JF-STOLL

Feeder

PA 12 I PA 15

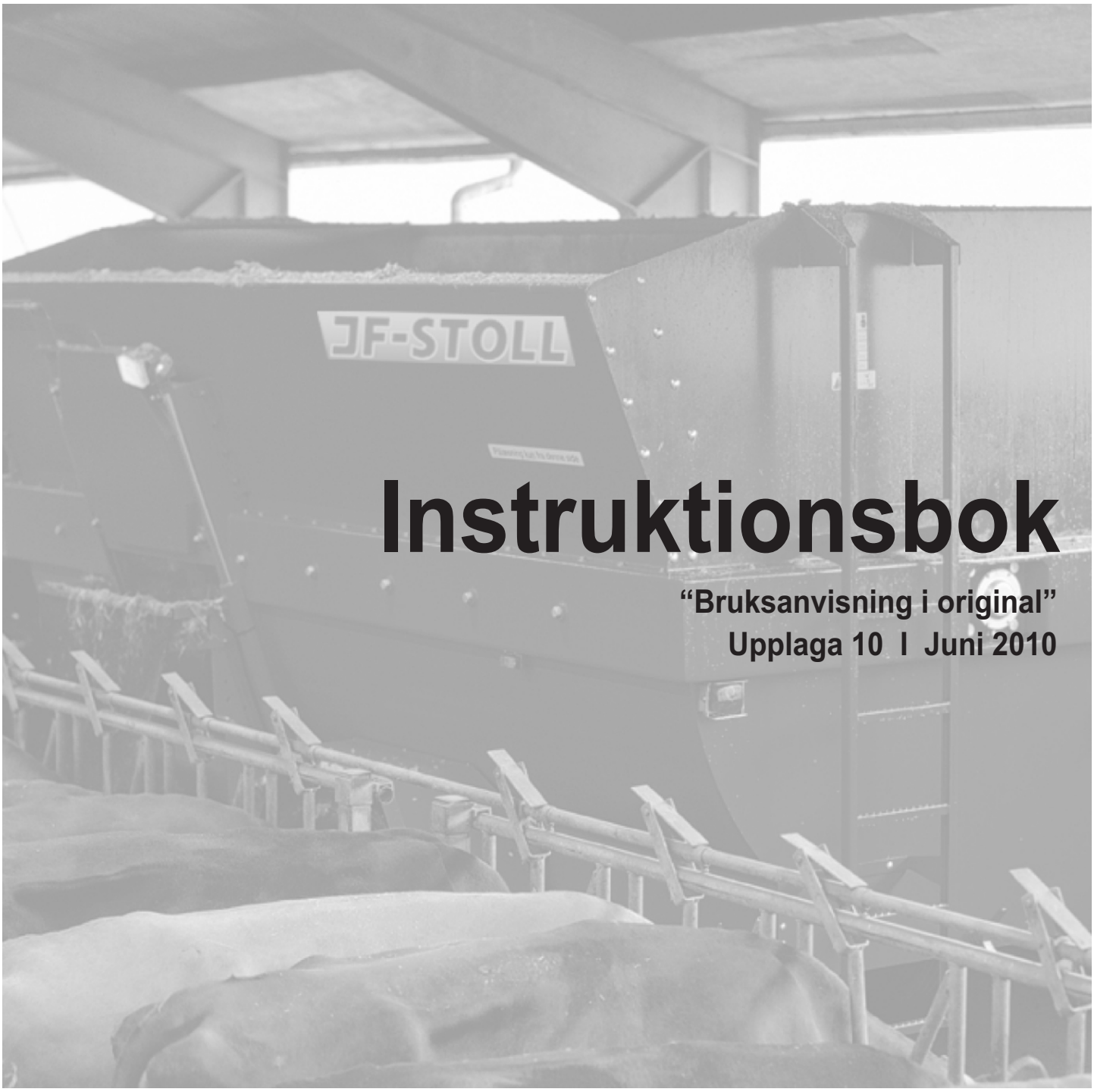

Instruktionsbok

“Bruksanvisning i original”

Upplaga 10 I Juni 2010

JF-STOLL

EN EC-Declaration of Conformity
according to Directive 2006/42/EC

DE EG-Konformitätserklärung
entsprechend der EG-Richtlinie 2006/42/EC

IT Dichiarazione CE di Conformità
ai sensi della direttiva 2006/42/EC

NL EG-Verklaring van conformiteit
overeenstemming met Machinerichtlijn 2006/42/EC

FR Déclaration de conformité pour la CEE
conforme à la directive de la 2006/42/EC

ES CEE Declaración de Conformidad
según la normativa de la 2006/42/EC

PT Declaração de conformidade
conforme a norma da C.E.E. 2006/42/EC

DA EF-overensstemmelseserklæring
i henhold til EF-direktiv 2006/42/EC

PL Deklaracja Zgodności CE
wedlug Dyrektywy Maszynowej 2006/42/EC

FI EY : N Vaatimustenmukaisuusilmoitus
täyttää EY direktiivin 2006/42/EC

EN We,
DE Wir,
IT Noi,
NL Wij,
FR Nous,
ES Vi,
PT Me,
DA Vi,
PL Nosotros,
FI Nós,

JF-Fabriken - J. Freudendahl A/S
Linde Allé 7
DK 6400 Sønderborg
Dänemark / Denmark
Tel. +45-74125252

EN declare under our sole responsibility, that the product:
DE erklären in alleiniger Verantwortung, dass das Produkt:
IT Dichiara sotto la propria responsabilità che il prodotto:
NL verklaren als enig verantwoordelijken,dat het product:
FR déclarons sous notre seule responsabilité que le produit:
ES declaramos bajo resposibilidad propia que el producto:
PT declaramos com responsabilidade próqria que o produto:
DA erklærer på eget ansvar, at produktet:
PL deklarujemy z pełną odpowiedzialnością, iż produkt:
FI ilmoitamme yksin vastaavamme, että tuote:

EN Model:
DE Typ :
IT Tipo :
NL Type :
FR Modèle :
ES modelo :
PT Marca :
DA Typ :
PL Model :
FI Merkki :

PA 12
PA 15

EN to which this declaration relates corresponds to the relevant basic safety and health requirements of the Directive:

2006/42/EC

DE auf das sich diese Erklärung bezieht, den einschlägigen grundlegenden Sicherheits- und Gesundheitsanforderungen der EG
2006/42/EC

IT E' Conforme ai Requisiti Essenziali di Sicurezza a di tutela della Salute di cui alla Direttiva e sue successive modificazioni:
2006/42/EC

NL waarop deze verklaring betrekking heeft voldoet aan de van toepassing zijnde fundamentele eisen inzake veiligheid en gezondheid van de EG-machinerichtlijn no:
2006/42/EC

FR faisant l'objet de la déclaration est conforme aux prescriptions fondamentales en matière de sécurité et de santé stipulées dans la Directive de la:
2006/42/EC

ES al cual se refiere la presente declaración corresponde a las exigencias básicas de la normativa de la y referentes a la seguridad y a la sanidad:
2006/42/EC

PT a que se refere esta declaração corresponde às exigencias fundamentais respectivas à segurança e à saúde de norma da
2006/42/EC

DA som er omfattet af denne erklæring, overholder de relevante grundlæggende sikkerheds- og sundhedskrav i EF-direktiv sam:
2006/42/EC

PL dla którego się ta deklaracja odnosi, odpowiada właściwym podstawowym wymogom bezpieczeństwa i ochrony zdrowia Dyrektywy Maszynowej:
2006/42/EC

FI johon tämä ilmoitus liittyy, vastaa EY direktiivissä mainituja perusturvallisuus- ja terveysvaatimuksia (soveltuvin osin) sekä muita siihen kuuluvia EY direktiivejä:
2006/42/EC

CE

Konstruktion (Design) + Produktion (Production)
Sønderborg, 15.12.2009 Jørn Freudendahl

FÖRORD

BÄSTE KUND!

Vi uppskattar och tackar för det förtroende ni har visat oss genom att investera i en JF-maskin. Naturligtvis är det vår förhoppning att ni skall bli helt nöjd med denna investering.

Denna instruktionsbok innehåller viktig information för fackmannamässigt och korrekt handhavande och säker användning av maskinen.

Läs denna instruktionsbok noggrant innan ni tar maskinen i bruk. Var särskilt uppmärksam på de angivna säkerhetsinstruktionerna samt på avsnittet om säkerhet.

Instruktionsboken är uppbyggd så att ni får utförliga informationer i den ordningsföljd som ni normalt får användning av dem, från det att ni tar emot den nya maskinen. Från nödvändiga driftsförhållanden, handhavande och användning till underhåll och skötsel. Dessutom följer indelningen i de enskilda avsnitten den lämpliga arbetsgången med bilder och tillhörande text.

"Höger" och "Vänster" definieras från en position stående bakom maskinen och se framåt i körriktningen.

Alla informationer, avbildningar och tekniska uppgifter i denna instruktionsbok beskriver den vid utgivningstillfället senaste kända version och standard.

Leverantören reserverar sig för eventuella tryckfel, likväl som JF-fabriken förbehåller sig rätten till ändringar i konstruktion och specifikation.

INNEHÅLLSFÖRTECKNING

FÖRORD **1**

1. INTRODUKTION **5**
AVSEDD ANVÄNDNING 5
SÄKERHET 5
DEFINITIONER 6
Allmänna säkerhetsföreskrifter 6
Val av traktor 7
Till och frånkoppling 8
Inställning 8
Transport 8
Drift 9
Parkering 9
Smörjning 9
Underhåll 9
Maskinsäkerhet 9
VARNINGSSKYLTAR PÅ MASKINEN 11
TEKNISKA DATA 13

2. JF-FEEDER BLANDNINGSPRINCIP **15**

3. TRANSPORT AV MASKINEN **17**

4. TILLKOPPLING OCH INSTÄLLNINGAR **19**
KRAV PÅ TRAKTOR 19
INSTÄLLNING AV DRAG 19
ANPASSNING AV KRAFTÖVERFÖRINGSAXEL 19
ANSLUTNING AV HYDRAULIK 21
ANSLUTNING AV EL 21
INSTÄLLNING AV MANÖVERKONSOL 21
KORREKT KRAFTUTTAGSVARVTAL 21
KORREKT ANVÄNDNING AV STÖDFOT 23
Till/från - koppling av traktor 23
Användning av vågsystemet med frånkopplad traktor 23
Manuell stödfot 25
Hydraulisk stödfot 25
KONTROLLER FÖRE ANVÄNDNING 27

5. DRIFT AV MASKINEN 29
FYLLNING AV FODERMEDEL 29
Rekommenderad ordningsföljd vid påfyllning av fodermedel 29
Exempel på 4 foderblandningar och arbetsgång vid blandning 29
VÄGNING 31
BLANDNING 31
UTFODRING MED MODEL “R” 33
Fasta inställningar 33
Variabla justeringar och körsättets inverkan 35
UTFODRING MED MODELL”E” 35
UTFODRING MED MODELL ”T” 37
Utfodring åt höger sida 37
Utfodring åt vänster sida 39
Utfodring åt båda sidor samtidigt 39

6. VÅGSYSTEMET 41
Inställning av ”auto-off” 43

7. PROFEED VÅGSYSTEM 45
RECEPT : (BLANDNING) 47
VISA DATA 49
Spara data 49
Total mängd 49
Total/foderplan 51
Om maskindata 51
Ledigt minne 51
PROGRAM 53
Ändra foderplan 53
Uppsätta foderplan 55
Ta bort foderplan 55
Ställ in tid 57
Radera data 57
Knappa in data 57
Korrektion 57
Display-ljus 57
Display-kontrast 57
DATAÖVERFÖRING 59
Sänd data 59
Mottag data 59
Överföring av data från PC till handsändare och omvänt 61

8. SMÖRJNING 63
FETTSMÖRJNING 63
OLJESMÖRJNING 65

9. UNDERHÅLL 67
ALLMÄNT 67
RENGÖRING 69
DÄCK 69
INSTÄLLNINGAR OCH JUSTERING 69
Justering av kedjespänning 69
Styrrullar vid lucka 71
Stödrullar för tipp 71
EFTERDRAGNING AV SKRUVAR OCH BULTAR 71
REPARATIONER, SOM INNEBÄR SVETSNING 71
TANDREM FÖR ELEVATOR (MODEL ”E”) 73

10. DRIFTSTÖRNINGAR 75

11. RESERVDELSBESTÄLLNING 77

12. SKROTNING AV MASKINEN 79

13. EL- OCH HYDRAULSCHEMA 81
ELSCHEMA 81
HYDRAULSCHEMA 83

1. INTRODUKTION

AVSEDD ANVÄNDNING

Maskinen är enbart avsedd att blanda ingredienser till djurfoder, samt till att mata ut och utfordra med den färdiga blandningen.

All annan användning ligger utanför den avsedda användningen. För skador som inträffar vid eller på grund av sådan icke avsedd användning fritar sig JF-fabriken allt ansvar. Användaren ansvarar själv helt för all sådan användning.

Det förutsätts att arbetet utförs under rimliga förhållande, även innefattande att maskinen inte överfylles, att långstråigt foder tillsätts blandningen i rimliga mängder och att maskinens användning anpassas till rådande förhållanden.

Med avsedd användning förstås också att man tar del av och följer den information JF-fabriken ger ut i instruktionsbok och reservdelskatalog.

JF-FEEDER får endast användas, underhållas och repareras av personer som genom relevant information och genomläsning av instruktionsboken är väl förtrogen med den aktuella maskinen, och i synnerhet medveten om farorna vid användning.

De följande olycksförebyggande anvisningarna såväl som övriga allmänna erkända säkerhetstekniska, arbetsmedicinska och trafiksäkerhetsbestämmelser **skall** ovillkorligen iakttagas.

Egenhändiga ändringar på maskinen och dess konstruktion fritar JF-fabriken från varje form av ansvar för därav orsakad skada.

SÄKERHET

Helt allmänt sker många arbetsskador inom jordbruket som en följd av felaktig användning och otillräckliga instruktioner. Person och maskinsäkerhet är därför en integrerad del av JF-fabrikens utvecklingsarbete. Vår önskan är att skydda er och er familj på bästa möjliga sätt, men detta kräver också er medverkan och insats.

En foderblandarvagn kan inte konstrueras så att den garanterar full personlig säkerhet och samtidigt utför ett effektivt arbete. Det betyder att det är väldigt viktigt, att de som använder maskinen är ytterst uppmärksamma på att maskinen användes och sköts på ett riktigt sätt för att undvika att utsätta sig själv eller andra för onödiga fara.

Maskinen kräver fackmannamässig skötsel och handhavande, det vill säga, **maskinföraren skall läsa säkerhetsanvisningarna och instruktionsboken för maskinen, innan den kopplas till traktorn**. Även om ni har haft en liknande maskin tidigare bör ni likväl läsa igenom instruktionerna, det gäller er egen säkerhet.

Ni får aldrig överlämna maskinen till någon annan, innan ni har försäkrat er om att maskinföraren har den nödvändiga kunskapen för att använda maskinen på ett säkert sätt.

DEFINITIONER

Maskinens varningsskyltar och dess instruktionsbok innehåller en mängd säkerhetsanmärkningar. Säkerhetsanmärkningarna anger bestämda förhållningsregler som vi vill rekommendera att ni och era kollegor följer, för att höja den personliga säkerheten så mycket som möjligt.

Vi rekommenderar att ni tar er tid att läsa säkerhetsanmärkningarna och att ni ger eventuella anställda i uppdrag att göra detsamma.

Denna symbol är i instruktionsboken använd med hänvisning till personlig säkerhet direkt, eller indirekt genom underhåll av maskinen.

OBSERVERA Ordet OBSERVERA användes för att tillförsäkra att maskinföraren följer allmänna säkerhetsanvisningar eller instruktionsbokens specificerade förhållningsregler för att skydda sig själv och andra mot skador.

VARNING Ordet VARNING användes för att varna för synliga eller gömda risker, som kan leda till allvarliga skador.

FARA Ordet FARA användes för att ange förhållningsregler, som enligt lag skall följas för att skydda sig själv eller andra mot allvarliga skador.

ALLMÄNNA SÄKERHETSFÖRESKRIFTER

Följande punkter är i korthet de förhållningsregler som bör vara allmänt kända av maskinföraren.

1. Koppla alltid ur kraftuttaget, aktivera traktorns parkeringsbroms och stanna traktorns motor innan ni:

   - smörjer maskinen
   - rengör maskinen
   - demonterar någon del av maskinen
   - justerar maskinen

2. Blockera alltid hjulen, innan Ni arbetar under maskinen.

3. Starta inte traktorn förrän alla personer är på säkert avstånd från maskinen.

4. Efter reparation : Kontrollera att inga verktyg lämnats kvar på maskinen innan traktorn startas.

5. Kontrollera att alla skydd är korrekt monterade.

6. Använd ej löst sittande kläder. Sådana kan lättare fastna i och dras in i en rörlig maskindel.

7. Ändra eller modifiera aldrig ett skydd. Använd ej maskinen om någon del av skydden saknas.

8. Använd alltid lagstadgad belysning och reflexer vid färd på allmän väg och om natten.

9. Kör ej fortare än 30 km/h med full last.

10. Vid tillkoppling av kraftöverföringsaxeln skall det kontrolleras att kraftuttagsvarvtalet överensstämmer på traktor och maskin.

11. Använd aldrig maskinen för arbetsuppgifter utöver vad den är konstruerad för enligt det föregående kapitlet om avsedd användning.

VAL AV TRAKTOR

Ni bör alltid följa de anvisningar som specificeras i traktorns instruktionsbok. Om detta inte är möjligt bör ni söka hjälp från er återförsäljare.

Välj en traktor med lämplig kraftuttagseffekt.

Välj en traktor med lämplig vikt och spårvidd, för att ge stabil och säker körning i den förekommande terrängen.

TILL OCH FRÅNKOPPLING

Försäkra er alltid om att ingen uppehåller sig mellan traktor och maskin vid till eller frånkoppling. En oavsiktlig manöver med traktorn kan orsaka klämskador (se Fig. 1.1).

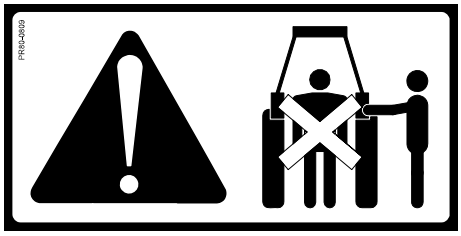

Fig. 1.1

Kontrollera att maskinen är avsedd för det kraftuttagsvarvtal och den rotationsriktning som traktorns kraftuttagsaxel har (se Fig. 1.2). Felaktigt val av varvtal kan, efter en längre period skada maskinen och i värsta fall leda till att delar slungas ut från maskinen.

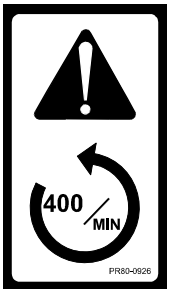

Fig. 1.2

Försäkra er om att kraftöverföringsaxeln är korrekt monterad, det vill säga att låsstiften har gått i ingrepp och att skyddens kedjor är förankrade i båda ändar.

Kraftöverföringsaxeln skall vara skyddad i hela sin längd, om skydden är skadade skall de omedelbart bytas ut mot nya.

Kontrollera att alla hydraulanslutningar är täta och att alla slangar och nipplar är oskadade, innan Ni aktiverar hydraulsystemet.

Vid parkering bör Ni efter att traktorns motor stoppats, kontrollera att det inte står kvar tryck i hydraulslangarna, genom att manövrera hydraulventilerna några gånger.

Hydraulolja som sprutar ut under tryck kan tränga in genom huden och orsaka svåra skador. Skydda alltid hud och ögon för oljesprut. Är olyckan ändå framme och Ni träffas av utsprutande olja skall Ni genast uppsöka läkare. (se Fig. 1.3)

Fig. 1.3

Kontrollera att det finns plats för blandkar, lucka och elevator att röra sig fritt, innan hydraulcylindrarna aktiveras. Ingen får uppehålla sig inom maskinens "rörelseområde", då det kan finnas luft i hydraulsystemet och detta kan medföra plötsliga rörelser i hydraulcylindrarna.

INSTÄLLNING

Inställning av maskinen får ej ske samtidigt som kraftuttagsdrivningen är inkopplad eller hydraulsystemet aktiverat. Koppla ur kraftuttagsdrivningen och stäng av traktorns motor, innan ni ändrar maskinens inställning. Det är viktigt att man väntar med att lyfta skydden tills alla roterande delar har stannat helt.

TRANSPORT

Kör aldrig fortare än förhållandena tillåter, och maximalt 30 km/h med full last.
Maskinen är utrustad med komplett belysning för vägtransport. Dessutom krävs markering med LGF-skylt för vägtransport i de nordiska länderna.

DRIFT

Maskinen får aldrig köras utan att samtliga skydd är korrekt monterade och hela.

Undvik att gå närma den hydrauliskt drivna rullen då den är igång vid utfordring

Stegens övre steg får inte beträdas då maskinen är igång.

PARKERING

Se till att maskinen står på en plan yta och att stödet är låst i nedfällt läge på korrekt sätt vid parkering av maskinen.

SMÖRJNING

Försök aldrig att rengöra, smörja eller ställa in maskinen innan kraftuttagsdrivningen kopplats ur, traktorns motor stoppats och parkeringsbromsen aktiverats.

UNDERHÅLL

Kontrollera alltid att reservdelar åtdrages till korrekt åtdragningsmoment.

MASKINSÄKERHET

Det är ytterst viktigt att transmissionen inte överbelastas. Därför är kraftöverföringsaxeln utrustad med en brytbult.
Under inga omständigheter får brytbult av annan dimension eller kvalitet, än den av JF-fabriken levererade brytbulten monteras.

Undvik att tvätta vågceller och displayen med högtryckstvätten.

Blanda inte större mängder långstråigt foder: Långstråigt foder skall alltid tillföras JF-FEEDER;n i mindre portioner åt gången. Man bör inte tillföra mer än 200 kg långstråigt foder per blandningsomgång.

1

PR80-0831
FORSIGTIG
Læs brugsanvisningen og sikkerhedsforskrifterne før maskinen tages i brug. Er brugsanvisning ikke medleveret, skal du bede om efterlevering.
CAUTION
Before starting the machine read operators manual and safety instructions. Request copy if not supplied.
VORSICHT
Vor inbetriebnahme Betriebsanleitung und Sicherheitshinweise lesen und beachten. Wenn nicht mitgeliefert bitte anfordern.
ATTENTION
Avant la mise en route de la machine lire le manuel d'utilisation et les prescriptions de securite. Reclamer le manuel s'il manque.

2

PR80-0830
STOP
FORSIGTIG
Stop altid traktormotoren og fjern tændingsnøglen før De smører, indstiller eller reparerer maskinen.
ATTENTION
Always stop engine and remove ignition key before lubricating, maintaining or repairing the machine.
VORSICHT
Schleppermotor immer abschalten und Zündschlüssel abziehen bevor Sie die Maschine schmieren, einstellen oder reparieren.
ATTENTION
Toujours arrêter le moteur de tracteur et enlever la clef de contact avant de lubrifier, régler ou réparer la machine.

3

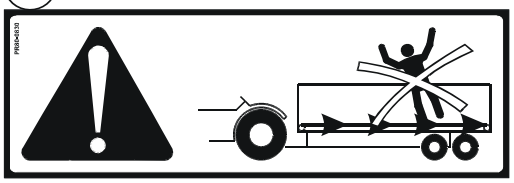
PR80-0833

4

PR80-0823

5

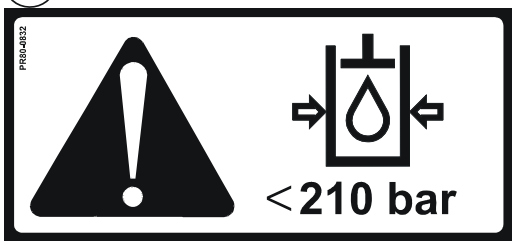
PR80-0832
<210 bar

6

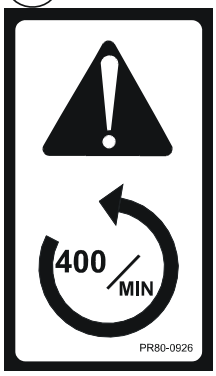
400
MIN
PR80-0926

7

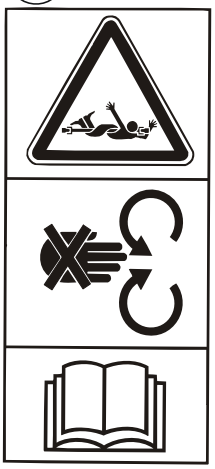

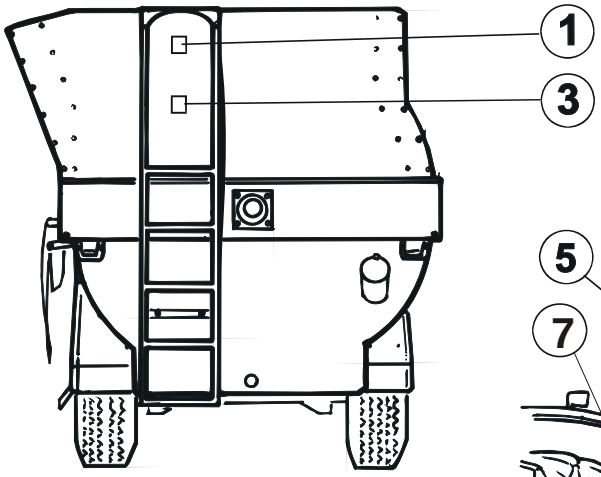
1
3

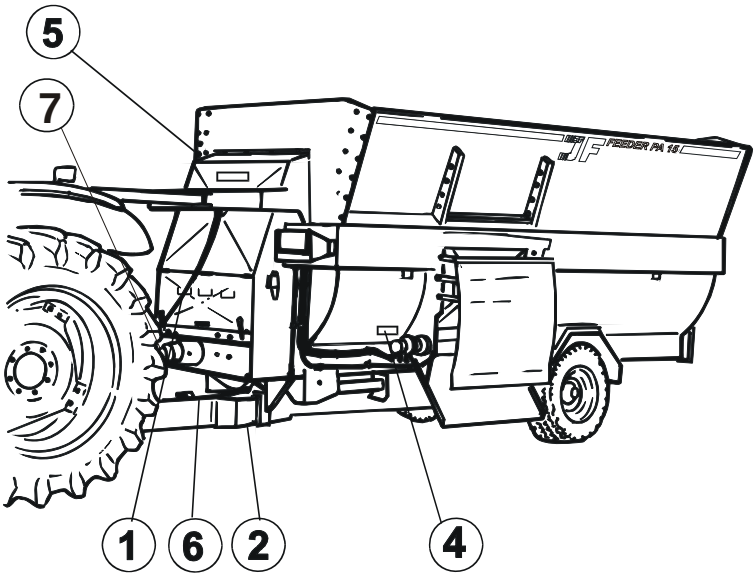
5
7
FEEDER PA 15
1
6
2
4

VARNINGSSKYLTAR PÅ MASKINEN

Föregående sida visar de varningsskyltar som är utplacerade på maskinen, deras respektive placering visas med teckningen längst ned på föregående sida. Innan maskinen tas i bruk bör ni kontrollera att alla skyltar finns på plats. Om inte skall de som saknas anskaffas och monteras. Varningsskyltarna har följande innebörd

1 Läs bruksanvisningen och säkerhetsanvisningarna.
Detta är en påminnelse om att de medlevererade instruktionerna skall läsas och är till för att hjälpa er att sköta maskinen på bästa sätt och att undvika onödiga olyckor och maskinskador.

2 Stanna traktormotorn och tag ur tändningsnyckeln innan ni rör maskinen.
Kom ihåg att alltid stanna traktorns motor innan ni smörjer, justerar, underhåller eller reparerar maskinen. Tag också ur tändningsnyckeln så att ni är säker på att ingen startar traktorn igen innan ni är färdig..

3 Rotor i blandningskar.
Se till att ingen går upp på eller i blandningskaret under tiden maskinen är igång. Inte ens i samband med rengöring eller service. Risk för personskador.

4 Roterande maskindelar.
Tillåt inte under några omständigheter någon att närma sig eller uppehålla sig i närheten av maskinen under drift. Maskinens roterande delar kan mycket lätt orsaka mycket allvarliga skador på vilken som helst kroppsdel som träffas.

5 Max. 210 bar.
Se till att hydraulsystemet och komponenterna i det inte utsättes för högre tryck än maximalt 210 bar, vid högre tryck finns risk att någon del sprängs. Skulle så ske löper ni själv och andra stor risk för att träffas av kringflygande metalldelar, eller utrusande olja under högt tryck.

6 Kraftuttagsvarvtal och rotationsriktning.
Kontrollera att kraftuttagsvarvtalet överensstämmer samt att rotationsriktningen är korrekt. Felaktigt varvtal och/eller riktning kan orsaka maskinhaveri och risk för personskador.

7 Kraftöverföring.
Denna varningsskylt har till uppgift att påminna Er om hur farlig kraftöverföringsaxeln kan vara, om den inte är korrekt monterad eller skyddad.

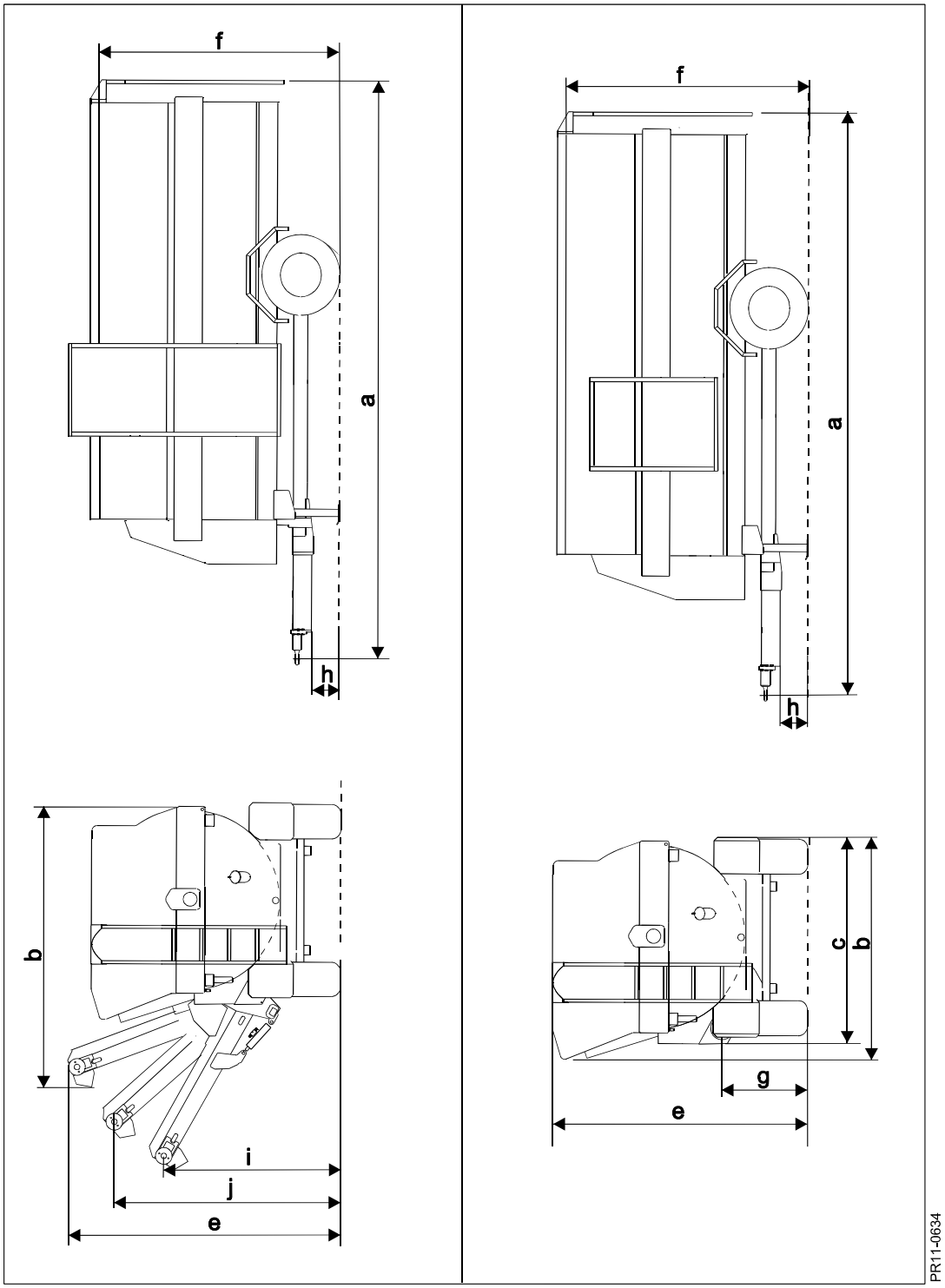

Fig. 1.4

TEKNISKA DATA

Modell				PA15R	PA15E	PA12R	PA12E
Rumfang			[m³]	15	15	12	12
Krav på traktorn	Effektbehov (motor)		[kW]	Min.55	Min. 55	Min.50	Min. 50
	Oljeuttag			1 e.-virk. + retur	1 e.-virk. + retur	1 e.-virk. + retur	1 e.-virk. + retur
	Oljeflöde		[l/min]	35	35	35	35
	El för belysning och vågutrustning		[V]	12	12	12	12
PTO-varvtal vid blandning			[rpm]	400	400	400	400
PTO-varvtal vid utfodring			[rpm]	540	540	540	540
Rotorvarvtal vid PTO-varvtal = 400 o/min			[rpm]	6,3	6,3	6,3	6,3
Antal paddlar			[stk.]	9	9	7	7
Digitala siffror – höjd			[mm]	50	50	50	50
Däckdimensioner				385/65 R 22,5	385/65 R 22,5	315/60 R 22,5	315/60 R 22,5
Egenvikt			[kg]	4650 5140**	4850	4020 4240***	4220 4320*
Nyttolast			[kg]	6300 4700**	6300	5000 3750**	5000
Mått **se Fig. 1.4** Måttskiss	Längd (a)		[mm]	6300	6300	5300	5300
	Max. bredd (b)		[mm]	2360	3180	2360	3180
	Bredd (c)		[mm]	2200		2200	
	Max. höjd (e)		[mm]	2770	3200	2710	3140
	Lasthöjd (f)		[mm]	2670	2670	2610	2610
	Max. avlastningshöjd (g)		[mm]	990		890	
	Frigångshöjd (h)		[mm]	390	390	330	330
	Elevator pos.1 (i)		[mm]		2290		2230
	Elevator pos.2 (j)		[mm]		2750		2690
Ljudnivå i traktorns förarhytt	Maskinen tillkopplad	Bakrutan stängd		76,5 dB(A)			
		Bakrutan öppen		85,6 dB(A)			
	Maskinen urkopplad	Bakrutan stängd		76,5 dB(A)			
		Bakrutan öppen		80,7 dB(A)			

***) Högt träk (Tyskland)**
****) Högt träk och luftbromsor (Tyskland)**

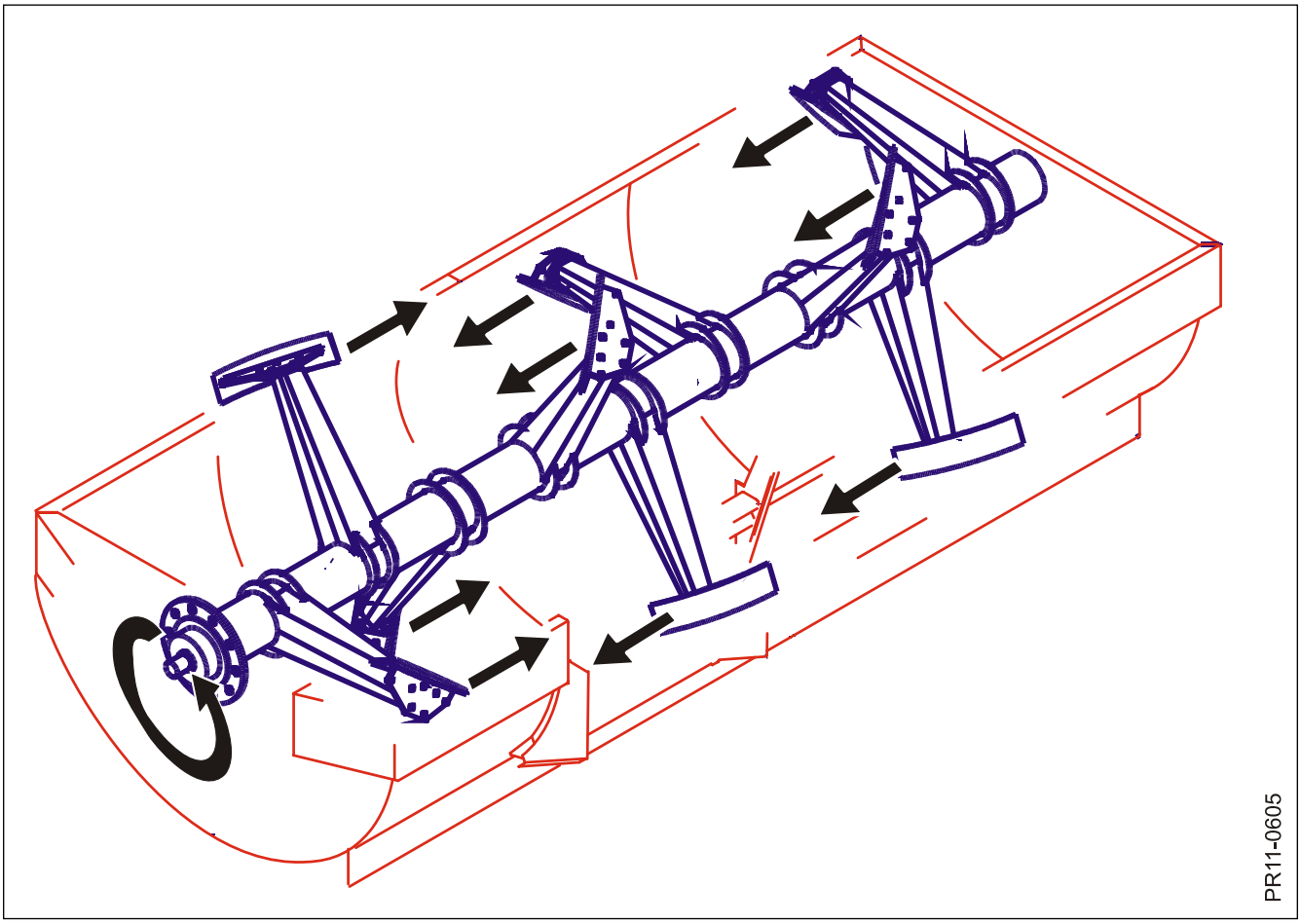

Fig. 2.1

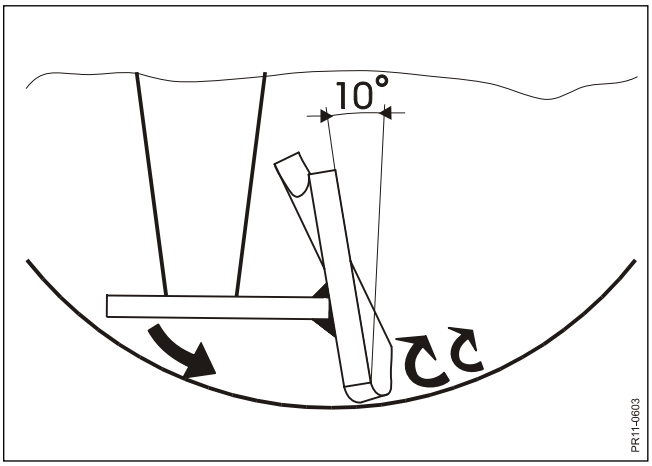

Fig. 2.2

2. JF-FEEDER BLANDNINGSPRINCIP

JF-FEEDER;ns blandningsprincip har valts utifrån önskemål att fodrets struktur skall bevaras. Detta oavsett om blandningen körs 5 eller 30 min. Önskemål om låg effektförbrukning och en blandningseffekt även i längdled har också medverkat till valet av paddelblandar - principen.

Fig. 2.1 Paddlarna är vinklade för att ha en blandningseffekt som blandar materialet i blandningskarets längdriktning. Den vinklade ställningen hjälper samtidigt till att flytta materialet mot utloppet vid utfodring.

Fig. 2.2 Paddlarna är samtidigt vinklade 10° i rotorns rotationsriktning så att de därigenom lyfter undan materialet från blandningskarets sidor.

För att erhålla samma vinkel i förhållande till det runda blandningskarets sida, i paddelns båda ändar och längs hela paddeln är denna vriden.

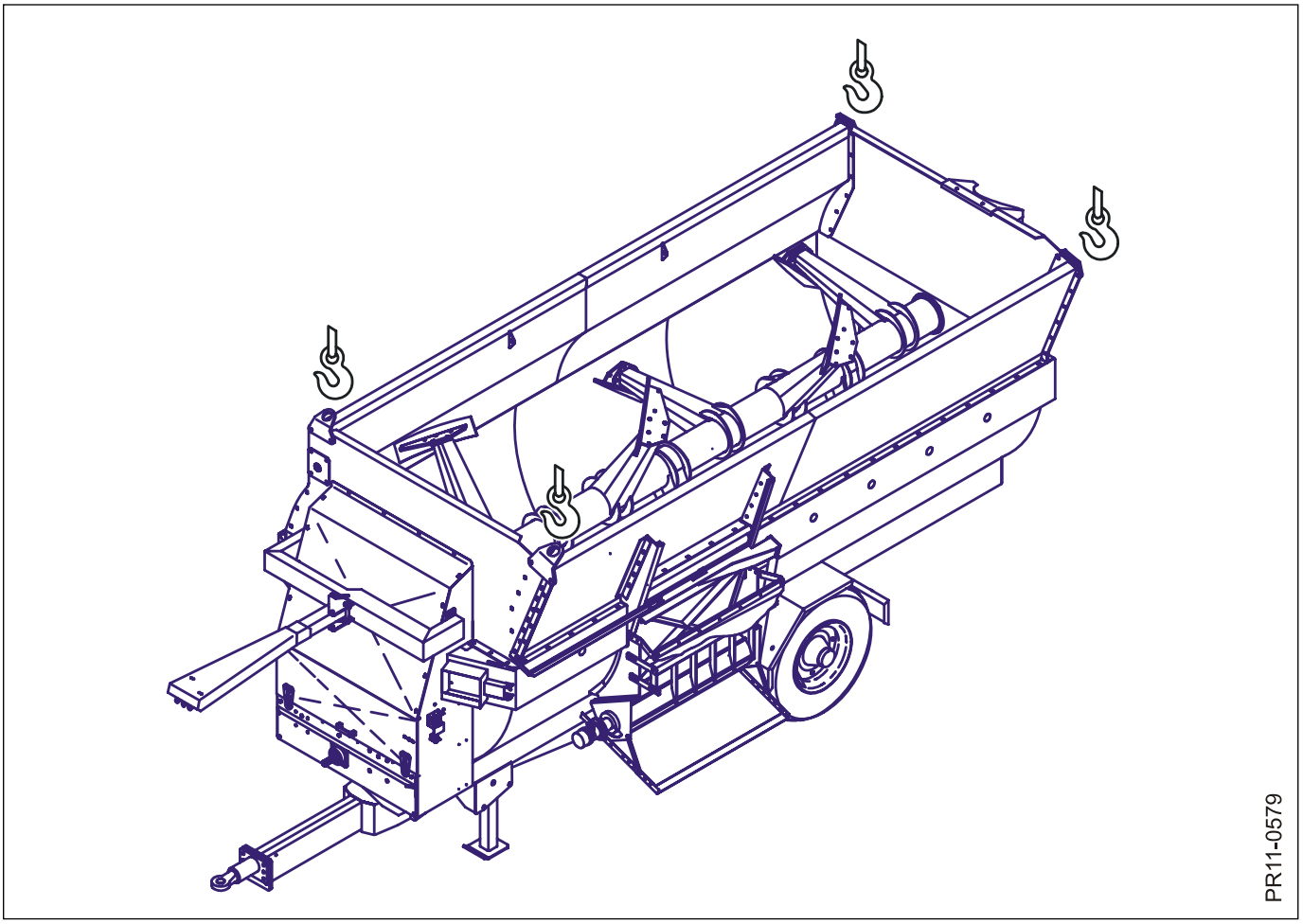

Fig. 3.1

3. TRANSPORT AV MASKINEN

Fig. 3.1 Om det är nödvändigt att lyfta maskinen i samband med transport skall de från fabriken monterade lyftöglorna användas.
Efter att transporten är slutförd kan dessa lyftöglor demonteras och ersättas med de vagnsskruv som finns medlevererade i tillbehörspaketet.

Backas maskinen upp på ett lastflak via en lastbrygga eller ramper kan det vara nödvändigt att demontera stegen, på grund av att denna annars lätt kan skadas.

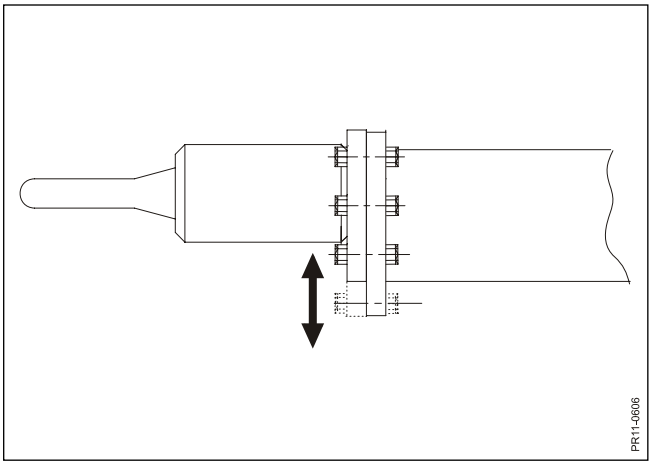

Fig. 4.1

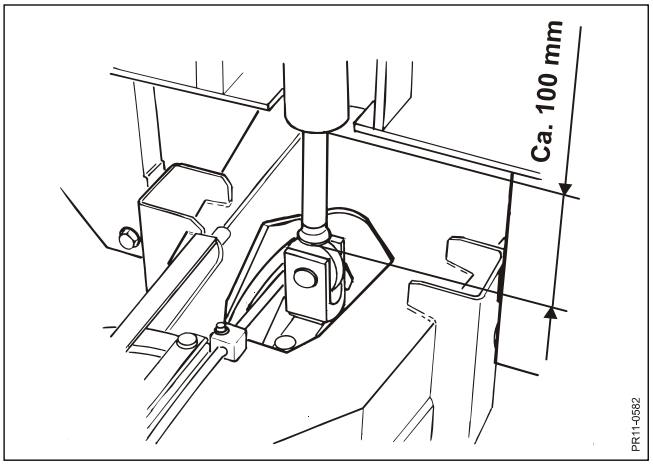

Fig. 4.2

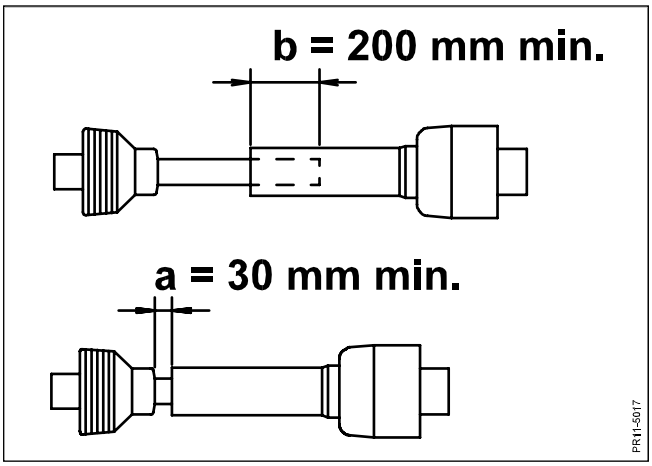

Fig. 4.3

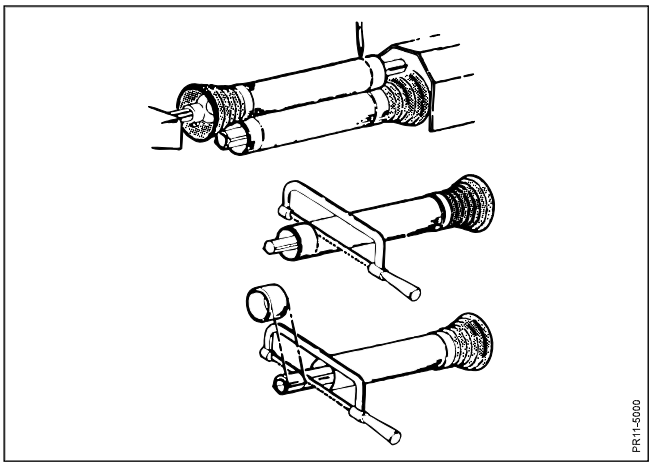

Fig. 4.4

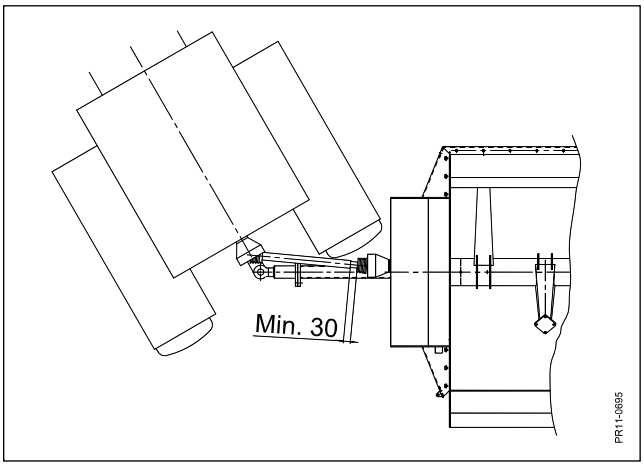

Fig. 4.4.2

4. TILLKOPPLING OCH INSTÄLLNINGAR

KRAV PÅ TRAKTOR

För att driva JF-FEEDER;n krävs en traktor som :

- Utvecklar 45 kW på kraftuttaget vid 400 rpm.
- Har minst ett enkeltverkande hydrauluttag med returanslutning.
- Levererar min. 35 l olja per min. vid 540 rpm kraftuttagsvarv.
- Har en batterikapacitet som håller min. 10 volt, vid maskinen, under alla förhållanden.

Betänk att det angivna effektbehovet är ett genomsnittligt värde angivet som en vägledning.
Det verkliga effektbehovet är mycket beroende av vilka material som ingår i blandningen och hur många motskär som är monterade.

INSTÄLLNING AV DRAG

Fig. 4.1 Draget kan justeras i höjdled, den yttre delen kan dessutom vridas 180° för att erhålla ytterligare möjligheter för höjdinställning.

Fig. 4.2 Draget skall justeras då traktor och vagnen står plant så att, blandarkaret står vågrätt då hydraulcylindern för tippning av blandarkaret står i sitt mittelläge. På så sätt säkerställs att cylindern kan kompensera för ojämn terräng och blandarkaret alltid står vågrätt vid blandning och vägning.

Om vagnen kopplas till traktorns hitchdrag kan avståndet till traktorns bakhjul bli så litet att det begränsar möjligheten att svänga. Om så sker bör en dragförlängning monteras.

ANPASSNING AV KRAFTÖVERFÖRINGSAXEL

Fig. 4.3 Anpassa kraftöverföringsaxeln så att den:
har största möjliga överlappning.
inte i något läge har mindre än 200 mm överlappning och **inte i något läge har mindre än 30 mm kvar innan de bottnar i varandra.**

Fig. 4.4 Montera de isärdragna kraftöverföringsaxlarna på respektive PTO- och PIC-axlarna då dessa står i vågrätt läge mitt emot varandra, (Det för denna maskin kortaste avståndet).
Håll upp de lösa axeländarna parallellt ´med varandra och märk ut de 30 mm (min). Korta av alla 4 rördelar lika mycket. Rörprofilernas ändar skall gradas av väl och delarna rengöras noggrant.

Fig.4.4.2 **Tänk på att ingående axeln för drivningen av Feedern är förskjuten till höger,** och däför skall axelns min. avstånd kontrolleras med traktorn svängd till höger.

ANMÄRKNING: Smörj rörprofilerna väl innan de åter monteras, kraftöverföringsaxeln utsätts för stora friktionskrafter.

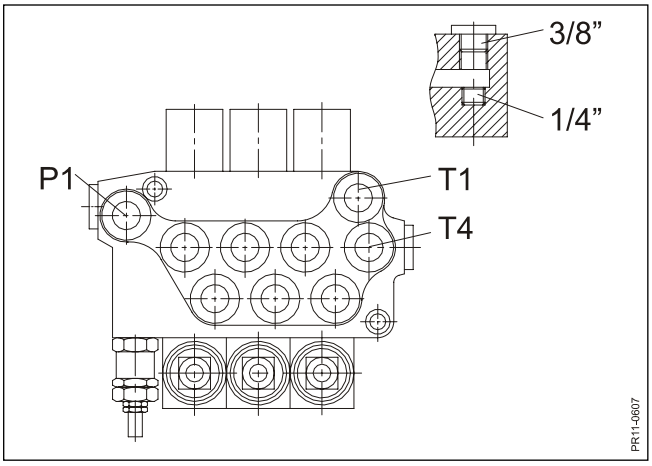

Fig. 4.5

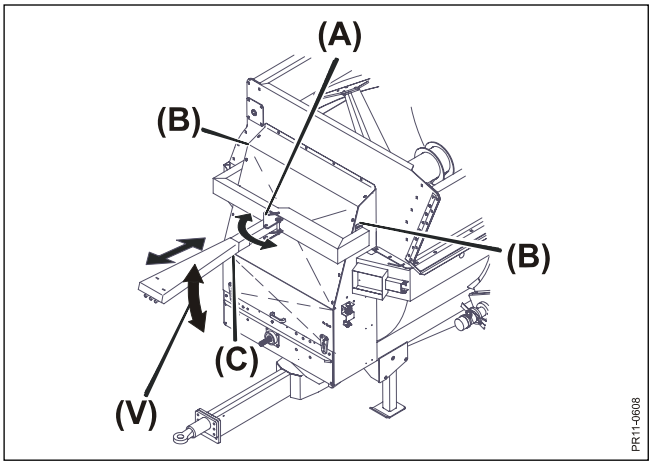

Fig. 4.6

ANSLUTNING AV HYDRAULIK

Hydraulslangarna ansluts till traktorns oljeuttag. Tryckoljeslangen har en röd skyddsplugg, och returoljeslangen en blå skyddsplugg.

Fig. 4.5 Användes en traktor med John Deere hydraulsystem stängs kanalerna T1 med 1 st. ¼” och 1 st. 3/8” plugg.
Från fabrik är T1 stängd med 1 st. 3/8” plugg för anslutning till traktorer med ”normala hydraulsystem”.
T4 ansluts till retur (tank).

ANSLUTNING AV EL

Släpvagnskontakten för belysning anslutes till traktorns uttag för släpvagn.

Eluttagskontakten för vågsystemet ansluts till traktorns eluttag. Det är **mycket** viktigt att stickkontaktens förbindelse är god, på grund av att vågsystemet kräver minimum 10 volt.
Stickkontakten för vågsystemet skall därför hanteras med omsorg.
Det finns möjlighet av montera en batterilåda, för de tillfällen då man önskar et oberoende elsystem (se reservdelslista beträffande beställningsnummer).

INSTÄLLNING AV MANÖVERKONSOL

Fig. 4.6 Manöverkonsollen kan vridas 90°, genom att flytta bulten (A). Höjden (Vinkeln) (V) kan anpassas genom att lossa de 4 skruvarna (B).
Avståndet mellan manöverkonsolen och traktorn kan justeras efter att handtaget (C) lossats och därefter skjuta den yttersta delen av konsolen till önskat läge.

KORREKT KRAFTUTTAGSVARVTAL

Huvudregel: Ju lägre varvtal under blandningen desto bättre blandningsegenskaper.

Därför rekommenderas: 400 rpm vid blandning.
540 rpm vid utfodring.

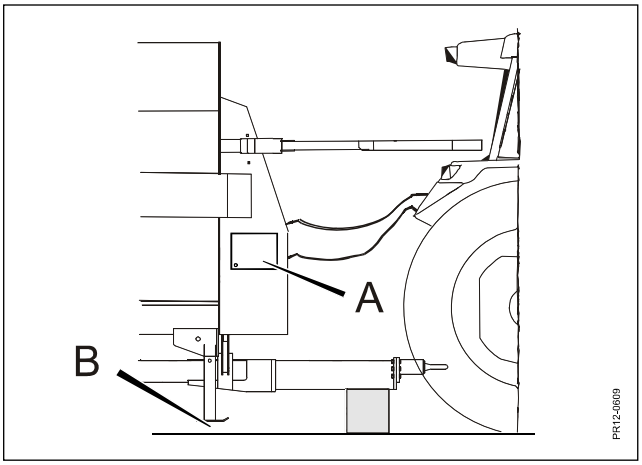

Fig. 4.7

KORREKT ANVÄNDNING AV STÖDFOT

TILL/FRÅN - KOPPLING AV TRAKTOR

Fig. 4.7 Tillkoppling av traktor :

1. Hydraulslangar samt eluttagskontakterna för belysning och vågsystem ansluts till traktorn.
2. Dragets höjd kan justeras med hjälp av blandningskarets tippcylinder.
3. Koppla draget.
4. Blandningskaret lyfts med tippcylindern.
5. Stödfötterna fälls upp.
6. Skall vagnen endast köras inomgårds monteras minst 1 st låstapp. Före vägtransport eller om vagnen kommer att vara permanent tillkopplad skall båda låstapparna monteras för resp. stödfot.

Frånkoppling från traktorn:

1. Parkera maskinen på en plan och jämn plats.
2. Stödfötterna fälls ned och låstapparna monteras.
3. Vagnens dragögla kan lyftas fri från traktordraget med hjälp av blandningskarets tippcylinder, koppla ifrån traktorn.
4. Hydraulslangar samt eluttagskontakterna för belysning och vågsystem kopplas loss från traktorn. Se till att eluttagskontakterna inte ligger på marken, särskilt den för vågsystemet.

ANVÄNDNING AV VÅGSYSTEMET MED FRÅNKOPPLAD TRAKTOR

Fig. 4.7 **Förutsättning**:

- På maskinens högra sida finns det möjlighet att montera en låda A för ett batteri, vilket med hjälp av den medleverade kabelsatsen kan anslutas till belysningssystemets samlingsbox, via den svarta låda som sitter placerad inne i transmissionen på tvärbalken (det gröna två poliga kopplingsstycket). Den yttre elanslutningen kan valfritt monteras på batterilådans högra eller vänstra sida. Det rekommenderas att regelbundet ladda upp batteriet, antingen med en batteriladdare eller via traktorns eluttag. Vågsystemet bör dessutom ställas in på ”Auto-off” (se kapitel 6).
- Draget stöttas upp med hjälp av en kraftig klots eller motsvarande till lämplig nivå.
- Det krävs att stödfötterna lyfts upp så att de är helt fria från marken vid B, även med last i karet.

Är de ovan nämnda förutsättningarna uppfyllda kan vågsystemet användas även då traktorn är frånkopplad.

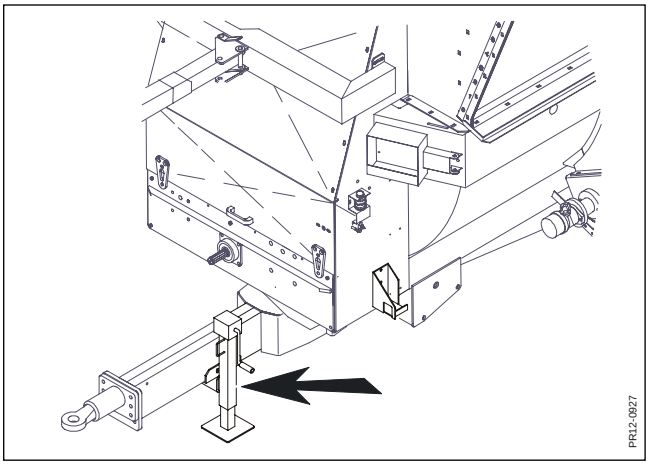

Fig. 4-8

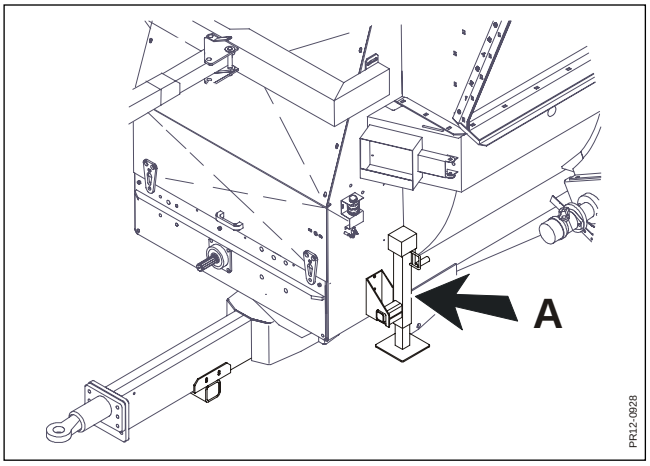

Fig. 4-9

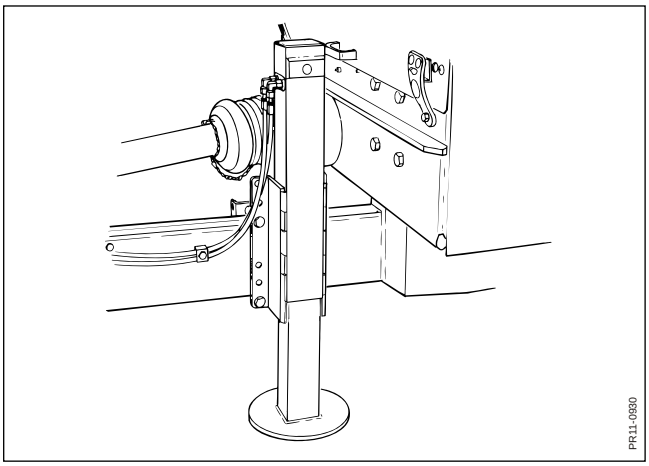

Fig. 4-10

Frånkoppling från traktorn:

1. Parkera maskinen på en plan och jämn plats.
2. Stödfötterna fälls ned och låstapparna monteras.
3. Vagnens dragögla kan lyftas fri från traktordraget med hjälp av blandningskarets tippcylinder, koppla ifrån traktorn.
4. Placera träklossen under maskinens drag och sänk ned underredet tills stödfötterna är minst 5 cm över marken.
5. Hydraulslangar samt eluttagskontakterna för belysning och vågsystem kopplas loss från traktorn. Se till att eluttagskontakterna inte ligger på marken, särskilt den för vågsystemet.

MANUELL STÖDFOT

Fig. 4.8 Som tillbehör finns en manuell stödfot (beträffande beställningsnummer: se reservdelslistan), som däremot är standardutrustning på “S”-versionen.

Fig. 4.9 Under transport skall stödfoten alltid placeras i den därför avsedda hållaren (A).

HYDRAULISK STÖDFOT

Fig. 4.10 Som tillbehör finns en hydraulisk stödfot (betr. beställningsnummer : se reserv-delslistan),
Stödfoten kräver att traktorn har ett dubbelverkande hydrauluttag, utöver det enkelverkande uttaget för maskinens övriga funktioner.

KONTROLLER FÖRE ANVÄNDNING

Innan ni tar den nya blandarvagnen i bruk bör ni:

1. Läsa igenom denna instruktionsbok noggrant.

2. Kontrollera att JF-FEEDER;n är korrekt monterad och att den inte har fått några skador.

3. Kontrollera korrekt kraftuttagsvarvtal i instruktionsboken för maskinen och (eventuellt) för traktorn. För högt varvtal kan vara livsfarligt. Anvisningar om korrekt varvtal finns under **KORREKT KRAFTUTTAGSVARVTAL** på sidan 21.

4. Kontrollera kraftöverföringsaxelns rörelse. En för kort eller för lång kraftöverföringsaxel kan orsaka stor skada på såväl traktor som maskin.
   Kontrollera att axelns skydd inte i något läge tar emot eller skadas. Kontrollera att skyddsrörens säkerhetskedjor är korrekt förankrade och inte kläms eller dras sönder i något läge.

5. Kontrollera att hydraulslangar är korrekt monterade och att de är tillräckligt långa.

6. Kontrollera att eluttagskontakterna är korrekta.

7. Kontrollera att draget är korrekt justerat i förhållande till traktorn.

8. Efterdrag hjulbultar. Efter några timmars drift med den nya maskinen efterdras alla skruvar. Detta är särskilt viktigt med snabbt roterande maskindelar. För åtdragningsmoment se tabell i avsnittet **"UNDERHÅLL"**. Motsvarande efterdragning skall också utföras efter eventuellt servicearbete på maskinen.

9. Kontrollera lufttrycket i däcken. Se avsnittet **"UNDERHÅLL".**

10. Kontrollera att maskinen och i synnerhet kedjetransmissionen är tillräckligt smord och att oljenivån i kedjetransmissionen är korrekt. Se avsnittet **”SMÖRJNING”**.

Vid fabriken är JF-FEEDER;ns roterande delar kontrollerade och befunna vara felfria, trots detta bör ni:

11. Starta maskinen på lågt varvtal, uppkommer inte onormala skrapljud eller knackningar ökas varvtalet till normalt arbetsvarv. Om ni blir tveksam stoppas maskinen och traktor enligt instruktionerna i avsnittet ”**SÄKERHET”.** Kontrollera och gå igenom hela maskinen visuellt för att hitta eventuella fel eller orsaker. Tag kontakt med er återförsäljare för kvalificerad hjälp om så erfordras.

Punkt 11. Kontrollen bör ske med öppen bakruta och utan hörselskydd.

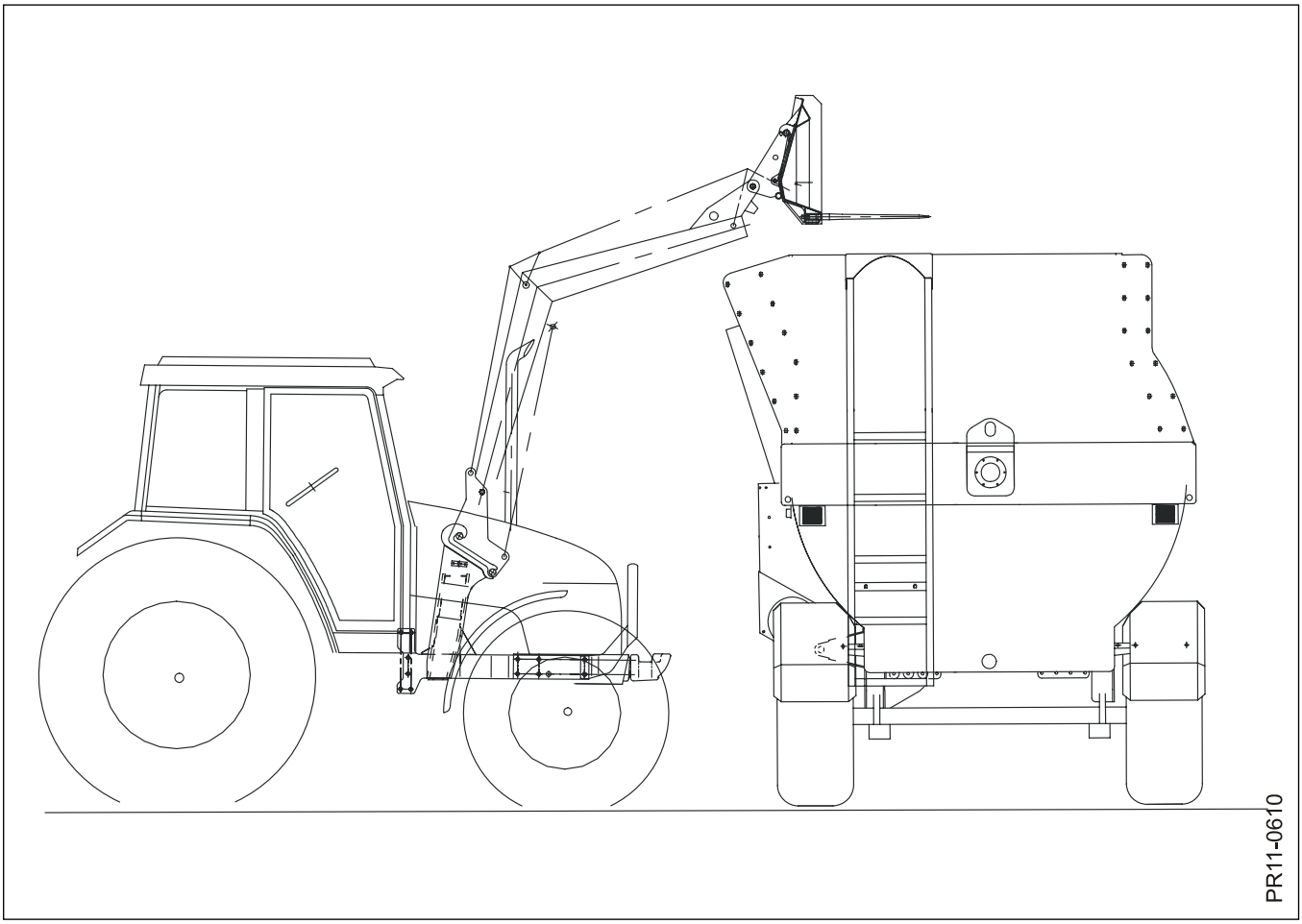

Fig. 5.1

5. DRIFT AV MASKINEN

För att undvika onödigt slitage och överbelastning av transmissionen, rekommenderas att blanda fodret omedelbart före och i samband med utfodring.

Låt inte maskinen stå över natten fylld med foder.

FYLLNING AV FODERMEDEL

Fig. 5.1 **Fodret skall alltid lastas från maskinens vänstra sida**.
Blandningskaret bör inte fyllas till mer än 80%, lastas mer material finns det risk för att blandningskvaliteten reduceras.

Lägg aldrig i rundbalar med hel, ohackad halm i maskinen.

REKOMMENDERAD ORDNINGSFÖLJD VID PÅFYLLNING AV FODERMEDEL

Se även nästa stycke angående exempel på foderblandningar.
Generellt skall fodermedel med den största specifika vikten lastas först.
Dock skall allt långstråigt material såsom t.ex. halm tillsättas då maskinen är ca. halvfylld, så att halmen rivs isär innan de resterande fodermedlen fylls i.
När maskinens fyllningsgrad närmar sig 50-60% bör resten av de ingående fodermedlen tillsättas och fördelas längs hela maskinen. På detta vis erhålles en homogen foderblandning snabbare.

EXEMPEL PÅ 4 FODERBLANDNINGAR OCH ARBETSGÅNG VID BLANDNING

1. Melass
2. Kraftfoder
3. Betor/rotfrukter, skurna
STARTA BLANDAREN
4. Halm
5. Ensilage

1. Kraftfoder
2. Betmassa
STARTA BLANDAREN
3. Ensilage

1. Kraftfoder
2. Ensilage (första hälften)
STARTA BLANDAREN
3. Halm
4. Ensilage (andra hälften)

FODERMEDEL	VIKT [KG]	ACK. VIKT [KG]
Soja	140	140
Mineraler	15	155
Kraftfoderblandning	450	605
Betforpellets	200	805
Betmassa	2000	2805
Helsädsensilage	2500	5305

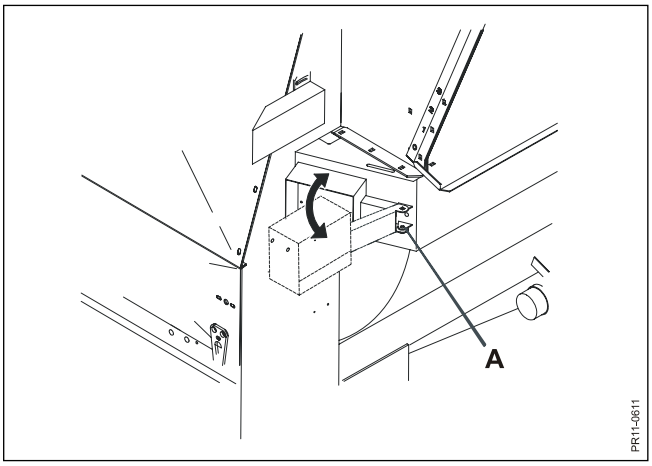

Fig. 5.2

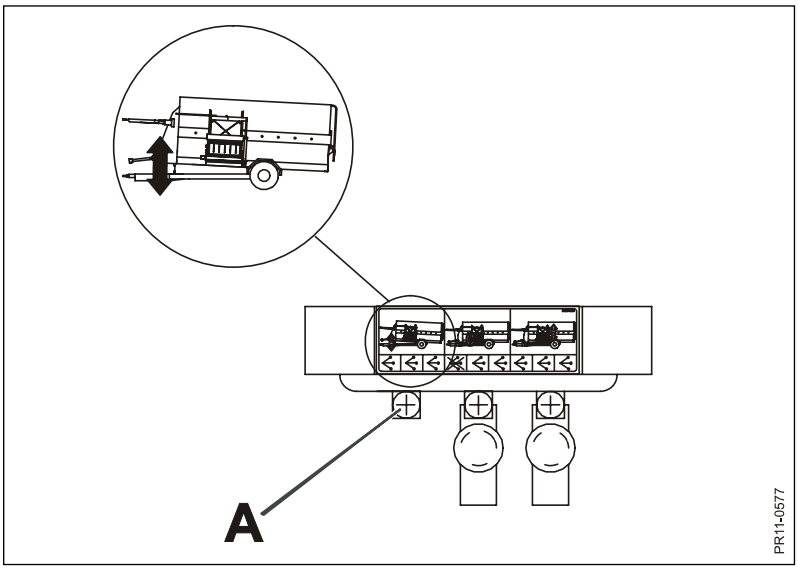

Fig. 5.3

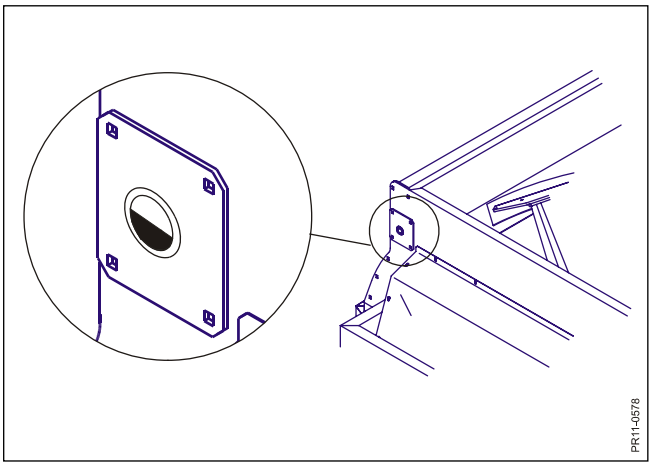

Fig. 5.4

VÄGNING

Fig. 5.2 Våginstrumentet kan vridas 90°. Tallriksfjädrarna (A) skall förspännas ”lagom” mycket, så att instrumentet inte kan svänga ut och in fritt.

Våginstrumentets elektronik behöver en kort uppvärmningstid, så det kan ta upp till ett par minuter innan instrumentet kan visa 100% korrekt och stabilt mätvärde.
Det rekommenderas därför att starta våginstrumentet ett par minuter före vägning skall ske. Detta gäller särskilt under vinterperioden.

För att uppnå en så korrekt vägning som möjligt skall blandningskaret vara helt vågrätt under vägningen. Injustering kan ske med hjälp av tippcylindern vid framänden och avläsas på vattenpasset uppe på blandningskaret (fig. 5.3+ fig. 5.4).

Flyttas maskinen kan den avlästa vikten ändras något, detta beror vanligen på olika läge och ojämn terräng.
Vågsystemet fungerar alltså korrekt och de fortsatta beräkningarna skall utgå från den senast visade vikten.
Under tiden blandaren arbetar kommer vikten naturligtvis att variera på grund av att en del material lyfts upp av rotorns paddelblad och sedan faller ner i blandningskaret igen, under fallet är materialet ”viktlöst”..

BLANDNING

Under blandning skall kraftuttagsaxeln rotera med **ca. 400 rpm**. Vilken den optimala rotationshastigheten är, beror i stor utsträckning på fodrets sammansättning och typ.

Fig. 5.3 Blandningskaret justeras med reglaget (A) så att det står vågrät under blandningen.
Därigenom undviks materialansamling i ena änden av blandningskaret och en korrekt vägning kan ske.

Fig. 5.4 När blandningskaret är vågrät står vätskenivån i vattenpasset i mitten av siktglaset.

Vissa fodermedel kan underlätta blandningen av:

Betor, skurna/rivna
Potatisdrank / pulp
Betblast-ensilage
Helsäd och majsensilage
Betmassa / betfor

Andra fodermedel kan vara mer problematiska att blanda och kan, om de ingår som stora andelar i foderblandningen medföra att lastvikten måste minskas:

Väl förtorkat gräsensilage
Hö och halm
Ohackat ensilage och gräs

Halmmängden bör inte överstiga 200 kg pr. blandning.

Det rekommenderas att använda balar med hackad halm då detta reducerar blandningstiden och effektbehovet. Vilket i sin tur innebär att bränsleförbrukningen sjunker väsäntligt. Hackad halm är också ca. 10% mindre skrymmande än ohackad halm. Vilket medför att 90 st balar hackad halm innehåller lika mycket som 100 st med ohackad. Lägre transportbehov!

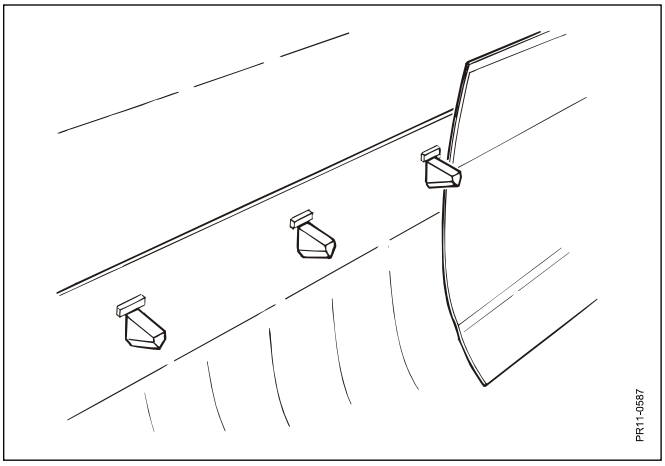

Fig. 5.5

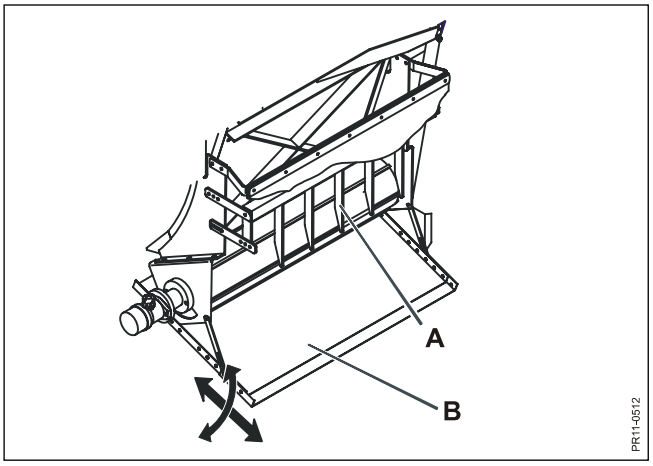

Fig. 5.6

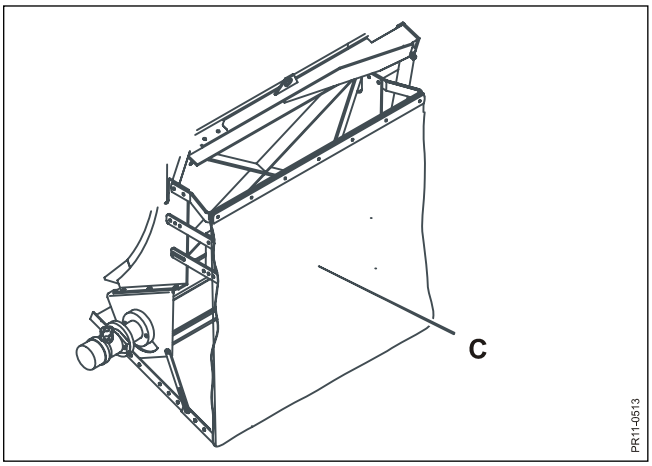

Fig. 5.7

Fig. 5.5 Antalet motskär påverkar också effektförbrukningen, ju fler motskär desto större effektförbrukning.
Användes hackad halm är det inte nödvändigt, att ha alla motskär monterade.
För vissa foderblandningar är det helt nödvändigt att ha alla motskären monterade. Detta gäller då materialet har en tendens att rotera med som en stor ”korv” under blandningen. Det är alltså viktigt att motskären är monterade för att hindra detta.
Paddlarna bör tränga igenom och blanda materialet, och inte dra det med helt runt.

De två motskären vid luckan är mycket effektkrävande, och skall inte monteras som första alternativ.

Det kan vara en fördel att förblanda t.ex. en veckas förbrukning av de eventuellt ganska många kraftfoderkomponenter som skall ingå i den färdiga foderblandningen. Maskinen är mycket lämplig för detta ändamål i synnerhet om den utrustas med de tillgängliga gummiskraporna. (Se artikelnr. i reservdelskatalogen).
De ovan nämnda gummiskraporna skall även användas om lutad spannmål skall tillverkas. Om så skall ske måste säkerhetsbestämmelser för hantering av natriumhydroxid (kaustik soda) beaktas.
Observera att maskinens lackering kan ta skada av sodahantering.

UTFODRING MED MODEL “R”

Efter en kortare upplärning och inkörningsperiod är det möjligt att utföra en fullständigt jämn utfodring. Man måste bara anpassa de fasta inställningarna och de variabla justeringar till den aktuella foderblandningen.

FASTA INSTÄLLNINGAR

Fig. 5.6 Mothållet (A) kan med verktyg justeras så att utmatningen sker helt jämnt.
Beroende på den färdiga foderblandningen ställs mothållet i önskat läge eller ev. tas bort om det inte behövs för den aktuella blandningen.
Slisken (B) kan ställas in i olika vinklargenom att välja olika kombinationer av hålen och dess längd ställs in genom att flytta den vid de inre fästskruvarna. Även slisken kan ibland, beroende på den färdiga foderblandningen, undvaras men är till för att minimera spill av foder.

Fig. 5.7 Gummiduken (C) skall **alltid** vara nedrullad, i synnerhet då djuren kan komma i närheten av maskinen i samband med utfodring. Den har också till uppgift att bromsa fodret så att det inte kan kastas ut och längre iväg från maskinen än avsett.

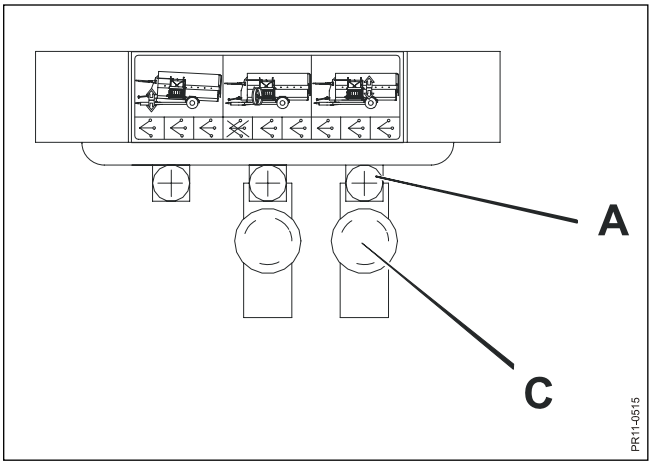

Fig. 5.8

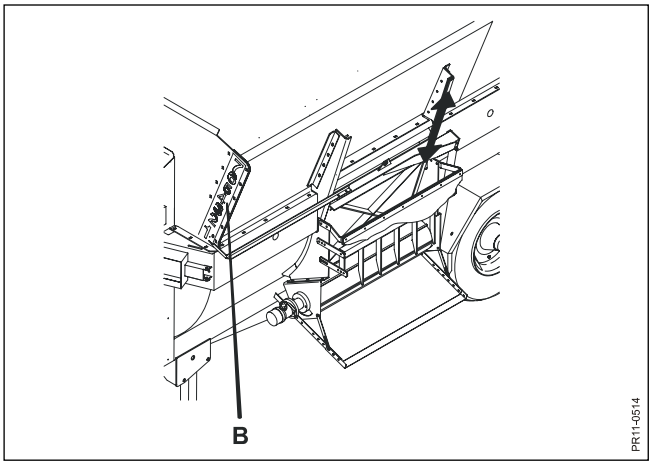

Fig. 5.9

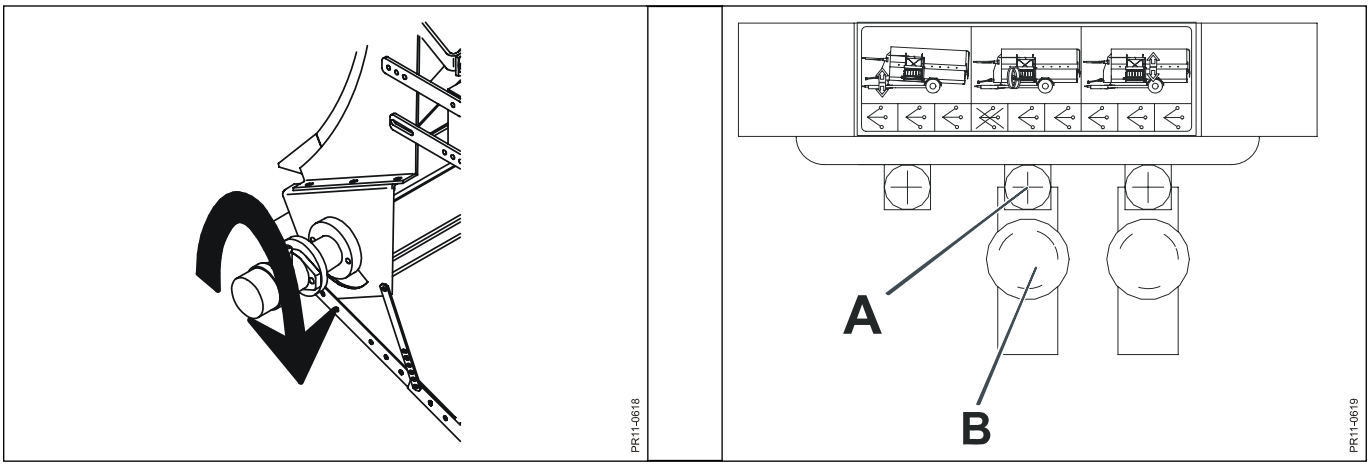

Fig. 5.10

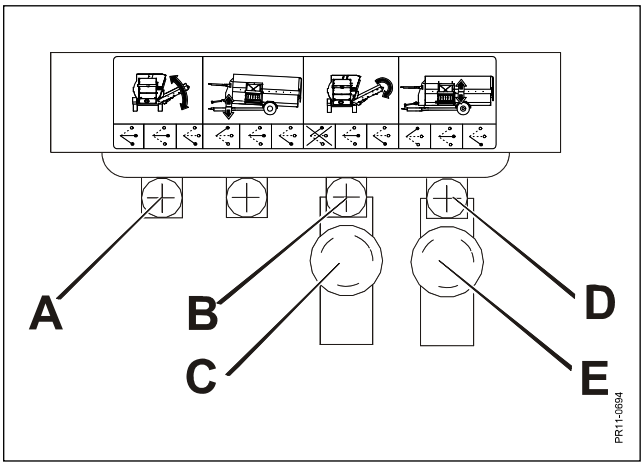

Fig. 5.11

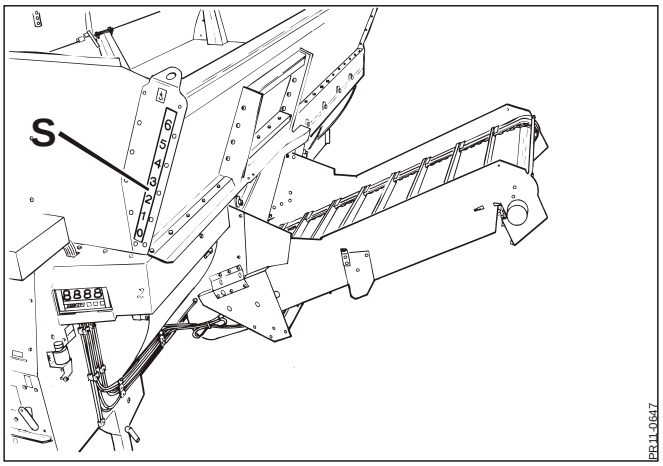

Fig. 5.12

VARIABLA JUSTERINGAR OCH KÖRSÄTTETS INVERKAN

Våginstrumentet vrides så att det är synligt från traktorn. Det är en god hjälp att avläsa vikten och därmed utmatad mängd vid några pasta punkter längs vägen vid utfodringen.
Exempel : Maskinen är lastad med 5000 kg foder. Krubban är 40 m lång. Når man har kört 20 m skall vågen visa 2500 kg, under förutsättning att man vill ha en jämn utfodring längs hela krubban.

Fig. 5.8 Luckans öppning regleras med spaken (A). Luckans öppningshastighet, kan justeras med hjälp av strypventilen (C).
Fig. 5.9 Öppningens storlek kan avläsas på skalan (B).

Fig. 5.10 Utmatningen manövreras med spaken (A).
Hastigheten kan justeras med hjälp av strypventilen (B), och/eller med traktorns motorvarvtal.
Kraftuttagsvarvtalet skall vara ca. 540 rpm, för att erhålla en jämn utmatning. Det kan eventuellt vara nödvändigt att öka varvtalet något efterhand som blandningskaret börjar att bli tomt.
Framkörningshastigheten anpassas till den önskade utfodringsmängden man måste sänka hastigheten något då blandningskaret börjar att bli tomt.
Det är också fördelaktigt att sänka blandningskaret i framänden när det är på väg att bli tomt.
Om framändan sänks påverkar detta förvisso även vågsystemet och den visade vikten!

För att blandningskaret skall kunna tömmas helt skall gummiskraporna monteras på paddlarna. (Se artikelnr. i reservdelskatalogen).

UTFODRING MED MODELL”E”

Blandarbommen skall rotera. Välj ett passande varvtal, högre varvtal ger snabbare utmatning.

Manövreboxen vrids 90 grader, som beskrivet i kapitel 4 (Fig. 4.6).

Fig. 5.11 Elevatorn fälls ut med handtag (A). Se Fig. 5.12. Det är inte nödvändigt att fälla elevatorn helt ut för att kunna börja avlastningen. Dock är kapaciteten begränsad i dess övre område, och rekommendationen är att fälla så långt ned som möjligt.

Bandet startas med handtag (B). Hastigheten kan justeras med strypventilen (C).
Bandet skall alltid startas före öppning av lucken.

Luckan öppnas med handtaget (D), och avlasningen börjar. Ôppningshastigheten kan justeras med strypventilen (E).

Fig. 5.12 Öppningens storlek kan avläsas på skalan (S).
När den önskade mängden är avlastad stängs luckan igen.
Bandet skall stoppas efter att luckan är stängd.

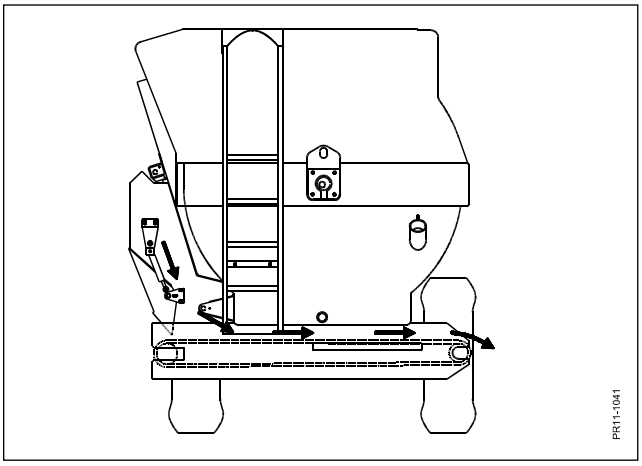

Fig. 5.13

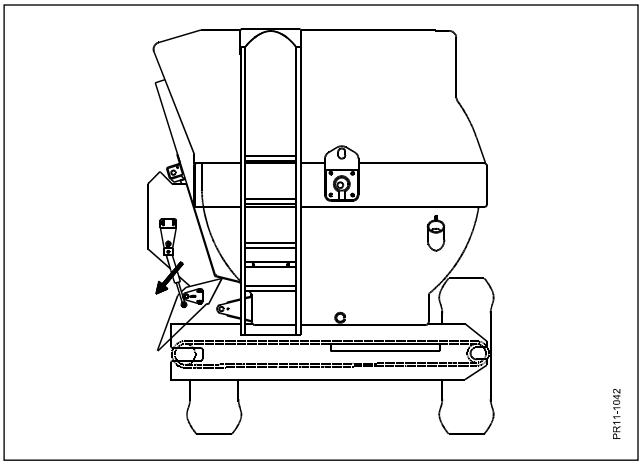

Fig. 5.14

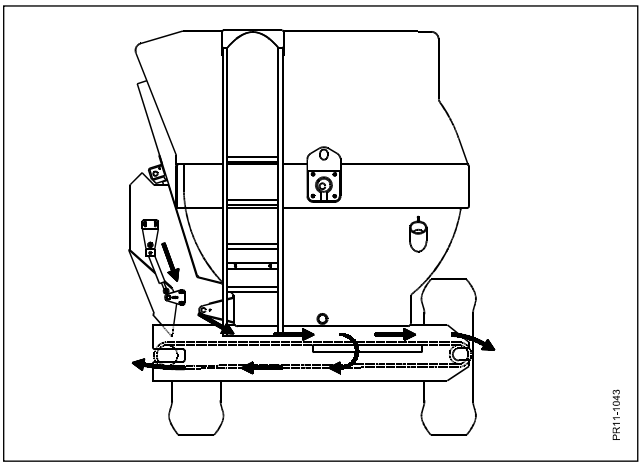

Fig. 5.15

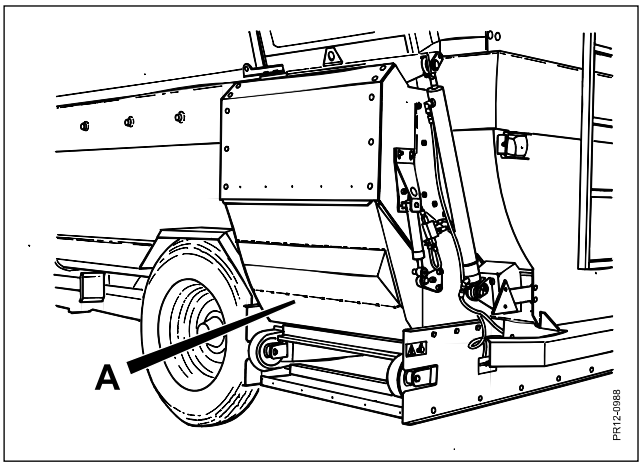

Fig. 5.16

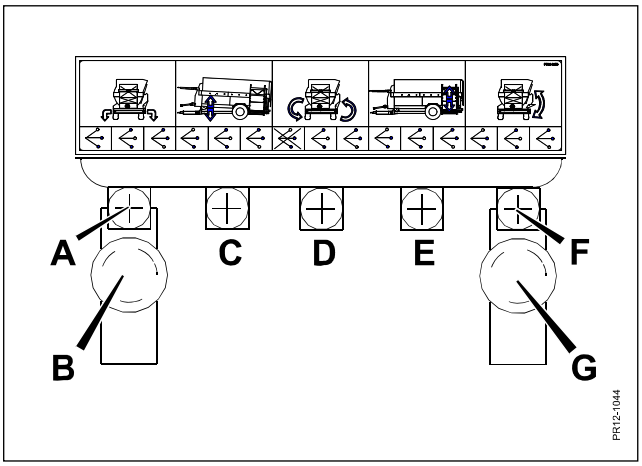

Fig. 5.17

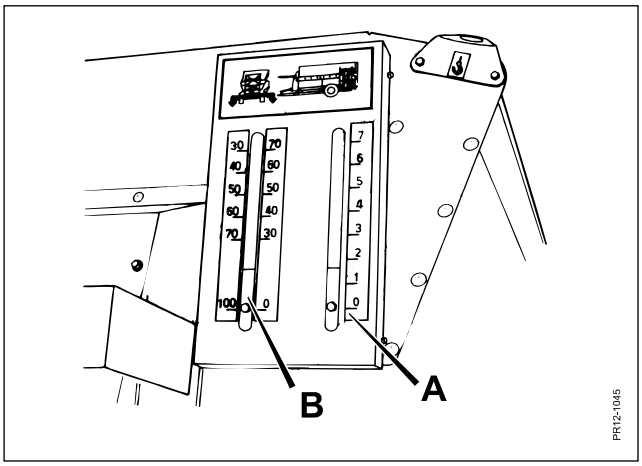

Fig. 5.18

UTFODRING MED MODELL ”T”

Med PA 15T kan man utfodra på tre olika sätt:

Fig. 5.13 Utfodring åt höger sida
Fig. 5.14 Utfodring åt vänster sida eller
Fig. 5.15 Utfodring åt båda sidor samtidigt.

UTFODRING ÅT HÖGER SIDA

Fig. 5.16 Vippklaffen A skall vara stängd.

Fig. 5.17 Spaken F används för att öppna/stänga vippklaffen. Klaffen stängs genom att trycka spaken F uppåt. Med hjälp av strypventilen G kan hastigheten för klaffen ändras. Spaken A används för att öppna/stänga fördelarluckan. Med hjälp av strypventilen B kan hastigheten för öppning/stängning av fördelarluckan regleras.

Fig. 5.18 Fördelarluckan skall vara stängd (markören i botten, skala B).

Fig. 5.17 Blandarrotorn startas upp (kraftuttagsvarvtal 540 rpm), bandet startas med spaken D och luckan öppnas med spaken E. Utfodringsmängden regleras med hjälp av framkörningshastigheten. Man skall dock vara uppmärksam på, att utfodringsmängden ej är så hög, att bandat drar foder med in.
Använder man en mindre traktor, kan det på grund av begränsat oljeflöde, vara vanskligt att öppna luckan samtidigt som bandet är igång.
Under sådan förhållanden är tillvägagångssättet följande:

1. Öppna luckan
2. Starta bandet
3. Starta blandarrotorn.

Fig. 5.18 Var också uppmärksam på att inte luckan öppnas så mycket att bandet stannar. Öppningshöjden på luckan (skala A) är beroende av foderblandningens sammansättning.

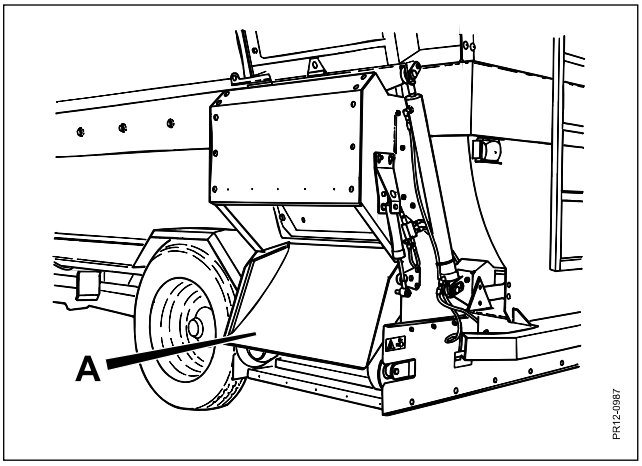

Fig. 5.19

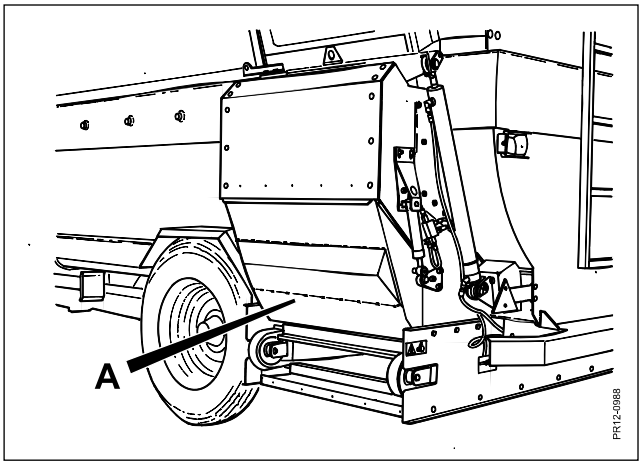

Fig. 5.20

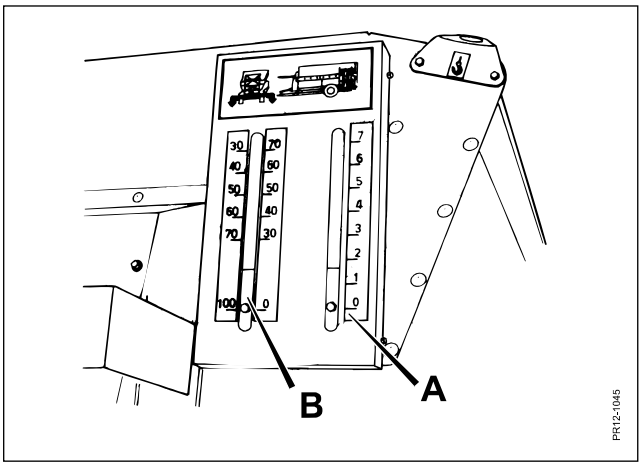

Fig. 5.21

UTFODRING ÅT VÄNSTER SIDA

Fig. 5.19 Vippklaffen skall vara öppen (fördelarluckans position har här ingen betydelse). Blandarrotorn startas upp. Luckan öppnas så mycket att den önskade mängden utfodras. Luckan kan också öppnas helt och utfodringsmängden regleras med framkörningshastigheten.

UTFODRING ÅT BÅDA SIDOR SAMTIDIGT

Fig. 5.20 Vipklaffen skall vara stängd.

Fig. 5.21 Fördelarluckan ställs in för den önskade procentuella mängden för höger och vänster sida (skala B). Utfodringsmängden regleras med hjälp av framkörningshastigheten och öppningshöjden på luckan (skala A). Var uppmärksam på att det inte utfodras en så stor mängd åt höger sida, att bandet drar foder med tillbaka.
Den maximala öppningshöjden för luckan bestämmes av foderblandningens sammansättning.

<u>För samtliga utfodringsmetoder gäller:</u>
Det kan vara nödvändigt att öka varvtalet på maskinen / köra lite långsammare, då maskinen håller på att bli tom.
Det är en fördel att lyfta vagnen under utfodringens sista del.
Skall vagnen tömmas fullständigt, är det nödvändigt att montera gummiskrapor på paddlarna (för beställningsnummer, se reservdelslista).
För att undvika att bandet blockeras, då man använder mycket torra och strukturrika blandningar, rekommenderas att luckan inte öppnas mere än till läge ”4” (skala A).

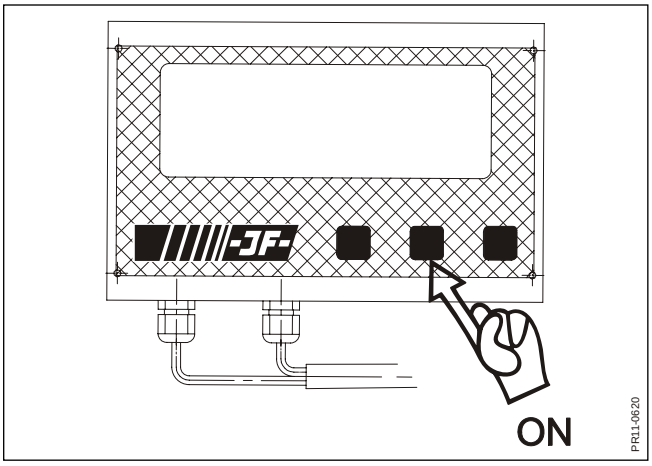

Fig. 6.1

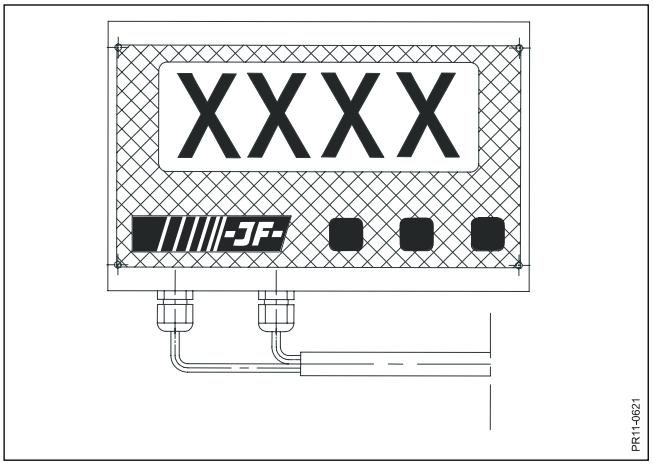

Fig. 6.2

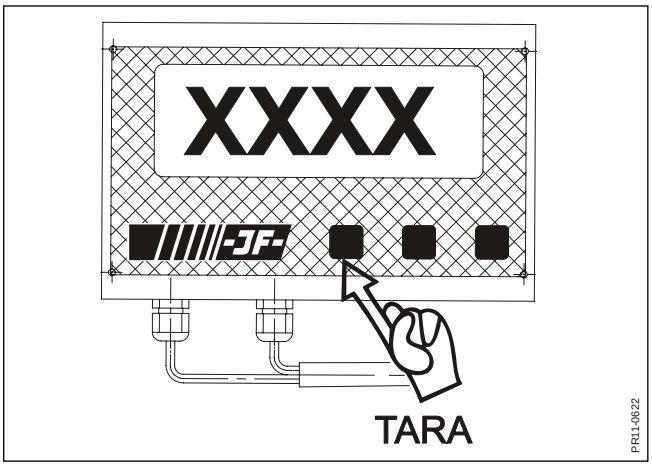

Fig. 6.3

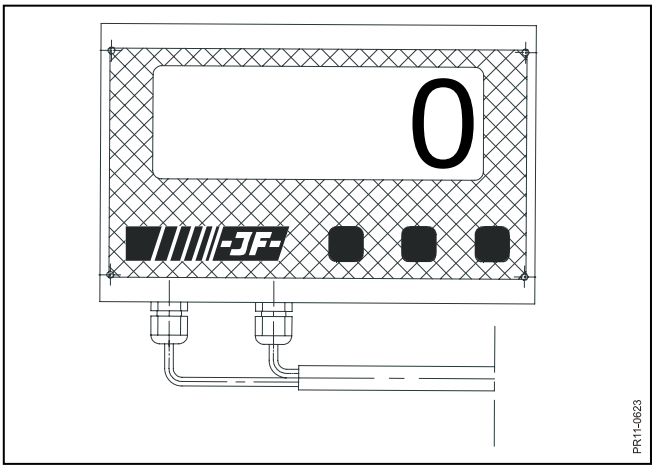

Fig. 6.4

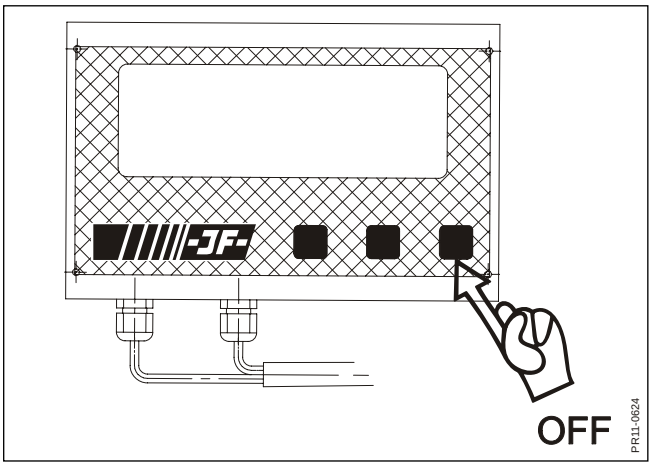

Fig. 6.5

6. VÅGSYSTEMET

Fig. 6.1 Våginstrumentet startas genom att trycka på ”ON”

Fig. 6.2 Våginstrumentet visar det tal, som är sparat i minnet.

Fig. 6.3 Då fyllning skall påbörjas tryck ”TARA”

Fig. 6.4 Våginstrumentet visar nu 0 och är klart att använda

Man kan trycka på ”TARA” efter vart enskilt fodermedel, eller kan man använda en tabell så som visats i kapitlet: ”Exempel på 4 foderblandningar och arbetsgång vid blandning”.

Fig. 6.5 När våginstrumentet inte användes kan det stängas av genom att trycka på ”OFF”.

Även om våginstrumentet stängs av eller strömtillförseln avbryts sparas det senast visade värdet i ett minne.

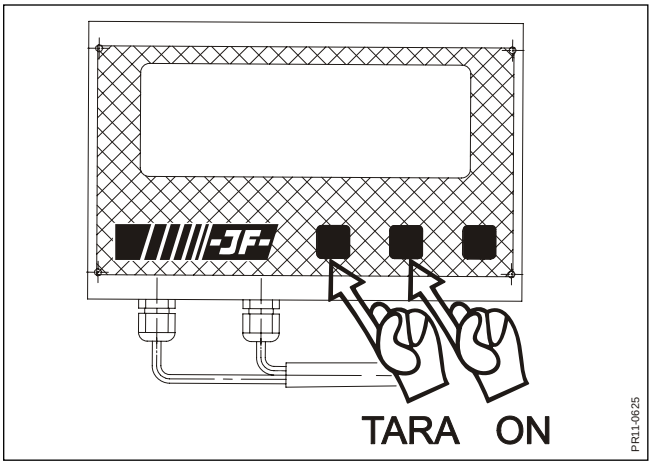

Fig. 6.6

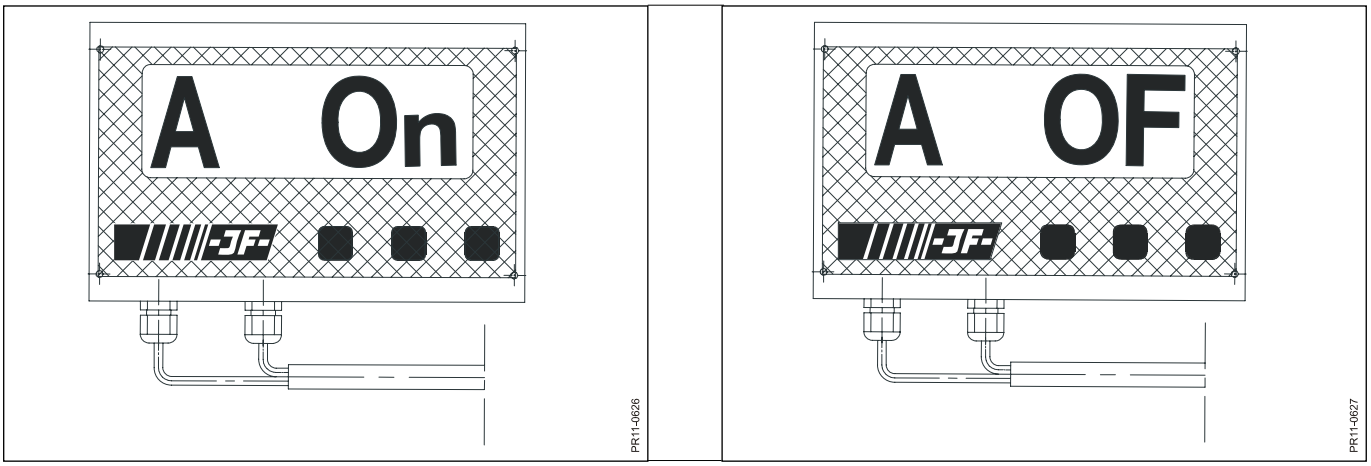

Fig. 6.7

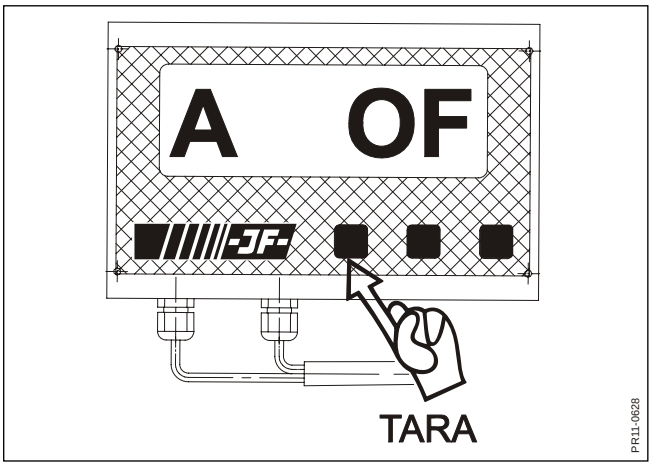

Fig. 6.8

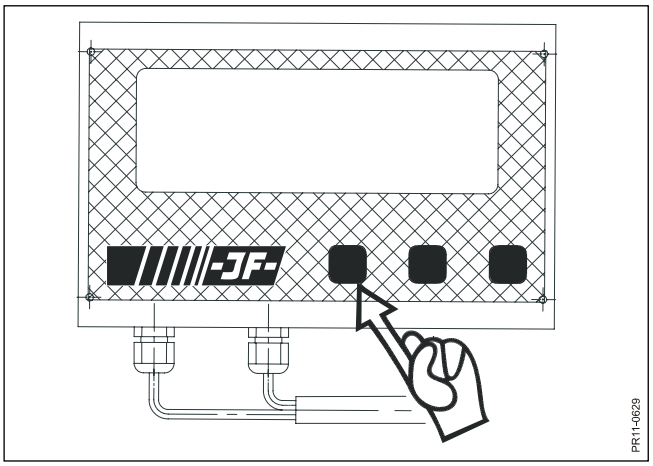

Fig. 6.9

INSTÄLLNING AV ”AUTO-OFF”

Våginstrumentet kan programmeras så att displayen stängs av automatiskt om vikten inte har ändrats under den senaste timmen.

Fig. 6.6 Tryck på ”TARA” och ”ON” samtidigt.

Fig. 6.7 Displayen visar nu den aktuella inställningen : ”A ON” eller ”A OF”.

Fig. 6.8 Man ändrar inställning mellan ”A ON” och ”A OF” varje gång man trycker på ”TARA”

Fig. 6.9 Återgång till normal vågfunktion sker genom att trycka 2 gånger på ”ON”

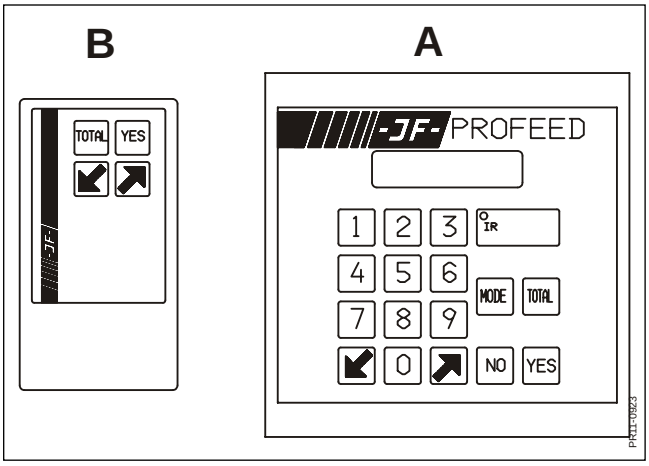
B
A
TOTAL
YES
-JF-
PROFEED
1
2
3
IR
4
5
6
MODE
TOTAL
7
8
9
0
NO
YES
PR11-0923

Fig. 7-1

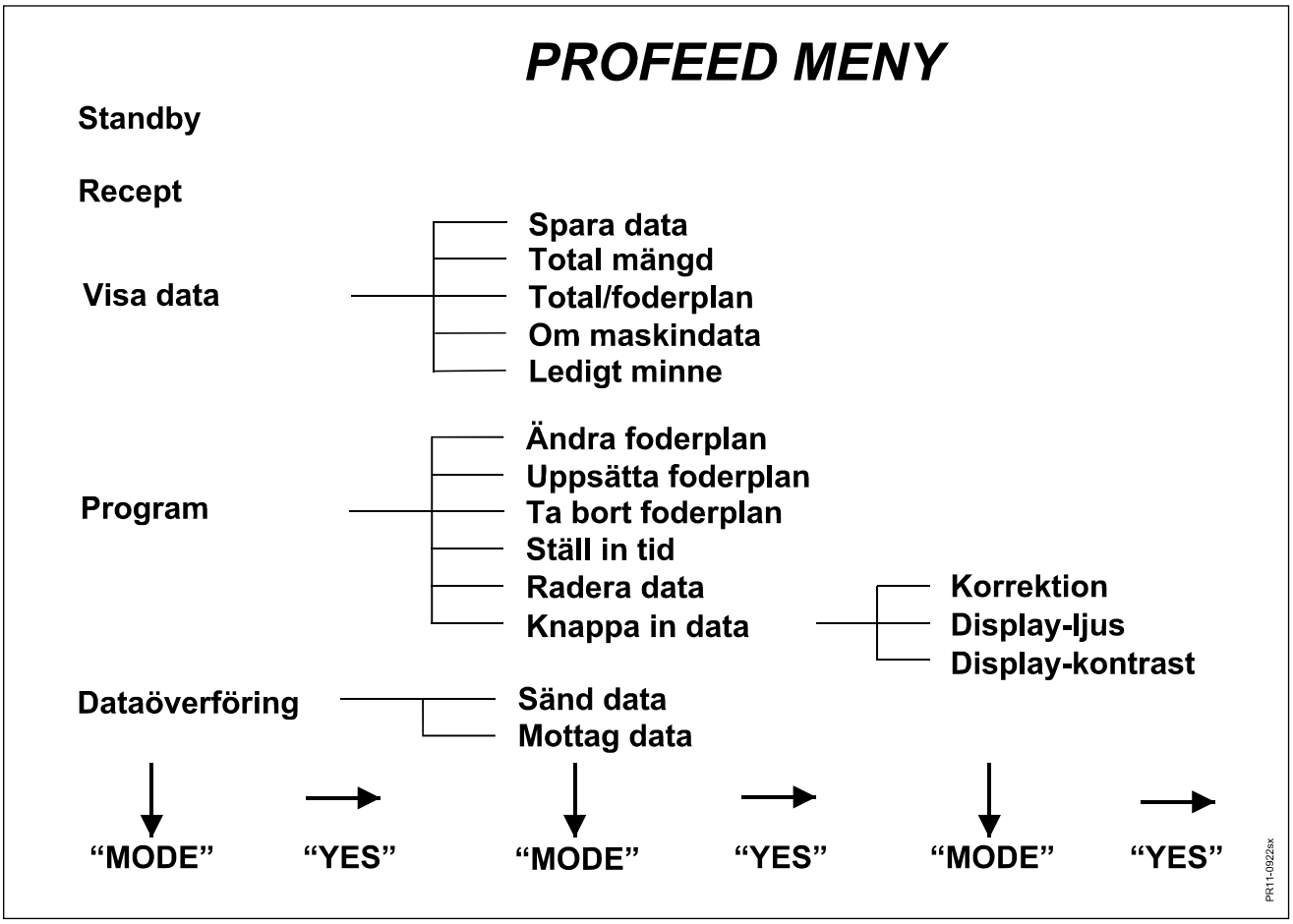
PROFEED MENY
Standby
Recept
Visa data
Spara data
Total mängd
Total/foderplan
Om maskindata
Ledigt minne
Program
Ändra foderplan
Uppsätta foderplan
Ta bort foderplan
Ställ in tid
Radera data
Knappa in data
Korrektion
Display-ljus
Display-kontrast
Dataöverföring
Sänd data
Mottag data
"MODE"
"YES"
"MODE"
"YES"
"MODE"
"YES"
PR11-0922sx

Fig. 7-2

7. PROFEED VÅGSYSTEM

Fig. 7.1 PROFEED är en elektronisk enhet (A), vilken byggs samman med det befintliga vågsinstrumentet på er JF FEEDER fullfodervagn, om inte fullfodervagnen från början är levererad med PROFEED. En 4 kanals fjärrbetjäning (B) medföljer som standard, vilket medför att användaren har full kontroll över systemet under påfyllning av foder.
PROFEED har 2 huvudfunktioner :

1) Att hjälpa användaren vid påfyllning av foder genom att visa vilket foderslag och hur mycket av detta som skall fyllas i fullfodervagnen.
2) Att fungera som en datauppsamlingsutrustning, vilken som lagrar vilket och hur mycket foder som har blivit blandat.

Önskar man att använda den lagrade datan för att ex. vis göra kurvor behöver endast en JF handterminal anskaffas med tillhörande ”IR mottagare för PC”. Med hjälp av detta tillbehör kan man kommunicera trådlöst med den egna PC:n.

På alla ställen i den efterföljande texten där det hänvisas till display, menas med detta displayen för PROFEED, om inte annat anges.

Fig. 7.2 **Menystruktur** : Välj mellan menypunkterna genom att trycka på <MODE> knappen och tryck på <YES> vid den önskade menypunkten. Om man i en meny trycker på <NO> hoppar man tillbaka till huvudmenyn (Standby).

Huvudmeny :
Standby
Recept
Visa data
Program
Dataöverföring

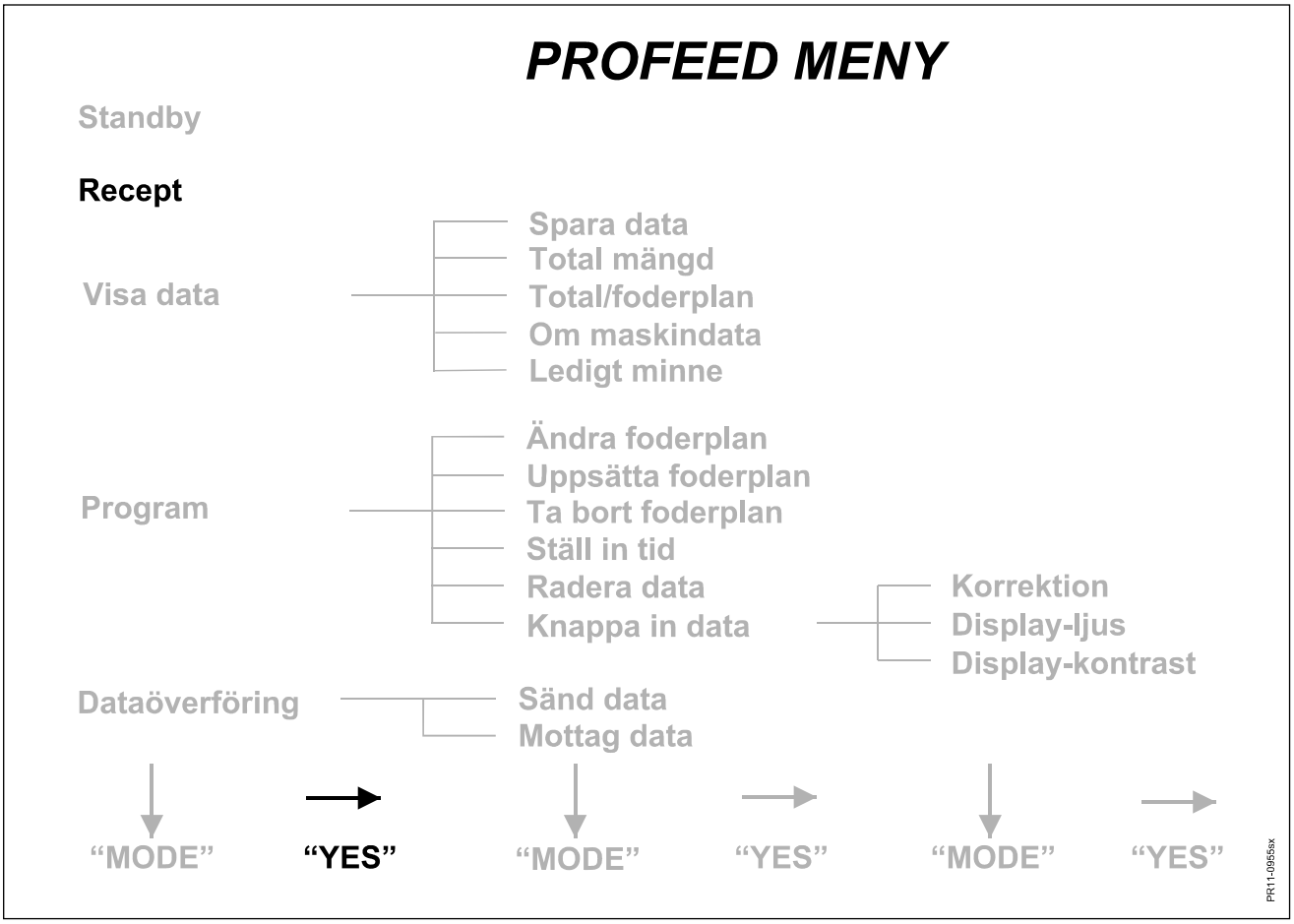
PROFEED MENY
Standby
Recept
Visa data
Spara data
Total mängd
Total/foderplan
Om maskindata
Ledigt minne
Program
Ändra foderplan
Uppsätta foderplan
Ta bort foderplan
Ställ in tid
Radera data
Knappa in data
Korrektion
Display-ljus
Display-kontrast
Dataöverföring
Sänd data
Mottag data
"MODE"
"YES"
"MODE"
"YES"
"MODE"
"YES"
PR11-0955sx

Fig. 7.3

RECEPT : (BLANDNING)

Fig. 7.3 Displayen på vågen kommer att visa _¯¯_.
PROFEED förväntar sig nu att man matar in numret för den önskade foderplanen <0..9> efterföljt av att tryck på <YES> knappen. Kommer man inte ihåg foderplanens nummer trycker man på <TOTAL> knappen, varefter displayen visar en översikt över de möjliga foderplanerna (foderplanens nummer, antal djur och totalmängd). Med hjälp av de två pilknapparna väljs den önskade foderplanen varefter man trycker på <YES> knappen.

I displayen visas nu det aktuella antalet djur.
Om antalet djur skall ändras trycker man på <NO> knappen, varefter det korrekta antalet djur matas in efterföljt av ett tryck på <YES> knappen. Foderplanen ändras därefter till det nya antalet djur och lagras i PROFEED'ens minne.
Om antalet djur är oförändrat trycker man istället på <YES> knappen.

I displayen visas nu det första fodermedlet i foderplanen. På den översta raden fodermedlets position i foderplanen samt den önskade vikten. På den nedersta raden fodermedlets nummer och 'namn'.
Man kan nu bläddra med hjälp av de två pilknapparna. Först visas de programmerade fodermedlen och efter dessa ges möjlighet till att godkänna foderplanen eller avbryta blandningen.
När det önskade fodermedlet visas i displayen trycker man på <YES> knappen och displayen på vågen visar kortvarigt _¯¯_. Därefter börjar vågens display att växelvis visa fodermedlets nummer och vikten. Om man ex. vis skall använda 250kg av fodermedel nr. 1 visar vågens display växelvis F1 och -250. När denna sekvens har visats fem gånger övergår vågens display till att bara visa vikten.
Fodermedlet fylls på, och när vågens display visar noll har den önskade mängden fyllts på. Man trycker nu på <YES> knappen och vågens display visar kortvarigt _¯¯_ varefter den går tillbaka till val av fodermedel.
Det är alltid möjligt att återuppta en uppvägning av ett fodermedel vilket redan blivit uppvägt, om man t.ex. får slut på det aktuella fodermedlet under blandningen. Fodermedlet godkänns med <YES> knappen, senare kan man bläddra tillbaka till det aktuella fodermedlet och vägningen kan fortsättas.

När alla fodermedel har fyllts på väljs menypunkten 'Blandning färdig' varvid de uppvägda fodermedlen sparas i PROFEED's minne.

Om man önskar avbryta uppvägningen väljs menypunkten 'Avbryt blandning' varvid de uppvägda fodermedlen inte sparas i PROFEED's minne.

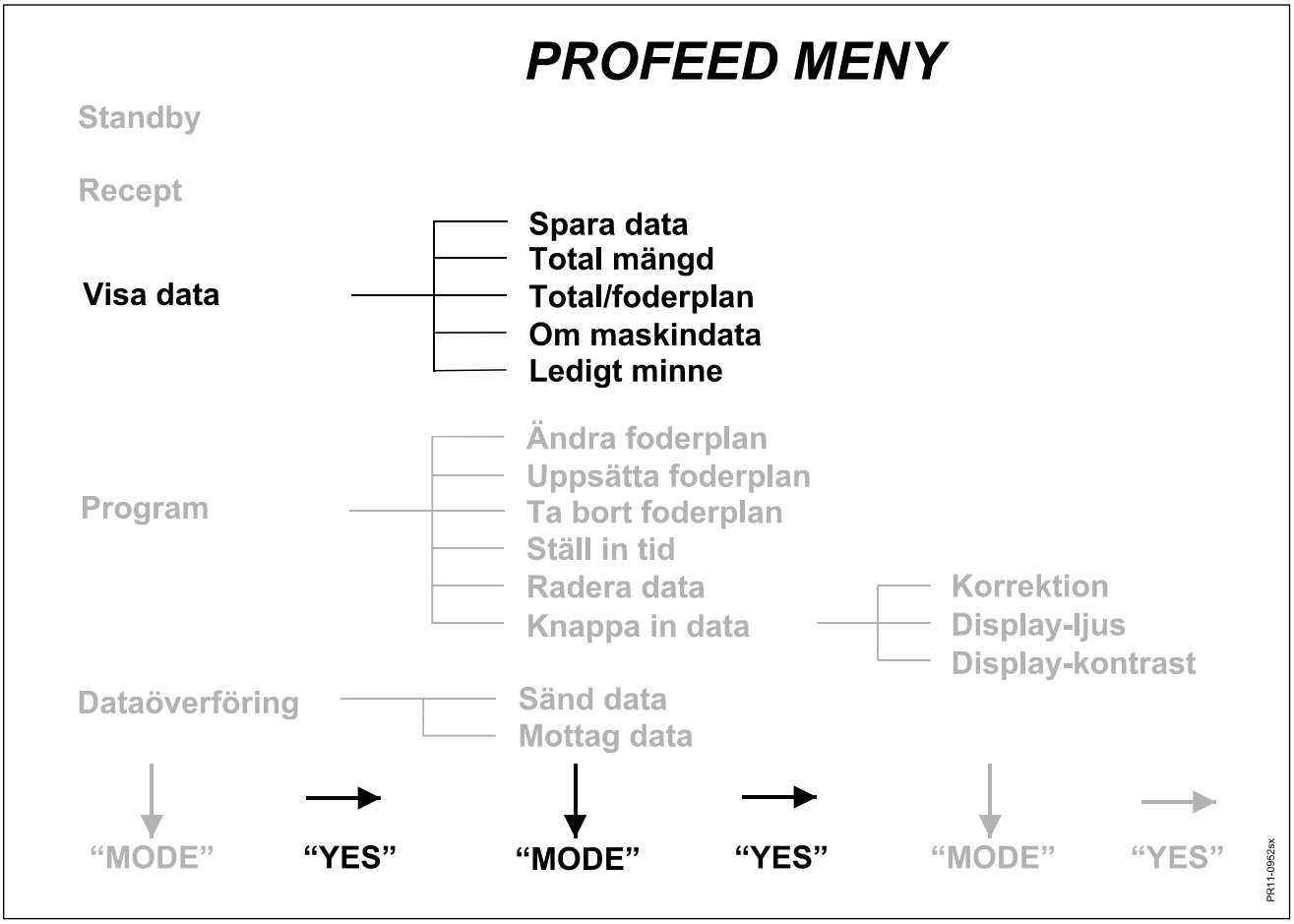
PROFEED MENY
Standby
Recept
Visa data
Spara data
Total mängd
Total/foderplan
Om maskindata
Ledigt minne
Program
Ändra foderplan
Uppsätta foderplan
Ta bort foderplan
Ställ in tid
Radera data
Knappa in data
Korrektion
Display-ljus
Display-kontrast
Dataöverföring
Sänd data
Mottag data
"MODE"
"YES"
"MODE"
"YES"
"MODE"
"YES"
PR11-0952ex

Fig. 7.4

VISA DATA

Fig. 7.4 Menyn ‘Visa data’ medger möjlighet till följande val :

Spara data
Total mängd
Total/foderplan
Om maskindata
Ledigt minne

SPARA DATA

Varje gång en foderplan godkänns efter blandning, lagras varje enskild uppvägning i PROFEED’s minne.
Efter val av menypunkten ‘Lagrade data’ förväntar sig PROFEED att ett datum matas in med hjälp av <0..9> knapparna efterföljt av ett tryck på <YES> knappen.
PROFEED kommer nu att gå in i databasen på det ställe var det inmatade datumet uppträder för första gången och visa ex. vis:

09/06-99 DJUR: 50
FP0 F01: 200kg

Vilket betyder att den 9. Juni, 1999 uppvägdes 200kg av fodermedlet F01. Fodermedlet användes i foderplan FP0 som var beräknad till 50 djur.

Det är nu möjligt att bläddra fram och tillbaka i databasen med hjälp av de två pilknapparna. För att återgå till huvudmenyn trycker man på <MODE> knappen.

TOTAL MÄNGD

Denna menypunkt ger möjlighet till att se förbrukningen av de enskilda fodermedlen under en bestämd period.
Efter val av menypunkten ‘Total mängd’ förväntar sig PROFEED att startdatum för perioden matas in med hjälp av <0..9> knapparna efterföljt av ett tryck på <YES> knappen. därefter matas slutdatum i på samma sätt, och PROFEED kommer nu att genomsöka databasen och räkna ut förbrukningen av de enskilda fodermedlen.
När uträkningen är färdig visar PROFEED de enskilda fodermedlen i displayen samt den mängd som blivit uppvägt under den inmatade perioden. Man bläddrar mellan fodermedlen med hjälp av pilknapparna och avslutar genom att trycka på <MODE> knappen.

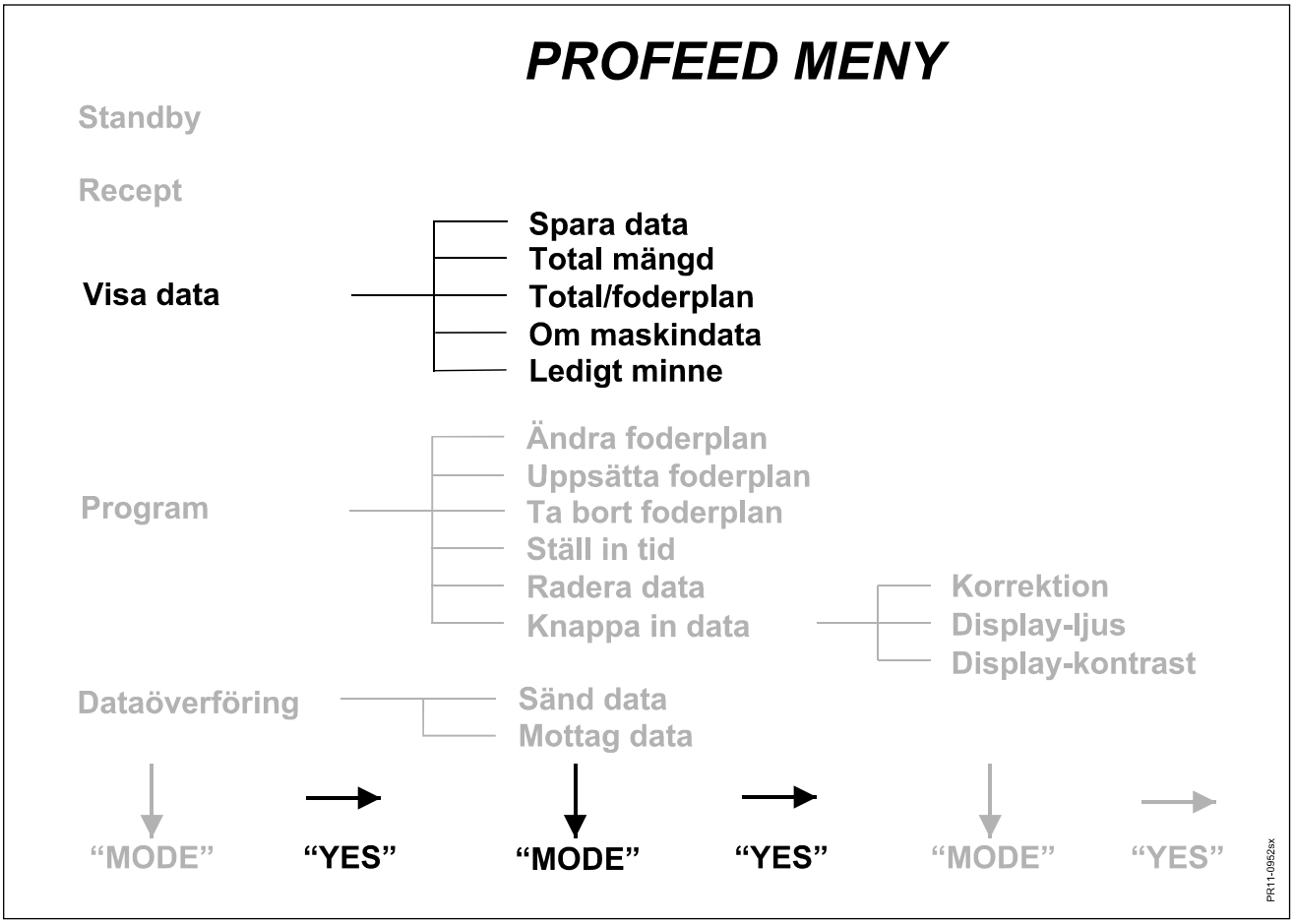
PROFEED MENY
Standby
Recept
Visa data
Spara data
Total mängd
Total/foderplan
Om maskindata
Ledigt minne
Program
Ändra foderplan
Uppsätta foderplan
Ta bort foderplan
Ställ in tid
Radera data
Knappa in data
Korrektion
Display-ljus
Display-kontrast
Dataöverföring
Sänd data
Mottag data
"MODE"
"YES"
"MODE"
"YES"
"MODE"
"YES"
PR11-0952ex

Fig. 7.4

TOTAL/FODERPLAN

Denna menypunkt påminner mycket om ‘Total mängd’. Skillnaden är, att här är det möjligt att visa de fodermedel som har använts i en bestämd foderplan, t.ex. FP3.

Mata först in foderplanens nummer efterföljt av ett tryck på <YES> knappen. Om man inte kan komma ihåg foderplanens nummer trycker man på <TOTAL> knappen varefter displayen visar en översikt över de möjliga foderplanerna (foderplanens nummer, antal djur och totalmängd). Med hjälp av de två pilknapparna väljs den önskade foderplanen och man trycker på <YES> knappen.
Därefter matar man in start- och slutdatum som i menyn ‘Total mängd’.

OM MASKINDATA

Menypukten ‘Om maskindata’ visar det totala antalet blandningar samt den totalt uppvägda mängden i displayen. Tryck på <MODE> knappen för att avsluta.

LEDIGT MINNE

Visar hur mycket ledigt minne som finns kvar att lagra data i.

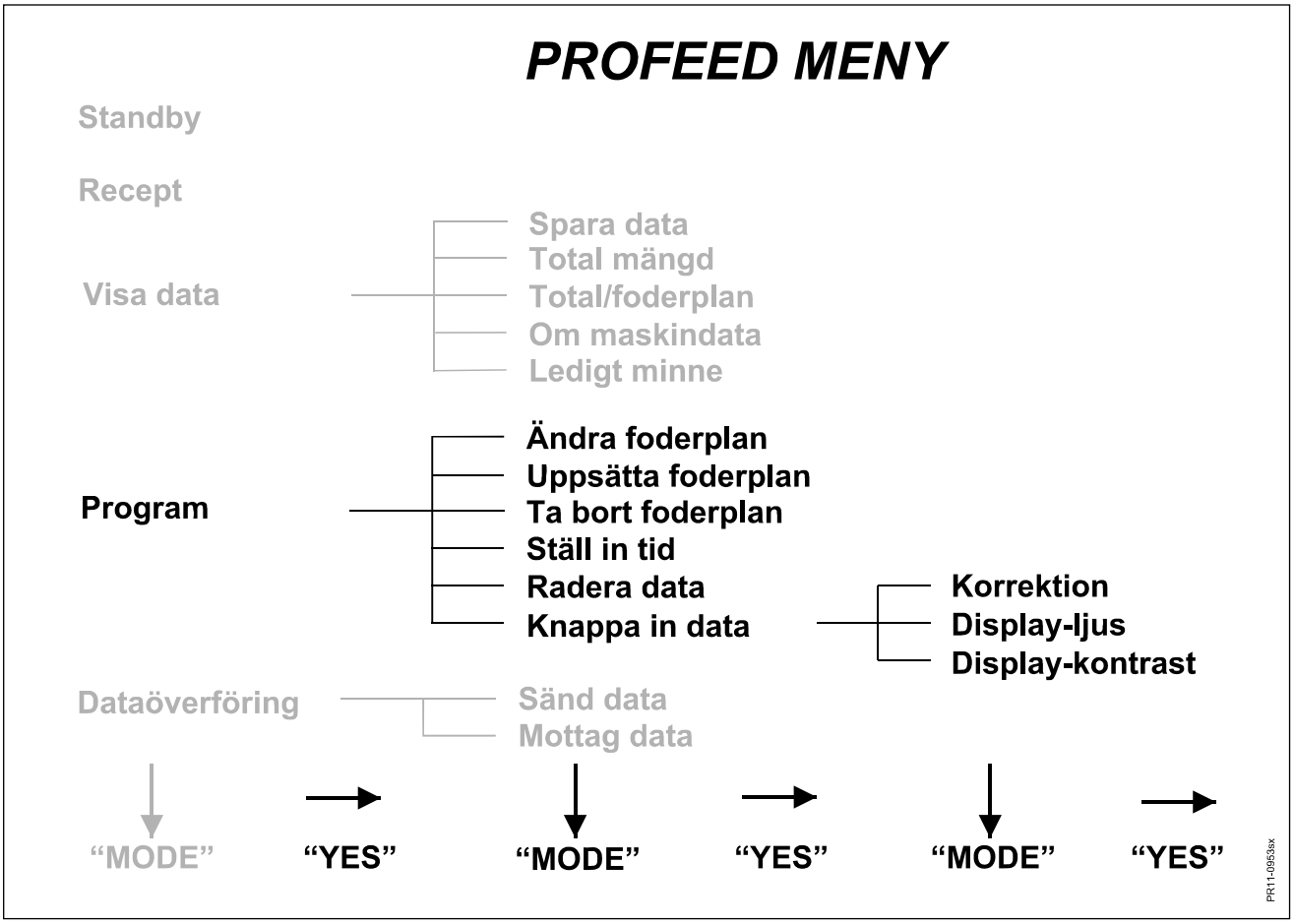
PROFEED MENY
Standby
Recept
Visa data
Spara data
Total mängd
Total/foderplan
Om maskindata
Ledigt minne
Program
Ändra foderplan
Uppsätta foderplan
Ta bort foderplan
Ställ in tid
Radera data
Knappa in data
Korrektion
Display-ljus
Display-kontrast
Dataöverföring
Sänd data
Mottag data
"MODE"
"YES"
"MODE"
"YES"
"MODE"
"YES"
PR11-0953sx

Fig. 7.5

PROGRAM

Fig. 7.5 Menyn ‘Program’ ger möjlighet till följande val :

Ändra foderplan
Uppsätta foderplan
Ta bort foderplan
Ställ in tid
Radera data
Knappa in data

ÄNDRA FODERPLAN

Denna menypunkt ger möjlighet till att ändra i de lagrade foderplanerna. PROFEED förväntar sig nu att man matar in numret på den önskade foderplanen <0..9> efterföljt av ett tryck på <YES> knappen. Om man inte kan komma ihåg foderplanens nummer trycker man på <TOTAL> knappen varefter displayen visar en översikt över de möjliga foderplanerna (foderplanens nummer, antal djur och totalmängd). Med hjälp av de två pilknapparna väljs den önskade foderplanen och man trycker på <YES> knappen.

Man kan nu med hjälp av de två pilknapparna bläddra igenom foderplanen. Först visas antal djur, därefter de enskilda fodermedlen, därefter ges möjlighet till att sätta in ett nytt fodermedel i foderplanen, och som sista punkt godkänna foderplanen.
En punkt ändras genom att trycka på <YES> knappen när den aktuella punkten visas på displayen.

Ändring av antal djur :

Välj punkten där ‘Antal djur : XXX’ visas på displayen. Tryck på <YES> knappen, mata in det nya antalet och godkänn med ett tryck på <YES> knappen. I stället för att starta med <YES> knappen, kan antalet också matas in direkt.

Ändring av fodermedel :

Välj fodermedlet som skall ändras och tryck på <YES> knappen.
Man kan nu med hjälp av de två pilknapparna bläddra igenom följande : position, fodermedelnr./namn, önskad vikt, Ta bort fodermedel och Retur till foderplan.

Position :

Nu visar displayen fodermedlets aktuella position i foderplanen. Om fodermedlet skall flyttas till en annan position matas den nya positionen in efterföljt av ett tryck på <YES> knappen.

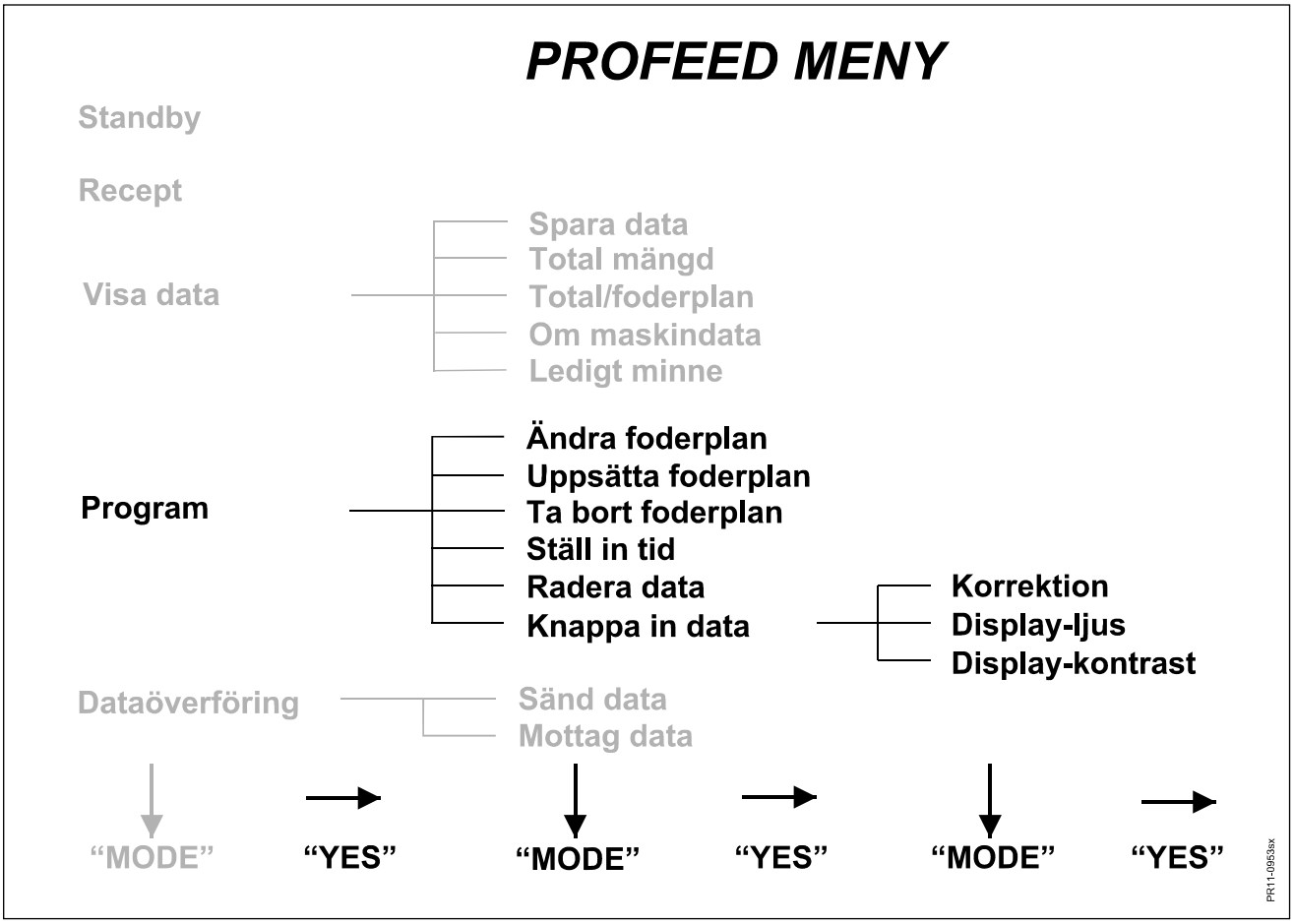
PROFEED MENY
Standby
Recept
Visa data
Spara data
Total mängd
Total/foderplan
Om maskindata
Ledigt minne
Program
Ändra foderplan
Uppsätta foderplan
Ta bort foderplan
Ställ in tid
Radera data
Knappa in data
Korrektion
Display-ljus
Display-kontrast
Dataöverföring
Sänd data
Mottag data
"MODE"
"YES"
"MODE"
"YES"
"MODE"
"YES"
PR11-0953sx

Fig. 7.5

Fodermedel :

I displayen visas fodermedelnr. och namn. Mata in numret på det önskade fodermedlet <1..40> efterföljt av ett tryck <YES> knappen. Om man inte kan komma ihåg fodermedlets nummer trycker man på <TOTAL> knappen varefter displayen visar en översikt över de möjliga fodermedlen (fodermedlets nummer och namn). Med hjälp av de två pilknapparna väljs den önskade fodermedlet och man trycker på <YES> knappen.

Vikt:

I displayen visas den önskade vikten. Mata in en ny vikt efterföljt av ett tryck på <YES> knappen.

Ta bort fodermedel:

Om den aktuella punkten i foderplanen skall raderas trycker man på <YES> knappen.

Retur till foderplan:

Genom att trycka på <YES> knappen lagras de inknappade ändringarna, och man återgår till foderplanen.

Sätt in nytt fodermedel:

Tryck på <YES> knappen.

Ett nytt fodermedel upprättas nu på den första lediga positionen. Fodermedlets nummer och vikt matas in som ovan.

Finns inte det önskade fodermedlet i listan, kan ett av de blanka fälten användas. Önskas texten att överföras hänvisas det till avsnittet ”Dataöverföring”.

Foderplan OK ?:

Genom att trycka på <YES> knappen sparas foderplanen.

UPPSÄTTA FODERPLAN

Går till på samma sätt ‘Ändra foderplan’. Den enda skillnaden är, att man inte kan välja en foderplan som redan är upprättad.

TA BORT FODERPLAN

Denna menypunkt ger möjlighet till att radera en existerande foderplan.

PROFEED förväntar sig nu att man matar in numret på den önskade foderplanen <0..9> efterföljt av ett tryck på <YES> knappen. Om man inte kommer ihåg foderplanens nummer trycker man på <TOTAL> knappen varefter displayen visar en översikt över de möjliga foderplanerna (foderplanens nummer, antal djur och totalmängd). Med hjälp av de två pilknapparna väljs den önskade foderplanen och man trycker på <YES> knappen.

PROFEED frågar nu om man önskar radera den valda foderplanen. Tryck på <YES> knappen för att radera foderplanen, eller <NO> knappen för att avbryta.

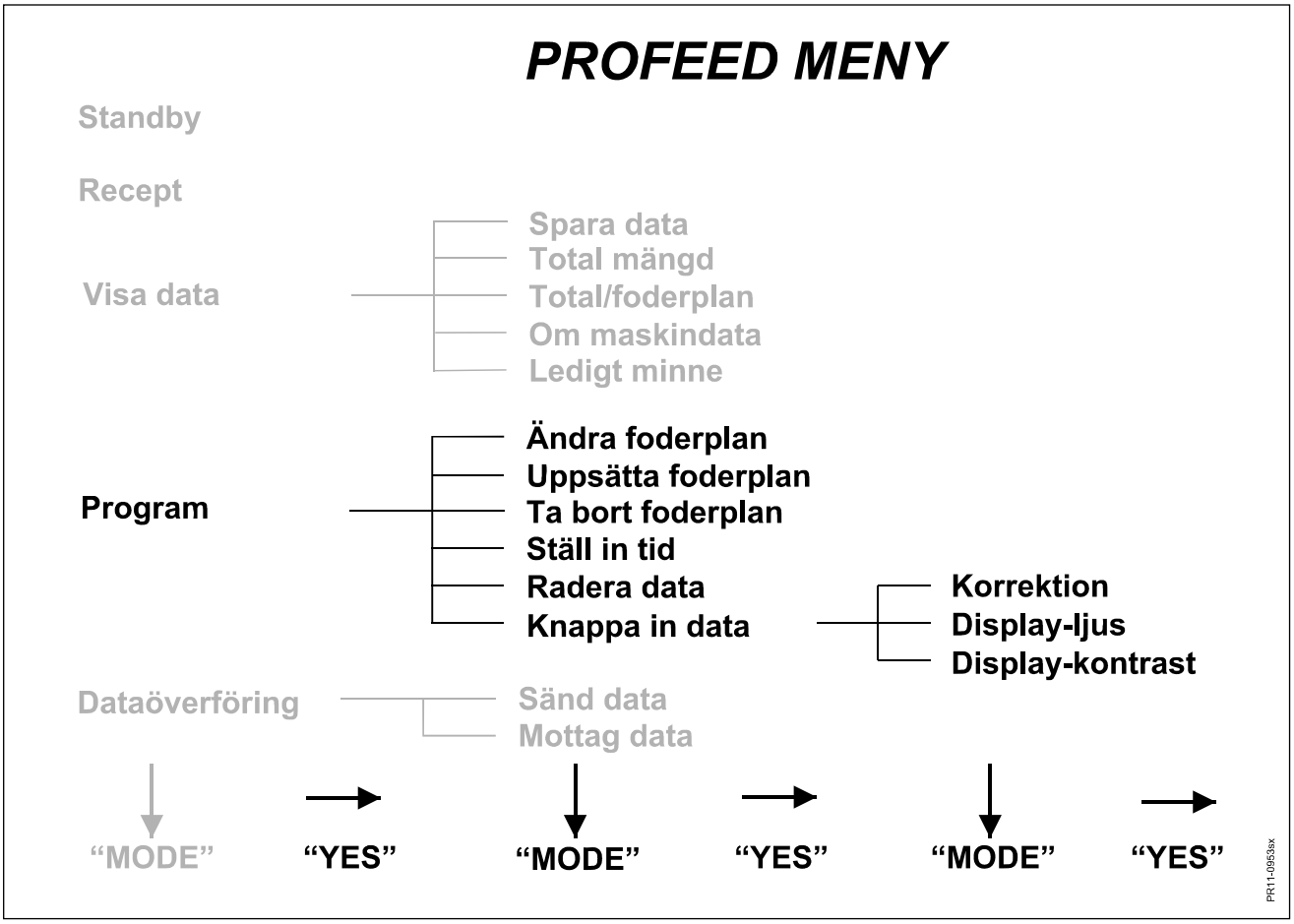
PROFEED MENY
Standby
Recept
Visa data
Spara data
Total mängd
Total/foderplan
Om maskindata
Ledigt minne
Program
Ändra foderplan
Uppsätta foderplan
Ta bort foderplan
Ställ in tid
Radera data
Knappa in data
Korrektion
Display-ljus
Display-kontrast
Dataöverföring
Sänd data
Mottag data
"MODE"
"YES"
"MODE"
"YES"
"MODE"
"YES"
PR11-0953sx

Fig. 7.5

STÄLL IN TID

Denna menypunkt ger möjlighet att ställa in PROFEED'ens klocka och kalender.
Genom att trycka på <YES> knappen visar PROFEED nu aktuellt datum samt klockslag. Tryck på <NO> knappen för att ställa in klockan/kalendern, eller på <YES> knappen för att återgå till huvudmenyn.
Om man trycker på <YES> knappen visar PROFEED det aktuella datumet. Tryck på vänster-pilen för att radera det aktuella värdet, mata in det nya datumet och avsluta med <YES> knappen, eller tryck på <YES> knappen för att godkänna det nuvarande värdet.
Därefter upprepas samma procedur med månad, år, timme och minut. När minuterna godkänns nollställs sekunderna, och man återgår till visning av aktuellt datum och klockslag. Tryck på <YES> knappen för att återgå till huvudmenyn.

RADERA DATA

Denna menypunkt ger möjlighet att radera alla sparade data. Tryck på <YES> knappen för att radera. PROFEED ger nu en sista chans att avbryta raderingen. Tryck igen på <YES> knappen för att radera, eller på <NO> knappen för att avbryta.

KNAPPA IN DATA

Denna menypunkt ger möjlighet att ändra på PROFEED'ens inställningar.
Menyn ger möjlighet till följande val :

Korrektion
Display-ljus
Display-kontrast

KORREKTION

Denna menypunkt ger möjlighet att koppla korrigering för maskinens vibrationer till eller från. Tryck på <YES> knappen. Displayen visar nu den aktuella inställningen. Tryck på vänsterpilen för att radera det aktuella värdet, mata in det nya värdet (0=korrigering ifrånslagen, 1=korrigering tillslagen) och godkänn genom att trycka på <YES> knappen.

DISPLAY-LJUS

Denna menypunkt ger möjlighet att ändra bakgrundsbelysningen i displayen. Tryck på pilknapparna för att ändra bakgrundsbelysningen och godkänn genom att trycka på <YES> knappen.

DISPLAY-KONTRAST

Denna menypunkt ger möjlighet att ändra på displayens kontrast. Tryck på pilknapparna för att ändra kontrasten och godkänn genom att trycka på <YES> knappen.

OBS ! Om man genom ett fel råkar skruva ner kontrasten helt kan man inte se något i displayen. Det är därför alltid möjligt att trycka på <0> knappen samtidigt med en av pilknapparna för att ändra kontrasten.

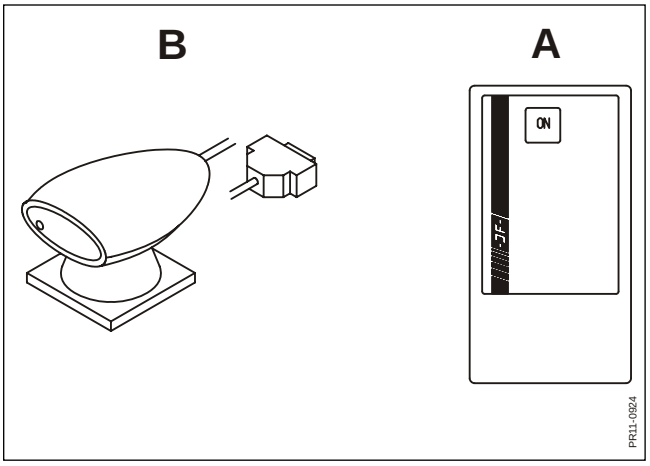
B
A
ON
JF-
PR11-0924

Fig. 7-6

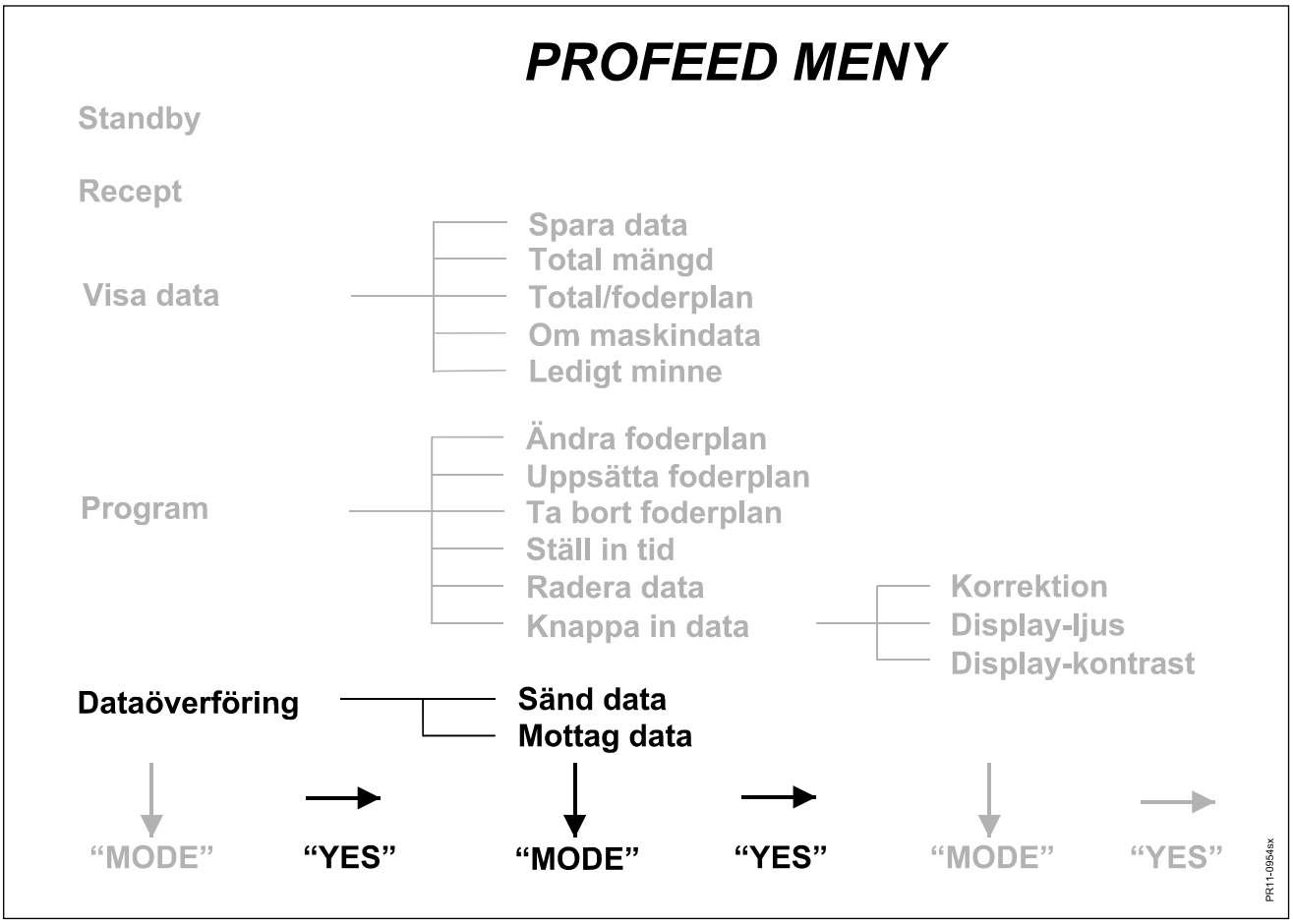
PROFEED MENY
Standby
Recept
Visa data
Spara data
Total mängd
Total/foderplan
Om maskindata
Ledigt minne
Program
Ändra foderplan
Uppsätta foderplan
Ta bort foderplan
Ställ in tid
Radera data
Knappa in data
Korrektion
Display-ljus
Display-kontrast
Dataöverföring
Sänd data
Mottag data
"MODE"
"YES"
"MODE"
"YES"
"MODE"
"YES"
PR11-0954sx

Fig. 7.7

DATAÖVERFÖRING

Fig. 7.6 Denna menypunkt ger möjlighet att sända data till PROFEED eller mottaga data från PROFEED. Förutsättningen är att man skaffat en infraröd handterminal (A) och en ”IR mottagare för PC” (B), vilken skall kopplas till den PC som man skall kommunicera med. Utrustningen möjliggör överföring av ej lagrade fodermedel i Profeed-systemet.
Betr. beställningsnummer : se reservdelslista.

SÄND DATA

Fig. 7.7 Denna menypunkt ger möjlighet att flytta data från PROFEED. Användaren kan överföra foderplaner, fodermedelstabeller och inte minst sparade data. JF kan dessutom överföra texterna.
Svara <YES> vid menypunkten ”Sänd data” och håll handsändaren på ett avstånd på cirka. 30 cm från IR-ögat på PROFEED och tryck på <ON>. Nu överförs data från PROFEED till handsändaren.

MOTTAG DATA

Denna menypunkt ger möjlighet att sända data till PROFEED. Användaren kan överföra foderplaner och fodermedelstabeller. JF kan dessutom ändra texterna till ex. vis ett annat språk.
Svara <YES> vid menypunkten ”Mottag data” och håll handsändaren på att avstånd på cirka 30 cm från IR-ögat på PROFEED och tryck på <ON>. Nu överförs data från handsändaren till PROFEED.

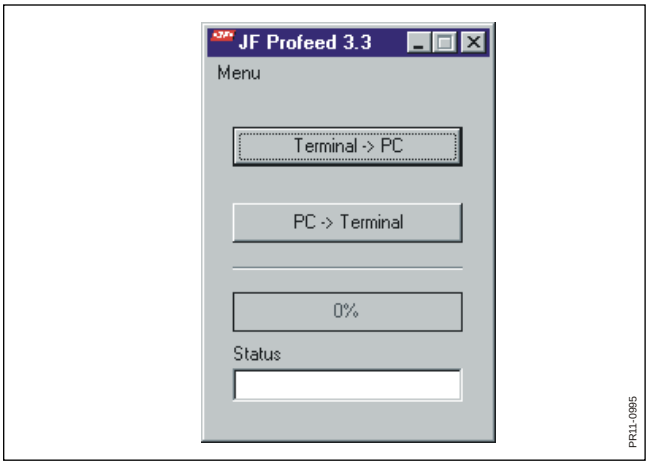

Fig. 7.8

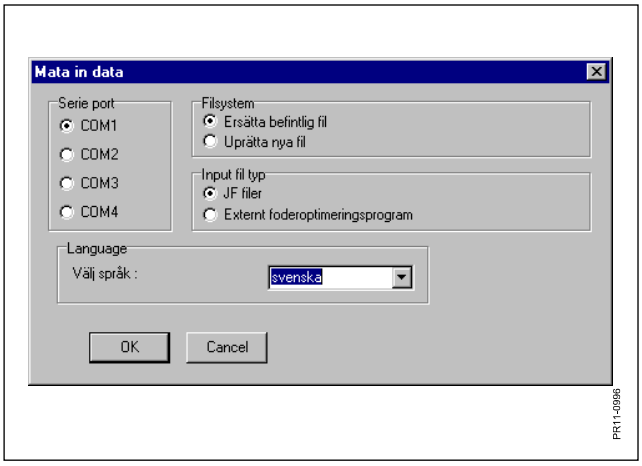

Fig. 7.9

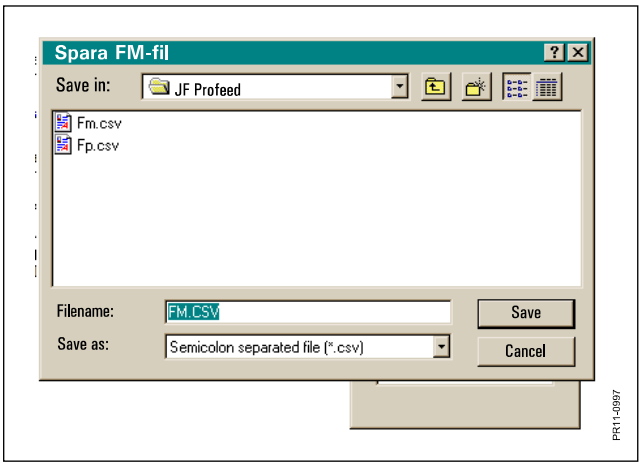

Fig. 7.10

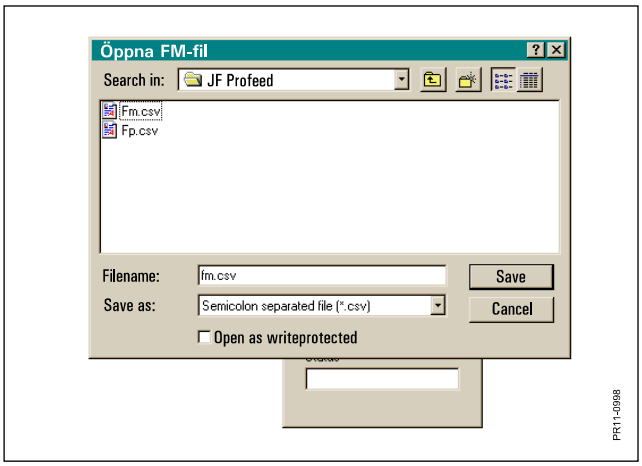

Fig. 7.11

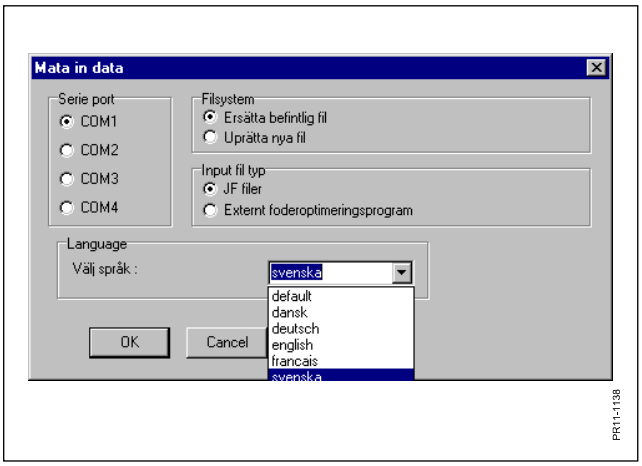

Fig. 7.12

ÖVERFÖRING AV DATA FRÅN PC TILL HANDSÄNDARE OCH OMVÄNT

PC programvaran installeras genom att skapa en ny mapp på datorns hårddisk, ex. vis c:\profeed. Filen, Jf_ir.exe, kopieras därefter över i den nyupprättade mappen.

Fig. 7.8 Sedan filen förts över och den infraröda mottagaren är ansluten till en seriell port på datorn, kan programmet startas upp.

Fig. 7.9 Först väljs punkten **'opsætning'** (inställning) under punkten **'menu'** (meny). Här skall man ange vilken port som den infraröda mottagaren är ansluten till, vanligtvis COM1 eller COM2. Därefter är programmet klart för att sända eller mottaga data. Programmet arbetar med filformatet CSV, separerat med ett semikolon, ett filformat vilket de flesta kalkylprogram kan öppna och spara ner i.

Terminal -> PC

Fig. 7.10 Denna punkt väljs för att föra över data till PC:n. För att kunna använda denna punkt, skall den aktuella datan först vara överförd till den infraröda handterminalen från **PROFEED**-systemet.
Handterminalen skall hållas på ett avstånd på ca. 30 cm från den infraröda mottagaren som är kopplad till PC:n. Efter att överföringen utförts, är det möjligt att ange var man vill spara filerna, datafilen: da.csv, fodermedel-filen: fm.csv och foderplan-filen: fp.csv
Denna funktion används oftast, då man önskar att få en överblick över hur de olika foderblandningarna har utförts. Datafilen innehåller de faktiska fodermängderna som har blivit tillsatta i de enskilda foderblandningarna.

PC-> Terminal

Fig. 7.11 Denna punkt väljs, då data skall överföras från PC:n till handterminalen. Först väljer man vilken fodermedel-fil, fm.csv som skall överföras, därefter väljer man den foderplan-fil som skall användas, fp.csv.
Denna funktion används oftast, då man önskar att ändra innehållet i fodermedel-filen: fm.csv eller foderplan-filen: fp.csv på PC:n och överföra dem till **PROFEED**-systemet.

Fig. 7.12 Under menypunkten inställning är det möjligt att välja språk. För att valmöjligheten skall finnas på listan, skall LGN-filen vara placerad i samma mapp som JF_IR.EXE.

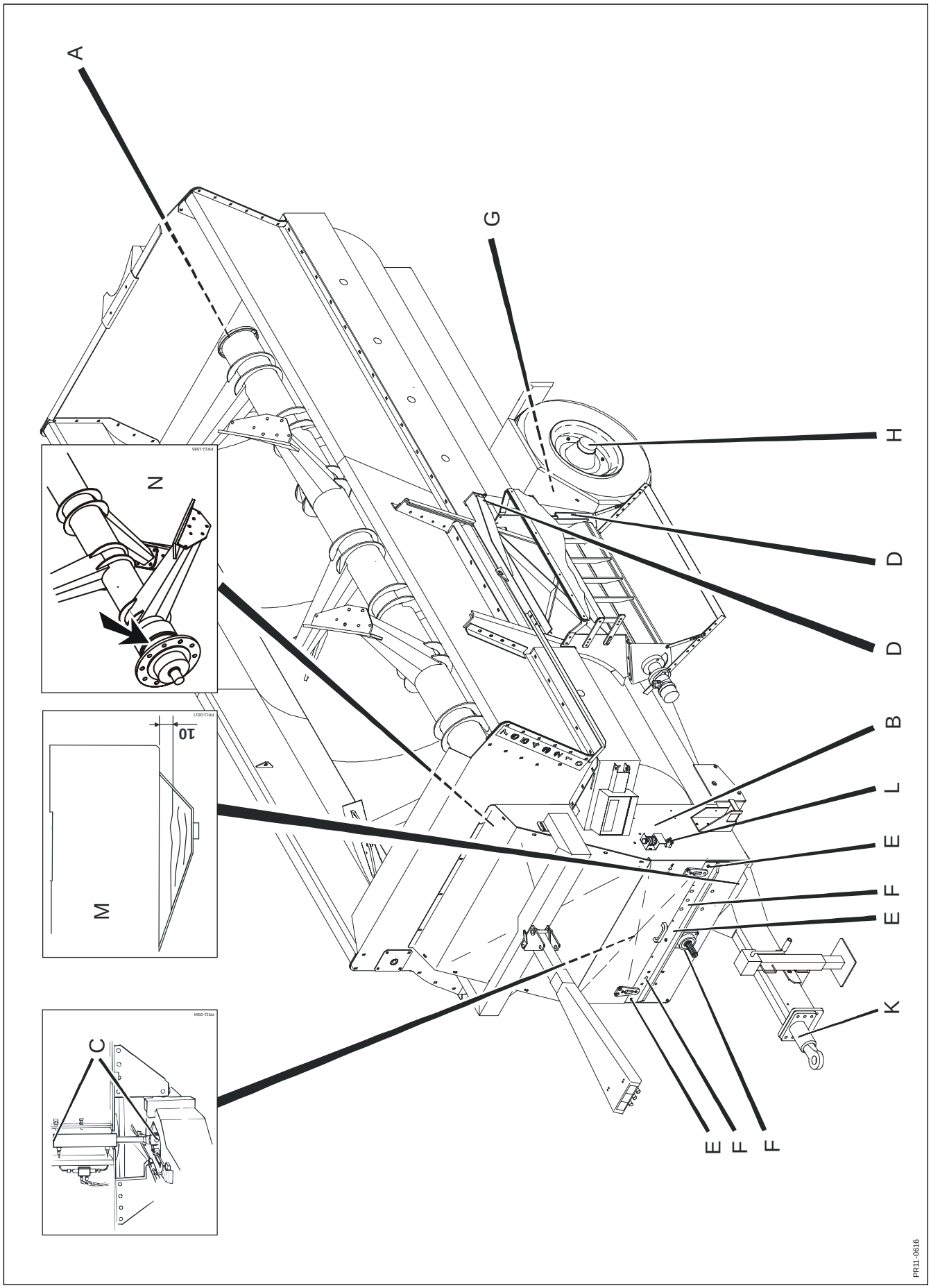

Fig. 8.1

8. SMÖRJNING

FETTSMÖRJNING

Kontrollera alltid att maskinen är väl smord med fett av god kvalitet innan ni tar maskinen i bruk.

TYP AV FETT: Universalfett av god kvalitet

Kraftöverföringsaxelns kors skall smörjas var 40:E driftstimme, och profilrören var 10 :E driftstimme.

Var särskilt noggrann med kraftöverföringsaxelns **teleskoperande PROFILRÖR**. De skall kunna glida i längsled även under överföring av högt vridmoment. **Underlåtenhet att smörja profilrören tillräckligt leder snabbt till stora friktionskrafter och risk för skärning vid teleskopering. Detta förstör profilrören och äventyrar också axeltappar och växellådorna vid respektive sida om kraftöverföringsaxeln.**

Fig. 8.1 Smörjställen på JF-FEEDER;n :

Ref.:	Antal:	Placering:	Smörjinterval:
A	1	Bakre lager för paddelaxeln	smörjas för var 10:E timme
B	1	Främre lager för paddelaxeln	smörjas för var 10:E timme
C	2	Kulled vid tippcylinder	smörjas för var 40:E timme
D	2	Kulled vid luckcylinder	smörjas för var 40:E timme
E	3	Bakre lager för kedjetransmission	smörjas för var 10:E timme
F	3	Främre lager för kedjetransmission	smörjas för var 10:E timme
G	2	Kulled för bakre vågceller	smörjas för var 40:E timme
H	2	Hjullager (10 gr. extra i navkapslar)	smörjas för var 500 km.
K	1	Drag	smörjas för var 40:E timme
L		Droppsmörjning av stor kedja	enligt behov
M		Oljebehållare för kedjetransmission	enligt behov
N	1	Labyrinttätningen vid paddelaxeln	smörjas för var 10:E timme

OLJESMÖRJNING

Den stora 1 ¾” kedjan skall smörjas efter behov och minst **1 gång per vecka. Denna kedja får aldrig vara torr**. Använd en kedjesmörjolja av erkänt god kvalitet, sådan olja smörjer bättre och längre än vanlig motorolja.

Kranen öppnas medan paddelaxeln roterar. Använde ca. ¼ av behållarens innehåll per smörjning.

1 gång per vecka kontrolleras oljenivån i kedjetransmissionens oljebehållare. Oljenivån skall vara ca. 10 mm under kanten/botten av kedjetransmissionen (Fig. 7.1).
Var 6. månad skall oljan bytas ut. Använd Shell Omala 100, eller en motsvarande välkänd lämplig olja (API GL-4 SAE 80W-90).

9. UNDERHÅLL

ALLMÄNT

VARNING: **Når maskinen repareras eller underhålls är det ytterst viktigt att försäkra sig om betryggande personlig säkerhet. Parkera därför maskin och traktor (om tillkopplad) i enlighet med anvisningar under ALLMÄNNA SÄKERHETSREGLER punkterna 1 - 11 först i denna instruktionsbok.**

VIKTIGT: **Skruvar och bultar på er nya maskin skall kontrolleras och efterdras efter några timmars drift. Det samma gäller, efter att eventuella reparationer har utförts.**

Åtdragningsmoment $\mathbf{M_A}$ (om inget annat är angivet)

A Ø	Klass: **8.8** $\mathbf{M_A}$ [Nm]	Klass: **10.9** $\mathbf{M_A}$ [Nm]	Klass:1**2.9** $\mathbf{M_A}$ [Nm]
M 8	25	33	40
M 10	48	65	80
M 12	80	120	135
M 12x1,25	90	125	146
M 14	135	180	215
M 14x1,5	145	190	230
M 16	200	280	325
M 16x1,5	215	295	350
M 18	270	380	440
M 20	400	550	650
M 24	640	900	1100
M 24x1,5	690	960	1175
M 30	1300	1800	2300

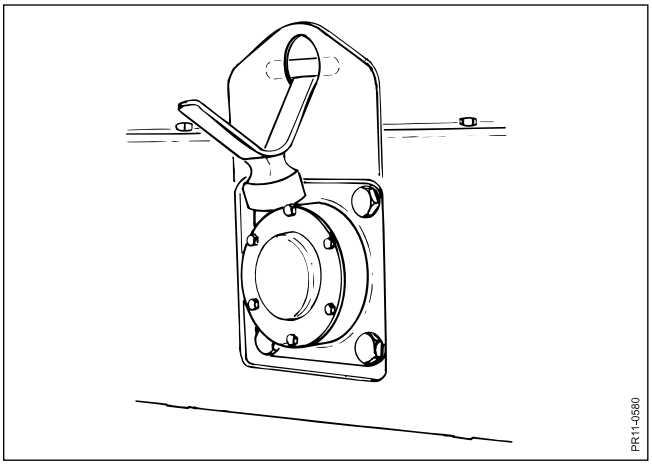

Fig. 9.1

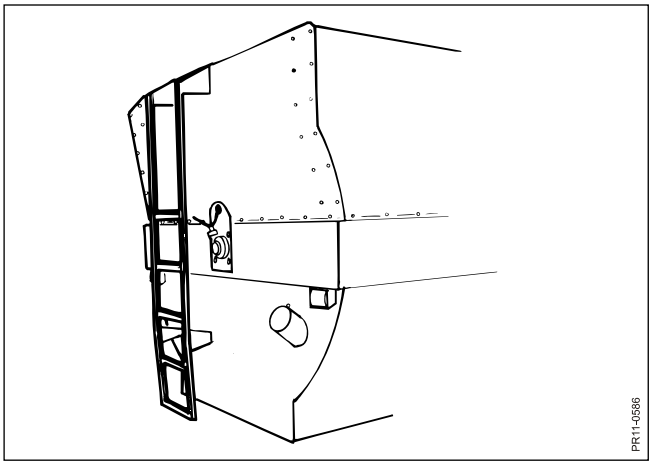

Fig. 9.2

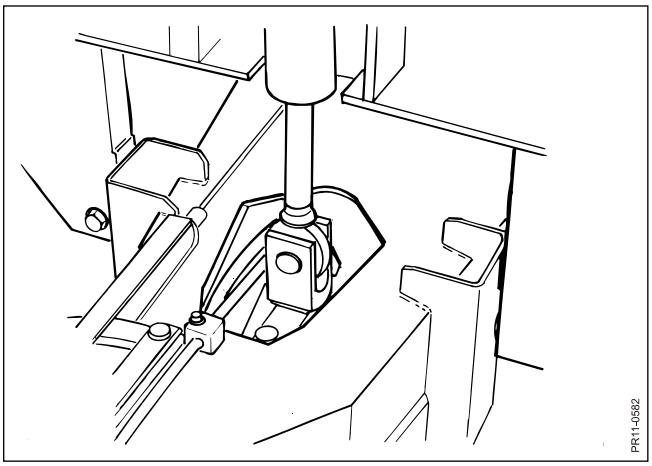

Fig. 9.3

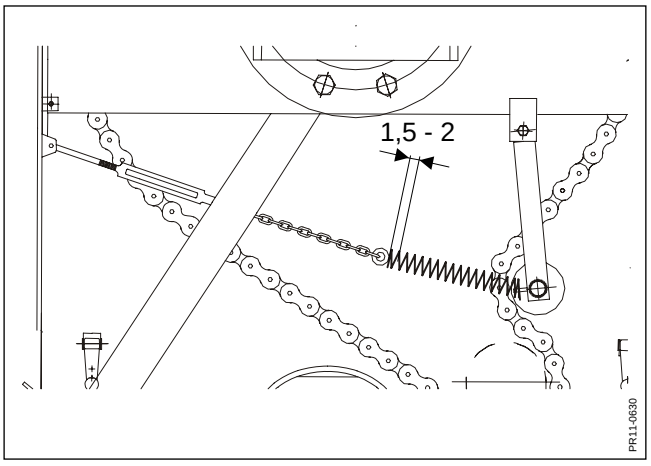

Fig. 9.4

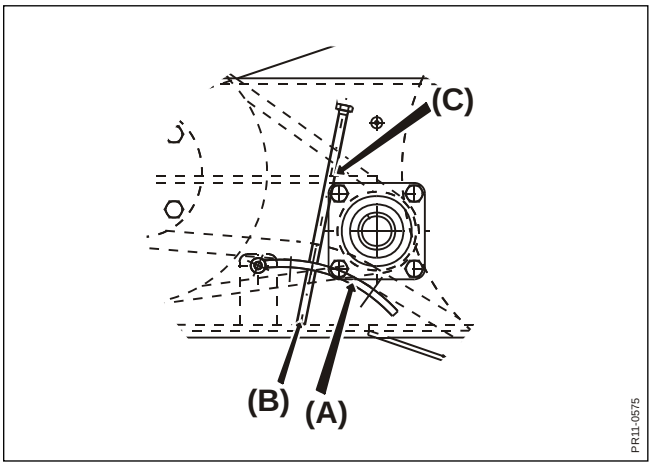

Fig. 9.5

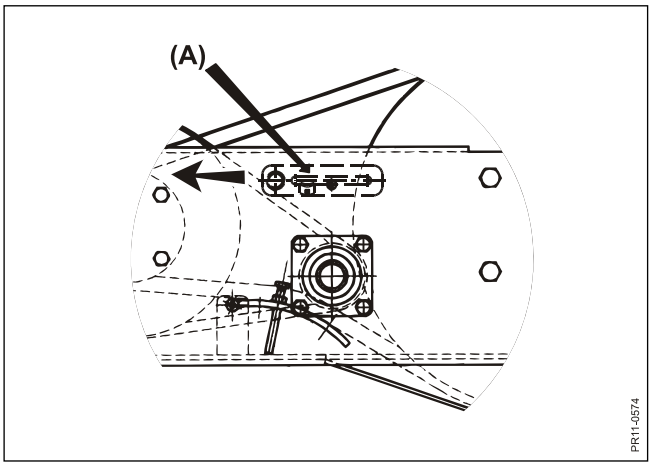

Fig. 9.6

RENGÖRING

Fig. 9.1 Vid invändig rengöring av blandningskaret, kan bottenproppen skruvas av och hängas upp på den bakre lyftöglan.
Förvaras maskinen utomhus bör bottenproppen också hänga i den bakre lyftöglan under förvaringen, så att det inte samlas regnvatten i maskinen.

Fig. 9.2 Stegen är avsedd att användas för inspektion, vid invändig rengöring av blandningskaret och för att kunna eftermontera gummiskrapor eller motskär.
Det övre steget på stegen får inte under några omständigheter användas då paddelaxeln roterar.

Fig. 9.3 Det kan under vissa omständigheter samlas foderrester intill den främsta vågcellen. Detta material skall tas bort så snart som möjligt, lyft blandningskarets främre del med tippcylindern och rensa med handen.
Använd aldrig högtryckstvätt för rengöring på eller intill vågcellerna eller våginstrumentet.

Kom ihåg! Att ta bort foderrester innehållande sodakorn som finns utvändigt på vagnen.

DÄCK

Lufttryck i däcken kontrolleras :	14.0/65-16 -14 PR	5,5 bar / 80 lb.
	385/65 - 22,5 – 158	8,5 bar / 125 lb.
	315 / 60 – 22,5	9,5 bar / 131 lb.

INSTÄLLNINGAR OCH JUSTERING

JUSTERING AV KEDJESPÄNNING

Det är avgörande för en kedjas livslängd att den är välsmord och att den är lagom uppsträckt. Är kedjan för hårt spänd slits lagren onödigt mycket och är den för slak finns risk att den ”kuggar över”.
Nya kedjor sträcker sig. Därför är det viktigt att **kedjespänningen kontrolleras oftare i början och första gång efter 1 veckas drift.**
Därefter skall de kontrolleras 1 gång per månad:

Fig. 9.4 **Justering av 1 ¾” kedja:** Fjädern (B) förspännes med vantskruven(A) så att fjäderns längd uppgår till ca.165 mm.

Fig. 9.5 **Justering av 1 1/4” kedja:** Kedjespännaren (A) i botten af kedjetransmissionen skall lyftas genom att justera skruven (B). **Kom ihåg!** Att efter justeringen montera fjädersprinten (C). Den hindrar justerskruven att vrida sig.

Fig. 9.6 **Justering av ¾” duplex kedja:** Kedjespännaren (A) lossas och skjuts över mot kedjan, för att sedan dras fast där.

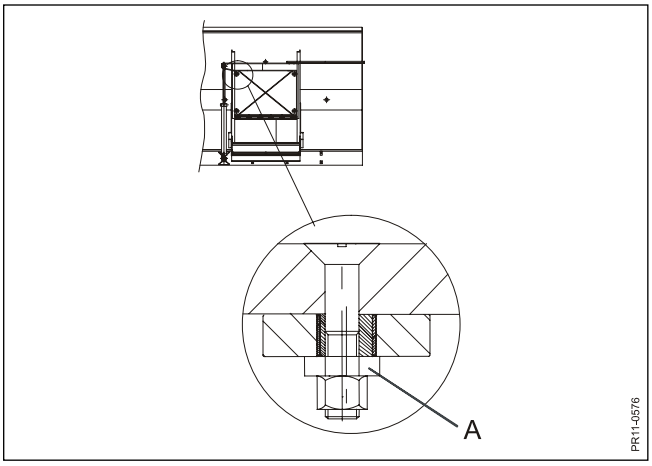

Fig. 9.7

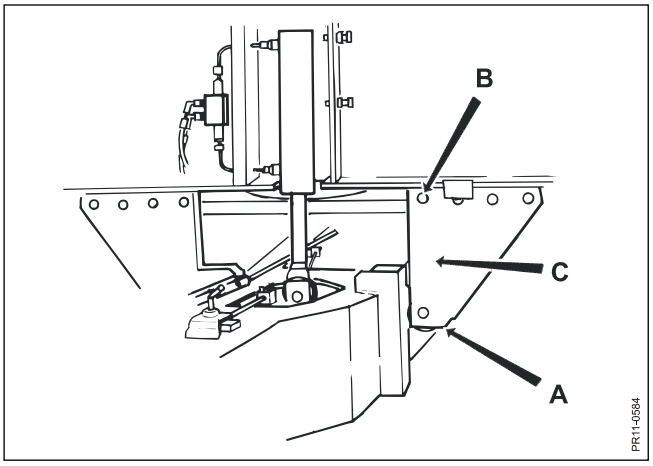

Fig. 9.8

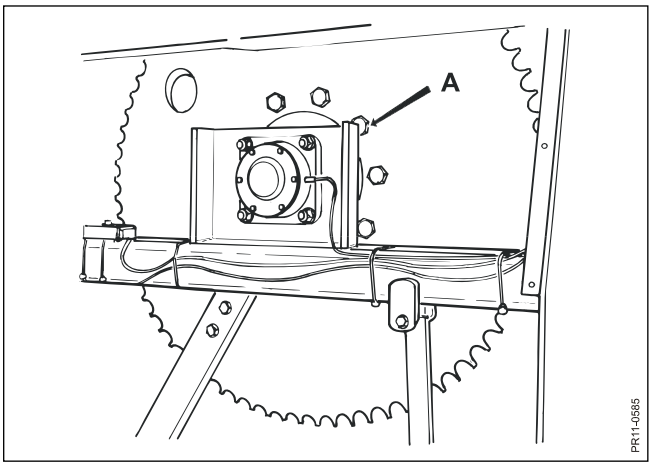

Fig. 9.9

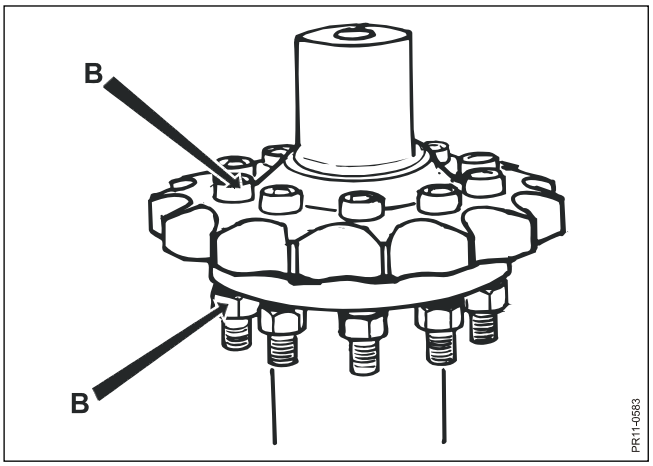

Fig. 9.10

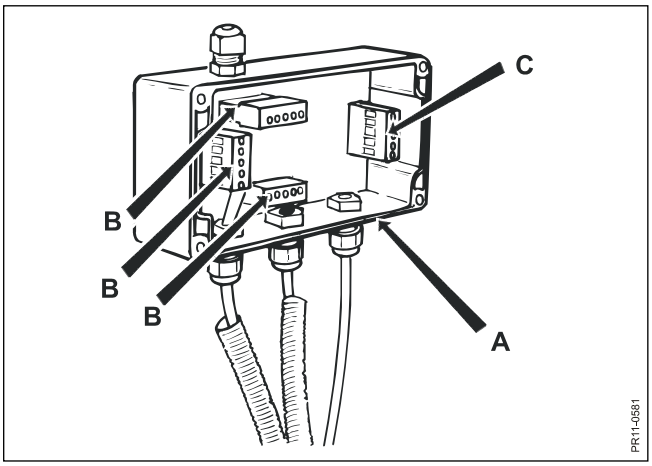

Fig. 9.11

STYRRULLAR VID LUCKA

Fig. 9.7 Rullarna vid luckan bör kontrolleras och eventuellt justeras varje 6 mån.
Lossa muttern och justera därefter ut rullen mot kanten med hjälp av excentern (A).
Luckan skall löpa parallellt med styrningen med minsta möjliga spel mellan rullar och kant.

STÖDRULLAR FÖR TIPP

Fig. 9.8 Stödrullarna för tippen (A) skall säkerställa att det inte finns onödigt spel mellan vagnens ram blandningskaret. En spel och friktionsfri styrning säkerställer en stabil och korrekt vägning.

Justering: Skruvarna (B) lossas och konsolen (C) tryckes in mot vagnens ram, därefter dras den åter fast igen.

EFTERDRAGNING AV SKRUVAR OCH BULTAR

Hjulbultarna efterdrages **1 gång per månad:** M18x1,5 med 270 Nm
M20x1,5 med 350 Nm.

Skruvarna för motskären efterdrages **1 gång per månad** med 600 Nm.

De skruvar som håller blandarpaddlarna (200 Nm.) kontrolleras 1 gång per månad.

Fig. 9.9 Skruvarna för det stora (A) (640 Nm.) och det lilla (B) (325 Nm.) 1 ¾” kedjehjulen
Fig. 9.10 kontrolleras varje 6 månad.

REPARATIONER, SOM INNEBÄR SVETSNING

Fig. 9.11 Vid svetsning får det **aldrig ges möjlighet** för svetsströmmen att gå igenom en vågcell.
Det kan undvikas genom att före svetsning öppna kopplingsboxen (A) och demontera/koppla loss kopplingsstyckena för viktcellerna (B) och kopplingsstycket för instrumentet (C).
Därutöver skall svetsens Jordklämma alltid placeras i omedelbar närhet av svetsstället.

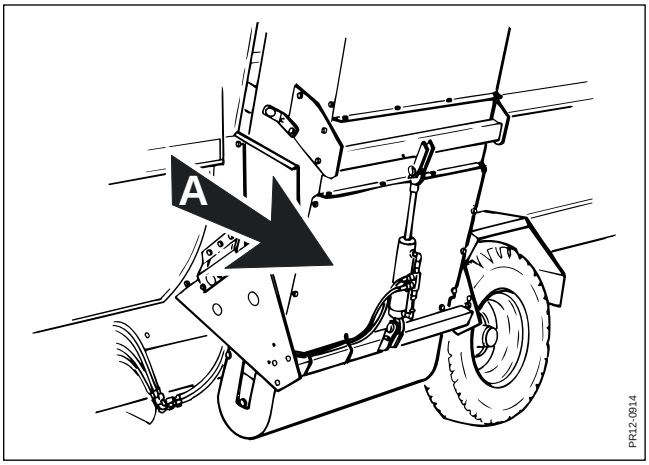

Fig. 9.12

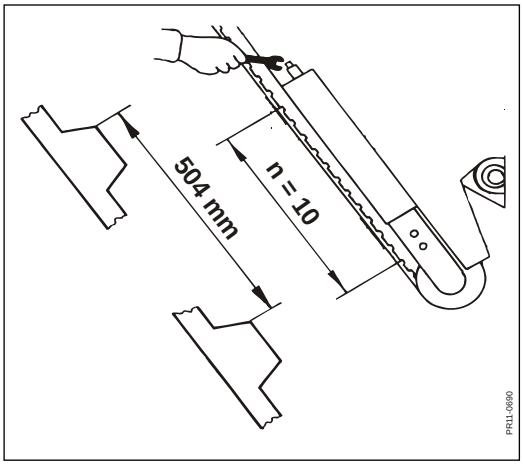

Fig. 9-13

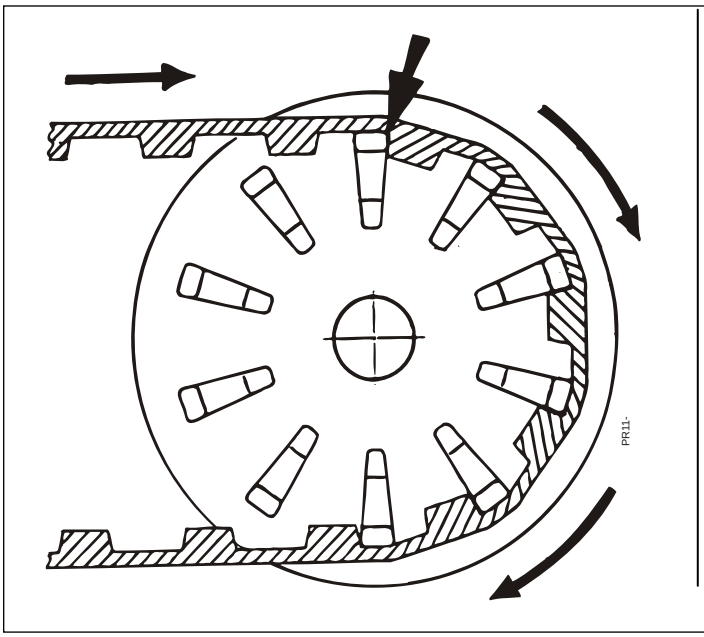

Fig. 9.14a

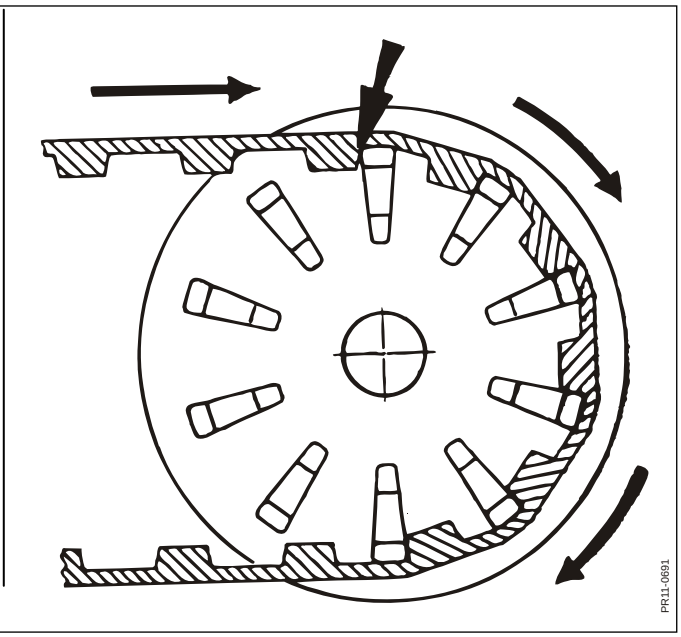

Fig. 9.14b

TANDREM FÖR ELEVATOR (MODEL ”E”)

Fig. 9.12 För att nå justerskruvarna skall täckplåten (A) demonteras.

Fig. 9.13 Elevatorns tandrem kan sträckas genom att vrida justerskruvarna moturs efter at låspinnarna är borta. Den justeras till ett avstånd av ca. 504 m.m. mätt över 10 tänder, testa därefter att remen löper korrekt.
Rätt spänning är avgörande för att tänderna skall löpa rätt i drivhjulen och kan överföra maximal kraft från drivhjulet til tandremen. Är tandremen för hård eller för lös i sträckningen kommer den att klättra på drivhjulet och därmed att driva snett.

Fig. 9.14a
Fig. 9.14b Finjustering av spänning.

Vrid axeln med drivhjulen min. 5 varv i riktningen som visas på fig. a och b (vrid alltid i samma riktning!). Går remmen mot framkanten av drivhjulets tänder (fig. a) är remmen för hårt spänd. Går remmen hårt mot drivhjulets tänder har remmen för låg spänning.
Rätt spänning är när remmens tänder är mitt mellan drivhjulets tänder eller lätt mot bakkanten av drivhjulets tänder.
Justera remspänningen med 1 varv på justerskruven mellan varje försök.

<u>KOM IHÅG</u> att montera täckplåten igen, efter att tandremmen justerats.

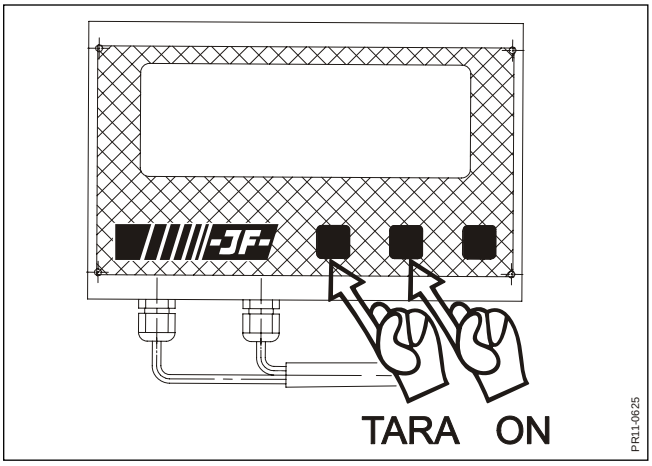

Fig. 10.1

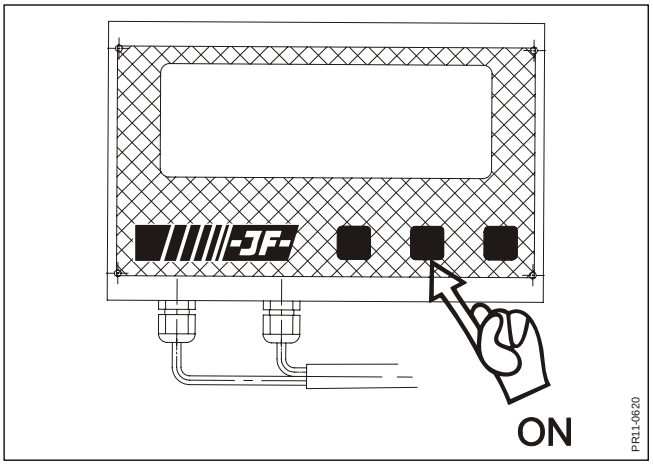

Fig. 10.2

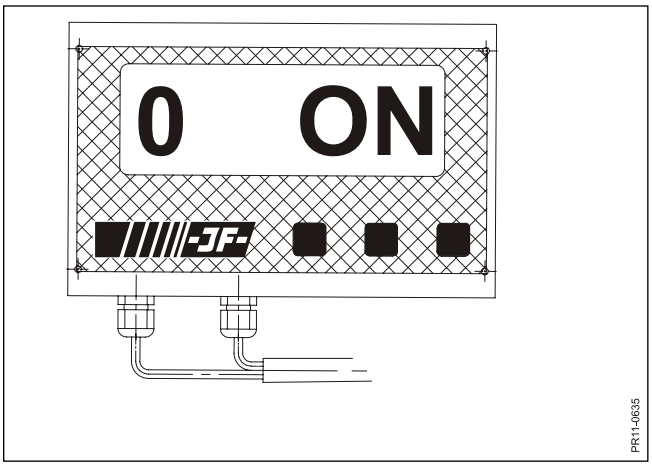

Fig. 10.3

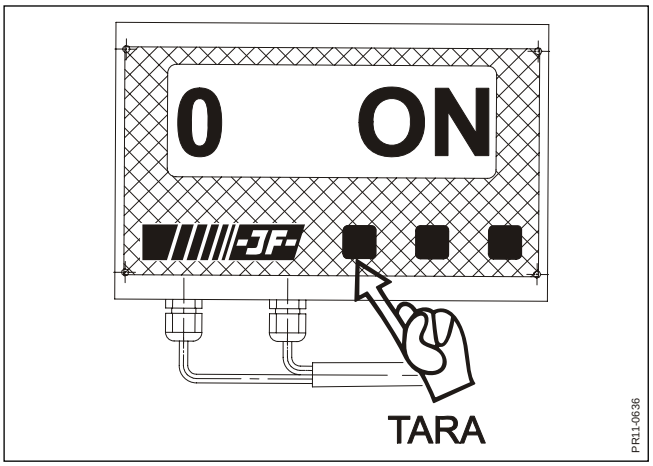

Fig. 10.4

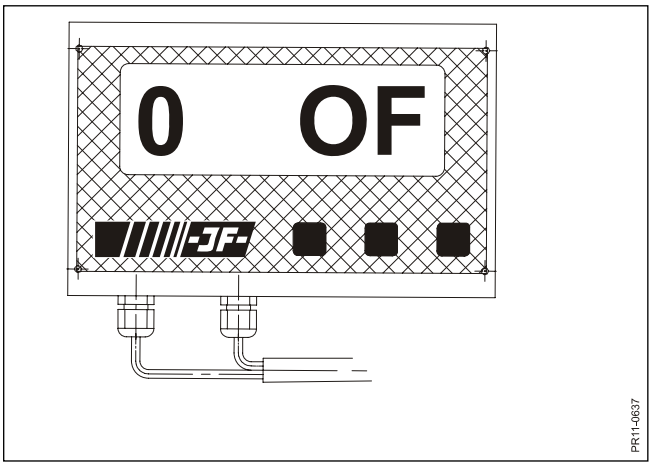

Fig. 10.5

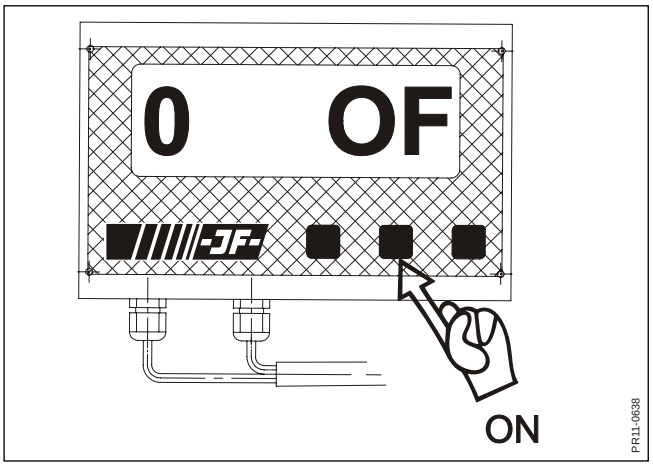

Fig. 10.6

10. DRIFTSTÖRNINGAR

Överfyllning och/eller felaktig fyllning (lastning från fel sida av maskinen med risk att lastarens skopa kommer i kläm) med hårt komprimerade fodermedel (halm – ensilage) kan, liksom eventuella främmande föremål i fodret, medföra skador på paddelaxeln.
Troligen kommer en sådan skada dock att begränsas till, att transmissionens brytbult brister.
Vid utbyte av brytbult får det under inga omständigheter monteras någon annan typ eller dimension av skruv än den som levereras som originalreservdel från JF.
Det kan också inträffa att en kedja brister på grund av ovan nämnda över eller felaktiga fyllning. Kontrollera att kedjan inte är alltför sliten eller har fått andra skador, innan den lagas med original kedjelås.
Man bör inte använda halvled vid lagning av en kedja, då dessa halvled endast har ca. 70% av den normala kedjans hållfasthet.

Går inte utmatningsrullen, kan det eventuellt bero på att fodret klämmer på något ställe. Pröva att åtgärda felet genom att köra utmatningsrullen baklänges under några få sekunder.

Uppstår det problem med vågsystemet, skall er lokala JF återförsäljare/serviceverkstad kontaktas. Dessa har specialverktyg till sin hjälp både för kalibrering och felsökning.

När/om JF-FEEDER;ns vågsystem nollställs och det vid den därpå följande påfyllningen av melass eller vatten, som får rinna ned i blandningskaret kontinuerligt, förekommer att våginstrumentet står kvar med visningen ”0”.
Detta kan lösas med följande nedanstående procedur :

Fig. 10.1 Tryck på ”TARA” och ”ON” samtidigt.
Displayen visar “A ON” eller “A OF”.

Fig. 10.2 Tryck på ”ON”

Fig. 10.3 Displayen visar ”0 ON”

Fig. 10.4 Tryck på ”TARA”

Fig. 10.5 Displayen visar ”0 OF”

Fig. 10.6 Tryck på ”ON”
Systemet är nu klart för vägning.

11. RESERVDELSBESTÄLLNING

Vid beställning av reservdelar anges typbeteckning och serienummer. Dessa upplysningar finner ni på typskylten. Det rekommenderas att ni snarast efter leveransen av er maskin noterar dessa uppgifter på första sidan i den medlevererade reservdelskatalogen. På detta sätt finns dessa uppgifter tillgängliga när ni behöver beställa reservdelar.

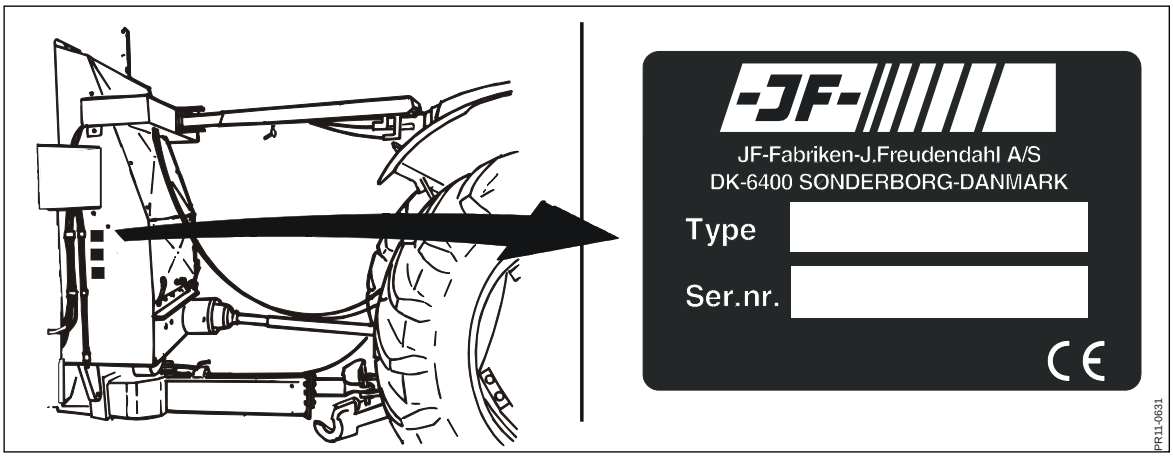

12. SKROTNING AV MASKINEN

När maskinen är helt utsliten, skall den skrotas på riktigt sätt. Iakttag följande :

Maskinen får **inte** lämnas i naturen, - den skall tömmas från olja (transmissioner och hydraulsystemet). De avtappade oljorna skall lämnas till godkänd destruktionsanläggning.

Demontera maskinen i lämpliga återanvändbara delar t.ex.: däck, hydraulslangar, hydraulventiler o.s.v.

Lämna de återanvändbara delarna för återanvändning och de större skrotningsdelarna lämnas till godkänd skrotfirma.

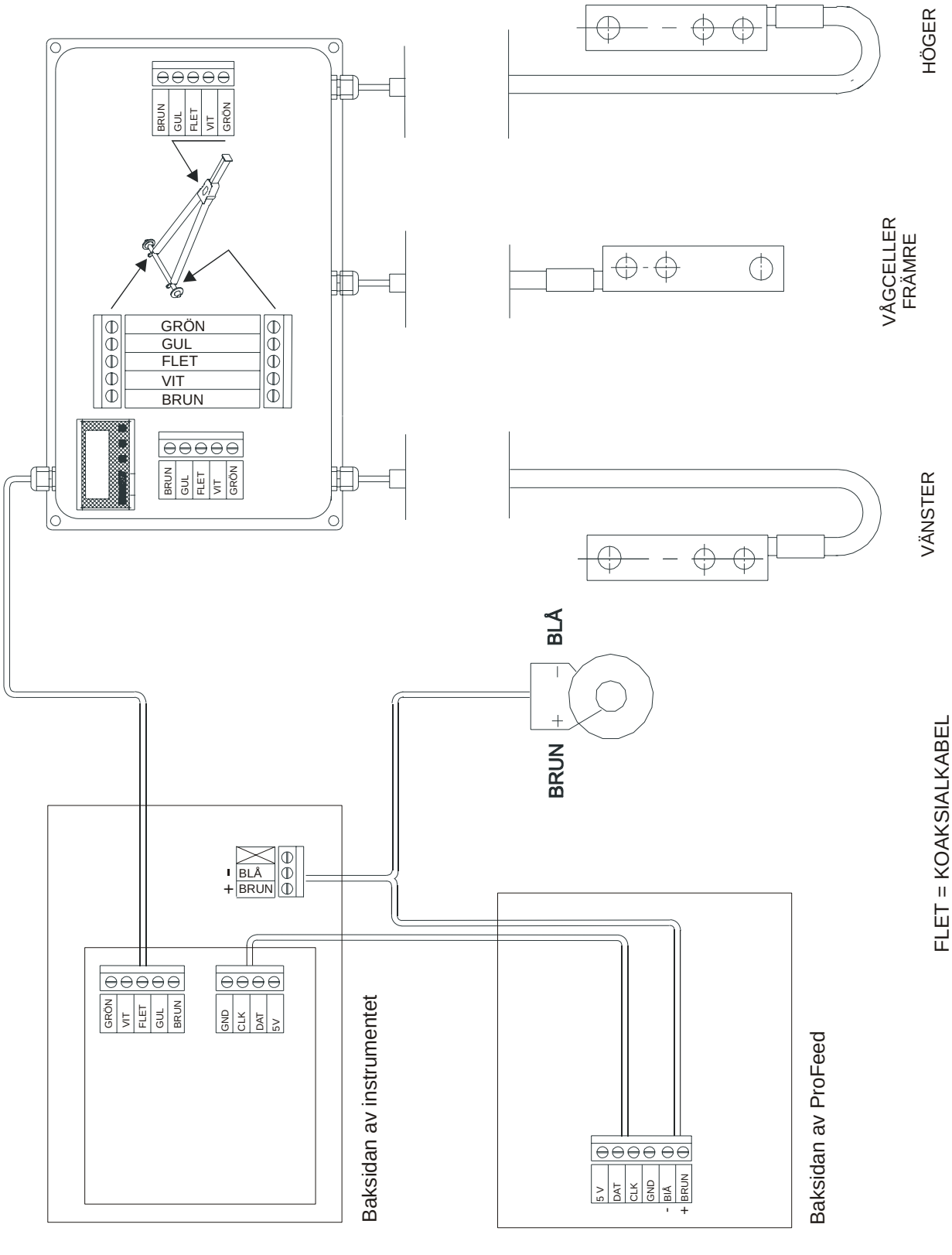
BRUN
GUL
FLET
VIT
GRÖN
GRÖN
GUL
FLET
VIT
BRUN
BRUN
GUL
FLET
VIT
GRÖN
HÖGER
VÅGCELLER
FRÄMRE
VÄNSTER
BLÅ
BRUN
FLET = KOAKSIALKABEL
BLÅ
BRUN
GRÖN
VIT
FLET
GUL
BRUN
GND
CLK
DAT
5V
Baksidan av instrumentet
5 V
DAT
CLK
GND
BLÅ
BRUN
Baksidan av ProFeed
PR11-0697

Fig. 13.1

13. EL- OCH HYDRAULSCHEMA

ELSCHEMA

Fig. 13.1

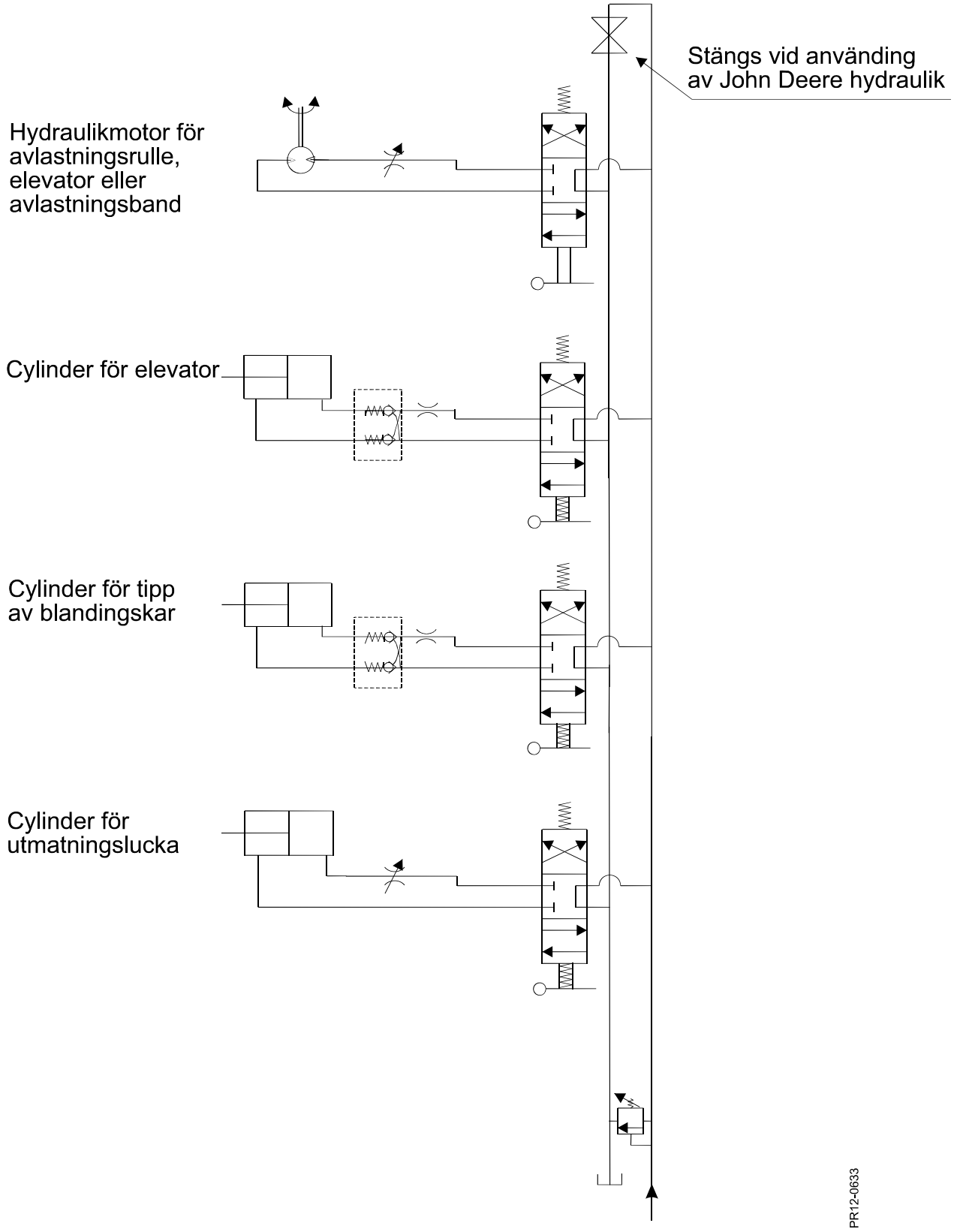
Hydraulikmotor för avlastningsrulle, elevator eller avlastningsband
Cylinder för elevator
Cylinder för tipp av blandingskar
Cylinder för utmatningslucka
Stängs vid använding av John Deere hydraulik
PR12-0633

Fig. 13.2

HYDRAULSCHEMA

Fig. 13.2

FÖR EGNA NOTERINGAR

GARANTI

JF-Fabriken - J. Freudendahl A/S, 6400 Sønderborg, Danmark, härefter kallad **"JF"** beviljar garanti till varje köpare av en ny JF-maskin från en auktoriserad JF-återförsäljare

Garantin gäller åtgärdande av material- och tillverkningsfel. Garantin gäller ett år från maskinens inköpsdatum.

Garantin upphör att gälla i följande fall:

1. **Maskinen är använd för andra ändamål än vad som beskrivs i instruktionsboken.**
2. **Maskinen har missbrukats.**
3. **Maskinen har skadats av utomstående orsak exempelvis blixtnedslag eller nedstörtande föremål.**
4. **Bristande underhåll.**
5. **Transportskador.**
6. **Maskinens konstruktion är ändrad utan JF's skriftliga tillstånd.**
7. **Maskinen är reparerad på fel sätt.**
8. **Maskindelar har blivit ersatta av andra än originaldelar.**

JF är inte ansvarig för intäktsavbrott eller rättskrav som förorsakas av fel i maskinen varken för ägaren eller tredje person. JF är inte heller ansvarig för arbetslön utöver gällande avtal i förbindelse med utbyte av garantidelar.

JF är inte ansvarig för följande kostnader:

1. **Normalt underhåll som utgifter för olja, fett och mindre justeringar.**
2. **Transport av maskinen till och från reparationsverkstad.**
3. **Återförsäljarens rese- och fraktkostnader till och från användaren.**

Slitdelar beviljas ingen garanti om det inte klart kan påvisas att felet är förorsakat av JF.

Följande delar anses vara slitdelar:

Skyddsdukar, knivar, knivfästen, motskär, släpskor, stenskydd, tallrikar, rotorplattor, crimperelement, däck, slangar, bromsbackar, kedjespännelement, skyddshuvar, hydraulslangar, transportband, hjulbultar och muttrar, låsringar, elkontakter, kraftöverföringsaxlar, kopplingar, packningar, tand- och kilremmar, kedjor, kedjehjul, medbringare, bottenmattelameller, rivar- och pick-up fingrar, gummitätningar, gummipaddlar, skär, slitlattor och svep för spridarbord, upprivarfingrar inkl. bultar och muttrar, spridarvalsar och -vingar.

Användaren skall dessutom fästa uppmärksamhet på följande:

1. **Garantin gäller endast i det fall att återförsäljaren har utfört maskinens leveransservice och instruerat om maskinens användning.**
2. **Garantin kan inte överföras på tredje part utan JF:s skriftliga tillstånd.**
3. **Garantin kan upphöra att gälla om reparationsåtgärder inte vidtas genast efter att skadan uppstått.**

Specialist in grassland machinery and complete diet mixers

When it comes to green feed techniques, JF-STOLL has gained a reputation as one of the world's leading suppliers and specialists. As a specialist manufacturer for over 50 years, we have gained a vast amount of experience from right around the world and, more importantly, unique regional requirements.

We also receive important inspiration in our development work through a close and continuous dialogue with customers, dealers and agricultural researchers.

No matter which type of JF-STOLL-machine you chose, you can be sure to obtain the best result to obtain a top result - in the shape of high performance and operational reliability, minimum maintenance, flexible working possibilities and optimal operating economy.

Dealer

JF-STOLL

JF-Fabriken · J. Freudendahl A/S
Linde Allé 7 · Postbox 180
DK-6400 Sønderborg · Denmark
Phone. +45 74 12 51 51 · Fax +45 74 42 52 51
www.jf-stoll.com

PISX-056X-10 PA 12/15 - 06.10 Printed in Denmark