INSTRUCTIONS D'ORIGINE - *conformément à la directive 2006/42/CE, Annexe I, 1.7.4.1*

MANUEL DE L'UTILISATEUR

Z 665 H

Faneuse

KONGSKILDE

Référence 51514370
1. édition Français
Mars 2019

Sommaire

1 INFORMATIONS GENERALES

Remarque au propriétaire 1-1
Utilisation prévue 1-4
Utilisation non autorisée 1-5
Compatibilité électromagnétique (CEM) 1-6
Champ d'application du manuel et niveau de formation requis 1-7
Numéro d'identification produit (PIN) 1-9
Identification produit 1-10
Rangement du manuel de l'utilisateur dans la machine 1-11
Orientation de l'équipement 1-12

2 INFORMATION DE SECURITE

Règles de sécurité et définitions des termes d'avertissement 2-1
Recommandations générales 2-2
Illustrations 2-3
Obligations légales 2-4
Prévention des incendies et des explosions 2-5
Produits chimiques dangereux 2-6
Démarrer l'équipement en toute sécurité 2-7
Déplacements sur la voie publique 2-8
Utilisation de l'équipement en toute sécurité 2-10
Arrêt de l'équipement en toute sécurité 2-11
Entretien 2-12
Equipement de protection individuelle (EPI) 2-13
Exigences de sécurité pour les systèmes hydrauliques et leurs composants - systèmes hydrauliques 2-14
Niveau sonore 2-15
Niveaux de vibrations 2-16
Stabilité de l'équipement 2-17
Ecologie et environnement 2-18
Symboles de sécurité 2-19

3 COMMANDES/INSTRUMENTS

Informations

Principes de fonctionnement 3-1

4 INSTRUCTIONS D'UTILISATION

Mise en service de la machine

Mise en service 4-1
Pose des bras du rotor 4-3

Démarrage de la machine

Connexion au tracteur 4-4
Connexions hydrauliques 4-7

Arbre de prise de force (PDF) – Raccourcissement 4-8
Travail dans le champ 4-10

Stationnement de l'unité
Déconnexion et stationnement 4-12

5 OPERATIONS LIEES AU TRANSPORT
Préparation au transport sur route
Position de transport 5-1

6 UTILISATION OPERATIONNELLE
Informations générales
Vue d'ensemble de l'équipement 6-1
Réglage de base 6-2
Réglage des roues de support 6-3
Position de travail 6-5
Pignon d'andainage - Pose 6-6

7 MAINTENANCE
Informations générales
Entretien 7-1
Graisseurs et intervalles 7-3
Couple 7-4
Ingredients 7-7

Programme d'entretien
Tableau d'entretien 7-8

Après les 5 premières heures de fonctionnement
Ecrous et vis 7-9

Après les 10 premières heures de travail
Joint hydraulique vissé 7-9

Tous les jours
Arbre de la prise de force (PDF) 7-10
Joints universels 7-11
Graisseurs quotidiens 7-12

Toutes les semaines
Graisseurs hebdomadaires 7-14

Toutes les 50 heures
Ecrous et vis 7-16

Tous les ans

Flexibles hydrauliques 7-17
Ecrous et vis 7-17

Tous les 6 ans

Flexibles hydrauliques 7-18

Remisage

Nettoyage haute pression 7-19
Entretien de fin de saison 7-20
Commande de pièces et/ou accessoires 7-21

8 DETECTION DES PANNES

Résolution des codes inconvénient

Dépannage 8-1

9 SPECIFICATIONS

Données techniques 9-1
Ingredients 9-1
Pression des pneus 9-1
Dimensions 9-1
Poids 9-1

10 Accessoires

Informations générales 10-1
Boîte deux vitesses 10-1
Verrou de sécurité de fourche 10-1
Disque anti-enroulement pour la jante de roue 10-2
Kit de roue de secours avec support 10-2
Roulette de terrage avant 10-2
Equipement à tringlerie pour pentes abruptes 10-3
Kit d'éclairage de circulation 10-3

11 FORMULAIRES ET DECLARATIONS

Déclaration de conformité CE 11-1

1 - INFORMATIONS GENERALES

Remarque au propriétaire

Ce manuel a pour objectif d'aider à appliquer la procédure correcte de rodage, de conduite, d'utilisation, de réglage et d'entretien du nouvel outil.

Cet outil a été conçu et fabriqué de manière à garantir des performances, une facilité d'utilisation et des économies de carburant optimales pour une large variété de conditions de fonctionnement.

Avant d'être livré, cet outil a fait l'objet d'une inspection rigoureuse dans notre usine et chez le concessionnaire afin qu'il arrive à l'exploitation dans un état optimal. Pour le garder dans cet état et garantir un fonctionnement sans problème, il est important d'effectuer les opérations d'entretien spécifiées dans ce manuel aux intervalles recommandés.

Lire attentivement ce manuel (en particulier le chapitre 2 qui traite des informations de sécurité) et le conserver dans un endroit pratique pour pouvoir s'y reporter ultérieurement. NE PAS utiliser ou ne pas autoriser une personne à utiliser ou entretenir cet outil sans avoir lu ce manuel. La lecture de ce Manuel fera gagner du temps et épargnera des tracas. Le manque de connaissance peut être source d'accidents. Faire appel à des personnes qualifiées qui ont démontré qu'elles savaient utiliser et entretenir cet outil correctement et en toute sécurité. Contacter le concessionnaire pour obtenir de l'aide quant à la formation nécessaire des opérateurs. Contacter le concessionnaire pour obtenir des exemplaires supplémentaires ou en d'autres langues de ce Manuel.

À tout moment, pour tout conseil concernant l'outil, ne pas hésiter à prendre contact avec le concessionnaire agréé. Il dispose d'un personnel formé en usine, de pièces de rechange d'origine et de l'équipement nécessaire pour toutes les opérations d'entretien.

AVIS: *Cet outil a été conçue et fabriquée conformément aux exigences des directives européennes 2006/42/CE et 2014/30/UE.*
Toujours utiliser les pièces de rechange d'origine KONGSKILDE ou des pièces offrant au minimum les mêmes garanties de qualité, de fiabilité et de fonctionnalité que les pièces d'origine équivalentes pour réparer ou entretenir l'outil ; ne jamais modifier l'outil sans autorisation écrite préalable du fabricant. En l'absence de cette autorisation, la responsabilité du fabricant ne saurait être engagée.

Vérifier les normes locales en vigueur en matière de circulation routière avant tout déplacement sur route publique.

Lors de l'utilisation d'un outil interchangeable, s'assurer qu'il est homologué CE.

Comme cette publication est distribuée dans l'ensemble de notre réseau international, l'outil illustré, standard ou en tant qu'accessoire, peut varier selon le pays dans lequel l'outil doit être utilisé. Les configurations économiques choisies par le client peuvent différer des spécifications fournies dans ce Manuel.

Certains schémas de Manuel de l'utilisateur montrent les protections de sécurité ou les protecteurs supplémentaires, exigés par la loi de certains pays, ouverts ou enlevés pour mieux illustrer une caractéristique ou un réglage particulier. L'outil ne doit jamais être utilisé dans cet état. Pour votre propre sécurité, assurez-vous que toutes les protections aient été remises en place et refermées avant d'utiliser l'outil.

AIDE AU PROPRIÉTAIRE

La société KONGSKILDE et le concessionnaire KONGSKILDE souhaitent que le client soit totalement satisfait de son investissement. Le service après-vente de votre concessionnaire est en mesure de résoudre les éventuels problèmes que vous pourriez rencontrer avec votre outil. Un malentendu peut cependant parfois se produire. En cas de non-satisfaction quant à la manière dont un problème a été traité, il est recommandé de contacter le propriétaire ou le directeur général de la concession, de lui exposer le problème et de lui demander assistance. Si une aide supplémentaire s'avérait nécessaire, le concessionnaire est en contact direct avec nos bureaux.

POLITIQUE DE L'ENTREPRISE

La politique de l'entreprise est sans cesse améliorée et nous nous réservons le droit de modifier la conception et les spécifications de l'équipement à tout moment et sans préavis, ce sans obligation de modifier les machines fabriquées antérieurement.

Toutes les informations figurant dans ce manuel sont susceptibles d'être modifiées lors de la production. Les informations de ce manuel sont celles disponibles au moment de la rédaction de celui-ci. Les réglages, les procédures et d'autres éléments peuvent évoluer. Ces changements peuvent affecter l'entretien de l'outil.
Les dimensions et les poids indiqués sont uniquement donnés à titre approximatif ; les illustrations ne reflètent pas nécessairement l'état normal de l'outil. Pour des informations précises concernant un outil, consulter le concessionnaire. S'assurer de disposer des informations les plus récentes et complètes de votre concessionnaire avant de commencer une opération.

ACCESSOIRES ET OPTIONS

Cet outil a été conçu pour une large variété de récoltes/de sols et de conditions de fonctionnement. Dans certains cas, un équipement supplémentaire peut cependant être nécessaire pour améliorer les performances de l'outil. Pour la liste des équipements supplémentaires, voir le chapitre « Accessoires » de ce Manuel. Utiliser uniquement les accessoires conçus pour l'outil.

PIÈCES ET ACCESSOIRES

Des pièces d'origine KONGSKILDE et de nouveaux accessoires ont été spécialement conçus pour les outils KONGSKILDE.

Nous tenons à souligner que les accessoires et les pièces de rechange « non d'origine » n'ont pas été inspectés et livrés par KONGSKILDE. L'installation et l'utilisation de tels produits peuvent nuire aux caractéristiques conceptuelles de l'outil et, par conséquent, à la sécurité d'utilisation. La société KONGSKILDE est dégagée de toute responsabilité en cas de dommages causés par l'emploi de pièces et d'accessoires « non d'origine ».

Faites confiance à votre concessionnaire agréé pour vous fournir uniquement des pièces d'origine KONGSKILDE. Ces pièces sont couvertes par notre garantie et sont le gage de performances optimales.

Consulter le catalogue des pièces de rechange ou naviguer dans le portail KONGSKILDE pour rechercher les pièces d'entretien de votre outil.

Au moment de commander des pièces de rechange, indiquer systématiquement le modèle et le numéro de série imprimé sur la plaque de numéro de série.

LUBRIFIANTS

Votre concessionnaire vous propose une sélection de lubrifiants spécialement formulés pour nos spécifications techniques.

Les lubrifiants recommandés pour l'outil sont répertoriés dans le chapitre relatif à l'entretien.

GARANTIE

L'outil est garanti conformément aux réglementations en vigueur dans le pays d'utilisation et à l'accord contractuel signé avec le concessionnaire. Cependant, ce contrat de garantie ne pourra pas être appliqué si l'outil n'a pas été utilisé, réglé ou entretenu selon les instructions qui figurent dans ce Manuel de l'utilisateur.

Il est interdit d'apporter n'importe quelle modification à l'outil sans avoir obtenu au préalable une autorisation écrite spécifique de la part d'un représentant KONGSKILDE.

NETTOYAGE DE L'OUTIL

Lors de l'utilisation d'un nettoyeur haute pression, ne pas se tenir trop près de l'outil et éviter de diriger le jet d'eau sur les composants électroniques, les connexions électriques, les reniflards, les joints, les bouchons de remplissage, etc.

Nettoyer les autocollants uniquement à l'eau et au détergent doux, en utilisant un chiffon doux. NE JAMAIS nettoyer les autocollants avec un solvant, de l'essence ou d'autres produits chimiques agressifs. Les autocollants pourraient se décoller ou être endommagés.

DÉMONTAGE OU MISE AU REBUT

Lors de la mise hors service de l'outil, soit parce qu'il n'est plus réparable, soit parce qu'il a atteint la fin de sa durée de vie, faire démonter, mettre au rebut et/ou recycler les composants exclusivement par un technicien qualifié qui agira selon les instructions de service et en conformité avec les lois et réglementations locales.

Utilisation prévue

Le rotocultivateur KONGSKILDE est conçu pour les traditionnels travaux d'agriculture. Le rotocultivateur doit être attelé à un tracteur correspondant aux spécifications de l'outil et aux normes en vigueur. La faucheuse à disque attelée doit être entraînée uniquement par la prise de force (PDF) du rotocultivateur.

L'équipement ne peut être utilisé que pour le fourrage vert (luzerne, trèfle, herbe, etc.), le foin et la paille pour les opérations suivantes : fanage, retournement, dégagement des limites des champs, épandage des andains et petits andains nocturnes.

Toute autre utilisation n'est pas autorisée. Le fabricant décline toutes responsabilités pour des dommages qui résultent d'une mauvaise utilisation de l'outil. L'utilisateur supporte ce risque.

Respecter toujours toutes les instructions de sécurité suivantes, tout comme les règlements habituels relatifs à la sécurité technique, les pratiques professionnelles et la sécurité routière.

Si des modifications sont apportées à l'outil et à sa construction sans l'autorisation du fabricant, le fabricant ne peut être tenu responsable des dommages qui résultent de cette modification.

Utilisation non autorisée

Le balayage des cours des fermes, par exemple, à l'aide de l'ensemble de bras de fourches ou de balais attachés à celui-ci, est interdit. Par exemple, il se peut que des pierres soient éjectées en dehors de la zone de travail de l'outil en risquant de blesser les personnes ou d'endommager des objets.

Toute utilisation autre que celle prévue est considérée comme utilisation abusive prévisible.

Compatibilité électromagnétique (CEM)

Cette machine satisfait strictement aux normes européennes sur les émissions électromagnétiques. Il existe un risque d'interférences en cas d'ajout d'un équipement qui ne répond pas nécessairement aux normes requises. Comme ces interférences peuvent entraîner de graves dysfonctionnements de la machine et/ou créer des situations dangereuses, veuillez suivre les instructions suivantes :

- chaque pièce de non- KONGSKILDEéquipement utilisée sur la machine porte la marque CE.
- La puissance maximale de l'équipement d'émission (radio, téléphones, etc.) ne doit pas dépasser les limites imposées par les autorités nationales du pays où la machine est utilisée.
- Le champ électromagnétique généré par le système ajouté ne peut jamais dépasser **24 V/m** , en tout point, à proximité des composants électroniques.

Le non-respect de ces instructions aura pour effet d'annuler la garantie KONGSKILDE.

Champ d'application du manuel et niveau de formation requis

Introduction à ce manuel

Ce Manuel fournit des informations sur l'utilisation de la machine KONGSKILDE, selon l'usage prévu et les conditions établies par KONGSKILDE en mode de fonctionnement normal, pendant les entretiens courants et lors de la maintenance.

Ce manuel ne contient pas toutes les informations relatives à l'entretien périodique, aux conversions ni aux réparations que seuls les spécialistes en entretien sont autorisés à exécuter. Certaines de ces activités peuvent requérir des dispositifs appropriés, des connaissances techniques et/ou des outils qui ne sont pas fournis par KONGSKILDE avec la machine.

Le manuel renferme les chapitres reportés à la page « Table des matières ». Se reporter à la section « Index » figurant à la fin de ce manuel pour localiser un élément spécifique à la machine KONGSKILDE.

Fonctionnement normal

Le fonctionnement normal se rapporte à l'utilisation de cette machine par un opérateur conformément à l'usage prévu par KONGSKILDE. Celui-ci doit :

- connaître la machine et tout équipement monté ou remorqué ;
- respecter les instructions d'utilisation et les consignes de sécurité définies par KONGSKILDE dans ce manuel et par les avertissements sur la machine.

Le fonctionnement normal comprend :

- la préparation et le remisage de la machine ;
- la pose et la dépose de lests ;
- la connexion et la déconnexion d'équipements montés et/ou tractés ;
- le réglage et la configuration de la machine et de ses équipements en fonction des conditions du lieu de travail, du terrain et/ou de récolte ;
- la mise en/hors position de travail de composants.

Entretien de routine

L'entretien de routine est constitué des activités quotidiennes nécessaires pour préserver le bon fonctionnement de la machine. Le conducteur doit :

- connaître les caractéristiques de la machine ;
- respecter les instructions relatives à l'entretien de routine et les consignes de sécurité définies par KONGSKILDE dans ce manuel et par les avertissements sur la machine.

L'entretien de routine peut comprendre les opérations suivantes :

- Ravitaillement en carburant
- Nettoyage
- Lavage
- Appoint de liquides
- Lubrification
- Remplacement de consommables (ex. : ampoules)

Entretien périodique, conversions et réparations

L'entretien périodique englobe les activités nécessaires pour garantir la durée de vie prévue de la machine KONGSKILDE. Ces activités doivent être effectuées à des intervalles bien définis.

Les spécialistes en entretien, qui connaissent les caractéristiques de la machine, doivent effectuer ces activités aux intervalles définis. Les spécialistes en entretien doivent respecter les informations relatives à l'entretien périodique et les consignes de sécurité définies par KONGSKILDE dans ce manuel et/ou tout autre document de l'entreprise.

L'entretien périodique comprend :

- les vidanges d'huile du moteur, des circuits hydrauliques ou de la transmission ;
- le remplacement périodique d'autres substances ou composants, selon les exigences.

Les activités de conversion consistent à reconfigurer la KONGSKILDE machine pour l'adapter à un lieu de travail particulier ou à des conditions spécifiques de récolte et/ou du terrain (ex. : installation de roues jumelées).
Les activités de conversion doivent être effectuées :

- par des spécialistes en entretien qui connaissent les caractéristiques de la machine ;
- par des spécialistes en entretien qui respectent les informations relatives à la conversion comme indiqué en partie par KONGSKILDE dans ce manuel, dans les instructions de montage et/ou dans tout autre document de l'entreprise.

Les activités de réparation rétablissent le bon fonctionnement d'une machine KONGSKILDE après une défaillance ou une baisse de performances. Les activités de démontage se déroulent lors de la mise au rebut et/ou du désassemblage de la machine.

Les spécialistes en entretien, qui connaissent les caractéristiques de la machine, doivent effectuer ces activités. Les spécialistes en entretien doivent respecter les informations relatives aux réparations indiquées par KONGSKILDE dans le manuel d'entretien.

Avant toute utilisation

Lisez ce manuel avant de démarrer le moteur ou d'utiliser cette machine KONGSKILDE. L'utilisateur doit s'adresser au concessionnaire KONGSKILDE dans les cas suivants :

- s'il ne comprend pas certaines informations reportées dans ce manuel ;
- si des informations supplémentaires sont nécessaires ;
- s'il a besoin d'assistance.

Toutes les personnes formées à l'utilisation ou qui utiliseront cette machine KONGSKILDE doivent avoir l'âge légal nécessaire pour posséder un permis de conduire local en cours de validité (ou satisfaire aux autres exigences locales en vigueur relatives à l'âge). Ces personnes doivent disposer des compétences indispensables pour utiliser et faire l'entretien de la machine KONGSKILDE correctement et en toute sécurité.

Numéro d'identification produit (PIN)

Le numéro de série (Product Identification Number, PIN) identifie l'outil.

Le numéro de série, le modèle et d'autres spécifications sont indiqués sur la plaque du numéro (PIN) de série.

Indiquer le modèle et le numéro de série de la machine à votre concessionnaire KONGSKILDE lors de toute commande de pièces.

ZEIL18HT00546EA 1

(1)	Nom de la société	**(7)**	Année de fabrication
(2)	Logo d’identification de la marque	**(8)**	Lieu de fabrication (pays d’origine)
(3)	Adresse e-mail	**(9)**	Poids maximal
(4)	Type / Variante / Version	**(10)**	Numéro de série
(5)	Année de construction du modèle	**(11)**	Modèle
(6)	Marque de certification	**(12)**	Nom

Identification produit

REMARQUE: *Ne pas retirer, ni modifier la plaque du numéro de série (Product Identification Number, PIN) de l'outil.*

REMARQUE: *Le schéma suivant indique l'emplacement de la plaque du numéro de série sur Z665H.*

La plaque du numéro de série **(1)** se trouve sur le côté droit de l'outil.

Le numéro de série est également gravé sur le châssis, sur l'emplacement **(A)**, sous le châssis de l'outil.

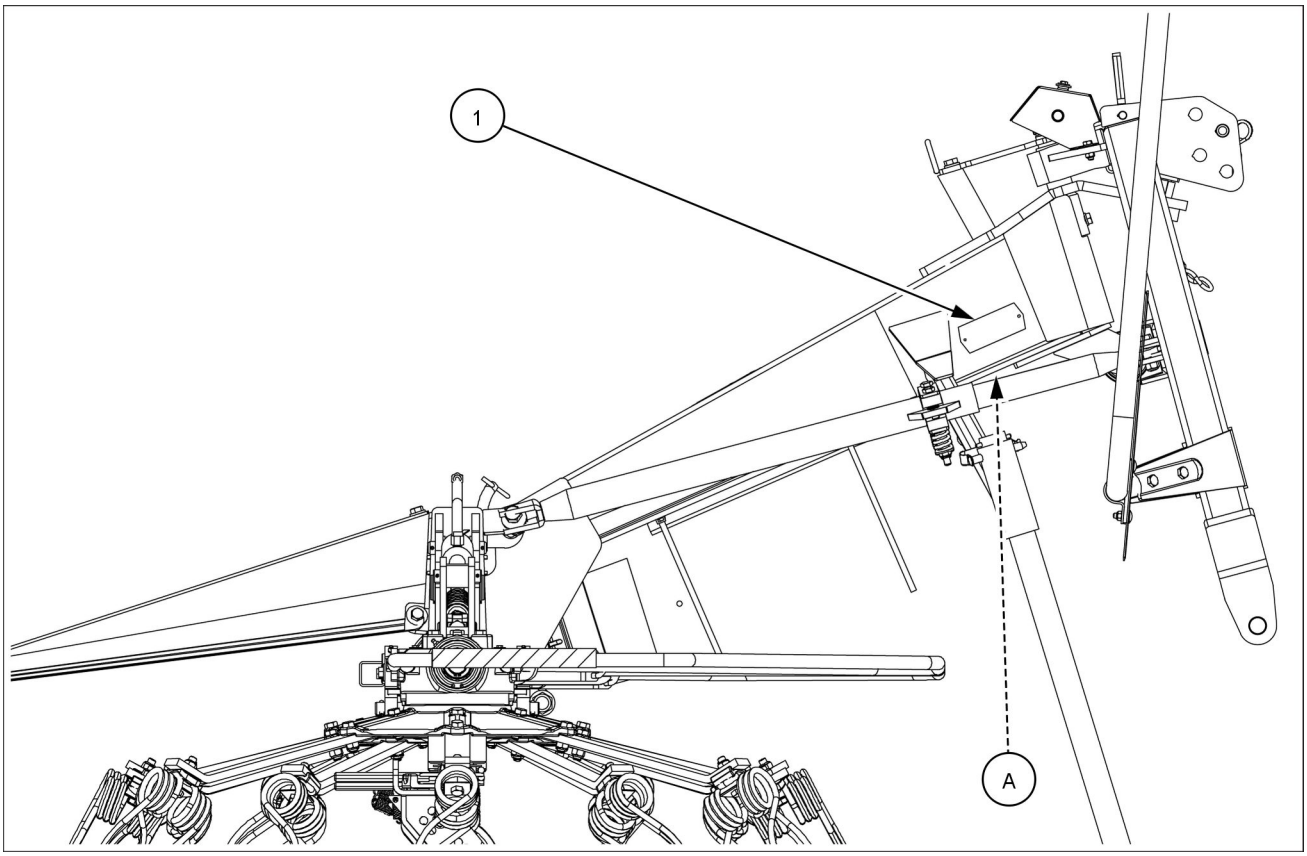

ZEIL18HT00913FA 1

Pour future référence, enregistrer le modèle de l'outil et le numéro de série (PIN) dans les cases suivantes.

Modèle _____

Numéro de série _____

Rangement du manuel de l'utilisateur dans la machine

Conserver ce Manuel de l'utilisateur à l'abri et facile d'accès sur le tracteur lors du transport ou de l'utilisation de l'outil.

Orientation de l'équipement

REMARQUE: *Pour déterminer le côté gauche et le côté droit de l'outil, se tenir derrière l'outil en regardant dans le sens de la marche pendant le fonctionnement.*

La vue du dessus ci-après est une représentation générale de l'outil. Elle illustre les orientations des côtés, avant et arrière de l'outil comme indiqué tout au long de ce Manuel de l'utilisateur, par rapport au sens de la marche pendant le fonctionnement.

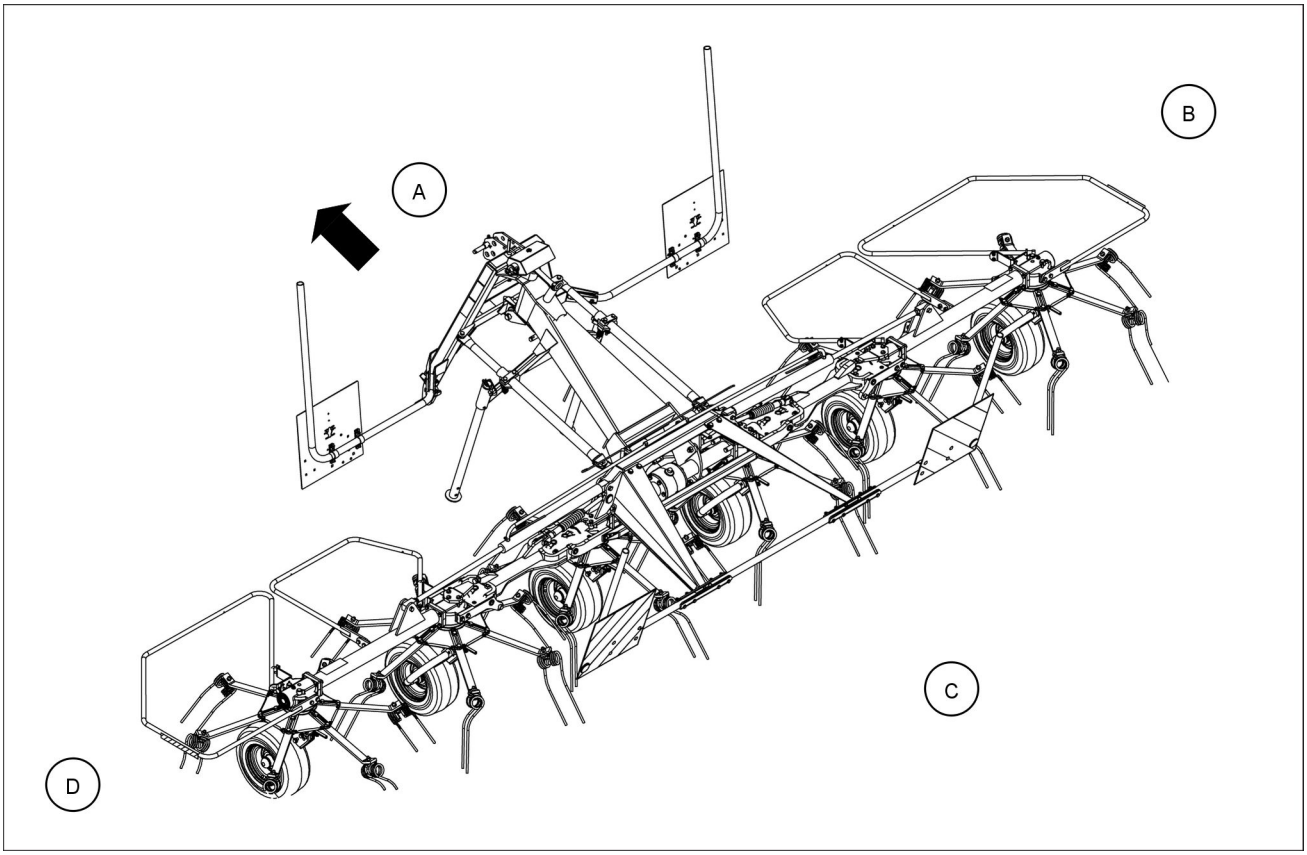

ZEIL18HT00912FA 1

(A) Partie avant de l'outil

(B) Côté droit de l'outil

(C) Partie arrière de l'outil

(D) Côté gauche de l'outil

AVIS: *La flèche indique le sens de marche de l'outil pendant son fonctionnement.*

2 - INFORMATION DE SECURITE

Règles de sécurité et définitions des termes d'avertissement

Sécurité des personnes

Voici le symbole d'alerte de sécurité. Il est utilisé pour attirer votre attention sur les risques de blessure. Respecter impérativement tous les messages de sécurité précédés de ce symbole pour écarter tout risque de blessure, voire de décès.

Dans l'ensemble de ce manuel figurent des termes d'avertissement (DANGER, AVERTISSEMENT et MISE EN GARDE) suivis d'instructions spécifiques. Ces avertissements ont pour objectif la sécurité des personnes.

Lire et comprendre l'intégralité des messages de sécurité présents dans ce manuel avant d'utiliser ou d'entretenir la machine.

⚠ DANGER signale une situation dangereuse qui, si elle n'est pas évitée, entraînerait des blessures graves, voire mortelles.

⚠ AVERTISSEMENT signale une situation dangereuse qui, si elle n'est pas évitée, pourrait entraîner des blessures graves, voire mortelles.

⚠ MISE EN GARDE indique une situation de danger qui, si elle n'est pas évitée, pourrait entraîner des blessures mineures ou modérées.

LE NON-RESPECT DES MESSAGES PRECEDES DES TERMES DANGER, AVERTISSEMENT ET MISE EN GARDE POURRAIT ENTRAINER DES BLESSURES GRAVES, VOIRE MORTELLES.

Sécurité de la machine

AVIS: *Le terme Avis indique une situation qui, si elle n'est pas évitée, pourrait entraîner un endommagement de la machine ou des dégâts matériels.*

Dans ce manuel, le terme Avis précède des instructions spécifiques destinées à éviter un endommagement de la machine ou des dégâts matériels. Le terme Avis est utilisé pour les messages qui ne concernent pas la sécurité des personnes.

Informations

REMARQUE: *Le terme Remarque indique des informations supplémentaires destinées à clarifier des étapes, des procédures ou d'autres d'informations présentes dans ce manuel.*

Dans ce manuel, le terme Remarque précède des informations supplémentaires concernant des étapes, des procédures ou d'autres d'informations. Le terme Remarque ne concerne ni la sécurité des personnes ni les risques de dégâts matériels.

Recommandations générales

La plupart des accidents survenus sur des machines agricoles pourraient être évités par le simple fait de respecter quelques précautions de sécurité élémentaires.

- Ce Manuel de l'utilisateur contient des informations importantes relatives au fonctionnement, à l'entretien et au réglage de l'outil. De plus, ce Manuel de l'utilisateur mentionne et souligne toutes les consignes de sécurité.
- Lire attentivement le Manuel de l'utilisateur avant de démarrer, d'utiliser, de réparer ou d'effectuer toute autre opération sur l'outil. Même si l'on a déjà utilisé ce type d'outil, il est important de lire le manuel. Ceci pour assurer la propre sécurité et celle d'autrui. Ces quelques minutes de lecture vous feront gagner du temps et vous éviteront bien des tracas. Le manque de connaissance peut être source d'accidents.
- Cet outil a été conçu en accordant une grande importance à la sécurité. Rien ne remplace toutefois la prudence et la vigilance pour éviter les accidents. Une fois qu'un accident s'est produit, il est trop tard pour réfléchir à ce que on aurait dû faire. C'est pourquoi il est primordial, en tant qu'utilisateur de l'outil, de veiller à son utilisation correcte en évitant de s'exposer et d'exposer autrui à des risques inutiles.
- L'outil ne doit être utilisé que par des personnes responsables ayant été correctement formées et autorisées à l'utiliser. Ne jamais confier l'outil à une personne n'ayant pas les connaissances requises pour utiliser l'outil en toute sécurité.
- Ne jamais laisser l'outil en marche sans supervision.
- Garder toujours une trousse de premiers secours à portée de main.
- Adopter toutes les précautions nécessaires (par exemple l'aide d'un assistant) pour être toujours conscient de la présence éventuelle de personnes et d'animaux dans le voisinage de l'outil.
- Ne jamais laisser des enfants s'approcher de l'outil.
- Ne pas utiliser cet outil comme dispositif de relevage, échelle ou plate-forme pour travailler en hauteur.
- Avant d'intervenir sur l'outil, désengager tous les entraînements, arrêter le moteur et retirer la clé de contact. Attendre que toutes les pièces en rotation s'immobilisent.
- Ne jamais travailler à proximité de l'outil avec des vêtements amples, des bijoux, des montres, des cheveux longs et tout autre élément ample ou desserré susceptible de se coincer ou d'être happé par l'outil.
- Ne jamais approcher les mains des pièces en mouvement de l'outil.
- Ne jamais essayer d'effectuer des réglages sur l'outil lorsque celui-ci est en mouvement ou lorsque l'arbre de la prise de force est engagé.
- Les outils entraînés par prise de force peuvent provoquer des blessures graves, voire mortelles. Avant de travailler sur ou près de l'arbre de prise de force ou de procéder à l'entretien ou au nettoyage de l'outil entraîné, désengager la prise de force, couper le moteur et retirer la clé.

Illustrations

⚠ AVERTISSEMENT

Pour mieux illustrer une fonctionnalité ou un réglage particulier, certaines illustrations de ce manuel peuvent représenter des protections ouvertes ou déposées.
Remettez toutes les protections en place avant d'utiliser la machine.
Le non-respect de ces instructions pourrait entraîner des blessures graves, voire mortelles.

W0012A

REMARQUE: *Certaines illustrations de cette Notice ont été obtenues grâce aux photographies de prototypes. Les machines de production standard pourraient être différentes pour certaines pièces.*

Obligations légales

Votre machine peut être équipée de protections spéciales ou d'autres dispositifs, selon la législation locale en vigueur. Certains de ces dispositifs nécessitent l'intervention de l'opérateur.

Veuillez donc prendre connaissance de la législation locale concernant l'usage de la machine.

Prévention des incendies et des explosions

1. Les résidus de récoltes, les saletés, les débris, les nids d'oiseau ou des matériaux inflammables peuvent s'enflammer au contact de surfaces chaudes.
2. Vérifier si le circuit électrique présente des faux contacts ou des gaines d'isolation effilochées. Réparer ou remplacer les pièces desserrées ou endommagées.
3. Ne pas stocker de chiffons imbibés d'huile ou d'autres produits inflammables dans l'outil.
4. Ne jamais procéder à un soudage ou à un oxycoupage d'éléments contenant des matériaux inflammables. Nettoyer soigneusement les éléments à l'aide de solvant non inflammable avant de souder ou couper à l'autogène.
5. Ne pas exposer l'outil aux flammes, à une brosse en feu ou à des explosifs.
6. Rechercher immédiatement l'origine de toute odeur inhabituelle pouvant apparaître au cours du fonctionnement de l'outil.

Produits chimiques dangereux

1. Toute exposition ou tout contact avec des produits chimiques dangereux pourrait être à l'origine de blessures graves.
   Les huiles, lubrifiants, peintures, adhésifs, le liquide de refroidissement, etc. nécessaires au fonctionnement de la machine peuvent être dangereux. Ils peuvent être appétissants et toxiques pour les animaux domestiques comme pour les êtres humains.
2. Des fiches signalétiques de sécurité produit fournissent des informations concernant les substances chimiques contenues dans un produit, les procédures de manipulation en toute sécurité, les réflexes de premiers secours, ainsi que les procédures à observer en cas de renversement ou de déversement accidentel du produit. Ces fiches signalétiques sont disponibles auprès de votre concessionnaire.
3. Avant de procéder à l'entretien de la machine, vérifier la fiche signalétique correspondante à chaque liquide, lubrifiant, etc. utilisé sur cette machine. Ces informations présentent les risques associés à chaque produit et vous aident à entretenir la machine en toute sécurité. Suivre les informations contenues dans la fiche de données de sécurité, sur les récipients et dans ce manuel pour toutes les opérations d'entretien de la machine.
4. Mettre au rebut les liquides, les filtres et les récipients dans le respect de l'environnement conformément aux réglementations locales en vigueur. Pour obtenir des informations relatives aux procédures de mise au rebut appropriées, contacter le centre de recyclage ou l'organisme chargé des questions environnementales le plus proche.
5. Stocker les fluides et filtres conformément aux lois et réglementations locales. Utiliser uniquement des récipients adaptés pour le stockage des produits chimiques et des substances pétrochimiques.
6. Conserver hors de portée des enfants ou personnes non autorisées.
7. Des précautions supplémentaires sont de mise dans le cas de produits chimiques appliqués. Se procurer des informations complètes sur ces produits auprès de leur fabricants ou de leur distributeur avant de les utiliser.

Démarrer l'équipement en toute sécurité

Avant d'atteler l'outil au tracteur, contrôler le bon fonctionnement de ce dernier. Vérifier également les performances des freins, surtout avant de travailler dans des champs en pente. En outre, examiner le circuit hydraulique ou pneumatique pour vérifier qu'il soit compatible avec celui de l'outil.

Quand on attelle l'outil au tracteur :

- Ne jamais laisser personne se tenir entre le tracteur et l'outil. Une manœuvre involontaire avec le tracteur peut entraîner des blessures graves.
- Ne jamais passer sous l'outil s'il n'est pas supporté de manière sécurisée.

Installer correctement toutes les protections avant d'utiliser l'outil.

Remplacer les toiles usées ou abîmées avant de travailler avec l'outil.

Veiller à se familiariser avec les instruments et les commandes avant d'engager l'entraînement de la prise de force pour la première fois.

L'arbre de prise de force est fourni avec son manuel que le fabricant délivre avec l'outil. Pour assurer le bon fonctionnement de l'arbre, suivre les instructions du manuel du fabricant. Lire très attentivement les instructions de sécurité et d'entretien pour empêcher tout accident et dommage.

Ne pas utiliser d'arbres d'entraînement avec d'autres spécifications que l'arbre fourni avec l'équipement.

Avant d'installer l'arbre d'entraînement de la prise de force, contrôler que le régime (tr/min) et le sens de la PDF sur le tracteur coïncident avec ceux de la PDF de l'outil.

Réparer immédiatement un arbre de prise de force endommagé avant de travailler avec l'outil.

Toujours arrêter la PDF et le moteur du tracteur et retirer la clé de contact avant de brancher les arbres d'entraînement de la prise de force.

Une fois l'outil attelé au tracteur, s'assurer que la goupille de blocage de la prise de force est correctement engagée dans l'arbre de prise de force du tracteur. Un arbre de prise de force mal verrouillé pourrait se desserrer pendant le fonctionnement et provoquer des accidents ou endommager l'outil.

S'assurer d'installer et de fixer correctement l'arbre d'entraînement de la prise de force. Contrôler que la goupille de blocage soit verrouillée. Attacher la chaîne de support aux deux extrémités.

S'assurer toujours que les tubes de protection ne se séparent pas au niveau de l'arbre d'entraînement de travail ou de transport le plus long de la PDF. Vérifier également que les tubes de protection ne se bloquent pas au niveau de l'arbre d'entraînement de travail ou de transport le plus court de la PDF.

Sans les protections de sécurité, l'arbre d'entraînement de la prise de force (PDF) peut causer des blessures extrêmement graves. Faire attention à ne pas endommager les protecteurs pendant la connexion de l'arbre d'entraînement de prise de force au ou depuis le tracteur.

Poser correctement les protections de l'arbre d'entraînement de la prise de force. La protection de sécurité de l'arbre de la prise de force est fixée avec la chaîne.

Avant de démarrer l'outil (par exemple, la première fois après une longue période d'immobilisation), s'assurer qu'il n'y a aucune pièce dévissée dans la zone de la transmission et dans les pièces en rotation de l'outil.

Déplacements sur la voie publique

Se conformer aux règlements pertinents en matière de circulation routière

⚠ AVERTISSEMENT

Risque de choc !
Faites preuve de prudence dans les virages. L'arrière de la machine pivote lorsqu'elle change de direction.
Le non-respect de ces instructions pourrait entraîner des blessures graves, voire mortelles.

W0089A

⚠ AVERTISSEMENT

Risque de perte de contrôle !
Des forces de freinage irrégulières sont présentes sur les freins gauche et droit. En cas de conduite sur la voie publique, utilisez toujours un raccord de pédale de frein afin de garantir l'actionnement simultané des freins.
Le non-respect de ces instructions pourrait entraîner des blessures graves, voire mortelles.

W0081A

L'outil est fabriqué conformément aux exigences d'homologation en vigueur de votre pays. Ne procéder à aucune modification sur l'outil qui pourrait rentrer en conflit avec les réglementations nationales.

Avant de transporter l'outil sur la voie publique, s'assurer que la combinaison tracteur - outil est conforme aux normes de la circulation en vigueur dans le pays d'utilisation. Cela vous donne, ainsi qu'à votre environnement, la meilleure sécurité possible.

Les opérateurs doivent respecter les réglementations en vigueur ou nationales pertinentes en matière de sécurité routière et de sécurité du travail.

Avant de conduire l'outil sur des routes publiques :

- Contrôler les dimensions de transport et les poids autorisés.
- Installer correctement l'éclairage et les panneaux d'avertissement.

Respecter toujours les principes des charges par essieu autorisées, de la masse unitaire totale et de la jauge de transport.

Respecter les réglementations et les recommandations des fabricants de tracteurs, notamment celles qui concernent les charges et la vitesse maximales.

Même dans des circonstances similaires, la vitesse maximale autorisée peut varier en fonction du pays dans lequel le tracteur est vendu.

Toujours conduire avec les feux réglementaires et le marquage de sécurité pendant le transport sur la voie publique et la nuit.

Installer tous les panneaux requis qui indiquent la largeur du véhicule. Installer également toutes les lumières requises qui indiquent la largeur du véhicule pendant le transport de nuit. En cas de doute, contacter le service gouvernemental responsable du transport routier.

Les trajets peuvent être limités sur certains types de routes. Le transport peut être limité aux heures avec lumière du jour ou en dehors des heures de pointe. Cependant programmer l'itinéraire de manière à éviter les embouteillages et les heures de pointe.

Passagers

Il est interdit de faire monter des passagers sur le tracteur, sauf si un siège spécifique est fourni.

Il est strictement interdit de transporter des personnes sur l'outil pendant le transport de ce dernier.

Sécurité du transport

Transporter l'outil uniquement en position de transport. Pour être transporté, l'outil doit être sécurisé. Toujours activer les dispositifs de sécurité de transport mécaniques avant le transport.

S'assurer de monter correctement toutes les broches d'attelage avec les broches de fixation. Fixer mécaniquement les vérins hydrauliques pour empêcher la déformation des vérins.

Conduite sécurisée

Ne pas conduire sous l'influence de l'alcool ou de drogues.

Dans les zones très fréquentées, rouler toujours au pas.

Ne jamais sous-estimer les dimensions du tracteur avec son outil lors des manœuvres.

Le conducteur du tracteur ne doit jamais quitter la cabine pendant le transport.

Toujours tenir compte des autres utilisateurs de la route.

Toujours adopter des pratiques de conduite sécurisées. Ralentir et le signaler avant de tourner. Donner la priorité à la circulation venant en sens inverse dans toutes les situations, y compris les ponts étroits, les intersections, etc. Se ranger sur le bord de la route pour permettre aux véhicules plus rapides de passer.

Si l'outil expose un panneau indiquant une limite de vitesse maximale, ne jamais dépasser cette limite.

Toujours adapter la vitesse de conduite aux conditions routières et météorologiques. En cas de mauvaises conditions routières et de vitesses de conduite élevées, de fortes forces peuvent se produire et provoquer une surcharge du tracteur et de l'outil.

Conduire à une vitesse sécuritaire pour assurer le contrôle et la capacité de s'arrêter en cas d'urgence.

Bloquer les pédales de frein du tracteur. Ne jamais utiliser un freinage indépendant aux vitesses de transport.

Les outils montés et les lestages influencent les capacités de conduite, de direction et de freinage du tracteur. S'assurer que le poids supplémentaire de l'outil sur la tringlerie ne compromette pas les capacités de conduite, de braquage et de freinage du tracteur. Installer des poids avant ou réparer les freins si le tracteur n'est pas sûr.

Réduire la vitesse dans les virages. Les tracteurs n'ont pas été conçus pour les virages rapides. Éviter que l'extrémité arrière de l'outil touche un obstacle.

Dans les virages, faire attention au porte-à-faux et au poids oscillant de l'outil.

Utiliser le frein moteur quand on descend des côtes. Ne pas côtoyer.

Surveiller les obstacles, en particulier si la largeur est excessive. Respecter les valeurs de charge applicables sur les ponts.

Une fois le transport terminé et avant de descendre du tracteur, il faut abaisser l'outil sur le sol en position de stationnement, couper le moteur du tracteur, enlever la clé du contact et serrer le frein de stationnement.

Utilisation de l'équipement en toute sécurité

⚠ AVERTISSEMENT

Danger : restez à l'écart !
Faites toujours retentir l'avertisseur sonore avant de mettre la machine en marche. Assurez-vous que la zone de travail est exempte de toute autre personne, d'animaux domestiques, d'outils, etc. avant d'utiliser la machine. Ne laissez jamais personne pénétrer dans la zone de travail lors de l'utilisation de la machine.
Le non-respect de ces instructions pourrait entraîner des blessures graves, voire mortelles.

W0304A

⚠ AVERTISSEMENT

Pièces en rotation !
Se tenir à l'écart de tous les entraînements et des composants en rotation.
Le non-respect de ces instructions pourrait entraîner des blessures graves, voire mortelles.

W1101A

REMARQUE: *Mettre l'outil en marche uniquement selon les instructions du concessionnaire.*

Ne jamais utiliser l'outil sous l'influence de l'alcool, de drogues ou de médicaments.

Éviter d'utiliser l'outil dans des récoltes inadaptées ou par mauvais temps. Il est préférable de suspendre temporairement l'opération plutôt que de poursuivre dans de mauvaises conditions.

Éloigner toutes les personnes pendant le fonctionnement de l'outil. Demander à toutes les personnes présentes de quitter le champ. Les personnes présentes risquent d'être renversées par l'outil. Arrêter immédiatement l'outil si quelqu'un s'approche.

Le tracteur ou son outil peuvent heurter ou écraser une personne ou un animal de compagnie dans la zone opérationnelle du tracteur. NE permettre à personne d'accéder à la zone de travail. Vérifier que la zone est dégagée et que l'on peut opérer en toute sécurité avant d'abaisser ou de déplacer l'outil.

Lors de l'utilisation de l'outil, toujours rester assis sur le siège du tracteur. Actionner les commandes uniquement depuis le siège du tracteur, exception faite des commandes expressément destinées à une utilisation depuis d'autres emplacements.

Lorsque l'outil est en marche, il est strictement interdit de transporter des personnes sur sa partie supérieure.

Ne jamais retirer des résidus de l'outil pendant qu'il est en marche. Ce type d'imprudence pourrait vous causer la perte d'un membre voire même vous coûter la vie. Désengager systématiquement le mécanisme de l'arbre de la prise de force, arrêter le moteur du tracteur et serrer le frein de stationnement avant d'éliminer les résidus.

Pendant le travail quotidien, des pierres ou autres corps étrangers peuvent être projetés à grande vitesse hors de la machine par les pièces en rotation. Par conséquent, avant d'utiliser l'outil, s'assurer que tous les dispositifs de protection soient intacts, correctement installés et fixés.

Avant de lever ou abaisser l'outil avec les bras d'attelage du tracteur, vérifier que personne ne se trouve près de l'outil ou ne touche l'outil.

Pour utiliser l'outil, toujours adopter une vitesse sûre, adaptée au type de terrain. Sur les terrains accidentés, redoubler de prudence pour garantir une bonne stabilité.

Au moment de tourner sur des pentes, faire toujours attention au moment de soulever l'outil avec l'attelage 3 points, car il y a risque de se renverser. Adapter la vitesse à ces conditions.

Utiliser un rapport bas au moment de travailler sur des coteaux.

Quand on conduit de haut en bas et transversalement par rapport aux pentes, éviter de tourner trop brusquement.

Dans les virages pendant le fonctionnement, faire attention au porte-à-faux et/ou au poids oscillant de l'outil.

Éviter tout changement de direction brusque, particulièrement en marche arrière, afin d'éviter un tangage dangereux de l'outil.

Quand on travaille avec l'outil, maintenir une distance de sécurité par rapport aux pentes raides et d'autres conditions de terrain similaires étant donné que le sol peut être glissant et tirer l'outil et le tracteur de côté. Se rappeler également d'ajuster la vitesse dans les virages secs quand on travaille en pente.

Faire preuve de l'attention requise lors du fonctionnement près de routes et de sentiers publics.

Arrêt de l'équipement en toute sécurité

⚠ AVERTISSEMENT

Pièces mobiles !
Certains composants peuvent continuer à fonctionner après le désengagement des systèmes d'entraînement. Assurez-vous que tous les systèmes d'entraînement sont désengagés et que tous les mouvements ont cessé avant de procéder à l'entretien de la machine. Le non-respect de ces instructions pourrait entraîner des blessures graves, voire mortelles.

W0002A

Toujours interrompre le fonctionnement de l'outil au moment d'abandonner le siège du tracteur.

Pour des raisons de sécurité, ne jamais quitter la cabine du tracteur sans avoir au préalable désengagé le mécanisme de l'arbre de la prise de force et arrêté le moteur du tracteur. En outre, si le tracteur reste sans surveillance, retirer systématiquement la clé de contact.

Arrêter le moteur du tracteur et l'arbre de la prise de force, et attendre l'arrêt complet de l'outil avant d'ouvrir l'une des protections de sécurité. Sous les protections de sécurité, il y a des pièces en rotation qui pourraient continuer à tourner après l'arrêt de l'outil. Observer et écouter afin de détecter la présence de pièces en rotation avant d'ouvrir l'une des protections de sécurité, quelle qu'elle soit.

S'assurer d'immobiliser la machine par le biais du frein à main et/ou des dispositifs d'arrêt s'il faut intervenir entre le tracteur et l'outil.

Dans des cas exceptionnels, si l'opérateur laisse le moteur en marche après avoir quitté la cabine, respecter les précautions suivantes :

- Faire tourner le moteur au régime de ralenti minimum.
- Désengager tous les systèmes d'entraînement.
- Placer la transmission du tracteur au neutre.
- Engager le frein de stationnement.

Lors du stationnement de l'outil, certains risques opérationnels peuvent entraîner des blessures. Il faut donc :

- S'assurer que le sol est dur et nivelé pendant le stationnement.
- S'assurer que ni le tracteur, ni l'outil, ne peuvent se déplacer.
- Abaisser toujours l'outil au sol.
- Arrêter le moteur du tracteur et retirer la clé de contact.
- Utiliser un support adapté ou un dispositif de sécurité de transport lorsque l'outil est stationné. S'assurer que le support de stationnement est fixé.

Quand on dételle l'outil du tracteur :

- Toujours dételer avec précaution l'outil sur une surface plane pour éviter des dommages.
- S'assurer que personne ne stationne devant l'outil.
- Ne jamais laisser personne se tenir entre le tracteur et l'outil.
- Ne jamais passer sous l'outil s'il n'est pas supporté de manière sécurisée.

Entretien

⚠ AVERTISSEMENT

Risque lié à l'entretien !
Avant de procéder à l'entretien de la machine, placez une pancarte d'avertissement NE PAS UTILISER à un endroit visible de la machine.
Le non-respect de ces instructions pourrait entraîner des blessures graves, voire mortelles.

W0004A

- Respecter le calendrier d'entretien et, plus particulièrement, les intervalles d'entretien de l'outil.
  Garder à l'esprit le fait que l'outil nécessite un minimum d'attention de façon ponctuelle. Se rappeler également que le temps consacré à l'entretien prolonge de manière significative la durée de vie de l'outil.
- Prendre les précautions nécessaires : afin de ne pas répandre d'huile, de carburant ni de graisse.
  Porter des gants de protection afin d'éviter que la peau entre en contact avec de l'huile ou de la graisse.
- Procéder à l'entretien de l'outil sur une surface ferme et plane.
- Ne pas tenter d'enlever des matériaux d'une partie de l'outil, de nettoyer, de lubrifier ou d'effectuer des réglages sur l'outil lorsque ce dernier est en mouvement.
- Ne pas approcher les mains ou les pieds des pièces en mouvement et tenir ses vêtements à l'écart. Contrôler que toutes les pièces en rotation sont munies d'une protection appropriée.
- Un outil relevé et/ou des charges peuvent tomber inopinément et écraser des personnes se trouvant en dessous. Ne jamais pénétrer et ne jamais laisser pénétrer quiconque dans la zone située sous l'outil relevé pendant le fonctionnement.
  Des vérins hydrauliques non soutenus peuvent perdre de la pression et faire chuter l'outil, ce qui présente un risque d'écrasement. Ne pas laisser l'attache en position relevée lorsque l'outil est en stationnement ou pendant son entretien, à moins qu'il soit bien bloqué sur des blocs en bois.
- Ne jamais travailler sous un outil relevé sans une chaîne de support ou autre dispositif mécanique de sécurité qui fixe les bras d'attelage du tracteur, de façon à ce que l'outil ne puisse pas se déplacer inopinément sur une position abaissée.
- Évacuer la pression, arrêter le moteur et retirer la clé de contact avant de brancher ou de débrancher les canalisations de liquide.
- Avant de régler, nettoyer, lubrifier ou effectuer des réparations sur l'outil, arrêter le moteur et retirer la clé de contact.
- Ne jamais régler l'outil lorsque l'arbre d'entraînement de prise de force (PDF) est engagé. Ne jamais retirer les protections jusqu'à ce que toutes les pièces en rotation ne soient arrêtées.
- Toute fuite d'huile hydraulique ou de carburant sous pression peut provoquer de graves dégâts. Toujours utiliser une protection, des lunettes et des gants de protection pour rechercher des fuites d'huile ou de carburant.
  Ne pas utiliser les mains pour détecter d'éventuelles fuites. Utiliser un morceau de carton ou de papier.
- Un contact prolongé avec du liquide hydraulique peut entraîner un cancer de la peau. Éviter tout contact prolongé et laver immédiatement la peau à l'eau et au savon.
- En cas de projection de liquide hydraulique ou de diesel sur la peau, consulter immédiatement un médecin.
- Respecter toutes les recommandations mentionnées dans ce manuel telles que les intervalles d'entretien, les couples de serrage, les lubrifiants, etc.
- Remplacer toujours toutes les pièces endommagées ou usées.
- Ne jamais réaliser des ensembles de flexibles à partir de flexibles qui au préalable faisaient partie d'un ensemble de flexibles.
- Ne jamais souder sur les tubes.
- Toujours utiliser des gants au moment de travailler avec des parties sur l'outil étant donné qu'elles peuvent présenter des bords coupants.
- La transmission et les conduites hydrauliques peuvent chauffer pendant le fonctionnement. Faire preuve de prudence lors de l'entretien de ces composants. Laisser les surfaces refroidir avant de manipuler ou de débrancher les composants brûlants. Porter des vêtements de protection le cas échéant.

Equipement de protection individuelle (EPI)

Porter un équipement de protection individuelle (EPI) tel que des vêtements de protection, des lunettes de protection, une protection auditive, un masque anti-poussière, un casque, des gants épais, des bottes de travail et/ou tout autre EPI offrant sécurité et protection de la personne utilisant cet équipement.

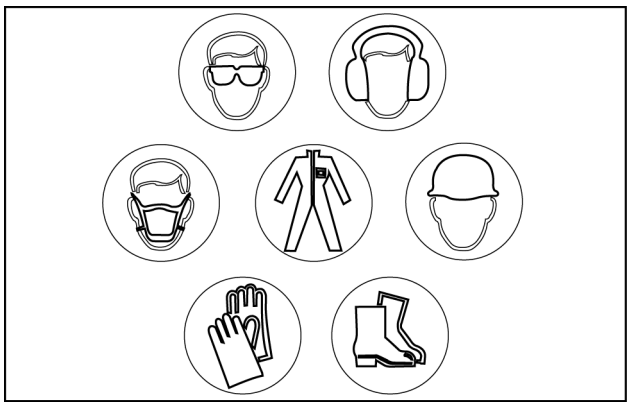

NHIL13RB00001AA 1

Exigences de sécurité pour les systèmes hydrauliques et leurs composants - systèmes hydrauliques

Installer et serrer correctement tous les raccords hydrauliques avant de démarrer le moteur ou de mettre le circuit hydraulique sous pression. Vérifier que tous les flexibles et raccords sont en bon état. Remplacer immédiatement les composants endommagés.

Connecter les flexibles hydrauliques aux sorties du tracteur si le tracteur et l'outil n'ont plus de pression. Si le circuit hydraulique du tracteur est activé, des mouvements incontrôlés pourraient se produire ce qui peut causer des dommages.

S'assurer que personne ne se trouve à proximité de l'outil lors de sa mise en route, car de l'air resté dans le circuit hydraulique pourrait entraîner des mouvements intempestifs de l'outil.

Après l'arrêt du moteur du tracteur, actionner les soupapes du tiroir hydraulique du tracteur pour s'assurer qu'il n'y a plus de pression dans les flexibles hydrauliques.

Pour s’assurer qu’il n’y ait plus d’air dans l’huile des vérins hydrauliques, tester toutes les fonctions après que le circuit hydraulique ait été raccordé au tracteur, en particulier avant d'accéder ou de rouler sur une route publique.

Niveau sonore

La mesure et la signalisation du niveau de bruit ont été effectuées selon la norme ISO 5131.

Le niveau de bruit de **70 dB** a été mesuré dans la cabine du tracteur à la hauteur où se trouve habituellement la tête de l'opérateur.

Utiliser un casque de protection si le bruit de l'outil est pénible ou si on travaille avec l'outil durant une longue période dans une cabine de tracteur insuffisamment insonorisée.

Niveaux de vibrations

Monter toutes les pièces mobiles correctement avant de démarrer l'outil. Un déséquilibre peut créer des vibrations qui abîment l'outil.

REMARQUE: *Contrôler que toutes les pièces soient correctement installées avant de démarrer l'outil.*

REMARQUE: *Arrêter immédiatement de travailler, si les vibrations ou le bruit de l'outil s'amplifient considérablement durant l'opération. Corriger le défaut avant de continuer à travailler.*

Stabilité de l'équipement

La combinaison du tracteur et de l’outil peut devenir instable en raison du poids supplémentaire que l’outil ajoute au tracteur.

Afin d’assurer un transport stable et sûr, il faut vérifier si un poids de lestage pour le transport et le travail aux champs est nécessaire.

Il faut également vérifier et s’assurer qu’au moins **20%** du poids du tracteur est chargé sur l’essieu avant.

Pour les outils montés à l’arrière et les combinaisons avant et arrière, la formule est :

$$If,min = \frac{[Ir \times (c + d)] - (Tf \times b) + (0,2 \times Te \times b)}{a + b}$$

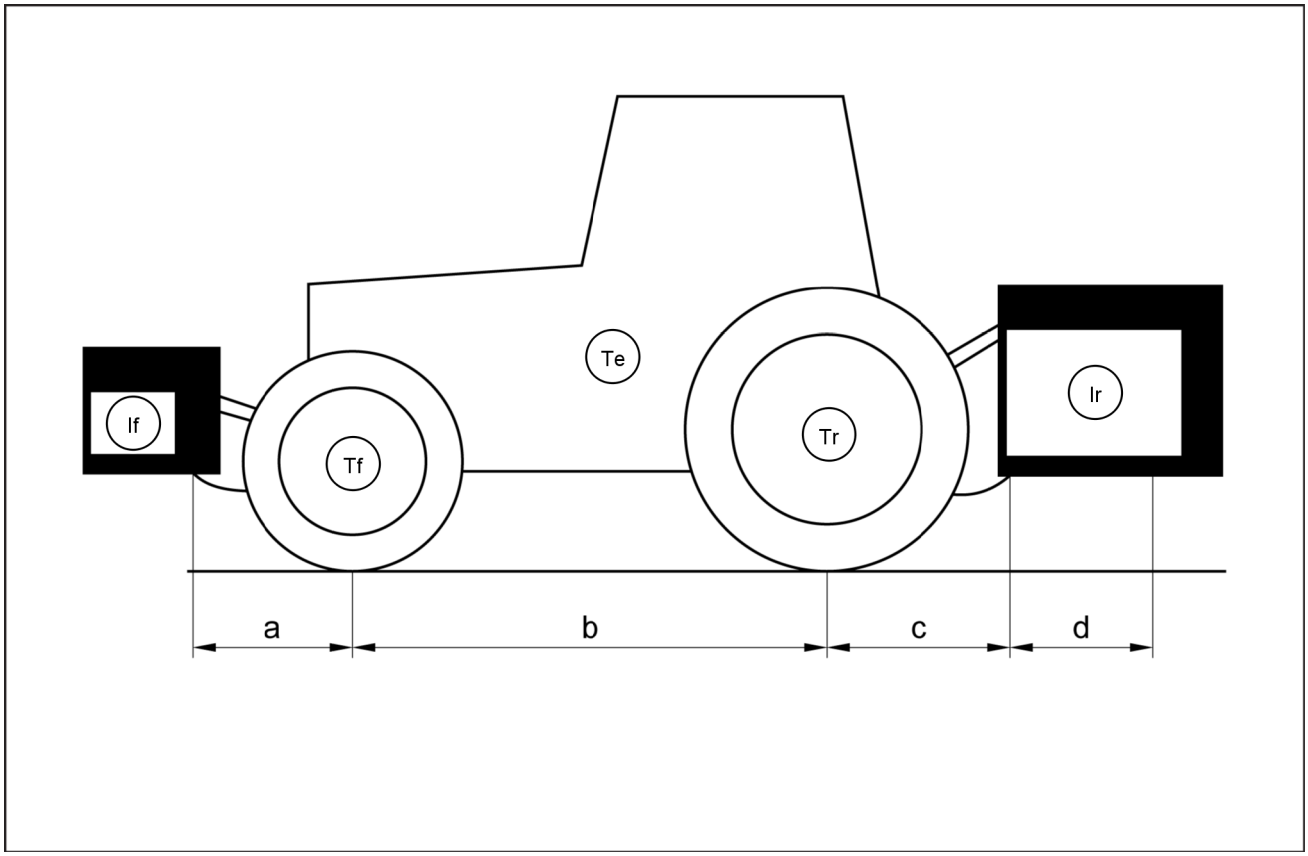

ZEIL18HT00277FA 1

Exemple de références pour la stabilité du tracteur routier – outil

Liste des signes

Te [kg]	Le poids du tracteur.
Tf [kg]	Charge essieu avant avec tracteur vide.
Tr [kg]	Charge essieu arrière avec tracteur vide.
Ir [kg]	Poids total de l'outil attelé à l'arrière/lest arrière.
Si [kg]	Poids total de l'outil attelé à l'avant/lest avant.
a [m]	Distance entre le centre de gravité de l'outil attelé à l'avant/lest avant et le milieu de l'essieu avant.
b [m]	La distance de la roue du tracteur.
c [m]	Distance entre le milieu de l'essieu arrière et le milieu des billes du bras de liaison.
d [m]	Distance entre le milieu des boules du bras d'attelage et le centre de gravité de l'outil attelé à l'arrière / du lest arrière.

Ecologie et environnement

La qualité de la terre, de l'air et de l'eau est importante pour toutes les industries et pour la vie en général. Lorsqu'une législation ne réglemente pas encore le traitement de certaines substances indispensables à la haute technologie, il convient de faire preuve de bon sens quant à l'utilisation et à la mise au rebut des produits chimiques et pétrochimiques.

Se familiariser avec la législation en vigueur dans le pays, et s'assurer qu'elle est bien assimilée. En l'absence de toute législation, obtenir des informations auprès des fournisseurs d'huiles, de filtres, de batteries, de carburants, d'antigels, d'agents de nettoyage, etc., en ce qui concerne les effets de ces substances sur l'homme et sur la nature et les méthodes à employer pour les conserver, les utiliser et les mettre au rebut en toute sécurité. Le concessionnaire KONGSKILDE peut également fournir une assistance.

Conseils utiles

- Eviter d'utiliser des bidons ou autres systèmes d'alimentation en carburant sous pression non appropriés pour remplir les réservoirs. De tels systèmes d'alimentation peuvent entraîner des déversements importants.
- En règle générale, éviter tout contact des carburants, huiles, acides, solvants, etc., avec la peau : la plupart de ces produits contiennent des substances nocives pour la santé.
- Les huiles modernes contiennent des additifs. Ne brûlez pas les carburants contaminés ni les huiles usagées dans des systèmes de chauffage ordinaires.
- Lors des vidanges, éviter de répandre les mélanges de liquide de refroidissement moteur usagés, l'huile moteur, le liquide hydraulique, le liquide de frein, etc. Ne pas mélanger les liquides de frein ou les carburants vidangés avec les lubrifiants. Conserver tous les liquides vidangés en toute sécurité jusqu'à ce qu'il soit possible de les mettre au rebut selon les réglementations en vigueur et en fonction des ressources disponibles.
- Ne pas laisser les mélanges de liquide de refroidissement pénétrer dans le sol. Recueillir et mettre au rebut les mélanges de liquide de refroidissement de manière appropriée.
- N'ouvrez pas vous-même le système de climatisation. Il contient des gaz qu'il ne faut pas évacuer à l'air libre. Les concessionnaires KONGSKILDE ou les spécialistes de la climatisation disposent d'un extracteur spécial pour cette opération et sont en mesure de recharger le système correctement.
- Procéder immédiatement à la réparation des fuites ou pannes du circuit hydraulique ou du circuit de refroidissement moteur.
- N'augmentez pas la pression d'un circuit sous pression car il existe un risque de défaillance des composants.

Recyclage des batteries

Les batteries et les accumulateurs électriques contiennent plusieurs substances qui peuvent avoir des effets négatifs sur l'environnement si les batteries ne sont pas correctement recyclées après l'utilisation. Une mise au rebut inappropriée des batteries peut contaminer le sol, les eaux souterraines et les cours d'eau. KONGSKILDE conseille vivement de retourner toutes les batteries usagées à un concessionnaire KONGSKILDE qui s'occupera de les mettre au rebut ou de les recycler correctement. Dans certains pays, cette mesure est prévue par la loi.

NHIL14GEN0038AA 1

Recyclage obligatoire des batteries

REMARQUE: *les dispositions suivantes sont obligatoires au Brésil.*

Les batteries sont constituées de plaques de plomb et d'une solution à base d'acide sulfurique. Les batteries contenant des métaux lourds tels que le plomb, la résolution CONAMA 401/2008 exige le retour de toutes les batteries usagées au fournisseur de batteries lors du remplacement de ces dernières. Ne pas jeter les batteries avec les ordures ménagères.

Les points de vente ont pour obligation :

- D'accepter le retour des batteries usagées
- De stocker les batteries retournées dans un endroit adapté
- D'envoyer les batteries usagées reçues en retour au fabricant de batteries qui se chargera de leur recyclage

Symboles de sécurité

Les signalisations de sécurité suivantes ont été placées sur l'outil afin de préserver la sécurité de l'opérateur et celle de ses collaborateurs.

Avant d'utiliser votre outil, faire le tour et noter la signification et l'emplacement de toutes les signalisations de sécurité. Lire attentivement tous les signalisations apposés sur l'outil et suivre les consignes.

Veiller à ce que toutes les signalisations soient toujours propres et lisibles. Nettoyer les signalisations de sécurité à l'eau et au détergent doux, en utilisant un chiffon doux.

AVIS: *N'utiliser aucun solvant, aucune essence ni d'autres produits chimiques agressifs. Les solvants, l'essence et autres produits chimiques agressifs risquent d'endommager ou de décoller les autocollants de sécurité.*

Remplacer toutes les signalisations de sécurité endommagées, manquantes, recouvertes de peinture ou illisibles. Si une signalisation de sécurité est appliquée sur une pièce remplacée par l'opérateur ou le concessionnaire, veiller à ce qu'elle soit réinstallée sur la nouvelle pièce. Contacter le concessionnaire local pour obtenir des autocollants de sécurité de rechange.

Les signalisations de sécurité portant le symbole « Lire le Manuel d'utilisation et d'entretien » sont destinées à orienter l'opérateur vers le Manuel d'utilisation et d'entretien afin d'y consulter les informations détaillées pour l'entretien, les réglages ou les procédures relatives à certaines zones de l'outil. Face à une signalisation de sécurité portant ce symbole, se reporter à la page correspondante du Manuel de l'utilisateur.

Les signalisations de sécurité portant le symbole « Lire le manuel de service » orientent l'opérateur vers le manuel de service. En cas de doute sur sa capacité à exécuter les opérations d'entretien, entrer en contact avec le concessionnaire agréé.

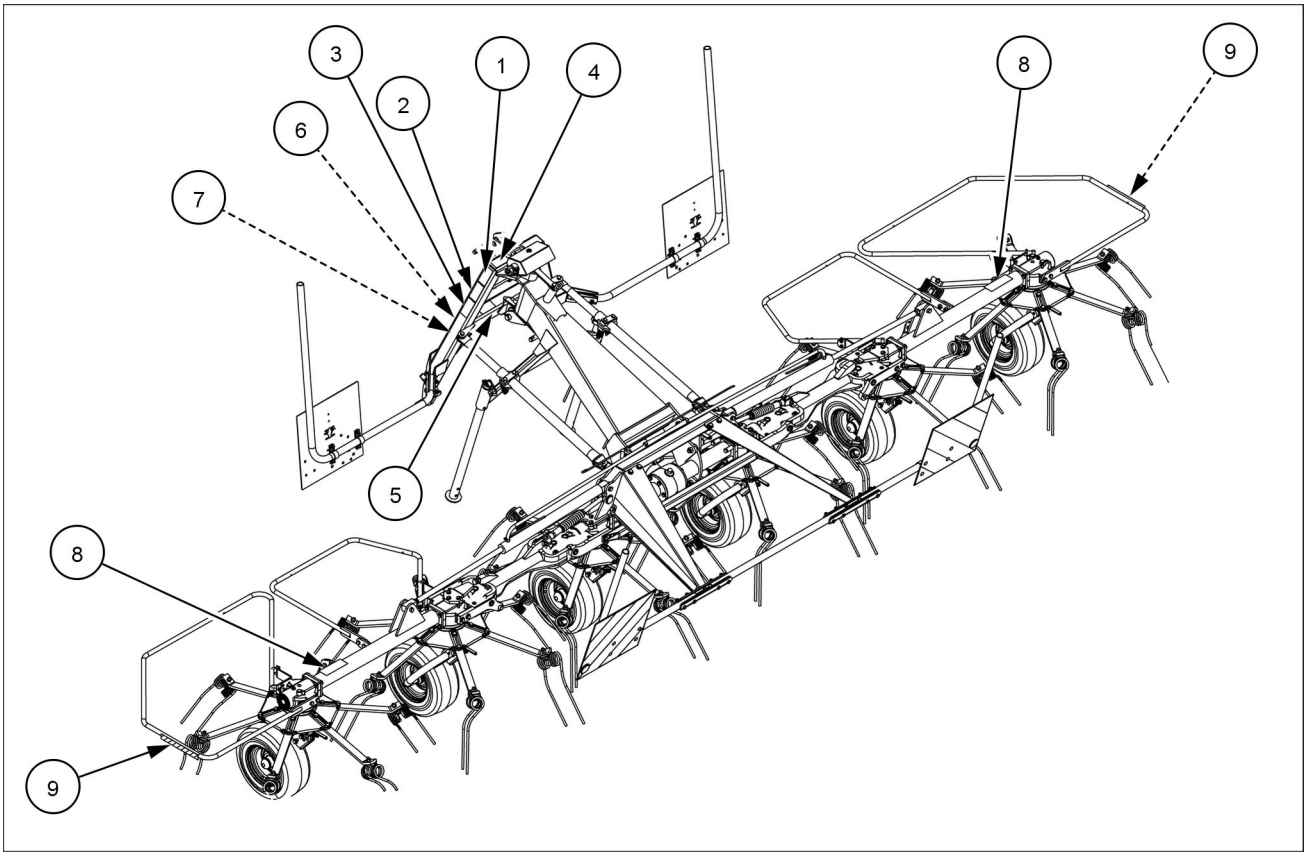

ZEIL18HT00912FA 1

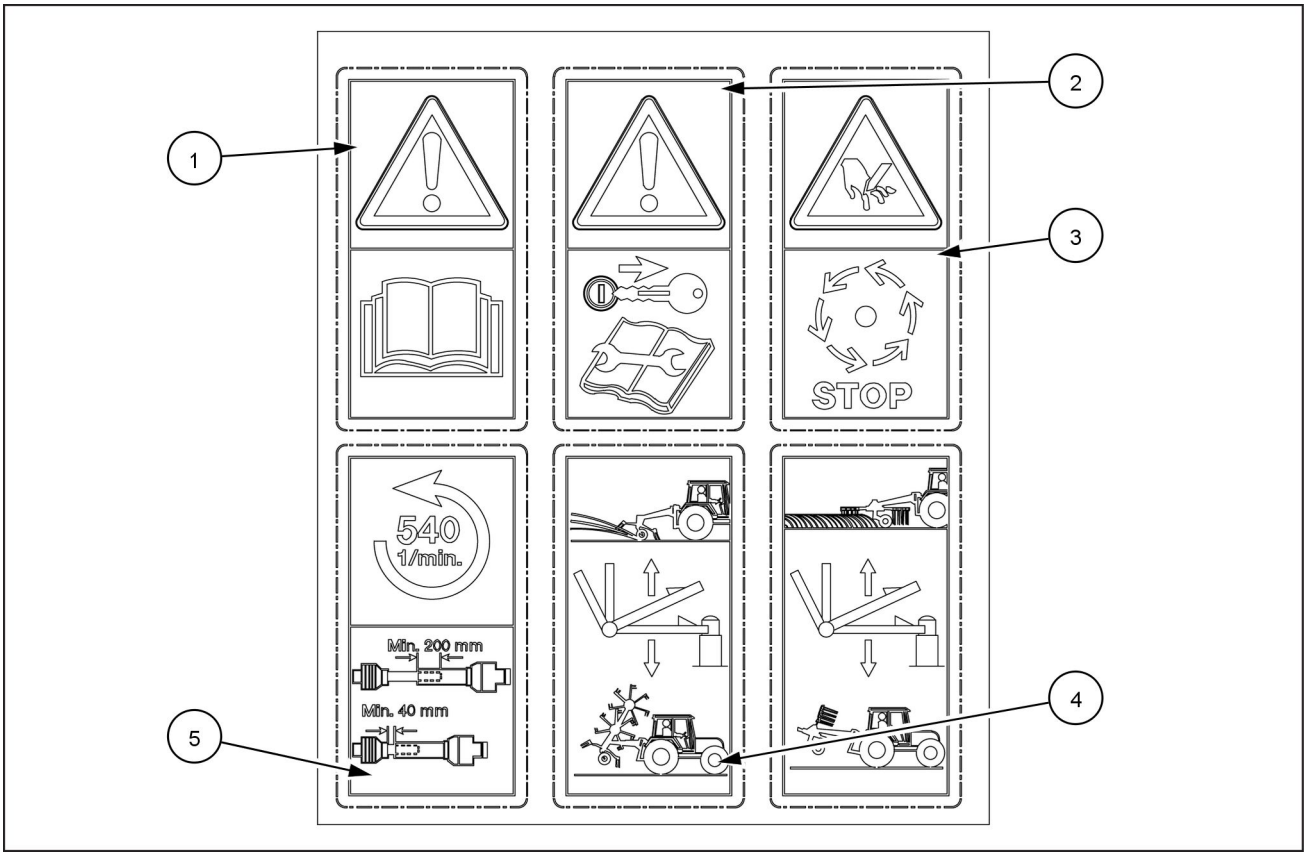

811650220 2

Référence : 1650220

Symbole de sécurité (1)

⚠ AVERTISSEMENT

UNE MAUVAISE UTILISATION DE CETTE MACHINE POURRAIT PROVOQUER DES BLESSURES GRAVES, VOIRE MORTELLES.
ASSUREZ-VOUS QUE TOUS LES OPERATEURS :
- ont reçu la formation nécessaire à l'utilisation correcte et en toute sécurité de la machine.
- ont lu et compris le Manuel de l'utilisateur de cette machine.
- ont lu et compris TOUS les autocollants de sécurité présents sur la machine.
Le non-respect de ces instructions pourrait entraîner des blessures graves, voire mortelles.

W0188A

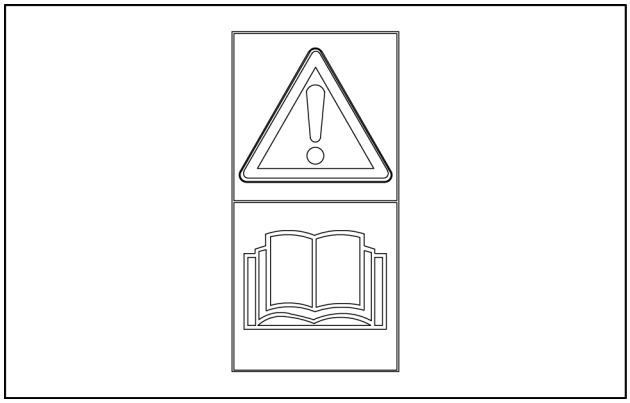

1650220-01 3

Lire le Manuel de l'utilisateur et les consignes de sécurité pour faire fonctionner l'outil et éviter des accidents inopinés et des dommages à l'outil.

Partie de la référence : 1650220

Symbole de sécurité (2)

⚠ AVERTISSEMENT

Evitez les blessures ! Effectuez toujours ceci avant toute opération de lubrification, de maintenance ou autre intervention.
1. Désengagez tous les entraînements.
2. Engagez le frein de stationnement.
3. Abaissez tous les équipements au sol ou relevez et engagez tous les verrous de sécurité.
4. Coupez le moteur.
5. Retirez la clé de contact.
6. Mettez la clé de la batterie sur arrêt, le cas échéant.
7. Attendez que tout mouvement ait cessé.
Le non-respect de ces instructions pourrait entraîner des blessures graves, voire mortelles.

W0047A

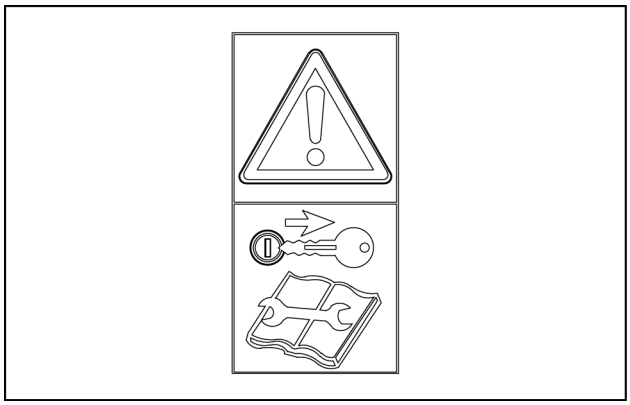

1650220-02 4

Toujours arrêter le moteur du tracteur avant de procéder au réglage, à l'entretien, à la réparation ou à la lubrification de l'outil. Se rappeler également de retirer la clé de contact. S'assurer que personne ne puisse démarrer le moteur tant que l'on n'a pas fini.

Partie de la référence : 1650220

Symbole de sécurité (3)

⚠ AVERTISSEMENT

Danger de pincement !
Attendre l'arrêt complet de toutes les pièces en mouvement avant de procéder à l'entretien ou au réglage de la machine ou de l'équipement.
Le non-respect de ces instructions pourrait entraîner des blessures graves, voire mortelles.

W1420A

Les pièces en mouvement sont dangereuses et si les pièces en mouvement entrent en contact avec le corps, elles risquent de le happer.
Le danger peut causer de graves blessures au corps entier avec possibilité de conséquences létales.
Pour éviter des dangers, attendre jusqu'à ce que tous les éléments en mouvement soient complètement à l'arrêt avant de les toucher.

Partie de la référence : 1650220

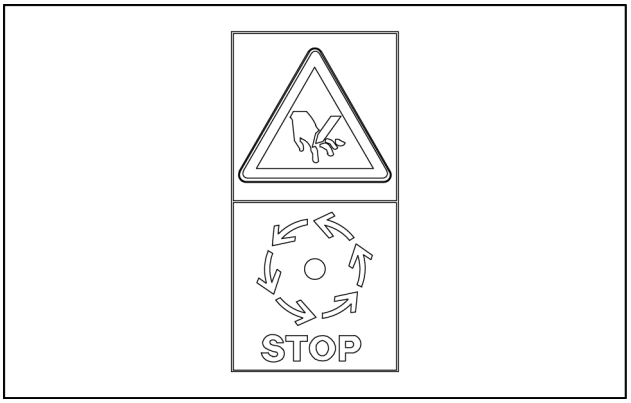

81PR80-0859_1 5

Symbole de sécurité (4)

Pendant le travail au champ, ouvrir le verrouillage. Pendant le transport, engager le verrouillage.

Partie de la référence : 1650220

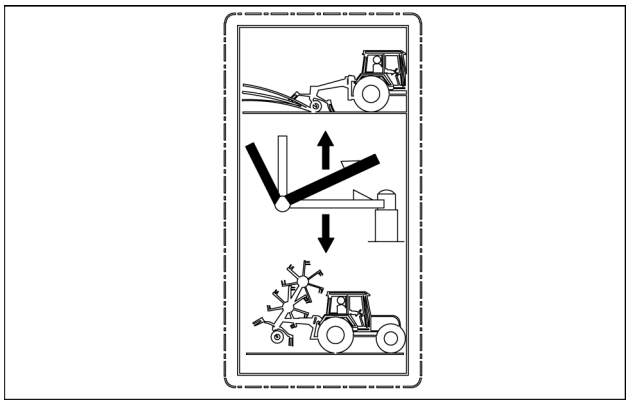

1650220-05 6

Symbole de sécurité (5)

Le symbole indique le régime maximum (tr/min) et le sens de rotation de l'arbre de la prise de force (PDF).
Référence au chevauchement minimal sur les tubes profilés et la distance minimale requise pour que l'arbre ne touche pas le fond.

Partie de la référence : 1650220

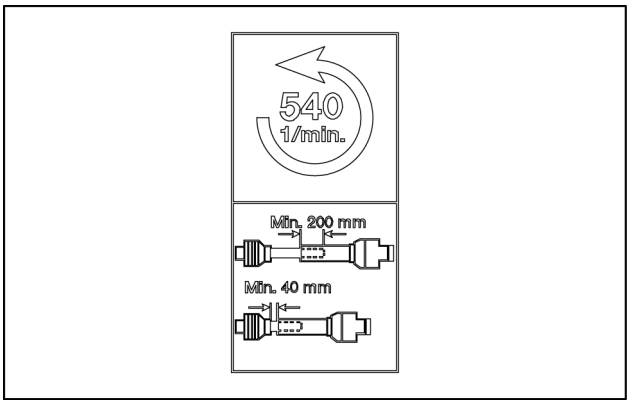

81PR80-0859_4 7

Symbole de sécurité (6)

Maximum **210 bar** (**3045 psi**).

S'assurer que les composants hydrauliques ne sont pas exposés à une pression maximale de **210 bar** (**3045 psi**), car une pression trop élevée peut entraîner un risque d'explosion d'une pièce. Vous même ou une autre personne pourriez être atteints par des projections métalliques ou de l'huile sous pression.

Référence : 81PR80-0832

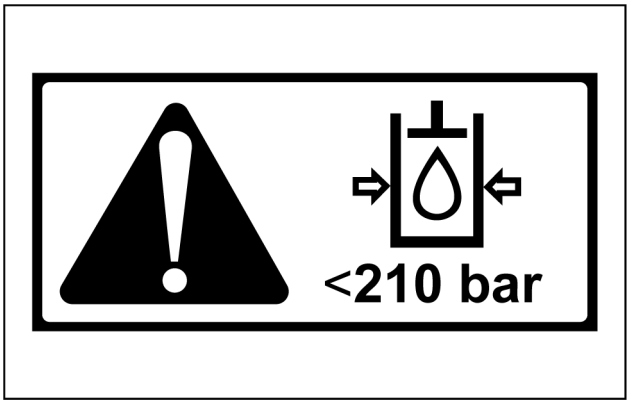

81PR80-0832 8

Symbole de sécurité (7)

Avertissement : Repliement.

Référence : 81PR80-0536

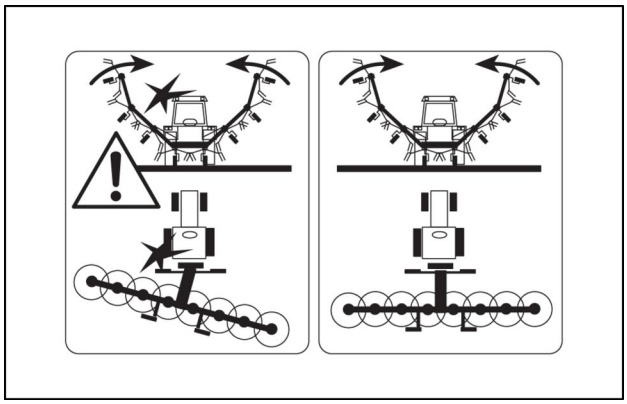

81PR80-0536 9

Symbole de sécurité (8)

Maintenir une distance de sécurité des parties rotatives de l'outil.

Ne jamais stationner dans la zone de pivotement et de repliage des rotors.

Référence : PR80-0535

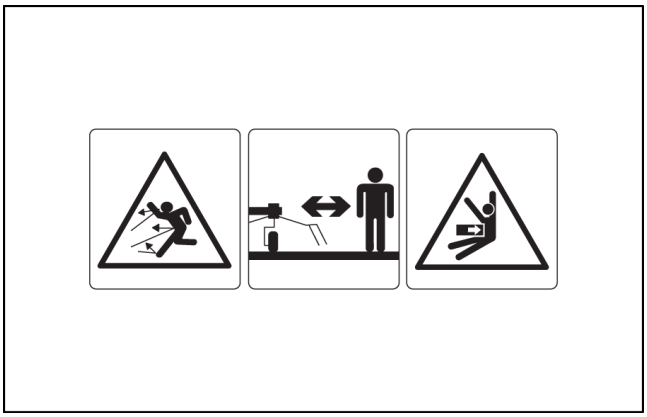

PR80-0535 10

Symbole de sécurité (9)

Avertissement protection de sécurité

Référence : PR80-6609

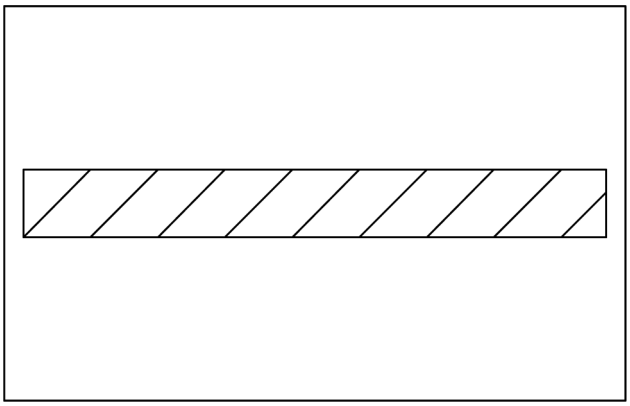

PR80-6609 11

3 - COMMANDES/INSTRUMENTS

Informations

Principes de fonctionnement

Pour les informations relatives à la description et à l'emplacement des commandes pour utiliser l'outil, voir le chapitre « Commandes et Instruments » du Manuel de l'utilisateur de la machine.

4 - INSTRUCTIONS D'UTILISATION

Mise en service de la machine

Mise en service

L'outil est fourni sur palette avec :

- Les rotors côté droit et gauche montés.
- La roue de support montée.
- Le rotor extérieur relevé.
- Les éléments de la protection extérieure groupés.
- L'arbre de prise de force (PDF) et les roues de support extérieures dévissés.
- Le matériel de fixation dans un sac en plastique.

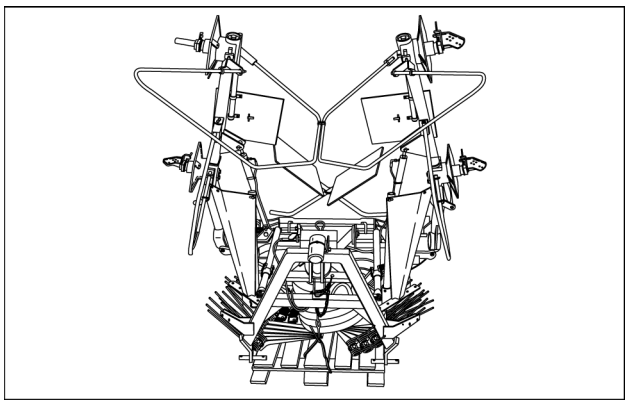

ZEIL18HT00732AA 1

La faneuse est complètement montée à l'exception du châssis avec les panneaux d'avertissement et les bras des fourches. On peut trouver les pièces détachées et le sac en plastique avec le matériel de fixation attachés soit à la palette, soit à la machine, d'une manière peu encombrante.

Relever l'outil sur une surface lisse avec le chariot automoteur avec de longues fourches.

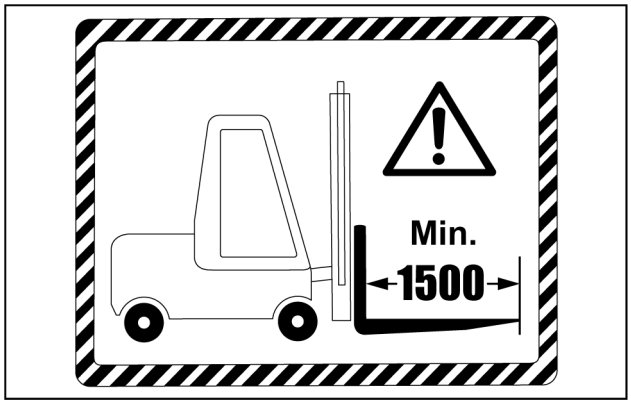

ZEIL17HT00137AA 2

Instructions de configuration

Pour configurer l'outil, procéder comme suit :

1. Déposer les câbles qui fixent toutes les pièces dévissées de la palette et de l'outil.
2. Lever l'outil au niveau de la tête d'attelage. Utiliser un dispositif de levage adapté.
3. Déposer la palette du côté arrière de l'outil.
4. Positionner les béquilles côté gauche et côté droit.
5. Abaisser l'équipement.
6. Atteler l'outil à la tête d'attelage trois points du tracteur.
7. Brancher les flexibles hydrauliques de l'outil au circuit hydraulique du tracteur.
8. Brancher une extrémité de la corde au système Hydrostop.
9. Relever l'outil en douceur.
10. Agir sur le circuit hydraulique du tracteur pour sortir doucement l'ensemble rotor latéral.
11. Régler toutes les roues de support en position de fonctionnement.
12. Installer les panneaux de sécurité sur les côtés gauche et droit.
13. Déplacer la vis **(1)** des bras de la position de transport **(A)** à la position de travail **(B)**.

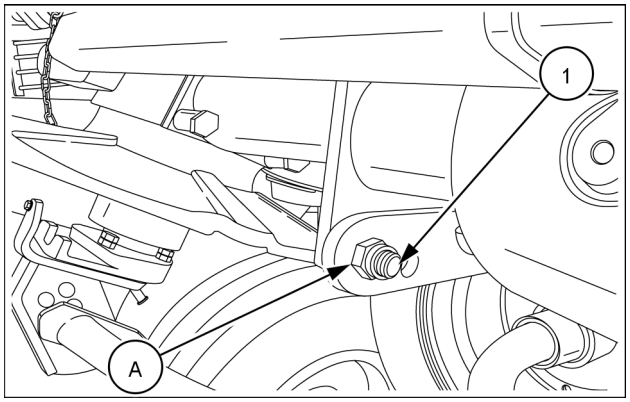

ZEIL18HT00735AA 3

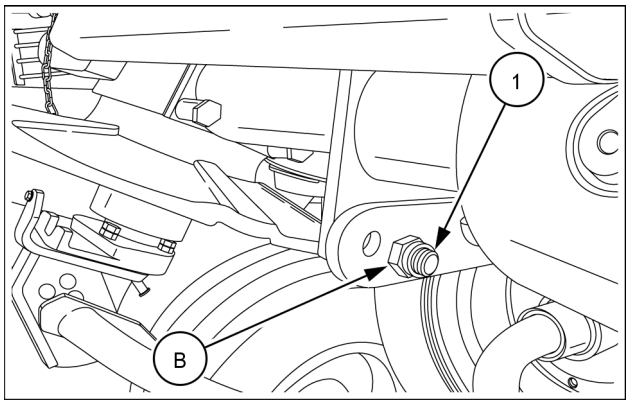

ZEIL18HT00736AA 4

1. Installer les bras de rotor. Voir page **4-3**.

Pose des bras du rotor

Pour installer le bras de rotor pré-assemblé **(3)** sur le moyeu **(2)**, utiliser :

- Poser la vis Allen et les contre-écrous sur chaque bras.
- Serrer la vis **(1)** à un couple de **85 N·m** (**752 lb in**).

REMARQUE: *Enregistrer le sens de rotation **(A)** des rotors.*

Après avoir installé les bras de rotor, vérifier que les bras des rotors intérieur et extérieur sont parfaitement alignés les uns avec les autres.

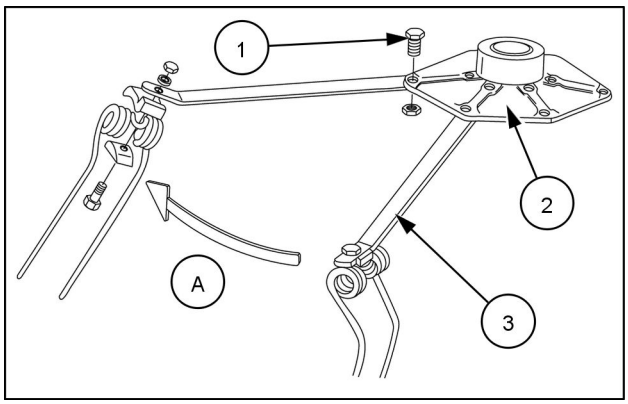

ZEIL18HT00737AA 1

On peut modifier la valeur standard de l'angle de fourche. Voir page **6-2**.

Démarrage de la machine

Connexion au tracteur

⚠ AVERTISSEMENT

Danger d'écrasement !
Procéder avec prudence lors de la connexion et de la déconnexion des machines Ne jamais se tenir entre le tracteur et l'équipement lors de la connexion des bras d'articulation.
Le non-respect de ces instructions pourrait entraîner des blessures graves, voire mortelles.

W1545A

⚠ AVERTISSEMENT

Danger d'écrasement !
Ne vous tenez pas et ne placez aucune partie de votre corps entre l'équipement et un tracteur en mouvement. Arrêtez le moteur du tracteur et serrez le frein de stationnement avant de procéder au branchement des câbles et flexibles.
Le non-respect de ces instructions pourrait entraîner des blessures graves, voire mortelles.

W1544A

⚠ AVERTISSEMENT

Danger : attelage !
Toujours évacuer les personnes présentes entre le tracteur et l'équipement lorsque le tracteur ou l'attelage à trois points est en mouvement. Verrouiller la transmission du tracteur en position de stationnement et engager le ou les freins de stationnement avant de laisser quiconque procéder à l'attelage ou au désattelage.
Le non-respect de ces instructions pourrait entraîner des blessures graves, voire mortelles.

W1540A

Attelage de l'outil au tracteur

- Au moment d'attacher l'outil à l'attelage trois-points du tracteur, régler les leviers de commande dans une position de sécurité. Le levage ou l'abaissement non voulus doivent être impossibles.
- Au moment d'attacher l'outil à l'attelage trois points du tracteur, s'assurer que le tracteur et l'outil soient compatibles.
- La zone de l'attelage à trois points est une zone dangereuse à cause du risque de compression et de cisaillement.
- Lors de l'actionnement des leviers de commande de la tringlerie trois points depuis l'extérieur de la cabine du tracteur, ne jamais se tenir entre le tracteur et l'outil.
- S'assurer que, pendant que l'outil est en position de transport, le mouvement latéral de l'attelage trois points du tracteur soit impossible.
- Au moment d'aller sur des routes publiques avec l'outil levé, s'assurer que le levier de commande de levage soit verrouillé contre l'abaissement non voulu.

Pour atteler l'outil au tracteur :

1. Relier les points d'attelage inférieurs aux broches inférieures de la tête d'attelage (catégorie II extérieur et catégorie I intérieur).
2. Le fixer avec la goupille de sécurité.
3. Brancher le point d'attelage supérieur à la tête d'attelage de façon à ce que le châssis soit presque vertical.

Connexion de l'arbre de la prise de force (PDF)

AVIS: *Il faut arrêter le moteur pour installer et déposer l'arbre de prise de force (PDF).*

AVIS: *Utiliser uniquement l'arbre de prise de force fournit ou l'arbre de PDF qui est approuvé par le fabricant.*

Monter l'arbre de PDF avec l'embrayage à broche radial en direction du tracteur.

Régler la longueur de l'arbre de prise de force au tracteur avant d'effectuer les étapes suivantes. Si l'outil est utilisé avec des tracteurs différents, contrôler que la longueur de l'arbre de prise de force est correcte.

AVIS: *Du côté du tracteur et de l'outil, les protections de sécurité doivent être intactes.*

1. Retirer l'arbre de la PDF de la chaîne support.
2. Pousser l'arbre de prise de force sur la prise de force du tracteur jusqu'à ce que les boules de blocage soient engagées.
3. La chaîne de débattement fixe la protection de sécurité aux arbres de prise de force du côté du tracteur. Côté outil, il y a une protection complète. Le collier fixe la protection complète.
4. Presser la barre à chaîne après le montage de la chaîne de retenue de PDF.

AVIS: *La protection de sécurité de l'arbre de la prise de force est fixée avec la chaîne.*

Connexions hydrauliques

Le circuit hydraulique fonctionne sous pression d'entraînement.

Brancher les flexibles hydrauliques aux bras hydrauliques et aux moteurs conformément aux recommandations des instructions.

Quand on installe les flexibles hydrauliques sur les prises hydrauliques du tracteur, s'assurer toujours que tant du côté du circuit hydraulique du tracteur que de celui de l'outil, il n'y ait pas de pression.

Pour éviter des mauvaises connexions hydrauliques, marquer les prises et les bouchons ou utiliser un code couleur. Cela permet d'éviter la fonction contraire (soulever au lieu d'abaisser ou vice versa) et réduit le risque d'accidents.

Arbre de prise de force (PDF) – Raccourcissement

Longueur de l'arbre de prise de force (PDF)

REMARQUE: *Ne pas raccourcir l'arbre neuf de la prise de force (PDF) avant d'être sûr que cette opération est nécessaire. D'usine, la distance entre la prise de force et la connexion d'entrée d'alimentation (PIC) est standard sur la plupart des marques de tracteur.*

Vérifier la longueur de l'arbre de la PDF pour chaque tracteur avant la première utilisation.

S'il est encore nécessaire de raccourcir l'arbre de prise de force, les tuyaux profilés de l'arbre de prise de force doivent être entièrement conformes aux mesures de chevauchement suivantes.

- Les tubes coulissants doivent avoir autant de chevauchement que possible avec un chevauchement minimal acceptable **(b)** de **200 mm** (**7.87 in**) pendant le fonctionnement normal (Liens d'extension Top Safe en position normale).
- Il doit y avoir un minimum de **40 mm** (**1.6 in**) de longueur d'arbre de PDF libre **(a)** pour éviter que l'arbre ne touche le fond.

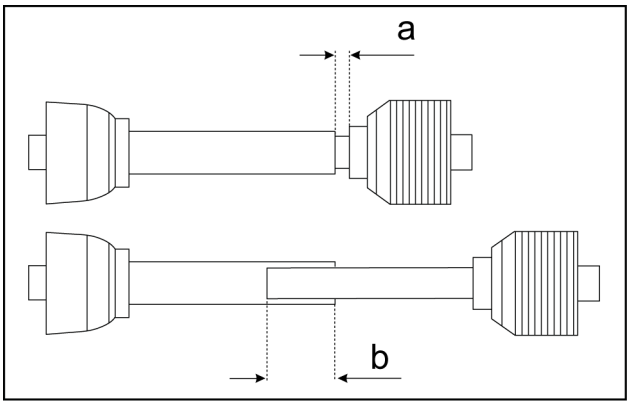

NHIL12HT00307AA 1

Déterminer la longueur de l'arbre requise

Quand on détermine qu'on doit raccourcir l'arbre de PDF, sélectionner la longueur de façon à ce que les membres télescopiques ne se ferment jamais complètement ou touchent le fond. La longueur de la PDF ne doit jamais être inférieure à la distance minimale entre les joints.

1. Attacher l'outil au tracteur sans l'arbre de PDF.
2. Régler l'attelage trois points de façon à ce que l'arbre de prise de force soit parallèle au sol.
3. Arrêter le tracteur et engager le frein de stationnement.
4. Déterminer si l'arbre de PDF touche le fond dans cette position. Si l'arbre de PDF touchera le fond dans cette position ou si la longueur libre est inférieure à **40 mm** (**1.6 in**), effectuer la procédure pour raccourcir l'arbre de PDF.

Raccourcissement de l'arbre de PDF

Pour raccourcir l'arbre de PDF procéder comme suit.

1. Fixer les demi-arbres d'entraînement de PDF à la PDF (sur le tracteur) et le PIC (sur l'outil). Les demi-arbres d'entraînement de PDF doivent être au même niveau horizontal, à l'opposé l'un de l'autre à la moindre distance du tracteur.
2. S'assurer qu'il y ait un chevauchement minimal de **200 mm** (**7.87 in**).
3. Vérifier que l'une des extrémités de l'arbre de PDF ne touche pas le fond. Maintenir les extrémités de l'arbre parallèles l'une l'autre et marquer la distance minimale de **40 mm** (**1.6 in**). Ne couper que suffisamment d'arbre de prise de force pour obtenir cette longueur d'arbre libre minimale. Cela maintiendra le maximum de chevauchement de l'arbre de PDF.
4. Raccourcir les quatre tuyaux de la même longueur.
5. Arrondir les extrémités des tubes de profil et enlever soigneusement les bavures.
6. Enlever les copeaux de métal.

AVIS: *Pour éviter de grandes forces de friction, graisser soigneusement le tube avant de le remonter. Utilisez de l'huile* ***NLGI 2****.*

REMARQUE: *Si on raccourcit l'arbre de PDF, on doit vérifier à nouveau le chevauchement minimal et la distance minimale si l'on utilise l'outil avec un autre tracteur.*

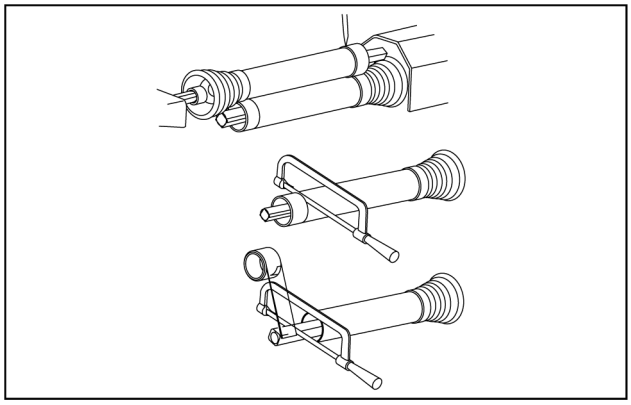

ZEIL18HT00013AA 2

Travail dans le champ

Pour préparer l'outil à travailler dans le champ :

1. Placer l'outil sur un terrain plat.
2. Atteler l'outil à la tringlerie trois points du tracteur.
3. Brancher le circuit hydraulique de l'outil au raccord rapide du tracteur.
4. Relever les rotors extérieurs et tirer la corde de la vanne d'arrêt pour que l'huile puisse s'écouler vers les bras de relevage. Maintenir la corde tendue et régler le levier du distributeur du tracteur sur la position de « relevage ».

   REMARQUE: *Ainsi, le circuit hydraulique relève automatiquement les rotors extérieurs et les fixe au moyen des crochets de sécurité.*

5. Abaisser les rotors extérieurs et tirer la corde et la maintenir tendue pendant le réglage du levier de commande du circuit hydraulique du tracteur sur la position « d'abaissement ».

Vitesse de travail et régime de rotation

Choisir la vitesse d'avancement avec laquelle l'outil récolte complètement le matériel. Choisir le bon régime de prise de force (PDF) pour traiter correctement le matériel. Cela dépend de l'état du matériel, par exemple, plus le matériel est sec, plus le nombre de tours est faible.

La vitesse de travail et le nombre de tours par minute pendant le ratissage dépendent du type et de la quantité de récolte, de la teneur en matière sèche et des conditions du sol. Le nombre de rotations de la PDF est environ de **540 RPM**

La vitesse d'avancement sur route ne dépasse jamais **25 km/h** (**15.5 mph**).

Toujours sélectionner la vitesse qui permet à l'outil de ramasser la récolte proprement. En même temps, la vitesse correcte de la PDF doit être garantie afin d'éviter des dommages à la récolte.

En plus, la vitesse de la PDF doit adapter, en tout moment, la récolte aux conditions. Plus la récolte est sèche, plus basse doit être la vitesse de la PDF.

Fanage / épandage des andains

Lors de l'épandage, s'assurer que l'un des andains se trouve entre les roues du tracteur.

Sélectionner toujours la vitesse de déplacement en fonction de la qualité de la récolte à traiter. La vitesse de PDF doit être d'environ **540 RPM**.

Pour obtenir un motif de dispersion propre, il peut être nécessaire de monter le déport de l'outil sur le tracteur.

Dans tous les cas, les andains doivent être disposés par rapport aux paires de rotors afin que les roues du tracteur ne passent pas sur la récolte.

Virages

Pour éviter la perte ou le dommage de la lame lors de la rotation de la récolte à peine fanée, sélectionner une vitesse de prise de force réduite tout en augmentant la vitesse d'avancement.

Pour s'assurer que le rapport entre la vitesse de déplacement et la prise de force est correct, vérifier le diagramme de dispersion obtenu. Si nécessaire, modifier le rapport.

Régler la vitesse d'avancement en fonction du résultat.

Libérer le bord du champ

Il est possible de nettoyer les limites du champ soit sur le côté droit, soit sur le côté gauche.

Pour libérer les limites du champ, changer la position des roues porteuses.

- Pour libérer le côté droit, déplacer le levier sur le côté droit.
- Pour libérer le côté gauche, déplacer le levier sur le côté gauche.

Épandage d'andains et de petits andains nocturnes

Pour former des andains et des andains nocturnes, vous avez besoin d'installer la boîte à double vitesse (en option). Voir à page **10-1**.

Réduire la vitesse de PDF de façon à ce que l'effet de diffusion soit minime et que la récolte soit traitée aussi doucement que possible.

La vitesse de déplacement dépend du motif de dispersion. Dans le cas de certaines largeurs d'andain, il peut être nécessaire de monter le déport de l'outil sur le tracteur pour aligner les andains avec les paires de rotors.

Stationnement de l'unité

Déconnexion et stationnement

1. Placer l'outil sur une surface plane et ferme.
2. Débrancher toutes les coupleurs hydrauliques.
3. Débrancher les connexions électriques.
4. Déconnecter l'arbre de prise de force du tracteur. Soutenir la PDF avec la chaîne.
5. Placer des cales de roues comme suit :
   - Sur une surface plane : une devant et une derrière une roue.
   - Dans une pente : placer une cale pour chaque roue, devant ou derrière la roue, selon l'inclinaison du terrain.
6. Abaisser les vérins **(2)**. Fixer à l'aide des pivots de verrouillage **(1)**.
7. Relâcher l'outil du tracteur.

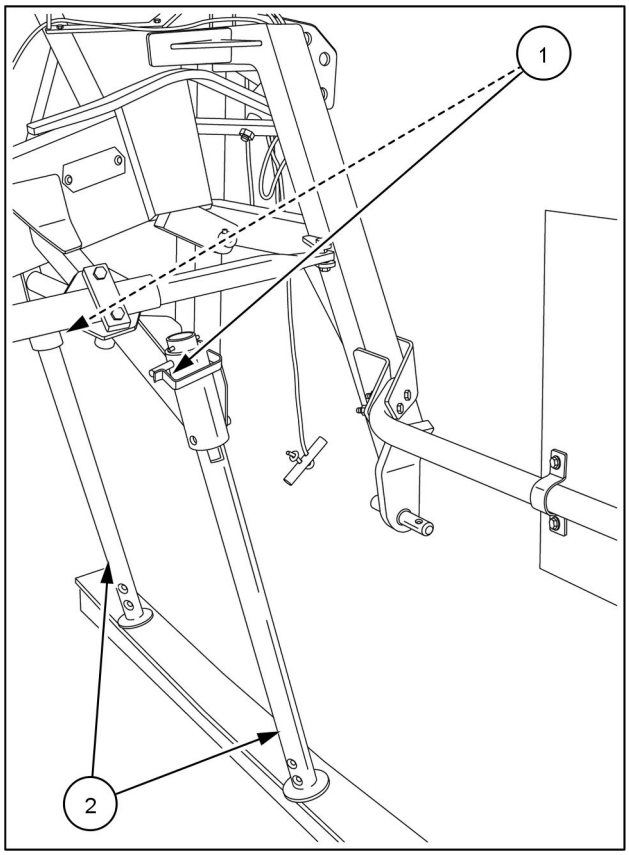

ZEIL18HT00959BA 1

5 - OPERATIONS LIEES AU TRANSPORT

Préparation au transport sur route

Position de transport

AVIS: *Respecter les charges maximales sur les essieux et les poids totaux autorisés.*

AVIS: *Respecter les dimensions de transport autorisées.*

AVIS: *Vérifier et mettre en place les équipements réglementaires pour le transport éclairage, signalisation d'avertissement et de sécurité, ainsi que les dispositifs de protection.*

AVIS: *S'assurer que la tringlerie trois points du tracteur ne bouge pas dans la position de transport de l'outil.*

AVIS: *Quand on conduit sur la voie publique avec un outil relevé, verrouiller le levier de commande de levage pour éviter toute descente involontaire.*

Deux équipements de sécurité indépendants sont disponibles pour fixer l'outil :

- Un système de sécurité mécanique par le biais d'un levier de blocage.
- Un système de sécurité hydraulique par le biais d'une soupape d'arrêt qui se ferme automatiquement quand vous relâchez la corde.

Pour régler l'équipement en position de transport, procéder comme suit :

1. Relever l'équipement.
2. Déplacer le levier **(1)** vers l'arrière pour verrouiller la tête de retournement.

   REMARQUE: *Dans cette position, l'ergot d'arrêt **(3)** ferme le verrouillage **(2)**.*

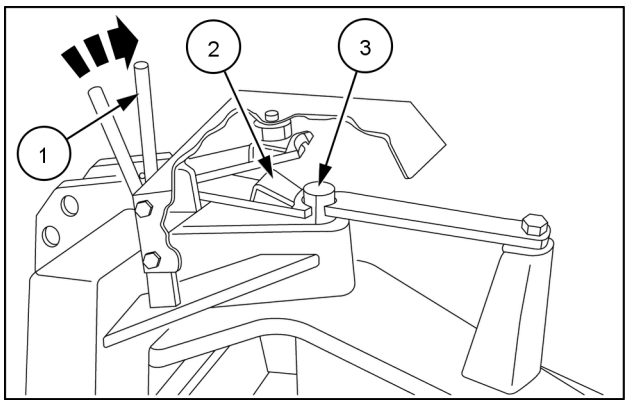

ZEIL17HT00131AA 1

3. Lever l'ensemble rotor côté gauche et l'ensemble rotor côté droit.

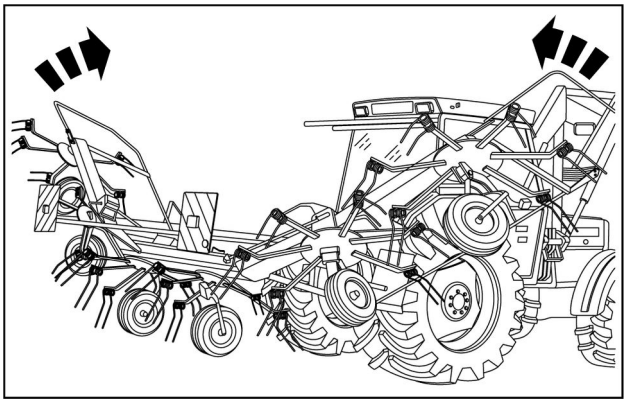

ZEIL17HT00126AA 2

4. Vérifier que les crochets de sécurité **(4)** ferment correctement le verrouillage **(5)**.

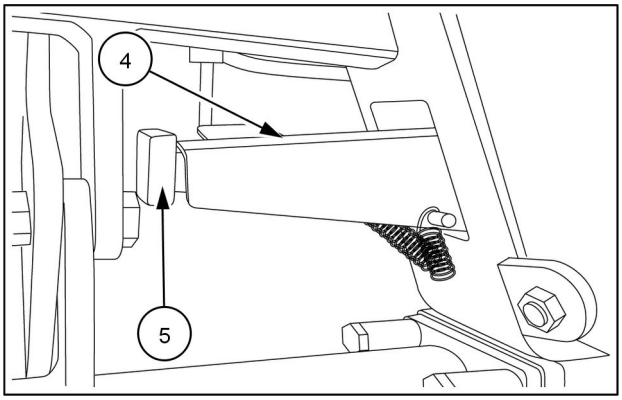

ZEIL18HT00971AA 3

5. L'outil est prêt pour être transporté.

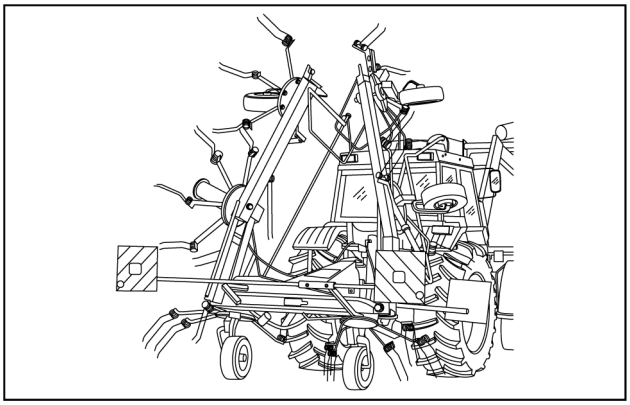

ZEIL17HT00125AA 4

6 - UTILISATION OPERATIONNELLE

Informations générales

Vue d'ensemble de l'équipement

La faneuse est un outil conçu pour les opérations suivantes :

- Fanage.
- Virages.
- Nettoyage d’andains ou de petites andains nocturnes.

Pour le transport sur route, notamment sur des routes étroites, l’outil est équipé d’un circuit hydraulique qui déplace les rotors extérieurs en position verticale.

L’outil est composé des ensembles suivants :

- Un ensemble de rotor central.
- Un ensemble de rotor, côté gauche.
- Un ensemble de rotor, côté droit.

Chaque rotor est composé de six bras équipés de doubles fourches à ressort qui prélèvent proprement la récolte et laissent un motif de dispersion uniforme derrière l’outil.

Une roue porteuse soutient chaque rotor pour compenser les soubresauts causés par les irrégularités du terrain.

L’ensemble du côté gauche et l’ensemble du côté droit peuvent se déplacer en hauteur pour suivre les contours du sol en présence de terrains non uniformes.

Ce mouvement assure des résultats excellents dans toutes les conditions.

Un bon fonctionnement de l’outil permet, avec une vitesse de travail élevée et une grande largeur de travail, de travailler une superficie considérable.

Réglage de base

AVIS: *Toujours arrêter l'outil avant d'effectuer des réglages.*

Réglage bras des fourches

On peut modifier l'angle de la fourche par rapport à l'angle standard qui est de **8°** en disposant la fourche à **2°**. La position pas à pas de la fourche donne plus d'adhérence sur la récolte de fourrage. Pour modifier l'angle de la fourche, libérer les vis de sécurité et faire tourner les supports des fourches **(1)** de **180°** sur les bras des fourches.

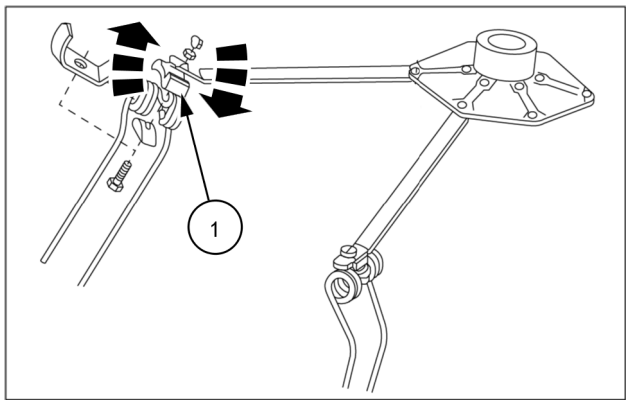

ZEIL17HT00129AA 1

Réglage stabilisateurs

Deux stabilisateurs **(1)** stabilisent la position de la faneuse rotative.

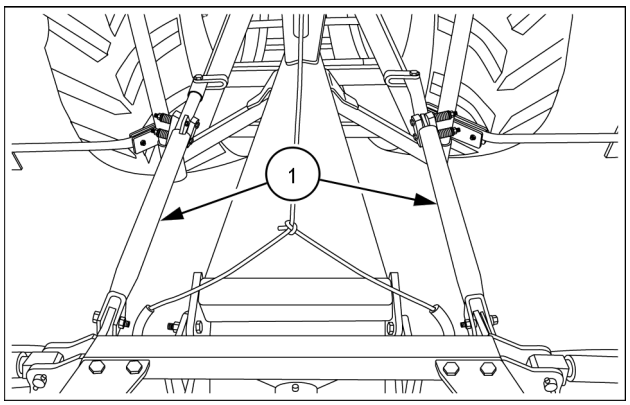

ZEIL18HT00744AA 2

Régler l'intensité d'amortissement comme suit:

- Serrer les vis **(2)** pour augmenter l'intensité de l'amortissement.
- Dévisser les vis **(2)** pour diminuer l'intensité de l'amortissement.

Régler la dimension **(A)**: **32 mm** (**1.26 in**).

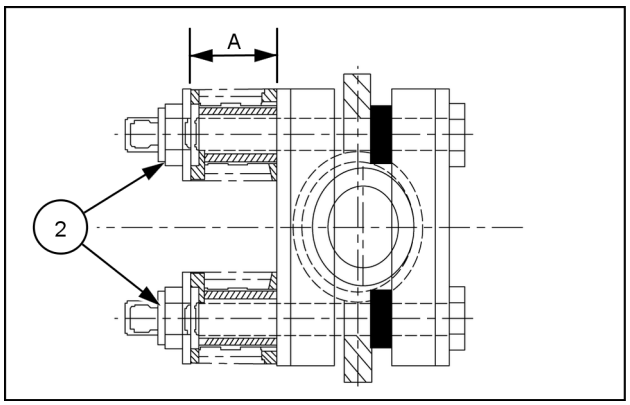

ZEIL17HT00133AA 3

Réglage des roues de support

Réglage latéral

On peut régler les roues de support de l'outil sur trois positions différentes à l'aide du levier **(1)** et du segment **(2)**.

Pour le fonctionnement normal, engager le levier dans l'entaille centrale **(A)** du segment **(2)**. Pour nettoyer la bordure de champ du côté gauche, engager le levier dans l'entaille gauche **(B)** et pour nettoyer la bordure de champ du côté droit, engager le levier dans l'entaille droite **(C)**.

Pour passer d'une position à l'autre, tirer le levier **(1)** hors de la fente **(3)** dans le sens de la flèche, c'est-à-dire contre la pression du ressort **(4)**, tourner la roue pour que le segment prenne la position souhaitée par rapport au levier **(1)** et engager ce dernier.

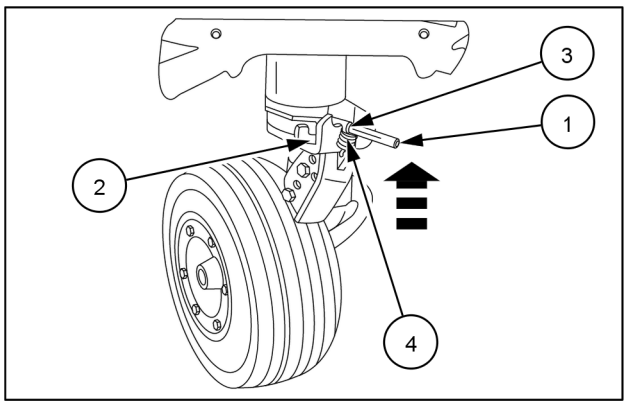

ZEIL18HT00740AA 1

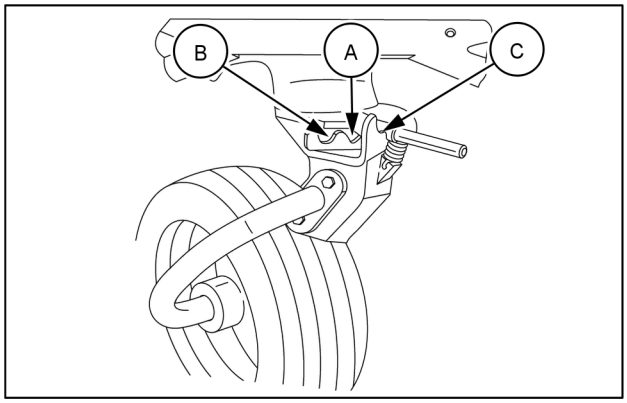

ZEIL18HT00739AA 2

Réglage de l’angle d'épandage

Les roues de support peuvent être réglées avec différents angles d'épandage. Pour passer d'une position à l'autre, dévisser le support de roue **(5)** du porte-roue **(6)**. Relever l'outil pour régler l'angle d'épandage.

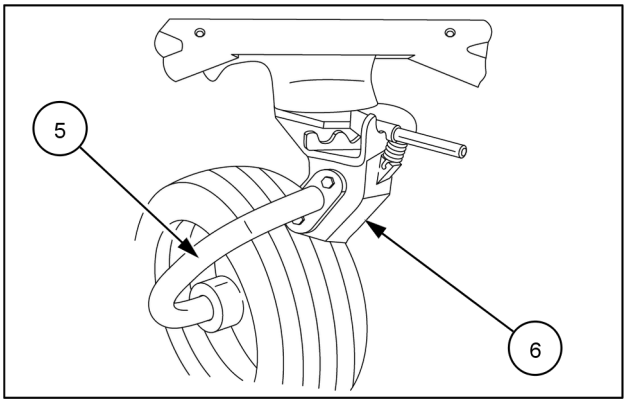

ZEIL18HT00739AA 3

Différents angles d'épendange sont disponibles selon les conditions de travail :

- Angle d'épandage de série (réglage d'usine). Jeu d'orifices **(J)**.

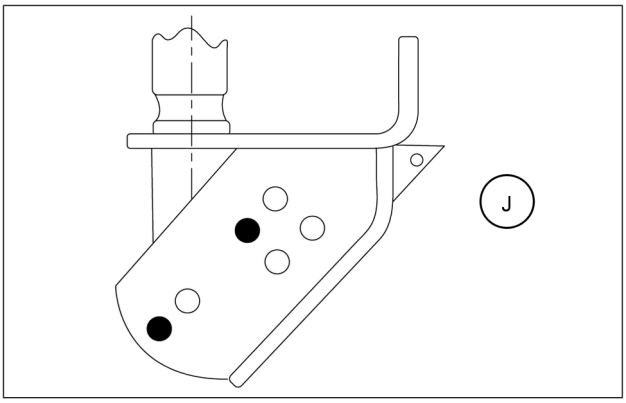

ZEIL18HT00741AA 4

- Angle d'épandage plat, pour récoltes sèches. Jeu d'orifices **(K)**.

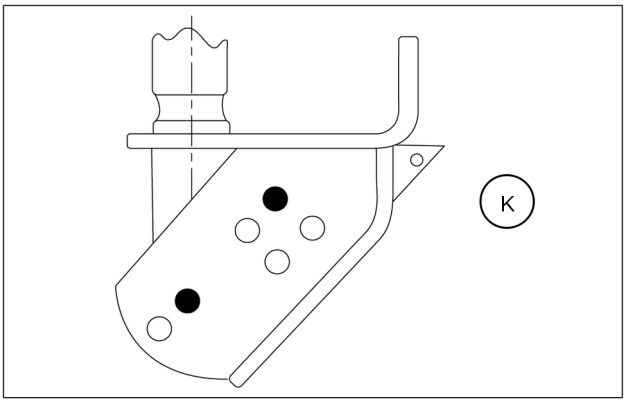

ZEIL18HT00742AA 5

- Angle d'épandage très plat, pour récoltes courtes et très sèches. Jeu d'orifices **(L)**.

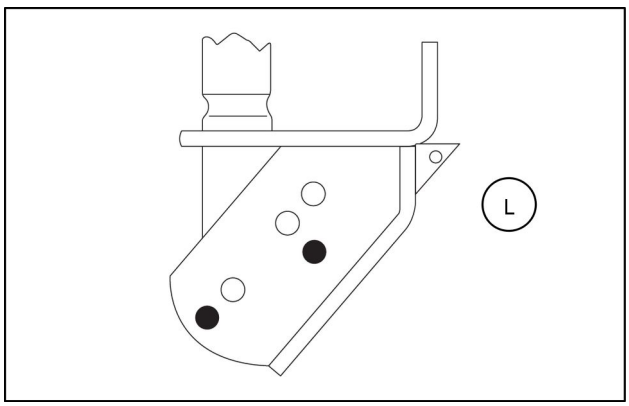

ZEIL18HT00754AA 6

Position de travail

Position de travail

Pour configurer l'outil en position de fonctionnement, procéder comme suit :

1. Relever l'outil.
2. Déplacer le levier **(1)** vers l'avant.

   REMARQUE: *Sur cette position, le loquet* ***(2)*** *est débloqué de la vis de blocage* ***(3)****.*

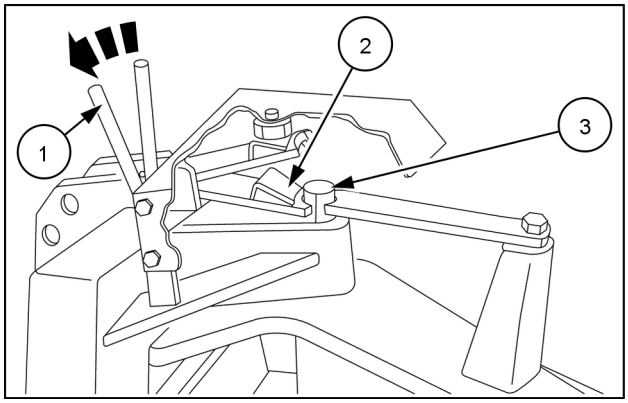

ZEIL17HT00131AA 1

Pignon d'andainage - Pose

L'engrenage de mise en andain est un réducteur de vitesse (en option).

Pour installer l'engrenage de mise en andain, procéder comme suit :

1. Installez l'anneau de retenue **(1)**.
2. Installer l'engrenage **(2)** en l'orientant d'un angle **(X)** de **60°** sur l'arbre **(3)**.
3. Installez l'anneau de retenue **(4)**.

Bloquer l'engrenage **(2)**. Utiliser la vis **(5)** et l'écrou **(6)**.

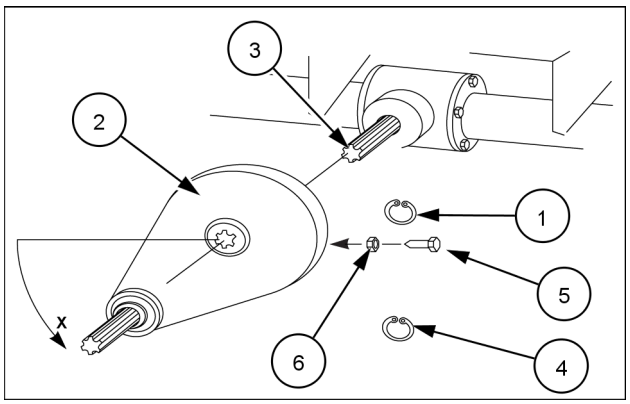

ZEIL18HT00753AA 1

7 - MAINTENANCE

Informations générales

Entretien

Informations générales

⚠ AVERTISSEMENT

Evitez les blessures !
Respectez TOUTES les consignes indiquées ci-dessous.
Le non-respect de ces instructions pourrait entraîner des blessures graves, voire mortelles.

W1091A

⚠ ATTENTION

Fuite de liquide !
Du liquide hydraulique ou du carburant diesel fuyant sous pression pourrait pénétrer sous la peau et provoquer une infection ou autre blessure. Pour éviter toute blessure : relâchez toute la pression avant de débrancher les conduites de liquide ou d'effectuer toute intervention sur le circuit hydraulique. Avant de mettre le système sous pression, veillez à ce que tous les raccords soient bien serrés et que les composants soient en bon état. Ne vérifiez jamais à la main la présence de fuites sur un circuit pressurisé. Munissez-vous plutôt d'un morceau de carton ou de bois. En cas de blessure causé par une fuite de liquide, consultez immédiatement un médecin.
Le non-respect de ces instructions pourrait entraîner des blessures mineures ou modérées.

C0104A

AVIS: *Effectuer l'entretien, le service, le nettoyage et la réparation avec l'arbre de prise de force (PDF) et le moteur à l'arrêt. Retirer la clé de contact.*

AVIS: *Faire attention que l'huile et la graisse n'entrent pas en contact avec la peau.*

AVIS: *Il faut toujours bloquer les roues du tracteur avant de travailler sur l'outil.*

AVIS: *Pendant le graissage, l'outil doit être en position de travail et garé en sécurité et bien ancré au sol.*

AVIS: *Lors de l'entretien d'un outil soulevé, placer toujours des supports appropriés en-dessous.*

Utiliser exclusivement des pièces et équipement d'origine. Il n'y a pas de garantie sur les composants non d'origine. Le fabricant n'est pas responsable des dommages résultant d'une telle utilisation.

AVIS: *Pour remplacer tout outil qui présente des bords tranchants, utiliser toujours des outils et des gants de protection appropriés.*

AVIS: *Toujours s'assurer que toutes les protections de sécurité de l'outil sont en place et fonctionnelles. Remplacer immédiatement toute protection de sécurité endommagée ou usée. Ne pas utiliser l'outil avant d'avoir remplacé toutes les protections de sécurité usées ou endommagées.*

Avant de commencer les travaux de réparation sur le circuit hydraulique, évacuer le circuit de toute pression, abaisser l'outil au sol et arrêter le moteur du tracteur.

Mettre au rebut les huiles, les graisses et les filtres usés conformément à la législation en vigueur.

Graisseurs et intervalles

Avant de procéder au graissage de l'outil, éliminer toujours toute trace de saleté des graisseurs.

Tous les points, à l'exception de ceux ayant fait l'objet de remarques spéciales, doivent être graissés jusqu'à ce que la graisse déborde autour des roulements. L'excès de graisse doit ensuite être éliminé.

Spécification pour la graisse

utiliser la graisse polyvalente **NLGI 2**.

Couple

Couples de serrage minimum du matériel de fixation (en Nm ou livre-pouce /livre-pied) pour applications d'assemblage normales sauf indication contraire

Le couple de serrage minimum du matériel de fixation sur les schémas, aux spécifications de l'équipement, etc. a la priorité.
Dans les tableaux suivants, les spécifications de couple de serrage sont représentées conformément à la norme **ENS7001**, applicable pour matériau classe 8.8 et matériau classe 10.9.

Vis à tête hexagonale

	Classe 8.8 en Nm (livre-pouce ou livre-pied)			**Classe 10.9 en Nm (livre-pouce ou livre-pied)**		
Taille nominale	**Écrou plaqué**	**Contre-écrou**	**Écrou trempé/ Écrou huilé plaqué**	**Écrou plaqué**	**Contre-écrou**	**Écrou trempé/ Écrou huilé plaqué**
M3	**1.3 N·m (11.5 lb in)**	**0.7 N·m (6.2 lb in)**	**1.2 N·m (10.6 lb in)**	**1.8 N·m (15.9 lb in)**	**0.9 N·m (8.0 lb in)**	**1.6 N·m (14.2 lb in)**
M4	**2.9 N·m (25.7 lb in)**	**1.6 N·m (14.2 lb in)**	**2.6 N·m (23.0 lb in)**	**4.2 N·m (37.2 lb in)**	**2.3 N·m (20.4 lb in)**	**3.7 N·m (32.7 lb in)**
M5	**5.9 N·m (52.2 lb in)**	**3.2 N·m (28.3 lb in)**	**5.3 N·m (46.9 lb in)**	**8.5 N·m (75.2 lb in)**	**4.6 N·m (40.7 lb in)**	**7.6 N·m (67.3 lb in)**
M6	**10.1 N·m (89.4 lb in)**	**5.5 N·m (48.7 lb in)**	**9.1 N·m (80.5 lb in)**	**14.5 N·m (10.7 lb ft)**	**7.9 N·m (69.9 lb in)**	**13 N·m (9.6 lb ft)**
M8	**24.5 N·m (18.1 lb ft)**	**13.5 N·m (10.0 lb ft)**	**22 N·m (16.2 lb ft)**	**35.1 N·m (25.9 lb ft)**	**19.3 N·m (14.2 lb ft)**	**31.5 N·m (23.2 lb ft)**
M10	**48.7 N·m (35.9 lb ft)**	**26.8 N·m (19.8 lb ft)**	**43.8 N·m (32.3 lb ft)**	**69.5 N·m (51.3 lb ft)**	**38.2 N·m (28.2 lb ft)**	**62.5 N·m (46.1 lb ft)**
M12	**85 N·m (62.7 lb ft)**	**46.7 N·m (34.4 lb ft)**	**76.5 N·m (56.4 lb ft)**	**121 N·m (89.2 lb ft)**	**66.5 N·m (49.0 lb ft)**	**108.9 N·m (80.3 lb ft)**
M14	**135 N·m (99.6 lb ft)**	**74.2 N·m (54.7 lb ft)**	**121.5 N·m (89.6 lb ft)**	**193 N·m (142.3 lb ft)**	**106.1 N·m (78.3 lb ft)**	**173.7 N·m (128.1 lb ft)**
M16	**210 N·m (154.9 lb ft)**	**115.5 N·m (85.2 lb ft)**	**189 N·m (139.4 lb ft)**	**301 N·m (222 lb ft)**	**165.5 N·m (122.1 lb ft)**	**270.9 N·m (199.8 lb ft)**
M18	**299 N·m (220.5 lb ft)**	**164.4 N·m (121.3 lb ft)**	**269.1 N·m (198.5 lb ft)**	**414 N·m (305.4 lb ft)**	**227.7 N·m (167.9 lb ft)**	**372.6 N·m (274.8 lb ft)**
M20	**425 N·m (313.5 lb ft)**	**233.72 N·m (172.4 lb ft)**	**382.5 N·m (282.1 lb ft)**	**587 N·m (432.9 lb ft)**	**322.8 N·m (238.1 lb ft)**	**528.3 N·m (389.7 lb ft)**
M22	**579 N·m (427 lb ft)**	**318.4 N·m (234.8 lb ft)**	**521.1 N·m (384.3 lb ft)**	**801 N·m (590.8 lb ft)**	**440.5 N·m (324.9 lb ft)**	**720.9 N·m (531.7 lb ft)**
M24	**735 N·m (542.1 lb ft)**	**404.2 N·m (298.1 lb ft)**	**661.5 N·m (487.9 lb ft)**	**1016 N·m (749.4 lb ft)**	**558.8 N·m (412.1 lb ft)**	**914.4 N·m (674.4 lb ft)**
M27	**1073 N·m (791.4 lb ft)**	**590.1 N·m (435.2 lb ft)**	**967.5 N·m (713.6 lb ft)**	**1486 N·m (1096 lb ft)**	**817.3 N·m (602.8 lb ft)**	**1337 N·m (986.1 lb ft)**
M30	**1461 N·m (1077.6 lb ft)**	**803.5 N·m (592.6 lb ft)**	**1315 N·m (969.9 lb ft)**	**2020 N·m (1489.9 lb ft)**	**1111 N·m (819.4 lb ft)**	**1818 N·m (1340.9 lb ft)**

Vis à bride/Écrou à bride

Taille nominale	Classe 10.9 en Nm (livre-pied)
M3	**2.0 N·m (1.5 lb ft)**
M4	**4.6 N·m (3.4 lb ft)**
M5	**9.4 N·m (6.9 lb ft)**
M6	**15.9 N·m (11.7 lb ft)**
M8	**38.7 N·m (28.5 lb ft)**
M10	**76.5 N·m (56.4 lb ft)**
M12	**134 N·m (98 lb ft)**
M14	**213 N·m (157 lb ft)**
M16	**331 N·m (244 lb ft)**
M18	**455 N·m (336 lb ft)**
M20	**645 N·m (476 lb ft)**
M22	**881 N·m (650 lb ft)**
M24	**1118 N·m (824 lb ft)**
M27	**1635 N·m (1206 lb ft)**
M30	**2222 N·m (1639 lb ft)**
M36	**3880 N·m (2862 lb ft)**

Marquages d'identification

Vis à tête hexagonale, vis à bride à tête hexagonale et à tête bombée, classes 5.6 et supérieures (métriques)

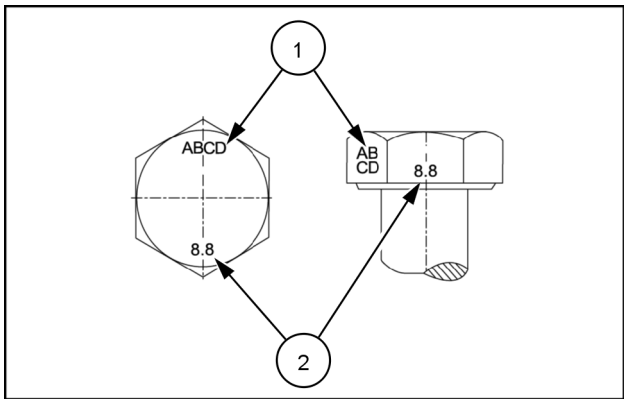

NHIL14RB00662AA 1

Marquages d'identification des vis (métrique)

1. Identification du fabricant
2. Classe matérielle

Écrous hexagonaux et contre-écrous, classes 05 (CL) et supérieures (métrique)

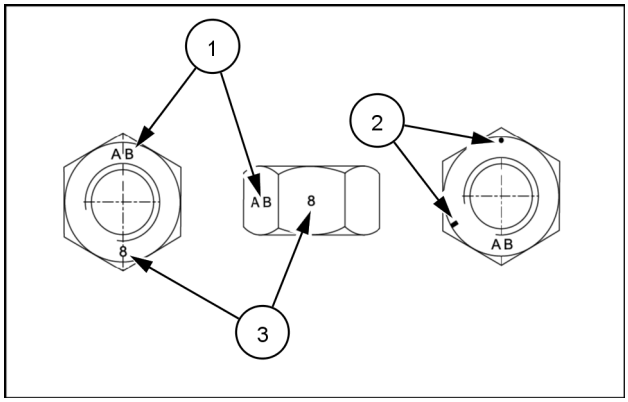

NHIL14RB00663AA 2

Marquages d'identification des écrous hexagonaux (métrique)

- **(1)** - Identification du fabricant
- **(3)** - Classe matérielle
- **(2)** - Les repères de type dans le sens horaire indiquent la classe matérielle et peuvent inclure l'identification du fabricant (le cas échéant),
  Par exemple : des repères matériels à **240°** les uns des autres (illustrés) en position huit heures indiquent une classe matérielle 8, et des repères à **300°** les uns des autres en position dix heures indiquent une classe matérielle 10.

Séquence de couple de serrage

AVIS: *Ci-dessous représentées les séquences de couple de serrage initial suggéré pour les applications générales, serrer dans l'ordre à partir de l'élément 1 jusqu'au dernier élément du matériel de fixation.*

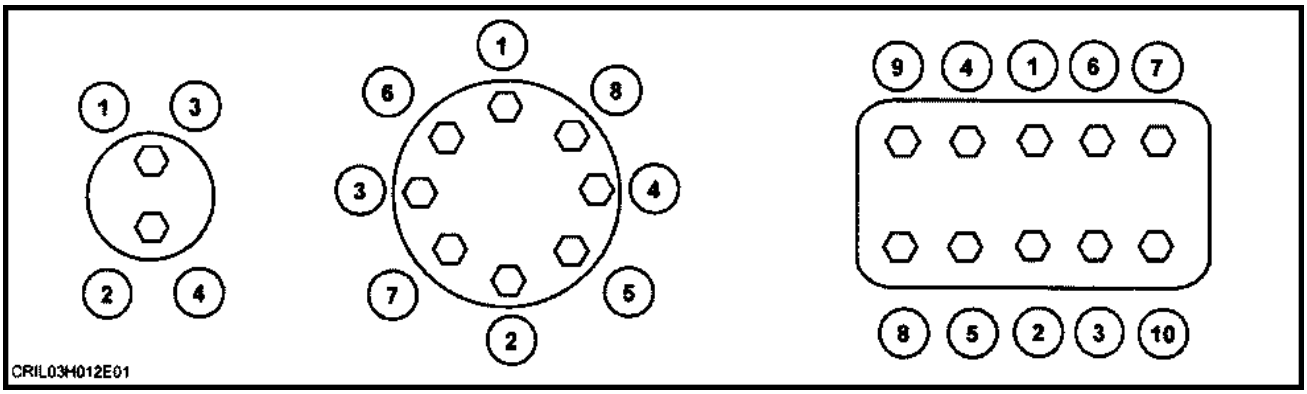

DF5019-1 3

Ingredients

Éléments	Capacité	Marque KONGSKILDE	Spécification KONG-SKILDE	Grade du lubrifiant	Spécification internationale
Graisseurs	–	–	–	**NLGI 2**	**M1C 137-A**
Arbre de la prise de force (PDF)	–	–	–	**NLGI 2**	**M1C 137-A**
Joints universels	–	–	–	**NLGI 2**	**M1C 137-A**
Tête d'attelage	–	–	–	**NLGI 2**	**M1C 137-A**

Programme d'entretien

Tableau d'entretien

Points_d'entretien	Serrage	Graissage	Remplacement	Contrôle	Page N.B.
Après les 5 premières heures de fonctionnement					
Écrous et vis	x				**7-9**
Après les 10 premières heures de travail					
Joints à vis hydrauliques	x				**7-9**
Tous les jours					
Arbre de la prise de force (PDF)		x			**7-10**
Joints universels		x			**7-11**
Graisseurs quotidiens		x			**7-12**
Toutes les semaines					
Graisseurs hebdomadaires		x			**7-14**
Toutes les 50 heures					
Écrous et vis			x		**7-16**
Tous les ans					
Flexibles hydrauliques			x		**7-17**
Écrous et vis	x				**7-17**
Tous les 6 ans					
Flexibles hydrauliques				x	**7-18**

Après les 5 premières heures de fonctionnement

Ecrous et vis

Coupler encore toutes les vis et tous les écrous après les **5 h** premières heures de travail.

Après les 10 premières heures de travail

Joint hydraulique vissé

Après les premières **10 h** de fonctionnement, resserrer tous les joints de vis hydrauliques.

Tous les jours

Arbre de la prise de force (PDF)

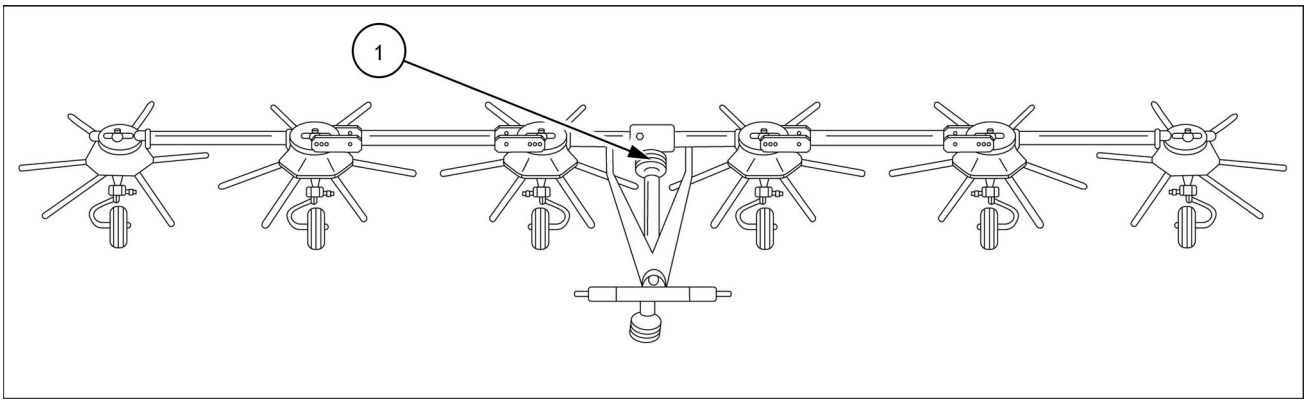

ZEIL18HT00745EA 1

Lubrifier l'arbre de PDF **(1)**. Utiliser la graisse : **NLGI 2**.

Joints universels

Du fait de la conception spéciale de l'arbre de prise de force, le joint à grand angle nécessite une lubrification quotidienne du disque de centrage entre les joints universels.

REMARQUE: *La photo montre l'arbre de prise de force avec un joint normal et un joint à grand angle.*

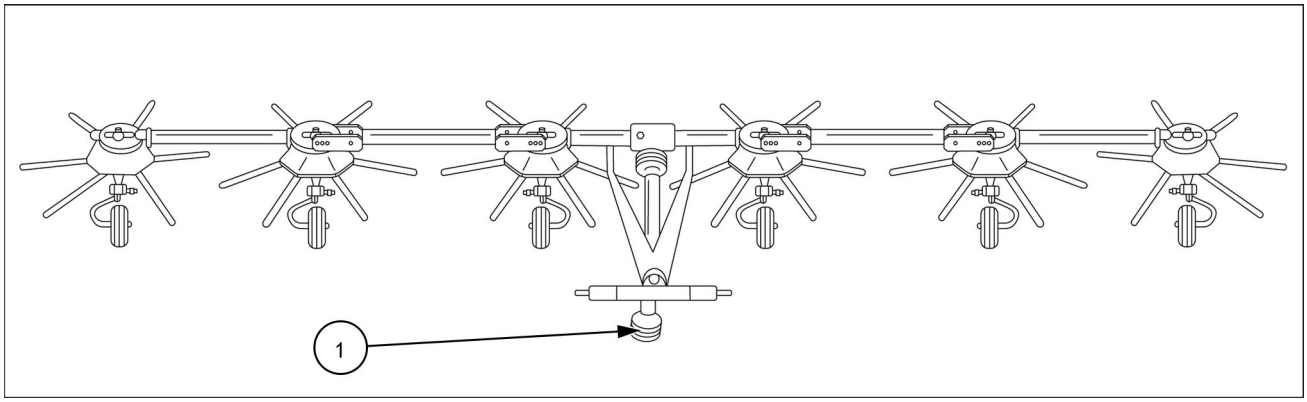

ZEIL18HT00745EA 1

Lubrifier le joint universel de l'arbre de PDF **(1)**. Utiliser la graisse : **NLGI 2**.

Graisseurs quotidiens

Côté gauche

1. Arbre du rotor central (des deux côtés).

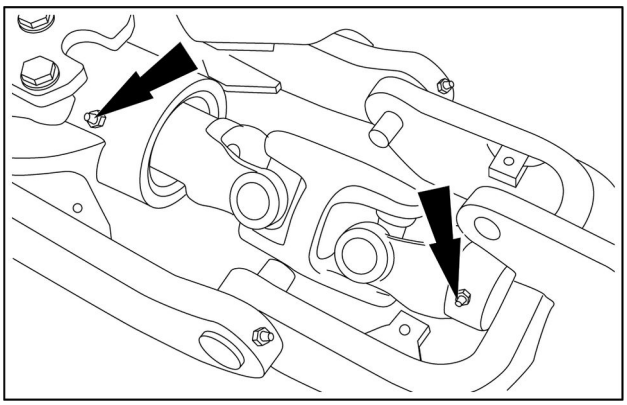

ZEIL18HT00973AA 1

2. Articulation du rotor central (des deux côtés).

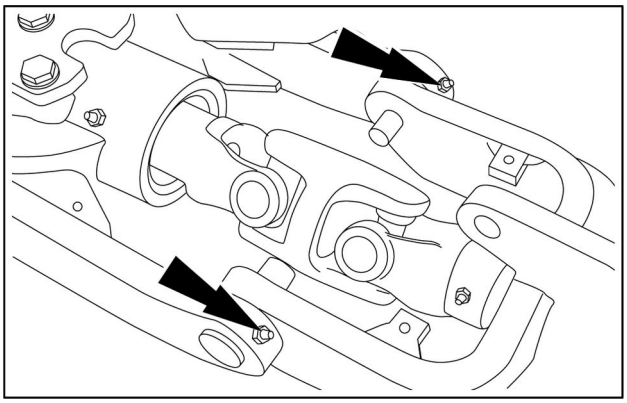

ZEIL18HT00973AA 2

3. Arbre intérieur du rotor (des deux côtés).

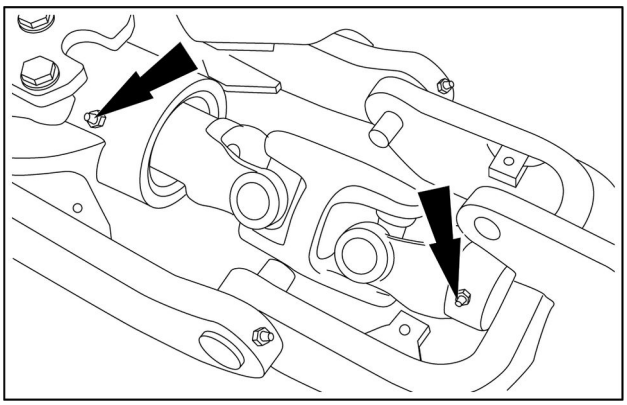

ZEIL18HT00973AA 3

4. Articulation intérieure du rotor (des deux côtés).

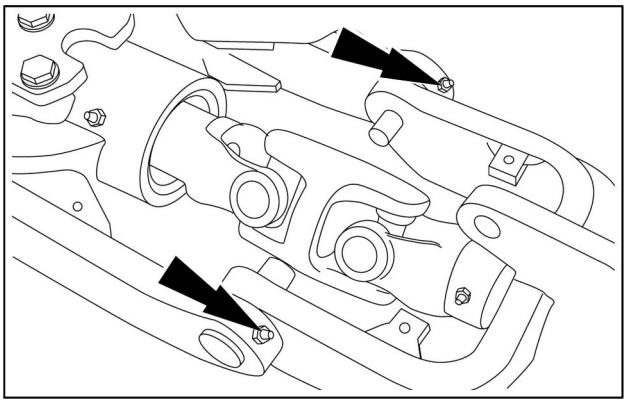

ZEIL18HT00973AA 4

5. Rotor extérieur (des deux côtés).

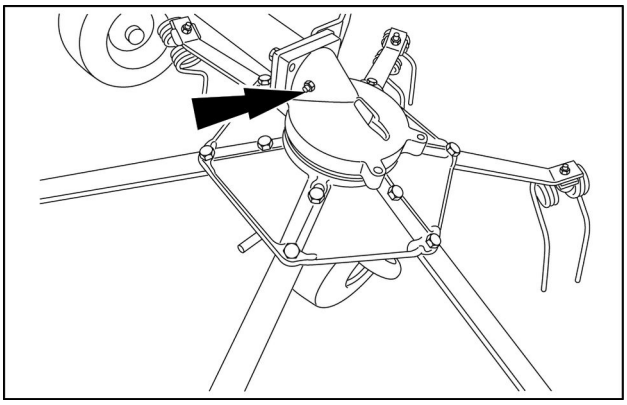

ZEIL18AI00169AA 5

Toutes les semaines

Graisseurs hebdomadaires

Rotors extérieurs

1. Roue (des deux côtés).

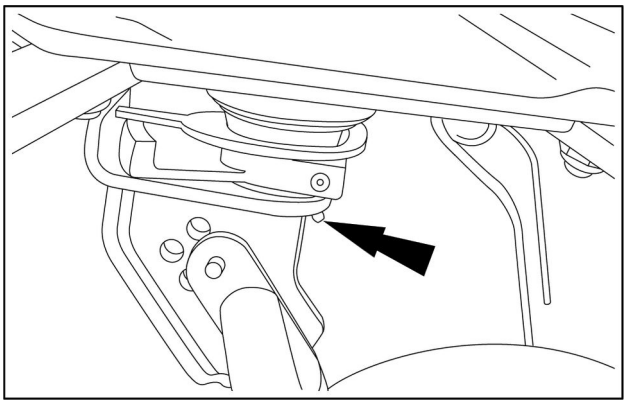

ZEIL18HT00972AA 1

Rotors intérieures

2. Roue (des deux côtés).

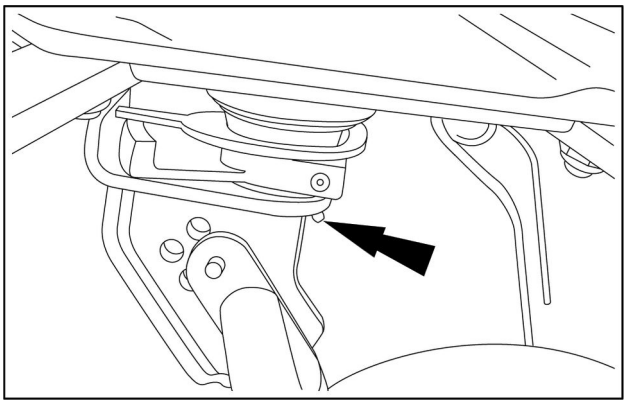

ZEIL18HT00972AA 2

Rotors centraux

3. Roue (des deux côtés).

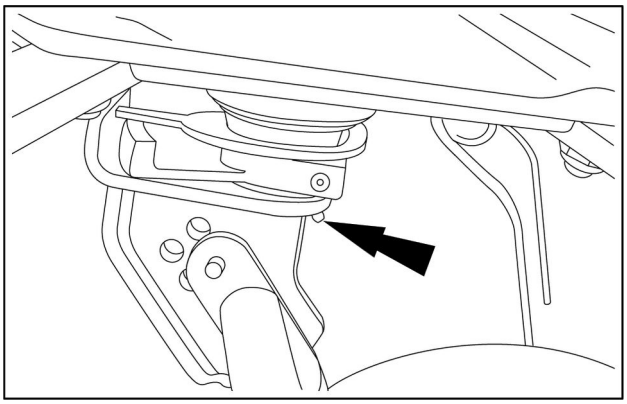

ZEIL18HT00972AA 3

Tête d'attelage

4. Axe.

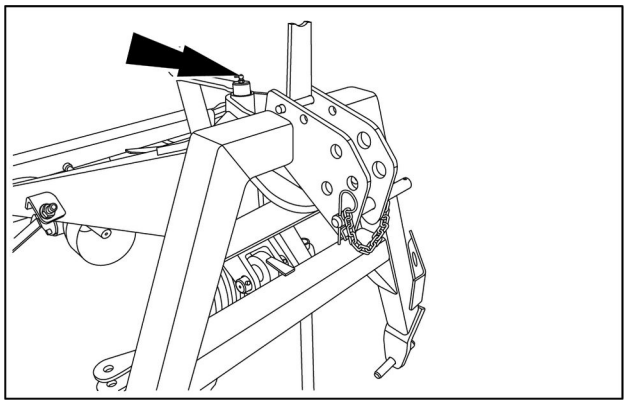

ZEIL18AI00154AA 4

Toutes les 50 heures

Ecrous et vis

Contrôler toutes les vis et tous les écrous toutes les **50 h** de fonctionnement.

Serrer de nouveau si nécessaire. Voir page **7-4**.

REMARQUE: *Il est très important de contrôler les vis de fixation de l'outil.*

Tous les ans

Flexibles hydrauliques

Contrôler tous les flexibles toutes les années et les remplacer le cas échéant.

Ecrous et vis

Serrer à nouveau tous les vis et tous les écrous chaque année.

Tous les 6 ans

Flexibles hydrauliques

⚠ AVERTISSEMENT

Fuite de liquide !
Ne débranchez pas le raccord rapide hydraulique lorsqu'il est sous pression. Veillez à ce que toute la pression hydraulique soit évacuée du système avant de débrancher le raccord rapide hydraulique.
Le non-respect de ces instructions pourrait entraîner des blessures graves, voire mortelles.

W0095A

⚠ AVERTISSEMENT

Fuite de liquide !
Du liquide hydraulique ou du carburant diesel fuyant sous pression pourrait pénétrer sous la peau et provoquer une infection ou autre blessure. Pour éviter toute blessure : relâchez toute la pression avant de débrancher les conduites de liquide ou d'effectuer toute intervention sur le circuit hydraulique. Avant de mettre le système sous pression, veillez à ce que tous les raccords soient bien serrés et que les composants soient en bon état. Ne vérifiez jamais à la main la présence de fuites sur un circuit pressurisé. Munissez-vous plutôt d'un morceau de carton ou de bois. En cas de blessure causé par une fuite de liquide, consultez immédiatement un médecin.
Le non-respect de ces instructions pourrait entraîner des blessures graves, voire mortelles.

W0178A

Les flexibles hydrauliques sont d'importants éléments de sécurité dans les machines modernes. Toutefois, au cours des ans, les caractéristiques des flexibles se dégradent en raison de la pression, de la charge thermale et de la lumière ultraviolette. Pour éviter tout désagrément, la date de production est imprimée sur la douille de serrage métallique de la plupart des flexibles actuels, ce qui permet d'en déterminer l'âge.
La législation et les bonnes pratiques en vigueur dans certains pays exigent que les flexibles hydrauliques soient remplacés au bout de 6 ans.

Remisage

Nettoyage haute pression

Avant d'utiliser un nettoyeur haute pression, nettoyer l'outil avec de l'air comprimé.

REMARQUE: *La législation en vigueur dans certains pays et les bonnes pratiques exigent un traitement particulier de l'eau usée par sédimentation et séparation de l'huile, ainsi qu'une élimination contrôlée des résidus.*

Éviter d'utiliser un nettoyeur haute pression aux températures ambiantes indiquées ci-dessous **10 °C** (**50 °F**) ou lorsque l'outil est mouillé. Placer l'outil dans un atelier réchauffé ou dans une grange sèche pendant au moins **24 h**. Nettoyer l'outil uniquement lorsqu'il est bien sec.

REMARQUE: *Faire attention quand on nettoie l'outil avec un appareil de nettoyage haute pression. Éviter d'orienter les jets d'eau directement vers les circuits électriques, les roulements, les joints, les boîtes à engrenages, etc.*

REMARQUE: *Graisser méticuleusement tous les graisseurs après avoir nettoyé l'outil pour que l'eau s'écoule le plus possible des roulements.*

En cas d'utilisation d'un nettoyeur à jet haute pression :

- Maintenir une distance minimale de **25 cm** (**9.8 in**) entre le pistolet et la surface à nettoyer.
- Gicler avec un angle minimum de **25°** (ne pas diriger le jet directement sur l'outil).
- Température maximale de l'eau : **50 °C** (**122 °F**).
- Pression maximale de l'eau : **80 bar** (**1160 psi**).
- Ne pas utiliser de produits chimiques.

AVIS: *Pour les vérins, NE PAS diriger le jet d'un nettoyeur haute pression vers le joint racleur. L'eau risque de s'infiltrer par le guide de la tige et de causer la formation de corrosion. Cette corrosion pourrait générer une pollution et un grippage de la tige de vérin et du guide de la tige.*

Entretien de fin de saison

Lorsque la saison est terminée, préparer immédiatement l'outil pour le remisage.

Pour préparer l'outil au remisage hivernal :

1. Nettoyer méticuleusement l'outil. La poussière et la saleté absorbent de l'humidité et celle-ci augmente la formation de rouille.
2. Remiser l'outil dans un endroit sec, protégé contre les agents atmosphériques de la meilleure façon possible.
3. Graisser tous les graisseurs selon le « Tableau d'entretien ».
4. Avant le remisage de l'outil, vérifier que l'outil ne présente pas de pièces endommagées, de raccords vissés desserrés, de fuites, de traces d'usure ou d'autres défauts. S'il y a des dommages ils pourraient être oubliés pendant le remisage ce qui causerait des problèmes la saison suivante. Noter les pièces nécessaires dont vous aurez besoin avant la prochaine saison et les commander.
5. Débrancher les arbres de la prise de force (PDF), lubrifier les tubes de profil et les maintenir dans un endroit sec.
6. Pulvériser l'outil avec une couche d'huile antirouille.
7. Les pièces polies et les tiges de vérin du vérin hydraulique peuvent rouiller. Nettoyer et brosser avec de la graisse les pièces polies et les tiges de vérin pour les protéger des agents atmosphériques.
8. Remplacer l’huile du circuit hydraulique et des transmissions.
9. Supporter l'outil pour enlever du poids aux roues. Laisser les pneus gonflés. Les pneus et composants en caoutchouc voient leur durée de vie prolongée s'ils sont entreposés à l'abri des rayons du soleil.

REMARQUE: *effectuer des contrôles réguliers pour réduire le plus possible les opérations d'entretien et de réparation de l'outil et éviter ainsi des pannes coûteuses pendant la saison. Il est ainsi recommandé de procéder à une inspection de l'outil à la fin de chaque saison.*

Commande de pièces et/ou accessoires

Lors de la préparation de l'outil en vue de son remisage, vérifier scrupuleusement si des pièces sont usées et doivent être remplacées.

Commander et installer les pièces et/ou accessoires immédiatement, sans attendre la prochaine saison.

Pour commander des pièces détachées, toujours fournir au concessionnaire KONGSKILDE le numéro de modèle et le numéro de série (PIN) de l'outil. Voir « Identification du produit » dans le Chapitre 1 de ce Manuel de l'utilisateur.

Commander uniquement des pièces détachées de « qualité » d'origine KONGSKILDE car ce sont les seules qui garantissent les meilleures performances et qui sont couvertes par notre garantie.

Pour obtenir toujours les meilleures performances de l'outil, le faire entretenir par un concessionnaire KONG-SKILDE agréé.

8 - DETECTION DES PANNES

Résolution des codes inconvénient

Dépannage

Problème	Cause possible	Correction
L'outil ne suit pas les contours du sol.	L'outil est en position de transport.	Régler l'outil en position de travail. Voir page **6-5**.
La fourche casse trop facilement.	La position d'installation de la fourche est incorrecte.	Tourner la fourche. Voir page **6-2**.
Il y a trop de terre dans la récolte.	La fourche s'enfonce trop profondément dans le sol.	Relever le bras de liaison inférieur.
L'outil oscille constamment d'un côté à l'autre.	Le stabilisateur est trop desserré.	Serrer le ressort à la distance appropriée.

9 - SPECIFICATIONS

Données techniques

Modèle	Nombre de rotors	Nombre d'arbres par rotor	Vitesse de la prise de force (PDF)	Superficie	Puissance requise, environ
Z665H	6	6	**540 RPM**	**7 Ha/hr (17.3 Ac/hr)**	**25 kW (34 Hp)**

Ingredients

Éléments	Capacité	Marque KONGSKILDE	Spécification KONGSKILDE	Grade du lubrifiant	Spécification internationale
Graisseurs	–	–	–	**NLGI 2**	**M1C 137-A**
Arbre de la prise de force (PDF)	–	–	–	**NLGI 2**	**M1C 137-A**
Joints universels	–	–	–	**NLGI 2**	**M1C 137-A**
Tête d'attelage	–	–	–	**NLGI 2**	**M1C 137-A**

Pression des pneus

Modèle	Pneu	Pression conseillée
Z665H	16/6.50-8	**2 bar (29 psi)**

Dimensions

Modèle	Largeur de fonctionnement	Largeur de transport	Diamètre du rotor
Z665H	**6.6 m (259.8 in)**	**2.95 m (116.14 in)**	**1.48 m (58.27 in)**

Poids

Modèle	Poids *	Poids maximum total
Z665H	**620 kg (1367 lb)**	**750 kg (1653 lb)**

* Poids approximatif sans l'arbre de la prise de force (PDF)

10 - Accessoires

Informations générales

Dans certains pays, les accessoires ou l'équipement en option répertoriés ci-dessous peuvent faire partie de l'équipement standard. Certains de ces accessoires ou options ne sont pas commercialisés dans certains pays.

Boîte deux vitesses

La boîte de vitesses à double vitesse **(1)** permet de réduire la vitesse des rotors de 1/3. Avec cette réduction de vitesse, l'outil forme des petits « andains » avec l'avantage d'avoir une plus petite surface de récolte qui recueillera l'humidité/la rosée pendant la nuit. Cette fonction est utilisée dans les zones où il y a une forte rosée ou de la pluie pendant les chutes de température la nuit.

Le rapport est modifié en déplaçant la prise de force primaire (PDF) d'un arbre à l'autre sur la boîte de vitesses.

AVIS: *L'andain avec la boîte de vitesses à deux vitesses n'est pas assez uniforme. Utiliser la boîte de vitesses à deux vitesses uniquement pour les petits andains ou sur des petites surfaces de récolte.*

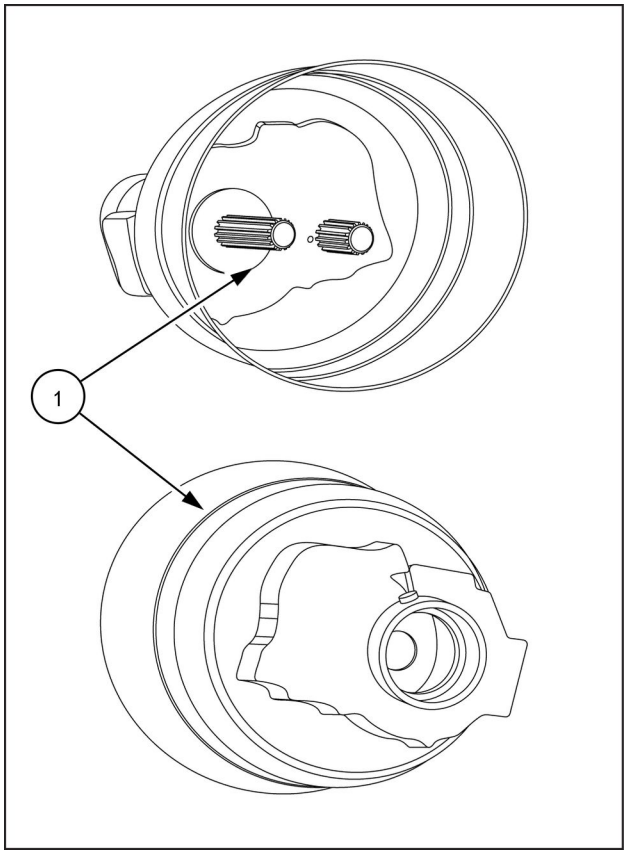

ZEIL18HT00385BA 1

Verrou de sécurité de fourche

On peut installer le blocage de sécurité de fourche **(1)** pour éviter la perte d'une fourche si une fourche se casse pendant le travail.

Cette option est recommandée pour les terrains accidentés où les fourches risquent de heurter le sol quand on travaille dans le champ. De même, si l'outil est utilisé dans des terrains avec des sillons profonds de récoltes, il est conseillé d'installer le blocage de sécurité de fourche.

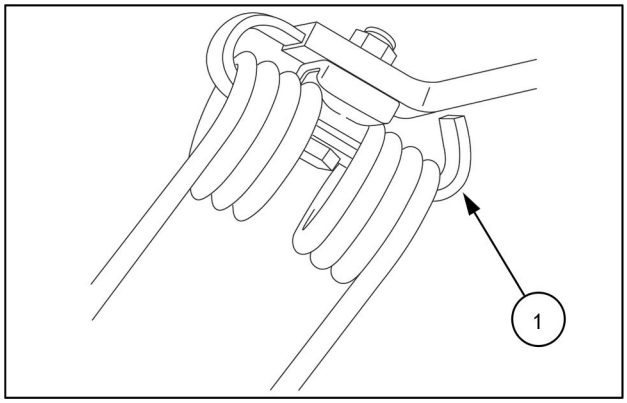

ZEIL18HT00958AA 1

Disque anti-enroulement pour la jante de roue

Dans des conditions humides, la récolte peut se bloquer/s'enrouler sur le bras de la roue et endommager les roulements de la roue ou bloquer la rotation de la roue. Le disque anti-enroulement **(1)** empêche à la récolte de s'enrouler autour du bras de roue et d'endommager les roulements ou de bloquer la roue. Le disque anti-enroulement **(1)** est monté sur le bras de roue et couvre la jante du pneu.

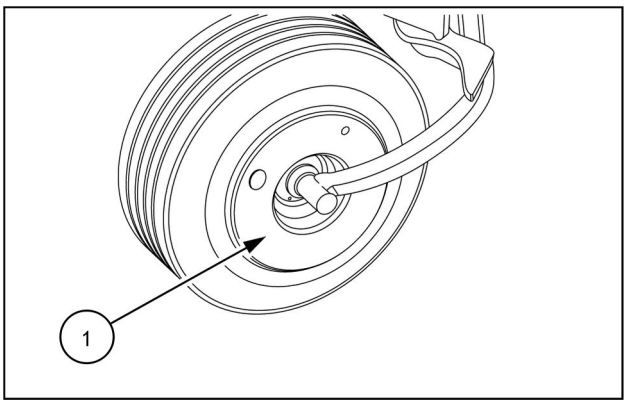

ZEIL18HT00564AA 1

Kit de roue de secours avec support

Le kit inclut une roue de secours **(1)** (dimensions 16x6.5-8) et un support pour monter la roue de secours sur le châssis. La roue de secours **(1)** permet à l'opérateur de remplacer une roue de l'outil sur le champ.

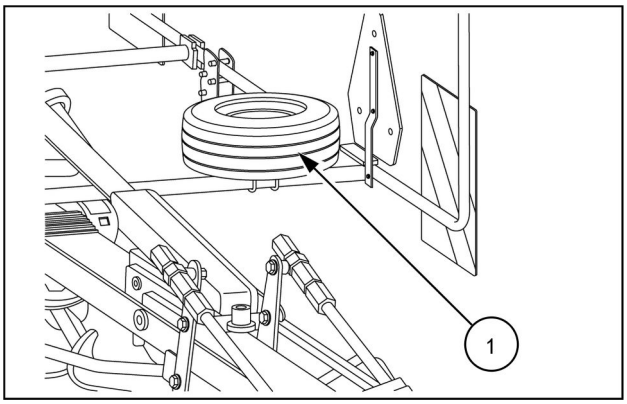

ZEIL18HT00389AA 1

Roulette de terrage avant

Pour augmenter le suivi du sol de l'outil et obtenir l'application de travail optimale, l'outil peut être équipé d'une roue de jauge **(1)** montée sur la tête d'attelage. La roue de jauge avant **(1)** réduit le risque de contamination du sol de récolte, surtout dans des conditions de terrain vallonné.

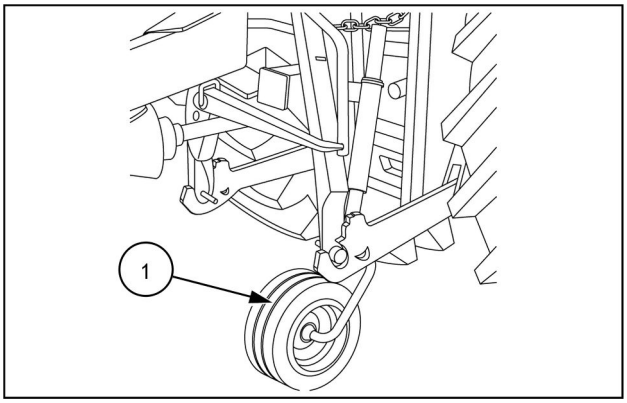

ZEIL18HT00390AA 1

Equipement à tringlerie pour pentes abruptes

Pour éviter que l'outil ne "roule" durant son utilisation dans les champs comportant des pentes très raides, le kit **(1)** d'attelage abaisse le point d'attelage et offre un angle optimisé des bras des roulements par rapport à l'outil.

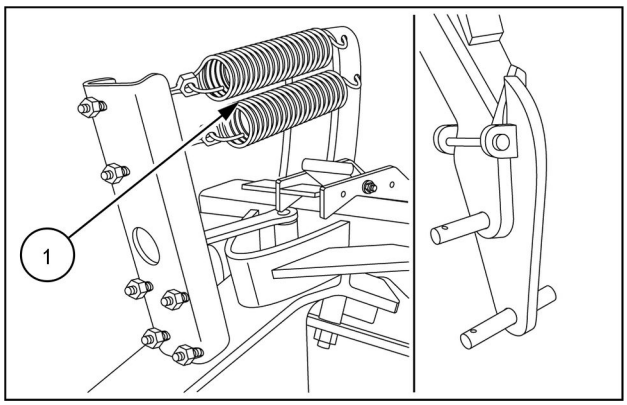

ZEIL18HT00393AA 1

Kit d'éclairage de circulation

Kit de feux standard incluant les panneaux d'avertissement **(1)**. La loi de certains pays peut exiger ce kit pour pouvoir transporter l'outil sur la voie publique.

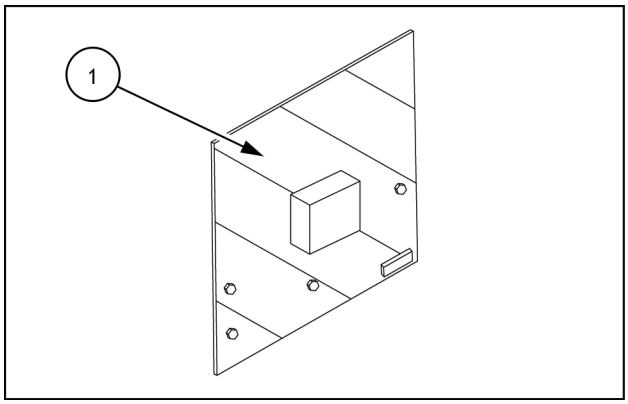

ZEIL18HT00442AA 1

11 - FORMULAIRES ET DECLARATIONS

Déclaration de conformité CE

EF-overensstemmelseserklæring/ EG-Konformitätserklärung/ EC Declaration of Conformity/ Déclaration CE de conformité/ Dichiarazione CE di conformita/ EG Verklaring van Overeenstemming/ EG-försäkran om överensstämmelse/ EY-vaatimustenmukaisuusvakuutus/ Declaración de conformidad CE/ Deklaracja Zgodności WE./ Декларация за съответствие ЕО/ EK Megfelelőségi Nyilatkozat /ES Prohlášení o shodě/ EB Atitikties deklaracija/ ES prehlásenie o zhode/ Declaraţia de conformitate CE/ Vastavuse Deklaratsioon EÜ /ES Izjava o skladnosti/ Δήλωση πιστότητας ΕΚ/ Declaração de fidelidade CE/ Dikjarazzjoni ta' Konformità tal-KE/ EK Atbilstības deklarācija/

F abrikant/ Hersteller/ Manufacturer/ Fabricant/ Produttore/ Fabrikant/ Fabrikant/ Valmistaja/ Fabricante/ Producent/ Производител/ Gyártó/ Výrobce/ Gamintojas/ Výrobca/ Producător/ Tootja/ Proizvajalec/ Κατασκευαστής/ Fabricante/ Fabbrikant/ Ražotājs

CNH INDUSTRIAL Belgium N.V.

B8210 Zedelgem, Belgium

Repræsenteret af Antoon Vermeulen, Leon Claeysstraat 3A, B8210 Zedelgem (Belgien), som også har tilladelse til at indsamle teknisk dokumentation / vertreten durch Antoon Vermeulen, Leon Claeysstraat 3A, B8210 Zedelgem (Belgium), der auch autorisiert ist, die technische Akte zu erarbeiten / represented by Antoon Vermeulen, Leon Claeysstraat 3A, B8210 Zedelgem (Belgium), who is also authorized to compile the Technical File / Répresentés par Antoon Vermeulen, Leon Claeysstraat 3A, B8210 Zedelgem (Belgique), également autorisé à constituer le dossier technique / rappresentati da Antoon Vermeulen, Leon Claeysstraat 3A, B8210 Zedelgem (Belgio), autorizzato a compilare il File tecnico / vertegenwoordigd door Antoon Vermeulen, Leon Claeysstraat 3A, B8210 Zedelgem (Belgium), die tevens is gemachtigd om het Technisch Bestand samen te stellen / representerade av Antoon Vermeulen, Leon Claeysstraat 3A, B8210 Zedelgem (Belgien), som också har behörighet att sammanställa den tekniska dokumentationen / edustajamme Antoon Vermeulenin, osoite Leon Claeysstraat 3A, B8210 Zedelgem (Belgium) välityksellä, jolla on myös oikeus laatia tekninen tiedosto / representados por Antoon Vermeulen, Leon Claeysstraat 3A, B8210 Zedelgem (Bélgica), quien además está autorizado para recopilar el documento técnico / której przedstawicielem jest Antoon Vermeulen, Leon Claeysstraat 3A, B8210 Zedelgem (Belgia), który jest również upoważniony do sporządzania dokumentacji technicznej / представлявани от Антоон Вермьолен, Leon Claeysstraat 3A, B8210 Zedelgem (Белгия), с упълномощение също да състави Техническото досие / akiket képvisel: Antoon Vermeulen, Leon Claeysstraat 3A, B8210 Zedelgem (Belgium), aki szintén jogosult a műszaki dokumentumok összeállítására / v zastoupení Antoon Vermeulen, Leon Claeysstraat 3A, B8210 Zedelgem (Belgium), s autorizací k tvorbě technického souboru / atstovaujami Antoon Vermeulen, Leon Claeysstraat 3A, B8210 Zedelgem (Belgija), taip pat turintis teisę sudaryti technines bylas / v zastúpení Antoonom Vermeulenom, Leon Claeysstraat 3A, B8210 Zedelgem (Belgicko), ktorý je oprávnený zostavovať technickú dokumentáciu / reprezentaţi de Antoon Vermeulen, Leon Claeysstraat 3A, B8210 Zedelgem (Belgia), care este, de asemenea, autorizat să compileze dosarul ethnic / esindajatega Antoon Vermeulen, Leon Claeysstraat 3A, B8210 Zedelgem (Belgia), kellel on samuti luba tehnilise faili koostamiseks / ki nas zastopa Antoon Vermeulen, Leon Claeysstraat 3A, B8210 Zedelgem (Belgija), ki je pooblaščen tudi za sestavo tehnične dokumentacije / εκπροσωπούμενοι από τον Antoon Vermeulen, Leon Claeysstraat 3A, B8210 Zedelgem (Βέλγιο), με εξουσιοδότηση και για τη σύνταξη του Τεχνικού φακέλου / representados por Antoon Vermeulen, Leon Claeysstraat 3A, B8210 Zedelgem (Bélgica), que também tem autorização para compilar o Ficheiro Técnico / irrappreżentata minn Antoon Vermeulen Leon Claeysstraat 3a, B8210 Zedelgem (Belġju), min huwa wkoll awtorizzat li tiġbor l-Fajl Tekniku / Antoon Vermeulen, Leon Claeysstraat 3A, B8210, Zedelgem (Belgium), pārstāvēti, kas ir pilnvarots arī sastādīt tehnisko reģistru

E rklærer hermed, at/ Erklären hiermit, daß/ Hereby declare that/ Déclare par la présente que/ Dichiara che/ Verklaren hierbij dat/ Försäkrar härmed, att/ Vakuuttaa täten, että tuote/ Por el presente declara que/ Niniejszym deklaruje, że/ Декларирам, че/ Az alábbiakban kijelentem, hogy/ Tímto prohlašuje, že/ Deklaruoja, kad/ Týmto prehlasujeme, že/ Prin prezenta declar că/ Alljärgnevaga deklareerib, et/ Izjavljamo, da je/ Με το παρόν δηλώνω ότι/ Abaixo declara que / Jiddikjaraw li / Apstiprinu, ka

Maskine:	La máquina:	Masin:
Maschine:	Maszyna:	Stroj:
Machine:	Машината:	Η μηχανή:
Machine:	Gép:	Máquina:
La macchina:	Stroj:	Il-magna:
Machine:	Mašina:	Mašīna:
Maskin:	Stroj:	
Laite:	Maşina:	

KONGSKILDE

Model/Type:
Designation: Tedder TVV:
Serial:

ZEIL19TL0016EA 1

– er i overensstemmelse med Maskindirektivets bestemmelser (Direktiv 2006/42/EF) og hvis relevant også bestemmelserne i EMC-direktivet 2014/30/EU

- In übereinstimmung mit den Bestimmungen der Maschinen-Richtlinie 2006/42/EG und wenn erforderlich auch mit der EMC-Richtlinie 2014/30/EU hergestellt wurde.

- is in conformity with the provisions of the Machinery Directive 2006/42/EC and if relevant also the provisi¬ons of the EMC Directive 2014/30/EU.

- est conforme aux dispositions de la Directive relatives aux machines 2006/42/CE et également aux dispositi¬ons de la Directive sur la Directive EMC 2014/30/UE

- é in conformita' con la Direttiva Macchine 2006/42/CE e, se pertinente, anche alla Direttiva alla Direttiva EMC 2014/30/UE.

- in overeenstemming is met de bepalingen van de Machine richtlijn 2006/42/EG en wanneer relevant ook met de bepalingen van de EMC richtlijn 2014/30/EU.

- är i överensstämmelse med Maskindirektivets be¬stämmelser (Direktiv 2006/42/EG) och om relevant också bestämmelserna i EMC-direktivet 2014/30/EU.

- täyttää Konedirektiivin (Direktiivi 2006/42/EY) määräykset ja oleellisilta osin myös EMC-direktiivin 2014/30/EU.

- es conforme a la Directiva de Maquinaria 2006/42/CE y, si aplica, es conforme también a la Directiva EMC 2014/30/EU.

- pozostaje w zgodzie z warunkami Dyrektywy Maszynowej 2006/42/WE i jeżeli ma to zastosowanie również z warunkami Dyrektywy dot. kompatybilności elektro magnetycznej EMC 2014/30/UE.

- отговаря на изискванията на Директивата за Машините 2006/42/EO и ако има приложение на изискванията на Директивата за електромагнитна съвместимост 2014/30/EC.

- Megfelel a 2006/42/EK Gépi Eszközökre vonatkozó előírásoknak és amennyiben felhasználásra kerül, a 2014/30/EU Elektromágneses kompatibilitás Irányelv feltételeinek.

- odpovídá základním požadavkům Strojní směrnice 2006/42/ES a jestliže to její uplatnění vyžaduje i s podmínkami Směrnice 2014/30/EU týkající se elektromagnetické kompatibility.

- atitinka Mašinų direktyvos Nr. 2006/42/EB ir, jeigu taikoma, Elektromagnetinio suderinamumo direktyvos Nr. 2014/30/ES reikalavimus.

- je v súlade s podmienkami Smernice 2006/42/ES o strojných zariadeniach a pokiaľ si to jeho uplatnenie vyžaduje aj s podmienkami Smernice 2014/30/EÚ o elektromagnetickej kompatibilite.

- îndeplineşte prevederilor Directivei de Maşini 2006/42/CE şi dacă este utilizată de asemenea cu prevederile Directivei referitoare la compatibilitatea electro-magnetică EMC 2014/30/UE.

- on vastavuses Masinate Direktiivi tingimustega 2006/42/EÜ ning sammuti juhul, kui on tegemist sammuti on vastavuses Elektromagnetilise kokkusobivuse Direktiivitingimustega EMC 2014/30/EL.

- z določili Direktive o strojih 2006/42/ES ter, če je to relevantno, tudi z določili EMC Direktive 2014/30/EU.

- παραμένει σύμφωνη με τους όρους της Οδηγίας περί Μηχανών 2006/42/ΕΚ και σε περίπτωση που αυτό εφαρμόζεται και με τους όρους της Οδηγίας περί ηλεκτρομαγνητικής συμβατότητας (ΗΜΣ) 2014/30/ΕΕ.

- Está de acordo com exigências das Directivas das Maquínarias 2006/42/CE e no caso em que tiver igualmente aplicação com as exigências das Directivas referentes a compatibilidade electromagnética EMC 2014/30/UE.

- tikkonforma mad-dispożizzjonijiet tad-Direttiva dwar il-Makkinarju 2006/42/KE u jekk rilevanti wkoll mad-dispożizz-jonijiet tad d-Direttiva EMC 2014/30/EU.

- atbilst mašīnu direktīvai 2006/42/EK, kā arī nepieciešamības gadījumā elektromagnētiskās saderības direktīvai EMC 2014/30/ES.

Zedelgem,

Antoon Vermeulen

Index

A

Arbre de la prise de force (PDF) . . . 7-10
Arbre de prise de force (PDF) – Raccourcissement . . . 4-8
Arrêt de l'équipement en toute sécurité . . . 2-11

B

Boîte deux vitesses . . . 10-1

C

Champ d'application du manuel et niveau de formation requis . . . 1-7
Commande de pièces et/ou accessoires . . . 7-21
Compatibilité électromagnétique (CEM) . . . 1-6
Connexion au tracteur . . . 4-4
Connexions hydrauliques . . . 4-7
Couple . . . 7-4

D

Déclaration de conformité CE . . . 11-1
Déconnexion et stationnement . . . 4-12
Démarrer l'équipement en toute sécurité . . . 2-7
Dépannage . . . 8-1
Déplacements sur la voie publique . . . 2-8
Dimensions . . . 9-1
Disque anti-enroulement pour la jante de roue . . . 10-2
Données techniques . . . 9-1

E

Ecologie et environnement . . . 2-18
Ecrous et vis . . . 7-9, 7-16, 7-17
Entretien . . . 2-12, 7-1
Entretien de fin de saison . . . 7-20
Equipement à tringlerie pour pentes abruptes . . . 10-3
Equipement de protection individuelle (EPI) . . . 2-13
Exigences de sécurité pour les systèmes hydrauliques et leurs composants - systèmes hydrauliques . . . 2-14

F

Flexibles hydrauliques . . . 7-17, 7-18

G

Graisseurs et intervalles . . . 7-3
Graisseurs hebdomadaires . . . 7-14
Graisseurs quotidiens . . . 7-12

I

Identification produit . . . 1-10
Illustrations . . . 2-3
Informations générales . . . 10-1
Ingredients . . . 7-7, 9-1

J

Joint hydraulique vissé . . . 7-9
Joints universels . . . 7-11

K

Kit d'éclairage de circulation . . . 10-3
Kit de roue de secours avec support . . . 10-2

M

Mise en service 4-1

N

Nettoyage haute pression 7-19
Niveau sonore 2-15
Niveaux de vibrations 2-16
Numéro d'identification produit (PIN) 1-9

O

Obligations légales 2-4
Orientation de l'équipement 1-12

P

Pignon d'andainage - Pose 6-6
Poids 9-1
Pose des bras du rotor 4-3
Position de transport 5-1
Position de travail 6-5
Pression des pneus 9-1
Prévention des incendies et des explosions 2-5
Principes de fonctionnement 3-1
Produits chimiques dangereux 2-6

R

Rangement du manuel de l'utilisateur dans la machine 1-11
Recommandations générales 2-2
Réglage de base 6-2
Réglage des roues de support 6-3
Règles de sécurité et définitions des termes d'avertissement 2-1
Remarque au propriétaire 1-1
Roulette de terrage avant 10-2

S

Stabilité de l'équipement 2-17
Symboles de sécurité 2-19

T

Tableau d'entretien 7-8
Travail dans le champ 4-10

U

Utilisation de l'équipement en toute sécurité 2-10
Utilisation non autorisée 1-5
Utilisation prévue 1-4

V

Verrou de sécurité de fourche 10-1
Vue d'ensemble de l'équipement 6-1

Cachet du concessionnaire

CNH Industrial Belgium N.V. se réserve le droit d'apporter des améliorations à la conception et des modifications aux specifications de l'équipement à tout moment et sans préavis, ce sans obligation de modifier les machines fabriquées antérieurement. Les spécifications, descriptions et illustrations reproduites ici reflètent le degré de précision connu au moment de la publication mais sont susceptibles d'être modifiées sans préavis.

La disponibilité de certains modèles et équipements peut varier selon le pays dans lequel ils seront utilisés.
Pour des informations précises concernant un produit, consultez votre concessionnaire Kongskilde.

KONGSKILDE

© 2019 CNH Industrial Belgium N.V. Tous droits réservés.

Kongskilde est une marque déposée aux États-Unis et dans de nombreux autres pays,
détenue en pleine propriété ou sous licence par CNH Industrial N.V., ses filiales ou sociétés lui appartenant.

Toutes les marques mentionnées dans ce document, relatives à des biens et/ou services appartenant à des entreprises
autres que celles détenues ou sous licence de CNH Industrial N.V., sont la propriété de ces entreprises.