KONGSKILDE

NORDSTEN NS 3100

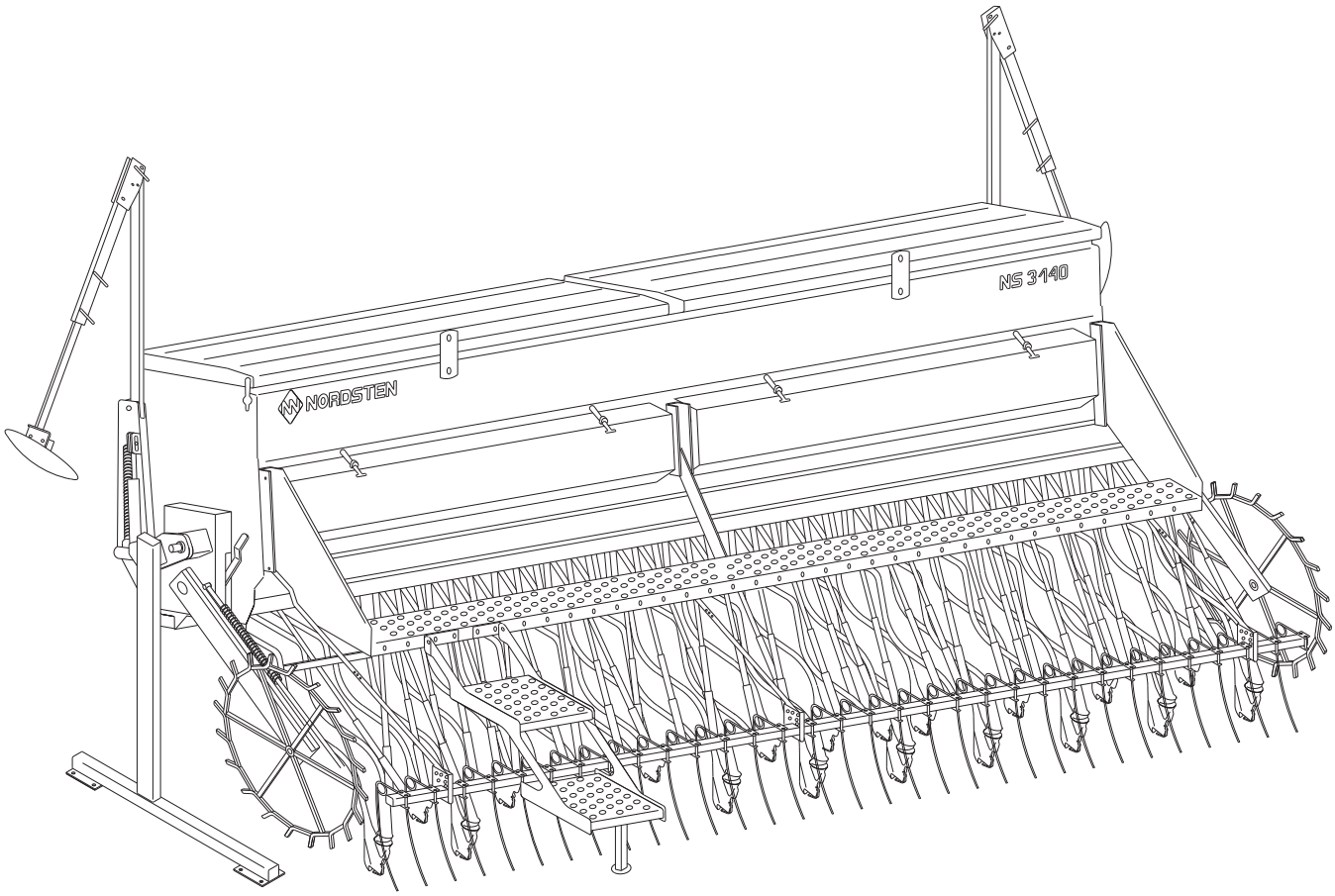

GB **Spare parts list**
PL **Katalog części zamiennych**
DK **Reservedelsliste**

Tab. 1

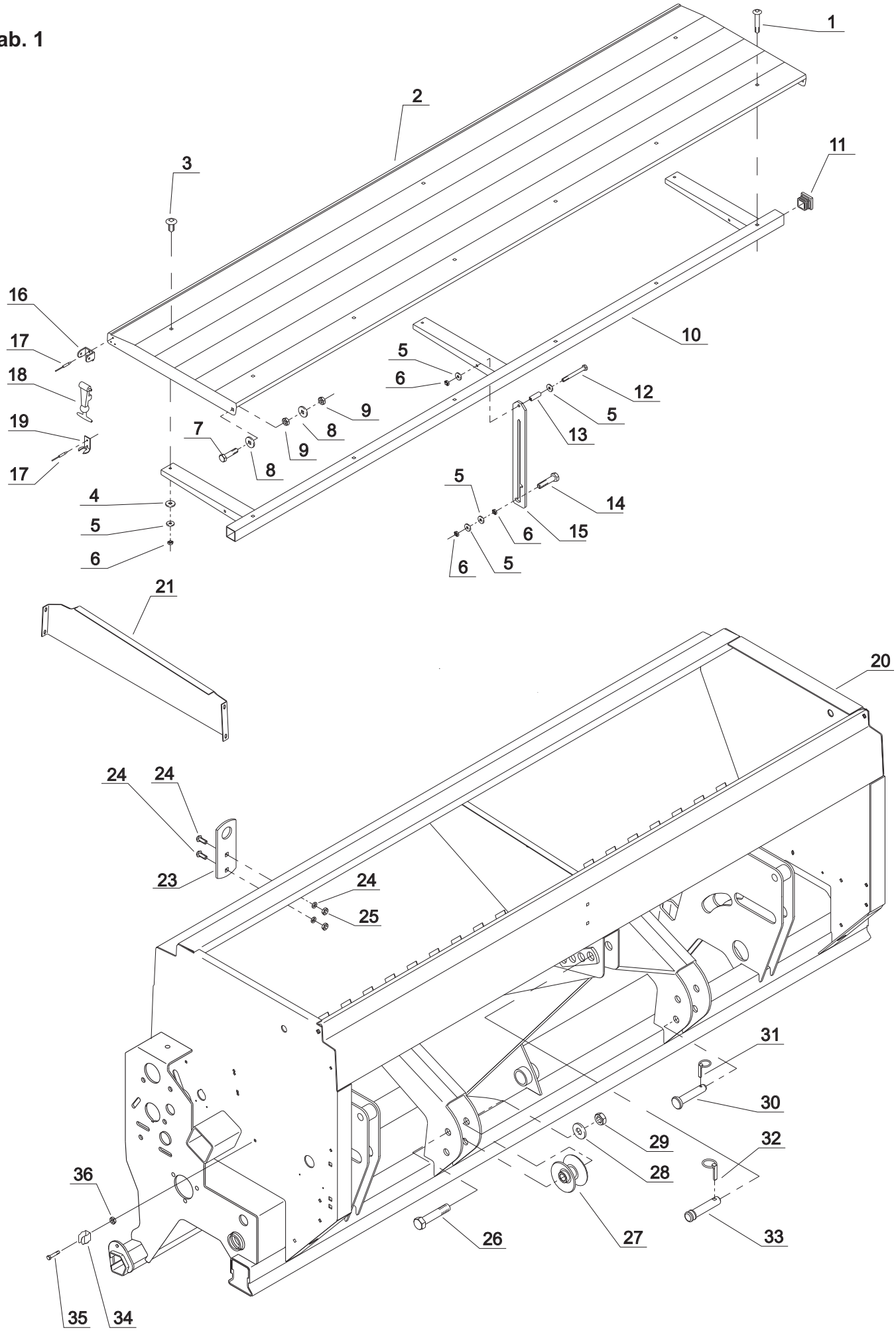
1
2
3
11
16
17
18
19
17
10
5
6
12
5
13
9
8
9
7
8
4
5
6
5
14
6
15
6
5
21
20
24
24
23
24
25
31
30
29
32
28
36
26
27
33
35
34

Tab. 1

Fig.	Serial no.	Part no.	Pieces	Notes					
1		300304192	6/8	Carriage bolt	Śruba podsadzana	Brćddebolt	DIN603	M8x60 P	Fe/Zn9
2		7002150431	1	Lid NS3125	Wieko NS3125	Lĺg NS3125			
2		7002150430	1	Lid NS3130	Wieko NS3130	Lĺg NS3130			
2		7002151648	2	Lid NS3140	Wieko NS3140	Lĺg NS3140			
2		7002153570	2	Lid NS3145	Wieko Ns3145	Lĺg NS3145			
3		300304190	3/6	Carriage bolt	Śruba podsadzana	Brćddebolt	DIN603	M8x20 P	Fe/Zn9
4		300332067	3/6	Face plate 23	Podkładka 23	Plan skive 23	DIN125		Fe/Zn5
5		300332009	3/6	Face plate 17	Podkłdka 17	Plan skive 17	DIN125		Fe/Zn5
6		300315018	3/6	Nut	Nakrętka	Mřtrik	DIN934	M8-8-B	Fe/Zn9
7		300304059	2/4	Steel bolt	Śruba	Stĺlbolt	DIN931	M12x45	Fe/Zn5
8		300332008	2/4	Washer13	Podkładka13	Plan skive13	DIN125		Fe/Zn5
9		300315003	2/4	Nut	Nakrętka	Mřtrik	DIN934	M12-8-B	Fe/Zn9
10		7002150425	1	Frame	Rama	Ramme			NS3125/45
10		7002150424	1	Frame	Rama	Ramme			NS3130
10		7002151645	1/2	Frame	Rama	Ramme			NS3140
11		7000306151	2	Plastic stopper	Zaślepka plast.	Plastprop			
12		300304163	1	Steel bolt	Śruba	Stĺlbolt	DIN931	M8x70	
13		7002150469	1	Bushing	Tulejka	Afstandsstykke			
14		300304157	1	Steel bolt	Śruba	Stĺlbolt	DIN931	M8x35	
15		7002150432	1	Lid arm	Ramię wieka	Lĺg arm			
16		7000356316	2	Retainer f.rubber	Trzymak	Holder f. gummistrop			
17		300334027	10	Pop rivet	Nit zrywalny	Popnitte		4x10	
18		7000356315	2	Rubber strap	Naciąg gumowy	Gummistrop			
19		7000356310	2	Helmet retainer	Uchwyt gumy	Hjelmholder		RH1B	
20		370087500	1	Chassis	Pudło	Chassis			NS3125
20		370087600	1	Chassis	Pudło	Chassis			NS3130
20		370087700	1	Chassis	Pudło	Chassis			NS3140
20		370087800	1	Chassis	Pudło	Chassis			Ns3145
21		370002476	1	Partition,right	Rozpórka prawa	Skillerum,hřjre			
22		370002477	1	Partition,left	Rozpórka lewa	Skillerum,venstre			
23		7002153920	3	Lobe	Ramię	Lap			
24		300304164	6	Carriage bolt	Śruba podsadzana	Brćddebolt	DIN603	M10x20P	Fe/Zn9
25		300315001	6	Nut	Nakrętka	Mřtrik	DIN934	M12-8-B	Fe/Zn9
26		300304109	2	Steel bolt	Śruba	Stĺlbolt	DIN931	M20x100	Fe/Zn5
27		7002154030	2	Suspension	Uchwyt	Ophćng			
28		300332034	2	Washer21	Podkładka 21	Plan skive 21	DIN125	M20	Fe/Zn5
29		300316016	2	Lock nut	Nakrętka sam.	Lĺsemřtrik	DIN985	M20	Fe/Zn5
30		7000603229	2	Split bolt	Trzpień	Spilbolt		Ř20x100	MD
31		300323045	2	Linch pin	Przetyczka z pierść.zab.	Sikringssplit		Ř6	Fe/Zn5
32		300323046	1	Linch pin	Przetyczka z pierść.zab.	Sikringssplit		Ř11	Fe/Zn5
33		7000602371	1	Split bolt	Trzpień	Topstangsbolt		Ř25x83	
34		7000603228	2	Tube retainer	Trzymak korby	Stop handtag			
35		300304130	2	Set screw	Śruba	Stĺlbolt	DIN931	M5x14	
36		300315016	2	Nut	Nakrętka	Mřtrik	DIN934	M5	Fe/Zn9

Tab. 2

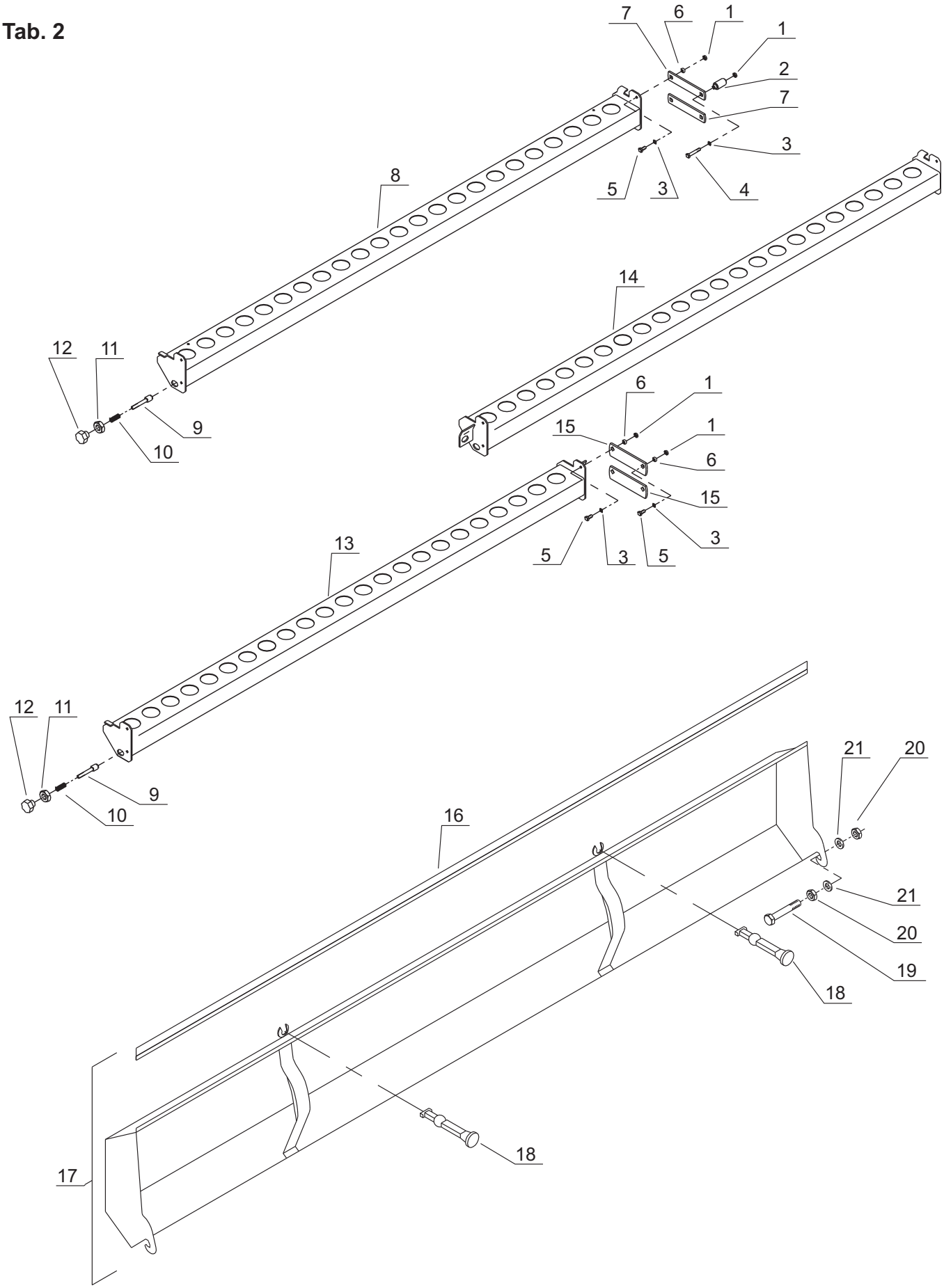
7
6
1
1
2
7
3
5
3
4
8
14
12
11
9
10
6
1
15
1
6
15
3
5
3
5
13
12
11
9
10
16
21
20
21
20
19
18
18
17

Tab. 2

Fig.	Serial no.	Part no.	Pieces	Notes					
1		300315018	8/16	Nut	Nakrętka	Mřtrik	DIN934	M8-8-B	Fe/Zn9
2		7002153563	2/4	Bush	Tulejka	Břsning			
3		300332039	2/4	Washer 8.4	Podkładka 8.4	Plan skive 8.4	DIN125		Fe/Zn5
4		300304162	4/8	Steel bolt	Śruba	Stĺlbolt	DIN931	M8x60	Fe/Zn5
5		300304155	2/4	Set screw	Śruba	Sćtscrue	DIN933	M8x25-8.8-B 8.8	
6		7002149922	4/8	Bush	Tulejka	Břsning		Ř14x9x7	
7		7002149923	4/8	Arm	Ramię	Arm			
8		7002149986	1	Suspension f.tube	Belka nośna	Tragskinne			NS3125
8		7002149985	1	Suspension f.tube	Belka nośna	Tragskinne			NS3130
9		7002149942	2	Hith pin	Sworzeń	Tap.f. Sĺřřsophćng			
10		7000600192	2	Spring	Sprężyna	Fjeder		2x17.5x35x6 T	
11		7000544710	2	Counter nut	Nakrętka mocująca	Kontramřtrik	DIN934	M10	Fe/Zn5
12		7000601053	2	Handle	Pokrętło	Betjeningsgreg			
13		7002151658	1	Suspension left	Belka nośna lewa	Tragskinne venstre			NS3140
13		7002153561	1	Suspension left	Belka nośna lewa	Tragskinne venstre			NS3145
14		7002151657	1	Suspension right	Belka nośna prawa	Tragskinne hřjre	NS3140		
14		7002153562	1	Suspension right	Belka nośna prawa	Tragskinne hřjre	NS3145		
15		7002151659	8	Arm	Ramię	Led	NS3140/45		
16		7002150441	2	Rubber profile	Profil gumowy	Gummiprofil	NS3125	L=1929mm	
16		7002150443	2	Rubber profile	Profil gumowy	Gummiprofil	NS3130	L=1250mm	
16		7002150442	2	Rubber profile	Profil gumowy	Gummiprofil	NS3130	L=1672mm	
16		7002150440	2	Rubber profile	Profil gumowy	Gummiprofil	NS3140	L=1922mm	
16		7002153559	2	Rubber profile	Profil gumowy	Gummiprofil	NS3145		
17		7002150444	2	Collecting tray kpl	Rynna kpl	Indsaningsbakke	NS1125		
17		7002150445	1	Collecting tray kpl	Rynna kpl	Indsaningsbakke	NS3130 right		
17		7002150446	1	Collecting tray kpl	Rynna kpl	Indsĺningsbakke	NS3130 left		
17		7002151747	1	Collecting tray kpl	Rynna kpl	Indsĺningsbakke	NS3140		
17		7002153558	1	Collecting tray kpl	Rynna kpl	Indsĺningsbakke	NS3145		
18		7000044702	2/4	Rubber strap	Zamek gumowy	Gummistrop			
19		200216116	4	Steel bolt	Śruba	Stĺlbolt	DIN931	M8x80	Fe/Zn5
20		300315018	8	Nut	Nakretka	Mřtrik	DIN934	M8	Fe/Zn9
21		300332039	8	Face plade 8.4	Podkładka 8.4	Plan skive	DIN125	M8	Fe/Zn5

Tab. 3

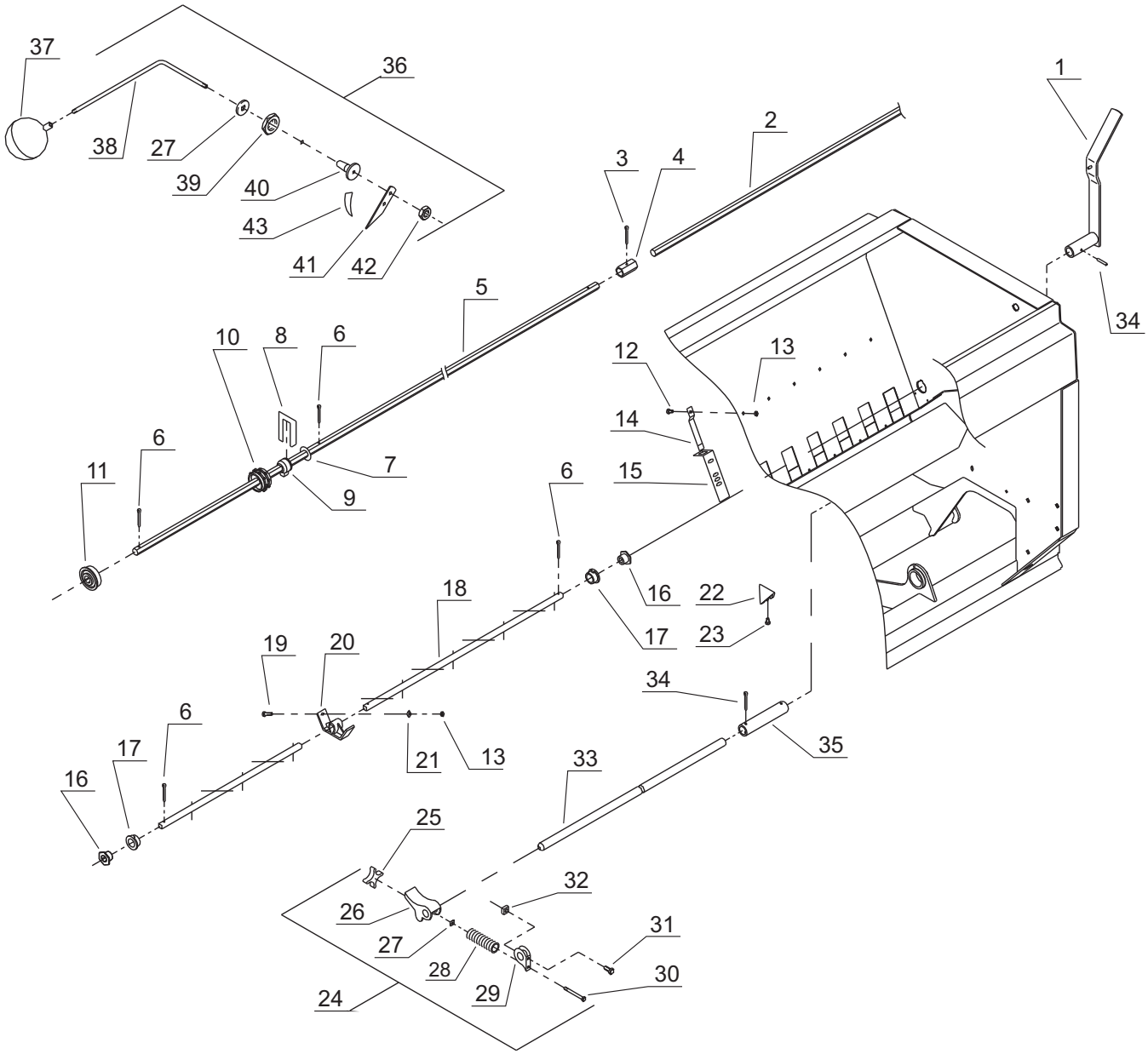
37
36
38
27
39
40
43
41
42
3
4
2
1
34
5
10
8
6
12
13
14
15
6
11
7
9
6
16
22
18
17
23
19
20
34
6
17
21
13
35
16
33
25
32
26
31
27
28
30
29
24

Tab. 3

Fig.	Serial no.	Part no.	Pieces	Notes				
1		7002153728	1	Handle f.bottom flap	Dźwignia den	HÍndtag f. Bundklap		
2		370002157	1	Sowing shaft	Walek wysiewny	SÍaksel		NS3125
2		370002158	1	Sowing shaft	Walek wysiewny	SÍaksel		NS3130
2		370002158	1	Sowing shaft	Walek wysiewny	SÍksel		NS3140
2		7002153742	1	Sowing shaft	Walek wysiewny	SÍaksel		NS3145
3		300333058	2	Split pin	Zawleczka	Split	DIN941	Ř4x25 Fe/Zn5
4		7002151719	1	Double sliding socket	Tulejka sprzęg.	Socket		NS 3140/45
5		370002196	1	Sowing shaft,right	Walek wysiewny prawy	SÍaksel,hřjre		NS3140
5		370002197	1	Sowing shaft,left	Walek wysiewny lewy	SÍaksel,venstre		NS3145
6		300333058	2	Split pin	Zawleczka	Split	DIN94	Ř4x25 Fe/Zn5
7		7000029328	5	Washer hex.	Podkładka hex.	Skive hex.		35/hex 17/1
8		7000025878	6/9	Shaft locking	Blacha łożyska	LÍs f.saakselleje		
9		7000029180	6/9	Bearing f.shaft	Łozyskowanie wałka	SÍakselleje		
10		7000025839	23/29/40/47	Seed wheel	Kółko wysiewające	SÍhjul		
10		7000030447	23/29/40/47	Soft seed wheel	Kółko wysiewające	SÍhjul	polyurethan	
11		7002149268	1	Ball bearing,kpl	Łożysko kpl	Kugleleje,kpl		
12		300304138	23/29/40/47	Screw	Śruba	Sćtskrue	DIN933	M6x10-8.8 Fe/Zn5
13		300315017	23/29/40/47	Nut	Mřtrik	Mřtrik	DIN931	M6-8-B Fe/Zn9
14		7000005140	23/29/40/47	Spring for shutter	Sprężyna zastawki	Fjeder til sÍhus		
15		7000034889	23/29/40/47	Shutter	Zastawka	Skod til sÍhus		
16		7000110210	2	Bush	Tuleja	Břsning		
17		7000025095	2	Bearing	Tuleja	Leje		
18		370074800	1	Agitator shaft	Wałek mieszadła	Řřreaksel	L=2178mm	NS3125
18		370074500	1	Agitator shaft	Wałek mieszadła	Řřreaksel	L=2678mm	NS3130
18		370074600	1	Agitator shaft	Wałek mieszadła	Řřreaksel	L=3746mm	Ns3140
18		370074700	1	Agitator shaft	Wałek mieszadła	Řřreaksel	L=4246mm	NS3145
19		300304139	6	Set screw	Śruba	Sćtskrue	DIN933	M6x16 -8.8 Fe/Zn5
20		7000031212	4/6	Bearing agitator shaft	Łozysko mieszadła	Řřrakselleje		
21		300332038	4/6	Face plate	Podkładka	Plan skive	DIN125	M6 Fe/Zn5
22		7002152932	22/28/39/46	Triangle	Trójkąt	Trekant		
23		300308007	22/28/39/46	Screw	Wkręt	Bolt	DIN	3.5x12 Fe/Zn5
24		7000026085	23/29/40/47	Bottom flap,kpl	Dno aparatu,kpl	Bundklap,kpl		
25		7000028152	23/29/40/47	Nylon nut	Nakrętka nylon.	Nylon mřtrik		
26		7000025802	23/29/40/47	Bottom flap	Dno aparatu	Bundklap		
27		300332039	23/29/40/47	Face plade 8.4	Podkładka 8.4	Plan skive 8.4	DIN125	M8 Fe/Zn5
28		7000005343	23/29/40/47	Spring	Sprężyna dna	Fjeder		13.5/2/10 Fe/.Zn5
29		7000036921	23/29/40/47	Adjustable piece	Dno nastawne	Stillestyk t. Bundklap		
30		300304145	23/29/40/47	Steel bolt	Śruba	StÍlbolt	DIN931	M6x55 Fe/Zn5
31		300304152	23/29/40/47	Set screw	Śruba	Sćtskrue	DIN933	M8x16 Fe/Zn5
32		7000506407	23/29/40/47	Square nut	Nakretka kwadrat.	Firkantmřtrik	DIN562M8	Fe/Zn5
33		7002149981	1	Bottom flap shaft	Wałek den	Bundklapaksel	L=1995mm	NS3025
33		7002149977	1	Bottom flap shaft	Wałek den	Bundklapaksel	L=2495mm	NS3130
33		7002143743	1	Bottom flap shaft	Wałek den	Bundklapaksel	L=3565mm	NS3140
33		7002149981	1	Bottom flap shaft	Wałek den	Bundklapaksel	L=1995mm	NS3145
34		300323029	1	Split pin	Kołek spr.	Spćndstift	DIN1481	Ř6x30 Fe/Zn5
35		7002154889	1	Sleeve	Tulejka	Muffe		
36		7002147953	1	Level indicator kpl	Wskaźnik poziomu kpl	Indikator komplet		
37		7000306410	1	Float	Pływak	Cisternesvřmmer		95 czarny
38		7000045191	1	Float level	Pręt wskaźnika	Svřmmerstang		
39		7000331225	1	Plastic nut	Nakrętka plast.	Plastmřtrik		PG 13.5 T
40		7000039061	1	Float bearing	Tuleja łożyskowa	Indikatorleje		
41		7000036644	1	Pointer	Strzałka	Viser		
42		300315018	5	Nut	Nakrętka	Mřtrik	DIN934	M8-8.8 Fe/Zn5
43		7000036649	1	Decal	Naklejka	Transfer pil		

Tab. 4

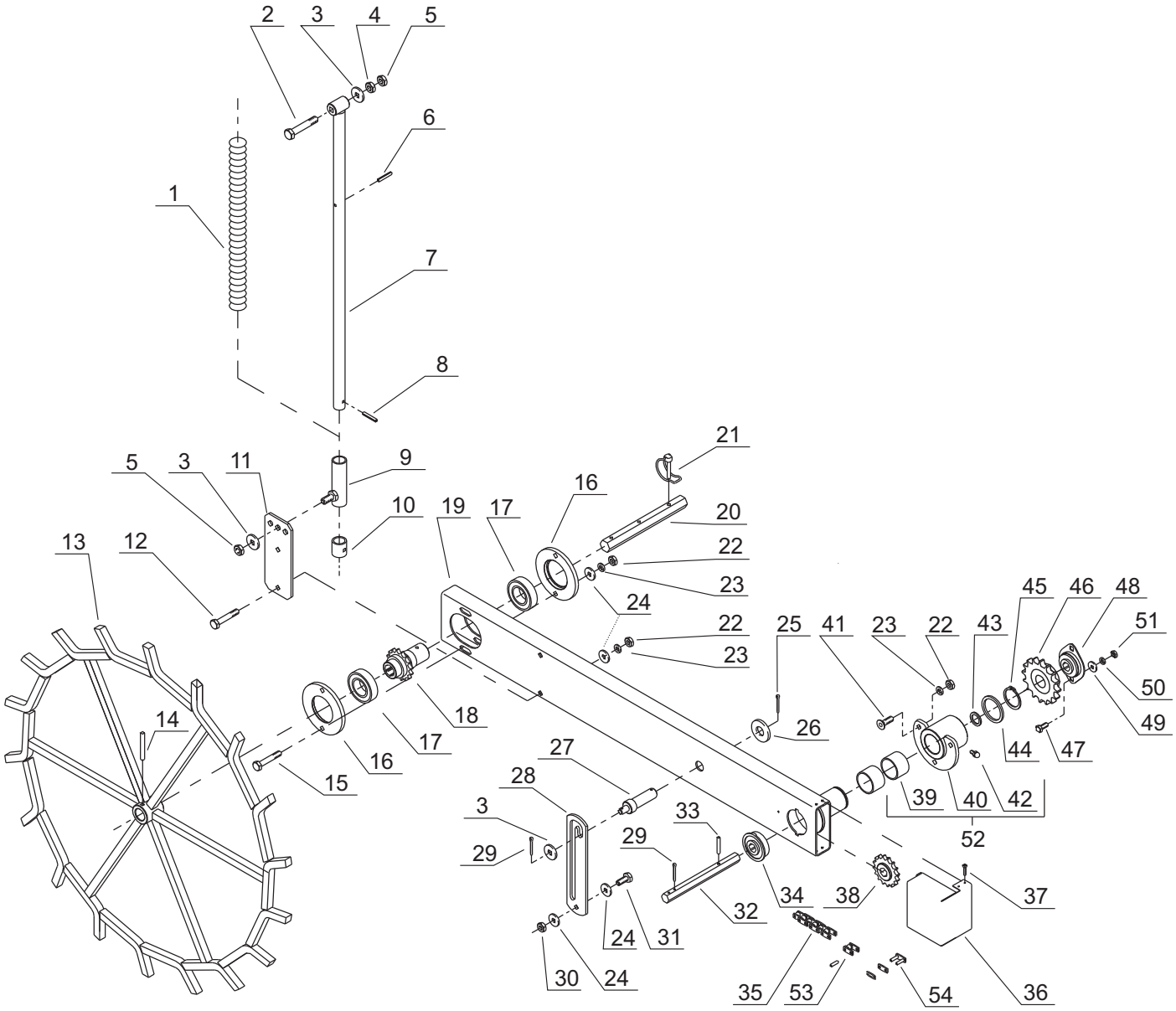
2
3
4
5
6
1
7
8
21
5
3
11
9
16
10
19
17
20
13
12
22
23
24
45
46
48
22
25
41
23
22
43
51
23
50
14
18
26
49
17
44
47
16
27
15
28
39
40
42
3
33
52
29
29
34
38
37
32
24
31
30
24
35
53
54
36

Tab. 4

Fig.	Serial no.	Part no.	Pieces	Notes					
1		7002149286	1	Spring	Sprężyna	Fjeder			5x29x400-39V
2		300304059	1	Steel bolt	Śruba	Stĺlbolt	DIN931	M12x65	Fe/Zn5
3		7000546112	3	Face plate	Podkładka	Plan skive	DIN125	1/2”	Fe/Zn5
4		7000544712	1	Counter nut	Nakrętka niska	Counter mřtrik	DIN439	M12	Fe/Zn5
5		300316021	1	Lock nut	Nakrętka sam.	Lĺsemřtrik	DIN985	M12	Fe/Zn5
6		300323030	1	Spring pin	Kołek spr.	Spćndstift	DIN1481		Ř6x35
7		7002140487	1	Inner pipe	Rura nośna	Fjeder ror			
8		300323035	1	Spring pin	Kołek spr.	Spćndstift	DIN1481		Ř8x32
9		7002150489	1	Outer pipe	Rura zewnętrzna	Udvending řřr			
10		7002150754	1	Bush	Tulejka	Břsning			
11		7002153694	1	Bracket	Ramię	Arm			
12		300304040	1	Steel bolt	Śruba	Stĺlbolt	DIN931	M10x65	Fe/Zn5
13		7002153359	1	Land wheel	Koło napędowe	Trillehjul			
14		300323039	1	Spring pin	Kołek spr.	Spćndstift	DIN1481		Ř8x50
15		300304041	1	Steel bolt	Śruba	Stĺlbolt	DIN931	M10x70	Fe/Zn5
16		7002153337	2	Bearing retainer	Trzymak łożyska	Leje stop			
17		7000106030	2	Ball bearing	Łożysko	Kugleleje			6007 2RS
18		7002153335	1	Chain wheel	Koło łańcuchowe	Kćdehjul			16Z 08B-1
19		7002153219	1	Swivel arm	Ramię koła	Svingarm			
20		7002153367	1	Shaft	Wałek	Aksel			L=208mm
21		7000602382	1	Pipe split	Przetyczka z pierść.	Řřplit			Ř6/35/L=38
22		300315001	6	Nut	Nakrętka	Mřtrik	DIN934	M10	Fe/Zn5
23		300090645	6	Spring washer	Podkładka spr.	Fjederskive	DIN127	M10	Fe/Zn5
24		7000546110	8	Face plate	Podkładka	Plan skive	DIN125	3/8”	Fe/Zn5
25		300333061	1	Split pin	Zawleczka	Split	DIN94	Ř5x32	Fe/Zn5
26		300332034	1	Face plate 21	Podkładka 21	Plan skive 21	DIN125	Fe/Zn5	Fe/Zn5
27		7002153369	1	Hitch pin	Sworzeń	Bolt			
28		7002153370	1	Mortise chisel	Podpórka	Lĺsejern			
29		300333058	2	Split pin	Zawleczka	Split	DIN94	Ř4x25	Fe/Zn5
30		300316020	1	Lock nut	Nakrętka sam.	Lĺsemřtrik	DIN985	M10	Fe/Zn5
31		300304032	1	Set screw	Śruba	Sćtscrue	DIN933	M10x25	Fe/Zn5
32		370002478	1	Shaft	Wałek	Aksel			
33		300323029	1	Spring pin	Kołek spr.	Spćndstift	DIN1481	Ř6x30	Fe/Zn5
34		7002149268	1	Ball bearing,kpl	Łożysko,kpl	Leje,kpl			
35		7002153382	1	Chain	Łańcuch	Kćde			08B-1 153+1
36		7002153332	1	Cover	Osłona	Dćksel			
37		300308003	4	Sheet metal screw	Blachowkręt	Pladeskrue			Ř4.2x16
38		7002153327	1	Chain wheel	Koło łańcuchowe	Kćdehjul			16Z 08B-1
39		7000110631	2	Revetment bush	Tulejka	Břsning			
40		7002153227	1	Flange with hub	Piasta	Flange m. nav			
41		300304007	3	Allen key screw	Śruba imbus.	Unbraco	DIN7991	M10x25	Fe/Zn5
42		7000405416	1	Grease nipple	Smarowniczka	Smřrrenippel			M6x1 H1
43		7000603223	1	Support disc	Pierścień dystans.	Střtteskive			20x28x2
44		7000603224	1	Support disc	Pierścień dystans.	Střtteskive			45x55x3
45		300407017	1	Locking ring	Pierścień osadczy	Lĺsering	DIN471		45Z
46		370074400	1	Chain wheel	Koło łańcuchowe	Kćdehjul			27Z 08B-1
47		300304135	2	Set screw	Śruba	Sćtscrue	DIN933	M8x20	Fe/Zn5
48		7002150393	1	Ball bearing,kpl	Łożysko,kpl	Kugleleje,kpl			
49		300332039	2	Washer 8.4	Podkładka 8.4	Skive 8.4	DIN125		Fe/Zn5
50		300332025	2	Spring washer	Podkładka spr.	Fjederskive	DIN127	M8	Fe/Zn5
51		300315018	2	Nut	Nakrętka	Mřtrik	DIN934	M8	Fe/Zn5
52		7002154423	1	Flange mounted	Piasta zmontow.	Flange med nav monteret			
53		7000602374	1	Joint link,cranked	Łącznik łańcuch.	Samleled Fork.			
54		7000602373	1	Joint link,straight	Łącznik łańcuch.	Samleled lige			

Tab. 5

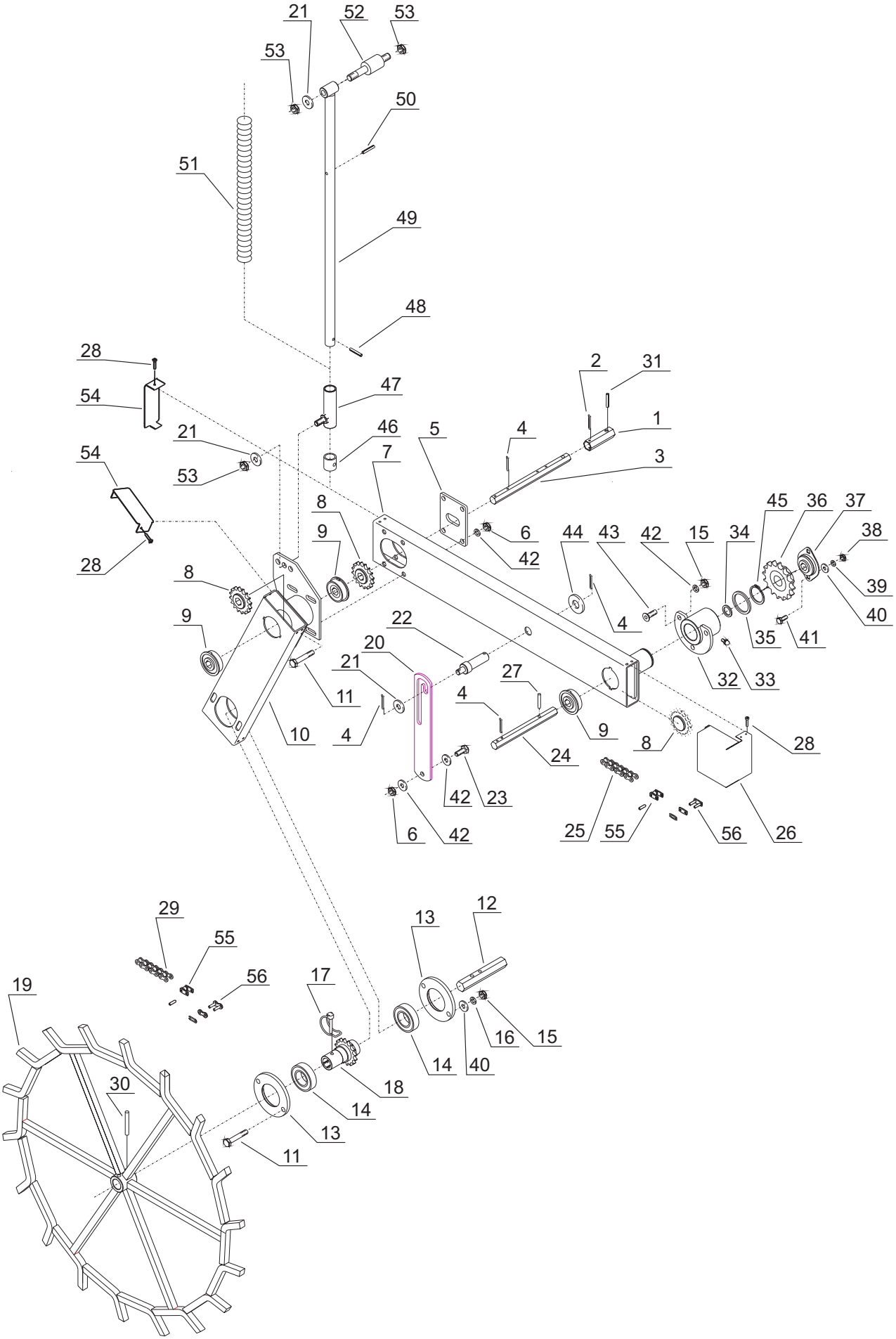
21
52
53
53
50
51
49
48
28
54
47
2
31
1
21
46
5
4
54
7
3
53
8
45
36
37
9
6
44
43
42
15
34
38
42
28
8
39
4
40
9
22
35
41
20
21
27
32
33
11
4
9
10
4
24
8
28
42
23
6
42
25
55
56
26
29
13
12
55
56
17
19
16
15
14
40
18
30
14
13
11

Tab. 5

Fig.	Serial no.	Part no.	Pieces	Notes					
1		7002159191	1	Bushing	Tulejka	Břsning			
2		300333059	1	Split pin	Zawleczka	Split	DIN94	Ř4x32	Fe/Zn5
3		7002159188	1	Shaft	Wałek	Aksel			L=237 mm
4		300333058	4	Split pin	Zawleczka	Split	DIN94	Ř4x25	Fe/Zn5
5		7002159166	1	Stiffening f.chain wheel	Wspornik	Forstarkning f.trillearm			
6		300316020	5	Lock nut	Nakrętka sam.	LÍsemřtrik	DIN985	M10	Fe/Zn5
7		7002159150	1	Swivel arm	Ramię koła	Svingarm,overste			
8		7002153327	2	Chain wheel	Koło łańcuchowe	Kćdehjul		16Z	08B-1
9		7002149268	3	Ball bearing	Koło kpl	Kugleleje komplet			
10		7002159151	1	Swivel arm	Ramię koła	Svingarm,nederste			
11		300304041	6	Steel bolt	Śruba	StÍlbolt	DIN931	M10x70	Fe/Zn5
12		7002159192	1	Shaft	Wałek	Aksel			
13		7002153337	2	Bearing retainer	Trzymak łożyska	Lejeholder			
14		7000106030	2	Ball bearing	Łożysko	Kugleleje			6007 2RS
15		300315001	5	Nut	Nakrętka	Mřtrik	DIN934	M10	Fe/Zn5
16		300332027	2	Washer 10.5	Podkładka 10.5	Skive 10.5	DIN125		Fe/Zn5
17		7000602382	1	Pipe split	Przetyczka z pierść.	Rolsplit			Ř6/35/L=38
18		7002153335	1	Chain wheel	Koło łańcuchowe	Kćdehjul			16Z 08B-1
19		7002153359	1	Land wheel	Koło napędowe	Trillehjul			
20		7002159154	1	Mortise chisel	Podpórka	LÍsejern			
21		7000546112	3	Face plate	Podkładka	Plan skive	DIN125	1/2”	Fe/Zn5
22		7002153369	1	Hitch pin	Sworzeń	Tap			
23		300304032	1	Set screw	Śruba	Sćtscrue	DIN933	M10x25	Fe/Zn5
24		370002478	1	Shaft	Wałek	Aksel			
25		7002159167	1	Chain	Łańcuch	Kćde			1/2”x5/16” 123+1
26		002153332	1	Cover	Osłona	Dćksel			
27		300323029	1	Spring pin	Kołek spr.	Spandstift	DIN1481	Ř6x30	Fe/Zn5
28		300308003	4	Sheet metal screw	Blachowkręt	Screw			Ř4.2x16
29		7002149184	1	Chain	Łańcuch	Kade			67+1
30		300323039	1	Spring pin	Kołek spr.	Spćandstift	DIN1481		Ř8x50
31		300323029	1	Spring pin	Kołek spr.	Spćndstift	DIN1481		Ř6x30
32		7002153327	1	Flange with hub	Piasta	Flange f. Nav			
33		7000405416	1	Grease nipple	Smarowniczka	SmÍrrenippel			M6x1 H1
34		7000603223	1	Support disc	Pierścień dystans.	Střtteskive			20x28x2
35		7000603224	1	Support disc	Pierścień dystans.	Střtteskive			45x55x3
36		370074400	1	Chain wheel	Koło łańcuchowe	Kćdehjul			27Z 08B-1
37		7002150393	1	Ball bearing,kpl	Łożysko,kpl	Leje,kpl			
38		300315018	2	Nut	Nakrętka	Mřtrik	DIN934	M8	Fe/Zn5
39		300332039	2	Washer 8.4	Podkładka 8.4	Skive 8.4	DIN125		Fe/Zn5
40		300332025	4	Spring washer	Podkładka spr.	Fjederskive	DIN127	M8	Fe/Zn5
41		300304135	2	Set screw	Śruba	Sćtscrue	DIN933	M8x20	Fe/Zn5
42		300090645	6	Spring washer	Podkładka spr.	Fjederskive	DIN127	M10	Fe/Zn5
43		300304007	3	Allen key screw	Śruba imbus.	Imbus bolt	DIN7991	M10x25	Fe/Zn5
44		300332034	1	Face plate 21	Podkładka 21	Plan skive 21	DIN125	Fe/Zn5	Fe/Zn5
45		300407017	1	Locking ring	Pierścień osadczy	LÍsering	DIN471		45Z
46		7002150754	1	Bush	Tulejka	Břsning			
47		7002150489	1	Outer pipe	Rura zewnętrzna	Outerror			
48		300323035	1	Spring pin	Kołek spr.	Spandstift	DIN1481		Ř8x32
49		7002150487	1	Inner pipe	Rura nośna	Fjeder ror			
50		300323030	1	Spring pin	Kołek spr.	Spćndstift	DIN1481		Ř6x35
51		7002149286	1	Spring	Sprężyna	Fjeder			5x29x400-9V
52		370002762	1	Distance bolt	Śruba dystans.	Distance			
53		300316021	2	Lock nut	Nakrętka sam.	LÍsemřtrik	DIN985	M12	Fe/Zn5
54		7002155271	2	End piece	Pokrywka	Endestykke			
55		7000602374	2	Joint link,cranked	Łącznik łańcuch.	Samleled Fork.			
56		7000602373	2	Joint link,straight	Łącznik łańcuch.	Samleled lige			

Tab. 6

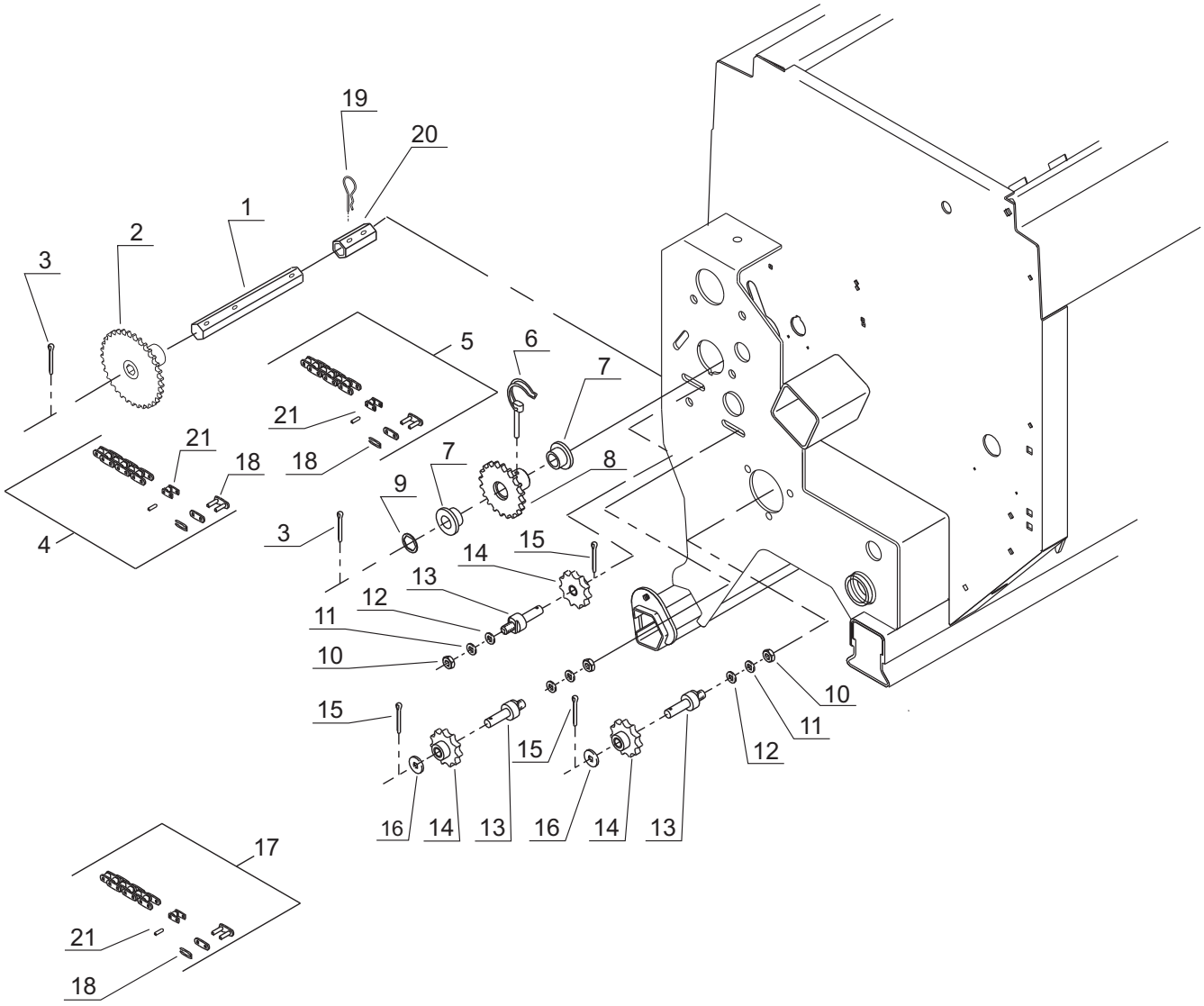
19
20
1
2
3
5
6
7
21
18
21
18
7
8
9
4
3
15
14
13
12
11
10
10
15
11
15
12
16
14
13
16
14
13
17
21
18

Tab. 6

Fig.	Serial no.	Part numer	Pieces	Notes					
1		370002188	1	Shaft	Wałek	Aksel			
2		370077800	1	Chain wheel	Koło łańcuchowe	Kćdehjul			12Z 08B-1
3		300333058	2	Split pin	Zawleczka	Split	DIN941	4x30	Fe/Zn5
4		370108800	1	Chain	Łańcuch	Kćde		1/2”x5/16”	71+1
5		370108900	1	Chain	Łańcuch	Kćde		1/2”x5/16”	29+1
6		300323046	1	Linch pin	Przetyczka z pierść.	Řřlsplit	Ř6x35		Fe/Zn5
7		7000110210	2	Bush	Tulejka	Břsning			
8		370106800	1	Chain wheel	Koło łańcuchowe	Kćdehjul			24Z 08B-1
9		7000026049	2	Washer	Podkładka	Skive	Ř24xHEX 17x1		Fe/Zn5
10		300315001	2	Nut	Nakretka	Mřtrik	DIN934	M10	Fe/Zn5
11		300332021	1	Spring washer	Podkładka spr.	Centerfjederskive	DIN127	M10	Fe/Zn5
12		300332027	4	Washer	Podkładka	Skive	DIN125	10.5	Fe/Zn9
13		7002153388	2	Hitch pin	Oś koła	Hjulaksel			
14		7000028083	3	Chain wheel	Koło łańcuchowe	Kćdehjul		11Z	
15		7000547230	4	Split pin	Zawleczka	Split	DIN94	Ř3.2x32	Fe/Zn5
16		300332027	1	Washer	Podkładka	Skive	DIN125	10.5	Fe/Zn9
17		370109100	1	Chain	Łańcuch	Kćde		1/2”x5/16”	35+1
18		7000602373	1	Straight joint link	Ogniwo złączne	Liege samleled			1
19		300333061	1	Split pin	Zawleczka	Split			
20		370002111	1	Connecting pipe	Łącznik	Outerřr			
21		7000602373	1	Cranked joint link	Ogniwo złączne	Fork samleled			

Tab. 7

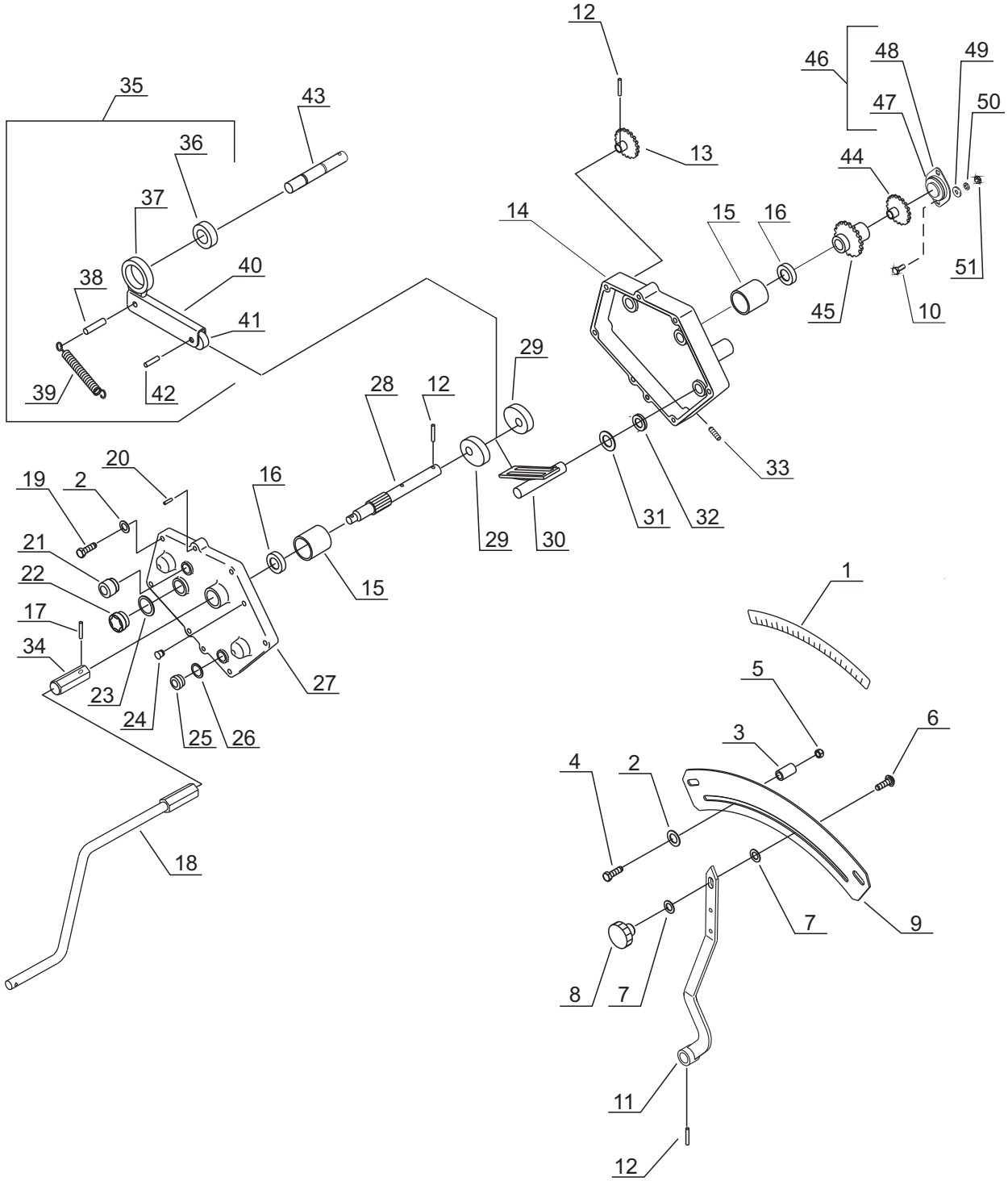
12
46
48
49
35
43
47
50
36
13
44
37
14
15
16
40
38
51
41
45
10
29
39
42
28
12
33
20
19
2
16
31
32
29
30
21
15
22
1
17
34
5
27
23
6
24
3
25
26
4
2
18
7
9
8
7
11
12

Tab. 7

Fig.	Serial no.	Part no.	Pieces	Notes					
1		370002677	1	Scala	Skala nastawy	Scale			
2		300332039	8	Washer	Podkładka	Plan skive	DIN125	8.4	Fe/Zn5
3		300063516	2	Bush	Tulejka	Bŕsning			
4		300304157	1	Set screw	Śruba	Stĺlbolt	DIN933	M8x35	Fe/Zn5
5		300315018	3	Nut	Nakrętka	Mŕtrik	DIN934	M8	Fe/Zn5
6		7000552510	1	Carriage bolt	Śruba podsadzana	Brćddebolt	DIN603	M10x20	Fe/Zn5
7		300332027	2	Washer	Podkładka	Plan skive	DIN125	10.5	Fe/Zn5
8		7000601053	1	Handle	Pokrętło	Betjeningsgreb			
9		370002764	1	Scale	Skala	Skalaskjold			
10		300304135	1	Sat screw	Śruba	Stĺlbolt	DIN933	M8x20	Fe/Zn5
11		370106900	1	Indicator	Wskaźnik	Viser			
12		300323029	3	Tension pin	Kołek spr.	Spćndstift	DIN148	Ř6x30	
13		370106700	1	Chain wheel	Koło łańcuchowe	Rŕraksel		12Z	
14		500033007	1	Gear housing	Pokrywa	Gear hus			
15		500054555	3	Glide bearing	Łożysko slizgowe	Leje		PM 2020DX	
16		500004626	3	Axle sealing	Pierścień uszczel.	Tatningsring		SIMRIT Ba203007	
17		300090772	1	Tension pin	Kołek spr.	Spćndstift	DIN1481	4x16	
18		7002149595	1	Handle kpl	Dźwignia kpl	Handtag			
19		7000550235	5	Hex bolt	Śruba hex.	Bolt hex.	DIN931	M8x35	
20		300090618	1	Pin	Kołek	Stift	DIN7	8x20	
21		500037751	1	Breather plug	Korek odpowietrzający	Oilbolt		M18x1.5 P=0.1 BAR	
22		500045210	1	Oil control device	Poziom oleju	Oilbolt			
23		500037722	1	Sealing ring	Uszczelka	O-ring		32/40x2	
24		500080809	1	Bleeding screw	Korek odpowietrzający	Oilbolt			
25		500037716	1	Plug	Korek	Bolt			
26		500037723	1	Sealing ring	Uszczelka	O-ring		D24xD18-2	
27		500037721	1	Cover	Pokrywa	Líg			
28		500053658	1	Drive shaft	Wałek	Aksel			
29		500063315	2	Head wheel	Mimośród	Excentrik hjul			
30		500037738	1	Slide guard	Prowadnica	Medbringer		PA 6.6	
31		500058386	2	Washer	Podkładka	Plan skive		20/28x2	
32		500031810	1	O-ring	O-ring	O-ring		15,3x2,4	
33		500080531	1	Threaded pin	Wkręt	Bolt	DIN915	M10x30	
34		370002588	1	Bush	Tulejka	Bushing			
35		500030717	2	Lever,cpl	Ramię,kpl	Rŕd,kpl			
36		500031731	2	Freewheel	Sprzęgło jednokier.	Leje			
37		500037717	2	Housing f.freewheel	Trzymak	Holder			
38		500037737	2	Axle	Oś	Akse			
39		500045208	2	Tension spring	Sprężyna	Fjeder			
40		500045201	2	Reaction bar	Ramię	Arm			
41		500040145	2	Bearing	Łożysko	Leje		6203	
42		500037737	2	Axle	Oś	Aksel			
43		500037718	2	Axle f.freewheel	Wałek	Aksel			
44		370074200	1	Chain wheel	Koło łańcuchowe	Kćdehjul		11Z	
45		370078100	2	Sprocket wheel	Sprzęgło jednokier.	Kćdehjul		15Z	
46		370105400	1	Ball bearing,kpl	Łożysko,kpl	Kugleleje,kpl			
47		300401017	1	Ball bearing	Łożysko	Kugleleje			6204 2RS
48		7002150392	1	Ball housing	Obudowa łożyska	Lejehus			
49		300332025	4	Spring washer	Podkładka spr.	Fjederskive	DIN127M8		Fe/Zn5
50		300332039	2	Washer 8.4	Podkładka 8.4	Skive 8.4	DIN125		Fe/Zn5
51		300315018	2	Nut	Nakrętka	Mŕtrik	DIN934M8		Fe/Zn5

Tab.8

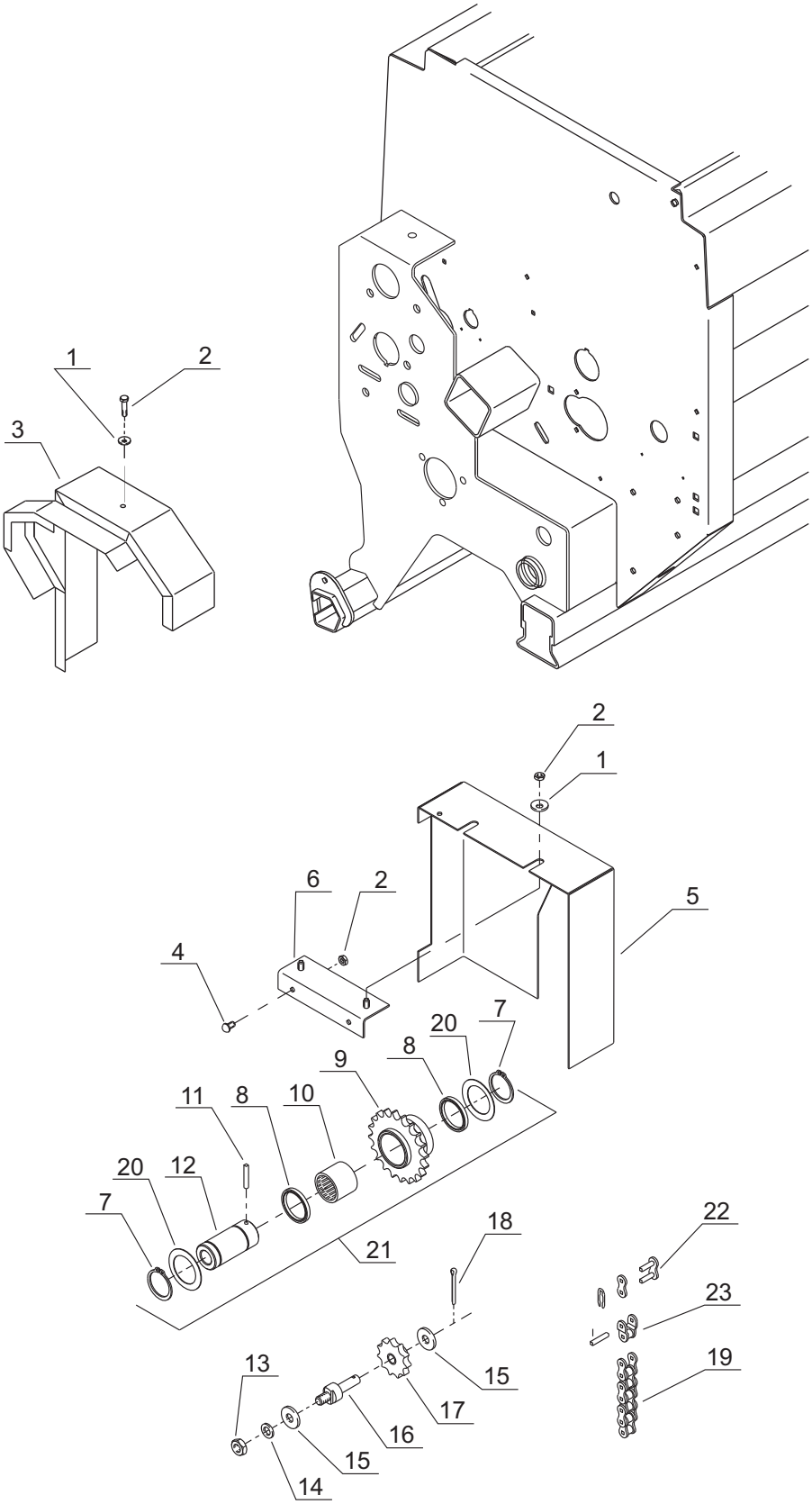

Tab. 8

Fig.	Serial no.	Part no.	Pieces	Notes					
1		300332038	2	Washer	Podkładka	Skive	DIN125	6.4	Fe/Zn5
2		300304145	1	Steel bolt	Śruba	Stĺlbolt	DIN931	M6x20	Fe/Zn5
3		370116900	1	Guard	Osłona	Skarm			
4		300304139	4	Steel bolt	Śruba	Stĺlbolt	DIN931	M6x16	Fe/Zn5
5		7002154035	1	Guard	Osłona	Skarm			
6		7000041800	1	Holder	Trzymak osłony	Skarm			
7		300407011	1	Lock ring	Pierścień osadczy	Lĺsering	DIN472	30Z	
8		7000602304	2	Sealing ring	Pierścień uszczel.	Tatningsring		30x37x4	
9		7002149975	1	Chain wheel	Koło łańcuchowe	Kćdehjul		20Z	
10		7000602302	1	Ball bearing	Łożysko	Kugleleje			
11		300323025	1	Spring pin	Kołek spr.	Spćndstift	DIN1481	Ř5x30	
12		7002154033	1	Bushing	Tuleja	Břsning			
13		300315001	2	Nut	Nakrętka	Mřtrik	DIN934	M10	Fe/Zn5
14		300332021	1	Spring washer	Podkładka spr.	Centerfjederskive	DIN127	M10	Fe/Zn5
15		300332043	1	Face plate	Podkładka	Plan skive	DIN125	10.5	Fe/Zn5
16		7002150457	1	Hitch pin	Trzpien	Bolt			
17		7000028083	1	Chain wheel	Koło łańcuchowe	Kćdehjul		11Z	
18		300333057	1	Split pin	Zawleczka	Split	DIN941	Ř3x20	Fe/Zn5
19		7002149260	1	Chain	Łańcuch	Kćde		1/2”x5/16” 53+1	
20		7000602484	1	Disc spring	Sprężyna talerzowa	Fjeder		46.5x30.5x0.6	
21		7002154231	1	Sprocket wheel,kpl	Koło łańcucowe,kpl	Kćdehjul,kpl		20Z	
22		7000602373	1	Joint link,straight	Ogniwo złączne	Lige samleled		08B-1	
23		7000602374	1	Joint link,cranked	Ogniwo złączne	Lige samleled		08B-1	

Tab. 9

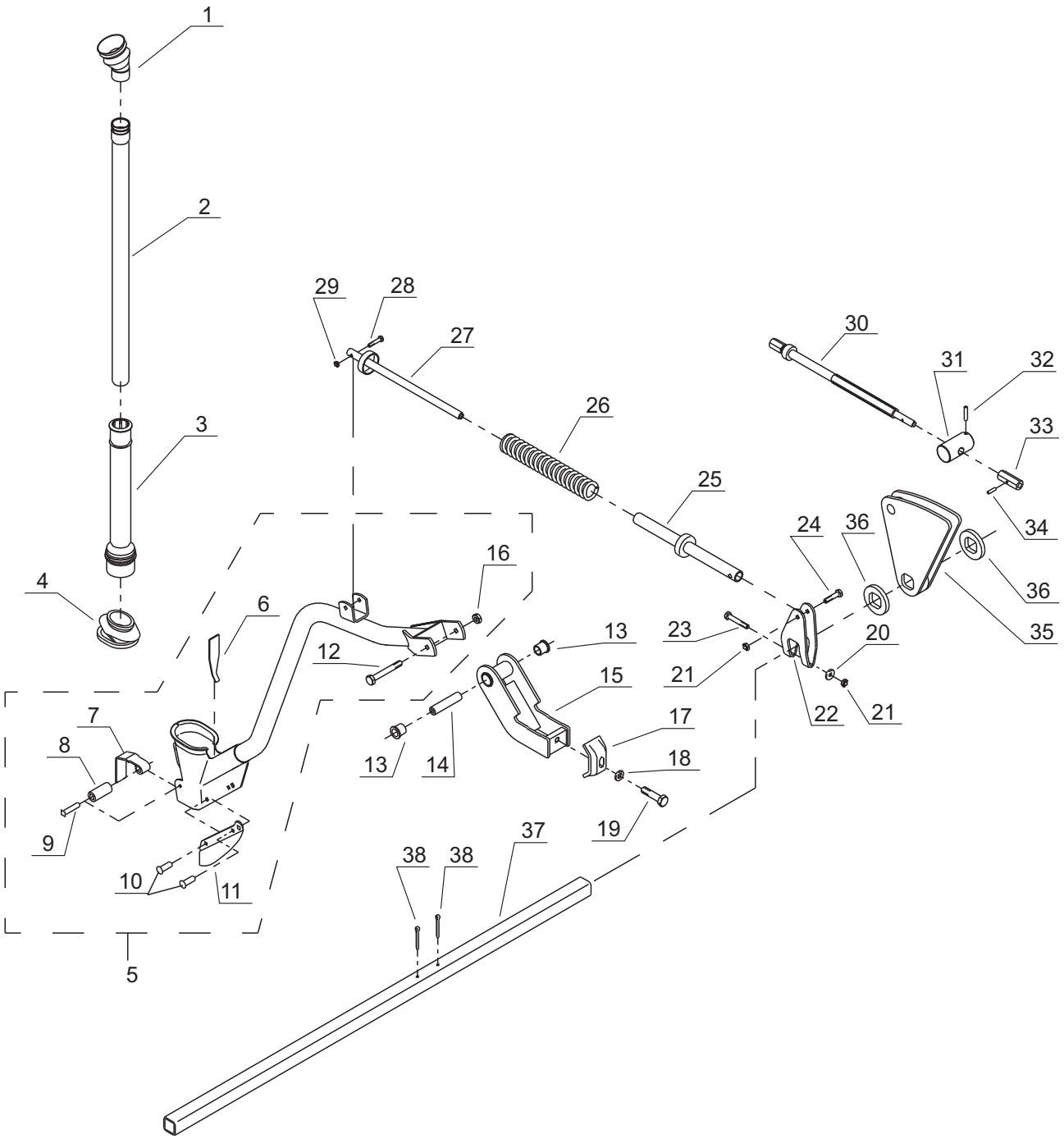
1
2
3
4
5
6
7
8
9
10
11
12
13
13
14
15
16
17
18
19
20
21
21
22
23
24
25
26
27
28
29
30
31
32
33
34
35
36
36
37
38
38

Tab. 9

Fig.	Serial no.	Part no.	Pieces	Notes					
1		7002149465	1	Upper bellow	Mieszek górny	Řverste bćlg			
2		7002153553	1	Telescope tube	Teleskop	Teleskopřřr			
3		7002149464	1	Telescope tube	Teleskop	Teleskopřřr			
4		7002149466	1	Bottom bellow	Mieszek dolny	Nederste bćlg			
5		7002153525	1	Coulter arm K1	Redlica K1	Skćr K1			
5		7002153526	1	Coulter arm K2	Redlica K2	Skćr K2			
5		7002153527	1	Coulter arm K3	Redlica K2	Skćr K3			
5		7002153528	1	Coulter arm K4	Redlica K4	Skćr K4			
5		7002153529	1	Coulter arm K0	Redlica K0	Skćr K0			
6		7002150334	1	Deflector plate	Blokada	Deflektorplade			
7		7002149928	1	Anti-blokage flap	Stopka	Anti-blokade klap			
8		7002149964	1	Bush	Tuleja	Břsning			10x7x22
9		700602430	1	Rivet	Nit	Jernitte			6x28
10		115002431	2	Rivet	Nit	Jernitte			7x20
` 11		7002149320	1	Coulter point EURO	Czubek redlicy E.	Skćrspids EURO			
12		7000603305	1	Steel bolt	Śruba	Stĺlbolt	DIN931	M10x95	Fe/Zn9
13		700602383	2	Bearing	Łożysko plast.	Leje			16x20x20
14		7002150246	1	Inner-bush	Tuleja wewn.	Inderbřsning			
15		7002153474	1	Coulter suspension II	Zawiasa długa II	Ophangshage f.lang skćr II			
16		300316020	1	Lock nut	Nakrętka sam.	Lĺsemřtrik	DIN985	M10-B	Fe/Zn9
17		7002150651	1	Clamp	Zacisk	Spćndestykke			
18		700600185	1	Washer	Podkładka	Svar skive			3/8”
19		300304058	1	Steel bolt	Śruba	Stĺlbolt	DIN931	M12x40	Fe/Zn9
20		300332039	1	Washer	Podkładka	Skive	DIN125	M8	
21		300316027	1	Lock nut	Nakrętka sam.	Lĺsemřtrik	DIN985	M8	Fe/Zn9
22		7002153415	1	Spring tightener	Trzymak sprężyny	Fjederstrammer			
23		300304163	1	Steel bolt	Śruba	Stĺlbolt	DIN931	M8x75	Fe/Zn9
24		300304158	1	Steel bolt	Śruba	Stĺlbolt	DIN931	M8x40	Fe/Zn9
24		300304161	1	Steel bolt	Śruba	Stĺlbolt	DIN931	M8x50	Fe/Zn9
25		7002153424	1	Outer tube	Rura zewnętrzna	Udvendig ror			
26		7002153384	1	Spring	Sprężyna naciąg.	Fjeder f.kort skćr			
27		7002153420	1	Inner tube	Rura wewnętrzna	Indvendig řřr			
28		300304141	1	Steel bolt	Śruba	Stĺlbolt	DIN931	M6x30	Fe/Zn9
29		300316026	1	Lock nut	Nakrętka sam.	Lĺsemřtrik	DIN985	M6-8-B	Fe/Zn9
30		7002157908	1	Coulter pres. Spindle	Trzpień sprężyny	Fjeder řřr			
31		7002157944	1	Threaded rod	Czop	Bolt			
32		300323029	1	Spring pin	Kołek spr.	Spćndstift	DIN1481	Ř 6x30	Fe/Zn9
33		70021577910	1	Hexagon bush	Tulejka	Břsning			
34		300323021	1	Spring pin	Kołek spr.	Spćndstift	DIN1481	Ř 5x16	Fe/Zn9
35		7002157958	1	Console	Konsola	Konsol			
36		7002157887	1	Round plate	Podkładka	Rondel			
37		7002157959	1	Tube,short	Rura krótka	Řřr,short		L=1102	NS3125
37		7002157960	1	Tube,long	Rura długa	Řřr,long		L=1206	NS3125
37		7002157961	1	Tube,short	Rura krótka	Řřr,short		L=1347	NS3130
37		7002157962	1	Tube,short	Rura krótka	Řřr,short		L=1451	NS3130
37		7002157963	1	Tube,short	Rura krótka	Řřr,short		L=1884	NS3140
37		7002157964	1	Tube,long	Rura długa	Řřr,long		L=1988	NS3140
37		7002157965	1	Tube,short	Rura krótka	Řřr,short		L=2136	NS3145
37		7002157966	1	Tube,long	Rura długa	Řřr,long		L=2240	NS3145
38		300323027	2	Spring pin	Kołek spr.	Spćndstift	DIN1481	Ř 5x50	Fe/Zn9

Tab. 10

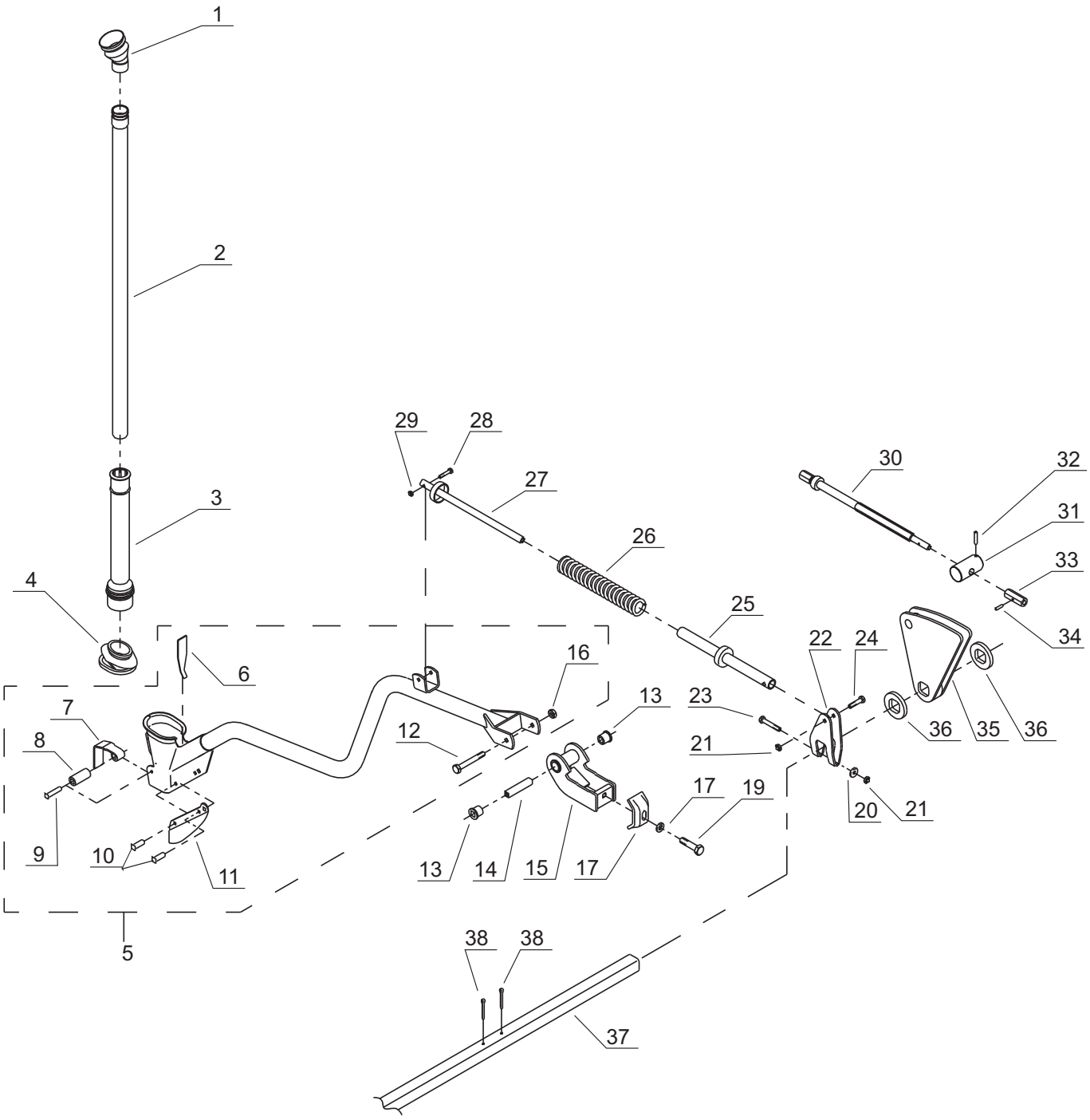
1
2
3
4
5
6
7
8
9
10
11
12
13
14
15
16
17
17
19
20
21
21
22
23
24
25
26
27
28
29
30
31
32
33
34
35
36
36
37
38
38

Tab. 10

Fig.	Serial no.	Part no.	Pieces	Notes					
1		7002149465	1	Upper bellow	Mieszek górny	Řverste bćlg			
2		7002153554	1	Telescope tube	Teleskop	Teleskopřřr			
3		7002149464	1	Telescope tube	Teleskop	Teleskopřřr			
4		7002149466	1	Bottom bellow	Mieszek dolny	Nederste bćlg			
5		7002153520	1	Coulter arm L0	Redlica L0	Skćr L0			
5		7002153521	1	Coulter arm L1	Redlica L1	Skćr L1			
5		7002153522	1	Coulter arm L2	Redlica L2	SkćrL2			
5		7002153523	1	Coulter arm L3	Redlica L3	SkćrL3			
5		7002153524	1	Coulter arm L4	Redlica L4	Skćr L4			
6		7002150334	1	Deflector plate	Blokada	Deflektorplade			
7		7002149928	1	Anti-blokage flap	Stopka	Anti-blokade klap			
8		7002149964	1	Bush	Tuleja	Břsning			10x7x28
9		700602430	1	Rivet	Nit	Jernitte			6x28
10		115002431	2	Rivet	Nit	Jernitte			7x20
` 11		7002149320	1	Coulter point EURO	Czubek redlicy E.	Skćrspids EURO			
12		7000603305	1	Steel bolt	Śruba	Stĺlbolt	DIN931		M10x95 8.8
13		700602383	2	Bearing	Łożysko plast.	Leje			16x20x20
14		7002150246	1	Inner-bush	Tuleja wewn.	Inderbřsning			
15		7002153470	1	Coulter suspension I	Zawiasa długa I	Ophangshage f.lang skćr I			
16		300316020	1	Lock nut	Nakrętka sam.	Lĺsemřtrik	DIN985	M10-B	Fe/Zn9
17		7002150651	1	Clamp	Zacisk	Spćndestykke			
18		7000600185	1	Washer	Podkładka	Svar skive			3/8”
19		300304058	1	Steel bolt	Śruba	Stĺlbolt	DIN931	M12x40	Fe/Zn9
20		300332039	1	Washer	Podkładka	Skive	DIN125	M8	
21		300316027	1	Lock nut	Nakrętka sam.	Lĺsemřtrik	DIN985	M8	Fe/Zn9
22		7002153415	1	Spring tightener	Trzymak sprężyny	Ophangshage			
23		300304163	1	Steel bolt	Śruba	Stĺlbolt	DIN931	M8x75	Fe/Zn9
24		300304158	1	Steel bolt	Śruba	Stĺlbolt	DIN931	M8x40	Fe/Zn9
24		300304161	1	Steel bolt	Śruba	Stĺlbolt	DIN931	M8x50	Fe/Zn9
25		7002153424	1	Outer tube	Rura zewnętrzna	Udvendig řřr			
26		7002153384	1	Spring	Sprężyna naciąg.	Fjeder f.kort skar			
27		7002153420	1	Inner tube	Rura wewnętrzna	Indvendig řřr			
28		300304141	1	Steel bolt	Śruba	Stĺlbolt	DIN931	M6x30	Fe/Zn9
29		300316026	1	Lock nut	Nakrętka sam.	Lĺsemřtrik	DIN985	M6-8-B	Fe/Zn9
30		7002157908	1	Coulter pres. Spindle	Trzpień sprężyny	Fjeder řřr			
31		7002157944	1	Threaded rod	Czop	Bolt			
32		300323029	1	Spring pin	Kołek spr.	Spćndstift	DIN1481	Ř 6x30	Fe/Zn9
33		7002157910	1	Hexagon bush	Tulejka	Břsning			
34		300323021	1	Spring pin	Kołek spr.	Spćndstift	DIN1481	Ř 5x16	Fe/Zn9
35		7002157958	1	Console	Konsola	Konsol			
36		7002157887	1	Round plate	Podkładka	Washer			
37		7002157959	1	Tube,short	Rura krótka	Řřr,short		L=1102	NS3125
37		7002157960	1	Tube,long	Rura długa	Řřr,long		L=1206	NS3125
37		7002157961	1	Tube,short	Rura krótka	Řřr,short		L=1347	NS3130
37		7002157962	1	Tube,short	Rura krótka	Řřr,short		L=1451	NS3130
37		7002157963	1	Tube,short	Rura krótka	Řřr,short		L=1884	NS3140
37		7002157964	1	Tube,long	Rura długa	Řřr,long		L=1988	NS3140
37		7002157965	1	Tube,short	Rura krótka	Řřr,short		L=2136	NS3145
37		7002157966	1	Tube,long	Rura długa	Řřr,long		L=2240	Ns3145
38		300323027	2	Spring pin	Kołek spr.	Spćndstift	DIN1481	Ř 5x50	Fe/Zn9

Tab. 11

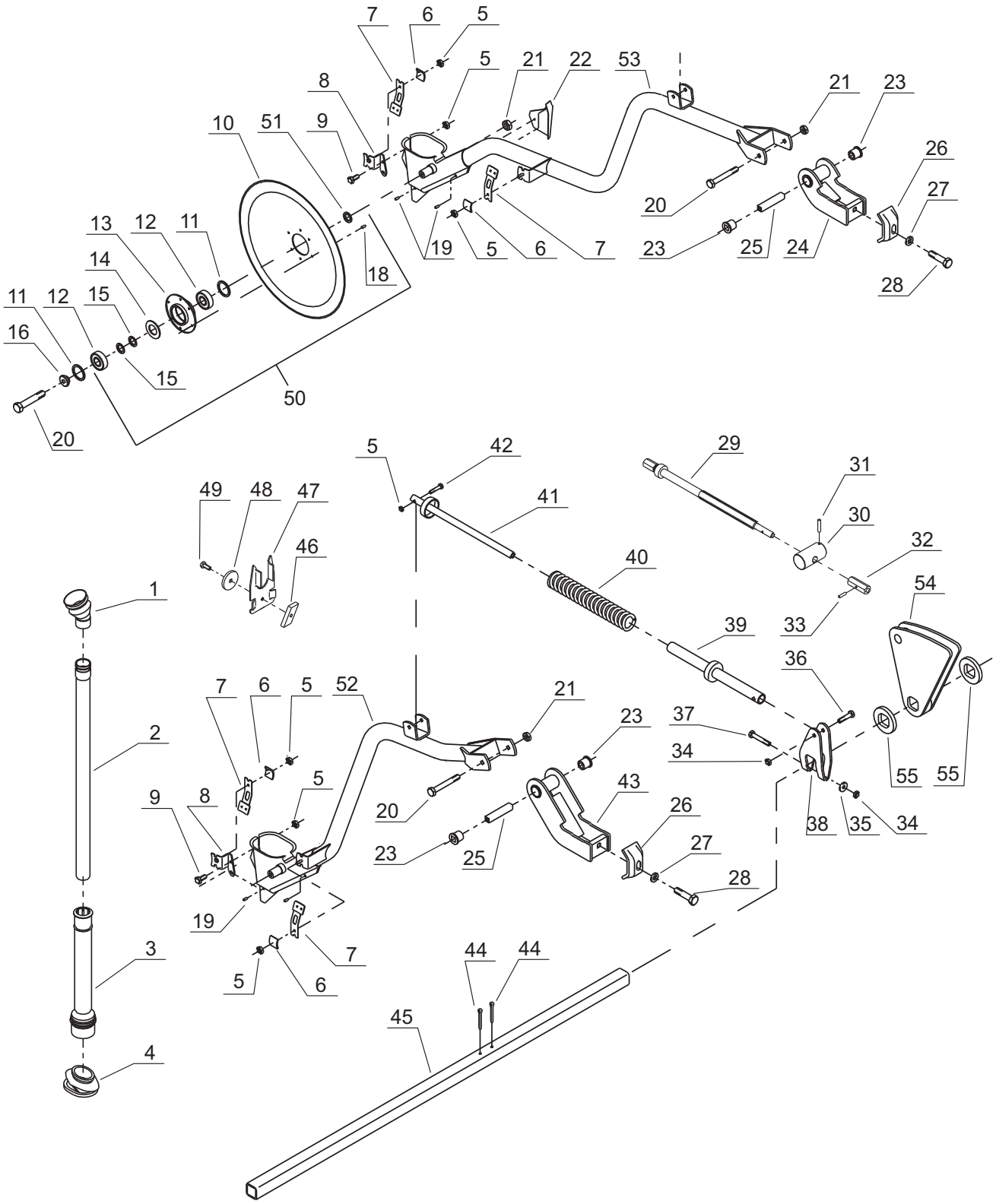
7
6
5
5
21
22
53
8
21
23
10
51
9
26
27
20
13
12
11
19
5
6
7
23
25
24
14
18
28
11
12
15
16
15
50
20
5
42
29
31
49
48
47
41
30
46
32
40
1
54
39
33
36
7
6
5
52
21
23
37
2
34
5
43
55
55
9
8
20
26
38
35
34
23
25
27
28
19
3
7
44
44
5
6
45
4

Tab. 11

Fig.	Serial no.	Part no.	Pieces	Notes					
1		7002149465	1	Upper bellow	Mieszek górny	Řverste balg			
2		7002153553	1	Telescope tube	Teleskop krótki	Teleskopřřr			
2		7002153554	1	Telescope tube	Teleskop długi	Teleskopřřr			
3		7002149464	1	Lower seed tube	Teleskop dolny	Teleskopřřr			
4		7002149466	1	Bottom bellow	Mieszek dolny	Nederste bćlg			
5		300316026	6	Lock nut	Nakrętka sam.	LÍsemřtrik	DIN985	M6-8-B	Fe/Zn9
6		7002150800	4	Clamp f.scrapter	Zacisk	Spćndestykke f. afskraber			
7		7002156815	4	Scrapter	Skrobak	Afskraber			
8		7002157398	1	Holder,right	Trzymak lewy	Holder,venstre			
8		7002157397	1	Holder,left	Trzymak lewy	Holder,hřjre			
9		300304201	2	Steel bolt	Śruba	StÍlbolt	DIN931	M6x12	Fe/Zn9
10		7002156303	1	Disc	Talerz	Rulleskćrstallerken			
11		7000602316	2	Tightening ring	Pierścień osadczy	Tćtningsring	6203		
12		7000106037	2	Bearing	Łożysko kulkowe	Leje			8203 2RS
13		7002150859	1	Hub	Piasta	Nav			
14		300407012	1	Lock ring	Pierścień osadczy	LÍsering	DIN472		40Z
15		7000602318	2	Supporting washer	Podkładka	Střttskive			17x24x1
16		7002157385	1	Bush	Tuleja	Břsning			
17									
18		7000555110	5	Rivet	Nit	Jernitte			Ř4x10
19		7000555108	4	Rivet	Nit	Jernitte			Ř4x8
20		7000603305	2	Steel bolt	Śruba	StÍlbolt	DIN931	M10x95 8.8	
21		300316020	2	Lock nut	Nakrętka sam.	LÍsemřtrik	DIN985	M10-B	Fe/Zn9
22		7002150814	1	Deflector plate,right	Blokada prawa	Deflektorplade,hřjre			
22		7002150815	1	Deflector plate,left	Blokada,lewa	Deflektorplade,venstre			
23		7000602383	4	Bearing	Łożysko plast.	Leje			16x20x20
24		7002153470	1	Coulter suspension I	Zawiasa krótka I	Skćrophćng I			
25		7002150246	2	Bush	Tuleja	Břsning			
26		7002150651	2	Clamp	Zacisk	Spćndestykke			
27		300332008	2	Washer	Podkładka	Skive	DIN125	M12	Fe/Zn5
28		300304058	2	Steel bolt	Śruba	StÍlbolt	DIN931	M12x40	Fe/Zn9
29		7002157908	1	Coulter pres. Spindle	Trzpień sprężyny	Fjeder řřr			
30		7002157944	1	Threaded rod	Czop	Bolt			
31		300323029	1	Spring pin	Kołek spr.	Spćndstift	DIN1481	Ř 6x30	Fe/Zn9
32		7002157910	1	Hexagon bush	Tulejka	Břsning			
33		300323021	1	Spring pin	Kołek spr.	Spćndstift	DIN1481	Ř 5x16	Fe/Zn9
34		300316027	1	Lock nut	Nakrętka sam.	LÍsemřtrik	DIN985	M8	Fe/Zn9
35		300332039	1	Washer	Podkładka	Skive	DIN125	M8	Fe/Zn9
36		300304158	1	Steel bolt	Śruba	StÍlbolt	DIN931	M8x40	Fe/Zn9
36		300304160	1	Steel bolt	Śruba	StÍlbolt	DIN931	M8x50	Fe/Zn9
37		300304149	1	Steel bolt	Śruba	StÍlbolt	DIN931	M8x75	Fe/Zn9
38		7002153415	1	Spring tightener	Trzymak sprężyny	Ophćngshage			
39		7002153424	1	Outer tube	Rura zewnętrzna	Udvendig řřr			
40		7002153384	1	Spring	Sprężyna naciąg.	Fjeder f.kort skćr			
41		7002153420	1	Inner tube	Rura wewnętrzna	Indvendig řřr			
42		300304141	1	Steel bolt	Śruba	StÍlbolt	DIN931	M6x30	Fe/Zn9
43		7002153474	1	Coulter suspension II	Zawiasa długa II	Ophćngshage f.lang skar II			
44		300323032	2	Spring pin	Kołek spr.	Spćndstift	DIN1481	Ř 5x50	Fe/Zn9
45		7002157959	1	Tube,short	Rura krótka	Řřr,short	L=1102		NS3025
45		7002157960	1	Tube,long	Rura długa	Řřr,long	L=1206		NS3025
45		7002157961	1	Tube,short	Rura krótka	Řřr,short	L=1347		NS3130
45		7002157962	1	Tube,short	Rura krótka	Řřr,short	L=1451		NS3130
45		7002157963	1	Tube,short	Rura krótka	Řřr,short	L=1884		NS3140
45		7002157964	1	Tube,long	Rura długa	Řřr,long	L=1988		NS3140
45		7002157965	1	Tube,short	Rura krótka	Řřr,short	L=2136		NS3145
45		7002157966	1	Tube,long	Rura długa	Řřr,long	L=2240		Ns3145
46		7002154916	1	Clamp	Zacisk	Spćndestykke			
47		7002154964	1	Bracket	Ramię	Arm			
48		7002154917	1	Washer	Podkładka	Skive			
49		300304155	1	Steel bolt	Śruba	StÍbolt	DIN931	M8x25	Fe/Zn9
50		7002156807	1	Disc,mounted	Talerz kpl	Disc,kpl			
51		7000602939	1	Supporting washer	Podkładka	Střttskive			17x24x1.5
52		7002157029	1	Coulter arm K1	Redlica K1	Skćr K1			
52		7002157030	1	Coulter arm K2	Redlica K2	Skćr K2			
52		7002157031	1	Coulter arm K3	Redlica K3	Skćr K3			
52		7002157032	1	Coulter arm K4	Redlica K4	Skćr K4			
52		7002157033	1	Coulter arm K5	Redlica K5	Skćr K5			
52		7002157034	1	Coulter arm K6	Redlica K6	Skćr K6			
52		7002157025	1	Coulter arm L1	Redlica L1	Skćr L1			

Tab. 11

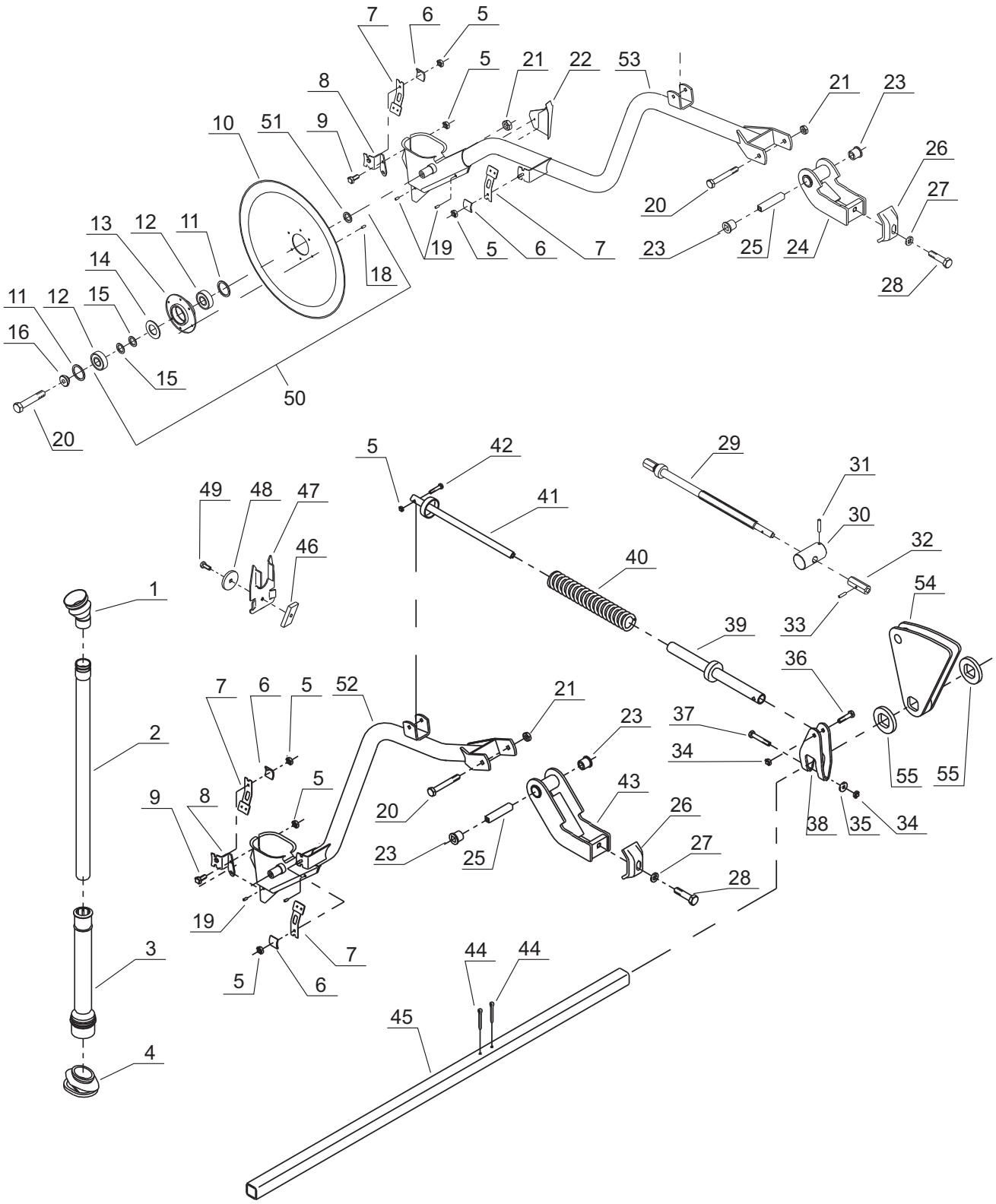
7
6
5
5
21
22
53
8
21
23
10
51
9
26
27
20
13
12
11
19
5
6
7
23
25
24
14
18
28
11
12
15
16
15
50
20
5
42
29
31
49
48
47
41
30
46
32
40
1
54
39
33
36
7
6
5
52
21
23
37
2
34
5
55
55
9
8
43
20
26
38
35
34
23
25
27
28
19
3
7
44
44
5
6
45
4

Tab. 11

Fig.	Serial no.	Part no.	Pieces	Notes		
52		7002157029	1	Coulter arm K1	Redlica K1	Skćr K1
52		7002157030	1	Coulter arm K2	Redlica K2	Skćr K2
52		7002157031	1	Coulter arm K3	Redlica K3	Skćr K3
52		7002157032	1	Coulter arm K4	Redlica K4	Skćr K4
52		7002157033	1	Coulter arm K5	Redlica K5	Skćr K5
52		7002157034	1	Coulter arm K6	Redlica K6	Skćr K6
53		7002157025	1	Coulter arm L1	Redlica L1	Skćr L1
53		7002157026	1	Coulter arm L2	Redlica L2	Skćr L2
53		7002157027	1	Coulter arm L3	Redlica L3	Skćr L3
53		7002157028	1	Coulter arm L4	Redlica L4	Skćr L4
54		7002157958	1	Console	Konsola	Konsol
55		7002157887	2	Round plate	Podkładka	Washer

Tab. 12

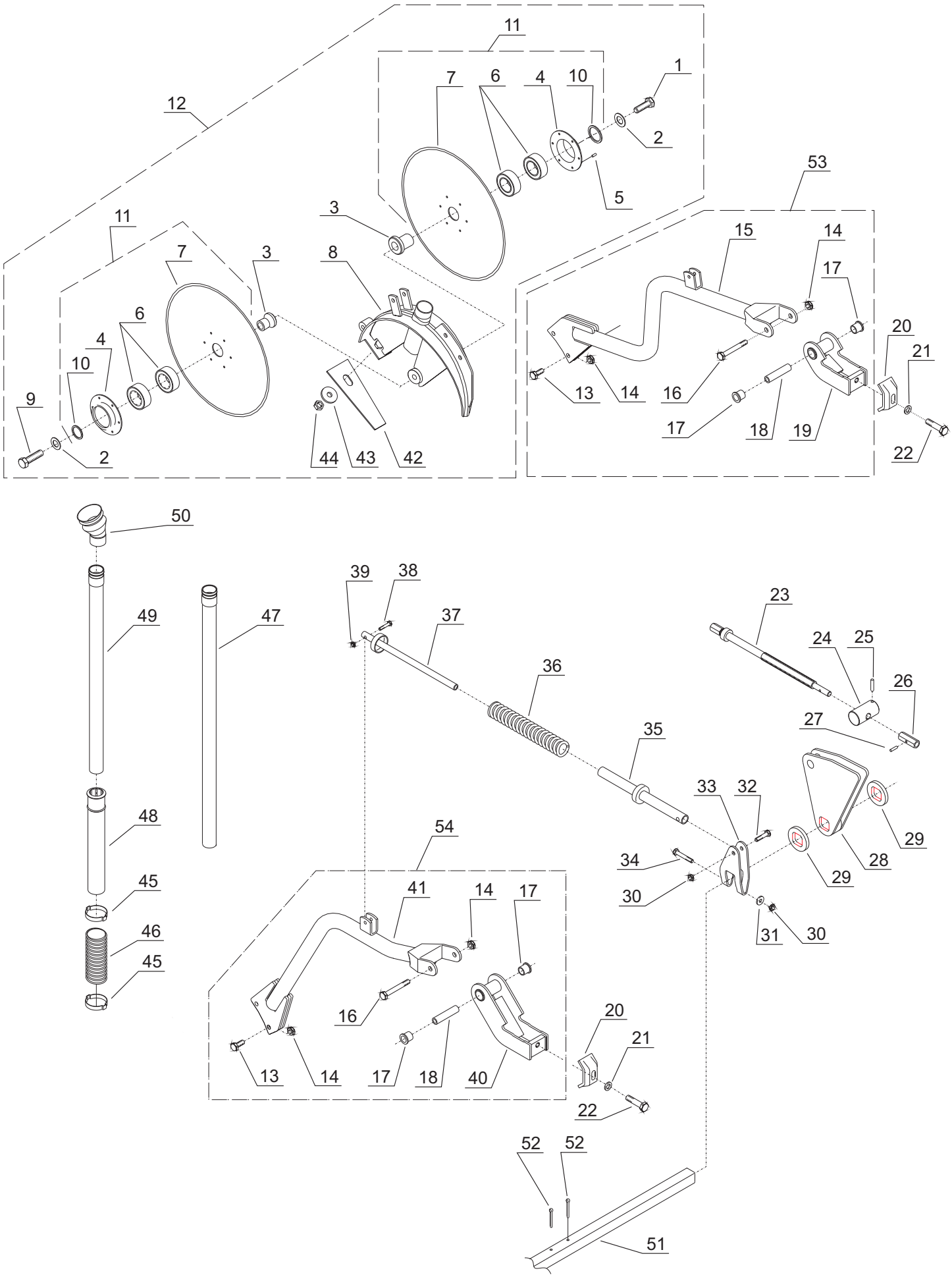
11
12
7
6
4
10
1
2
5
53
3
11
7
3
8
15
14
17
6
4
10
9
2
44
43
42
13
14
16
17
18
19
20
21
22
50
39
38
49
47
37
23
24
25
36
26
27
35
33
32
48
54
29
28
34
29
45
41
14
17
30
46
31
30
45
16
20
21
13
14
17
18
40
22
52
52
51

Tab. 12

Fig.	Serial no.	Part no.	Pieces	Notes					
1		300304292	1	Steel bolt,left	Śruba lewa	Stĺlbolt,venstre	DIN931	M12x42	Fe/Zn9
2		7000602317	2	Washer	Podkładka	Skive	DIN125-B		M12
3		370002545	2	Bush	Tuleja	Břsning			
4		370093100	2	Hub	Piasta	Nav			
5		7000555110	12	Rivet	Nit	Jernitte	DIN660		Ř4x10RH
6		7000106037	4	Bearing	Łożysko kulkowe	Leje			6203 2RS
7		7000033091	2	Disc	Talerz	Rulleskćrstallerken			
8		7002158520	1	Head	Trzymak talerzy	Hoved			
9		300304058	1	Steel bolt	Śruba	Stĺlbolt	DIN931	M12x40	Fe/Zn9
10		7000515040	2	Tightening ring	Pierścień osadczy	Tatningsring	DIN47		ZW 40x1.75
11		370093600	2	Disc,kpl	Talerz ,kpl	Skćr,kpl			
12		7002159193	1	Double disc,kpl	Talerz podwójny,kpl	Dobbelt skćr,kpl			
13		300304032	2	Steel bolt	Śruba	Stĺlbolt	DIN931	M10x25	Fe/Zn9
14		300316020	2	Lock nut	Nakrętka sam.	Lĺsemřtrik	DIN985	M10-B	Fe/Zn9
15		7002159180	1	Coulter arm L0	Redlica L0	Skćr L0			
15		7002159181	1	Coulter arm L1	Redlica L1	Skćr L1			
15		7002159182	1	Coulter arm L2	Redlica L2	Skćr L2			
15		7002159183	1	Coulter arm L3	Redlica L3	Skćr L3			
15		7002159184	1	Coulter arm L4	Redlica L4	Skćr L4			
16		7000603305	1	Steel bolt	Śruba	Stĺlbolt	DIN931		M10x95 8.8
17		7000602383	4	Bearing	Łożysko plast.	Leje			16x20x20
18		7002150246	2	Bush	Tuleja	Inderbřsning			
19		7002153470	1	Coulter suspension I	Zawiasa krótka I	Skćrophćng I			
20		7002150651	2	Clamp	Zacisk	Spćndestykke			
21		300332008	2	Washer	Podkładka	Skive	DIN125	M12	Fe/Zn5
22		300304058	2	Steel bolt	Śruba	Stĺlbolt	DIN931	M12x40	Fe/Zn9
23		7002157908	1	Coulter pres. Spindle	Trzpień sprężyny	Fjeder rřr			
24		7002157944	1	Threaded rod	Czop	Bolt			
25		300323029	1	Spring pin	Kołek spr.	Spćndstift	DIN1481	Ř 6x30	Fe/Zn9
26		7002157910	1	Hexagon bush	Tulejka	Břsning			
27		300323021	1	Spring pin	Kołek spr.	Spćndstift	DIN1481	Ř 5x16	Fe/Zn9
28		7002157958	1	Console	Konsola	Konsol			
29		7002157887	2	Round plade	Podkładka	Rondel			
30		300316027	2	Lock nut	Nakrętka sam.	Lĺsemřtrik	DIN985	M8	Fe/Zn9
31		300332039	1	Washer	Podkładka	Skive	DIN125	M8	Fe/Zn9
32		300304158	1	Steel bolt	Śruba	Stĺlbolt	DIN931	M8x40	Fe/Zn9
32		300304160	1	Steel bolt	Śruba	Stĺlbolt	DIN931	M8x50	Fe/Zn9
33		7002153415	1	Spring tension	Trzymak sprężyny	Fjederstrammer			
34		300304149	1	Steel bolt	Śruba	Stĺlbolt	DIN931	M8x75	Fe/Zn9
35		7002153424	1	Outer tube	Rura zewnętrzna	Udvendig rřr			
36		7002153384	1	Spring	Sprężyna naciąg.	Fjeder f.kort skćr			
37		7002153420	1	Inner tube	Rura wewnętrzna	Indvendig rřr			
38		300304141	1	Steel bolt	Śruba	Stĺlbolt	DIN931	M6x30	Fe/Zn9
39		300316026	6	Lock nut	Nakrętka sam.	Lĺsemřtrik	DIN985	M6-8-B	Fe/Zn9
40		7002153474	1	Coulter suspension II	Zawiasa długa II	Ophćngshage f.lang skćr I			
41		7002159175	1	Coulter arm K0	Redlica K0	Skćr K0			
41		7002159176	1	Coulter arm K1	Redlica K1	Skćr K1			
41		7002159177	1	Coulter arm K2	Redlica K2	Skćr K2			
41		7002159178	1	Coulter arm K3	Redlica K3	Skćr K3			
41		7002159179	1	Coulter arm K4	Redlica K4	Skćr K4			
42		7002158516	1	Acraber	Skrobak	Afskraber			
43		7000041714	1	Washer	Podkładka	Skive	35x11x4		
44		300315001	1	Nut	Nakrętka	Mřtrik	DIN931	M10	Fe/Zn9
45		7009603767	2	Earlamps	Zacisk	Oreklamps			
46		7002159187	1	Flextube	Rura	Flexrřr			
47		7002154819	1	Seed tube	Rura wysiewu	Sĺrřr	L=517 mm		
48		7002159186	1	Telescope tube	Teleskop	Teleskoprřr			
49		7002159185	1	Seed tube	Rura wysiewu	Sĺrřr	L=667 mm		
50		7002149465	1	Upper bellow	Mieszek górny	Overste bćlg			
51		7002157961/3	1	Tube,short	Rura krótka	Řřr,kort	L=1347/1884		NS3130/40
51		7002157962/4	1	Tube,long	Rura długa	Řřr,lang	L=1451/1988		NS3130/40
52		300323032	2	Spring pin	Kołek spr.	Spćndstift	DIN1481	Ř 5x50	Fe/Zn9
` 53		7002159203	1	Culter arm L0,kpl	Redlica L0,kpl	Skćr L0,kpl			
53		7002159204	1	Culter arm L1,kpl	Redlica L1,kpl	Skćr L1,kpl			
53		7002159205	1	Culter arm L2,kpl	Redlica L2,kpl	Skćr L2,kpl			
53		7002159206	1	Culter arm L3,kpl	Redlica L3,kpl	Skćr L3,kpl			
53		7002159207	1	Culter arm L4,kpl	Redlica L4,kpl	Skćr L4,kpl			
54		7002159198	1	Culter arm K0,kpl	Redlica K0,kpl	SkćrK0,kpl			
54		7002159199	1	Culter arm K1,kpl	Redlica K1,kpl	SkćrK1,kpl			
54		7002159200	1	Culter arm K2,kpl	Redlica K2,kpl	SkćrK2,kpl			

Tab. 13

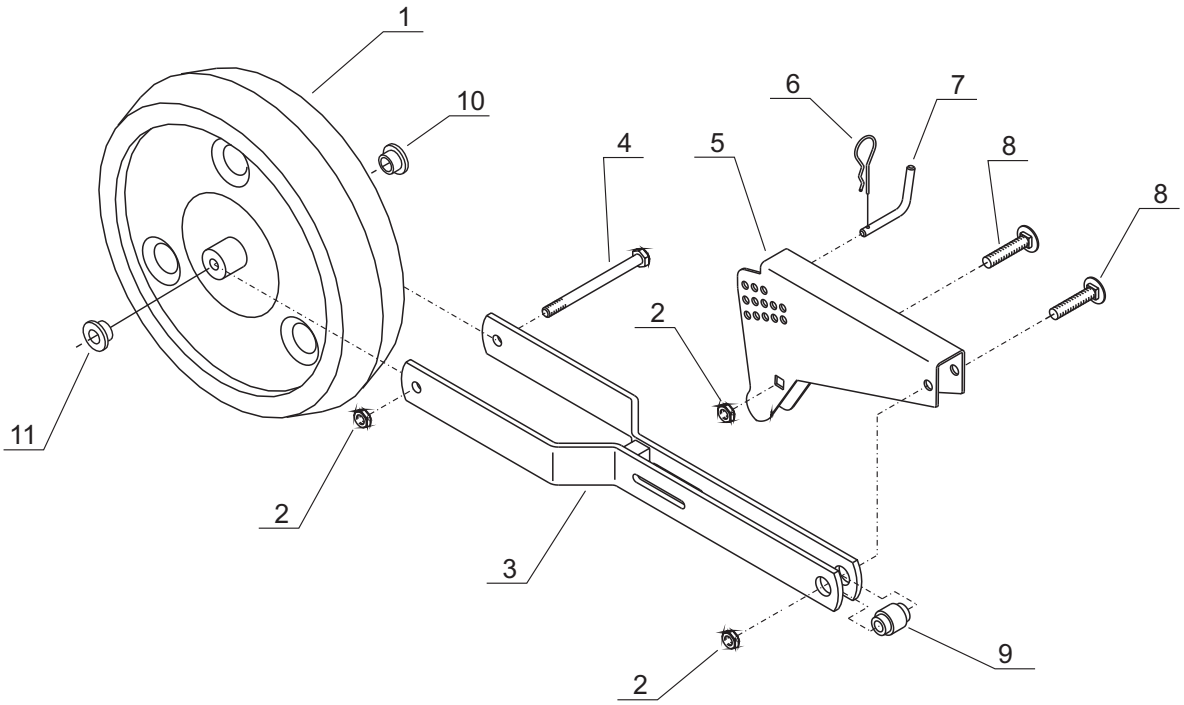

Tab. 13

Fig.	Serial no.	Part no.	Pieces	Notes					
		7002159220	1	Pressure wheel	Kółko dociskowe	Trykrulle			
1		41652418300	1	Pressure wheel	Kółko dociskowe	Trykrulle			
2		300316027	3	Lock nut	Nakrętka sam.	Lísemřtrik	DIN985	M8	Fe/Zn9
3		7002159218	1	Arm f.pressure wheel	Ramię kółka	Arm f. trykrulle			
4		7000540493	1	Steel bolt	Śruba	Stĺlbolt	DIN931	M8x100	Fe/Zn9
5		7002158551	1	Bracket	Ramię	Beslag			
6		7009603740	1	Pin	Zawleczka	Harnalesplit			Ř2.0x43
7		7002158389	1	Cotter bolt	Przetyczka	Tap			
8		200200003	2	Steel bolt	Śruba	Stĺlbolt	DIN931	M8x50	Fe/Zn9
9		7002158385	1	Roll	Rolka.	Rulle			
10		7002159221	1	Bush	Tuleja	Břsning	L=46 mm		
11		7002159222	1	Bush	Tuleja	Břsning	L=32 mm		

Tab. 14

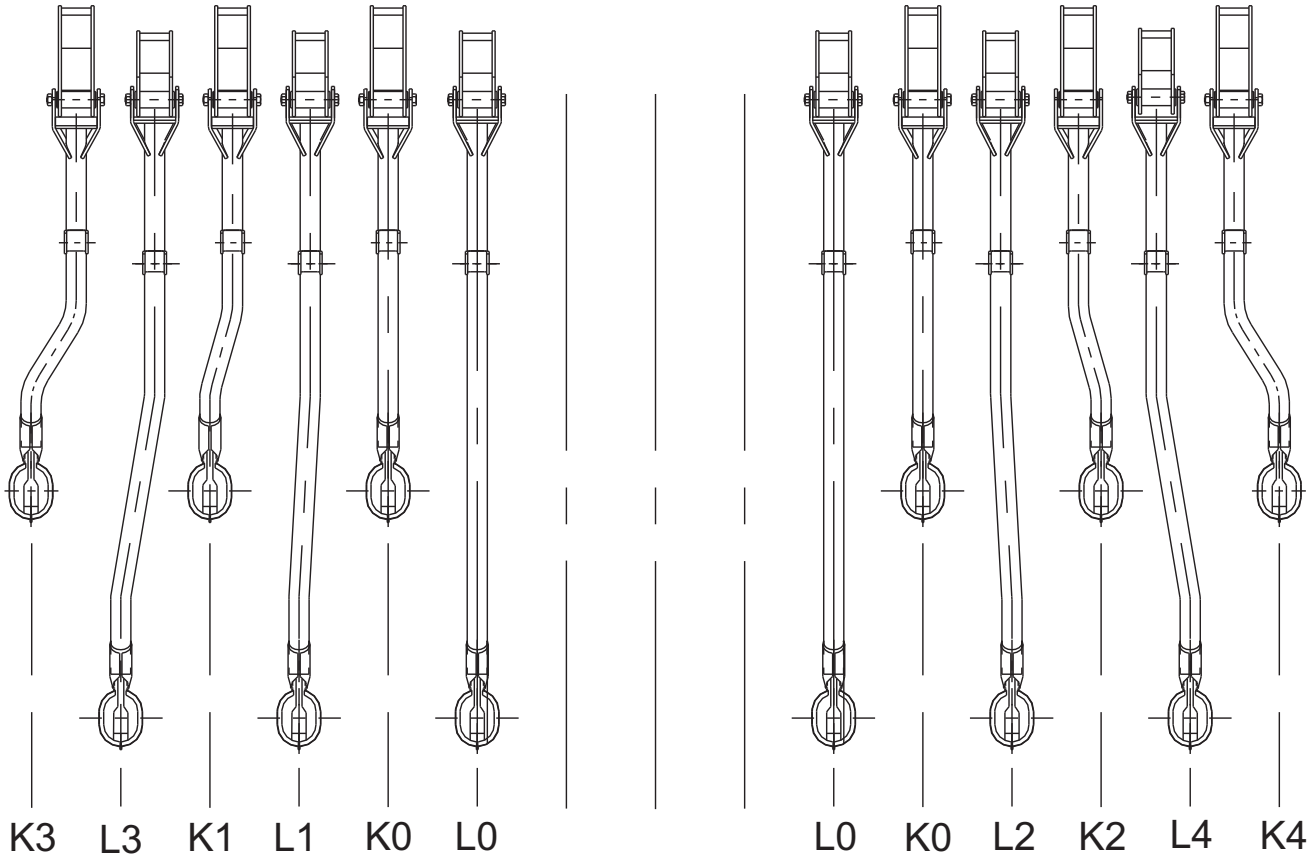

Tab. 14

Fig.	Serial no.	Part no.	Pieces	Notes			
1		7002153531	1	Euro coulter long L1			
2		7002153532	1	Euro coulter long L2			
3		7002153533	1	Euro coulter long L3			
4		7002153534	1	Euro coulter long L4			
5		7002153535	1	Euro coulter short K1			
6		7002153536	1	Euro coulter short K2			
7		7002153537	1	Euro coulter short K3			
8		7002153538	1	Euro coulter short K4			
9		7002153530	5	Euro coulter long L0	Row spacing: 132 mm	Number of rows: 19	NS3125
9		7002153539	6	Euro coulter long K0	Row spacing: 132 mm	Number of rows: 19	NS3125
10		7002153530	6	Euro coulter long L0	Row spacing: 119 mm	Number of rows: 21	NS3125
10		7002153539	7	Euro coulter long K0	Row spacing: 119 mm	Number of rows: 21	NS3125
11		7002153530	7	Euro coulter long L0	Row spacing: 130 mm	Number of rows: 23	NS3130
11		7002153539	8	Euro coulter long K0	Row spacing: 130 mm	Number of rows: 23	NS3130
12		7002153530	8	Euro coulter long L0	Row spacing: 120 mm	Number of rows: 25	NS3130
12		7002153539	9	Euro coulter long K0	Row spacing: 120 mm	Number of rows: 25	NS3130
13		7002153530	10	Euro coulter long L0	Row spacing: 103 mm	Number of rows: 29	NS3130
13		7002153539	11	Euro coulter long K0	Row spacing: 103 mm	Number of rows: 29	NS3130
14		7002153530	11	Euro coulter long L0	Row spacing: 129 mm	Number of rows: 31	NS3140
14		7002153539	12	Euro coulter long K0	Row spacing: 129 mm	Number of rows: 31	NS3140
15		7002153530	12	Euro coulter long L0	Row spacing: 121 mm	Number of rows: 33	NS3140
15		7002153539	13	Euro coulter long K0	Row spacing: 121 mm	Number of rows: 33	NS3140
16		7002153530	13	Euro coulter long L0	Row spacing: 129 mm	Number of rows: 35	NS3145
16		7002153539	14	Euro coulter long K0	Row spacing: 129 mm	Number of rows: 35	NS3145
17		7002153530	14	Euro coulter long L0	Row spacing: 108 mm	Number of rows: 37	NS3145
17		7002153539	15	Euro coulter long K0	Row spacing: 108 mm	Number of rows: 37	NS3145

Tab. 15

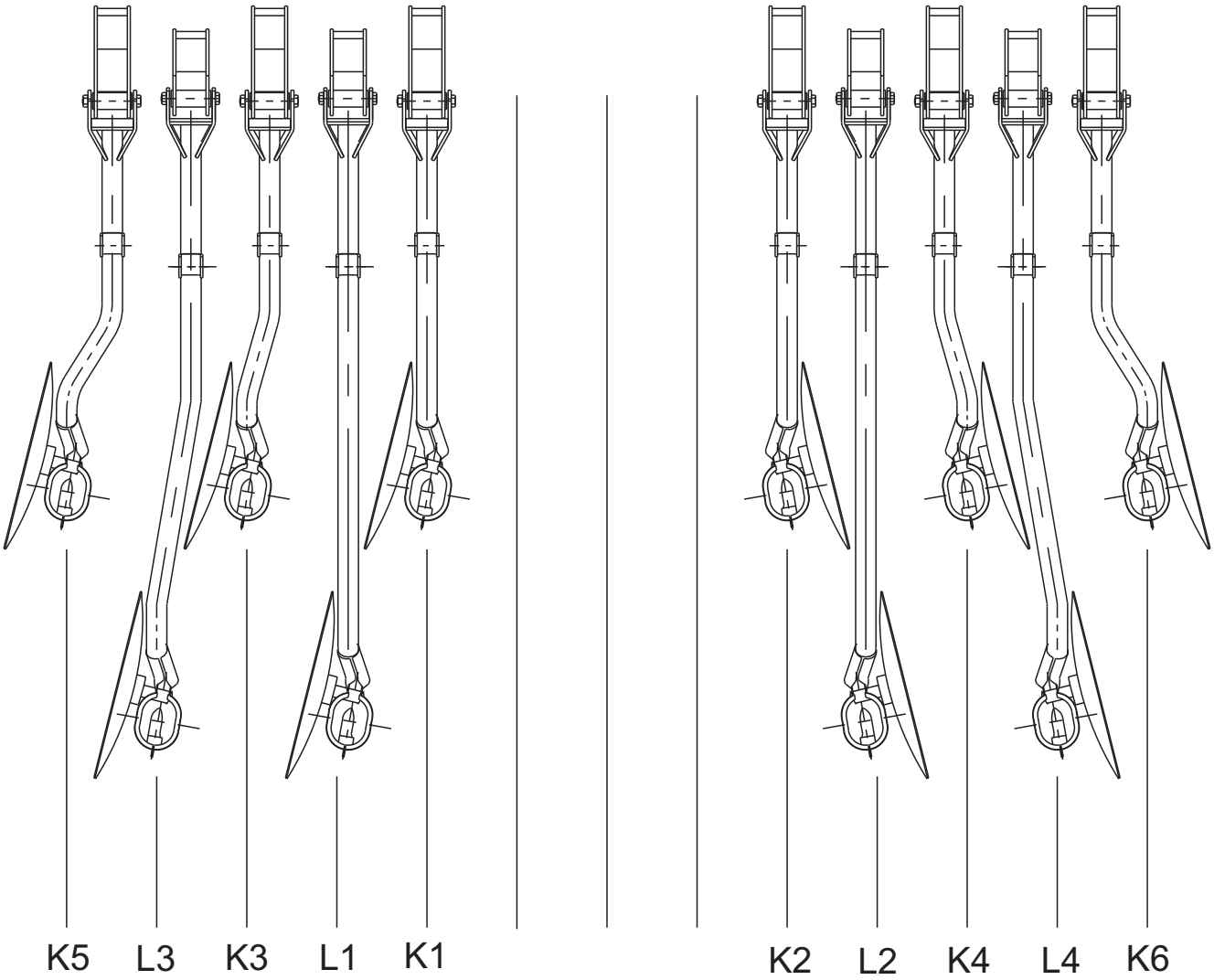

Tab. 15

Fig.	Serial no.	Part no.	Pieces	Notes			
1		7002157045	1	Disc coulter long L3			
2		7002157046	1	Disc coulter long L4			
3		7002157049	1	Disc coulter short K3			
4		7002157050	1	Disc coulter long K4			
5		7002157051	1	Disc coulter short K5			
6		7002157052	1	Disc coulter short K6			
7		7002157043	3	Disc coulter long L1	Row spacing: 131 mm	Number of rows: 19	NS3125
7		7002157044	4	Disc coulter long L2	Row spacing: 131 mm	Number of rows: 19	NS3125
7		7002157047	3	Disc coulter short K1	Row spacing: 131 mm	Number of rows: 19	NS3125
7		7002157048	3	Disc coulter short K2	Row spacing: 131 mm	Number of rows: 19	NS3125
8		7002157043	4	Disc coulter long L1	Row spacing: 130 mm	Number of rows: 23	NS3130
8		7002157044	5	Disc coulter long L2	Row spacing: 130 mm	Number of rows: 23	NS3130
8		7002157047	3	Disc coulter short K1	Row spacing: 130 mm	Number of rows: 23	NS3130
8		7002157048	5	Disc coulter short K2	Row spacing: 130 mm	Number of rows: 23	NS3130
9		7002157043	6	Disc coulter long L1	Row spacing: 129 mm	Number of rows: 31	NS3140
9		7002157044	7	Disc coulter long L2	Row spacing: 129 mm	Number of rows: 31	NS3140
9		7002157047	5	Disc coulter short K1	Row spacing: 129 mm	Number of rows: 31	NS3140
9		7002157048	7	Disc coulter short K2	Row spacing: 129 mm	Number of rows: 31	NS3140
10		7002157043	7	Disc coulter long L1	Row spacing: 129 mm	Number of rows: 35	NS3145
10		7002157044	8	Disc coulter long L2	Row spacing: 129 mm	Number of rows: 35	NS3145
10		7002157047	7	Disc coulter short K1	Row spacing: 129 mm	Number of rows: 35	NS3145
10		7002157047	7	Disc coulter short K1	Row spacing: 129 mm	Number of rows: 35	NS3145

Tab. 16

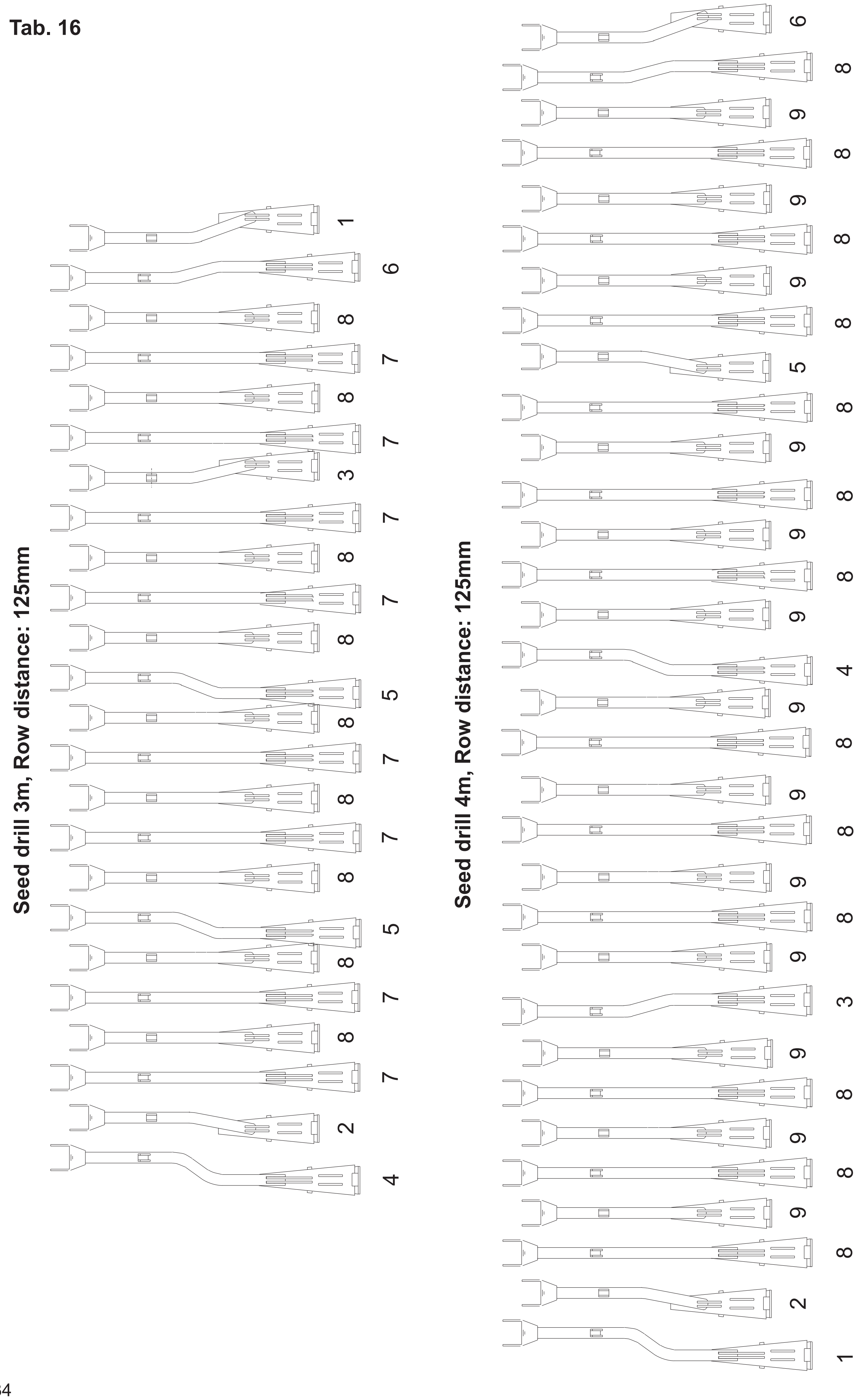
Seed drill 3m, Row distance: 125mm
Seed drill 4m, Row distance: 125mm

Tab. 16

Fig.	Serial no.	Part no.	Pieces	Notes		
				Seed drill 3m		
1		7002159176	1	Double disc coulter short	Row spacing: 125 mm	NS3130
2		7002159177	1	Double disc coulter short	Row spacing: 125 mm	NS3130
3		7002159179	1	Double disc coulter short	Row spacing: 125 mm	NS3130
4		7002159181	1	Double disc coulter long	Row spacing: 125 mm	NS3130
5		7002159183	2	Double disc coulter long	Row spacing: 125 mm	NS3130
6		7002159184	1	Double disc coulter long	Row spacing: 125 mm	NS3130
7		7002159180	8	Double disc coulter long	Row spacing: 125 mm	NS3130
8		7002159175	9	Double disc coulter short	Row spacing: 125 mm	NS3130
				Seed drill 4m		
1		7002159181	1	Double disc coulter long	Row spacing: 125 mm	NS3140
2		7002159177	1	Double disc coulter short	Row spacing: 125 mm	NS3140
3		7002159182	1	Double disc coulter long	Row spacing: 125 mm	NS3140
4		7002159183	1	Double disc coulter long	Row spacing: 125 mm	NS3140
5		7002159178	1	Double disc coulter short	Row spacing: 125 mm	NS3140
6		7002159176	1	Double disc coulter short	Row spacing: 125 mm	NS3140
7		7002159184	1	Double disc coulter short	Row spacing: 125 mm	NS3140
8		7002159180	12	Double disc coulter long	Row spacing: 125 mm	NS3140
9		7002159175	13	Double disc coulter short	Row spacing: 125 mm	NS3140

Tab. 17

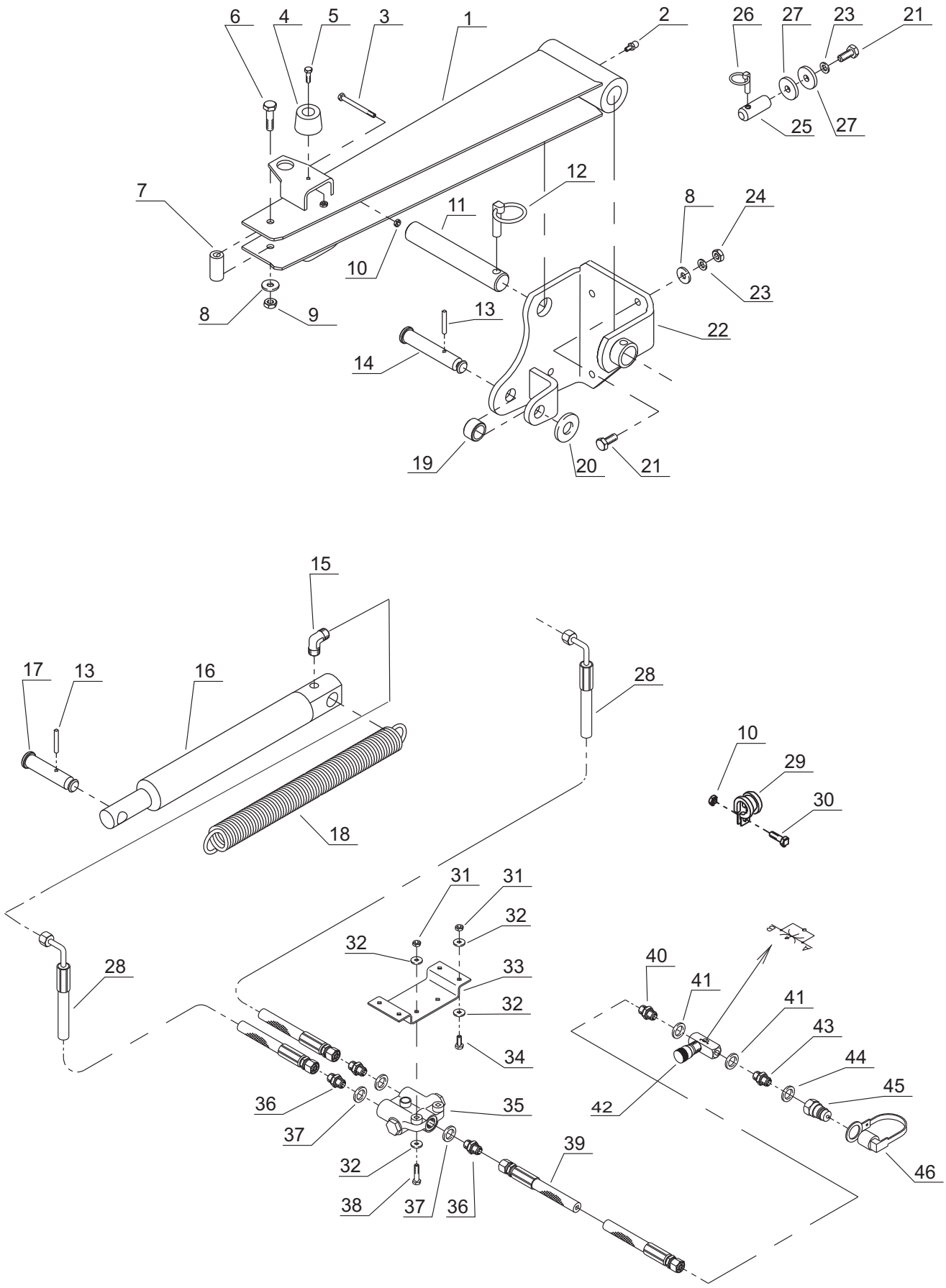
6
4
5
3
1
2
26
27
23
21
25
27
7
12
11
8
24
10
23
8
9
13
22
14
19
20
21
15
17
13
16
28
10
29
30
18
31
31
32
32
28
33
40
41
32
41
43
34
44
36
35
45
42
37
39
32
46
38
37
36

Tab.17

Fig.	Serial no.	Part no.	Pieces	Notes					
1		7002153343	2	Marker arm,right	Ramię prawe	Markřrarm,hřjre			
1		7002153358	2	Marker arm,left	Ramię lewe	Markřrarm,venstre			
2		7000405416	2	Grease nipple	Smarowniczka	Smřrenippel		H1 M6x1	
3		7000540275	2	Steel bolt	Śruba	Stĺlbolt	DIN931	M6x75	Fe/Zn9
4		7000043061	2	Bumper	Odbijacz	Gummibumper			
5		300304140	2	Set screw	Śruba	Sćtscrue	DIN933	M6x25	Fe/Zn5
6		7000540560	2	Steel bolt	Śruba	Stĺlbolt	DIN931	M10x60	Fe/Zn9
7		7002149155	2	Bush	Tulejka	Břsning			
8		300332043	8	Face plate	Podkładka	Plan skive	DIN125	10.5	Fe/Zn5
9		300316020	2	Lock nut	Nakrętka sam.	Lĺsemřtrik	DIN985	M10-B	Fe/Zn9
10		300316026	4	Lock nut	Nakrętka sam.	Lĺsemřtrik	DIN985	M6-B	Fe/Zn9
11		7002153357	2	Shaft	Wałek	Axel			
12		300323046	2	Linch pin	Przetyczka z pierść.	Rolsplit		Ř10	Fe/Zn5
13		300323031	2	Spring pin	Kołek spr.	Spćndstift	DIN1481	Ř 6x40	Fe/Zn9
14		7002153363	2	Shaft	Wałek	Axel			
15		7000405330	2	Angle nipple	Kolanko	Nippel		05Bk04	
16		7002155139	2	Cylinder,kpl	Cylinder,kpl	Cylinder,kpl			
17		7002151455	2	Pin f. Cylinder	Trzpień	Bolt			
18		7002153377	2	Spring	Sprężyna	Fjeder		6x40x400	
19		7002153364	2	Bush	Tuleja	Břsning			
20		300332034	2	Washer	Podkładka	Skive	DIN125	M20	Fe/Zn5
21		300304034	8	Set screw	Śruba	Sćtscrue	DIN933	M10x30	Fe/Zn5
22		7002153360	1	Holder,right	Trzymak prawy	Holder,hřjre			
22		7002153361	1	Holder,left	Trzymak lewy	Holder,venstre			
` 23		300332021	8	Spring washer	Podkładka spr.	Fjederskive	DIN127	M10	Fe/Zn5
24		300315001	8	Nut	Nakrętka	Mřtrik	DIN934	M10	Fe/Zn5
25		7002153365	2	Pin	Sworzeń	Bolt			
26		300323046	2	Linch pin	Przetyczka z pierść.	Rolsplit		Ř6	Fe/Zn5
27		7000041714	4	Clamp	Podkładka	Skive			
28		7002153497	2	Hydr.hose	Przewód hydr.	Hydraulic řřr	L=1765mm	1/4”	NS3025
28		7002153498	2	Hydr.hose	Przewód hydr.	Hydraulic řřr	L=2015mm	1/4”	NS3130
28		7002153499	2	Hydr.hose	Przewód hydr.	Hydraulic řřr	L=2550mm	1/4”	NS3140
28		7002153500	2	Hydr.hose	Przewód hydr.	Hydraulic řřr	L=2280mm	1/4”	NS3145
29		7000018165	2	Tube holder	Trzymak rury	Holder řřr			
30		300304139	2	Set screw	Śruba	Sćtscrue	DIN933	M6x16	Fe/Zn5
31		300316027	12	Lock nut	Nakrętka sam.	Lĺsemřtrik	DIN985	M8	Fe/Zn9
32		300332039	28	Face plate	Podkładka	Plan skive	DIN125	8.4	Fe/Zn5
33		7002151459	2	Bracket f. Valve	Trzymak zaworu	Holder			
34		300304153	12	Set screw	Śruba	Sćtscrue	DIN933	M8x20	Fe/Zn5
35		7000602823	2	Valve	Zawór	Valve			
36		7000602851	6	Nipple	Złączka	Nipple		13	BPO608 Nv27 MM
37		7000602850	2	Sealing	Uszczelka	Sealing			PP 45 CC
38		300304158	4	Steel bolt	Śruba	Stĺlbolt	DIN931	M8x40	Fe/Zn9
39		7000043375	2	Hydr.hose	Przewód hydr.	Hydr. slange	L=2900mm	1/4”	
40		7000405120	2	Hexagon nipple	Złączka	Brystnippel			3/8”x3/8”
41		7000406120	4	Bonded seals	Uszczelka	Sealing			PP 45 C
42		7000401210	2	Valve	Zawór	Valve			FT-257/5-3/8
43		7000405130	2	Nipple	Złączka	Nipple			1/2”x3/8”
44		7000406130	2	Bonded seals	Uszczelka	Pakning			PP 45 D
45		7000404140	2	Quick coupler	Szybkozłącze	Lynkobling			1/2”RG E 402
46		7000406140	2	Guard cap 1/2”	Zatyczka 1/2”	Bestyttelseshatte 1/2”			

Tab. 18

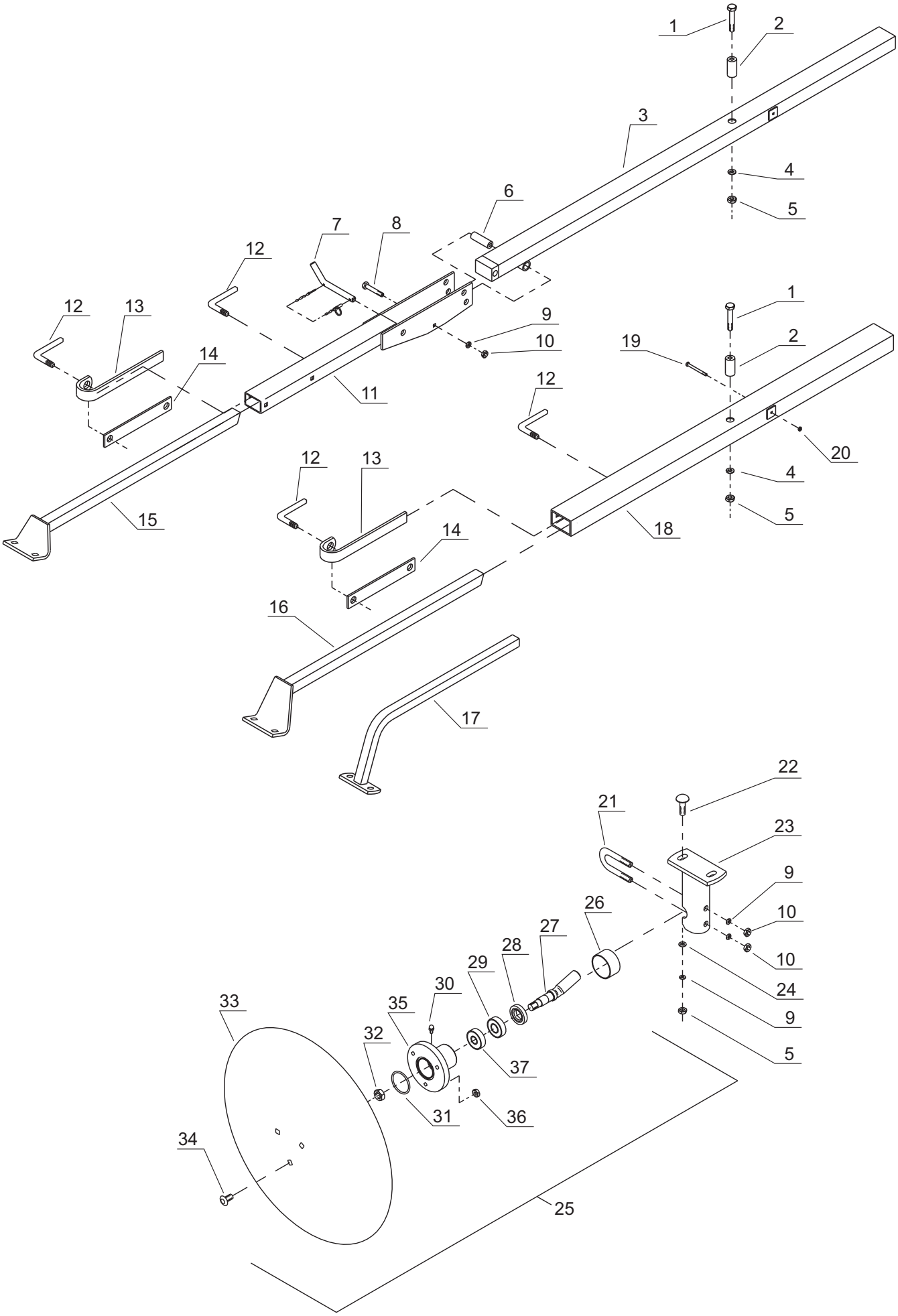
1
2
3
4
5
6
7
8
12
13
14
9
10
11
15
16
17
18
19
20
21
22
23
24
25
26
27
28
29
30
31
32
33
34
35
36
37

Tab. 18

Fig.	Serial no.	Part no.	Pieces	Notes					
1		7000540560	2	Steel bolt	Śruba	Stĺlbolt	DIN931	M10x60	Fe/Zn5
2		7002149155	2	Bush	Tulejka	Břsning			
3		7002153510	1	Inner arm,right	Ramię prawe	Arm,hřjre	L=1495mm		NS3145
3		7002153511	1	Inner arm,left	Ramię lewe	Arm,venstre	L=1495mm		NS3145
3		7002153512	1	Inner arm,right	Ramię prawe	Arm,hřjre	L=1265mm		NS3140
3		7002153514	1	Inner arm,left	Ramię lewe	Arm,venstre	L=1265mm		NS3140
4		300332027	2	Face plate	Podkładka	Plan skive	DIN125	M10	Fe/Zn5
5		300316020	2	Lock nut	Nakrętka sam.	LÍsemřtrik	DIN985	M10-B	Fe/Zn9
6		7002151473	1	Bushing	Tulejka	Břsning			NS3140/45
7		7015001960	1	Pin	Sworzeń	Bolt			NS3140/45
8		300304149	2	Steel bolt	Śruba	Stĺlbolt	DIN931	M8x90	Fe/Zn9
9		300332021	1	Spring washer	Podkładka spr.	Centerfjederskive	DIN127	M10	Fe/Zn9
10		300315001	1	Nut	Nakrętka	Mřtrik	DIN934	M10	Fe/Zn5
11		7002151690	1	Outer marker arm	Ramię znacznika	Outer arm			NS3140/45
12		7000038687	2	Tightening handle	Sworzeń	Bolt			
13		7000033336	2	Marker clamp	Uchwyt znacznika	Marker clamp			
14		7000038689	2	Clamp	Uchwyt	Clamp			
15		7002149084	1	Outer marker arm	Ramię znacznika	Outer arm			NS3140/45
16		7002153503	1	Outer marker arm	Ramię znacznika	Outer arm			NS3130
17		7002153508	1	Outer marker arm	Ramię znacznika	Outer arm			NS3125
18		7002153506	1	Outer marker arm	Ramię znacznika	Outer arm	L=1195mm		NS3130/25
19		7000540275	1	Steel bolt	Śruba	Stĺlbolt	DIN931	M6x75	Fe/Zn9
20		300316026	1	Lock nut	Nakrętka sam.	LÍsemřtrik	DIN985	M6	Fe/Zn9
21		7002149882	1	U-bolt	Jarzmo	Drageband			
22		300304164	2	Carriage bolt	Śruba podsadzana	Brćddebolt	DIN603	M10x20	P Fe/Zn9
23		7002151249	1	Plate	Trzymak	Plade			
24		7000546110	2	Face plate	Podkładka	Plan skive	DIN125	3/8”	
25		7002157785	1	Marker hub,kpl	Piasta,kpl	Hub,kpl			
26		7002157969	1	End cap	Osłona	Guard			
27		7002157784	1	Marker shaft	Oś talerza	Marker aksel			
28		7009603658	1	Sealing	Uszczelka	Sealing		25x47x9	
29		7009603656	1	Ball bearing	Łożysko	Leje		6303	
30		7000405416	1	Grease nipple	Smarowniczka	Smřrenippel		H1 M6x1	
31		7000405936	1	O-ring	Oring	O-ring		50,39x3.53	
32		300315006	1	Nut	Nakrętka	Mřtrik	DIN934	M16	Fe/Zn5
33		7002153519	1	Marker disc	Talerz znacznika	Disc			Ř406
34		300304203	3	Carriage bolt	Śruba podsadzana	Brćddebolt	DIN603	M8x30 P	Fe/Zn9
35		7002157782	1	Marker hub	Piasta	Hub		GGG50	
36		300316034	6	Lock nut	Nakrętka sam.	LÍsemřtrik	DIN985	M8	Fe/Zn9
37		7000106040	1	Bearing	Łożysko	Leje		6204	

Tab.19

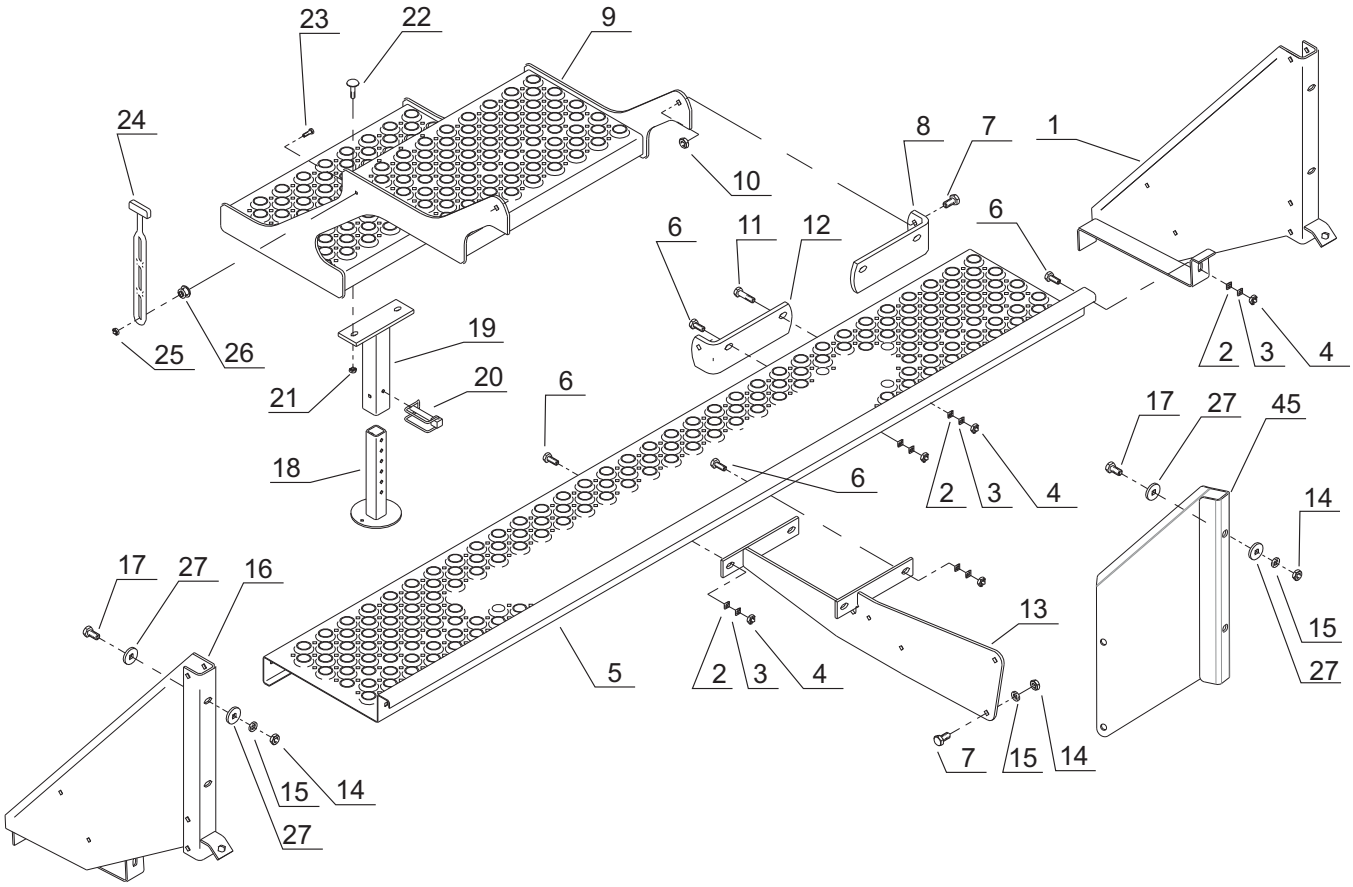
23
22
9
24
8
7
1
10
6
11
12
6
25
26
19
2
3
4
21
20
6
17
27
45
18
6
2
3
4
14
17
27
16
13
15
5
2
3
4
27
7
15
14
15
14
27

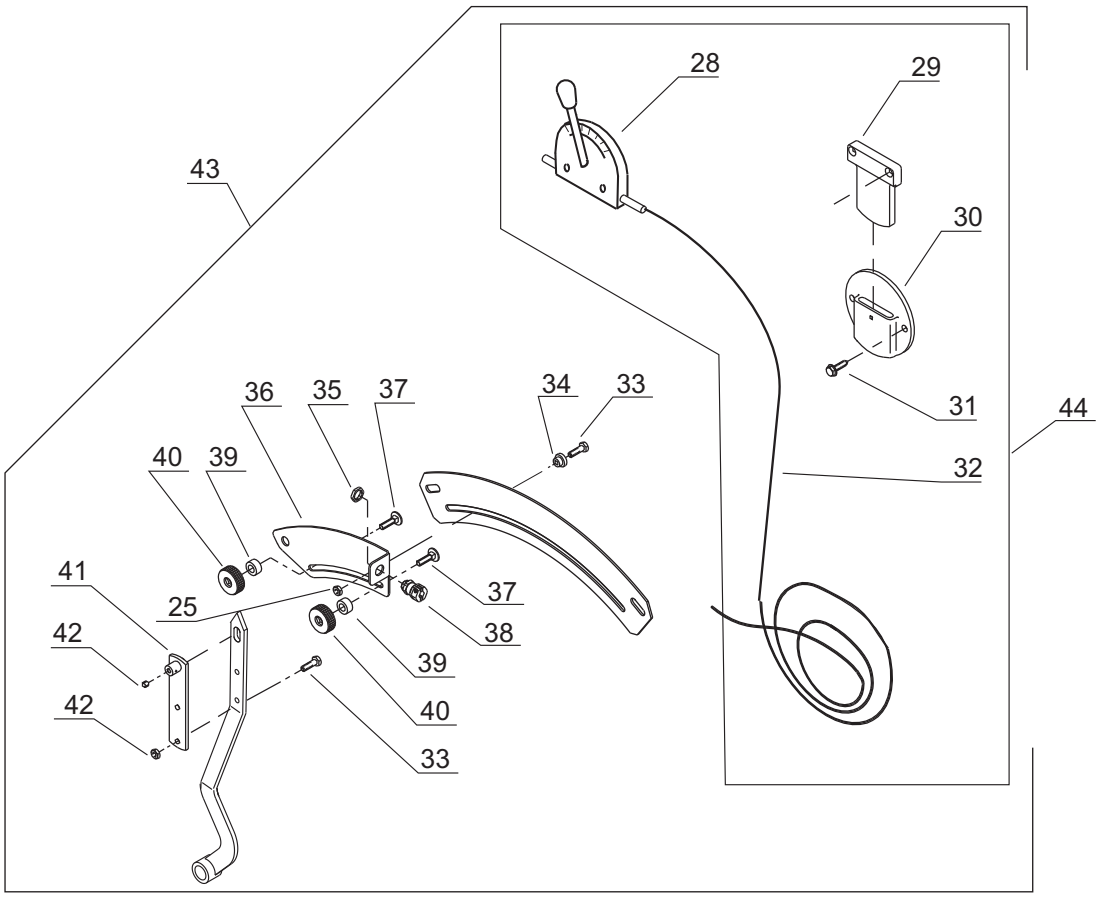
28
29
43
30
36
35
37
34
33
31
44
40
39
32
41
37
25
38
42
39
42
40
33

Tab. 19

Fig.	Serial no.	Part no.	Pieces	Notes					
1		7002153759	1	Side member left	Blacha lewa	Holder,venstre			
2		300332027	4	Washer	Podkładka	Skive	DIN125	10.5	Fe/Zn9
3		300332021	4	Spring washer	Podkładka spr.	Centerfjederskive	DIN127	M10	Fe/Zn9
4		300315001	4	Nut	Nakrętka	Mřotrik	DIN934	M10	Fe/Zn5
5		7002153766	1	Upper step	Podest długi	Trin	L=1960		Ns3025
5		7002153768	1	Upper step	Podest długi	Trin	L=2460		NS3130
5		7002153769	1	Upper step	Podest długi	Trin	L=3528		NS3140
5		7002153770	1	Upper step	Podest długi	Trin	L=4028		NS3145
6		300304032	2	Set screw	Śruba	Sćtscrue	DIN933	M10x25	Fe/Zn5
7		300304054	4	Set screw	Śruba	Sćtscrue	DIN933	M12x20	Fe/Zn5
8		7002153751	1	L-piece,left	Trzymak lewy	L-bracket,venstre			
9		7002153776	1	Bottom step	Stopień dolny	Mellemste trim			
10		300315002	2	Lock nut	Nakrętka sam.	LÍsemřtrik	DIN985	M12	Fe/Zn9
11		300304035	2	Set screw	Śruba	Sćtscrue	DIN933	M10x35	Fe/Zn5
12		7002153752	1	L-piece right	Trzymak prawy	L-bracket,hřjre			
13		7002153767	1	Centre piece	Wspornik centralny	Bracket central			
14		300315002	6	Nut	Nakrętka	Mřtrik	DIN934	M12	Fe/Zn5
15		300332022	6	Spring washer	Podkładka spr.	Centerfjederskive	DIN127	M12	Fe/Zn9
16		7002153755	1	Side member,right	Blacha prawa	Holder,hřjre			
17		300304057	4	Set screw	Śruba	Sćtscrue	DIN933	M12x35	Fe/Zn5
18		7002153793	1	Supporting base	Stopka	Stŕttefod			
19		7002153795	1	Outside f.support	Trzymak stopki	Udv.f.stŕttefod			
20		7000036676	1	Safety split pin	Zapinka zab.	Sikringssplit			
21		300316027	2	Lock nut	Nakrętka sam.	LÍsemřtrik	DIN985	M8	Fe/Zn9
22		300304203	2	Carriage bolt	Śruba podsadzana	Brćddebolt	DIN603	M8x30 P	Fe/Zn9
23		300304141	1	Set screw	Śruba	Sćtscrue	DIN933	M6x30	Fe/Zn5
24		7000600254	1	Rubber strap	Naciąg gumowy	Fjongstrop			
25		300316026	1	Lock nut	Nakrętka sam.	LÍsemřtrik	DIN985	M6	Fe/Zn9
26		7000356499	`1	Fixation f.strap	Trzymak naciągu	Faste f.fjongstrop			
27		300332047	1	Washer	Podkładka	Skive	DIN440	17	Fe/Zn5
28		370002139	1	Control handle	Dźwignia	Betjeningsgreb		Typ 8.25.80	
29		370002144	1	Suspension	Trzymak dźwigni	Ophang			
30		370002143	1	Retainer f.susp.	Trzymak dźwigni	Holder f.ophang		Typ 8.20.20	
31		300308001	2	Screw	Blachowkręt	Pladeskrue		8x40	Fe/Zn5
32		370002141	1	Adjustment cable	Linka sterująca	Reguleringskabel	10-80 GA	6000 mm	
33		300304135	2	Set screw	Śruba	Sćtskrue	DIN933	M6x16	Fe/Zn5
34		7002154999	1	Bushing	Tulejka	Břsning			
35		7000603291	1	Counter nut	Nakrętka niska	Kontramřtrik	DIN439	Typ:MS	
36		370002110	1	Plate f.board	Blacha skali	Plade f.skjold			
37		300304187	2	Carriage bolt	Śruba podsadzana	Brćddebolt	DIN603	M6x20	Fe/Zn5
38		370002462	1	Cable screw-joint	Zacisk kabla	Kabelforskruning		Typ:ZV	
39		7000603296	2	Distance piece	Tulejka dystans.	Afstandsstykke		16x8.5x8	
40		7002155172	2	Thumbscrew	Nakrętka	Fingerskrue			
41		7002154998	1	Clamp	Nakładka	Spćndestykke			
42		7000521206	1	Unbraco screw	Wkręt imbusowy	Unbracoskrue		M6x16 MSP	
43		370086600	1	Control handle,kpl	Dźwignia,kpl	Betjeningsgreb,kpl			
44		370086700	1	Control handle	Dźwignia	Betjeningsgreb			
45		370002984	1	Side member,mid.	Wspornik środkowy	Holder			

Tab.20

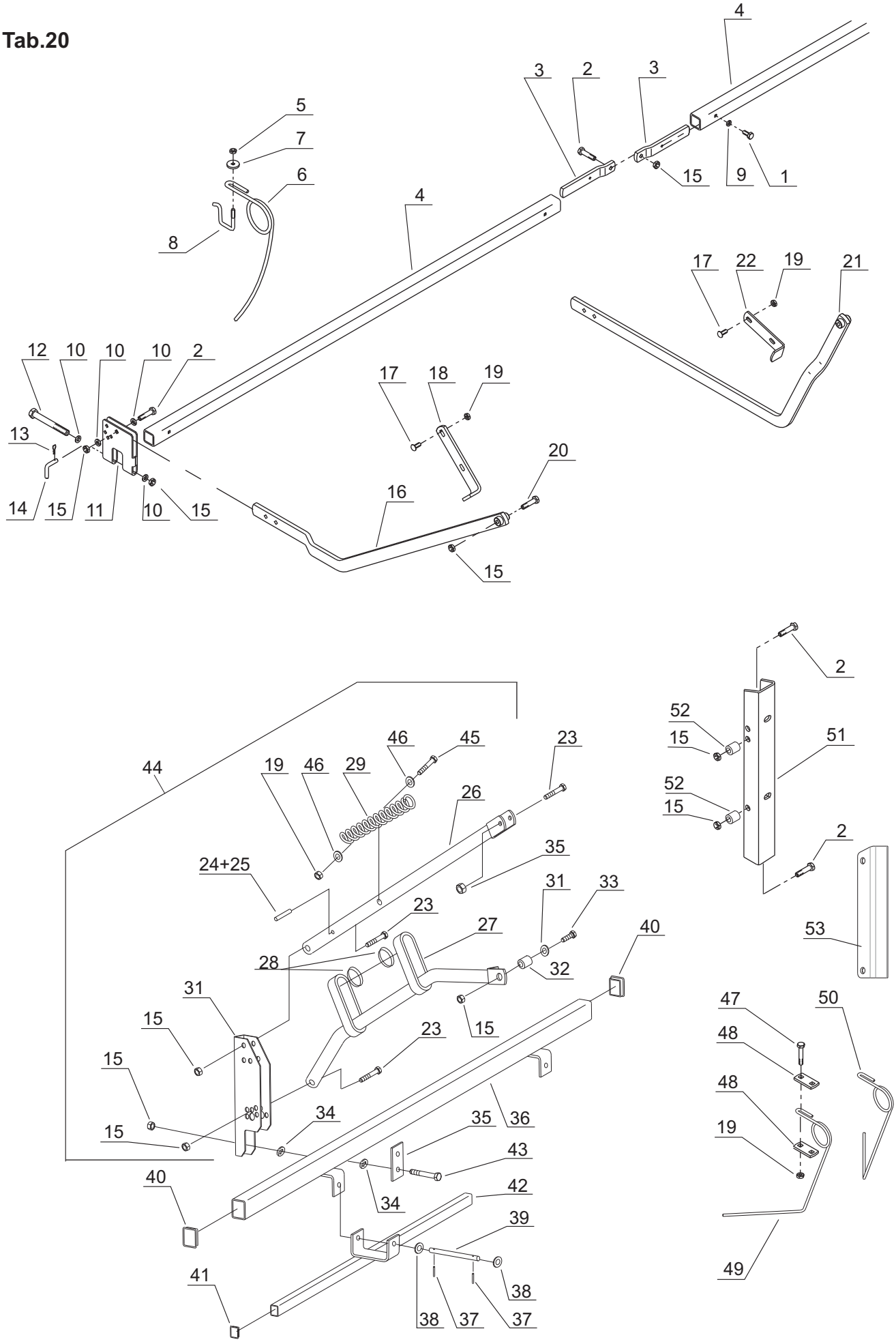
4
3
2
3
5
7
6
15
9
1
4
8
17
22
19
21
12
10
10
10
2
17
18
19
13
20
16
14
15
11
10
15
15
2
52
15
51
44
46
45
23
19
46
29
26
52
15
2
35
24+25
31
33
23
27
40
53
28
32
31
15
23
15
47
50
48
15
48
15
34
35
36
19
15
43
40
42
34
39
49
41
38
38
37
37

Tab. 20

Fig.	Serial no.	Part no.	Pieces	Notes					
1		300304034	1	Set screw	Śruba	Sćtscrue	DIN933	M10x30	Fe/Zn5
2		300304058	3	Set screw	Śruba	Sćtscrue	DIN933	M12x40	Fe/Zn5
3		7000041715	2	Hinge	Ramię	Bracket			
4		7002153802	1	Litter	Belka zagarniacza	Barerřr	L=1950		NS3140/45
4		7002153801	1	Litter	Belka zagarniacza	Barerřr	L=2220		Ns3140
4		7002156717	1	Litter	Belka zagarniacza	Barerřr	L=4200		Ns3140
4		7002153136	1	Litter	Belka zagarniacza	Barerřr	L=2940		NS3130
4		7002153135	1	Litter	Belka zagarniacza	Barerřr	L=2490		NS3125/45
5		300315001	33/39/47/50	Nut	Nakrętka	Mřtrik	DIN934	M10	Fe/Zn5
6		7000045885	33/39/47/50	Tine	Sprężyna zagarn.	Efterharvetand			
7		7000041714	33/39/47/50	Clamp	Podkładka	Skive			
8		7002151941	33/39/47/50	U-bolt	Jarzmo	Drageband			
9		300332021	1	Spring washer	Podkładka spr.	Centerfjederskive	DIN127	M10	Fe/Zn9
10		300332008	6/9	Washer	Podkładka	Skive	DIN440	M12	Fe/Zn5
11		7002153131	2/3	Harrow bracket	Trzymak zagarn.	Efterharvebeslag			
12		300304021	2/3	Steel bolt	Śruba	Stĺlbolt	DIN931	M12x130	Fe/Zn5
13		300333067	2/3	Linch pin	Zawleczka	Splt		B48	Fe/Zn5
14		7000043157	2/3	Cotter bolt	Sworzeń	Bolt			
15		300315002	2/3	Lock nut	Nakrętka sam.	Lĺsemřtrik	DIN985	M12	Fe/Zn9
16		7002153812	1	Arm f.harrow I	Ramię zagarn.I	Efterharvearm I			
16		7002153813	1	Arm f.harrow II	Ramię zagarn.II	Efterharvearm II			
17		300304165	2	Carriage bolt	Śruba podsadzana	Brćddebolt	DIN603	M10x30 P	Fe/Zn9
18		7002153810	1	L-piece II	Ramię II	Bracket II			
19		300316020	2	Lock nut	Nakrętka sam.	Lĺsemřtrik	DIN985	M10	Fe/Zn9
20		300304062	1	Steel bolt	Śruba	Stĺlbolt	DIN931	M12x60	Fe/Zn5
21		7002153811	1	Arm f.harrow	Ramię zagarn.	Efterharvearm			NS3140/45
22		7002153809	1	L-piece I	Ramię I	Bracket I			NS3140/45
23		300304063	2	Set screw	Śruba	Sćtskrue	DIN931	M12x85	Fe/Zn5
24		300323027	2	Tension pin	Kołek spr.	Spćndstift	DIN1481	Ř5x50	Fe/Zn5
25		300323036	2	Tension pin	Kołek spr.	Spćndstift	DIN1481	Ř8x60	Fe/Zn5
26		300731649	2	Pipe	Rura górna	Harverřr			
27		3007311647	1	Connection pipe,ri	Rura prawa	Harverřr,hřjre			
27		3007311648	1	Connection pipe,le	Rura lewa	Harverřr,venstre			
28		300064208	2	Washer	Podkładka	Skive		40x60x3	Fe/Zn5
29		300064233	2	Spring	Sprężyna	Fjeder			
30		300064174	2	U-bracket	Trzymak	U-beslag			
31		300332008	2	Washer 13	Podkładka 13	Skive 13	DIN125		Fe/Zn5
32		300064231	2	Bush	Tulejka	Bushing			
33		300304056	2	Steel bolt	Śruba	Stĺlbolt	DIN931	M12x32	Fe/Zn5
34		300332022	2	Spring washer	Podkładka spr.	Centerfjederskive	DIN127	12.2	Fe/Zn5
35		300045490	2	Clamp	Nakładka	Spćndestykke			
36		300731397	1	Litter	Belka	Bćrerřr		L=2480	
36		300731398	1	Litter	Belka	Bćrerřr		L=2810	
37		300333061	4	Split	Zawleczka	Split	DIN94	5x40	Fe/Zn5
38		300332032	4	Washer 15	Podkładka 15	Skive 15	DIN125		Fe/Zn5
39		300033667	2	Bolt	Sworzeń	Bolt			
40		300082635	2/4	Plug	Zaślepka	Plug			
41		300731595	2/4	Plug	Zaślepka	Plug			
42		300011000	2	Tine pipe	Belka sprężyn	Tand řřr		L=1350	
42		300731593	2	Tine pipe	Belka sprężyn	Tand řřr		L=1450	
43		300304051	4	Steel bolt	Śruba	Stĺlbolt	DIN931	M12x100	Fe/Zn5
44		300732248	1	Linkage right,kpl	Ramię zagarn.,kpl	Efterarm,kpl			
44		300732249	1	Linkage left,kpl	Ramię zagarn.,kpl	Efterarm,kpl			
45		300304042	2	Steel bolt	Śruba	Stĺlbolt	DIN931	M10x80	Fe/Zn5
46		300332043	4	Washer	Podkładka	Skive		11x34x3	
47		300304003	24	Steel bolt	Śruba	Stĺlbolt	DIN931	M10x75	Fe/Zn5
48		300033389	2	Tension plate	Trzymak	Holder			
49		102280000	12	Tine ,right	Sprężyna prawa	Efterharvetand,hřre		Typ: S-KM	
50		102280001	12	Tine ,left	Sprężyna lewa	Efterharvetand,venstre		Typ: S-KM	
51		370104500	1	U-bracket left	Trzymak lewy	U-beslag, venstre			
51		370104600	1	U-bracket right	Trzymak prawy	U-beslag, hřjre			
52		370002731	2	Bush	Tulejka	Břsning			
53		370251700	1	U-bracket middle	Trzymak środkowy				

Tab.21

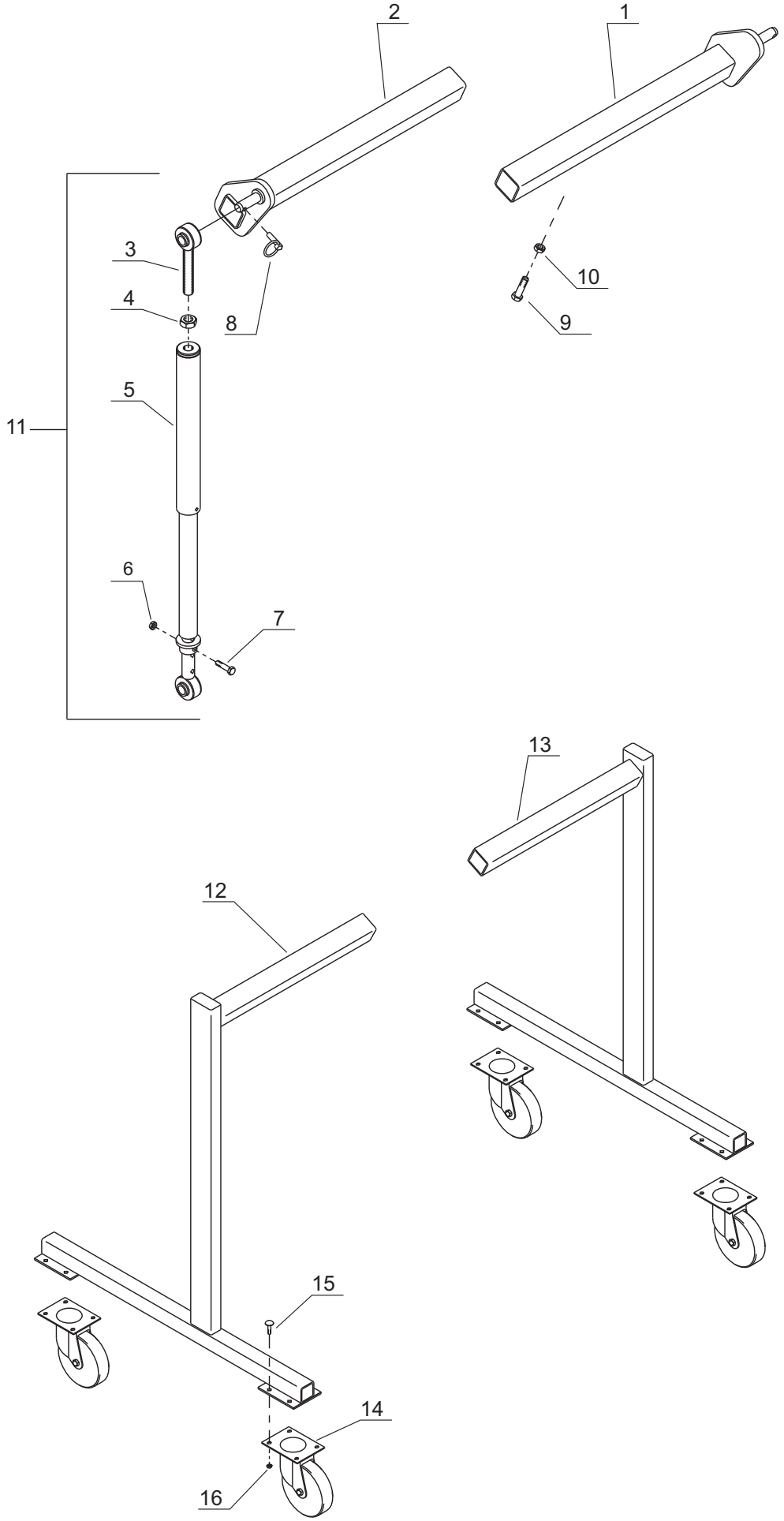

Tab. 21

Fig.	Serial no.	Part no.	Pieces	Notes					
1		7002153411	1	Bracket,left	Ramię lewe	Beslag,venstre			
2		7002153410	1	Bracket,right	Ramię prawe	Beslag,hřjre			
3		7002150622	2	Ball joint	Przegub	Lejearm			
4		7000544126	2	Nut 1”	Nakrętka 1”	Mřtrik 1”		Typ: WG	
5		7002153405	2	Teleskope	Teleskop	Teleskop			
6		300315002	2	Lock nut	Nakrętka sam.	LÍsemřtrik	DIN985	M12	Fe/Zn9
7		300304062	2	Steel bolt	Śruba	StÍlbolt	DIN931	M12x60	Fe/Zn5
8		300323046	1	Linch pin	Przetyczka z pierść.	Rolsplit		Ř11	Fe/Zn5
9		300304094	2	Set screw	Śruba	Sćtscrue	DIN933	M16x50	Fe/Zn5
10		300315006	4	Nut	Nakrętka	Mřtrik	DIN934	M16	Fe/Zn5
11		7002153406	2	Teleskope,kpl	Teleskop,kpl	Teleskop,kpl			
12		7002153791	1	Frame,right	Rama prawa	Frame,hřjre			
13		7002153790	1	Frame,left	Rama lewa	Frame,venstre			
14		7000603222	1	Transportion wheel	Koło transport.	Transport hjul			
15		300304031	1	Set screw	Śruba	Sćtscrue	DIN933	M10x20	Fe/Zn5
16		300316020	1	Lock nut	Nakrętka sam.	LÍsemřtrik	DIN985	M10	Fe/Zn9

Tab.22

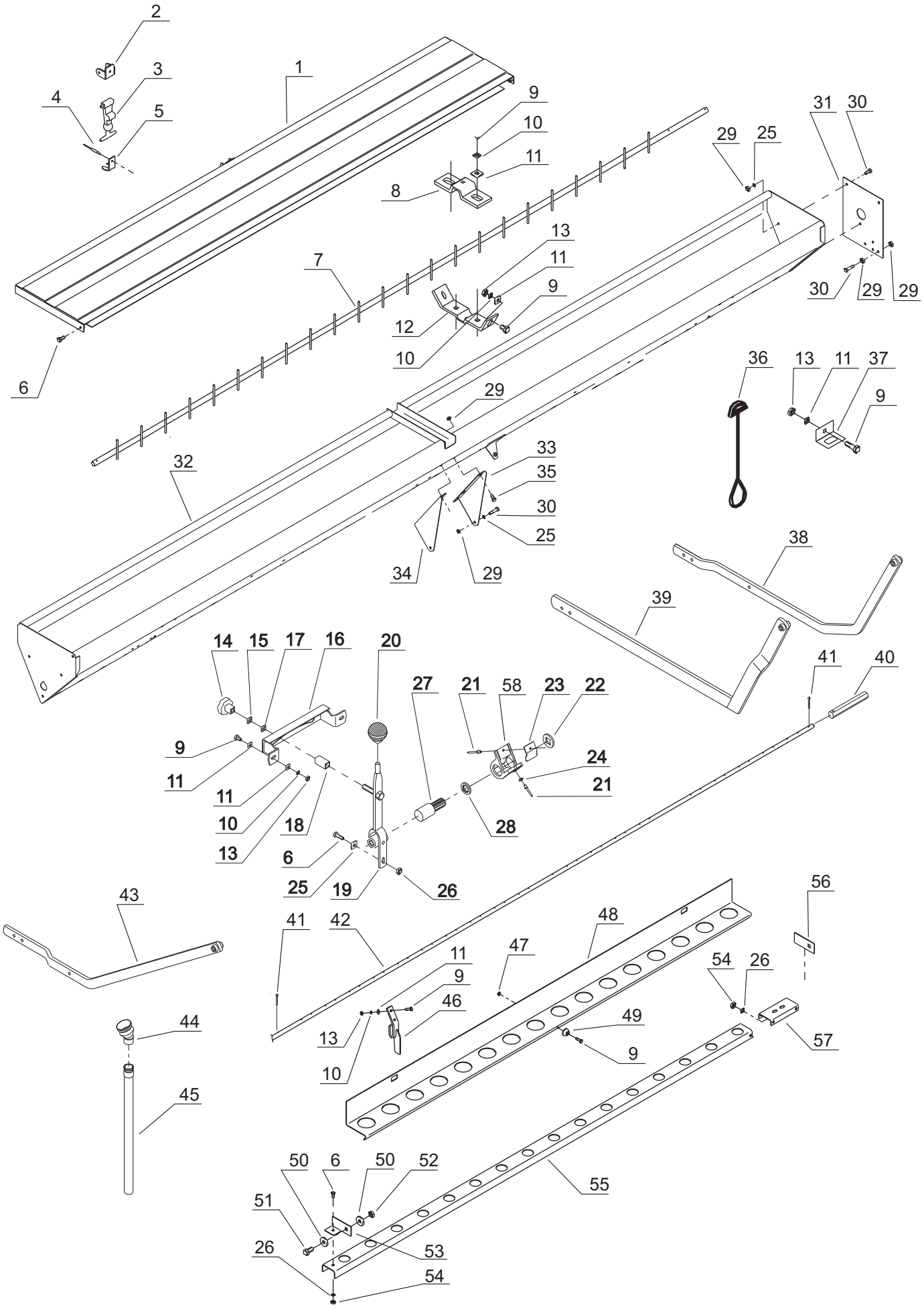
2
3
1
4
5
9
10
11
8
31
30
29
25
13
11
7
9
12
10
30
29
29
6
36
13
11
37
9
29
33
32
35
30
25
34
29
38
39
14
15
17
16
20
27
21
58
23
22
41
40
9
24
11
21
11
10
18
28
13
6
25
19
26
43
41
42
48
56
11
47
54
26
9
46
44
13
49
57
9
10
45
50
6
50
52
55
51
26
53
54

Tab. 22

Fig.	Serial no.	Part no.	Pieces	Notes					
1		7002154813	1	Lid	Wieko	LÍg			NS3140
1		7002154812	1	Lid	Wieko	LÍg			NS3130
2		7000356316	1	Holder f.strap	Uchwyt górny	Holder f.gummistrop			
3		7000356315	1	Rubber strap	Trzymak gumowy	Gummistrop m.splitbolt			
4		7000556840	3	Pop rivet	Nit zrywalny	Popnitte		4x10	
5		7000356310	1	Helmet retainer	Uchwyt dolny	Hjolmholder f.RH 1B			
6		300304191	19	Set screw	Śruba	Sćtscrue	DIN933	M8x25	Fe/Zn5
7		7002154797	1	Agitator shaft	Mieszadło	Rřreaksel			NS3140
7		7002154796	1	Agitator shaft	Mieszadło	Rřreaksel			NS3130
8		7000025103	2	Bearing agitator	Trzymak łożyska	Rřrakselleje overdel			
9		300304186	12	Set screw	Śruba	Sćtskrue	DIN933	M6x20	Fe/Zn5
10		300332020	10	Spring washer	Podkładka spr.	Centerfjederskive	DIN127	6.1	Fe/Zn5
11		300332038	15	Washer	Podkładka	Plan skive	DIN125	6.4	Fe/Zn5
12		7002002190	2	Bearing agitator	Trzymak dolny	Rřrakselleje underdel			
13		300315017	13	Nut	Nakrętka	Mřtrik	DIN934	M6	Fe/Zn5
14		700601053	1	Thumbscrew	Pokrętło	Betjeningsgreb			
15		300332021	1	Spring washer	Podkałdka spr.	Centerfjederskive	DIN127	M10	Fe/Zn5
16		7000027162	1	Skala	Skala	Skala			
17		300332027	2	Washer	Podkładka	Plan skive	DIN125	10.5	Fe/Zn5
18		7000027150	1	Bush	Tulejka	Afstandsstykke			
19		7002154817	1	Calibration handle	Dźwignia	Stillehandtag			
20		7000310180	1	Ball shape handle	Gałka	Kuglegreb		32x10	
21		7000556850	38/46	Pop rivet	Nit zrywalny	Popnitte		4.8x8.6	
22		7000027136	19/23	Washer	Podkładka	Trykring			
23		7000026965	19/23	Plate	Pokrywa	Afstygerplade			
24		7000546105	19/23	Washer	Podkłdka	Facetskive		3/16”	Fe/Zn5
25		300332039	5	Washer	Podkładka	Plan skive	DIN125	8.4	Fe/Zn5
26		7000546108	3	Washer	Podkłdka	Facetskive		5/16”	Fe/Zn5
27		7000026821	19/23	Seed wheel	Kółko wysiewające	SÍhjul			
28		700026822	19/23	Seed washer	Podkładka wysiew.	Afstrygerring			
29		300315018	7	Nut	Nakrętka	Mřtrik	DIN934	M8	Fe/Zn5
30		300304158	2	Set screw	Śruba	Sćtskrue	DIN931	M8x40	Fe/Zn5
31		7002003287	1	Plate	Płyta boczna	Gavlplade			
32		7002154785	1	Chassis	Pudło	Frřsakasse			NS3140
32		7002154784	1	Chassis	Pudło	Frřsakasse			NS3130
33		7002154857	1	Bracket I	Trzymak I	Holder I			
34		7002154858	1	Bracke II	Trzymak II	Holder II			
35		300304152	2	Set screw	Śruba	Sćtskrue	DIN931	M8x16	Fe/Zn5
36		7000356410	1	Rubber strap	Naciąg gumowy	Fjongstrop			
37		7002002192	1	Retainer	Zaczep	Stropfaste			
38		7002154943	1	Harrow arm	Belka zagarniacza	Efterharvearm			
39		7002154947	1	Harrow arm	Belka zagarniacza	Efterharvearm			
40		7002002149	1	Extension piece	Złączka	Akseltap FS			
41		300333061	1	Split pin	Zawleczka	Split	DIN94	Ř5x40	Fe/Zn5
42		7002154793	1	Sowing shaft	Wałek wysiewny	SÍaksel		L=3494	
42		7002154792	1	Sowing shaft	Wałek wysiewny	SÍaksel		L=2426	
43		7002154946	1	Harrow arm	Belka zagarniacza	Efterharvearm			
44		7002149465	1	Upper bellow	Mieszek górny	Overste belg			
45		7002153553	1	Sowing tube	Rura wysiewu	SÍror		L=550	
46		7002154799	4	Holder	Trzymak listwy	Hangsel			
47		300316027	2	Lock nut	Nakrętka sam.	LÍsemřtrik	DIN985	M6	Fe/Zn9
48		7002155203	1	Suspension f.tubes	Listwa	Hulskinne		L=1834	
48		7002155202	1	Suspension f.tubes	Listwa	Hulskinne		L=2747	
49		7000356499	1	Holder	Trzymak	Faste f.fjongstrop			
50		300332008	2	Washer	Podkładka	Plan skive	DIN125	13	Fe/Zn5
51		300304055	2	Set screw	Śruba	Sćtskrue	DIN931	M12x35	Fe/Zn5
52		300316036	1	Lock nut	Nakrętka sam.	LÍsemřtrik	DIN985	M12	Fe/Zn5
53		7002151603	1	Holder,left	Trzymak lewy	Holder,venstre			
54		300316034	2	Lock nut	Nakrętka sam.	LÍsemřrik	DIN985	M8	Fe/Zn5
55		7002154800	1	Suspension f.tubes	Listwa	Holder f.sÍrřr		16 rachunek	
55		7002154802	1	Suspension f.tubes	Listwa	Holder f.sÍrřr		11 rk	
56		7002151602	1	Holder,right	Trzymak prawy	Holder,hřjre			
57		7002154993	1		Łącznik	Mellestykke			
58		7000026820	23	Seedbox	Aparat wysiewny	SÍkasse			

Tab. 23

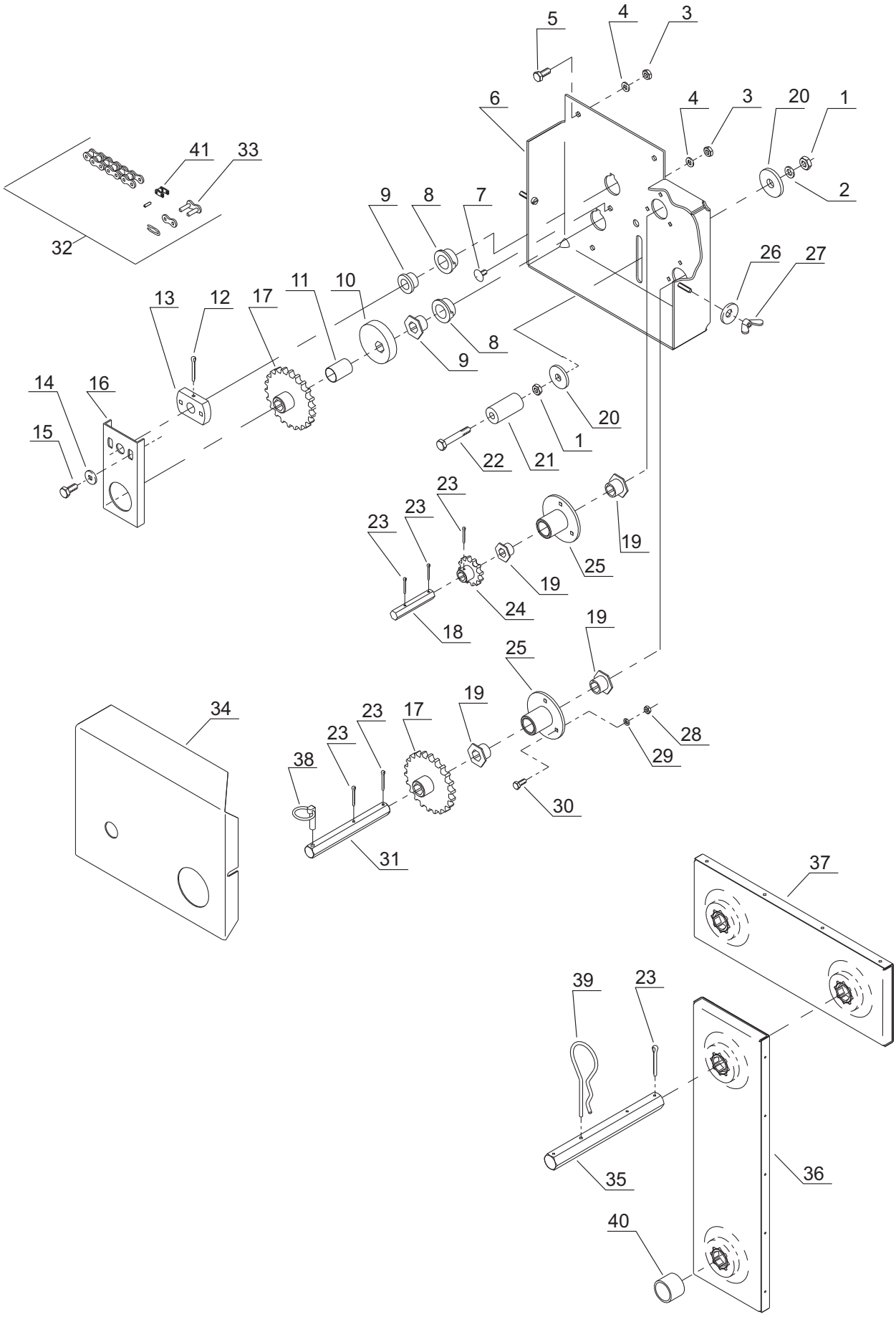
5
4
3
6
4
3
20
1
41
33
2
9
8
7
32
26
27
11
10
13
12
17
8
9
14
16
20
15
1
22
21
23
23
23
19
25
19
24
18
19
25
34
23
17
19
28
23
29
38
30
31
37
39
23
35
36
40

Tab. 23

Fig.	Serial no.	Part no.	Pieces	Notes					
1		300315001	2	Nut	Nakrętka	Mřtrik	DIN934	M10	Fe/Zn5
2		300332027	1	Washer	Podkładka	Skive	DIN125	M10	Fe/Zn5
3		300315018	2	Nut	Nakrętka	Mřtrik	DIN934	M8	Fe/Zn5
4		300332025	6	Spring washer	Podkładka spr.	Centerfjederskive	DIN127	M8	Fe/Zn5
5		300304153	2	Set scrue	Śruba	Sćtskrue	DIN931	M8x20	Fe/Zn5
6		7002154822	1	Side screen	Osłona boczna	Inderskarm			
7		7000544016	1	Set screw	Śruba	Brćddebolt		M8x18	Fe/Zn5
8		7000025095	2	Bearing	Łożysko	Lejebřsning			
9		7000110210	2	Bush	Tulejka	Břsning			16x22x16
10		7002002185	1	Exscentric wheel	Koło eliptyczne	Excentrik			
11		7002003998	1	Bush	Tulejka	Afstandsstykke			
12		300333061	1	Pin	Zawleczka	Spćndstift	DIN941	Ř5x40	Fe/Zn5
13		7002148436	1	Plate f.catch	Płyta	Nav.f.medbringer			
14		300332025	2	Spring washer	Podkładka spr.	Centerfjederskive	DIN127	8.2	Fe/Zn5
15		300304152	2	Set scrue	Śruba	Sćtskrue	DIN931	M8x16	Fe/Zn5
16		7002148435	1	Catch	Blacha	Medbringer			
17		7002003974	1	Chain weel	Koło łańcuchowe	Kćdehjul		22Z	
18		7002003971	1	Shaft	Wałek	Aksel			
19		7000025156	5	Bearing	Tulejka łożyskowa	Lejebřsning			
20		7000041714	1	Washer	Podkładka	Skive			35x10.5x4
21		7002003995	1	Bush	Tuleja	Strammerulle			
22		300304042	1	Steel bolt	Śruba	Stílbolt	DIN931	M10x80	Fe/Zn5
23		300333059	6	Split	Zawleczka	Split	DIN94	4x30	Fe/Zn5
24		7000045691	1	Chain weel	Koło łańcuchowe	Kćdehjul		12Z	
25		7002003967	2	Hub	Piasta	Lejehus			
26		7000029426	1	Washer	Podkładka	Skive			
27		7000544507	1	Nut	Nakrętka skrzyd.	Flojmřtrik	DIN316	M6	Fe/Zn5
28		300315017	5	Nut	Nakrętka	Mřtrik	DIN934	M6	Fe/Zn5
29		300332020	6	Spring washer	Podkładka spr.	Centerfjederskive	DIN127	M6	Fe/Zn5
30		300304139	8	Sat screw	Śruba	Sćtskrue	DIN933	M6x16	Fe/Zn5
31		7002151566	1	Shaft	Wałek	Aksel			
32		7002149260	1	Chain	Łańcuch	Kćde		53+1	
33		7000602373	1	Straight joint link	Ogniwo złączne	Lige samleled		08B	
34		7002154815	1	Side screen	Osłona boczna	Skćrm,buk			
35		370002690	1	Shaft	Wałek	Aksel		L=248	
36		7002156056	1	Casette	Kaseta	Kassette		L=358	
37		7002154936	1	Casette	Kaseta	Kassette		L=332	
38		300323046	1	Linch pin	Przetyczka z pierść	Sikringsplit		6x41	Fe/Zn5
39		7000229520	1	Pin	Zawleczka	Split			
40		7002155613	1	Bush	Tulejka	Břsning			
41		7000602374	1	Cranked joint link	Ogniwo złączne	Fork samleled		08B	

Tab. 24

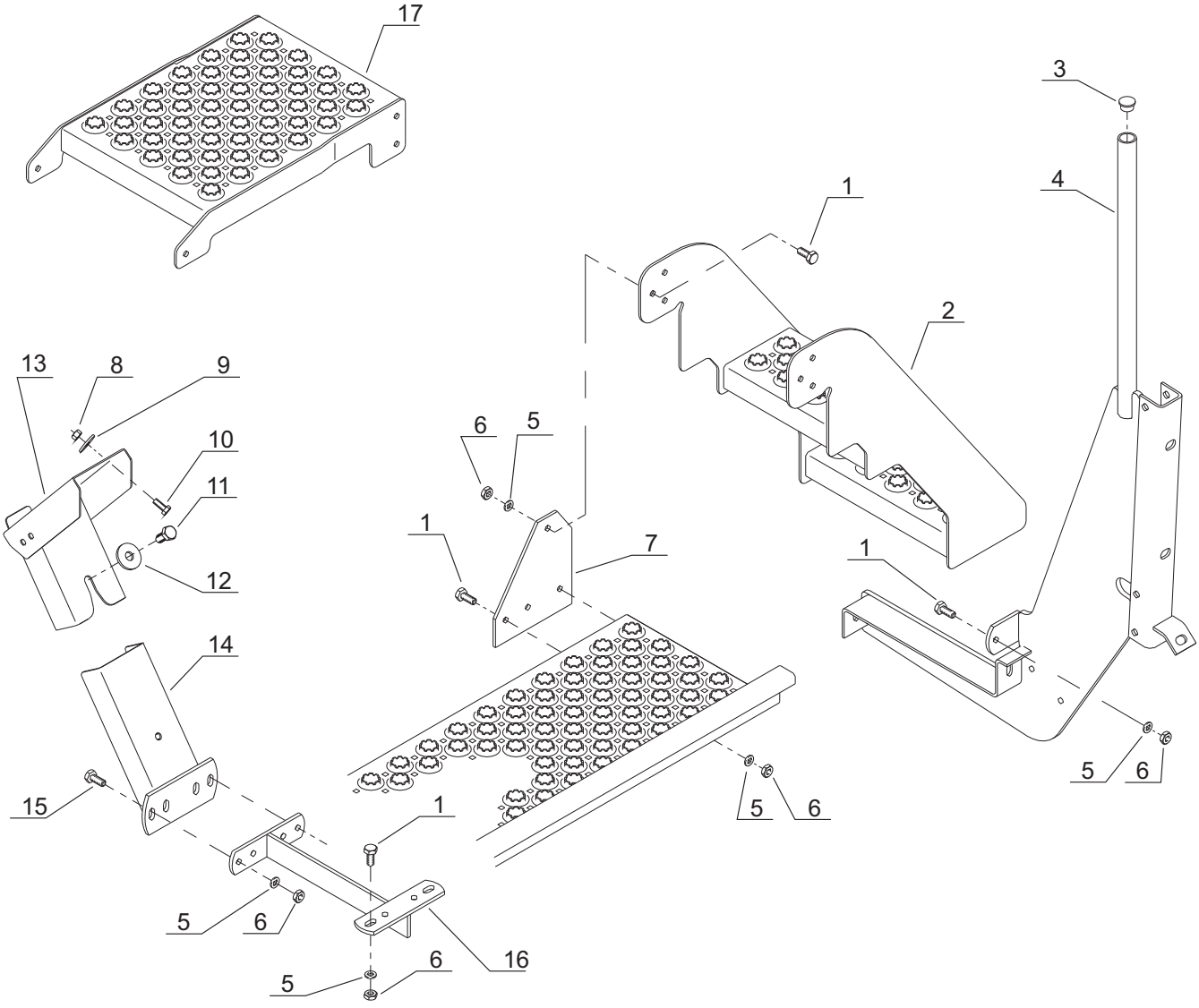

Tab.24

Fig.	Serial no.	Part no.	Pieces	Notes					
1		300304032	2	Set screw	Śruba	Sćtscrue	DIN933	M10x25	Fe/Zn5
2		7002154828	1	Step bottom	Schodki boczne	Trin,nederste			
3		7000602938	1	Stopper	Zaślepka	Dupsko			DPD25 01
4		7002154853	1	Holder f.trin	Blacha boczna	Efterharvearm			
5		300332027	6	Washer	Podkładka	Skive	DIN125	10.5	Fe/Zn9
6		300316020	7	Lock nut	Nakrętka sam.	LÍsemřtrik	DIN985	M10	Fe/Zn9
7		7002154836	1	Holder f.trin	Blacha boczna	Efterharvearm			
8		300316027	4	Lock nut	Nakrętka sam.	LÍsemřtrik	DIN985	M8	Fe/Zn9
9		7000029503	4	Washer	Podkładka	Skive			9x32x3
10		300304153	4	Steel bolt	Śruba	StÍlbolt	DIN931	M8x20	Fe/Zn5
11		300304055	2	Steel bolt	Śruba	StÍlbolt	DIN931	M12x25	Fe/Zn5
12		7000042562	2	Washer	Podkładka	Skive			40x13x4
13		7002154840	2	Holder	Trzymak pudła	Ophćng			
14		7002154848	2	Holder	Trzymak dolny	Ophćng			
15		300304035	4	Steel bolt	Śruba	StÍlbolt	DIN931	M10x35	Fe/Zn5
16		7002154852	2	Holder	Trzymak	Beslag f.sÍkasse			
17		7002154831	1	Step,bottom	Schodki	Mellemste trin			

Tab. 25

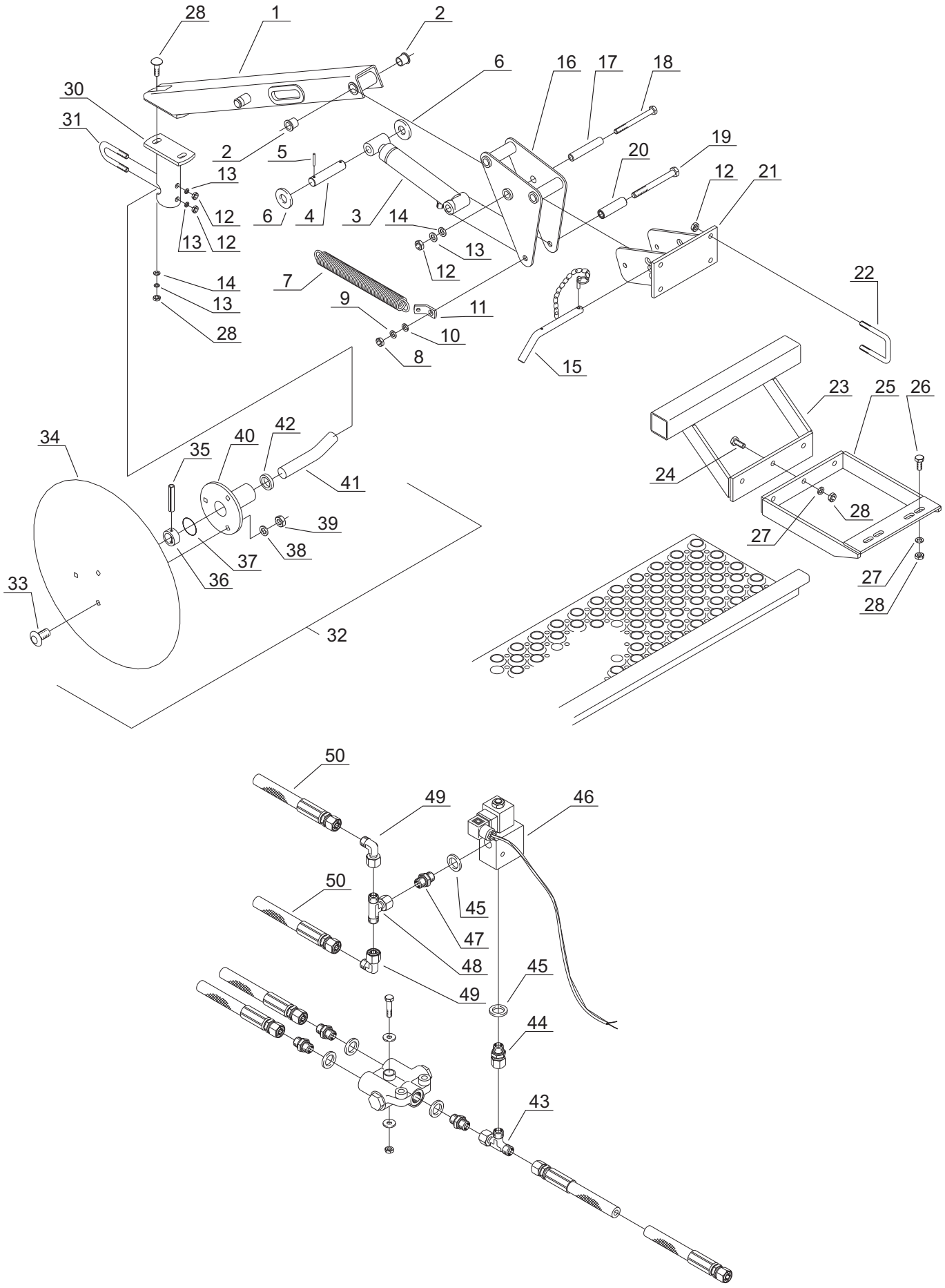
28
1
2
6
16
17
18
30
31
2
5
19
20
13
12
21
12
6
4
3
14
13
12
13
12
14
7
22
13
9
11
28
10
8
15
23
25
26
34
35
40
42
24
41
28
39
27
38
37
36
27
33
28
32
50
49
46
50
45
47
48
45
49
44
43

Tab. 25

Fig.	Serial no.	Part no.	Pieces	Notes					
1		7002153980	1	Arm	Ramię	Arm			
2		7000602383	2	Bush	Tulejka łoż.	Asicomleje			
3		7002153969	1	Cylinder,kpl	Cylinder,kpl	Cylinder,kpl			
4		7002153982	1	Split bolt	Trzpień	Splitbolt			Ř20x93
5		300323061	1	Spring pin	Kołek spr.	Spćndstift	DIN1481		Ř4x30
6		300332034	2	Face plate	Podkładka	Plan skive	DIN125	21	Fe/Zn5
7		7002151617	1	Spring	Sprężyna	Fjeder			
8		300315002	1	Nut	Nakrętka	Mřtrik	DIN934	M12	Fe/Zn5
9		300332022	1	Spring washer	Podkładka spr.	Fjederskive	DIN127	12.2	Fe/Zn5
10		300332008	1	Face plate	Podkładka	Plan skive	DIN125	13	Fe/Zn5
11		7002153984	1	Arm	Ramię	Ole			
12		300315001	8	Nut	Nakrętka	Mřtrik	DIN934	M10	Fe/Zn5
13		300332021	8	Spring washer	Podkładka spr.	Fjederskive	DIN127	10.2	Fe/Zn5
14		300332027	2	Face plate	Podkładka	Plan skive	DIN125	10.5	Fe/Zn5
15		7002153986	1	Pin	Sworzeń	Splitbolt m.kćde			
16		7002153975	1	Holder	Trzymak	Holder			
17		7002153971	1	Bush	Tuleja	Inderbřsning			
18		300304226	1	Steelbolt	Śruba	Stĺlbolt	DIN933	M10x120	Fe/Zn5
19		300304051	1	Steelbolt	Śruba	Stĺlbolt	DIN933	M12x100	Fe/Zn5
20		7002154558	1	Bush	Tulejka	Břsning			
21		7002153978	1	Bracket	Trzymak	Beslag			
22		7002148874	2	U-bolt	Jarzmo	Drćgeband		50x50	
23		7002154880	1	Bracket	Trzymak	Beslag			
24		300304034	3	Set screw	Śruba	Sćtscrue	DIN933	M10x30	Fe/Zn5
25		7002154884	1	Bracket	Trzymak	Afstivning			
26		300304031	2	Set screw	Śruba	Sćtscrue	DIN933	M10x20	Fe/Zn5
27		300332027	3	Washer	Podkładka	Skive	DIN125	M10	Fe/Zn5
28		300316020	4	Lock nut	Nakrętka sam.	Lĺsemřtrik	DIN985	M10	Fe/Zn9
29		300304170	2	Carriage bolt	Śruba podsadzana	Brćddebolt	DIN603	M10x40	P Fe/Zn9
30		7002151249	1	Plate	Trzymak	Plade			
31		7002149882	1	U-bolt	Jarzmo	Drćgeband			
32		7002153504	1	Marker hub,kpl	Piasta,kpl	Markřrtallerken,kpl			
33		300304203	3	Carriage bolt	Śruba podsadzana	Brćddebolt	DIN603	M8x30	P Fe/Zn9
34		7002153519	1	Marker diisc	Talerz znacznika	Markřrtallerken			Ř406
35		300323030	1	Spring pin	Kołek spr.	Spćndstift	DIN1481		Ř6x36
36		7002149887	1	Ring	Tulejka	Ring			
37		7000016639	1	O-ring	Oring	O-ring			
38		300332039	1	Washer	Podkładka	Skive	DIN125	M8	Fe/Zn5
39		300316027	1	Lock nut	Nakrętka sam.	Lĺsemřtrik	DIN985	M8	Fe/Zn9
40		7002149885	1	Marker hub	Piasta	Markřrnav			
41		7002149883	1	Marker shaft	Oś talerza	Markřraksel			
42		7000544609	1	Oil sealing ring	Pierścień uszcz.	Olietatningsring			
43		7000603238	1	T-nipple	Trójnik	T-nipple			135BP06
44		7000405118	1	Hexagon nipple	Złączka	Brystnippel			3/8”x3/8”
45		7000406120	4	Bonded seals	Uszczelka	Sealing			PP 45 C
46		7002154390	1	Magnetvalve	Zawór magnet.	Magnetventil m.ledning			
47		7000600958	1	Hexagon nipple	Złączka	Brystnippel			02BP06x04
48		7000602132	1	T-nipple	Trójnik	T-nipple			15BP04
49		7000602131	2	Angle nipple	Kolanko	Vinkel			9016BP04
50		7002153987	2	Hydr.hose	Przewód hydr.	Hydraulic rřr	L=2500mm		