KONGSKILDE

DELTA

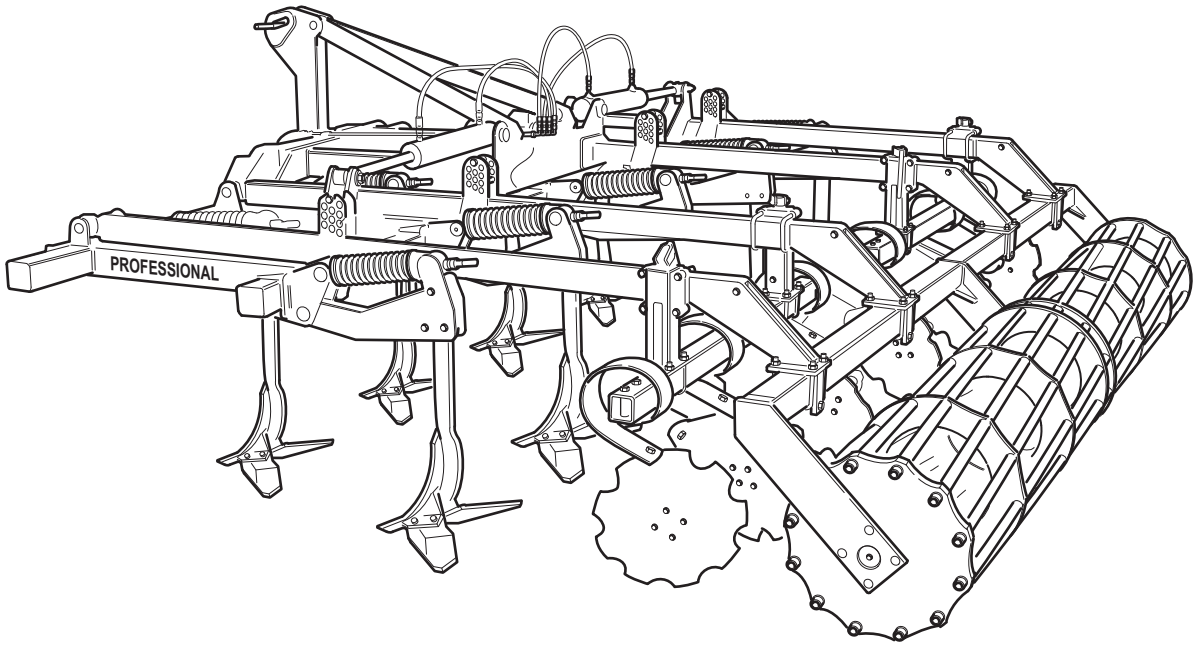

Ersatzteilliste
Spare parts list
Liste di pičce de rechange

Tab. 1

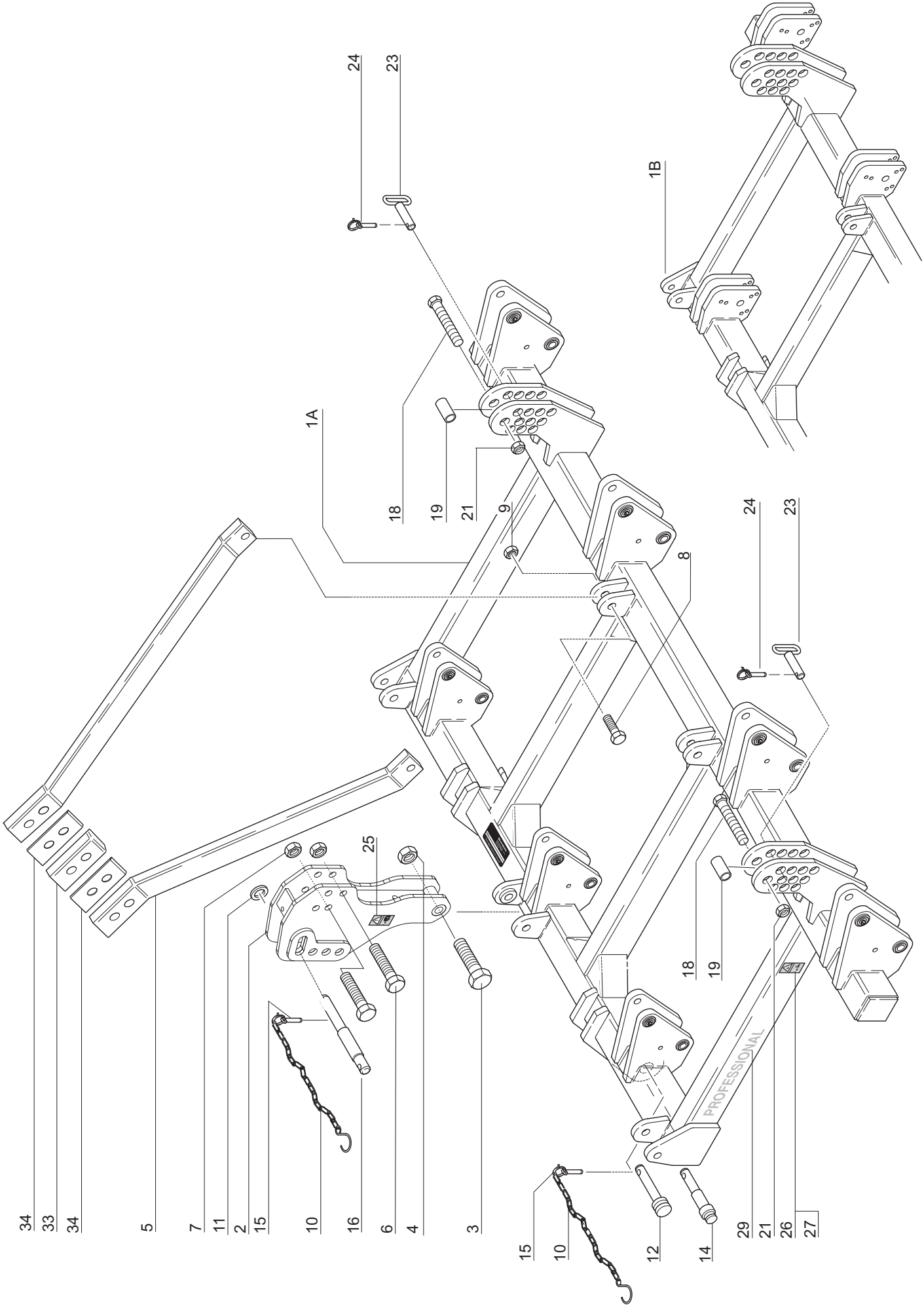
24
23
1B
1A
18
19
21
9
8
24
23
25
18
19
PROFESSIONAL
34
33
34
5
7
11
2
15
10
16
6
4
3
15
10
12
14
29
21
26
27

Tab. 1

Fig.	Serial no.	Part no.	Pieces	Notes				
1A		71918830022	1	Rahmen komplett	Frame cpl.	Chasis		HSF 250U
1A		71918830032	1	Rahmen komplett	Frame cpl.	Chasis		HSF 300U
1A		71918830042	1	Rahmen komplett	Frame cpl.	Chasis		HSF 400U
1B		71918830021	1	Rahmen komplett	Frame cpl.	Chasis		HSF 250
1B		71918830031	1	Rahmen komplett	Frame cpl.	Chasis		HSF 300
1B		71918830041	1	Rahmen komplett	Frame cpl.	Chasis		HSF 400
2		300072800	1	Topmast komplett	Headstock cpl.	Tete de potence		
3		300304289	1	Schraube-6KT	Bolt	Vis	DIN931	M24x2x200
4		300316012	1	Mutter-6KT	Self-locking nut	Ecrou	DIN985	M24x2
5		71918835010	2	Zugstrebe	Arm	Plat de potence		
6		300304252	2	Schraube-6KT	Bolt	Vis	DIN931	M20x1,5x110
7		300316011	2	Mutter-6KT	Self-locking nut	Ecrou	DIN985	M20x1,5
8		300304288	2	Schraube-6KT	Bolt	Vis	DIN931	M24x2x80
9		300316012	2	Mutter-6KT	Self-locking nut	Ecrou	DIN985	M24x2
10		71000180109	3	Sicherungskette	Chain	Chainette		
11		71000185947	1	Scheibe	Washer	Rondelle		
12		300001988	2	Zugbolzen Kat. 2	Pin	Axe categorie 2		
14		300002229	2	Anbaubolzen Kat. 2/3	Bolt	Axe		
15		71208092150	3	Klappstecker	Linch pin	Goupille		12x45
16		71918835700	1	Anbaubolzen Kat. 2/3	Bolt	Axe		32x240
18		300304078	2/4	Schraube-6KT	Bolt	Vis	DIN931	M16X110
19		71918839500	2/4	Hülse	Pipe	Entretoise		
21		300316023	2/4	Mutter-6KT	Self-locking nut	Ecrou	DIN985	M16
22		300332009	8	Scheibe	Washer	Rondelle	DIN125	17
23		71918835904	2/4	Absteckbolzen	Socket pin	Axe		
24		71208014530	2/4	Klappstecker	Linch pin	Goupille		12x60
25		71000187250	1	Aufkleber "Betr. Anl. Lesen"	Sticker	Autocollant		
26		71000629547	2	Piktogramm "Scheibensech"	Sticker	Autocollant		
27		71000629549	2	Piktogramm	Sticker	Autocollant		
29		71918836000	2	Typenzeichen	Sign of type	Autocollant		
33		71918829600	1	Klemmsteuck 15x80x125				
34		71918829601	2	Ausgleichsblech 1,5x80x125				

Tab. 2

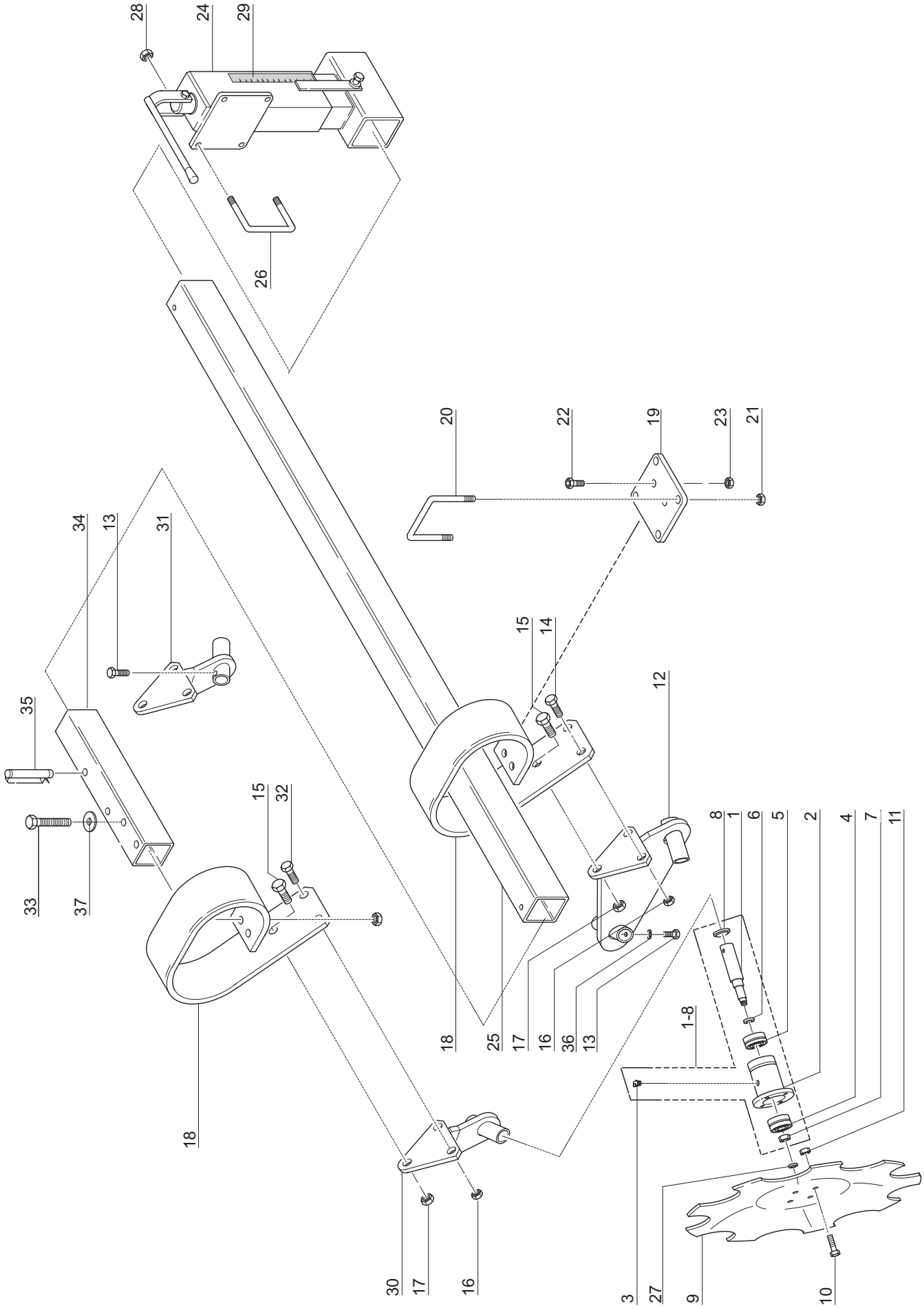
28
24
29
26
20
22
19
23
21
34
13
31
35
15
14
12
15
32
33
37
8
1
6
5
2
4
7
11
18
25
17
16
36
13
1-8
18
30
17
16
3
27
9
10

Tab. 2

Fig.	Serial no.	Part no.	Pieces	Notes				
1		71918832100	6/8/10/12	Steckachse	Socket axle	Axe		30X168
2		71918832304	6/8/10/12	Nabe	Hub	Moyen		
3		300421002	6/8/10/12	Schmiernippel	Nipple	Graisseur		M6
4		71252052155	6/8/10/12	Rillenkugellager	Bearing	Roulement		6304 RS
5		71252552155	6/8/10/12	Rillenkugellager	Bearing	Roulement		6205
6		71265230091	6/8/10/12	Wellendichtring B2	Sealing ring			30x52x9
7		300315006	6/8/10/12	Mutter-6KT	Self-locking nut	Ecrou	DIN985	M16
8		71208044610	6/8/10/12	Schutzkappe	Cover	Joint		
1-8		71918832104	6/8/10/12	Stecknabe vollständig	Socket hub	Moyen complet		
9		71209026450	6/8/10/12	Hohlscheibe	Plane disc	Disque		
10		300304032	24/32/40/48	Schraube-6KT	Bolt	Vis	DIN933	M10x25
11		300316020	24/32/40/48	Mutter-6KT	Self-locking nut	Ecrou	DIN985	M10
12		71918834204	3/4/5/6	Scheibenhalter	Disc holder	Support disque		
13		300304034	6/8/10/12	Schraube-6KT	Bolt	Vis	DIN933	M10x30
14		300304059	6/8/10/12	Schraube-6KT	Bolt	Vis	DIN931	M12x45
15		300304093	3/4/5/6	Schraube-6KT	Bolt	Vis	DIN933	M16x45
16		300316021	6/8/10/12	Mutter-6KT	Self-locking nut	Ecrou	DIN985	M12
17		300316023	3/4/5/6	Mutter-6KT	Self-locking nut	Ecrou	DIN985	M16
18		71208051931	3/4/5/6	Oberfeder	Harrow tine upper part	Lame ressort		120x12
19		71918834900	3/4/5/6	Aufnahme	Plate	Conte plaque		
20		71208007951	6/8/10/12	Bügelschraube	U-bolt	Etrier		M16
21		300316023	21/16/20/24	Mutter-6KT	Self-locking nut	Ecrou	DIN985	M16
22		300304007	6/8/10/12	Zyl.-Schraube	Screw	Vis	DIN912	M10x25
23		300316020	6/8/10/12	Mutter-6KT	Self-locking nut	Ecrou	DIN985	M10
24		71918835504	2/4/4/4	Spindel vollständig	Spindle	Reglage profondeur		
25		71918835620	2	Scheibenträger für 400H	Disc beam f. 400H	Tube 400H		1500
25		71918835625	1/2	Scheibenträger für 250/500H	Disc beam f.250/ 500H	Tube 250/500H		2000
25		71918835630	1/2	Scheibenträger für 300/600H	Disc beam f. 300/600H	Tube 300/600H		2500
25		71918835640	1	Scheibenträger für 400	Disc beam f. 400	Tube 400		3500
26		71208007952	4/8	Bügelschraube	U-bolt	Etrier		M16
27		71918835300	6/8/10/12	Gummischeibe	Rubber washer	Bouchon		55x4
28		300316023	8/16	Mutter-6KT	Self-locking nut	Ecrou	DIN985	M16
29		71000622371	2/4	Skala	Sticker	Autocollant		
30		71918847501	1	Randscheibenhalter links	External disc holder, left		Support disque	
31		71918847502	1	Randscheibenhalter rechts	External disc holder, right		Support disque	
32		300304058	4	Schraube-6KT	Bolt	Vis	DIN931	M12x40
33		300304077	4	Schraube-6KT	Bolt	Vis	DIN931	M16X100
34		71918847700	2	Randscheibenträger	External disc beam	Tube		
35		71208092160	12/16/20/24	Federsteckbolzen	Socket pin	Goupille		M12x80
36		300332021	6/8/10/12	Federring	Spring washer	Rondelle grower		M 10
37		300332047	4	Scheibe	Washer	Rondelle	DIN9021	17x50x3

Tab. 3

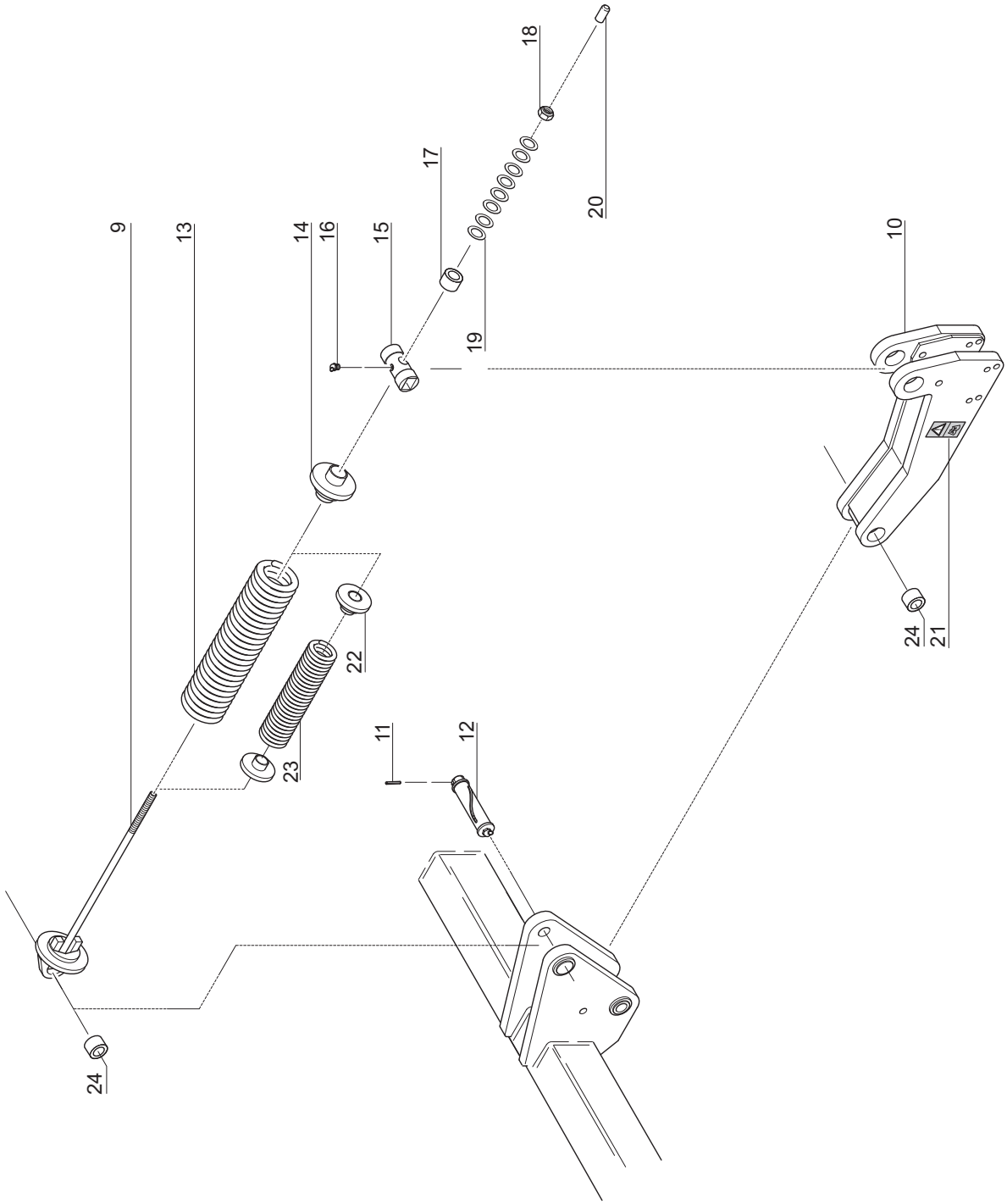

Tab. 3

Fig.	Serial no.	Part no.	Pieces	Notes			
9		71918832804	7/9/11/13	Federstange kpl.	Spring bar cpl.	Tige filetee	
10		71918832904	7/9/11/13	Scharschwinge kpl.	Tine holder kpl.	Bras	
11		300333060	14/18/22/26	Splint	Splint pin	Goupille	DIN94 4x45
12		71208112001	14/18/22/26	Federbolzen	Pin	Axe	D=25X100
13		71208051932	7/9/11/13	Druckfeder	Compression spring	Ressort	
14		71918832704	7/9/11/13	Federteller kpl.	Spring plate	Rondelle ressort	
15		71918833300	7/9/11/13	Kreuzgelenk	Shaft	Tourillon	DIN1013
16		300421002	7/9/11/13	Schmiernippel	Nipple	Graisseur	DIN71412M6
17		71918831902	7/9/11/13	Hülse	Pipe	Entretoise	DIN2391
18		300315011	7/9/11/13	Mutter-6KT	Hexagon nut	Ecrou	DIN934 M24
19		71209114914	56/72/88/104	Tellerfeder	Cup spring	Caissier Ressort	DIN Z8300
20		71208044620	7/9/11/13	Schutzkappe	Cover	Joint	
21		71918835800	7/9/11/13	Piktogramm "Wartungsarbeiten"	Sticker	Autocollant	
22		73000HF0171	14/18/22/26	Federteller	Spring plate	Rondelle ressort	
23		73000HF0170	7/9/11/13	Druckfeder	Compression spring	Ressort	
24		71252528301	28/36/44/52	Zylinderbuchse	Cylindrical bush	Cylindrique buisson	

Tab. 4

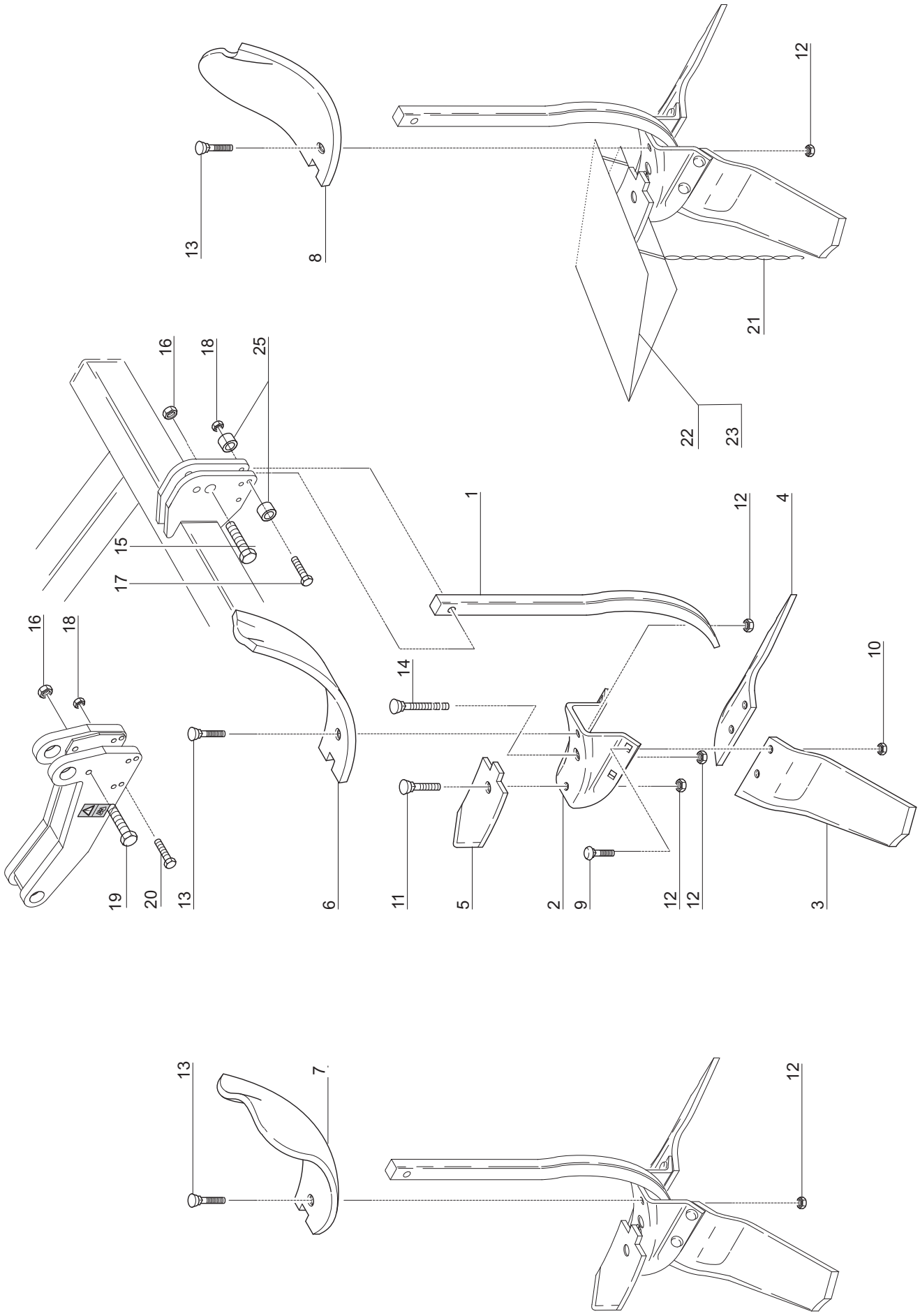
13
8
12
21
22
23
16
18
25
15
17
1
12
4
16
18
14
10
19
20
13
6
11
5
2
9
12
12
3
13
7
12

Tab. 4

Fig.	Serial no.	Part no.	Pieces	Notes			
1		71209026460	7/9/11/13	Grubberscharstiel Typ 820	Cultivator tine	Dent nue	...>04-2005
1		371002501	7/9/11/13	Grubberscharstiel	Cultivator tine	Dent nue	05-2005>...
2		71209026465	7/9/11/13	Scharfuß	Frame	Pied de sac	
3		71209026466	7	Flügelschar links	Stubble share wing, left	Aileron	450,10MM
3		71209026468	9/11/13	Flügelschar links	Stubble share wing, left	Aileron	470,11MM
4		71209026467	7	Flügelschar rechts	Stubble share wing, right	Aileron	450,10MM
4		71209026469	9/11/13	Flügelschar rechts	Stubble share wing, right	Aileron	470,11MM
5		71209026470	7/9/11/13	Scharspitze	Point share	Pointe	
6		71209026471	5/7/9/11	Leitblech	Guideboard	Tole de guidage	
7		71209026472	1	Leitblech links	Guideboard, left	Tole de guidage	
8		71209026473	1	Leitblech rechts	Guideboard, right	Tole de guidage	
9		300304293	28/36/44/52	Linsenschraube mit Vkt.-Ansatz	Screw	Vis	M12x35 12.9
10		300316053	28/36/44/52	Mutter-6KT	Hexagon nut	Ecrou DIN980V	M12 10.0
11		71365212350	7/9/11/13	Senkschraube mit Vkt.-Ansatz	Screw	Vis DIN608	M12x35, 12.9
12		300316053	21/27/33/39	Mutter-6KT	Self-locking nut	Ecrou DIN980	M12, 10.0
13		71365212650	7/9/11/13	Senkschraube mit Vkt.-Ansatz	Screw	Vis DIN608	M12x65, 12.9
14		71365212550	7/9/11/13	Senkschraube mit Vkt.-Ansatz	Screw	Vis DIN608	M12x55, 12.9
15		300304096	7/9/11/13	Schraube-6KT	Bolt	Vis DIN931	M16x70, 8.8
16		300316023	7/9/11/13	Mutter-6KT	Self-locking nut	Ecrou DIN985	M16, 8.8
17		300304066	14/18/22/26	Scherschraube-6KT	Screw	Vis DIN931	M12x80, 8.8
18		300316021	14/18/22/26	Mutter-6KT	Self-locking nut	Ecrou DIN985	M12
19		300304097	7/9/11/13	Schraube-6KT	Bolt	Vis DIN931	M16x90, 8.8
20		71309212855	14/18/22/26	Scherschraube-6KT	Screw	Vis DIN931	M12x85, 10.9
21		300059100		Sicherungskette	Chain	Chainette	
22		300058800	1/2	Schutzkappe - 2	Cover -2	Joint - 2	
23		300058900	1/2	Schutzkappe - 3	Cover -3	Joint - 3	
25		300002208	28/36/44/52	Buchse	Wear Bush	Buisson	

Tab. 5

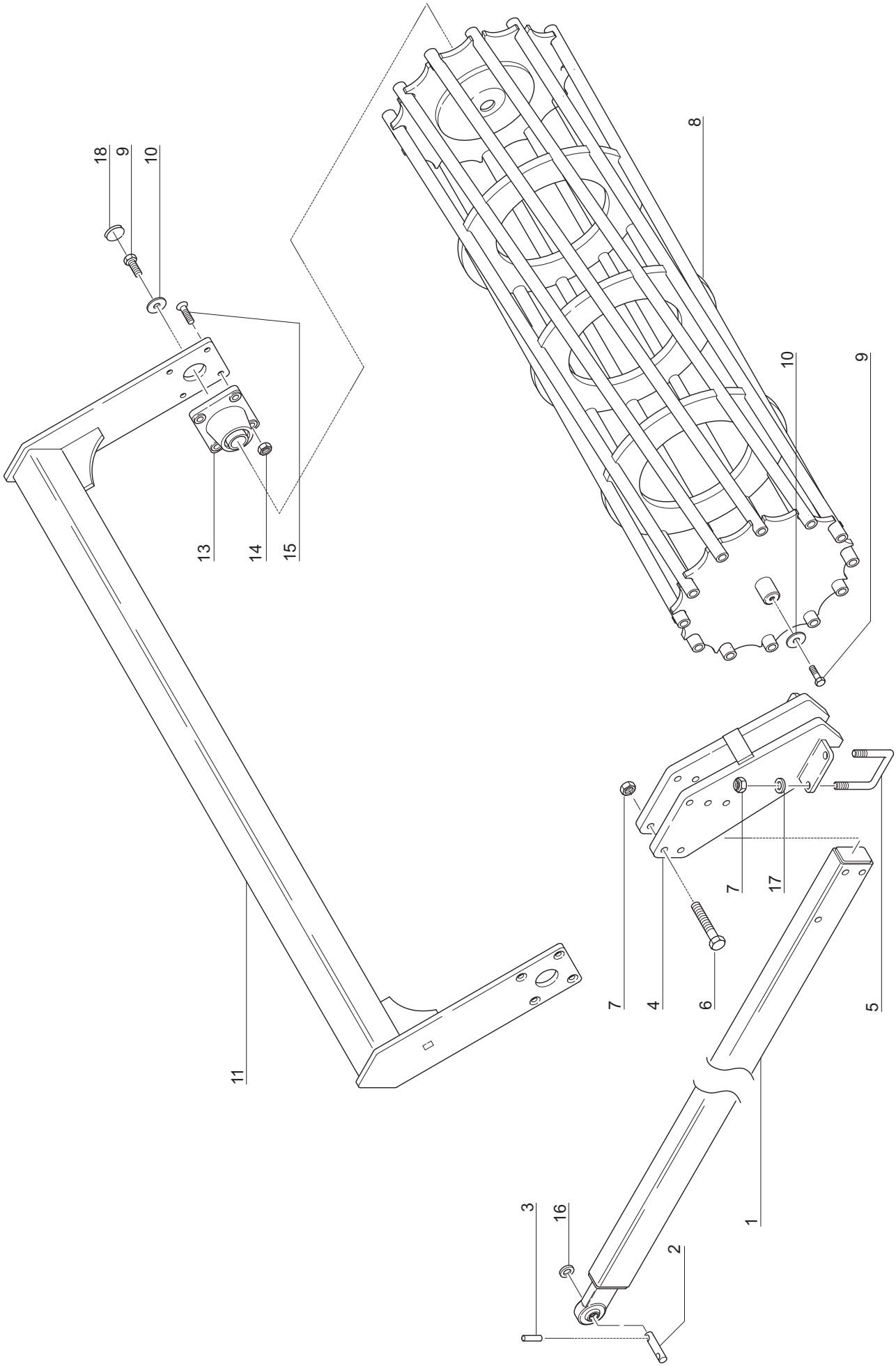

Tab. 5

Fig.	Serial no.	Part no.	Pieces	Notes			
1		71918834611	2/4	Ausleger komplett	Beam kpl.	Bras de rouleau	450-PACKER
1		71918834612	2/4	Ausleger komplett	Beam kpl.	Bras de rouleau	550-PACKER
1		71918834613	2/4	Ausleger komplett	Beam kpl.	Bras de rouleau	630-PACKER
1		71918834614	2/4	Ausleger komplett	Beam kpl.	Bras de rouleau	TANDEMPACKER
2		71000180343	2/4	Bolzen	Pin	Axe	
3		71208012690	4/8	Spannhülse	Tension pin	Goupille	DIN14818x50
4		71918834707	2/4	Packerkonsole komplett	Bracket cpl.	Support	450
4		71918834704	2/4	Packerkonsole komplett	Bracket cpl.	Support	550, 630
5		7202301005	4/8	Bügelschraube	U-bolt	Etrier	M16
6		300304077	6/12	Schraube-6KT	Bolt	Vis	DIN931 M16X100
7		300316023	14/28	Mutter-6KT	Self-locking nut	Ecrou	DIN985 M16
8		71918835231	1/2	Krumenpacker	Cage roller	Rouleau cage	d 450/300 & 600H
8		71918835232	1/2	Krumenpacker	Cage roller	Rouleau cage	d 550/300 & 600H
8		71918835233	1/2	Krumenpacker	Cage roller	Rouleau cage	d 630/300 & 600H
8		71918835241	1	Krumenpacker	Cage roller	Rouleau cage	d 450/400
8		71918835242	1	Krumenpacker	Cage roller	Rouleau cage	d 550/400
8		71918835243	1	Krumenpacker	Cage roller	Rouleau cage	d 630/400
8		71918835221	2	Krumenpacker	Cage roller	Rouleau cage	d 450/400H
8		71918835222	2	Krumenpacker	Cage roller	Rouleau cage	d 550/400H
8		71918835223	2	Krumenpacker	Cage roller	Rouleau cage	d 630/400H
8		71918835226	1/2	Krumenpacker	Cage roller	Rouleau cage	d 450/250 & 500H
8		71918835227	1/2	Krumenpacker	Cage roller	Rouleau cage	d 550/250 & 500H
8		71918835228	1/2	Krumenpacker	Cage roller	Rouleau cage	d 630/250 & 500H
9		71309412305	2/4	Schraube-6KT	Bolt	Vis	DIN933 M12x30
10		71918835400	2/4	Scheibe	Washer	Rondelle	8x60x60
11		71918833801	1/2	Packerrahmen komplett	Roller frame kpl.	Chasis rouleau	300 & 600H
11		71918833802	1	Packerrahmen komplett	Roller frame kpl.	Chasis rouleau	400
11		71918833803	2	Packerrahmen komplett	Roller frame kpl.	Chasis rouleau	400H
11		71918833804	1/2	Packerrahmen komplett	Roller frame kpl.	Chasis rouleau	250 & 500H
13		71255090521	2/4	Flanschlager	Bearing	Palier	
14		300316023	8/16	Mutter-6KT	Self-locking nut	Ecrou	DIN985 M16
15		71339216555	8/16	Senkschraube	Screw	Vis	DIN7991M16x55
16		300332035	6/12	Scheibe	Washer	Rondelle	DIN125 25
17		300332009	6/12	Scheibe	Washer	Rondelle	DIN125 17
18		71208044500	2/4	Verschlusstopfen	Closure	Obturer	PE-weich

Tab. 6

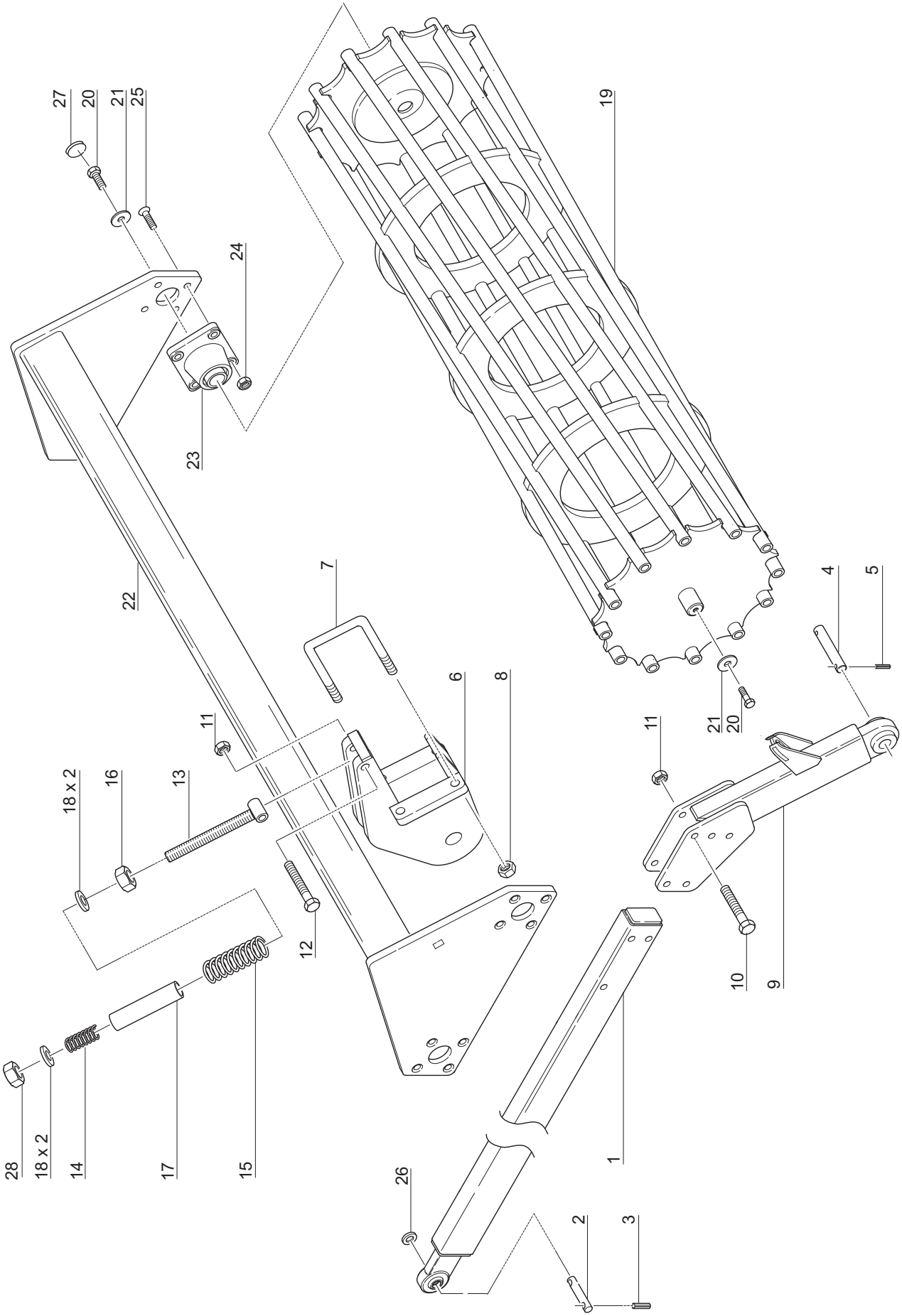
27
20
21
25
24
23
22
19
7
6
8
11
18 x 2
16
13
12
28
18 x 2
14
17
15
26
2
3
1
9
10
11
21
20
4
5

Tab. 6

Fig.	Serial no.	Part no.	Pieces	Notes			
1		71918834611	2/4	Ausleger komplett	Beam kpl.	Bras de rouleau	450-PACKER
1		71918834612	2/4	Ausleger komplett	Beam kpl.	Bras de rouleau	550-PACKER
1		71918834613	2/4	Ausleger komplett	Beam kpl.	Bras de rouleau	630-PACKER
1		71918834614	2/4	Ausleger komplett	Beam kpl.	Bras de rouleau	TANDEMPACKER
2		71000180343	2/4	Bolzen	Pin	Axe	
3		71208012690	4/8	Spannhülse	Tension pin	Goupille	DIN1481 8x50
4		71000180343	2/4	Bolzen	Pin	Axe	
5		71208012690	4/8	Spannhülse	Tension pin	Goupille	DIN1481 8x50
6		71918848504	2/4	Packerkonsole komplett	Bracket cpl.	Support	
7		7202301005	4/8	Bügelschraube	U-bolt	Etrier	M16x101x135
8		300316023	4/8	Mutter-6Kt.	Self-locking nut	Ecrou	DIN985 M16
9		71918848104	2/4	Anbauarm kpl.	Arm	Bras	
10		300304077	6/12	Schraube-6KT.	Bolt	Vis	DIN931 M16X100
11		300316023	6/12	Mutter-6Kt.	Self-locking nut	Ecrou	DIN985 M16
12		300304078	2/4	Schraube-6KT.	Bolt	Vis	DIN931 M16X110
13		71918848404	2/4	Federstange kpl.	Spring bar cpl.	Tige filetee	
14		71208051870	2/4	Druckfeder D406	Compression spring	Ressort	DIN2098 8x50x100
15		71208051933	2/4	Druckfeder D437	Compression spring	Ressort	DIN2098 10x50x165
16		71307220015	4/8	Mutter-6Kt.	Hexagon nut	Ecrou	DIN934 M20
17		71918848301	2/4	Federführung	Spring stay	Entretoise	
18		71918848700	8/16	Scheibe	Washer	Rondelle	
19		71918835231	2/4	Krumenpacker	Cage roller	Rouleau cage	300 & 600H
19		71918835241	2	Krumenpacker	Cage roller	Rouleau cage	400
19		71918835221	4	Krumenpacker	Cage roller	Rouleau cage	400H
19		71918835226	2/4	Krumenpacker	Cage roller	Rouleau cage	250 & 500H
20		71309412305	4/8	Schraube-6KT. - 10.9	Bolt	Vis	DIN933 M12x30
21		71918835400	4/8	Scheibe	Washer	Rondelle	8x60x60
22		71918833806	1/2	Packerrahmen komplett	Roller frame kpl.	Chasis rouleau	300 & 600H
22		71918833807	1	Packerrahmen komplett	Roller frame kpl.	Chasis rouleau	400
22		71918833808	2	Packerrahmen komplett	Roller frame kpl.	Chasis rouleau	400H
22		71918833809	1/2	Packerrahmen komplett	Roller frame kpl.	Chasis rouleau	250 & 500H
23		71255090521	2/4	Flanschlager	Bearing	Palier	
24		300316023	8/16	Mutter-6Kt.	Self-locking nut	Ecrou	DIN985 M16
25		71339216555	8/16	Senkschraube	Screw	Vis	DIN7991 M16x55
26		300332035	6/12	Scheibe	Washer	Rondelle	DIN125 25
27		71208044500	2/4	Verschlusstopfen	Closure	Obturer	PE-weich
28		300316016	2/4	Mutter-6KT	Self-locking nut	Ecrou	DIN985 M20

Tab. 7

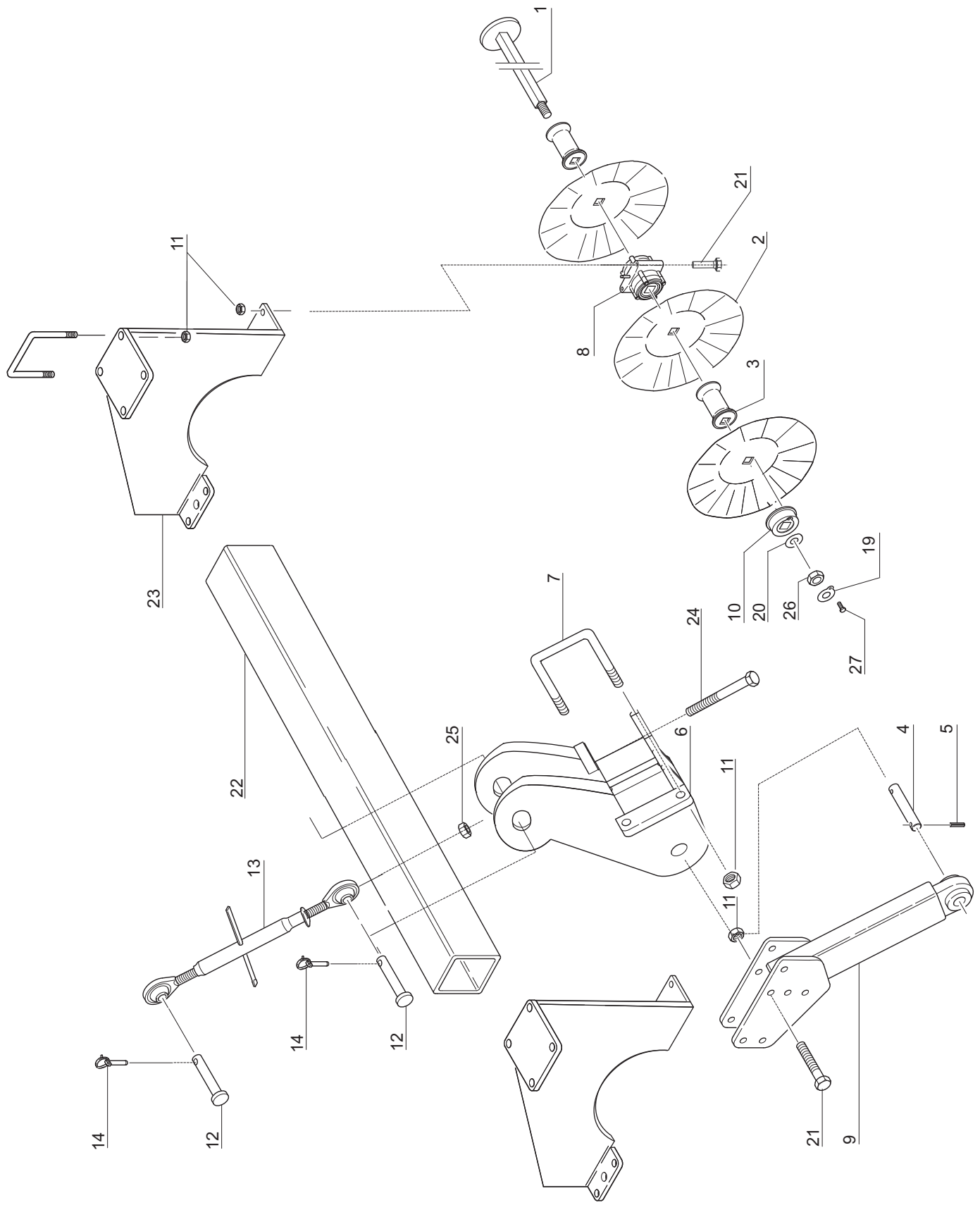

Tab. 7

Fig.	Serial no.	Part no.	Pieces	Notes				
1		7202302009	2	Welle 3 m	Square roller			3 m, 6 m
1		7202402002	4	Welle 4 m	Square roller			4 m
1		7202452002	4	Welle 4,5 m	Square roller			4,5 m
1		7202502002	2/4	Welle 5 m	Square roller			2,5 m, 5 m
2		7202302004	32/44/48/52/64	Cutterscheibe	Cutter disc	Disque		
3		7202302003	26/32/36/40/52	Distanzhuelse	Distance bushing	Cylindrique buisson		
4		7202008015	2/4	Bolzen	Pin	Axe		
5		300323039	2/4	Spannhülse	Tension pin	Goupille		8x50
6		7202008020	2/4	Zangenkopf	Holder	Support		
7		7202301005	8/16	Bügelschraube	U-bolt	Etrier		M16
8		7202302008	4/8	Wellenlager	Roller bearing	Roulement		
9		7202008022	2/4	Anbauarm-kpl.	Arm	Bras		
10		7202302006	2/4	Endbuchse	Ring			
11		300316023	30/60	Mutter-6Kt.	Self-locking nut	Ecrou	DIN985	M16
12		7202008024	4/8	Oberlenkerbolzen	Pin	Axe		
13		7202008023	2/4	Oberlenker	Spindle			M24 x 3
14		71208014530	4/8	Klappstecker	Linch pin	Goupille		12 x 60
15								
16								
17								
18								
19		7202302005	2/4	Sicherungsscheibe	Washer	Rondelle		
20		7202302007	2/4	Tellerfeder	Cup spring	Caissier Ressort		
21		300304077	14/28	Schraube-6KT	Bolt	Vis	DIN931	M16x100
22		7202501002	1	Tragrohr	Roller beam			2,5m
22		7202301001	1/2	Tragrohr	Roller beam			3m, 6m
22		7202401001	2	Tragrohr	Roller beam			4m
22		7202451001	2	Tragrohr	Roller beam			4,5m
22		7202501001	2	Tragrohr	Roller beam			5m
23		7202301007	2/4	Lagerbock	Bearings holder	Support		
24		300304045	2/4	Schraube-6KT	Bolt	Vis	DIN931	M12x150
25		300316021	2/4	Mutter-6Kt.	Self-locking nut	Ecrou	DIN985	M12
26		300316043	2/4	Mutter-6Kt.	Self-locking nut	Ecrou	DIN985	M30
27		300304155	2/4	Schraube-6KT	Bolt	Vis	DIN931	M8x25
28		300316016	2/4	Mutter-6KT	Self-locking nut	Ecrou	DIN985	M20

Tab. 8

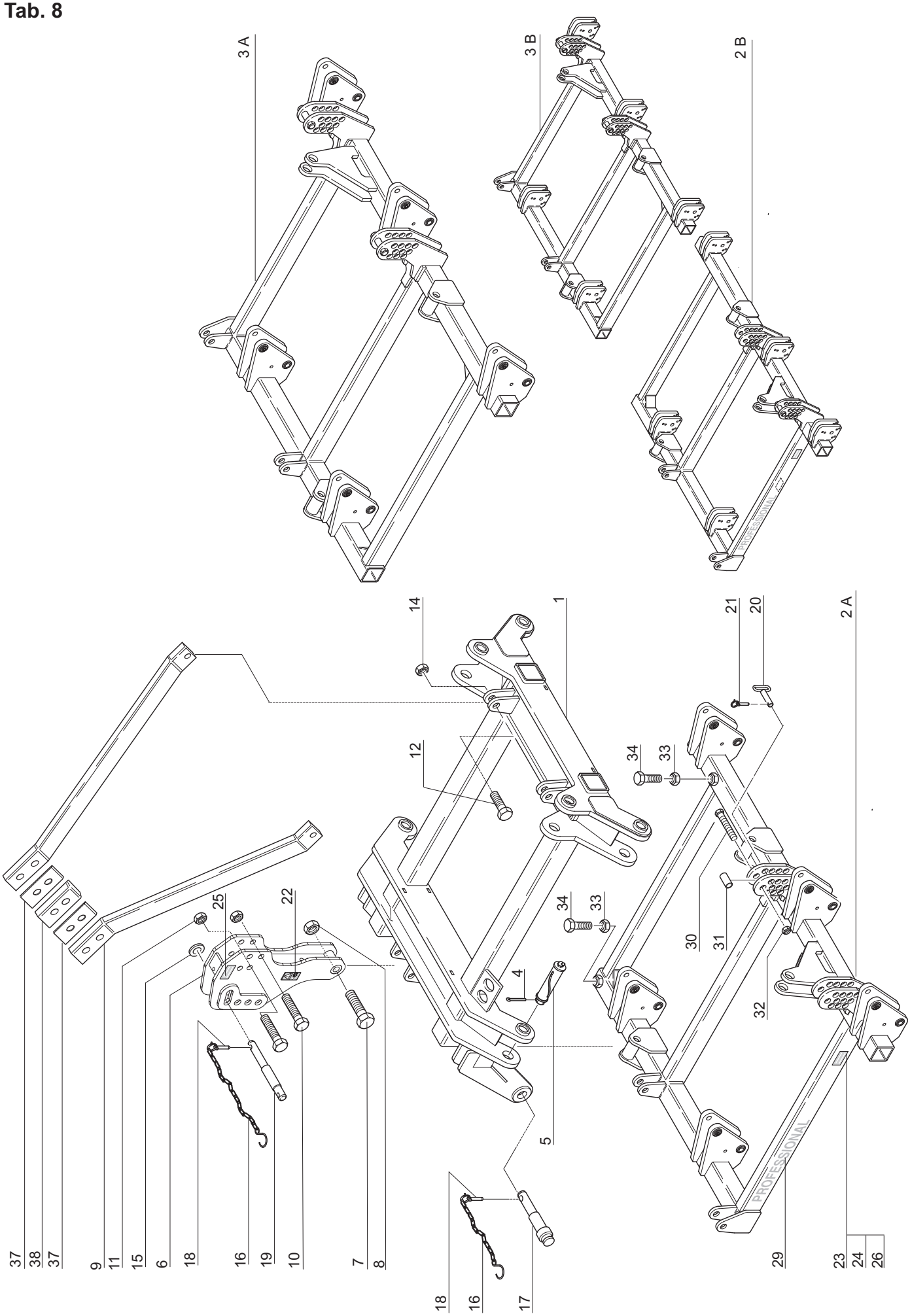
3 A
3 B
2 B
2 A
PROFESSIONAL
PROFESSIONAL
1
4
5
7
8
9
10
11
12
14
15
16
17
18
19
20
21
22
23
24
25
26
29
30
31
32
33
34
37
38

Tab. 8

Fig.	Serial no.	Part no.	Pieces	Notes			
1		71918836100	1	Grundrahmen	Frame	Chasis	
2A		371078800	1	Klappsegment, links	Hinged frame, left	Chasis lateral/gauche	HSF-400UH
2A		371079300	1	Klappsegment, links	Hinged frame, left	Chasis lateral/gauche	HSF-500UH
2A		371079700	1	Klappsegment, links	Hinged frame, left	Chasis lateral/gauche	HSF-600UH
2B		371078600	1	Klappsegment, links	Hinged frame, left	Chasis lateral/gauche	HSF-400H
2B		371079100	1	Klappsegment, links	Hinged frame, left	Chasis lateral/gauche	HSF-500H
2B		371079500	1	Klappsegment, links	Hinged frame, left	Chasis lateral/gauche	HSF-600H
3A		371078900	1	Klappsegment, rechts	Hinged frame, right	Chasis lateral/droit	HSF-400UH
3A		371079400	1	Klappsegment, rechts	Hinged frame, right	Chasis lateral/droit	HSF-500UH
3A		371079800	1	Klappsegment, rechts	Hinged frame, right	Chasis lateral/droit	HSF-600UH
3B		371078700	1	Klappsegment, rechts	Hinged frame, right	Chasis lateral/droit	HSF-400H
3B		371079200	1	Klappsegment, rechts	Hinged frame, right	Chasis lateral/droit	HSF-500H
3B		371079600	1	Klappsegment, rechts	Hinged frame, right	Chasis lateral/droit	HSF-600H
4		71208010860	4	Splint	Splint pin	Goupille	DIN94 5x50
5		71208112006	4	Federbolzen mit Mutter	Spring pin with nut	Axe	30X170
6		300072800	1	Topmast komplett	Headstock cpl.	Tete de potence	
7		300304291	1	Schraube-6KT	Bolt	Vis	DIN931 M24x2x140 10,9
8		300316012	1	Mutter-6KT	Self-locking nut	Ecrou	DIN985 M24x2
9		71918835011	2	Zugstrebe	Arm	Plat de potence	
10		300304252	2	Schraube-6KT	Bolt	Vis	DIN931 M20x1,5x110
11		300316011	2	Mutter-6KT	Self-locking nut	Ecrou	DIN985 M20x1,5
12		300304288	2	Schraube-6KT	Bolt	Vis	DIN931 M24x2x80
13		71918829600	1	Distanzring	Shim	Crapaud	
14		300316012	2	Mutter-6KT	Self-locking nut	Ecrou	DIN985 M24x2
15		71000185947	1	Scheibe	Washer	Rondelle	
16		71000180109	3	Sicherungskette	Chain	Chainette	
17		300002229	2	Anbaubolzen Kat. 2/3	Bolt	Axe	
18		71208092150	3	Sicherheitsklappstecker	Linch pin	Goupille	12x45
19		71918835700	1	Anbaubolzen	Bolt	Axe	32x240
20		71918835904	4	Absteckbolzen	Socket pin	Axe	
21		71208014530	4	Klappstecker	Linch pin	Goupille	12x60
22		71000187250	1	Aufkleber "Betr. Anl. Lesen"	Sticker	Autocollant	
23		71000629546	2	Piktogramm "Schwenkbereich"	Sticker	Autocollant	
24		71000629549	2	Piktogramm "Quetschstelle"	Sticker	Autocollant	
25		71000646708	1	Beachtungsschild "Abgesenkt parken"	Pictograph	Signaux	
26		71000629547	2	Piktogramm	Sticker	Autocollant	
29		71918836000	2	Typenzeichen "Professional"	Sign of type	Autocollant	
30		300304078	4	Schraube-6KT	Bolt	Vis	DIN931 M16X110
31		71918839500	4	Hülse	Pipe	Entretoise	
32		300316023	4	Mutter-6KT	Self-locking nut	Ecrou	DIN985 M16
33		300315011	4	Mutter-6KT	Hexagon nut	Ecrou	DIN934 M24
34		300304228	4	Schraube-6KT	Bolt	Vis	DIN931 M24x60
35		71918829601	2	Ausgleichsblech	Compensation	Compensation	
36		71000646710	1	Beachtungschield Hydraulikoel	Pictograph	Signaux	
37		71918829600	1	Klemmsteuck 15x80x125			
38		71918829601	2	Ausgleichsblech 1,5x80x125			

Tab. 9

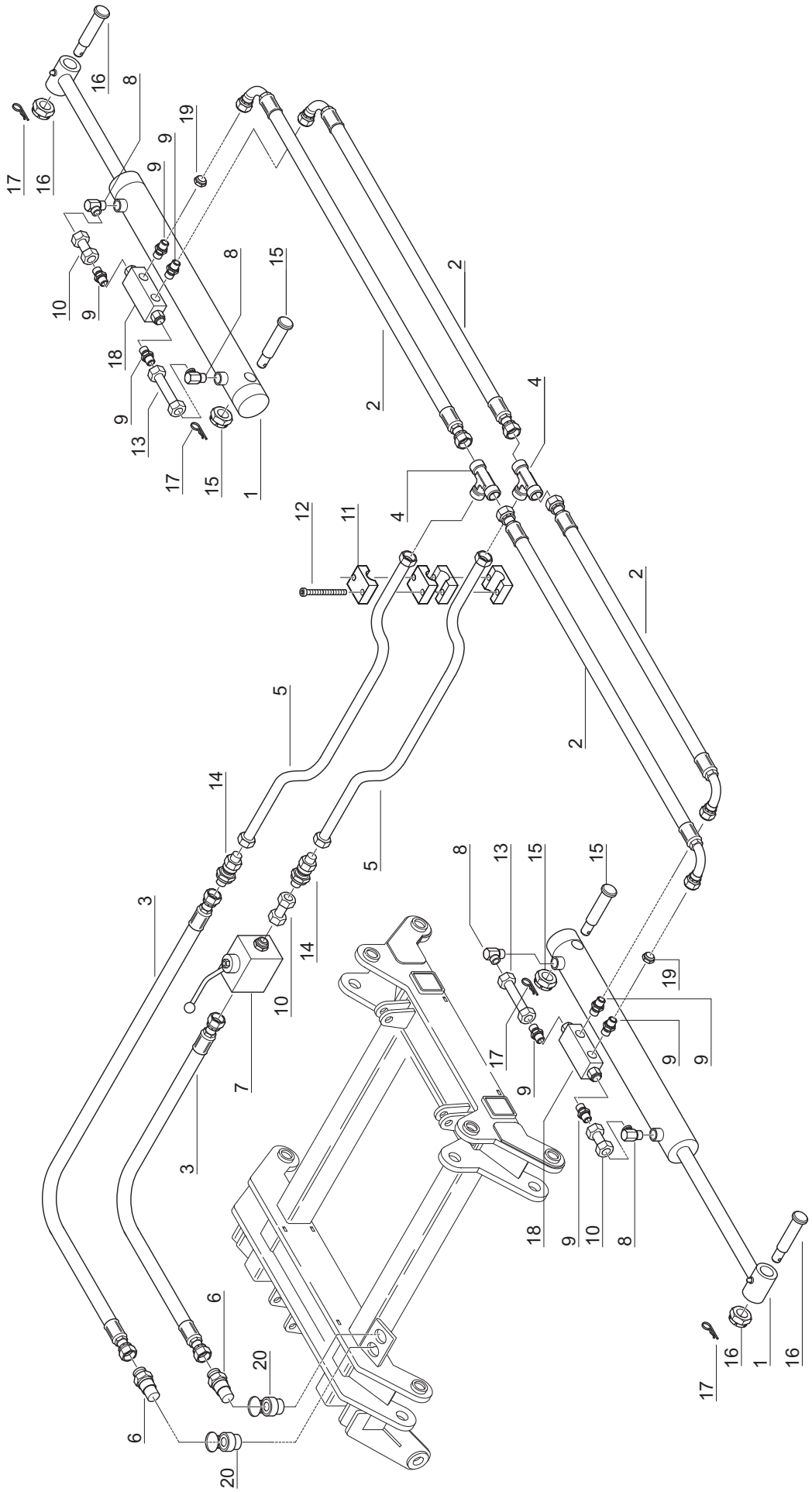
16
8
17
16
19
9
9
10
9
8
15
18
9
13
17
15
1
2
2
4
4
12
11
2
5
2
14
5
3
14
10
7
3
8
13
15
15
19
17
9
9
9
18
9
10
8
6
20
6
20
17
16
1
16

Tab. 9

Fig.	Serial no.	Part no.	Pieces	Notes				
1		71918842101	2	Hydraulikzylinder	Hydraulic cylinder	Verin		
2		71202077969	4	Hydraulikschlauch	Hydraulic hose	Flexible		900 mm
3		71202077970	2	Hydraulikschlauch	Hydraulic hose	Flexibl		1300 mm
4		71202035510	2	T-Verschraubung ohne Uberwurfmutter	T-fitting	Raccord T		
5		71918845700	2	Hydraulikrohr mit Überwurfmutter	Hydraulic tube, metric, with nut	Rigide		1220 mm
6		71202047780	2	Kupplungsstecker	Adapter plug	Push-pull		
7		71202009840	1	Blockkugelhahn	Stop cock	Vanne		
8		71202079330	4	Winkelschwenk- ohne Überwurfmutter Verschraubungen	Elbow	Raccord		
9		71202079060	8	Gerade Einschraubverschraubung	Straight male stud coupling	Raccord		
10		71202079361	3	Doppelmutter	Swivel reducer	Raccord		
11		71208004430	2	Rohrschelle	Clamp	Bride		
12		71303206505	2	Innensechskantschraube	Bolt	Vis		M6x50
13		71202079370	2	Hydraulikrohr mit Überwurfmutter	Hydraulic tube, metric, with nut	Rigide		450 mm
14		71202079340	2	Gerader Schottstutzen	Straight bulkhead coupling	Raccord		
15		71208112006	2	Federbolzen mit Mutter	Spring pin with nut	Axe		30X170
16		7203302031	2	Federbolzen mit Mutter	Spring pin with nut	Axe		30X150
17		71208010860	4	Splint	Splint pin	Goupille	DIN94	5x50
18		71202009800	2	Sperrblock	Valve	Clapet		3/8"
19		71918845600	2	Drosselblende	Reducer	Pastille		
20		71202047790	2	Parkbuchse	Parking bush	Support push-pull		

Tab. 10

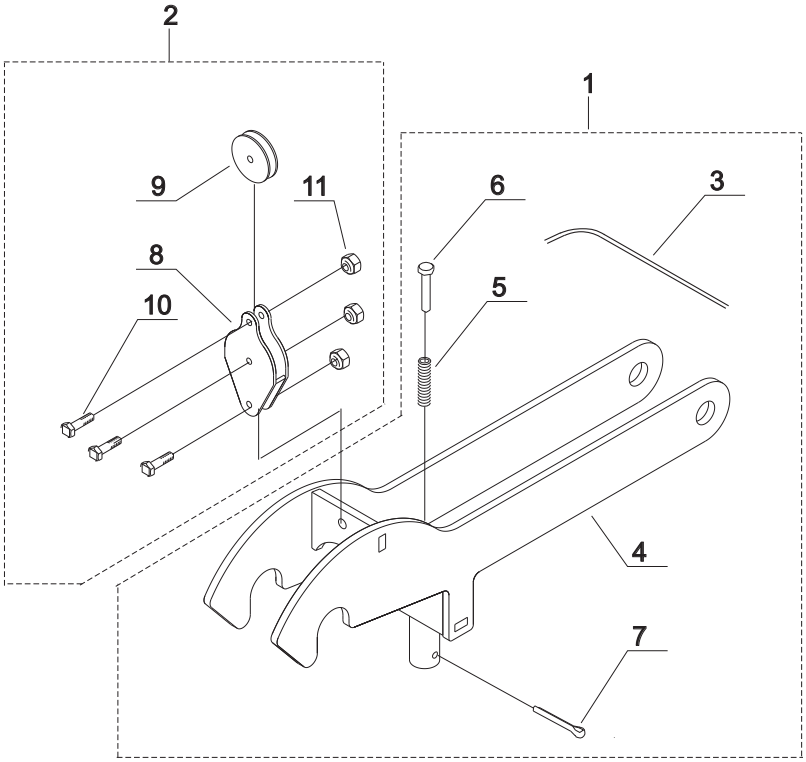

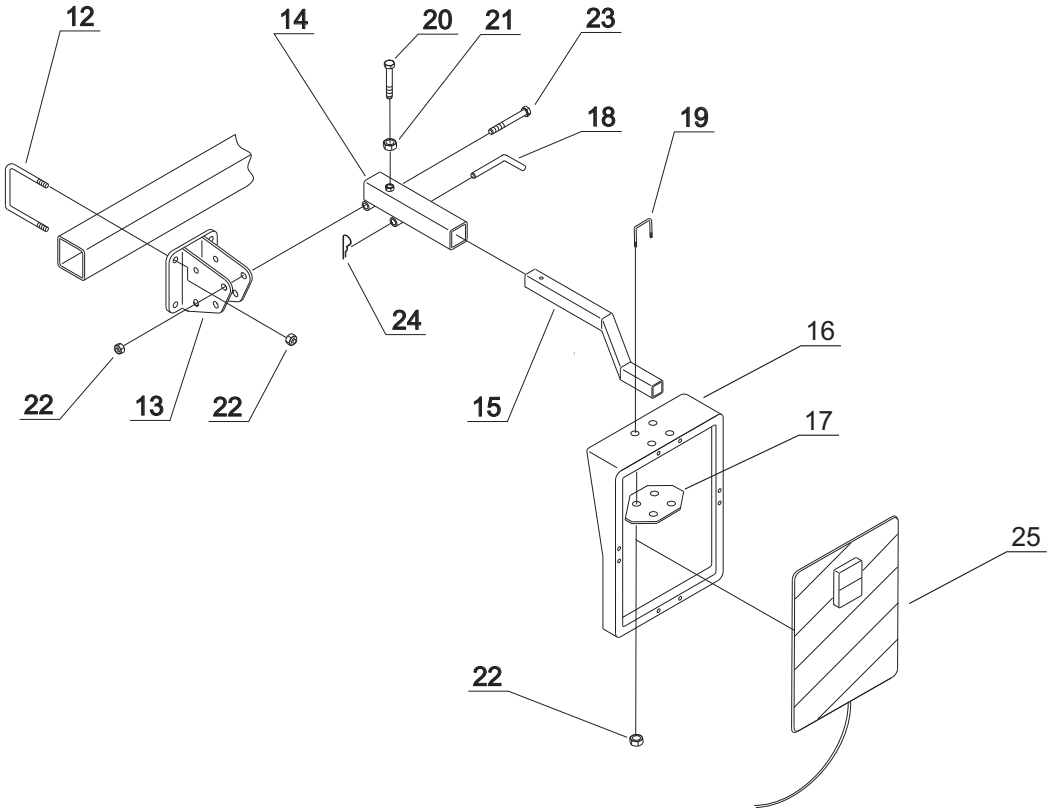

Tab. 10

Fig.	Serial no.	Part no.	Pieces	Notes					
1		7202002012	2	Varrigelung	Locking device	Ensemble			
2		7202002002	2	Rollenhalter	Roller holder	Support poulie			
3		300002074	1	Seil	Rope	Corde			
4		7202002011	2	Verrigelung	Locking device	Ensemble			
5		7210000155	2	Druckfeder	Compression spring	Ressort de			
6		7202001015	2	Druckstuck	Press element	Poussoir			
7		300333060	2	Splint	Splin pin	Goupille	DIN94	4x45	Fe/Zn5
8		7202002001	2	Rollenhalter	Roller holder	Support poulie			
9		7202001001	2	Seilrolle	Rope pulley	Poulie			
10		200200003	6	Schraube	Screw	Boulon acier	DIN931	M8x40	Fe/Zn5
11		300316027	6	Mutter	Nut	Ecrou	DIN985	M8	Fe/Zn5
12		7203307007	4	U-bolt	U-bolt	U-boulon		M12	
13		7203307012	2	Trageisen	Frame holder	Fer de support			
14		7203307011	2	Anbauarm	Arm	Bras			
15		7203307016	2	Rohr	Pipe	Tube			
15		7203307022	2	Rohr	Pipe	Tube			
16		7203307002	2	Lampenrahmen	Lamp frame	Support eclairage			
17		7203307003	2	Platte	Plade	Plateau			
18		7203307017	2	Bolzen	Pin	Boulon			
19		7203307005	2	U-bolt	U-bolt	U-boulon		M12	
20		300304056	2	Schraube	Steel bolt	Boulon acier	DIN931	M12x30	Fe/Zn5
21		300315003	1	Mutter	Nut	Ecrou	DIN934	M12	Fe/Zn5
22		300316021	3	Mutter	Self locking nut	Ecrou	DIN985	M12	Fe/Zn5
23		300304066	1	Schraube	Steel bolt	Boulon acier	DIN933	M12x80	Fe/Zn5
24		300333065	1	Splint	Split pin	Goupille	A71		Fe/Zn5
25		300061200	1	Warntafelesatz	Set of warning lamp	Plaque reflechissante			