BETRIEBSANLEITUNG und ERSATZTEILLISTE
OPERATING INSTRUCTIONS & PARTS LIST
MANUEL D'UTILISATION et LISTE de PIÈCES

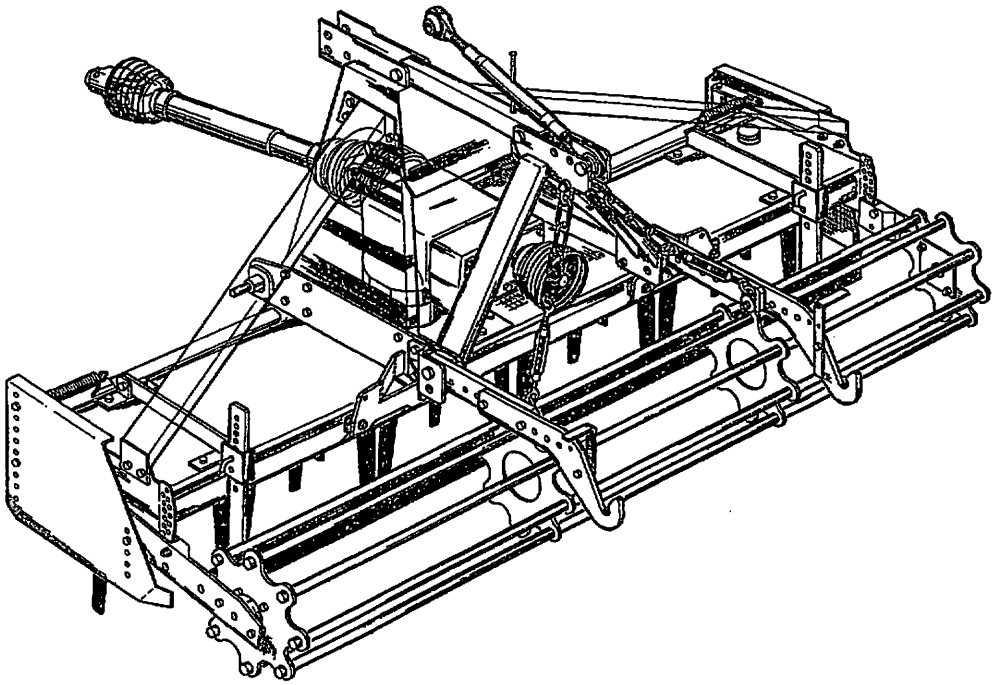

HK22

Kreiselrotavator ***Harrovator***
Herse rotative

209 005 320

HOWARD

INHALT

Sicherheitsmaßnahmen..... 4 - 17
Gelenkwellen-Schutzeinrichtungen..... 10 - 11
Maschinen-Schutzeinrichtungen..... 12 - 13
Sicherheits - Bildzeichen..... 14 - 15
Transport- und Verkehrssicherheit..... 16 - 17
Spezifikation und Beschreibung..... 18 - 19
Neue Maschine..... 20 - 21
Anbau an den Schlepper..... 22 - 23
Wechselgetriebe..... 24 - 25
Kupplung..... 24 - 25
Messer..... 24 –25
Spurlockerer..... 24 –25
Einebner, Prallbleche..... 26 - 27
Arbeitstiefeneinstellung..... 26 - 27
Kombi-Hitch, Rohrstabwalze..... 26 - 27
Schmier und Pflegeplan..... 28 - 29
Prüfliste für den Fahrer..... 30 – 31
Wichtige Zusatz-Information..... 32 – 33
Ersatzteilliste..... P1 +

EINFÜHRUNG

Die HOWARD-Gruppe dankt Ihnen für den Kauf des Kreisel-Rotavators und sichert Ihnen die notwendige Unterstützung für die Gebrauchsdauer des Kreisel-Rotavators zu.

Der Kreisel-Rotavator ist ausschließlich als schlepperbetriebenes Nachlaufgerät für die landwirtschaftliche Bodenbearbeitung entwickelt und hergestellt. Er darf nur bestimmmungsgemäß, d.h. nur für den vorgesehenen Verwendungszweck entsprechend den Anweisungen und Vorgaben dieser Betriebsanleitung eingesetzt werden. Jede andere Benutzung ist als nicht bestimmungsgemäß und folglich als gefährlich anzusehen. Der Hersteller haftet nicht für Schäden, gleich welcher Art, die auf nicht bestimmungsgemäßen Gebrauch zurückzuführen sind.

Diese Betriebsanleitung ist ein wesentlicher Bestandteil der Maschine. Sie muß vor Inbetriebnahme und Gebrauch sorgfältig gelesen und verstanden werden.

GARANTIE

Die Garantieerklärung zu Ihrer Maschine befindet sich in einer separaten Dokumentation, die Sie zusammen mit dem Kreisel-Rotavator erhalten. Beim Fehlen der Garantieerklärung wenden Sie sich bitte an Ihren zuständigen Händler.

SERIENNUMMER

Die Serien-und Modellnummer ist auf dem Typenschild, das auf Ihrem Kreisel-Rotavator aufgenietet ist, eingestanzt.

Für zukünftige Auskünfte tragen Sie die Nummer unten ein. Führen Sie sie immer auf, wenn Sie Ersatzteile bestellen.

MODELL- Nr.: HK _____

SERIEN Nr.: _____

Kaufdatum: _____

CONTENTS

Safety precautions..... 4 - 17
PTO drive shaft guards..... 10 - 11
Power harrow guarding..... 12 - 13
Safety decal location..... 14 - 15
Transport safety..... 16 - 17
Specification and description..... 18 - 19
New machine..... 20 - 21
Attaching the harrovator to the tractor..... 22 - 23
Gearbox..... 24 - 25
Clutch..... 24 - 25
Blades..... 24 –25
Wheel mark eradicators..... 24 –25
Levelling bar, side plates..... 26 - 27
Depth control equipment..... 26 - 27
Combi-Hitch, crumble roller..... 26 - 27
Lubrication and maintenance chart..... 28 - 29
Operators checklist..... 30 – 31
Important! Additional information..... 34 – 35
Parts list..... P1 +

INTRODUCTION

The Howard group would like to thank you for purchasing this Harrovator and offer their support and assistance throughout its productive life.

This Harrovator has been designed and manufactured as a tractor driven, ground cultivator - no other use is intended.

Please read and understand this manual before operating the Harrovator.

WARRANTY

The warranty applicable to your machine is detailed on separate documentation which should accompany this manual. If this is missing, please contact your dealer.

SERIAL NUMBER

The Serial Number and Model are stamped on the Identification Plate attached to your Harrovator.

For future reference record this information below. Always quote them when ordering spare parts.

MODEL No. HK _____

SERIAL No. _____

Date Purchased: _____

HOWARD

ERSATZTEIL-KATALOG
PARTS LIST
LISTE DE PIÈCES
RESERVEDELS-KATALOG
CATOLOGO PARTI DI RICAMBIO
LISTA DE PIEZAS

Allgemeine Hinweise
Informations générales
Informazioni generali

General information
Generel information
Informacion general

	Anmerkungen	Special Notes	Notes spéciales	Saerlige Markeringer	Note aggiuntive	Notas especiales
	Links	Left hand	Gauche	Venstre	Sinistra	Izquierda
	Rechts	Right hand	Droite	Höjre	Destra	Derecha
	Oben	Upper	Supérieur	Överste	Superiore	Superior
	Unten	Lower	Inférieur	Nederste	Inferiore	Inferior
	Breite	Width	Largeur	Bredde	Larghezza	Ancho
	Länge	Length	Longueur	Laengde	Lunghezza	Largo
	Ab Seriennummer	From serial number	À partir du num. de serie	Fra serie no	Dal N.	A partir del n° de serie
	Bis Seriennummer	Up to serial number	Jusqu'au num. de serie	Til serie no	Sino al N.	Hasta el n° de serie
	1/min	rpm	t/mn	Omdr./min.	g/m	R.P.M.
	Wahlweise	Alternative	Alternative	Alternativ	Alternativa	Alternativo
✳	Änderung gegenüber voriger Ausgabe	Change since last print	Un changement depuis la dernière édition	Aendering siden forige ediciòn	Una variazione rispetto all ultima emissione	Cambio respecto a la última edición
306 357 x 6	Stück x 6	Quantity x 6	Quantité x 6	Antal x 6	Quantità x 6	Cantidad seis
306 357 #	Stück nach Bedarf	Quantity as required	Quantité suivant besoin	Antal nødv	Quantità a richiesta	Cantidad requerida
=	Nur für	Only for	Seulement pour	Kuntil	Solo per	Sólo para
	Zentral	Central	Axial	Central	Centrale	Central
	Versetzt	Offset	Déporté	Forskudt	Laterale	Desplazar
Z	Zähnezahl	Number of teeth	Nombre de dents	Antal taender	No. dei Denti	Número de dientes

GELENKWELLE VOLLST.
UNIVERSAL JOINT ASSY
TRANSMISSION À CARDAN
KRAFTOVERFØRINGSAKSEL
GUINTO CARDANICO
TOMA DE FUERZA

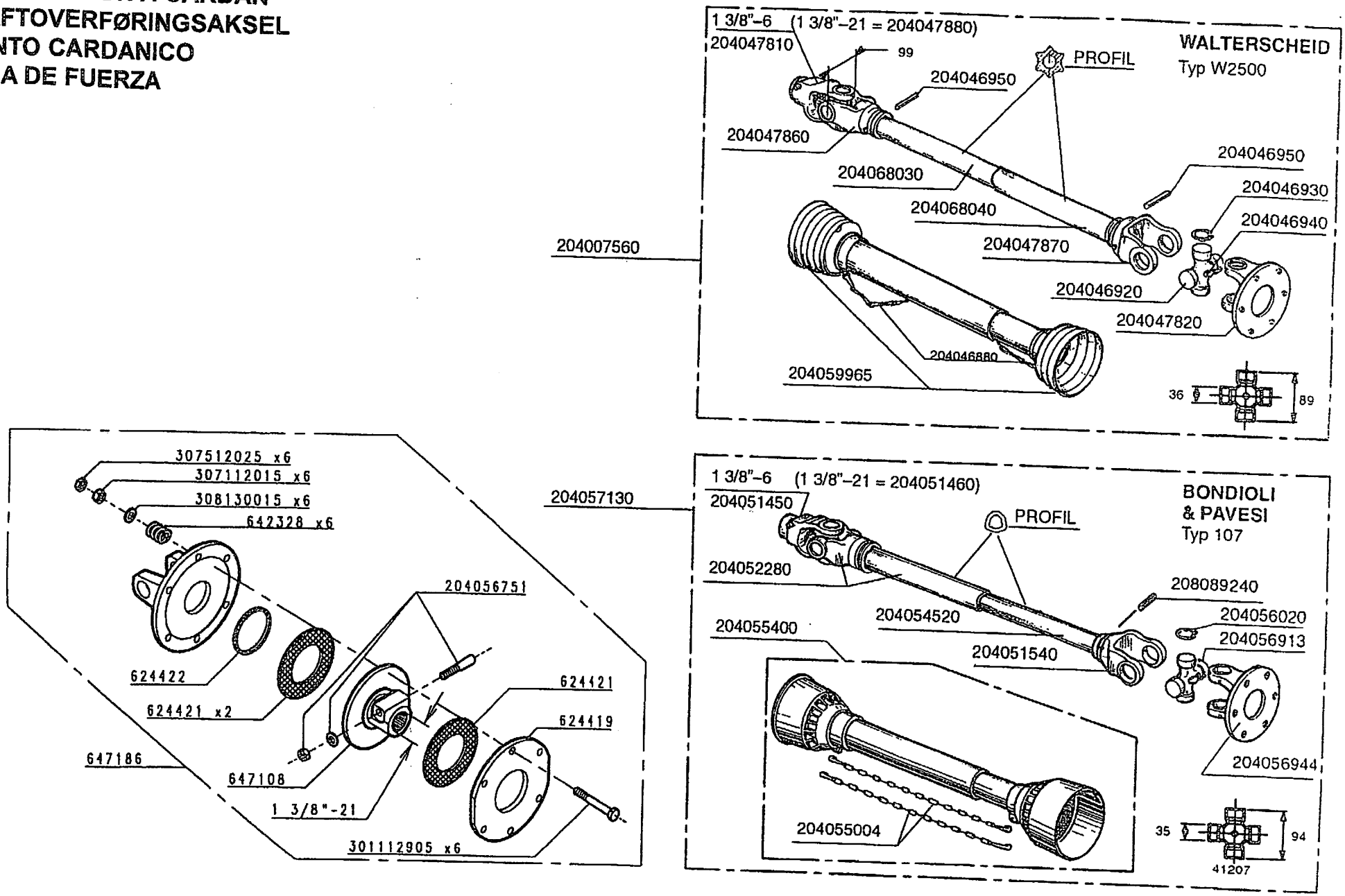

HOWARD

Teil-Nr. Part.No. Nr. de pièce	Typ S	Typ W	200	250	300	Norm/Symbol		D	GB	F	DK	I	E
204 007 560	X	X	1	1	1	W2541-SD25-810-36/1000	M=1200 Nm	Gelenkwelle	P.T.O. Shaft	Transmission à cardan	Kraftovertørningsaksel	Giunto Cardanico	T. de F. completa
204 046 880	X	X	2	2	2			Kette	Chain	Chaîne	Kæde	Catena	Cadena
204 046 920	X	X	2	2	2			Kreuzgarnitur komplett	Cross and Bearing kit	Bloc croisillon complet	Vekseldrev	Croiciera	Cruceta
204 046 930	X	X	#	#	#			Sicherungsring	Circlip	Circlips	Fjederring	Anello	Anillo
204 046 940	X	X	2	2	2		BM8x1	Schmiernippel	Nipple	Graisseur	Nippel	Nipplo	Engrasador
204 046 950	X	X	2	2	2	DIN 1481	10x90	Spannstift	Tensionpin	Goupille	Spændetap	Spina elastica	Pasador elástico
204 047 810	X	X	1	1	1		1 3/8"-6	Gabelstück	Yoke	Mâchoire	Gaffel	Forcella	Horquilla
204 047 820	X	X	1	1	1			Kupplungsplatte	Clutch plate	Plateau	Koblingsplade	Piatto di pressione	Plato con orejas
204 047 860	X	X	1	1	1			Gabelstück	Yoke	Mâchoire	Gaffel	Forcella	Horquilla
204 047 870	X	X	1	1	1			Gabelstück	Yoke	Mâchoire	Gaffel	Forcella	Horquilla
204 047 880	X	X	1	1	1		1 3/8"-21	Gabelstück	Yoke	Mâchoire	Gaffel	Forcella	Horquilla
204 059 965	X	X	1	1	1			Schutz	Guard	Protecteur	Skæm	Protettore	Protector
204 068 030	X	X	1	1	1			Profilwelle	Profil shaft	Arbre profile	Aksel	Albero	Junta
204 068 040	X	X	1	1	1			Profilrohr	Tube	Tube profilé	Profilrøhr	Tubo	Tubo
204 057 130	X	X	1	1	1	Bondioli & Pavesi 107	M=1200 Nm	Gelenkwelle	P.T.O. Shaft	Transmission à cardan	Kraftovertørningsaksel	Giunto Cardanico	T. de F. completa
204 051 450	X	X	1	1	1		1 3/8"-6	Gabelstück	Yoke	Mâchoire	Gaffel	Forcella	Horquilla
204 051 460	X	X	1	1	1		1 3/8"-21	Gabelstück	Yoke	Mâchoire	Gaffel	Forcella	Horquilla
204 051 540	X	X	1	1	1			Gabelstück	Yoke	Mâchoire	Gaffel	Forcella	Horquilla
204 052 280	X	X	1	1	1			Welle + Gabelstück	Shaft + Yoke	Arbre + Mâchoire	Aksel + Gaffel	Albero + Forcella	Junta + Horquilla
204 054 520	X	X	1	1	1			Profilrohr	Tube	Tube profilé	Profilrøhr	Tubo	Tubo
204 055 004	X	X	2	2	2			Kette	Chain	Chaîne	Kæde	Catena	Cadena
204 055 400	X	X	1	1	1			Schutz	Guard	Protecteur	Skæm	Protettore	Protector
204 056 020	X	X	1	1	1			Sicherungsring	Circlip	Circlips	Fjederring	Anello	Anillo
204 056 913	X	X	2	2	2			Kreuzgarnitur komplett	Cross and Bearing kit	Bloc croisillon complet	Vekseldrew	Croiciera	Cruceta
204 056 944	X	X	1	1	1			Kupplungsplatte	Clutch plate	Plateau	Koblingsplade	Piatto di pressione	Plato con orejas
208 089 240	X	X	1	1	1			Spannstift	Tensionpin	Goupille	Spændetap	Spina elastica	Pasador elástico
000 647 186	X	X	1	1	1			Überlastsicherung	Clutch assy	Limiteur	Kobling	Con Frizione	Embrague
000 624 419	X	X	1	1	1			Druckscheibe	Disc	Disque	Plade	Piastra	Nucleo
000 624 421	X	X	2	2	2			Reibscheibe	Friction disc	Disque de friction	Skive	Rondella	Disco de fricción
000 624 422	X	X	1	1	1			Ring	Ring	Anneau	Ring	Anello	Anillo
000 642 328	X	X	6	6	6	2076		Druckfeder	Pressure spring	Ressort	Fjeder	Molla	Muelle
000 647 108	X	X	1	1	1			Kupplungsscheibe	Clutch disc	Disque d' embrayage	Skive	Disco	Plato con orejas
204 056 751	X	X	1	1	1			Klemmschraube Vst.	setscrew	boulon de serrage	Skrue + Skive + Møtrik	Vite	Tornillo
301 112 905	X	X	6	6	6	DIN 960	M12x1,25x90	Schraube-6kt	Bolt	Vis	Skrue	Vite	Tornillo
307 112 015	X	X	6	6	6	DIN 934	M12x1,25	Mutter-6kt	Nut	Ecrou	Møtrik	Dado	Tuerca
307 512 025	X	X	6	6	6	DIN 936	M12x1,25	Mutter-6kt	Nut	Ecrou	Møtrik	Dado	Tuerca
308 130 015	X	X	6	6	6	DIN 125	A13	Scheibe	Washer	Rondelle	Skive	Rondella	Arandela

GELENKWELLE VOLLST.
UNIVERSAL JOINT ASSY
TRANSMISSION À CARDAN
KRAFTOVERFØRINGSAKSEL
GUINTO CARDANICO
TOMA DE FUERZA

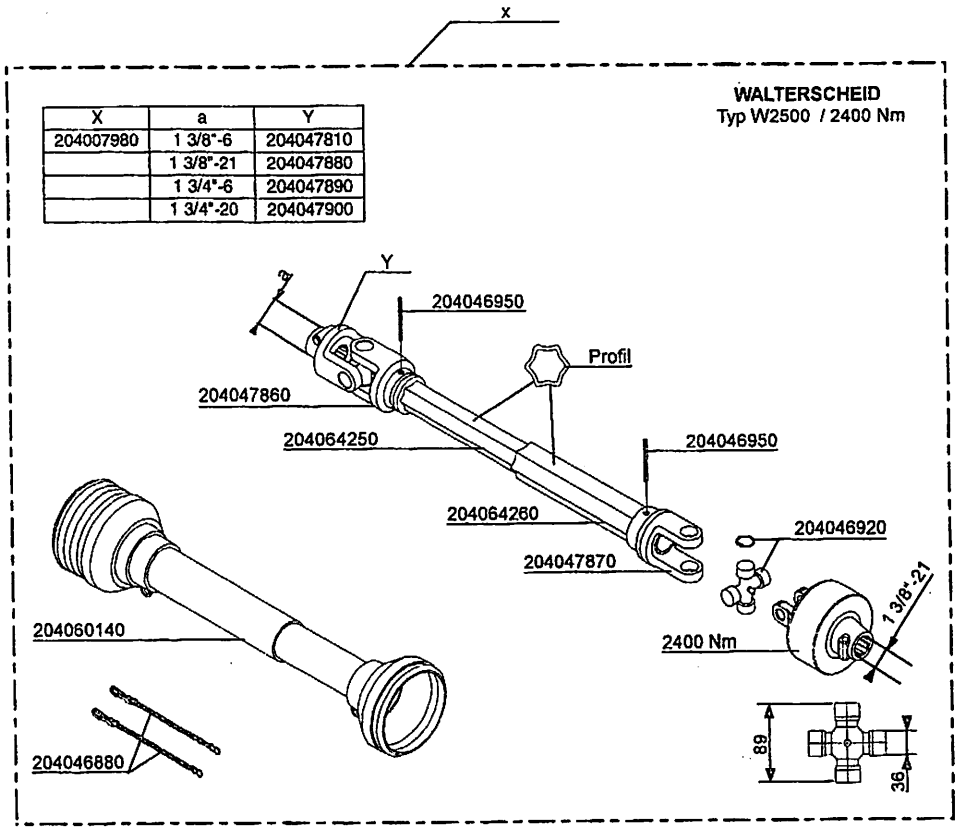

X	a	Y
204007980	1 3/8"-6	204047810
	1 3/8"-21	204047880
	1 3/4"-6	204047890
	1 3/4"-20	204047900

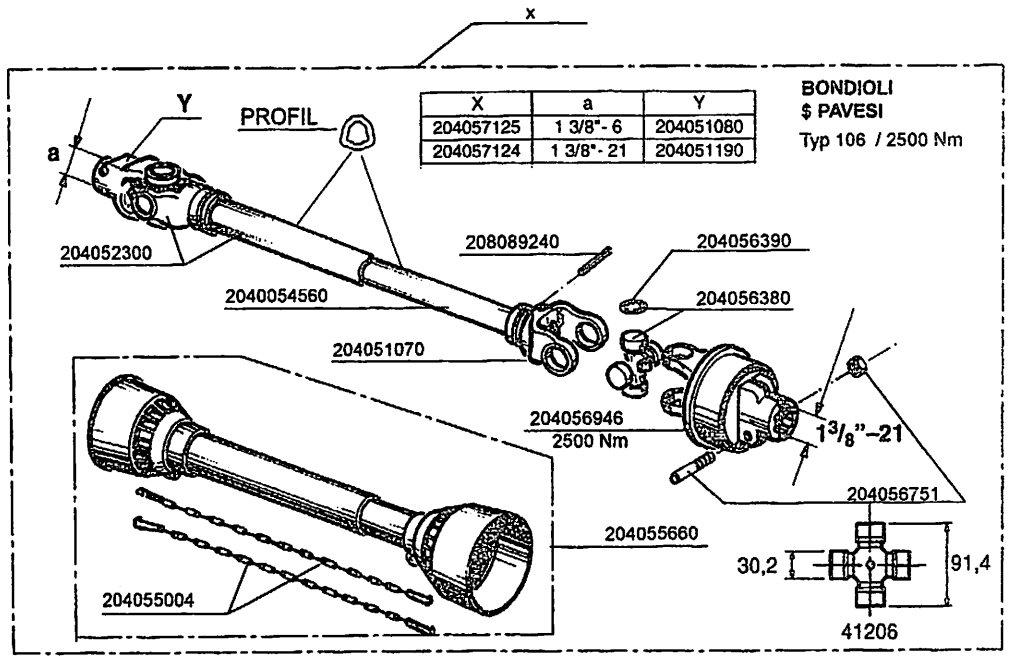

X	a	Y
204057125	1 3/8"- 6	204051080
204057124	1 3/8"- 21	204051190

HOWARD

Teil-Nr. Part.No. Nr. de pièce	Typ S	Typ W	►◄ 200	►◄ 250	►◄ 300	Norm/Symbol		D	GB	F	DK	I	E
204 007 980	X	X	1	1	1	W2500-SD26-750	M=2400 Nm	Gelenkwelle	P.T.O. Shaft	Transmission à cardan	Kraftøverføringsaksel	Giunto Cardanico	T. de F. completa
204 046 880	X	X	2	2	2			Kette	Chain	Chaîne	Kæde	Catena	Cadena
204 046 920	X	X	2	2	2			Kreuzgarnitur komplett	Cross and Bearing kit	Bloc croisillon complet	Vekseldrev	Croiciera	Cruceta
204 046 950	X	X	2	2	2	DIN 1481	10x90	Spannstift	Tensionpin	Goupille	Spændetap	Spina elastica	Pasador elástico
204 047 810	X	X	1	1	1		1 3/8"-6	Gabelstück	Yoke	Mâchoire	Gaffel	Forcella	Horquilla
204 047 860	X	X	1	1	1			Gabelstück	Yoke	Mâchoire	Gaffel	Forcella	Horquilla
204 047 870	X	X	1	1	1			Gabelstück	Yoke	Mâchoire	Gaffel	Forcella	Horquilla
204 047 880	X	X	1	1	1		1 3/8"-21	Gabelstück	Yoke	Mâchoire	Gaffel	Forcella	Horquilla
204 047 890	X	X	1	1	1		1 3/4"-6	Gabelstück	Yoke	Mâchoire	Gaffel	Forcella	Horquilla
204 047 900	X	X	1	1	1		1 3/4"-20	Gabelstück	Yoke	Mâchoire	Gaffel	Forcella	Horquilla
204 060 140	X	X	1	1	1			Schutz	Guard	Protecteur	Skæm	Protettore	Protector
204 064 250	X	X	1	1	1			Profilrohr	Tube	Tube profilé	Profilrøhr	Tubo	Tubo
204 064 260	X	X	1	1	1			Profilrohr	Tube	Tube profilé	Profilrøhr	Tubo	Tubo

205 057 124	X	X	1	1	1	Bondioli & P. Baug. 106	M=2500 Nm	Gelenkwelle	P.T.O. Shaft	Transmission à cardan	Kraftøverføringsaksel	Giunto Cardanico	T. de F. completa
205 057 125	X	X	1	1	1	Bondioli & P. Baug. 106	M=2500 Nm	Gelenkwelle	P.T.O. Shaft	Transmission à cardan	Kraftøverføringsaksel	Giunto Cardanico	T. de F. completa
204 051 070	X	X	1	1	1			Gabelstück	Yoke	Mâchoire	Gaffel	Forcella	Horquilla
204 051 080	X	X	1	1	1		1 3/8"-6	Gabelstück	Yoke	Mâchoire	Gaffel	Forcella	Horquilla
204 051 190	X	X	1	1	1		1 3/8"-21	Gabelstück	Yoke	Mâchoire	Gaffel	Forcella	Horquilla
204 052 300	X	X	1	1	1			Welle + Gabelstück	Shaft + Yoke	Arbre + Mâchoire	Aksel + Gaffel	Albero + Forcella	Junta + Horquilla
204 054 560	X	X	1	1	1			Profilrohr	Tube	Tube profilé	Profilrøhr	Tubo	Tubo
204 055 004	X	X	2	2	2			Kette	Chain	Chaîne	Kæde	Catena	Cadena
204 055 650	X	X	1	1	1			Schutz	Guard	Protecteur	Skæm	Protettore	Protector
204 056 380	X	X	2	2	2			Kreuzgarnitur komplett	Cross and Bearing kit	Bloc croisillon complet	Vekseldrev	Croiciera	Cruceta
204 056 390	X	X	#	#	#			Sicherungsring	Circlip	Circlips	Fjederring	Anello	Anillo
204 056 751	X	X	1	1	1			Klemmschraube	Setscrew	Boulon de serrage	Skrue	Vite	Tornillo
204 056 946	X	X	1	1	1	SC6	M=2500 Nm	Abschaltkupplung	Clutch	Limiteur	Kobling	Con Frizione	Embrague
208 089 240	X	X	1	1	1			Spannstift	Tensionpin	Goupille	Spændetap	Spina elastica	Pasador elástico

GELENKWELLE VOLLST.
UNIVERSAL JOINT ASSY
TRANSMISSION À CARDAN
KRAFTOVERFØRINGSAKSEL
GIUNTO CARDANICO
TOMA DE FUERZA

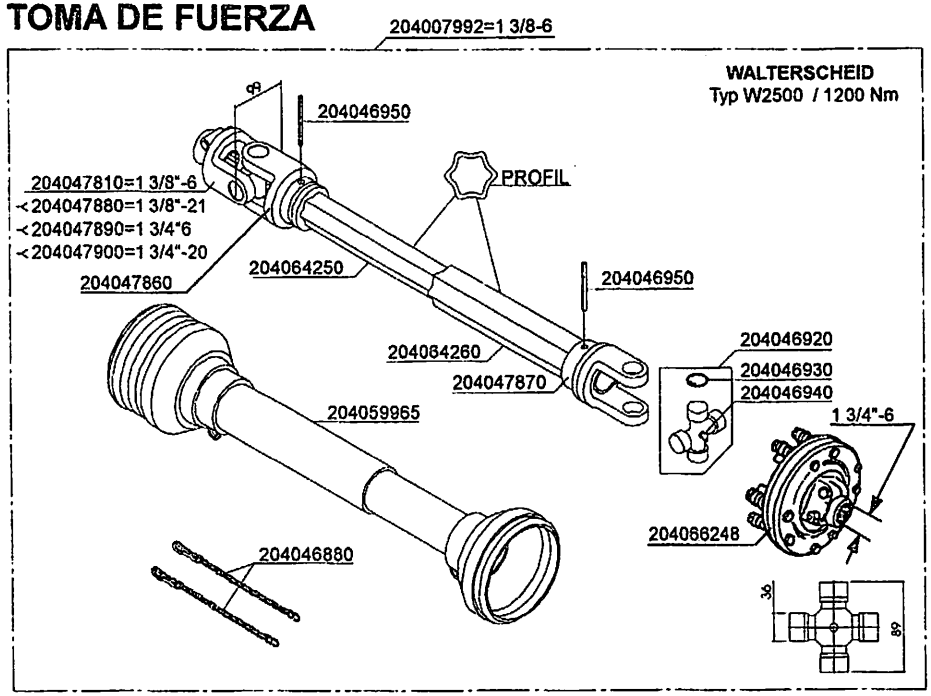

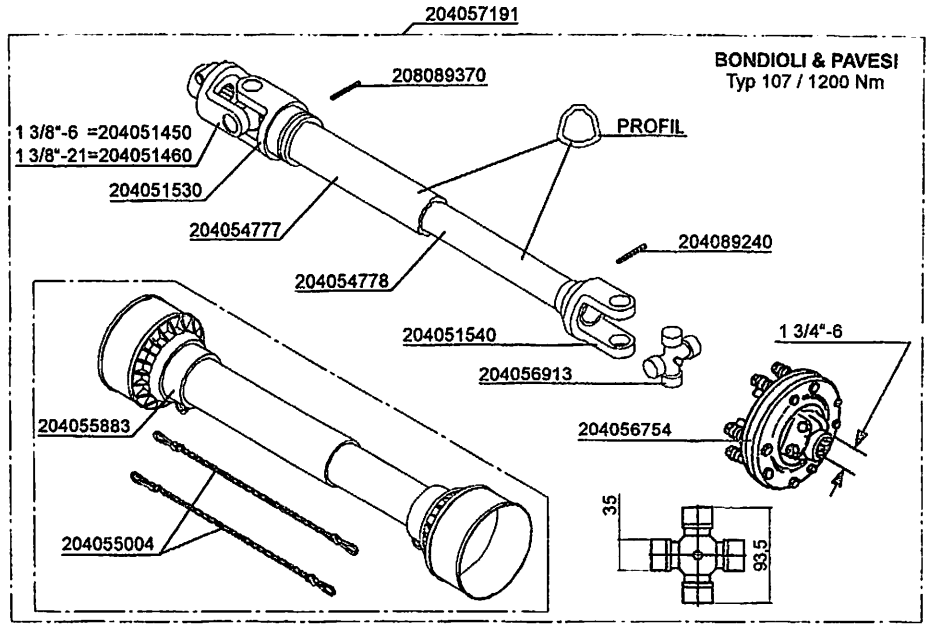

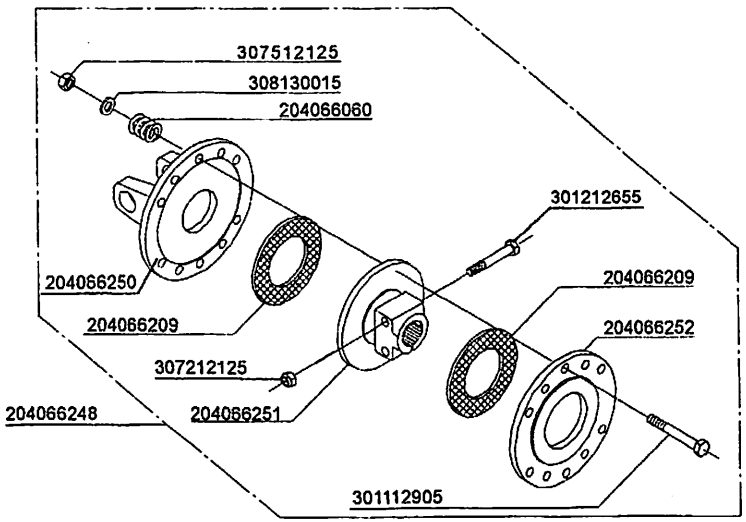

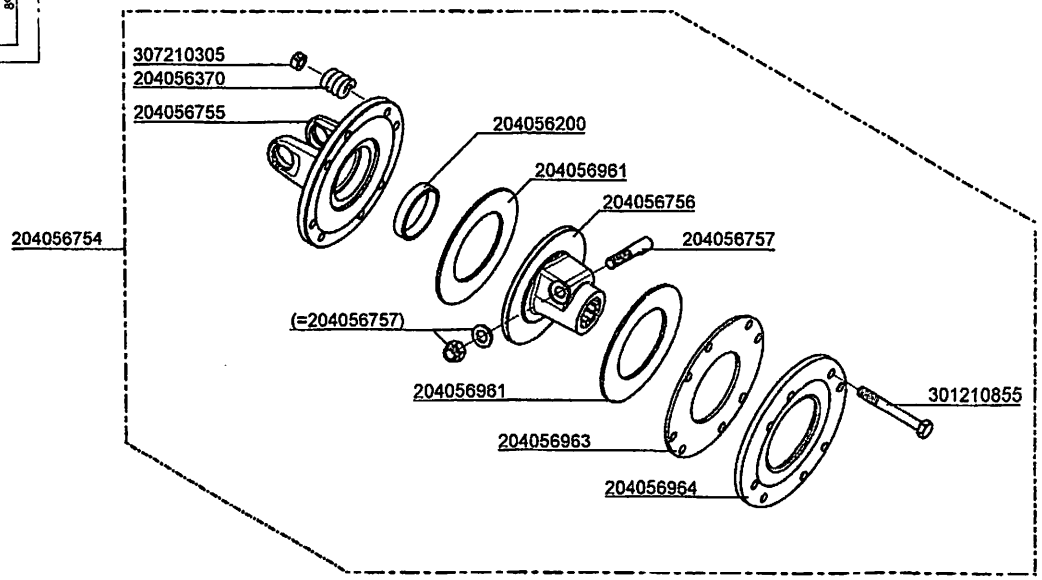

HOWARD

Teil-Nr. Part.No. Nr. de pièce	Typ S	Typ W	▸◂ 200	▸◂ 250	▸◂ 300	Norm/Symbol		D	GB	F	DK	I	E
204 007 992	X	X	1	1	1	W2500-SD25-710-K90	M=1200 Nm	Gelenkwelle	P.T.O. Shaft	Transmission à cardan	Kraftoverformingsaksel	Giunto Cardanico	T. de F. completa
204 046 880	X	X	2	2	2			Kette	Chain	Chaîne	Kæde	Catena	Cadena
204 046 920	X	X	2	2	2			Kreuzgarnitur komplett	Cross and Bearing kit	Bloc croisillon complet	Vekseldrev	Croiciera	Cruceta
204 046 930	X	X	#	#	#			Sicherungsring	Circlip	Circlips	Fjederring	Anello	Anillo
204 046 940	X	X	2	2	2		BM8x1	Schmiernippel	Nipple	Graisseur	Nippel	Nipplo	Engrasador
204 046 950	X	X	2	2	2	DIN 1481	10x90	Spannstift	Tensionpin	Goupille	Spændetap	Spina elastica	Pasador elástico
204 047 810	X	X	1	1	1		1 3/8"-6	Gabelstück	Yoke	Mâchoire	Gaffel	Forcella	Horquilla
204 047 860	X	X	1	1	1			Gabelstück	Yoke	Mâchoire	Gaffel	Forcella	Horquilla
204 047 870	X	X	1	1	1			Gabelstück	Yoke	Mâchoire	Gaffel	Forcella	Horquilla
204 047 880	X	X	1	1	1		1 3/8"-21	Gabelstück	Yoke	Mâchoire	Gaffel	Forcella	Horquilla
204 047 890	X	X	1	1	1		1 3/4"-6	Gabelstück	Yoke	Mâchoire	Gaffel	Forcella	Horquilla
204 047 900	X	X	1	1	1		1 3/4"-20	Gabelstück	Yoke	Mâchoire	Gaffel	Forcella	Horquilla
204 059 965	X	X	1	1	1			Schutz	Guard	Protecteur	Skæm	Protettore	Protector
204 064 250	X	X	1	1	1			Profilrohr	Tube	Tube profilé	Profilrøhr	Tubo	Tubo
204 064 260	X	X	1	1	1			Profilrohr	Tube	Tube profilé	Profilrøhr	Tubo	Tubo
204 066 248	X	X	1	1	1	K90-2500-1 3/4" (6)KF	M=1200 Nm	Reibkupplung	Friction clutch	Limiteur à friction	Kobling	Con Frizione	Embrague
204 066 060	X	X	8	8	8			Feder	Spring	Ressort	Fjeder	Molla	Muelle
204 066 209	X	X	2	2	2		Ø91xØ150	Reibscheibe	Friction disc	Disque de friction	Skive	Rondella	Disco de fricción
204 066 250	X	X	1	1	1		10 Bohrungen	Flanschgabel	Flange yoke	Mâchoire à bride	Plade	Piatto di pressione	Plato
204 066 251	X	X	1	1	1		1 3/4"-6	Nabe	Hub	Moyeu	Skive	Disco frizione	Cubo
204 066 252	X	X	1	1	1			Druckflansch	Thrust flange	Bride de pression	Plade	Piastra	Plato
301 112 905	X	X	8	8	8	DIN 960	M12x1,25x90	Schraube-6kt	Bolt	Vis	Skrue	Vite	Tornillo
301 212 655	X	X	2	2	2	DIN 931	M12x65	Schraube-6kt	Bolt	Vis	Skrue	Vite	Tornillo
307 212 125	X	X	2	2	2	DIN 985	M12	Mutter, selbstsichernd	Self-locking nut	Ecrou indesserrable	Møtrik	Dado	Tuerca
307 512 125	X	X	8	8	8	DIN 985	M12x1,25	Mutter-6kt	Nut	Ecrou	Møtrik	Dado	Tuerca
308 130 015	X	X	8	8	8	DIN 125	A13	Scheibe	Washer	Rondelle	Skive	Rondella	Arandela
204 057 191	X	X	1	1	1	Bontrol P.T.P. Baujr.107	M=1200 Nm	Gelenkwelle	P.T.O. Shaft	Transmission à cardan	Kraftoverformingsaksel	Giunto Cardanico	T. de F. completa
204 051 450	X	X	1	1	1		1 3/8"-6	Gabelstück	Yoke	Mâchoire	Gaffel	Forcella	Horquilla
204 051 460	X	X	1	1	1		1 3/8"-21	Gabelstück	Yoke	Mâchoire	Gaffel	Forcella	Horquilla
204 051 530	X	X	1	1	1			Gabelstück	Yoke	Mâchoire	Gaffel	Forcella	Horquilla
204 051 540	X	X	1	1	1			Gabelstück	Yoke	Mâchoire	Gaffel	Forcella	Horquilla
204 054 777	X	X	1	1	1			Profilrohr	Tube	Tube profilé	Profilrøhr	Tubo	Tubo
204 054 778	X	X	1	1	1			Profilrohr	Tube	Tube profilé	Profilrøhr	Tubo	Tubo
204 055 004	X	X	2	2	2			Kette	Chain	Chaîne	Kæde	Catena	Cadena
204 055 883	X	X	1	1	1			Schutz	Guard	Protecteur	Skæm	Protettore	Protector
204 056 913	X	X	2	2	2			Kreuzgarnitur komplett	Cross and Bearing kit	Bloc croisillon complet	Vekseldrev	Croiciera	Cruceta
204 089 240	X	X	1	1	1			Spannstift	Tensionpin	Goupille	Spændetap	Spina elastica	Pasador elástico
208 089 370	X	X	1	1	1			Spannstift	Tensionpin	Goupille	Spændetap	Spina elastica	Pasador elástico
204 056 754	X	X	1	1	1	FF2/7	M=1200 Nm	Reibkupplung	Friction clutch	Limiteur à friction	Kobling	Con Frizione	Embrague
204 056 200	X	X	1	1	1			Buchse	Ring	Bague	Ring	Anello	Anillo
204 056 370	X	X	8	8	8			Feder	Spring	Ressort	Fjeder	Molla	Muelle
204 056 755	X	X	1	1	1			Flanschgabel	Flange yoke	Mâchoire à bride	Plade	Piatto di pressione	Plato
204 056 756	X	X	1	1	1		1 3/4"-6	Nabe	Hub	Moyeu	Skive	Disco frizione	Cubo
204 056 757	X	X	1	1	1			Klemmschraube Vst.	setscrew	boulon de serrage	Skrue + Skive + Møtrik	Vite	Tornillo
204 056 961	X	X	2	2	2			Reibscheibe	Friction disc	Disque de friction	Skive	Rondella	Disco de fricción
204 056 963	X	X	1	1	1			Innenscheibe	Disk	Disque	Skive	Rondella	Disco
204 056 964	X	X	1	1	1			Druckflansch	Thrust flange	Bride de pression	Plade	Piastra	Plato
301 210 855	X	X	8	8	8			Schraube-6kt	Bolt	Vis	Skrue	Vite	Tornillo
307 210 305	X	X	8	8	8			Mutter-6kt	Nut	Ecrou	Møtrik	Dado	Tuerca

GETRIEBE
GEAR BOX
BOÎTE DE VITESSE
GEAR KASSE
SCATOLA DEL CAMBIO
CAJA DE CAMBIOS

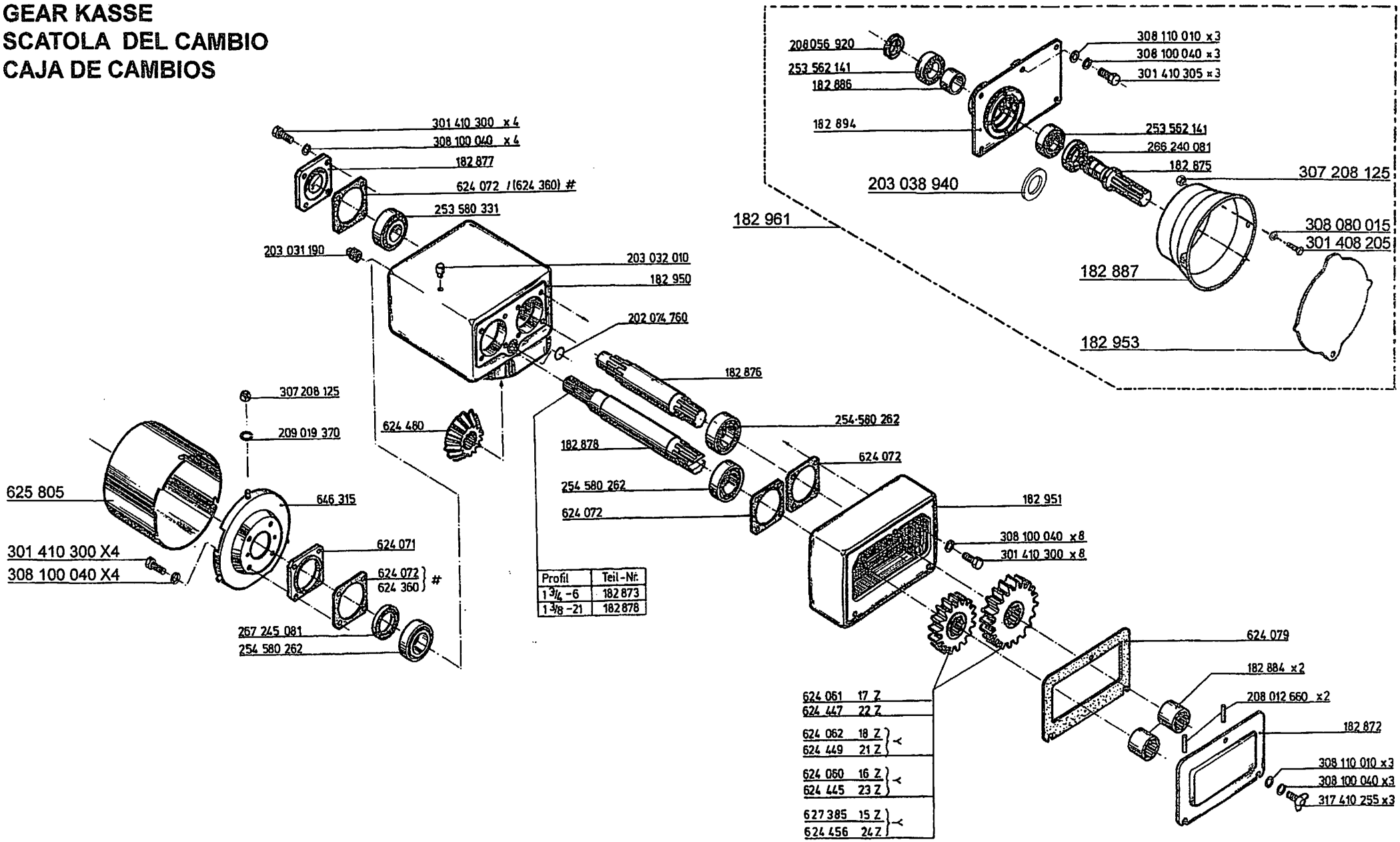

Profil	Teil-Nr.
1 3/4 -6	182 873
1 3/8 -21	182 878

HOWARD

Teil-Nr. Part.No. Nr. de pièce	Typ S	W	200	250	300	Norm/Symbol		D	GB	F	DK	I	E
182 872		x	1	1	1			Getriebedeckel	Gear cover	Couvercle de boîte	Dæksel	Coperchio	Tapa
182 873		x	1	1	1		1 3/4"-Z6	Antriebswelle	Drive shaft	Arbre moteur	Aksel	Albero	Eje
182 875		x	1	1	1		42x200	Durchtr.-Welle	Drive shaft	Arbre moteur	Aksel	Albero	Eje
182 876		x	1	1	1		52x315	Kegelradwelle	Pinion shaft	Arbre de pignon	Aksel	Albero	Eje
182 877		x	1	1	1		100x12x100	Lagerdeckel	Bearing cover	Couvercle de roulement	Dæksel	Coperchio	Tapa
182 878		x	1	1	1		1 3/8"-21	Antriebswelle	Drive shaft	Arbre moteur	Aksel	Albero	Eje
182 884		x	2	2	2		50x7x42	Hülse	Sleeve	Manchon	Bøsning	Manicotte	Manivela
182 886		x	1	1	1		42,4x3,2x33	Rohr	Tube	Tube	Bøsning	Manicotte	Casquillo
182 887		x	1	1	1			Schutztopf	Shaft cover	Protection d'arbre	Skærm	Baccola	Protector
182 894		x	1	1	1			Getriebedeckel	Gear cover	Couvercle de boîte	Dæksel	Coperchio	Tapa
182 950		x	1	1	1			Getriebegehäuse	Gear casing	Carter de Boîte	Gearhus	Alloggiamento	Alojamiento
182 951		x	1	1	1			Getriebekasten	Gear-case	Carter d'engrenage	Gearhus	Alloggiamento	Alojamiento
182 953		x	1	1	1			Verschlußdeckel	Top cover	Couvercle de protection	Dæksel	Coperchio	Tapa
182 961		x	1	1	1			Durchtriebsatz	Rear PTO	Ensemble PDF arrière	Bagerste PTO	PTO posteriore	Toma de fuerza trasera
624 060		x	1	1	1		Z 16	Wechselrad	Gear	Engrenage	Tandhjul	Ingranaggia	Engranaje
624 061		x	1	1	1		Z 17	Wechselrad	Gear	Engrenage	Tandhjul	Ingranaggia	Engranaje
624 062		x	1	1	1		Z 18	Wechselrad	Gear	Engrenage	Tandhjul	Ingranaggia	Engranaje
624 071		x	1	1	1		100x12x100	Lagerdeckel	Bearing cover	Couvercle de roulement	Dæksel	Coperchio	Tapa
624 072		x	#	#	#		0,5x100x100	Dichtung	Gasket	Joint	Pakning	Guamizione	Junta
624 079		x	#	#	#			Dichtung	Gasket	Joint	Pakning	Guamizione	Junta
624 360		x	#	#	#		1x100x100	Dichtung	Gasket	Joint	Pakning	Guamizione	Junta
624 445		x	1	1	1		Z 23	Wechselrad	Gear	Engrenage	Tandhjul	Ingranaggia	Engranaje
624 447		x	1	1	1		Z 22	Wechselrad	Gear	Engrenage	Tandhjul	Ingranaggia	Engranaje
624 449		x	1	1	1		Z 21	Wechselrad	Gear	Engrenage	Tandhjul	Ingranaggia	Engranaje
624 456		x	1	1	1		Z 24	Wechselrad	Gear	Engrenage	Tandhjul	Ingranaggia	Engranaje
624 480		x	1	1	1		Z 14	Kegelrad	Pinion	Pignon	Drev	Pignone	Piñón
625 805		x	1	1	1			Gelenkw.Schutz	Drive shaft guard	Protection de cardan	Skærm	Protettore	Protector
627 385		x	1	1	1		Z 15	Wechselrad	Gear	Engrenage	Tandhjul	Ingranaggia	Engranaje
646 315		x	1	1	1			Deckel	Cover	Couvercle	Dæksel	Coperchio	Tapa
202 074 760		x	1	1	1		20x4,5	O-Ring	O-Ring	Joint torrique	O-Ring	Anello	Anillo
203 031 190		x	1	1	1			Stopfen	Plug	Bouchon	Tap	Tappo	Tapón
203 032 010		x	1	1	1		R1/8"	Entlüfter	Breather	Reniflard	Ventilator	Sfiatetoio	Desvaporizador
203 038 940		x	1	1	1	DIN 988	50x62x1	Passcheibe	Shim	Disque d'ajustage	Skive	Zeppa	Arandela
208 012 660		x	2	2	2	DIN 1481	6x40	Spannhülse	Tension pin	Goupille	Spændetap	Spina elasrica	Pasador elástico
208 056 920		x	1	1	1			Ss-Nutmutter	Groove Nut	Écrou rainuré	Møtrik	Dado	Tuerca
209 019 370		x	1	1	1		8,2x18,2x1,4	Sicher.-Scheibe	Lock washer	Rondelle frein	Tallerkenskive	Disco	Arandela
253 562 141		x	2	2	2		6007	Rillenkugellager	Deep grove ball bearing	Roulement à rainure	Leje	Cuscinetto	Rodamiento

GETRIEBE
GEAR BOX
BOÎTE DE VITESSE
GEAR KASSE
SCATOLA DEL CAMBIO
CAJA DE CAMBIOS

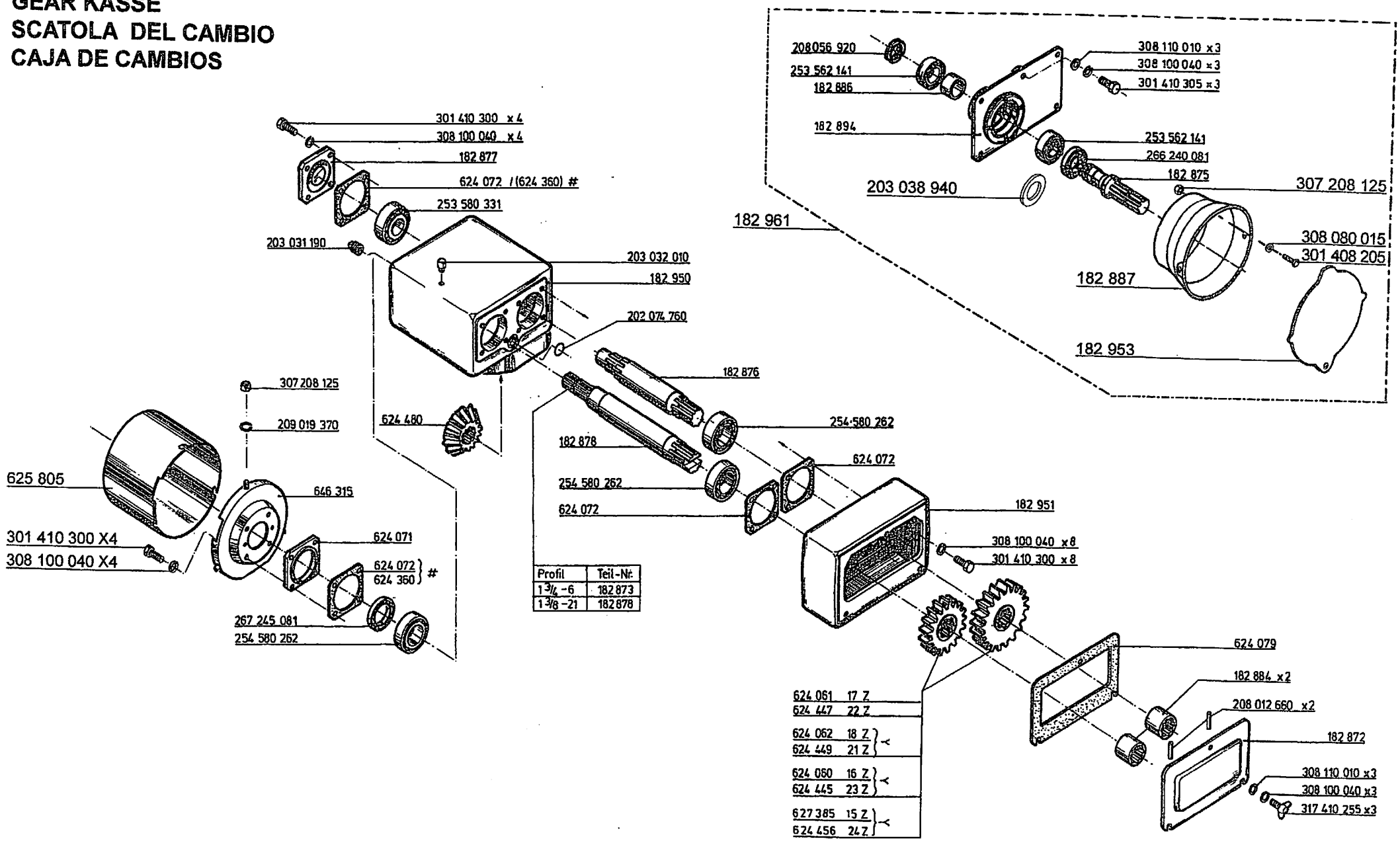

Profil	Teil-Nr.
1 3/4 -6	182 873
1 3/8 -21	182 878

HOWARD

Teil-Nr. Part.No. Nr. de pièce	Typ S	W	200	250	300	Norm/Symbol		D	GB	F	DK	I	E
253 580 331		x	1	1	1		32307	Kegelrollenlager	Tapered roller bearing	Roulement à rouleaux	Leje	Cuscinetto	Rodamiento
254 580 262		x	#	#	#		33109	Kegelrollenlager	Tapered roller bearing	Roulement à rouleaux	Leje	Cuscinetto	Rodamiento
266 240 081		x	1	1	1		Basl 40x62x8	Wellendichtring	Rotary shaft seal	Bague d´étanchéité	Olietætningsring	Anello di Tenuta	Retén
267 245 081		x	1	1	1		Ba45x72x8	Wellendichtring	Rotary shaft seal	Bague d´étanchéité	Olietætningsring	Anello di Tenuta	Retén
301 408 205		x	4	4	4	DIN 933	M8x20	Schraube-6kt.	Hexagon bolt	Vis hexagonal	Skrue	Vite	Tornillo
301 410 300		x	#	#	#	DIN 933	M10x30	Schraube-6kt.	Hexagon bolt	Vis hexagonal	Skrue	Vite	Tornillo
307 208 125		x	#	#	#	DIN 985	M8	Mutter-6kt.	Hexagon nut	Ecrou hexagonal	Møtrik	Dado	Tuerca
308 080 015		x	4	4	4	DIN 125		Scheibe	Washer	Rondelle	Skive	Disco	Arandela
308 100 040		x	#	#	#	DIN 127	B10	Federring	Spring washer	Rondelle grower	Fjederskive	Rondella	Arandela
308 110 010		x	#	#	#	DIN 125		Scheibe	Washer	Rondelle	Skive	Disco	Arandela
317 410 255		x	3	3	3	DIN 316	M10x25	Flügelschraube	Wing bolt	Vis à ailettes	Skrue	Vite	Tornillo

STANDARD-GETRIEBE
SINGLE SPEED GEARBOX
BOÎTE MONOVITESSE
STANDARD GEARKASSE
SCATOLA DEL CAMBIO AD UNA VELOCITA
CAJA DE CAMBIOS MONOVELOCIDAD

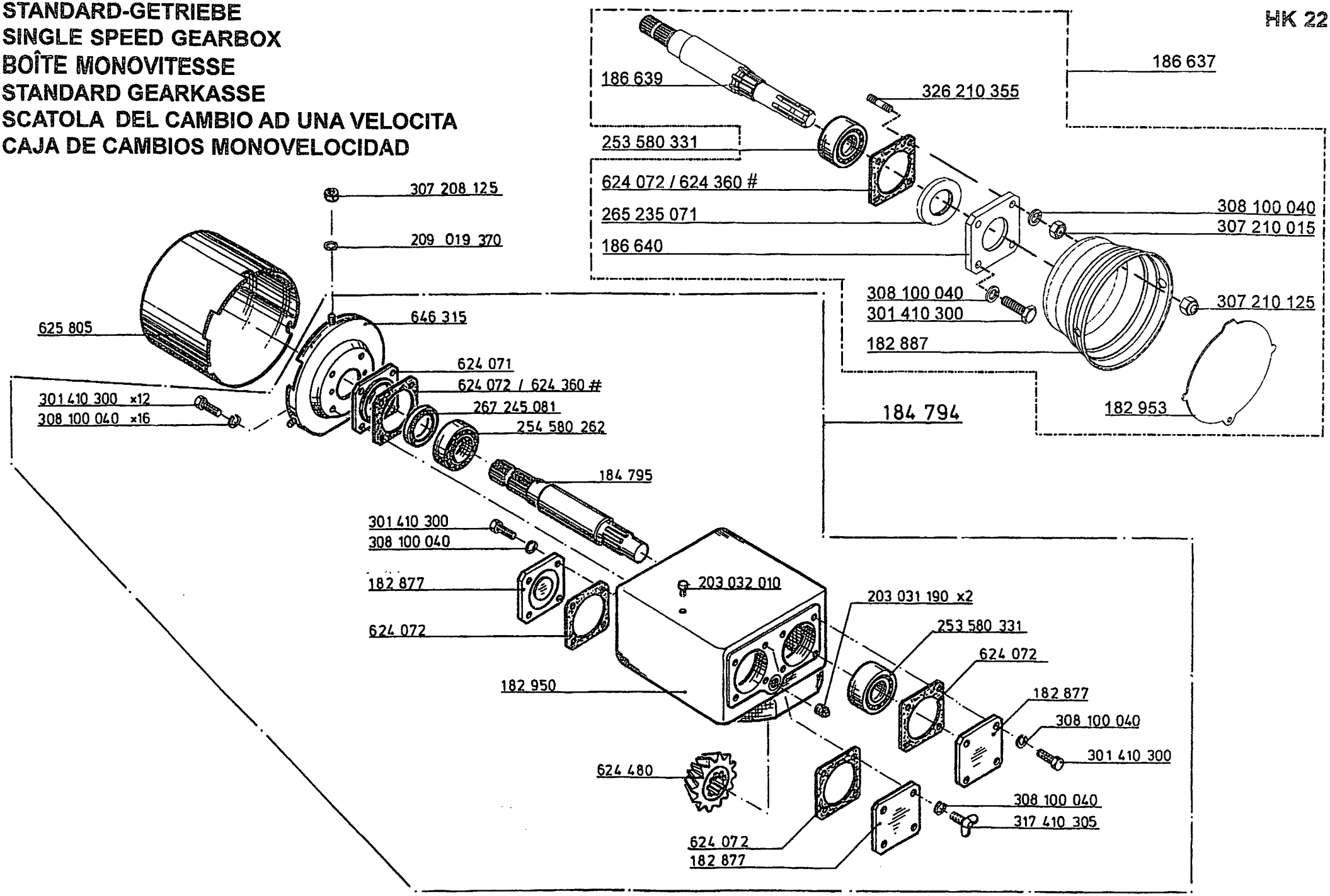

HOWARD

Teil-Nr. Part.No. Nr. de pièce	Typ S	W	200	250	300	Norm/Symbol		D	GB	F	DK	I	E
182 877	x		3	3	3		100x12x100	Lagerdeckel	Bearing cover	Couvercle de roulement	Dæksel	Coperchio	Tapa
182 887	x		1	1	1			Schutztopf	Guard	Protecteur	Skærm	Protettore	Protector
182 950	x		1	1	1			Getriebegehäuse	Gear casing	Carter de Boîte	Gearhus	Alloggiamento	Alojamiento
182 953	x		1	1	1			Verschlußdeckel	Cover	Couvercle	Dæksel	Coperchio	Tapa
184 795	x		1	1	1			Kegelradwelle	Pinion shaft	Arbre de pignon	Aksel	Albero	Eje
186 637	x		1	1	1			Durchtriebsatz	Rear PTO	Ensemble PDF arrière	Bagerste PTO	PTO posteriore	Toma de fuerza trasera
186 639	x		1	1	1			Durchtriebswelle	Shaft	Arbre PDF arrière	Aksel	Albero	Eje
186 640	x		1	1	1			Lagerdeckel	Bearing cover	Couvercle de roulement	Dæksel	Coperchio	Tapa
624 071	x		1	1	1			Lagerdeckel	Bearing cover	Couvercle de roulement	Dæksel	Coperchio	Tapa
624 072	x		#	#	#		0,5x100x100	Dichtung	Gasket	Joint	Pakning	Guamizione	Junta
624 360	x		#	#	#		1x100x100	Dichtung	Gasket	Joint	Pakning	Guamizione	Junta
624 480	x		1	1	1			Kegelrad	Pinion	Pignon	Drev	Ingranaggia	Piñón
625 805	x		1	1	1			Gelenkw.Schutz	Drive shaft guard	Protection de cardan	Skærm	Protettore	Protector
646 315	x		1	1	1			Deckel	Cover	Couvercle	Dæksel	Coperchio	Tapa
203 031 190	x		2	2	2			Stopfen	Plug	Bouchon	Tap	Tappo	Tapón
203 032 010	x		1	1	1		R1/8"	Entlüfter	Breather	Reniflard	Ventilator	Sfiatetoio	Desvaporizador
209 019 370	x		1	1	1		8,2x18,2x1,4	Sicher.-Scheibe	Lock wascher	Rondelle frein	Tallerkenskive	Rondella	Arandela
253 580 331	x		1	1	1		32307	Kegelrollenlager	Tapered roller bearing	Roulement à rouleaux	Leje	Cuscinetto	Rodamiento
254 580 262	x		1	1	1		33109	Kegelrollenlager	Tapered roller bearing	Roulement à rouleaux	Leje	Cuscinetto	Rodamiento
265 235 071	x		1	1	1		Ba 35x52x7	Wellendichtring	Rotary shaft seal	Bague d´étanchéité	Olietætningsring	Anello di Tenuta	Retén
267 245 081	x		1	1	1		Ba 45x72x8	Wellendichtring	Rotary shaft seal	Bague d´étanchéité	Olietætningsring	Anello di Tenuta	Retén
301 410 300	x		#	#	#	DIN 933	M10x30	Schraube-6kt.	Bolt	Vis	Skrue	Vite	Tornillo
307 208 125	x		#	#	#	DIN 985	M8	Mutter-6kt.	Nut	Ecrou	Møtrik	Dado	Tuerca
307 210 015	x		2	2	2	DIN 934	M10	Mutter-6kt.	Nut	Ecrou	Møtrik	Dado	Tuerca
307 210 125	x		2	2	2	DIN 985	M10	Mutter-6kt.	Nut	Ecrou	Møtrik	Dado	Tuerca
308 100 040	x		#	#	#	DIN 127	B10	Federring	Spring washer	Rondelle grower	Fjederskive	Rondella	Arandela
317 410 305	x		4	4	4	DIN 316	M10x30	Flügelschraube	Wing bolt	Vis à ailettes	Skrue	Vite	Tornillo
326 210 355	x		2	2	2	DIN 939	M10x35	Stiftschraube	Stud	Goujon	Skrue	Vite	Tornillo

ROTOR-ANTRIEB
ROTORS TRANSMISSION
TRANSMISSION ROTORS
ROTOR TRANSMISSION
TRANSMISSIONE ROTORI
ROTOR DE TRANSMISION

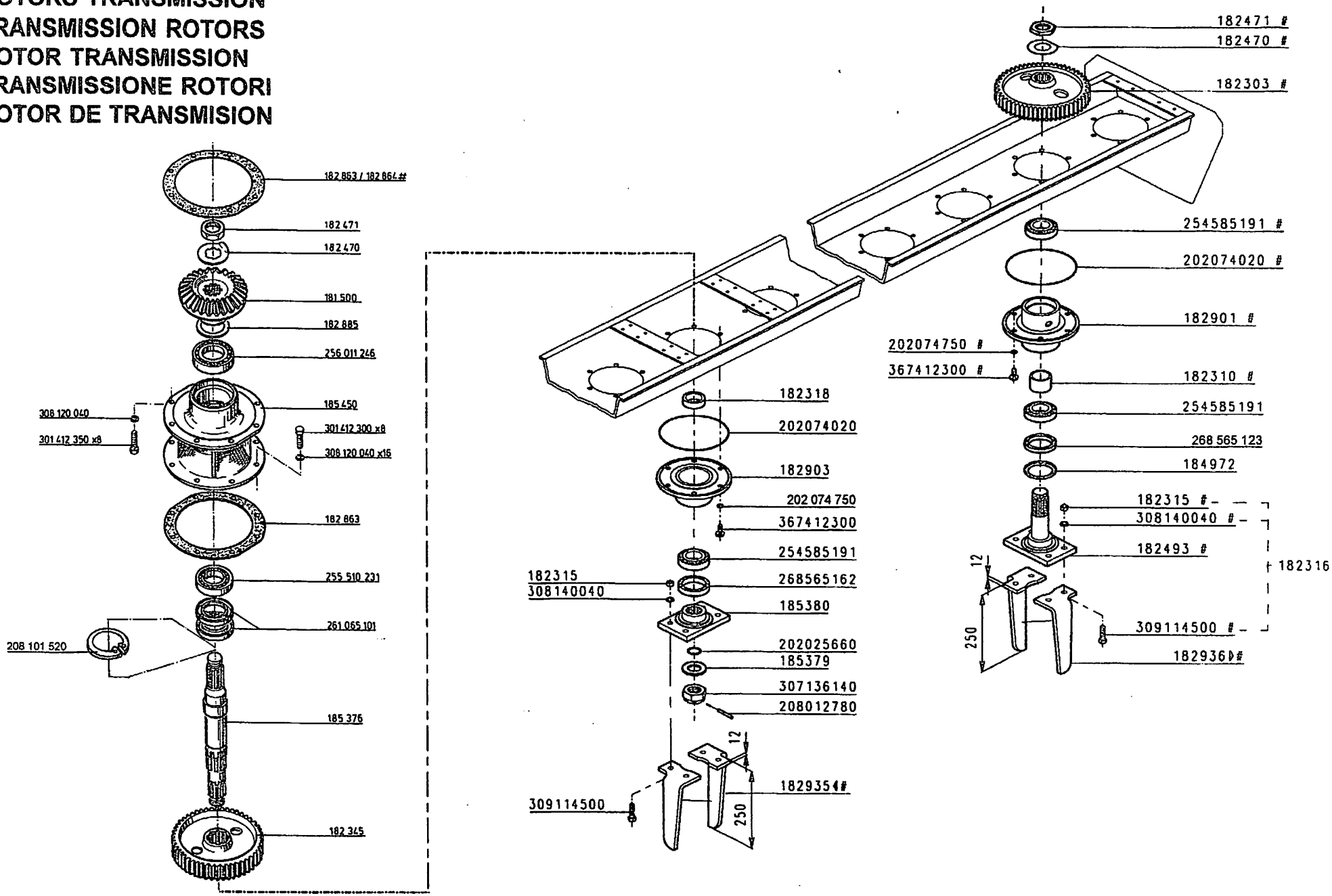

HOWARD

Teil-Nr. Part.No. Nr. de pièce	Typ S	W	200	250	300	Norm/Symbol		D	GB	F	DK	I	E
181 500	x	x	1	1	1		Z 27	Tellerrad	Crownwheel	Couronne dentée	Kronhjul	Carona denata	Corona dentada
182 303	x	x	7	9	11			Stirnrad	Spur gear	Roue dentée droite	Tandhjul	Ingranaggia	Engranaje
182 310	x	x	7	9	11		56x5x46	Distanzhülse	Spacer	Douille d´écartement	Bøsning	Distanziale	Distanciador
182 315	x	x	32	40	48		M14x1,5	Mutter-6kt	Hexagon nut	Ecrou hexagonal	Møtrik	Dado	Tuerca
182 316	x	x	32	40	48			Messerschraube	Bolt assy.	Boulon pour couteaux	Bolt	Vite	Tornillo
182 318	x	x	1	1	1	DIN 2448	60,3x10x21	Distanzring	Distance ring	Entretoise	Afstandsring	Distanziale	Distanciador
182 345	x	x	1	1	1			Stirnrad	Spur gear	Roue dentée droite	Tandhjul	Ingranaggia	Engranaje
182 470	x	x	8	10	12		1,5x80x80	Sicherungsblech	Safety plate	Rondelle-arrêtoir	Skive	Rondella	Arandela
182 471	x	x	8	10	12	DIN 176		Sechskantmutter	Hexagon nut	Ecrou hexagonal	Møtrik	Dado	Tuerca
182 493	x	x	7	9	11			Kreiselrotor	Rotor	Rotor	Aksel	Albero	Eje
182 863	x	x	#	#	#		1x250x270	Dichtung	Gasket	Joint	Pakning	Guamizione	Junta
182 864	x	x	#	#	#		0,5x250x270	Dichtung	Gasket	Joint	Pakning	Guamizione	Junta
182 885	x	x	1	1	1		82,5x14,2x6	Einstellblech	Shim	Cale	Skive	Spessore	Suplemento
182 901	x	x	7	9	11			Lagergehäuse	Bearing housing	Boîte de palier	Lejehus	Alloggiamento	Alojamiento
182 903	x	x	1	1	1			Lagergehäuse	Bearing housing	Boîte de palier	Lejehus	Alloggiamento	Alojamiento
182 935	x	x	8	10	12		250x12	Hk-Messer Li.	Blade LH	Lame G.	Knive	Zappetta	Cuchilla
182 936	x	x	8	10	12		250x13	Hk-Messer Re.	Blade RH	Lame D.	Knive	Zappetta	Cuchilla
184 972	x	x	7	9	11			Schutzring	Cover	Anneau de protection	Dæksel	Coperchio	Tapa
185 376	x	x	1	1	1		70x450	Kreisel-Antr.Welle	Drive shaft	Arbre moteur	Aksel	Albero	Junta
185 379	x	x	1	1	1			Scheibe	Washer	Rondelle	Skive	Rondella	Arandela
185 380	x	x	1	1	1			Zinkenträger	Blade support	Porteur de lames	Beslag	Zapetto	Soporte
185 450	x	x	1	1	1			Getriebeträger	Bearing Housing	Porteur de boîte	Lejehus	Allogiamente	Alojamiento
202 025 660	x	x	1	1	1		36x5	O-Ring	O-Ring	Joint torrique	O-Ring	Anello	Anillo
202 074 020	x	x	#	#	#		190x3	O-Ring	O-Ring	Joint torrique	O-Ring	Anello	Anillo
202 074 750	x	x	#	#	#		12x2	O-Ring	O-Ring	Joint torrique	O-Ring	Anello	Anillo
208 012 780	x	x	1	1	1	DIN 1481	6x50	Spannhülse	Tension pin	Goupille	Spændetap	Spina elasrica	Pasador elástico
208 101 520	x	x	1	1	1	DIN 472	100x3	Sicherungsring	Circlip	Circlip	Fjederring	Anello	Anillo
254 585 191	x	x	15	19	23		6209	Rillenkugellager	Deep grove ball bearing	Roulement à rainure	Leje	Cuscinetto	Rodamiento
255 510 231	x	x	1	1	1		30211	Kegelrollenlager	Tapered roller bearing	Roulement à rouleaux	Leje	Cuscinetto	Rodamiento
256 011 246	x	x	1	1	1		30212	Kegelrollenlager	Tapered roller bearing	Roulement à rouleaux	Leje	Cuscinetto	Rodamiento
261 065 101	x	x	2	2	2		Ba65x100x10	Wellendichtring	Rotary shaft seal	Bague d´étanchéité	Olietætningsring	Anello di Tenuta	Retén
268 565 123	x	x	7	9	11		Baslx65x85x12	Wellendichtring	Rotary shaft seal	Bague d´étanchéité	Olietætningsring	Anello di Tenuta	Retén
268 565 162	x	x	1	1	1		65x85x17,5	Wellendichtring	Rotary shaft seal	Bague d´étanchéité	Olietætningsring	Anello di Tenuta	Retén
301 412 300	x	x	8	8	8	DIN 933	M12x30	Schraube-6kt.	Hexagon bolt	Vis hexagonal	Skrue	Vite	Tornillo
301 412 350	x	x	8	8	8	DIN 933	M12x35	Schraube-6kt.	Hexagon bolt	Vis hexagonal	Skrue	Vite	Tornillo
307 136 140	x	x	1	1	1	DIN 937	M36x1,5	Kronenmutter	Slotted nut	Écrou crénelé	Kronenmotrik	Dado	Tuerca
308 120 040	x	x	16	16	16		B12	Federring	Spring washer	Rondelle grower	Fjederskive	Rondella	Arandela
308 140 040	x	x	32	40	48	DIN 127	B14	Federring	Spring washer	Rondelle grower	Fjederskive	Rondella	Arandela
309 114 500	x	x	32	40	48	DIN 960	M14x1,5x50	Schraube-6kt.	Hexagon bolt	Vis hexagonal	Skrue	Vite	Tornillo
367 412 300	x	x	48	60	72		M12x30	Tensilok-Schraube	Bolt	Vis	Skrue	Vite	Tornillo

ABWEISBLECH
DEFLECTOR
DÉFLECTEUR
DEFLEKTOR
DEFLETTORE
PROTECTOR

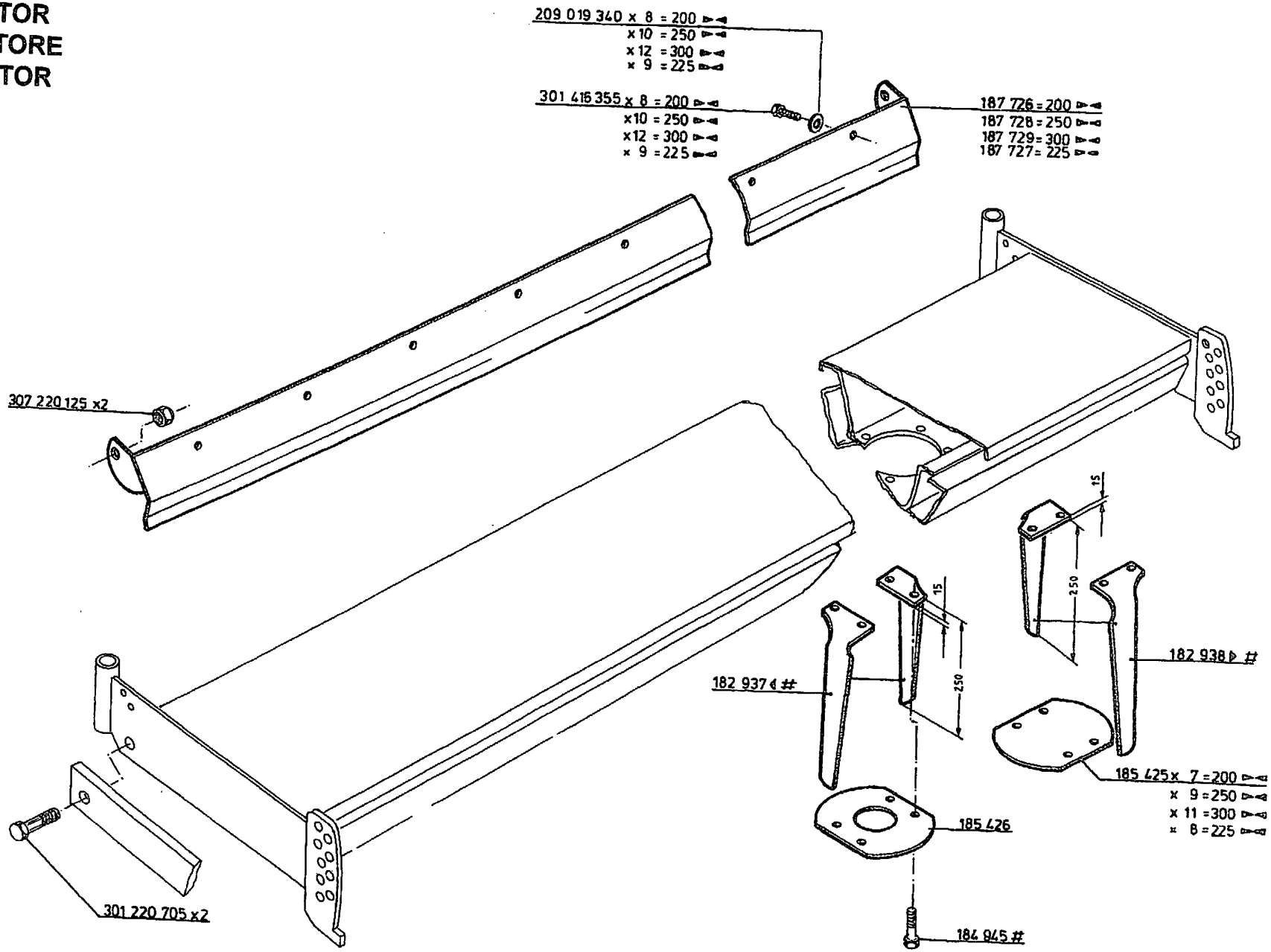

HOWARD

Teil-Nr. Part.No. Nr. de pièce	Typ S	W	200	225	250	300	Norm/Symbol		D	GB	F	DK	I	E
182 937	x	x	8	9	10	12		250x15	Hk-Messer Li.	Blade LH	Lame G.	Knive	Zappetta	Cuchilla
182 938	x	x	8	9	10	12		250x15	Hk-Messer Re.	Blade RH	Lame D.	Knive	Zappetta	Cuchilla
184 945	x	x	32	36	40	48		M14x1,5x60	Messerschraube	Blade bolt	Vis pour lames	Skrue	Vite	Tornillo
184 425	x	x	1	1	1	1		160x10x219	Verst.Flansch mi.	Reinforced flange	Flasque renforcé mi.	Flange	Flangia	Brida
185 426	x	x	7	8	9	11		160x10x220	Verst.Flansch	Reinforced flange	Flasque renforcé	Flange	Flangia	Brida
187 726	x	x	1						Steinschutz	Deflector	Pare-pierres	Afstryger	Deflettore	Protector
187 727	x	x		1					Steinschutz	Deflector	Pare-pierres	Afstryger	Deflettore	Protector
187 728	x	x			1				Steinschutz	Deflector	Pare-pierres	Afstryger	Deflettore	Protector
187 729	x	x				1			Steinschutz	Deflector	Pare-pierres	Afstryger	Deflettore	Protector
209 019 340	x	x	8	9	10	12		16,4x32x2,5	Sicher.-Scheibe	Lock wascher	Rondelle frein	Tallerkenskive	Disco	Arandela
301 220 705	x	x	2	2	2	2	DIN 931	M20x70	Schraube-6kt.	Hexagon bolt	Vis hexagonal	Skrue	Vite	Tornillo
301 416 355	x	x	8	9	10	12	DIN 933	M16x35	Schraube-6kt.	Hexagon bolt	Vis hexagonal	Skrue	Vite	Tornillo
307 220 125	x	x	2	2	2	2	DIN 985	M20	Mutter-6kt.	Hexagon nut	Ecrou hexagonal	Møtrik	Dado	Tuerca

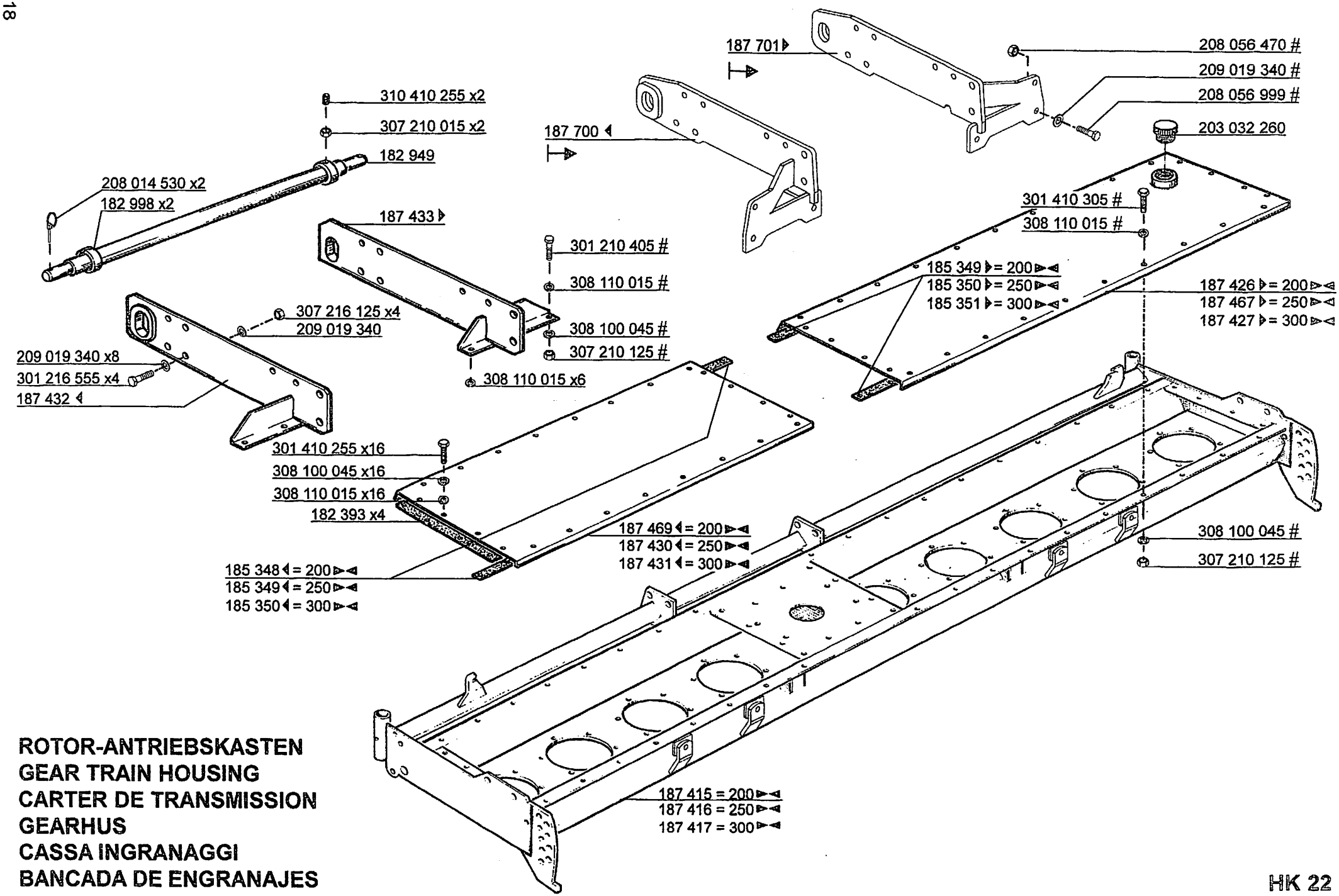

ROTOR-ANTRIEBSKASTEN
GEAR TRAIN HOUSING
CARTER DE TRANSMISSION
GEARHUS
CASSA INGRANAGGI
BANCADA DE ENGRANAJES

HOWARD

Teil-Nr. Part.No. Nr. de pièce	Typ S	W	▶◀ 200	250	300	Norm/Symbol		D	GB	F	DK	I	E
182 393	x	x	4	4	4		28x3x340	Dichtstreifen	Sealing strip	Bande étanche	Pakning	Guarnizione	Junta
182 949	x	x	1	1	1		Kat.2	Pendelachse	Coupler	Barre d´accouplement	Koblingsanordning	Ganzio	Gancho
182 998	x	x	2	2	2		63,5x12,5x20	Stellring	Clamping ring	Bague de réglage	Stop ring	Anello	Tope
185 348	x	x	2				35x3x720	Dichtungsband	Gasket	Joint	Pakning	Guarnizione	Junta
185 349	x	x	2	2			35x3x966	Dichtungsband	Gasket	Joint	Pakning	Guarnizione	Junta
185 350	x	x		2	2		35x3x1212	Dichtungsband	Gasket	Joint	Pakning	Guarnizione	Junta
185 351	x	x			2		35x3x1458	Dichtungsband	Gasket	Joint	Pakning	Guarnizione	Junta
187 415	x	x	1					Wanne	Transmissionsbox	Caisse	Gearkasse	Corpo transmissione	Bancada
187 416	x	x		1				Wanne	Transmissionsbox	Caisse	Gearkasse	Corpo transmissione	Bancada
187 417	x	x			1			Wanne	Transmissionsbox	Caisse	Gearkasse	Corpo transmissione	Bancada
187 426	x	x	1					Deckel rechts	Cover RH	Couvercle D.	Dæksel	Coperchio	Tapa
187 427	x	x			1			Deckel rechts	Cover RH	Couvercle D.	Dæksel	Coperchio	Tapa
187 430	x	x		1			3x472x966	Deckel links	Cover LH	Couvercle L.	Dæksel	Coperchio	Tapa
187 431	x	x			1		3x472x1458	Deckel links	Cover LH	Couvercle L.	Dæksel	Coperchio	Tapa
187 432	x	x	1	1	1			Querholm Li.	Bracket LH	Support L.	Beslag	Supporto	Soporte
187 433	x	x	1	1	1			Querholm Re.	Bracket RH	Support R.	Beslag	Supporto	Soporte
187 467	x	x		1				Deckel rechts	Cover RH	Couvercle D.	Dæksel	Coperchio	Tapa
187 469	x	x	1				3x472x966	Deckel links	Cover LH	Couvercle L.	Dæksel	Coperchio	Tapa
187 700	x	x	1	1	1			Querholm Li.	Bracket LH	Support L.	Beslag	Supporto	Soporte
187 701	x	x	1	1	1			Querholm Re.	Bracket RH	Support R.	Beslag	Supporto	Soporte
203 032 260	x	x	1	1	1			Entlüfter	Breather	Reniflard	Ventilator	Sfiatetoio	Desvaporizador
208 014 530	x	x	2	2	2		12x60	Klappstecker	Clip pin	Goupille	Klemme	Fermaglio	Anilla
208 056 470	x	x	4	4	4		M16x1,5	Mutter-6kt.	Hexagon nut	Ecrou hexagonal	Møtrik	Dado	Tuerca
208 056 999	x	x	4	4	4		M16x1,5x44	Schraube-6kt.	Hexagon bolt	Vis hexagonal	Skrue	Vite	Tornillo
209 019 340	x	x	#	#	#		16,4x32x2,5	Sicher.-Scheibe	Lock wascher	Rondelle frein	Tallerkenskive	Rondella	Arandela
301 210 405	x	x	#	#	#	DIN 931	M10x40	Schraube-6kt.	Hexagon bolt	Vis hexagonal	Skrue	Vite	Tornillo
301 216 555	x	x	#	#	#	DIN 931	M16x55	Schraube-6kt.	Hexagon bolt	Vis hexagonal	Skrue	Vite	Tornillo
301 410 255	x	x	#	#	#	DIN 933	M10x25	Schraube-6kt.	Hexagon bolt	Vis hexagonal	Skrue	Vite	Tornillo
301 410 305	x	x	#	#	#	DIN 933	M10x30	Schraube-6kt.	Hexagon bolt	Vis hexagonal	Skrue	Vite	Tornillo
307 210 015	x	x	2	2	2	DIN 934	M10	Mutter-6kt.	Hexagon nut	Ecrou hexagonal	Møtrik	Dado	Tuerca
307 210 125	x	x	#	#	#	DIN 985	M10	Mutter-6kt.	Hexagon nut	Ecrou hexagonal	Møtrik	Dado	Tuerca
307 216 125	x	x	#	#	#	DIN 985	M16	Mutter-6kt.	Hexagon nut	Ecrou hexagonal	Møtrik	Dado	Tuerca
308 100 045	x	x	#	#	#	DIN 127	B10	Federring	Spring washer	Rondelle grower	Fjederskive	Rondella	Arandela
308 110 015	x	x	#	#	#	DIN 125		Scheibe	Washer	Rondelle	Skive	Disco	Arandela
310 410 255	x	x	2	2	2	DIN 916	M10x25	Gewindestift	Grub screw	Vis sans tête	Skrue	Vite	Tornillo

DREIPUNKT-ANBAU
3-POINT LINKAGE
ATTELAGE 3 POINTS
3-PUNKTSOPHæNG
ATTACO A 3 PUNTI
ENGACHE A 3 PUNTOS

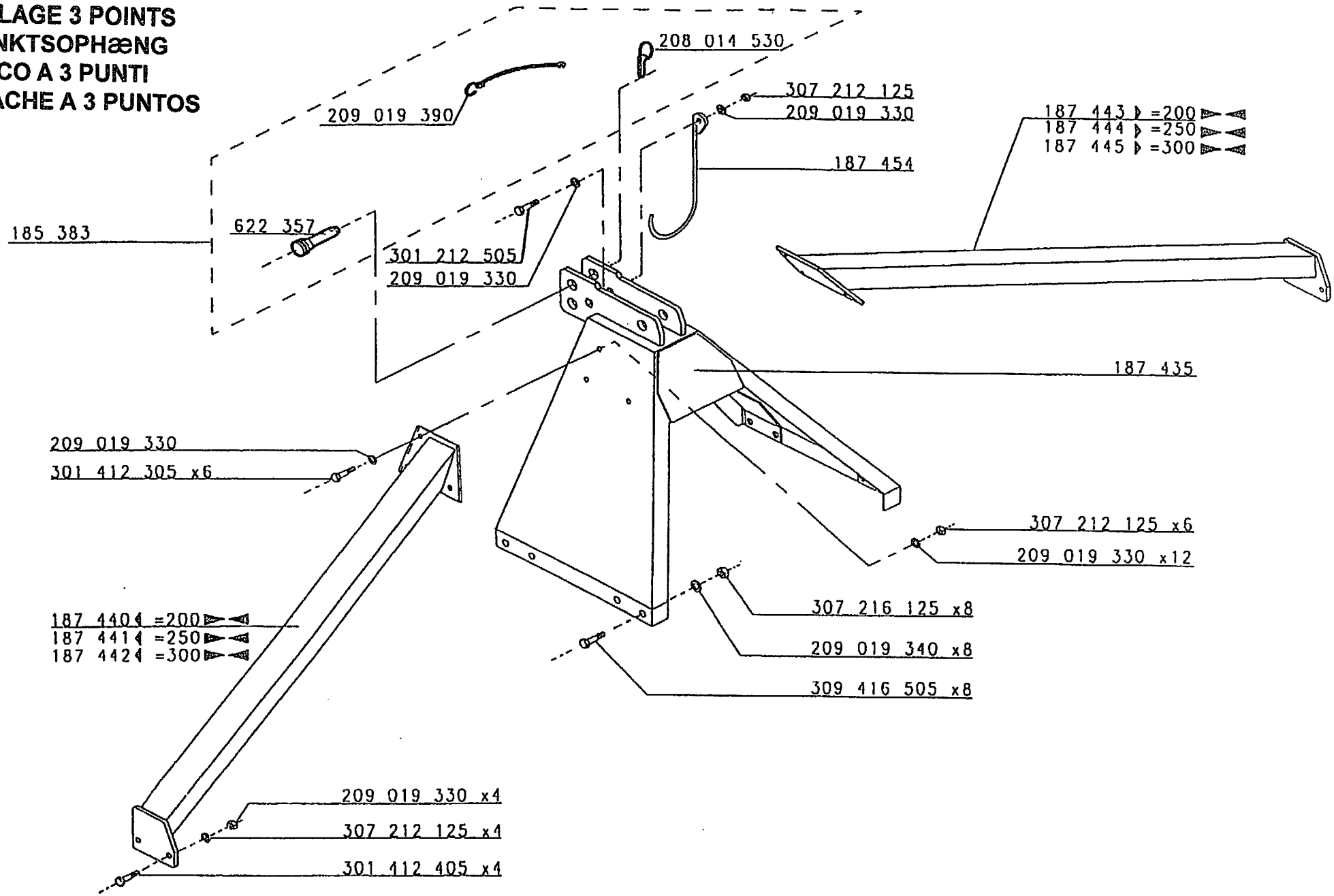

HOWARD

Teil-Nr. Part.No. Nr. de pièce	Typ S	Typ W	200	250	300	Norm/Symbol		D	GB	F	DK	I	E
185 383	x	x	1	1	1		Kat.2	Zugbolzen	Pin	Axe	Tap	Perno	Eje
187 435	x	x	1	1	1			Oberlenkerbock	Topmast	Potence	Topstang	Attacco centrale	Torreta 3er. Punto
187 440	x	x	1					Seitenstrebe Li.	Lateral Brace LH	Flèche G.	Arm	Braccio	Brazo
187 441	x	x		1				Seitenstrebe Li.	Lateral Brace LH	Flèche G.	Arm	Braccio	Brazo
187 442	x	x			1			Seitenstrebe Li.	Lateral Brace LH	Flèche G.	Arm	Braccio	Brazo
187 443	x	x	1					Seitenstrebe Re.	Lateral Brace RH	Flèche D.	Arm	Braccio	Brazo
187 444	x	x		1				Seitenstrebe Re.	Lateral Brace RH	Flèche D.	Arm	Braccio	Brazo
187 445	x	x			1			Seitenstrebe Re.	Lateral Brace RH	Flèche D.	Arm	Braccio	Brazo
187 454	x	x	1	1	1			Gelenkwellenhalter	PTO holder	Support de cardan	Bestik	Supporto	Soporte
622 357	x	x	1	1	1		Kat.2	Zugbolzen oben	Pin	Axe	Tap	Perno	Eje
208 014 530	x	x	1	1	1		12x60	Klappstecker	Clip pin	Goupille	Klemme	Fermaglio	Anilla
209 019 330	x	x	#	#	#		12,4x27x1,8	Sicher.-Scheibe	Lock wascher	Rondelle frein	Tallerkenskive	Disco	Arandela
209 019 340	x	x	8	8	8		16,4x32x2,5	Sicher.-Scheibe	Lock wascher	Rondelle frein	Tallerkenskive	Disco	Arandela
209 019 390	x	x	1	1	1			Sicherungschnur	Cord	Cordon de sécurité	Snor	Corda	Cordón
301 212 505	x	x	1	1	1	DIN 931	M12x50	Schraube-6kt.	Hexagon bolt	Vis hexagonal	Skrue	Vite	Tornillo
301 412 305	x	x	6	6	6	DIN 933	M12x30	Schraube-6kt.	Hexagon bolt	Vis hexagonal	Skrue	Vite	Tornillo
301 412 405	x	x	4	4	4	DIN 933	M12x40	Schraube-6kt.	Hexagon bolt	Vis hexagonal	Skrue	Vite	Tornillo
307 212 125	x	x	#	#	#	DIN 985	M12	Mutter-6kt.	Hexagon nut	Ecrou hexagonal	Møtrik	Dado	Tuerca
307 216 125	x	x	8	8	8	DIN 985	M16	Mutter-6kt.	Hexagon nut	Ecrou hexagonal	Møtrik	Dado	Tuerca
309 416 505	x	x	8	8	8	DIN 933	M16x50	Schraube-6kt.	Hexagon bolt	Vis hexagonal	Skrue	Vite	Tornillo

KOMBI-HITCH
COMBI-HITCH
APPAREIL d´ATTELAGE
KOMBI-HITCH
ATTACCO COMBI
ENGANCHE POSTERIOR

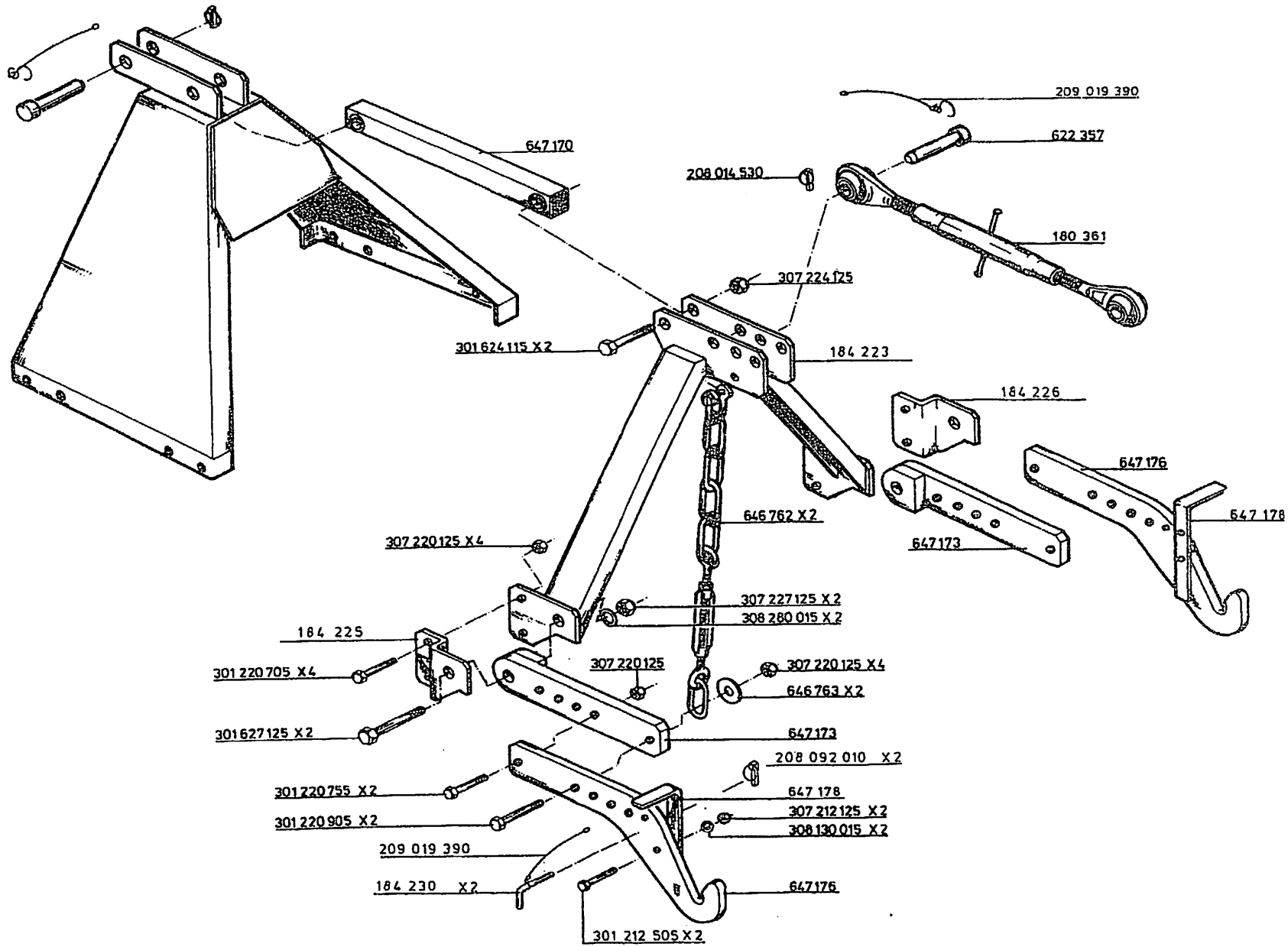

HOWARD

Teil-Nr. Part.No. Nr. de pièce	Typ S	Typ W	► ◄ 200	250	300		Norm/Symbol		D	GB	F	DK	I	E
180 361	x	x	1	1	1			Kat2	Oberlenker	Upper link	Bras supérieur d´attelage	Topstang	Barra	3er. punto
184 223	x	x	1	1	1				Dreipunkt	Topmast	Potence	Topstang	Attaco	Chasis 3er. Punto
184 225	x	x	1	1	1				Winkellasche Li.	Bracket LH	Patte G.	Beslag	Supporto	Soporte
184 226	x	x	1	1	1				Winkellasche Re.	Bracket RH	Patte D.	Beslag	Supporto	Soporte
184 230	x	x	2	2	2				Absteckbolzen	Pin	Axe	Tap	Perno	Pasador
622 357	x	x	1	1	1			Rd35x132 / Kat.2	Zugbolzen	Pin	Axe	Tap	Perno	Pasador
646 762	x	x	2	2	2				Kette	Chain	Chaîne	Kæde	Catena	Cadena
646 763	x	x	2	2	2				Scheibe	Washer	Rondelle	Skive	Disco	Arandela
647 170	x	x	1	1	1				Halterohr	Link	Barre	Led	Maglia	Brazo
647 173	x	x	2	2	2				Anbauarm	Arm	Bras inférieur d´attelage	Arm	Braccio	Brazo
647 176	x	x	2	2	2				Fangarm	Hitch	Attelage	Krog	Attaco	Enganches tripuntal
647 178	x	x	2	2	2				Hebel	Safeta hook	Verrou	Sikkerhedskrog	Cavalletto	Pieza enganche
208 014 530	x	x	1	1	1				Klappstecker	Clip pin	Goupille	Klemme	Fermaglio	Anilla
208 092 010	x	x	2	2	2				Klappstecker	Clip pin	Goupille	Klemme	Fermaglio	Anilla
209 019 390	x	x	1	1	1				Sicherungschnur	Cord	Corde	Snor	Corda	Cordón
301 212 505	x	x	2	2	2		DIN 931	M12x50	Schraube-6kt.	Hexagon bolt	Vis hexagonal	Skrue	Vite	Tornillo
301 220 705	x	x	4	4	4		DIN 931	M20x70	Schraube-6kt.	Hexagon bolt	Vis hexagonal	Skrue	Vite	Tornillo
301 220 755	x	x	2	2	2		DIN 931	M20x75	Schraube-6kt.	Hexagon bolt	Vis hexagonal	Skrue	Vite	Tornillo
301 220 905	x	x	2	2	2		DIN 931	M20x90	Schraube-6kt.	Hexagon bolt	Vis hexagonal	Skrue	Vite	Tornillo
301 624 115	x	x	2	2	2		DIN 931	M24x110	Schraube-6kt.	Hexagon bolt	Vis hexagonal	Skrue	Vite	Tornillo
301 627 125	x	x	2	2	2		DIN 931	M27x120	Schraube-6kt.	Hexagon bolt	Vis hexagonal	Skrue	Vite	Tornillo
307 212 125	x	x	2	2	2		DIN 985	M12	Mutter-6kt.	Hexagon nut	Ecrou hexagonal	Møtrik	Dado	Tuerca
307 220 125	x	x	#	#	#		DIN 985	M20	Mutter-6kt.	Hexagon nut	Ecrou hexagonal	Møtrik	Dado	Tuerca
307 224 125	x	x	2	2	2		DIN 985	M24	Mutter-6kt.	Hexagon nut	Ecrou hexagonal	Møtrik	Dado	Tuerca
307 227 125	x	x	2	2	2		DIN 985	M27	Mutter-6kt.	Hexagon nut	Ecrou hexagonal	Møtrik	Dado	Tuerca
308 130 015	x	x	2	2	2		DIN 125		Scheibe	Washer	Rondelle	Skive	Disco	Arandela
308 280 015	x	x	2	2	2		DIN 125		Scheibe	Washer	Rondelle	Skive	Disco	Arandela

HYDRAULISCHE KOMBI-HITCH:	siehe separate Bedienungsanleitung und Ersatzteilliste, Best. Nr. 186 726.
HYDRAULIC-COMBI-HITCH:	see separate manual and spare parts list, Item No. 186 726
ATTELAGE 3 POINTS ARRIÈRE HYDRAULIQUE:	voir le livret séparé du manuel d´utilisation, numéro de commande 186 726.
HYDRAULISK COMBI-HITCH:	se separat instruktionsbog og reservedelsliste Bestillingsnr. 186 726.
ATTACCO IDRAULICO COMBI:	vedere il manuale ed il catalogo ricambi codice 186 726
ENGANCHE POSTERIOR HIDRAULICO:	ver manual de instrucciones y lista de piezas referencia 186 726

PRALLBLECH
SIDE PLATES
DÉFLECTEURS LATÉRAUX
SIDEPLADE
PIASTA LATERALI
DEFLECTOR

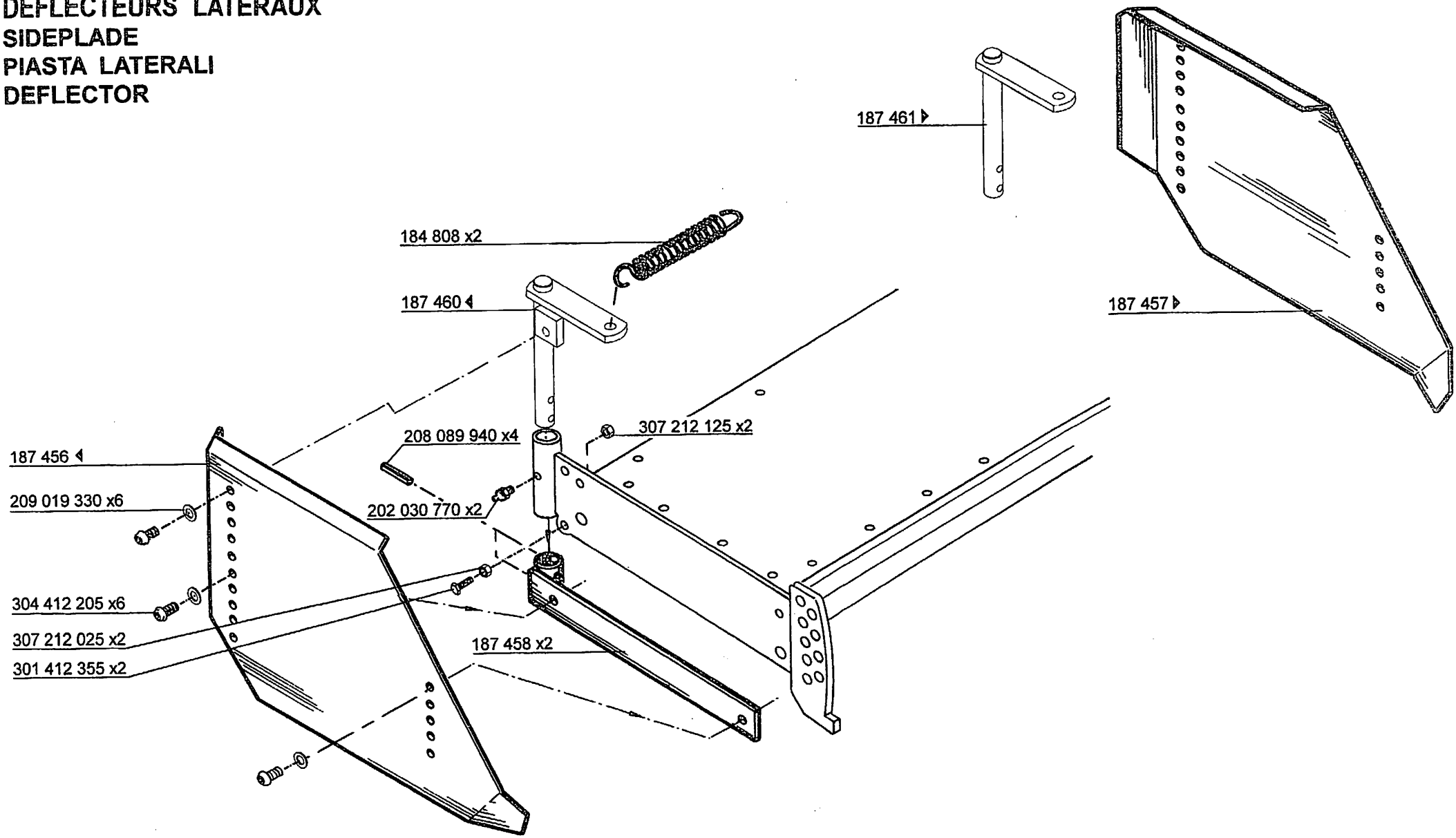

HOWARD

Teil-Nr. Part.No. Nr. de pièce	Typ S	W	200	250	300	Norm/Symbol		D	GB	F	DK	I	E
184 808	x	x	2	2	2			Zugfeder	Sprin	Ressort	Fjeder	Molla	Muelle
187 456	x	x	1	1	1			Prallblech links	Sideplate	Déflecteur	Sideplade	Piastra laterali	Deflector
187 457	x	x	1	1	1			Prallblech rechts	Sideplate	Déflecteur	Sideplade	Piastra laterali	Deflector
187 458	x	x	2	2	2			Prallblechträger	Bracket	Support	Beslag	Supporto	Soporte
187 460	x	x	1	1	1			Rückstellhebel links	Lever	Levier	Arm	Leva	Brazo
187 461	x	x	1	1	1			Rückstellhebel rechts	Lever	Levier	Arm	Leva	Brazo
202 030 770	x	x	2	2	2			Schmiernippel	Nipple	Graisseur	Nippel	Ingrassatore	Engrasador
208 089 940	x	x	4	4	4	DIN 1481	10x40	Spannhülse	Tension pin	Goupille	Spændetap	Spina elasrica	Pasador elástico
209 019 330	x	x	6	6	6		12,4x27x1,8	Sicher.-Scheibe	Lock washer	Rondelle frein	Tallerkenskive	Disco	Arandela
301 412 355	x	x	2	2	2	DIN 933	M12x35	Schraube-6kt.	Bolt	Vis	Skrue	Vite	Tornillo
304 412 205	x	x	6	6	6		M12x20	Linsenschraube	Bolt	Vis	Bolt	Vite	Tornillo
307 212 025	x	x	2	2	2	DIN 936	M12	Mutter-6kt.	Nut	Écrou	Møtrik	Dado	Tuerca
307 212 125	x	x	2	2	2	DIN 985	M12	Mutter-6kt.	Nut	Écrou	Møtrik	Dado	Tuerca

EINEBNER / ROHRSTABWALZE
LEVELLING BAR / CRUMBLE ROLLER
BARRE DE NIVELLEMENT / ROULEAU CULTITASSEUR
PLANER / RØRPAKKEVALZE
BARRA LIVELLATRICE / RULLO POSTERIORE
BARRA NIVELADORA / RULO POSTERIOR

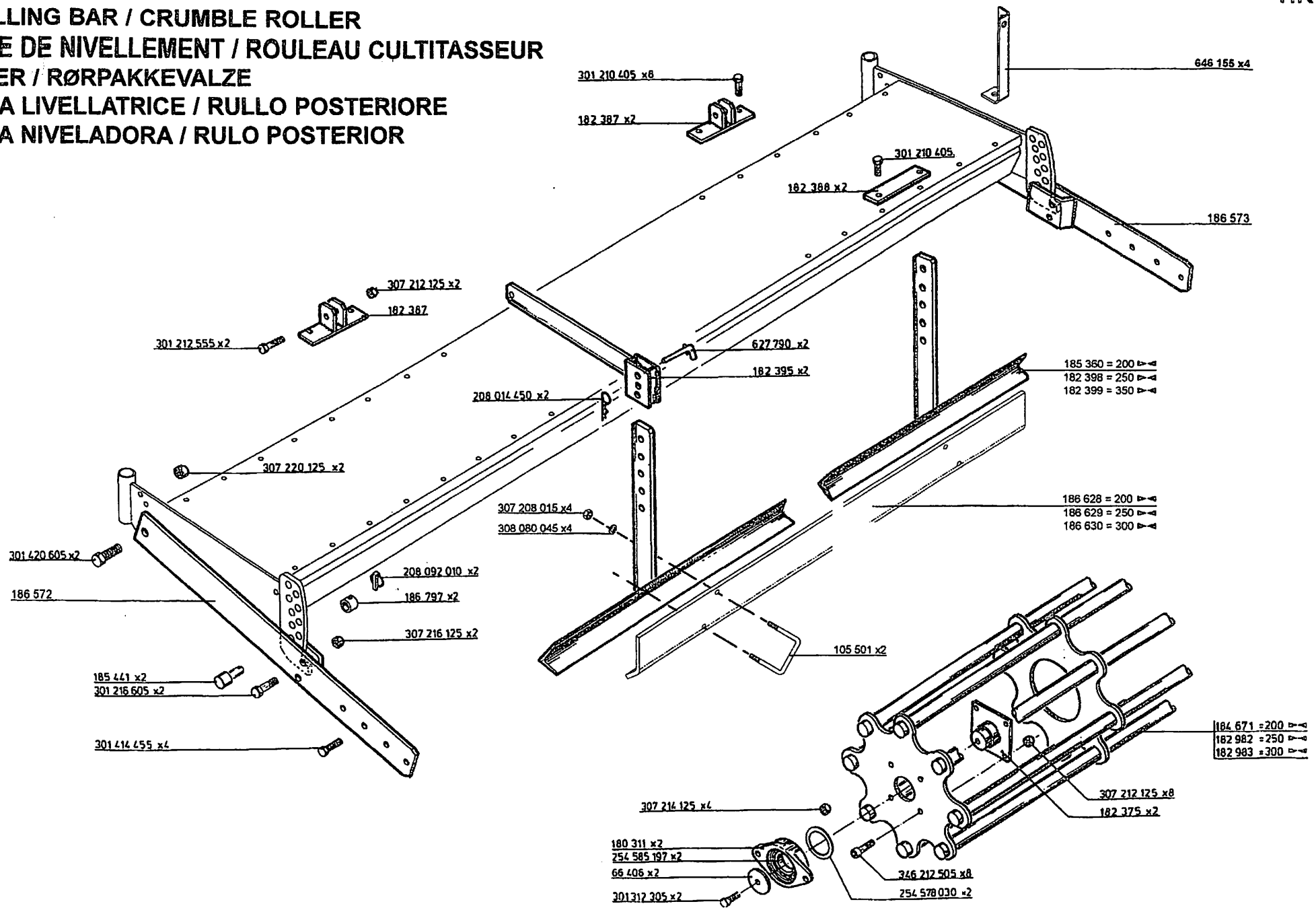

HOWARD

Teil-Nr. Part.No. Nr. de pièce	Typ S	W	200	250	300	Norm/Symbol		D	GB	F	DK	I	E
66 406	x	x	2	2	2		5x65x65	Scheibe	Washer	Rondelle	Skive	Disco	Arandela
105 501	x	x	2	2	2			Bügelschraube	U-Bolt	Étrier à vis	Skrue	Staffa a U	Tornillo
180 311	x	x	2	2	2			Lagergehäuse	Bearing housing	Boîte de palier	Lejehus	Alloggiamento	Alojamiento
182 375	x	x	2	2	2			Lagerzapfen	Bearing pin	Portée de roulement	Drejetab	Perno	Bulón enganche
182 387	x	x	2	2	2			Halterung	Bracket	Support	Beslag	Supporto	Soporte
182 388	x	x	2	2	2		12x50x173	Auflageplatte	Supporting plate	Plaque d´appui	Plade	Pistra	Placa
182 395	x	x	2	2	2			Pendelarm	Arm	Bras oscillant	Arm	Braccio	Brazo
182 398	x	x		1				Einebner	Leveller	Niveleur	Planer	Barra livelatrice	Barra niveladora
182 399	x	x			1			Einebner	Leveller	Niveleur	Planer	Barra livelatrice	Barra niveladora
182 982	x	x		1				Krümelwalze	Crumble roller	Rouleau compacteur	Tromle	Rullo posteriore	Rodillo
182 983	x	x			1			Krümelwalze	Crumble roller	Rouleau compacteur	Tromle	Rullo posteriore	Rodillo
184 671	x	x	1					Krümelwalze	Crumble roller	Rouleau compacteur	Tromle	Rullo posteriore	Rodillo
185 360	x	x	1					Einebner	Leveller	Niveleur	Planer	Barra livelatrice	Barra niveladora
185 441	x	x	2	2	2		35x75	Absteckbolzen	Pin	Axe	Tap	Perno	Pasador
186 572	x	x	1	1	1			Anbauarm Li.	Arm LH	Bras G.	Arm	Braccio	Brazo
186 573	x	x	1	1	1			Anbauarm Re.	Arm RH	Bras D.	Arm	Braccio	Brazo
186 628	x	x	1					Planiers. Erhöhung	Leveller	Rehausse niveleur	Planer	Barra livelatrice	Barra niveladora
186 629	x	x		1				Planiers. Erhöhung	Leveller	Rehausse niveleur	Planer	Barra livelatrice	Barra niveladora
186 630	x	x			1			Planiers. Erhöhung	Leveller	Rehausse niveleur	Planer	Barra livelatrice	Barra niveladora
186 797	x	x	2	2	2		30x6,3x29	Anschlaghülse	Sleeve	Manchon	Bague	Manicotto	Manga
627 790	x	x	2	2	2			Absteckbolzen	Pin	Axe	Tap	Perno	Pasador
646 155	x	x	4	4	4			Beleuchtungshalter	Lightning support	Support d´éclairage	Beslag	Supporto	Soporte
202 030 760	x	x	2	2	2			Schmiernippel	Lubricator	Graisseur	Nippel	Ingrassatore	Engrasador
208 014 450	x	x	2	2	2			Vorstecker	Clip pin	Goupille	Klemme	Fermaglio	Pasador elástico
208 092 010	x	x	2	2	2			Klappstecker	Clip pin	Goupille	Klemme	Fermaglio	Pasador elástico
254 578 030	x	x	2	2	2			Nilos-Ring	Ring	Bague	Ring	Anello	Anillo
254 585 197	x	x	2	2	2		FAG 76209.2rs	Einstellkugellager	Adjustable bearing	Roulement réglable	Leje	Cuscinetto	Rodiamento
301 210 405	x	x	8	8	8	DIN 931	M10x40	Schraube-6kt.	Hexagon bolt	Vis hexagonal	Skrue	Vite	Tornillo
301 212 555	x	x	2	2	2	DIN 931	M12x55	Schraube-6kt.	Hexagon bolt	Vis hexagonal	Skrue	Vite	Tornillo
301 216 605	x	x	2	2	2	DIN 931	M16x60	Schraube-6kt.	Hexagon bolt	Vis hexagonal	Skrue	Vite	Tornillo
301 312 305	x	x	2	2	2	DIN 961	M12x1,5x30	Schraube-6kt.	Hexagon bolt	Vis hexagonal	Skrue	Vite	Tornillo
301 414 455	x	x	4	4	4	DIN 933	M14x45	Schraube-6kt.	Hexagon bolt	Vis hexagonal	Skrue	Vite	Tornillo
301 420 605	x	x	2	2	2	DIN 933	M20x60	Schraube-6kt.	Hexagon bolt	Vis hexagonal	Skrue	Vite	Tornillo
307 208 015	x	x	4	4	4	DIN 934	M8	Mutter-6kt.	Hexagon nut	Ecrou hexagonal	Møtrik	Dado	Tuerca
307 212 125	x	x	#	#	#	DIN 985	M12	Mutter-6kt.	Hexagon nut	Ecrou hexagonal	Møtrik	Dado	Tuerca
307 214 125	x	x	4	4	4		M14	Mutter-6kt.	Hexagon nut	Ecrou hexagonal	Møtrik	Dado	Tuerca
307 216 125	x	x	2	2	2	DIN 985	M16	Mutter-6kt.	Hexagon nut	Ecrou hexagonal	Møtrik	Dado	Tuerca
307 220 125	x	x	2	2	2	DIN 985	M20	Mutter-6kt.	Hexagon nut	Ecrou hexagonal	Møtrik	Dado	Tuerca
308 080 045	x	x	4	4	4	DIN 127	B8	Federring	Spring washer	Rondelle élastique	Skive	Rondella	Arendela
339 214 455	x	x	4	4	4	DIN 7991	M14x40	Senkschraube	Countersunk screw	Vis à tête noyée	Skrue	Vite	Tornillo
346 212 505	x	x	8	8	8	DIN 6912	M12x50	Zyl.-Schraube	Bolt	Vis à tête cylindrique	Skrue	Vite	Tornillo

PLANIERSCHIENE HINTEN
LEVELING BAR REAR
BARRE DE NIVELLEMENT ARRIÈRE
BAGERSDE NIVELLERINGS SKINNE
BARRA LIVELLATRICE POSTERIORE
PLACA NIVELADORA TRASERA

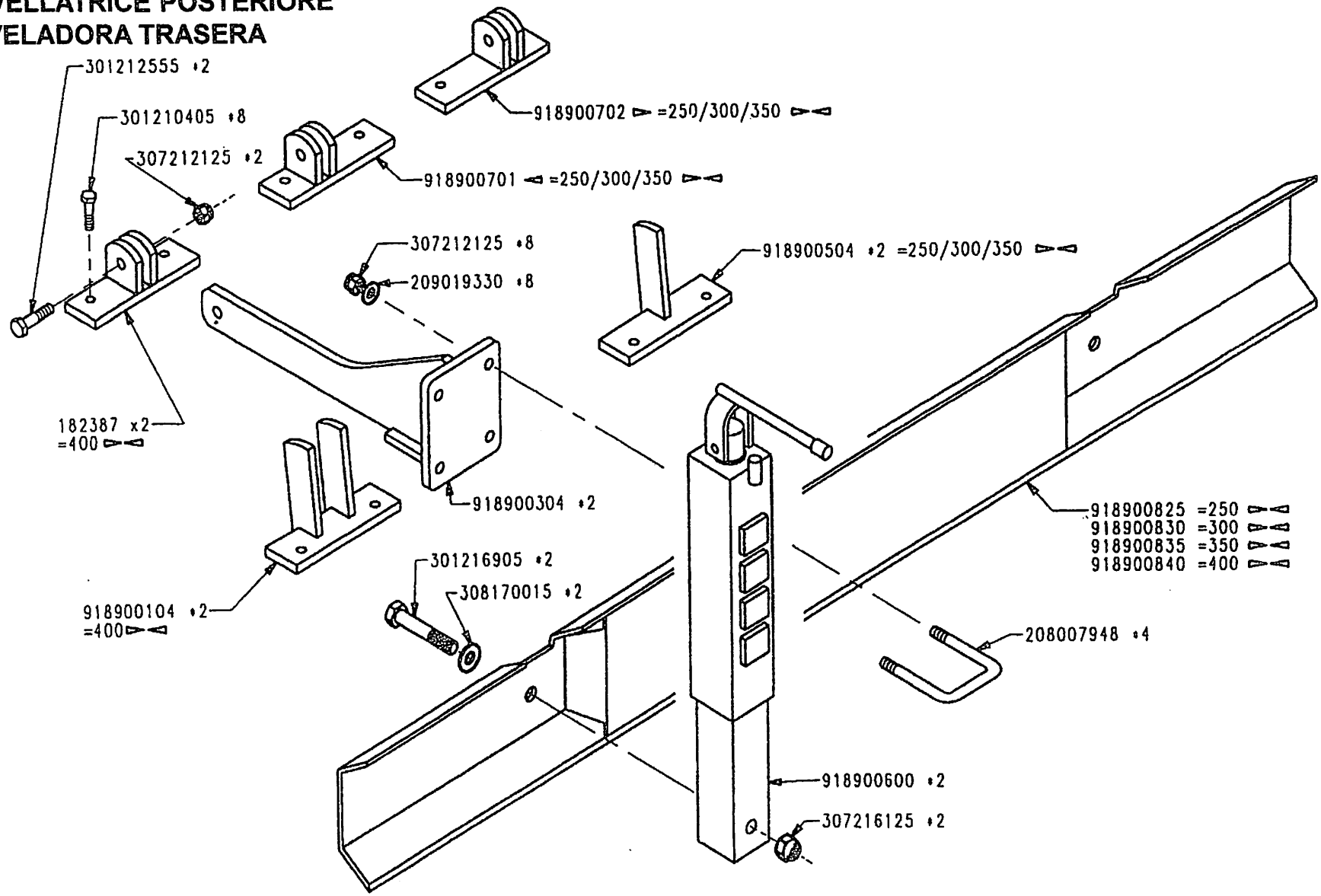

HOWARD

Teil-Nr. Part.No. Nr. de pièce	Typ S	W	200	250	300		Norm/Symbol		D	GB	F	DK	I	E
182 387	x	x							Halterung	Bracket	Support	Beslag	Supporto	Soporte
208 007 948	x	x		4	4			M12x100	Bügelschraube	Bow screw	Boulon étrier	U-Bolt	Cavallotto	Tornillo
209 019 330	x	x		8	8			12,4x27x1,8	Sicher.-Scheibe	Elastic washer	Rondelle frein	Tallerkenskive	Rondella	Arandela
301 210 405	x	x		8	8		DIN 931	M10x40	Schraube-6kt.	Hexagon bolt	Vis hexagonal	Skrue	Vite	Tornillo
301 212 555	x	x		2	2		DIN 931	M12x55	Schraube-6kt.	Hexagon bolt	Vis hexagonal	Skrue	Vite	Tornillo
301 216 905	x	x		2	2		DIN 931	M16x90	Schraube-6kt.	Hexagon bolt	Vis hexagonal	Skrue	Vite	Tornillo
307 212 125	x	x		#	#		DIN 985	M12	Mutter-6kt.	Hexagon nut	Ecrou hexagonal	Møtrik	Dado	Tuerca
307 216 125	x	x		2	2		DIN 985	M16	Mutter-6kt.	Hexagon nut	Ecrou hexagonal	Møtrik	Dado	Tuerca
308 170 015	x	x		2	2		DIN 125		Scheibe	Washer	Rondelle	Skive	Rondella	Arandela
918 900 104	x	x							Auflageplatte	Supporting plate	Plaque d´appui	Plade	Piastra	Plato
918 900 304	x	x		2	2				Pendelarm	Arm	Bras oscillant	Arm	Braccio	Brazo
918 900 504	x	x		2	2				Auflageplatte	Supporting plate	Plaque d´appui	Plade	Piastra	Plato
918 900 600	x	x		2	2				Spindel	Spindle	Régleur	Spindel	Fuso	Eje
918 900 701	x	x		1	1				Halterung Li.	Bracket LH	Support G.	Beslag	Supporto	Soporte
918 900 702	x	x		1	1				Halterung Re.	Bracket RH	Support D.	Beslag	Supporto	Soporte
918 900 825	x	x		1					Einebner	Leveller	Niveleur	Planer	Livellatore	Barra Niveladora
918 900 830	x	x			1				Einebner	Leveller	Niveleur	Planer	Livellatore	Barra Niveladora
918 900 835	x	x							Einebner	Leveller	Niveleur	Planer	Livellatore	Barra Niveladora
918 900 840	x	x							Einebner	Leveller	Niveleur	Planer	Livellatore	Barra Niveladora

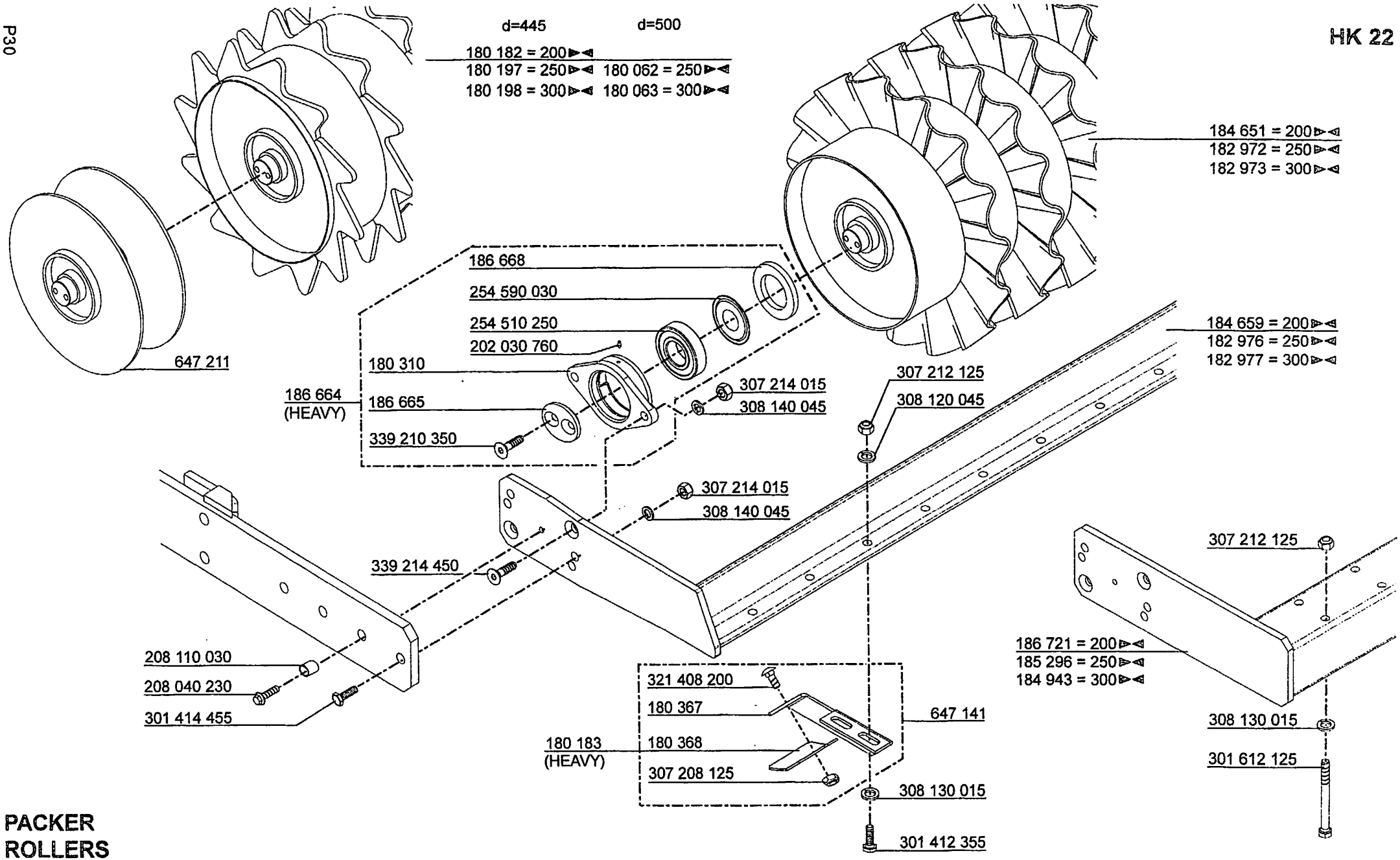

PACKER
ROLLERS
ROULEAUX
PAKKERE
RULLI
RODILLOS

HOWARD

Teil-Nr. Part.No. Nr. de pièce	Typ S	W	200	250	300	Norm/Symbol		D	GB	F	DK	I	E
180 062	x	x		1			d=500	Z-Krümelwalze	Z-Crumble roller	Rouleau compacteur-Z	Pakkervalse-Z	Rullo posteriore	Rodillo
180 063	x	x			1		d=500	Z-Krümelwalze	Z-Crumble roller	Rouleau compacteur-Z	Pakkervalse-Z	Rullo posteriore	Rodillo
180 182	x	x	1				d=445	Z-Krümelwalze	Z-Crumble roller	Rouleau compacteur-Z	Pakkervalse-Z	Rullo posteriore	Rodillo
180 183	x	x	#	#	#			Abstreifmesser beschichtet	Scaper blade heavy	Lame de grattoir enduite	Knive	Zappetta	Cuchilla
180 197	x	x		1			d=445	Z-Krümelwalze	Z-Crumble roller	Rouleau compacteur-Z	Pakkervalse-Z	Rullo posteriore	Rodillo
180 198	x	x			1		d=445	Z-Krümelwalze	Z-Crumble roller	Rouleau compacteur-Z	Pakkervalse-Z	Rullo posteriore	Rodillo
180 310	x	x	2	2	2			Lagergehäuse	Bearing housing	Boîte de palier	Lejehus	Alloggiamento	Alojamiento
180 367	x	x	#	#	#			Abstreiferarm	Scaper	Bras de grattoir	Skraber	Raschiaterra	Rascadores
180 368	x	x	#	#	#			Abstreifmesser	Scaper blade	Lame de grattoir	Knive	Zappetta	Cuchilla
182 972	x	x		1				Krümelwalze	Crumble roller	Rouleau compacteur	Pakkervalse	Rullo posteriore	Rodillo
182 973	x	x			1			Krümelwalze	Crumble roller	Rouleau compacteur	Pakkervalse	Rullo posteriore	Rodillo
182 976	x	x		1				Abstreifrahmen	Scaper frame	Bâti de grattoirs	Ramme	Telaio	Barra chasis rasc.
182 977	x	x			1			Abstreifrahmen	Scaper frame	Bâti de grattoirs	Ramme	Telaio	Barra chasis rasc.
184 651	x	x	1					Krümelwalze	Crumble roller	Rouleau compacteur	Pakkervalse	Rullo posteriore	Rodillo
184 659	x	x	1					Abstreifrahmen	Scaper frame	Bâti de grattoirs	Ramme	Telaio	Barra chasis rasc.
184 943	x	x			1			Abstreifrahmen	Scaper frame	Bâti de grattoirs	Ramme	Telaio	Barra chasis rasc.
185 296	x	x		1				Abstreifrahmen	Scaper frame	Bâti de grattoirs	Ramme	Telaio	Barra chasis rasc.
186 664	x	x	2	2	2			Krupa-Lager	Krupa-bearing	Roulement-Krupa	Krupa-Lejehus	Cuscinetto	Rodiamento
186 665	x	x	2	2	2		60x12	Spannscheibe	Washer	Disque tendeur	Skive	Rondella	Arandela
186 668	x	x	2	2	2		118x118x12,5	Dichtscheibe	Seal disk	Rondelle d´étanchéité	Skive	Rondella	Arandela
186 721	x	x	1					Abstreifrahmen	Scaper frame	Bâti de grattoirs	Ramme	Telaio	Barra chasis rasc.
647 141	x	x	#	#	#			Abstreifer vollst.	Scaper	Grattoir complet	Skraber	Raschiaterra	Rascadores
647 211	x	x	1	1	1			Stirnplatte	Plate	Plaque frontale	Plade	Piastra	Plato
202 030 760	x	x	2	2	2			Schmiernippel	Grease nipple	Graisseur	Nippel	Ingrassatore	Engrasador
208 040 230	x	x	2	2	2			Schraube Gewf.	Bolt	Hexagonal	Skrue	Vite	Tornillo
208 110 030	x	x	2	2	2	DIN 7346	14x14	Spannhülse	Bague	Sleeve	Ring	Spina elasrica	Manga
254 510 250	x	x	2	2	2			Einstellkugellager	Adjustable bearing	Roulement réglable	Leje	Cuscinetto	Rodiamento
254 590 030	x	x	2	2	2			Nilos-Ring	Ring	Bague	Ring	Anello	Anillo
301 412 355	x	x	#	#	#	DIN 933	M12x35	Schraube-6kt.	Hexagon bolt	Vis hexagonal	Skrue	Vite	Tornillo
301 414 455	x	x	4	4	4	DIN 933	M14x45	Schraube-6kt.	Hexagon bolt	Vis hexagonal	Skrue	Vite	Tornillo
301 612 125	x	x	#	#	#	DIN 931	M12x120	Schraube-6kt.	Hexagon bolt	Vis hexagonal	Skrue	Vite	Tornillo
307 208 125	x	x	#	#	#	DIN 985	M8	Mutter-6kt.	Hexagon nut	Ecrou hexagonal	Møtrik	Dado	Tuerca
307 212 125	x	x	#	#	#	DIN 985	M12	Mutter-6kt.	Hexagon nut	Ecrou hexagonal	Møtrik	Dado	Tuerca
307 214 015	x	x	4	4	4	DIN 934	M14	Mutter-6kt.	Hexagon nut	Ecrou hexagonal	Møtrik	Dado	Tuerca
308 120 045	x	x	#	#	#	DIN 127	B12	Federring	Spring washer	Rondelle grower	Fjederskive	Rondella	Arandela
308 130 015	x	x	#	#	#	DIN 125		Scheibe	Washer	Rondelle	Skive	Disco	Arandela
308 140 045	x	x	#	#	#	DIN 127	B14	Federring	Spring washer	Rondelle grower	Fjederskive	Rondella	Arandela
321 408 205	x	x	#	#	#	DIN 603	M8x20	Flrd-Schraube	Saucer head screw	Boulon à tête bombée	Skrue	Vite	Tornillo
339 210 350	x	x	4	4	4	DIN 7991	M10x35	Senkschraube	Countersunk screw	Vis à tête fraisée	Skrue	Vite	Tornillo
339 214 450	x	x	4	4	4	DIN 7991	M14x45	Senkschraube	Countersunk screw	Vis à tête fraisée	Skrue	Vite	Tornillo

FARMFLEX-PACKER
FARMFLEX ROLLER
ROULEAU FARMFLEX
PAKKERE FARMFLEX
RULLI FARMFLEX
RODILLOS FARMFLEX

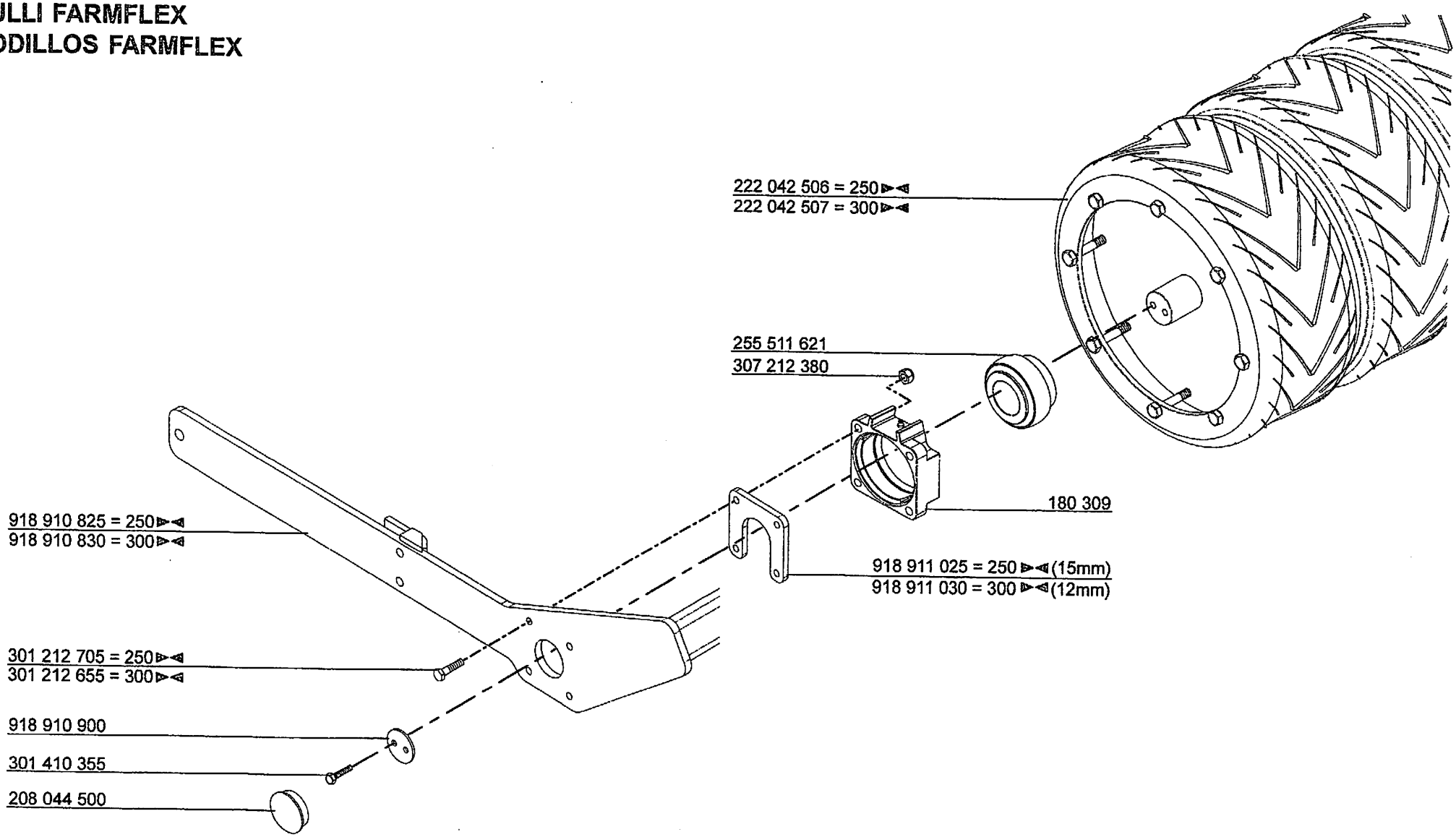

HOWARD

Teil-Nr. Part.No. Nr. de pièce	Typ S	W		▶◀ 250	300		Norm/Symbol		D	GB	F	DK	I	E
180 309	x	x		2	2				Lagergehäuse	Bearing housing	Boîte de palier	Lejehus	Corpo Cuscinetto	Alojamiento
208 044 500	x	x		2	2				Verschlußstopfen	Plug	Bouchon	Tap	Perno	Pasador
222 042 506	x	x		1				250 ▶◀	Packer Farmflex	Farmflex roller	Rouleau Farmflex	Pakkervalse	Rullo posteriore	Rodillo
222 042 507	x	x			1			300 ▶◀	Packer Farmflex	Farmflex roller	Rouleau Farmflex	Pakkervalse	Rullo posteriore	Rodillo
255 511 621	x	x		2	2				Spannlager	Bearing	Roulement	Leje	Cuscinetto	Rodamiento
301 212 655	x	x			8		DIN 931	M12x65	Schraube-6kt	Bolt	Vis	Skrue	Vite	Tornillo
301 212 705	x	x		8			DIN 931	M12x70	Schraube-6kt	Bolt	Vis	Skrue	Vite	Tornillo
301 410 355	x	x		4	4		DIN 933	M10x35	Schraube-6kt	Bolt	Vis	Skrue	Vite	Tornillo
307 212 380	x	x		8	8		DIN 980	M12	Mutter-6kt	Nut	Ecrou	Møtrik	Dado	Tuerca
918 910 825	x	x		1				250 ▶◀	Walzenrahmen	Frame roller	Bâti de rouleau	Ramme	Telaio	Barra chasis rascador
918 910 830	x	x			1			300 ▶◀	Walzenrahmen	Frame roller	Bâti de rouleau	Ramme	Telaio	Barra chasis rascador
918 910 900	x	x		2	2				Zweilochscheibe	Washer	Rondelle	Skive	Vite	Tornillo
918 911 025	x	x		2				15x135x135	Flanschplatte	Flange plate	Plaque	Plade	Piastra	Placa
918 911 030	x	x			2			12x135x136	Flanschplatte	Flange plate	Plaque	Plade	Piastra	Placa

KERNER-PACKER
KERNER ROLLER
ROULEAU KERNER
PAKKERE KERNER
RULLI KERNER
RODILLOS KERNER

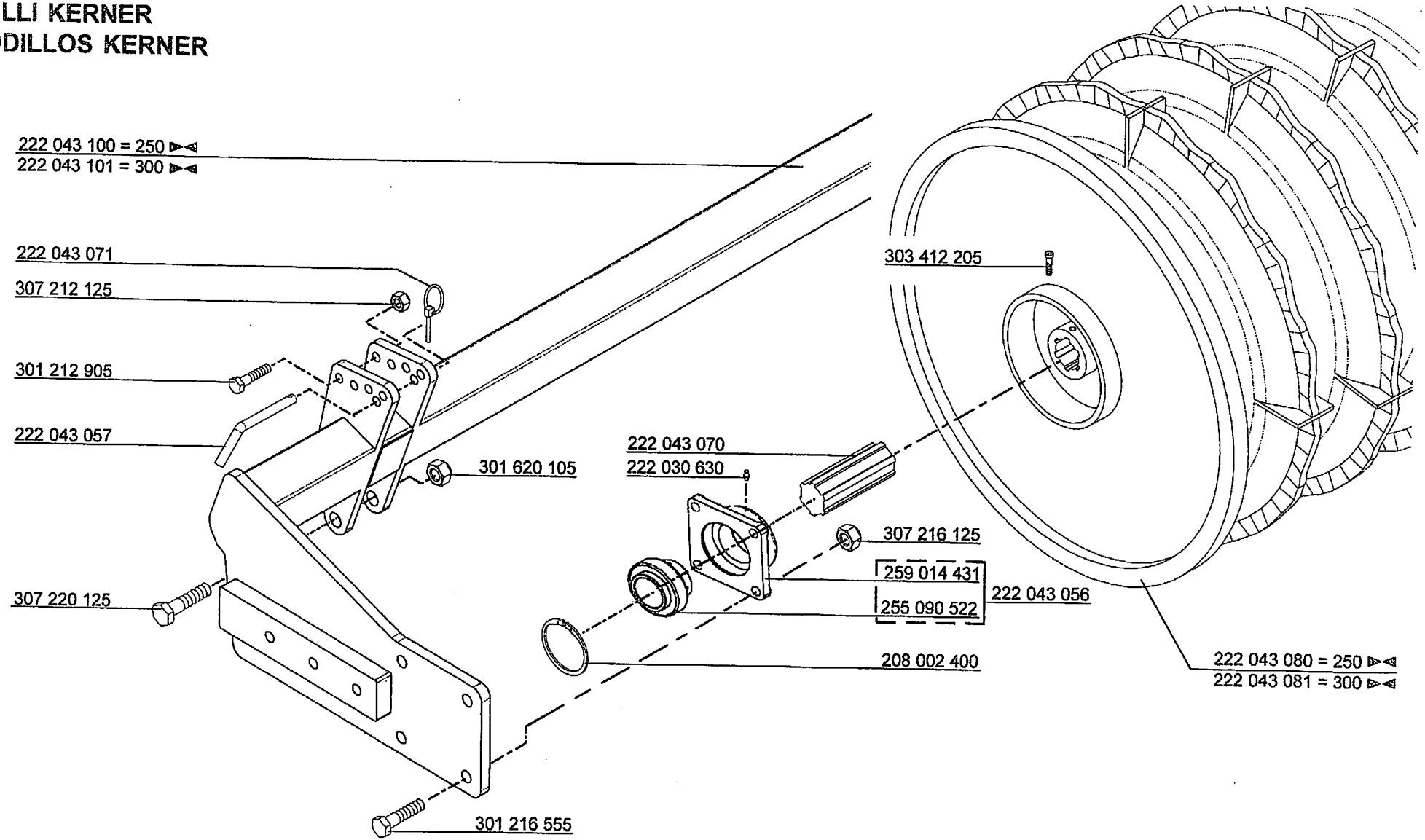

HOWARD

Teil-Nr. Part.No. Nr. de pièce	Typ S	W		250	300		Norm/Symbol		D	GB	F	DK	I	E
202 030 630	x	x		2	2				Schmiernippel	Grease nipple	Graisseur	Nippel	Ingrassatore	Engrasador
208 002 400	x	x		2	2		DIN 471	50x2,0	Sicherungsring	Circlip	Circlip	Fjederring	Anello	Anillo
222 043 056	x	x		2	2				Lager kpl.	Bearing complete	Roulement complet	Leje	Cuscinetto	Rodamiento
222 043 057	x	x		2	2				Stecker	Pin	Axe	Tap	Perno	Pasador
222 043 070	x	x		2	2				Keilwelle	Shaft	Arbre cannelé	Aksel	Assale	Bulón
222 043 071	x	x		2	2			Ø 4,5	Klappsplint	Clip pin	Goupille	Klemme	Fermaglio	Anilla
222 043 080	x	x		1					Walze	Roller	Rouleau	Valse	Rullo	Rodillo
222 043 081	x	x			1				Walze	Roller	Rouleau	Valse	Rullo	Rodillo
222 043 100	x	x		1					Walzenrahmen	Frame roller	Bâti de rouleau	Ramme	Braccio	Brazo
222 043 101	x	x			1				Walzenrahmen	Frame roller	Bâti de rouleau	Ramme	Braccio	Brazo
255 090 522	x	x		2	2				Lager	Bearing	Roulement	Leje	Cuscinetto	Rodamiento
259 014 431	x	x		2	2				Lagergehäuse	Bearing housing	Boîte de palier	Lejehus	Corpo Cuscinetto	Alojamiento
301 212 905	x	x		2	2		DIN 931	M12x90	Schraube-6kt	Hexagonal bolt	Vis à six pans	Skrue	Vite	Tornillo
301 216 555	x	x		8	8		DIN 931	M16x50	Schraube-6kt	Hexagonal bolt	Vis à six pans	Skrue	Vite	Tornillo
301 620 105	x	x		2	2		DIN 931	M20x100	Schraube-6kt	Hexagonal bolt	Vis à six pans	Skrue	Vite	Tornillo
303 412 205	x	x		2	2		DIN 912	M12x20	Innensechskantschraube	Allen screw	Vis six pans creux	Skrue	Vite	Tornillo
307 212 125	x	x		2	2		DIN 985	M12	Sicherungsmutter	Lock nut	Ecrou de sécurité	Møtrik	Dado	Tuerca
307 216 125	x	x		8	8		DIN 985	M16	Sicherungsmutter	Lock nut	Ecrou de sécurité	Møtrik	Dado	Tuerca
307 220 125	x	x		2	2		DIN 985	M20	Sicherungsmutter	Lock nut	Ecrou de sécurité	Møtrik	Dado	Tuerca

KERNER-PACKER / MESSERSCHIENE
KERNER ROLLER / KNIFE BEAM
ROULEAU KERNER / BARRE DE COUTEAUX
PAKKERE KERNER
RULLI KERNER
RODILLOS KERNER

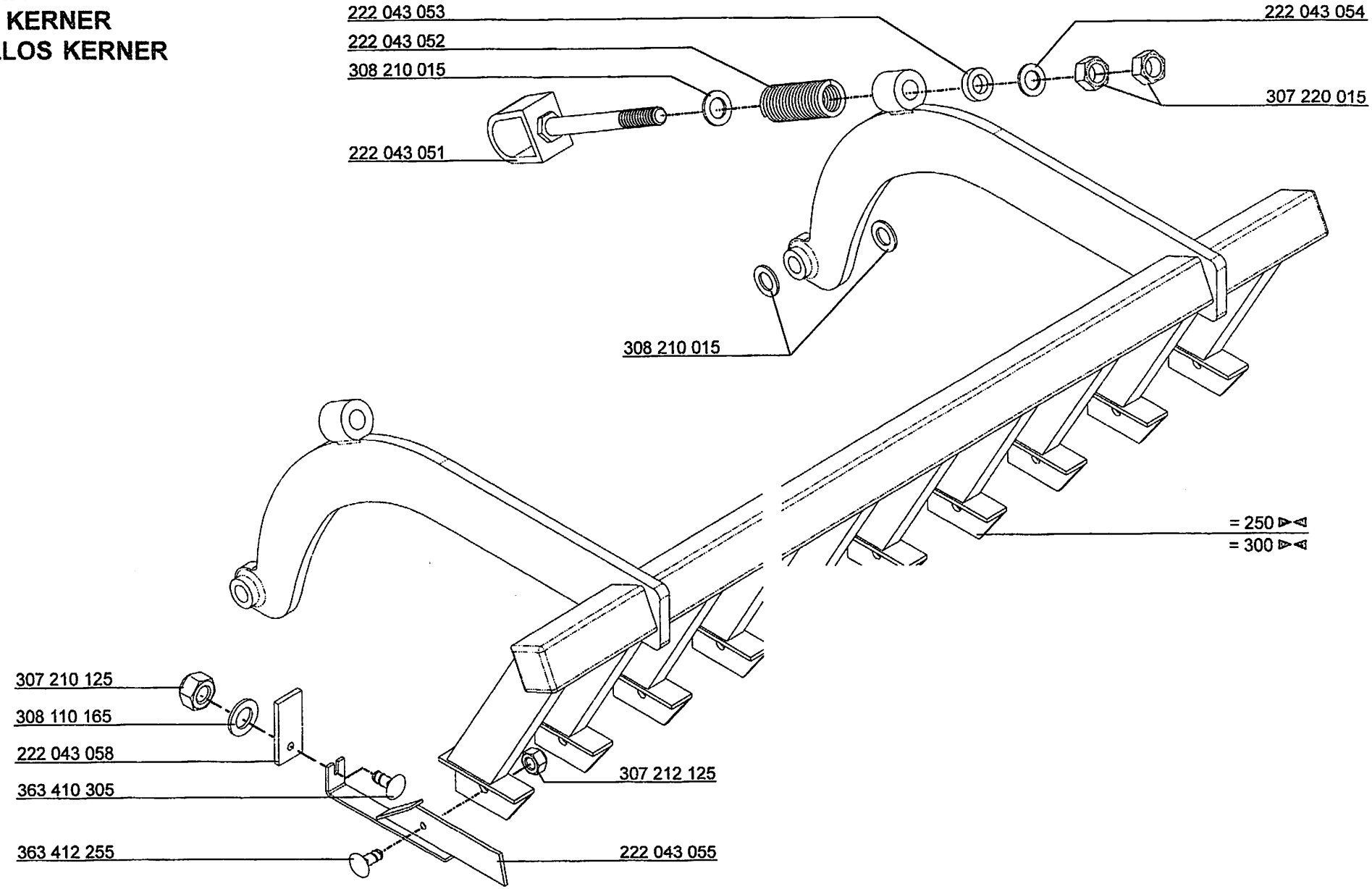

HOWARD

Teil-Nr. Part.No. Nr. de pièce	Typ S	Typ W	▶◀ 250	▶◀ 300	Norm/Symbol		D	GB	F	DK	I	E
	x	x	1				Messerschiene	Knife beam	Barre de couteaux	Ramme	Telaio	Barra chasis rascador
	x	x		1			Messerschiene	Knife beam	Barre de couteaux	Ramme	Telaio	Barra chasis rascador
222 043 051	x	x	2	2		DIN 603	Aufhängung	Support	Support de suspension	Beslag	Supporto	Soporte
222 043 052	x	x	2	2		38,3x6,6x110	Feder	Spring	Ressort	Fjeder	Molla	Muelle
222 043 053	x	x	2	2	DIN 9021	36x21x10	Scheibe	Washer	Rondelle	Skive	Arandela	Rondella
222 043 054	x	x	2	2	DIN 985	36x21x5	Scheibe	Washer	Rondelle	Skive	Arandela	Rondella
222 043 055	x	x	#	#			Messer mit Kufe	Knife with skid	Couteau	Kniv	Zappetta	Cuchilla
222 043 058	x	x	#	#	DIN 934		Kunstoffabstreifer	Scaper	Grattoir	Skraber	Raschiaterra	Quitabarros
307 210 125	x	x	#	#	DIN 985	M10	Sicherungsmutter	Lock nut	Ecrou de sécurité	Møtrik	Dado	Tuerca
307 212 125	x	x	#	#	DIN 985	M12	Sicherungsmutter	Lock nut	Ecrou de sécurité	Møtrik	Dado	Tuerca
307 220 015	x	x	4	4	DIN 934	M20	Sechskantmutter	Hexagonal nut	Ecrou à six pans	Møtrik	Dado	Tuerca
308 110 165	x	x	#	#	DIN 9021	30x10,5x2,5	Scheibe	Washer	Rondelle	Skive	Rondella	Arandela
308 210 015	x	x	#	#	DIN 125	34x20x4	Scheibe	Washer	Rondelle	Skive	Rondella	Arandela
363 410 305	x	x	#	#	DIN 603	M10x30	Flachrundschraube	Cup square bolt	Vis à tête bombée	Skrue	Vite	Tornillo
363 412 255	x	x	#	#	DIN 603	M12x25	Flachrundschraube	Cup square bolt	Vis à tête bombée	Skrue	Vite	Tornillo

SPURLOCKERER
WHEEL MARK ERADICATORS
EFFACEURS DE TRACES DE ROUES
SPORLØSNER
COPRITRACCE
MULLIDOR

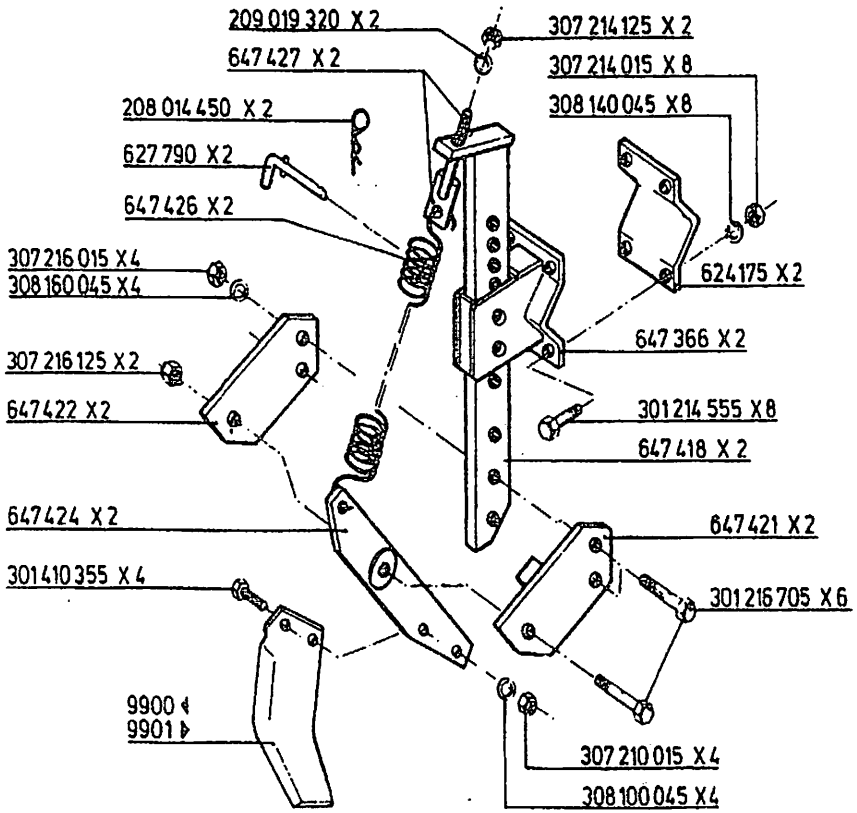

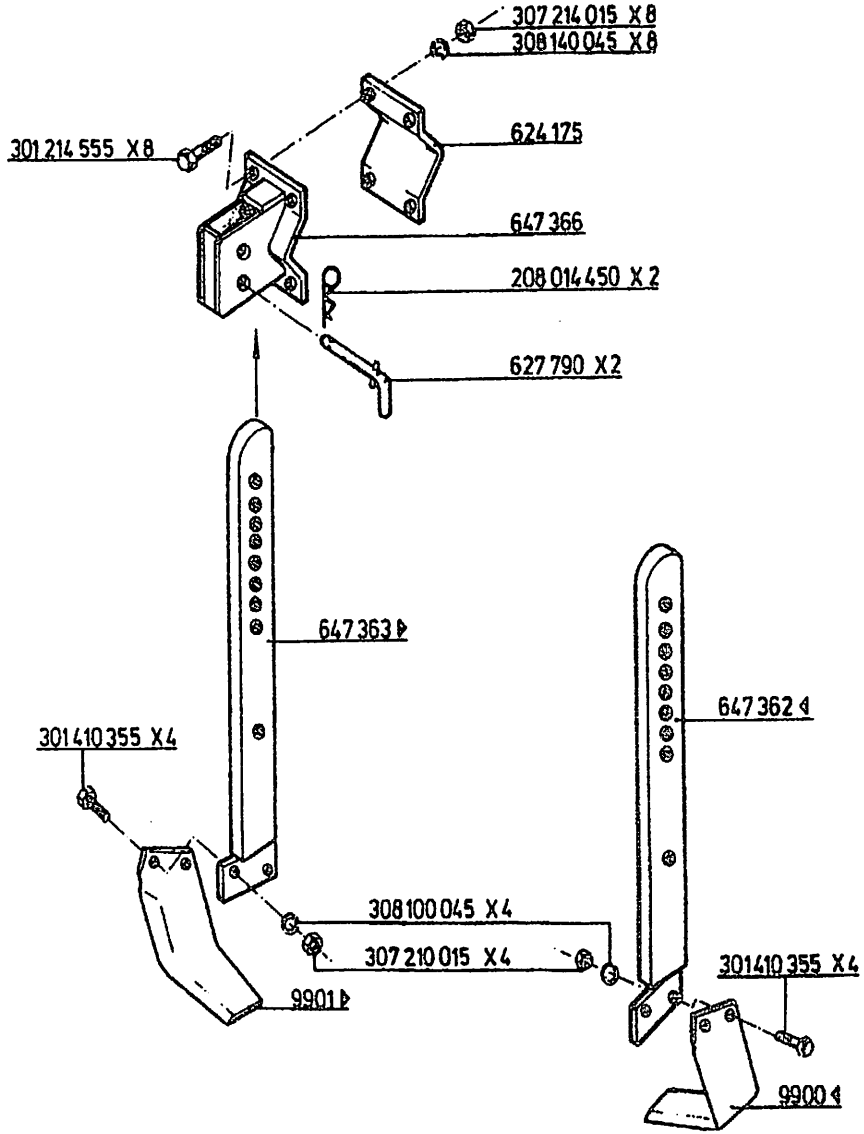

HOWARD

Teil-Nr. Part.No. Nr. de pièce	Typ S	W	200	250	300		Norm/Symbol		D	GB	F	DK	I	E
9 900	x	x	1	1	1				U-Messer Li.	U-Blade LH	U-Lame G.	U-Kniv	U-Zappetta	U-Cuchilla
9 901	x	x	1	1	1				U-Messer Re.	U-Blade RH	U-Lame D.	U-Kniv	U-Zappetta	U-Cuchilla
624 175	x	x	4	4	4				Schelle	Clamp	Bride	Spændestykke	Fascetta	Brida
627 790	x	x	4	4	4				Absteckbolzen	Pin	Axe	Aksel	Assale	Bulón
647 362	x	x	1	1	1				Spurlockererarm L.	Arm LH	Bras G.	Arm	Braccio	Brazo
647 363	x	x	1	1	1				Spurlockererarm R.	Arm RH	Bras D.	Arm	Braccio	Brazo
647 366	x	x	4	4	4				Halterung	Bracket	Support	Holder	Supporto	Soporte
647 418	x	x	2	2	2				Spurlockererarm	Arm	Bras	Arm	Braccio	Brazo
647 421	x	x	2	2	2				Anschlagplatte	Plate	Plaque	Plade	Piastra	Plato
647 422	x	x	2	2	2			12x80x213	Lagerplatte	Plate	Plaque	Plade	Piastra	Plato
647 424	x	x	2	2	2				Messerträger	Lever	Levier	Arm	Leva	Elevador
647 426	x	x	2	2	2				Zugfeder	Spring	Ressort	Fjeder	Molla	Muelle
647 427	x	x	2	2	2				Stellschraube	Adjuster	Régleur	Indstiller	Regolatore	Regulador
208 014 450	x	x	4	4	4				Vorstecker	Clip	Goupille	Klemme	Fermaglio	Anilla
209 019 320	x	x	2	2	2		DIN 6319		Kugelscheiben	Washer	Rondelle	Skive	Disco	Arandela
301 214 555	x	x	12	12	12		DIN 931	M14x55	Schraube-6kt.	Hexagon bolt	Vis hexagonal	Skrue	Vite	Tornillo
301 216 705	x	x	6	6	6		DIN 931	M16x70	Schraube-6kt.	Hexagon bolt	Vis hexagonal	Skrue	Vite	Tornillo
301 410 355	x	x	8	8	8		DIN 933	M10x35	Schraube-6kt.	Hexagon bolt	Vis hexagonal	Skrue	Vite	Tornillo
307 210 015	x	x	8	8	8		DIN 934	M10	Mutter-6kt	Nut	Ecrou	Møtrik	Dado	Tuerca
307 214 015	x	x	16	16	16		DIN 934	M14	Mutter-6kt	Nut	Ecrou	Møtrik	Dado	Tuerca
307 214 125	x	x	2	2	2		DIN 985	M14	Mutter-6kt	Nut	Ecrou	Møtrik	Dado	Tuerca
307 216 015	x	x	4	4	4		DIN 934	M16	Mutter-6kt	Nut	Ecrou	Møtrik	Dado	Tuerca
307 216 125	x	x	2	2	2		DIN 985	M16	Mutter-6kt	Nut	Ecrou	Møtrik	Dado	Tuerca
308 100 045	x	x	8	8	8		DIN 127	B10	Federring	Spring washer	Rondelle grower	Fjederskive	Rondella	Arandela
308 140 045	x	x	16	16	16		DIN 127	B14	Federring	Spring washer	Rondelle grower	Fjederskive	Rondella	Arandela
308 160 045	x	x	4	4	4		DIN 127	B16	Federring	Spring washer	Rondelle grower	Fjederskive	Rondella	Arandela

SPURLOCKERER
WHEEL MARK ERADICATORS
EFFACEURS DE TRACES DE ROUES
SPORLOSNER
COPRITRACCE
MULLIDOR DE RODADAS

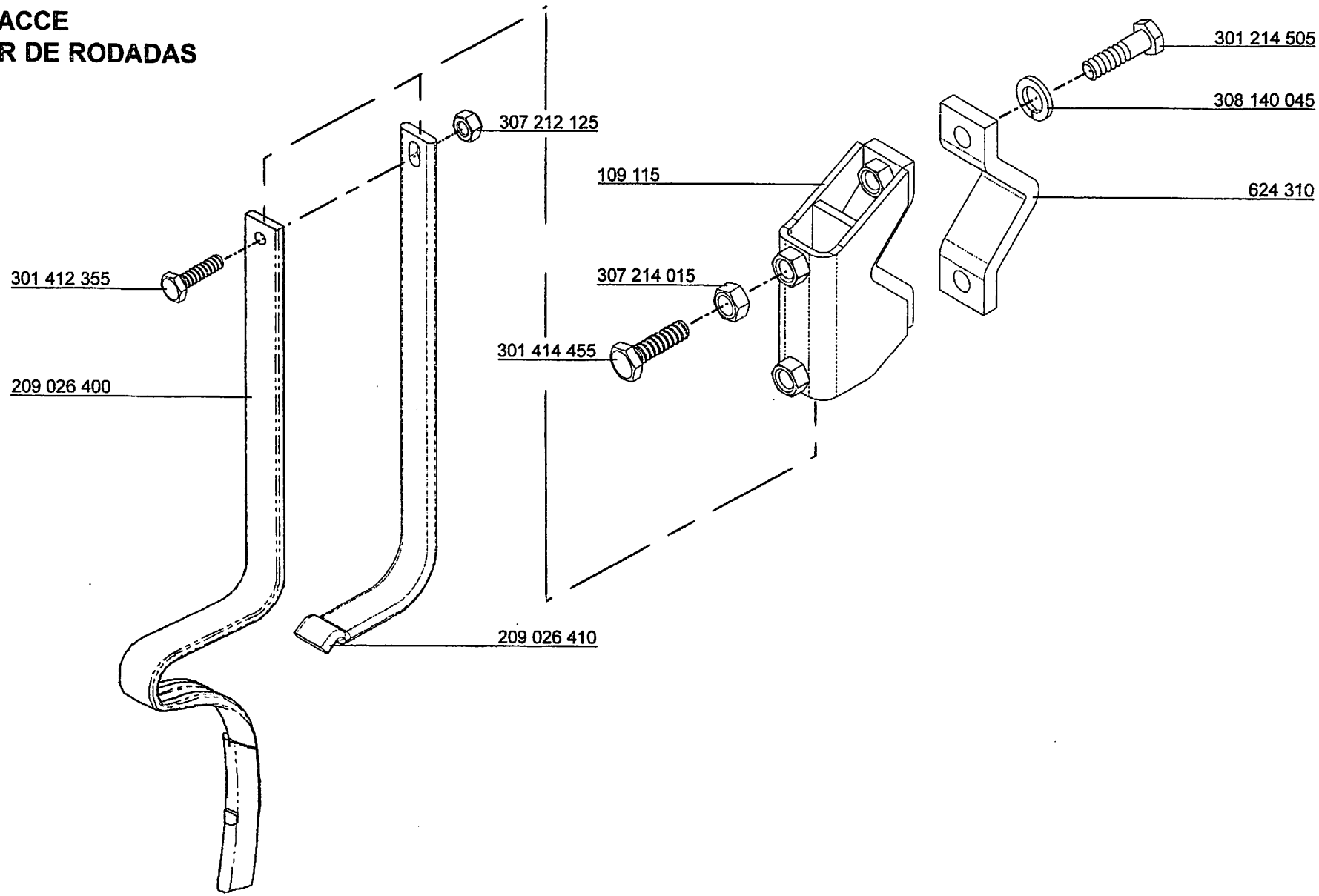

HOWARD

Teil-Nr. Part.No. Nr. de pièce	Typ S	W	► ◄ 200	250	300		Norm/Symbol		D	GB	F	DK	I	E
109 115	x	x	1	1	1				Halterung	Bracket	Support	Holder	Supporto	Soporte
624 310	x	x	1	1	1				Schelle	Clamp	Bride	Spændestykke	Fascetta	Brida
209 026 400	x	x	1	1	1				Spurlockerer	Wheel mark eradicators	Effaceurs de trace		Copritracce	Mullidor de rodadas
209 026 410	x	x	1	1	1				Hilfsfeder	Spring	Ressort	Fjeder	Molla	Muelle
301 214 505	x	x	2	2	2		DIN 931	M14x50	Schraube-6kt.	Hexagon bolt	Vis hexagonal	Skrue	Vite	Tornillo
301 412 355	x	x	1	1	1		DIN 933	M12x35	Schraube-6kt.	Hexagon bolt	Vis hexagonal	Skrue	Vite	Tornillo
301 414 455	x	x	2	2	2		DIN 933	M14x45	Schraube-6kt.	Hexagon bolt	Vis hexagonal	Skrue	Vite	Tornillo
307 212 125	x	x	1	1	1		DIN 985	M12	Mutter-6kt	Nut	Ecrou	Møtrik	Dado	Tuerca
307 214 015	x	x	2	2	2		DIN 934	M14	Mutter-6kt	Nut	Ecrou	Møtrik	Dado	Tuerca
308 140 045	x	x	2	2	2		DIN 127	B14	Federring	Spring washer	Rondelle grower	Fjederskive	Rondella	Arandela

GERÄTE-DREIECK, GERÄTESEITIG
IMPLEMENT TRIANGLE, IMPLEMENT SIDE
MATÉRIEL-TRIANGLE, CÔTÉ MACHINE
BAGERSTE RAMME
TRIANGOLO DI ATTREZZI, LATO DI MACCHINA
TRIÁNGULO DE ENGANCHE, LADO IMPLEMENTO

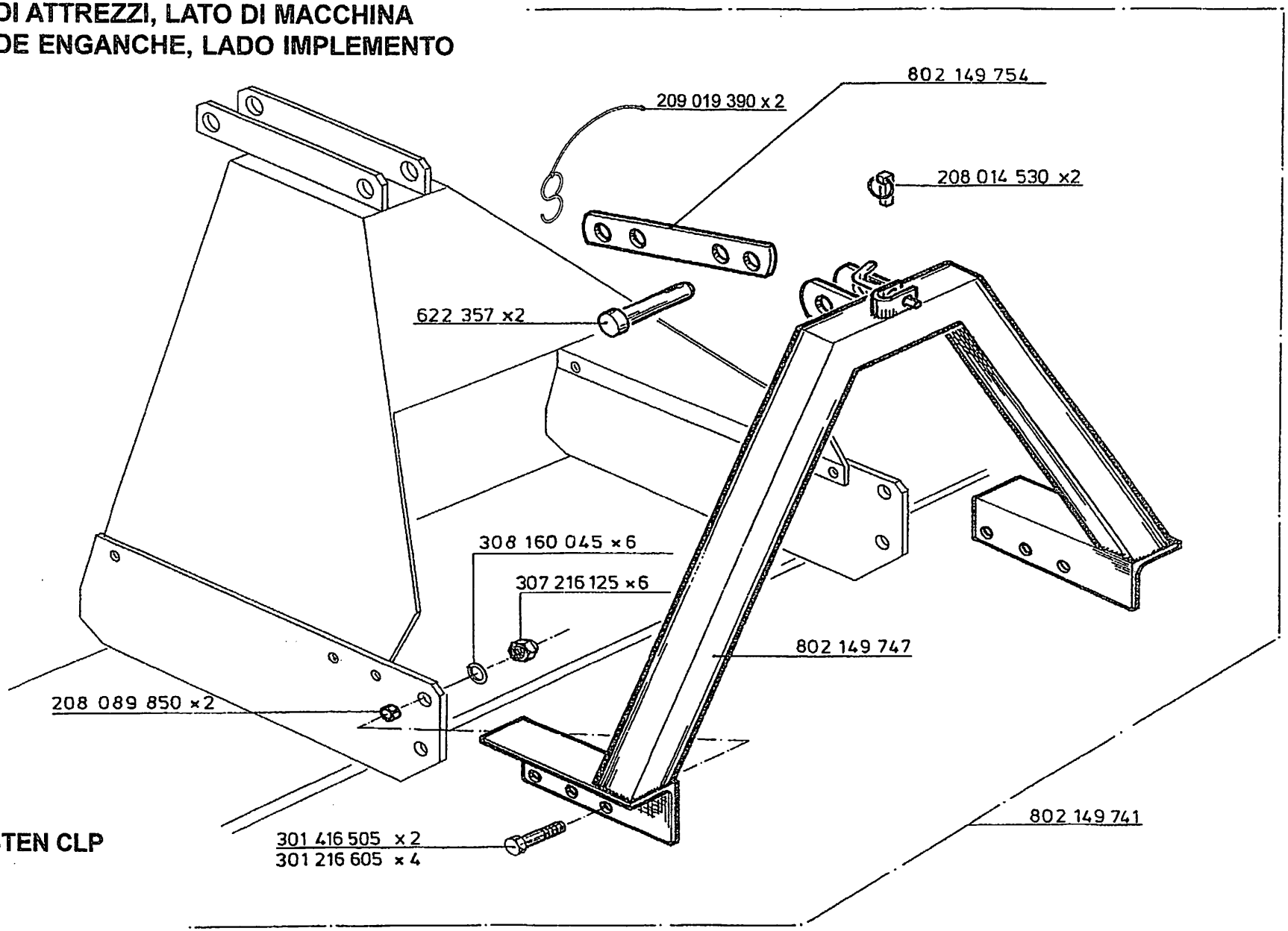

NORDSTEN CLP

HOWARD

Teil-Nr. Part.No. Nr. de pièce	Typ S	Typ W	▶◀ 200	▶◀ 250	▶◀ 300	Norm/Symbol		D	GB	F	DK	I	E
622 357	x	x	2	2	2		Kat 2	Zugbolzen	Pin	Axe	Tap	Perno	Pasador
208 014 530	x	x	2	2	2		12x60	Klappstecker	Clip pin	Goupille	Klemme	Fermaglio	Clavija
208 089 850	x	x	2	2	2		21x14	Spannhülse	Tension pin	Goupille	Spændetap	Spina elasrica	Manga
209 019 390	x	x	2	2	2			Sicherungschnur	Cord	Corde	Snor	Corda	Cordón
301 216 605	x	x	4	4	4	DIN 931	M16x60	Schraube-6kt.	Hexagon bolt	Vis hexagonal	Skrue	Vite	Tornillo
301 416 505	x	x	2	2	2	DIN 933	M16x50	Schraube-6kt.	Hexagon bolt	Vis hexagonal	Skrue	Vite	Tornillo
307 216 125	x	x	6	6	6	DIN 985	M16	Mutter-6kt.	Hexagon bolt	Ecrou hexagonal	Møtrik	Dado	Tuerca
308 160 045	x	x	6	6	6	DIN 127	B16	Federring	Spring washer	Rondelle grower	Fjederskive	Rondella	Arandela
802 149 741	x	x	1	1	1			Satteldreieck vollst.	Implement	Triangle complet	Topstang	Trianglo di attrezzi	Pasador
802 149 747	x	x	1	1	1			Nordsten-Dreieck	Nordsten-Triangle	Triangle Nordsten	Nordsten-Topstang	Trianglo di attrezzi	Nordsten-Pasador
802 149 754	x	x	1	1	1			Strebe	Brace	Barre	Arm	Braccio	Brazo

GERÄTE-DREIECK, GERÄTESEITIG
IMPLEMENT TRIANGLE, IMPLEMENT SIDE
MATÉRIEL-TRIANGLE, CÔTÉ MACHINE
BAGERSTE RAMME
TRIANGOLO DI ATTREZZI, LATO DI MACCHINA
TRIÁNGULO DE ENGANCHE, LADO IMPLEMENTO

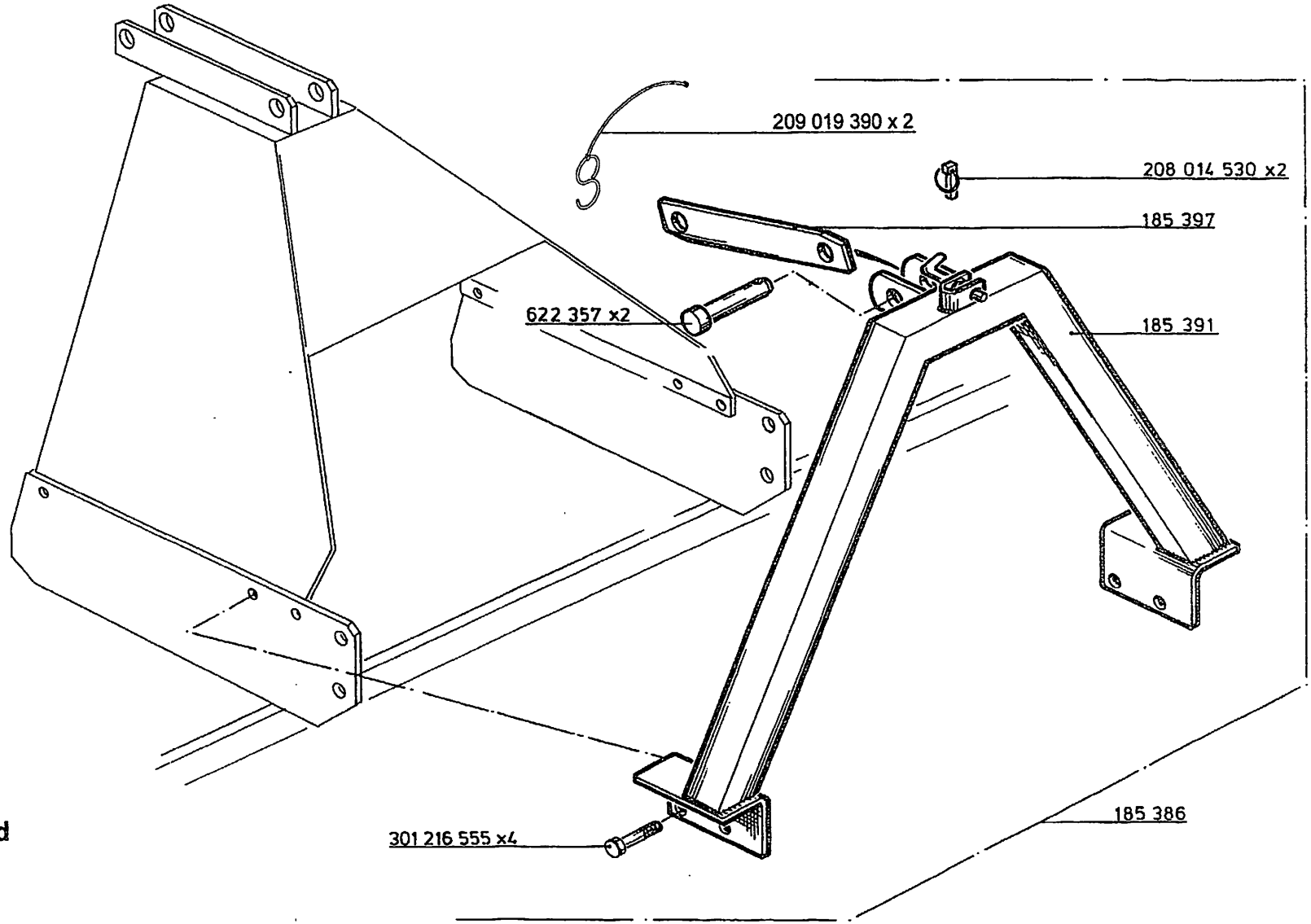

Weiste-Accord

HOWARD

Teil-Nr. Part.No. Nr. de pièce	Typ S	Typ W	▶ 200	◀ 250	◀ 300	Norm/Symbol		D	GB	F	DK	I	E
185 386	x	x	1	1	1			Satteldreieck vollst.	Implement	Triangle complet	Topstang	Trianglo di attrezzi	Pasador
185 391	x	x	1	1	1			Weiste-Dreieck	Weiste-Triangle	Triangle Weiste	Weiste-Topstang	Trianglo di attrezzi	Weiste-Pasador
185 397	x	x	1	1	1		12x60x298	Strebe	Brace	Barre	Arm	Braccio	Brazo
622 357	x	x	2	2	2		Kat 2	Zugbolzen	Pin	Axe	Tap	Perno	Pasador
208 014 530	x	x	2	2	2		12x60	Klappstecker	Clip pin	Goupille	Klemme	Fermaglio	Clavija
209 019 390	x	x	2	2	2			Sicherungschnur	Cord	Corde	Snor	Corda	Cordón
301 216 555	x	x	4	4	4	DIN 931	M16x55	Schraube-6kt.	Hexagon bolt	Vis hexagonal	Skrue	Vite	Tornillo