HOWARD

ERSATZTEIL-KATALOG
PARTS LIST
LISTE DE PIÈCES
RESERVEDELSLISTE
CATOLOGO PARTI DI RICAMBIO
LISTA DE PIEZAS

Allgemeine Hinweise
Informations générales
Informazioni generali

Generel information
Generel information
Informacion general

	Anmerkungen	Special Notes	Notes spéciales	Særlige bemærkninger	Note aggiuntive	Notas especiales
◄	Links	Left hand	Gauche	Venstre	Sinistra	Izquierda
►	Rechts	Right hand	Droite	Højre	Destra	Derecha
•	Oben	Upper	Supérieur	Øverste	Superiore	Superior
•	Unten	Lower	Inférieur	Nederste	Inferiore	Inferior
►◄	Breite	Width	Largeur	Bredde	Larghezza	Ancho
◄►	Länge	Length	Longueur	Længde	Lunghezza	Largo
⊢→	Ab Seriennummer	From serial number	À partir du num. de serie	Fra serie nr.	Dal N.	A partir del n° de serie
→⊣	Bis Seriennummer	Up to serial number	Jusqu´au num. de serie	Til serie nr.	Sino al N.	Hasta el n° de serie
↻	1/min	rpm	t/mn	Omdr./min.	g/m	R.P.M.
⋎	Wahlweise	Alternative	Alternative	Alternativ	Alternativa	Alternativo
■	Änderung gegenüber voriger Ausgabe	Change since last print	Un changement depuis la dernière édition	Ændring siden forrige udgave	Una variazione rispetto all ultima emissione	Cambio respecto a la última edición
306 357 x 6	Stück x 6	Quantity x 6	Quantité x 6	Antal x 6	Quantità x 6	Cantidad seis
306 357 #	Stück nach Bedarf	Quantity as required	Quantité suivant besoin	Antal nødvendige	Quantità a richiesta	Cantidad requerida
=	Nur für	Only for	Seulement pour	Kun til	Solo per	Sólo para
⊢⊣	Zentral	Central	Axial	Central	Centrale	Central
⊢⊣	Versetzt	Offset	Déporté	Forskudt	Laterale	Desplazar
Z	Zähnezahl	Number of teeth	Nombre de dents	Antal tænder	No. dei Denti	Número de dientes

HOWARD

Gelenkwelle vollst.
Universal joint assy
Transmission à cardan
Kraftoverføringsaksel
Guinto cardanico
Toma de fuerza

HK32

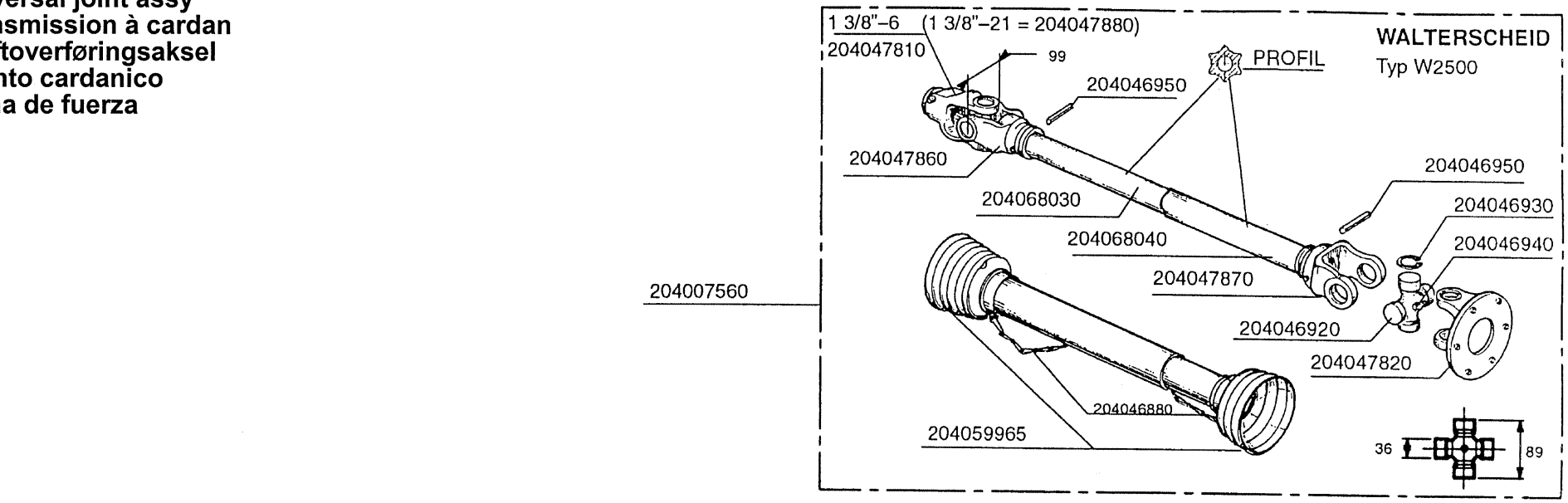

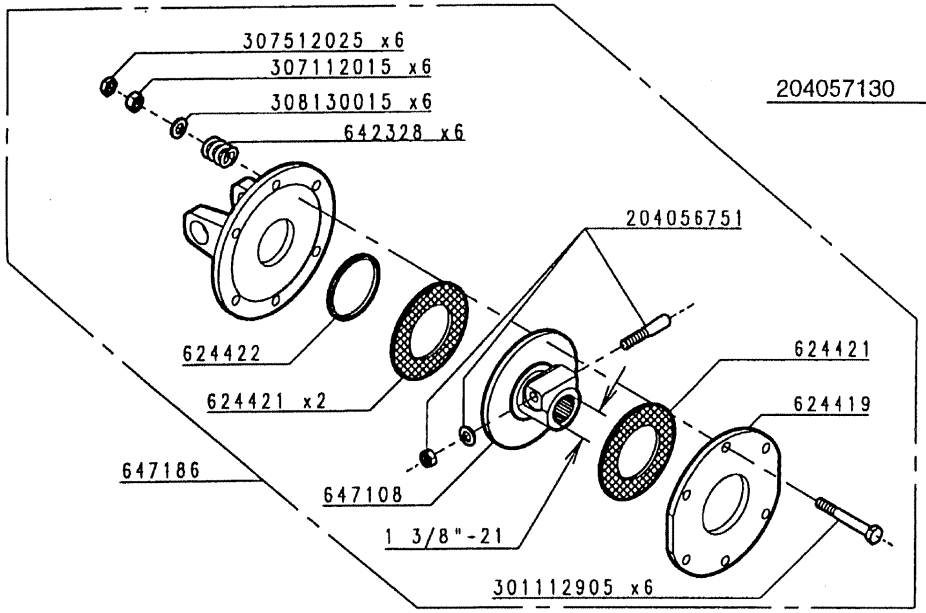

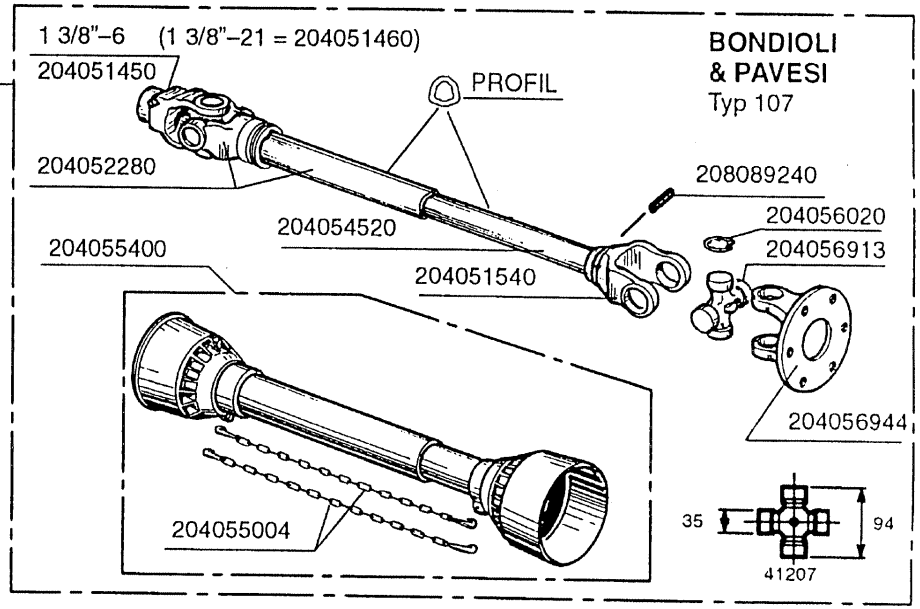

HOWARD

Teil-Nr. Part.No. Nr. de pièce	Typ D	ZS	►◄ 250	300	350	400	Norm/Symbol		D	GB	F	DK	I	E
204 007 992	X		1	1	1	1	W2500-SD25-710-K90	M=1200 Nm	Gelenkwelle	P.T.O. Shaft	Transmission à cardan	Kraftoverf□ringsaksel	Giunto Cardanico	T. de F. completa
204 046 880	X		2	2	2	2			Kette	Chain	Chaîne	K□de	Catena	Cadena
204 046 920	X		2	2	2	2			Kreuzgarnitur komplett	Cross and Bearing kit	Bloc croisillon complet	Vekseldrev	Croiciera	Cruceta
204 046 930	X								Sicherungsring	Circlip	Circlips	Fjederring	Anello	Anillo
204 046 940	X		2	2	2	2		BM8x1	Schmiernippel	Nipple	Graisseur	Nippel	Nipplo	Engrasador
204 046 950	X		2	2	2	2	DIN 1481	10x90	Spannstift	Tensionpin	Goupille	Sp□ndetap	Spina elastica	Pasador elástico
204 047 810	X		1	1	1	1		1 3/8"-6	Gabelstück	Yoke	Mâchoire	Gaffel	Forcella	Horquilla
204 047 860	X		1	1	1	1			Gabelstück	Yoke	Mâchoire	Gaffel	Forcella	Horquilla
204 047 870	X		1	1	1	1			Gabelstück	Yoke	Mâchoire	Gaffel	Forcella	Horquilla
204 047 880	X		1	1	1	1		1 3/8"-21	Gabelstück	Yoke	Mâchoire	Gaffel	Forcella	Horquilla
204 047 890	X		1	1	1	1		1 3/4"-6	Gabelstück	Yoke	Mâchoire	Gaffel	Forcella	Horquilla
204 047 900	X		1	1	1	1		1 3/4"-20	Gabelstück	Yoke	Mâchoire	Gaffel	Forcella	Horquilla
204 059 965	X		1	1	1	1			Schutz	Guard	Protecteur	Sk□m	Protettore	Protector
204 064 250	X		1	1	1	1			Profilrohr	Tube	Tube profilé	Profilr□r	Tubo	Tubo
204 064 260	X		1	1	1	1			Profilrohr	Tube	Tube profilé	Profilr□r	Tubo	Tubo
204 066 248	X		1	1	1	1	K90-2500-1 3/4" (6)KF	M=1200 Nm	Reibkupplung	Friction clutch	Limiteur à friction	Kobling	Con Frizione	Embrague
204 066 060	X		8	8	8	8			Feder	Spring	Ressort	Fjeder	Molla	Muelle
204 066 209	X		2	2	2	2		Æ91xÆ150	Reibscheibe	Friction disc	Disque de friction	Skive	Rondella	Disco de fricción
204 066 250	X		1	1	1	1		10 Bohrungen	Flanschgabel	Flange yoke	Mâchoire à bride	Plade	Piatto di pressione	Plato
204 066 251	X		1	1	1	1		1 3/4"-6	Nabe	Hub	Moyeu	Skive	Disco frizione	Cubo
204 066 252	X		1	1	1	1			Druckflansch	Thrust flange	Bride de pression	Plade	Piastra	Plato
301 112 905	X		8	8	8	8	DIN 960	M12x1,25x90	Schraube-6kt	Bolt	Vis	Skrue	Vite	Tornillo
301 212 655	X		2	2	2	2	DIN 931	M12x65	Schraube-6kt	Bolt	Vis	Skrue	Vite	Tornillo
307 212 125	X		2	2	2	2	DIN 985	M12	Mutter, selbstsichernd	Self-locking nut	Ecrou indesserrable	M□trik	Dado	Tuerca
307 512 125	X		8	8	8	8	DIN 985	M12x1,25	Mutter-6kt	Nut	Ecrou	M□trik	Dado	Tuerca
308 130 015	X		8	8	8	8	DIN 125	A13	Scheibe	Washer	Rondelle	Skive	Rondella	Arandela
204 057 191	X		1	1	1	1	Bondioli & P. Baugr.107	M=1200 Nm	Gelenkwelle	P.T.O. Shaft	Transmission à cardan	Kraftoverf□ringsaksel	Giunto Cardanico	T. de F. completa
204 057 198	X		1	1	1	1	Bondioli & P. Baugr.107	M=1200 Nm	Gelenkwelle	P.T.O. Shaft	Transmission à cardan	Kraftoverf□ringsaksel	Giunto Cardanico	T. de F. completa
204 051 450	X		1	1	1	1		1 3/8"-6	Gabelstück	Yoke	Mâchoire	Gaffel	Forcella	Horquilla
204 051 460	X		1	1	1	1		1 3/8"-21	Gabelstück	Yoke	Mâchoire	Gaffel	Forcella	Horquilla
204 051 530	X		1	1	1	1			Gabelstück	Yoke	Mâchoire	Gaffel	Forcella	Horquilla
204 051 540	X		1	1	1	1			Gabelstück	Yoke	Mâchoire	Gaffel	Forcella	Horquilla
204 054 777	X		1	1	1	1			Profilrohr	Tube	Tube profilé	Profilr□r	Tubo	Tubo
204 054 778	X		1	1	1	1			Profilrohr	Tube	Tube profilé	Profilr□r	Tubo	Tubo
204 055 004	X		2	2	2	2			Kette	Chain	Chaîne	K□de	Catena	Cadena
204 055 883	X		1	1	1	1			Schutz	Guard	Protecteur	Sk□m	Protettore	Protector
204 056 913	X		2	2	2	2			Kreuzgarnitur komplett	Cross and Bearing kit	Bloc croisillon complet	Vekseldrev	Croiciera	Cruceta
204 089 240	X		1	1	1	1			Spannstift	Tensionpin	Goupille	Sp□ndetap	Spina elastica	Pasador elástico
208 089 370	X		1	1	1	1			Spannstift	Tensionpin	Goupille	Sp□ndetap	Spina elastica	Pasador elástico
204 056 754	X		1	1	1	1	FF2/7	M=1200 Nm	Reibkupplung	Friction clutch	Limiteur à friction	Kobling	Con Frizione	Embrague
204 056 200	X		1	1	1	1			Buchse	Ring	Bague	Ring	Anello	Anillo
204 056 370	X		8	8	8	8			Feder	Spring	Ressort	Fjeder	Molla	Muelle
204 056 755	X		1	1	1	1			Flanschgabel	Flange yoke	Mâchoire à bride	Plade	Piatto di pressione	Plato
204 056 756	X		1	1	1	1		1 3/4"-6	Nabe	Hub	Moyeu	Skive	Disco frizione	Cubo
204 056 757	X		1	1	1	1			Klemmschraube Vst.	Setscrew	Boulon de serrage	Skrue + Skive + M□trik	Vite	Tornillo
204 056 961	X		2	2	2	2			Reibscheibe	Friction disc	Disque de friction	Skive	Rondella	Disco de fricción
204 056 963	X		1	1	1	1			Innenscheibe	Disk	Disque	Skive	Rondella	Disco
204 056 964	X		1	1	1	1			Druckflansch	Thrust flange	Bride de pression	Plade	Piastra	Plato
301 210 855	X		8	8	8	8			Schraube-6kt	Bolt	Vis	Skrue	Vite	Tornillo
307 210 305	X		8	8	8	8			Mutter-6kt	Nut	Ecrou	M□trik	Dado	Tuerca

ERSATZTEILLISTE / PARTS LIST /LISTE de PIÈCES / RESERVEDELS LISTE / CATALOGA PARTI di RICAMBIO / LISTA de PIEZAS

HOWARD

Gelenkwelle vollst.
Universal joint assy
Transmission à cardan
Kraftoverføringsaksel
Guinto cardanico
Toma de fuerza

HK32

X	Z	Typ
204007982	204066246 / 1650 Nm	HK 32 D
204007996	204066244 / 2500 Nm	HK 32 ZS

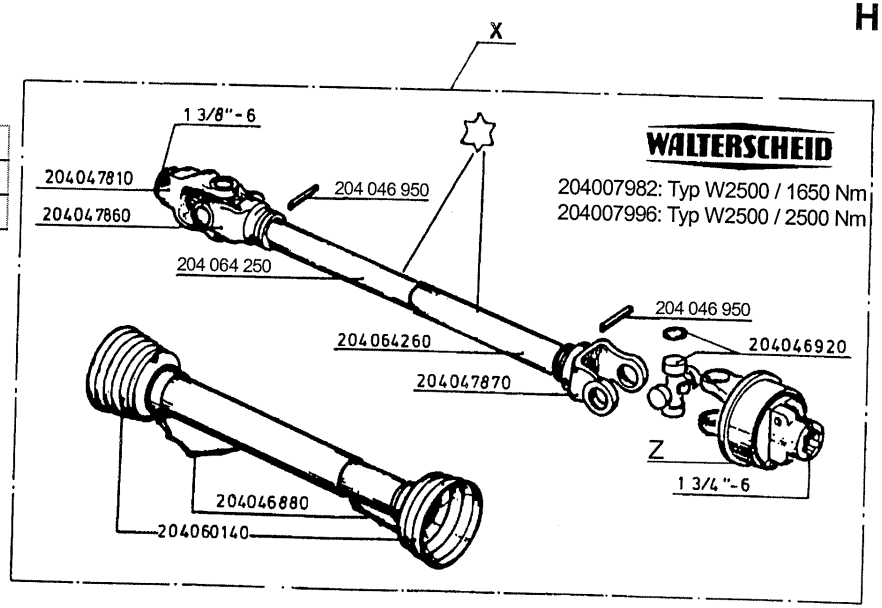

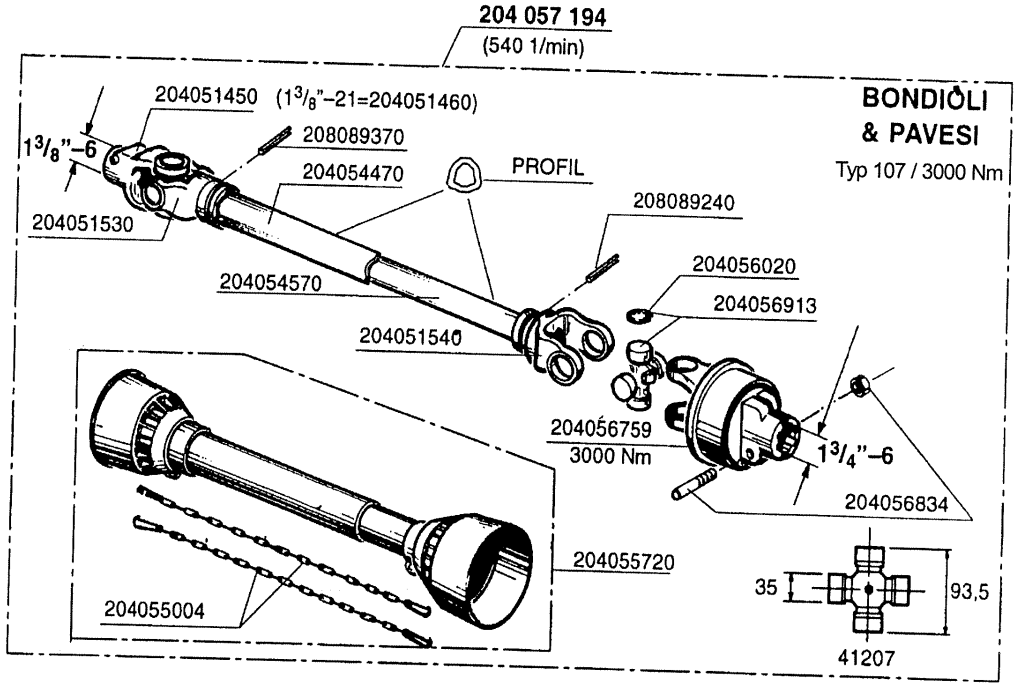

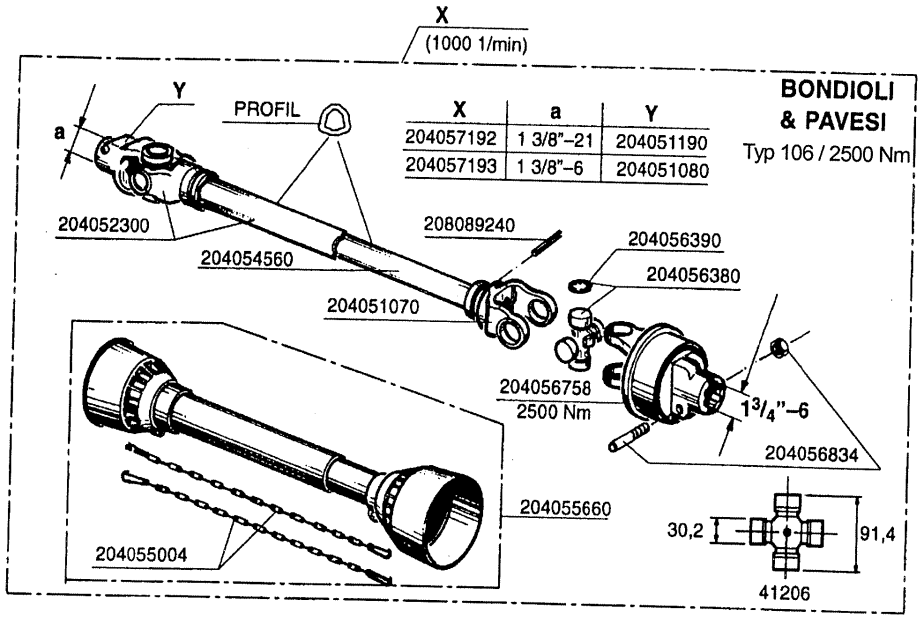

X	a	Y
204057192	1 3/8"-21	204051190
204057193	1 3/8"-6	204051080

ERSATZTEILLISTE / PARTS LIST / LISTE de PIÈCES / RESERVEDELS LISTE / CATALOGO PARTI di RICAMBIO / LISTA de PIEZAS

HOWARD

Teil-Nr. Part.No. Nr. de pièce	Typ D	ZS	►◄ 250	300	350	400	Norm/Symbol		D	GB	F	DK	I	E
204 057 194	X		1	1	1	1	Bondioli & P. Baugr.107	M=3000 Nm	Gelenkwelle	P.T.O. Shaft	Transmission à cardan	Kraft□verformingsaksel	Giunto Cardanico	T. de F. completa
204 051 450	X		1	1	1	1		1 3/8"-6	Gabelstück	Yoke	Mâchoire	Gaffel	Forcella	Horquilla
204 051 460	X		1	1	1	1		1 3/8"-21	Gabelstück	Yoke	Mâchoire	Gaffel	Forcella	Horquilla
204 051 530	X		1	1	1	1			Gabelstück	Yoke	Mâchoire	Gaffel	Forcella	Horquilla
204 051 540	X		1	1	1	1			Gabelstück	Yoke	Mâchoire	Gaffel	Forcella	Horquilla
204 054 470	X		1	1	1	1			Profilrohr	Tube	Tube profilé	Profilr□hr	Tubo	Tubo
204 054 570	X		1	1	1	1			Profilrohr	Tube	Tube profilé	Profilr□hr	Tubo	Tubo
204 055 004	X		2	2	2	2			Kette	Chain	Chaîne	K□de	Catena	Cadena
204 055 720	X		1	1	1	1			Schutz	Guard	Protecteur	Sk□m	Protettore	Protector
204 056 020	X		8	8	8	8			Sicherungsring	Circlip	Circlips	Fjederring	Anello	Anillo
204 056 759	X		1	1	1	1	SC7	M=3000 Nm	Abschaltkupplung	Clutch	Limiteur	Kobling	Con Frizione	Embrague
204 056 834	X		1	1	1	1			Klemmschraube + Mutter	Setscrew + nut	Vis de retenue + écrou	Skrue + M□trik	Vite + Dado	Tornillo + Tuerca
204 056 913	X		1	1	1	1			Kreuzgarnitur komplett	Cross and Bearing kit	Bloc croisillon complet	Vekseldrev	Croiciera	Cruceta
208 089 240	X		1	1	1	1			Spannstift	Tensionpin	Goupille	Sp□ndetap	Spina elastica	Pasador elástico
208 089 370	X		1	1	1	1			Spannstift	Tensionpin	Goupille	Sp□ndetap	Spina elastica	Pasador elástico
204 007 982	X		1	1	1	1	W2500-SD25-710-K64/2R	M=1650 Nm	Gelenkwelle	P.T.O. Shaft	Transmission à cardan	Kraft□verformingsaksel	Giunto Cardanico	T. de F. completa
204 007 996		X	1	1	1	1	W2500-SD25-710-K64/2R	M=2500 Nm	Gelenkwelle	P.T.O. Shaft	Transmission à cardan	Kraft□verformingsaksel	Giunto Cardanico	T. de F. completa
204 046 880	X	X	2	2	2	2			Kette	Chain	Chaîne	K□de	Catena	Cadena
204 046 920	X	X	1	1	1	1			Kreuzgarnitur komplett	Cross and Bearing kit	Bloc croisillon complet	Vekseldrev	Croiciera	Cruceta
204 046 950	X	X	2	2	2	2			Spannstift	Tensionpin	Goupille	Sp□ndetap	Spina elastica	Pasador elástico
204 047 810	X	X	1	1	1	1		1 3/8"-6	Gabelstück	Yoke	Mâchoire	Gaffel	Forcella	Horquilla
204 047 860	X	X	1	1	1	1			Gabelstück	Yoke	Mâchoire	Gaffel	Forcella	Horquilla
204 047 870	X	X	1	1	1	1			Gabelstück	Yoke	Mâchoire	Gaffel	Forcella	Horquilla
204 060 140	X	X	1	1	1	1			Schutz	Guard	Protecteur	Sk□m	Protettore	Protector
204 064 250	X	X	1	1	1	1			Profilwelle	Profile shaft	Arbre profilé	Profilr□hr	Tubo	Tubo
204 064 260	X	X	1	1	1	1			Profilrohr	Tube	Tube profilé	Profilr□hr	Tubo	Tubo
204 066 244		X	1	1	1	1	K64/2-2500-1 3/4"-6	M=2500 Nm	Abschaltkupplung	Clutch	Limiteur	Kobling	Con Frizione	Embrague
204 066 246	X		1	1	1	1	K64/2-1650-1 3/4"-6	M=1650 Nm	Abschaltkupplung	Clutch	Limiteur	Kobling	Con Frizione	Embrague
204 057 192	X	X	1	1	1	1	Bondioli & P. Baugr.106	M=2500 Nm	Gelenkwelle	P.T.O. Shaft	Transmission à cardan	Kraft□verformingsaksel	Giunto Cardanico	T. de F. completa
204 057 193	X	X	1	1	1	1	Bondioli & P. Baugr.106	M=2500 Nm	Gelenkwelle	P.T.O. Shaft	Transmission à cardan	Kraft□verformingsaksel	Giunto Cardanico	T. de F. completa
204 051 070	X	X	1	1	1	1			Gabelstück	Yoke	Mâchoire	Gaffel	Forcella	Horquilla
204 051 080	X	X	1	1	1	1		1 3/8"-6	Gabelstück	Yoke	Mâchoire	Gaffel	Forcella	Horquilla
204 051 190	X	X	1	1	1	1		1 3/8"-21	Gabelstück	Yoke	Mâchoire	Gaffel	Forcella	Horquilla
204 052 300	X	X	1	1	1	1			Gabelstück + profilrohr	Yoke + tube	Mâchoire + tube profilé	Gaffel + Profilr□hr	Forcella + tubo	Horquilla + tubo
204 054 560	X	X	1	1	1	1			Profilrohr	Tube	Tube profilé	Profilr□hr	Tubo	Tubo
204 055 004	X	X	2	2	2	2			Kette	Chain	Chaîne	K□de	Catena	Cadena
204 055 660	X	X	1	1	1	1			Schutz	Guard	Protecteur	Sk□m	Protettore	Protector
204 056 380	X	X	1	1	1	1			Kreuzgarnitur komplett	Cross and Bearing kit	Bloc croisillon complet	Vekseldrev	Croiciera	Cruceta
204 056 390	X	X	8	8	8	8			Sicherungsring	Circlip	Circlips	Fjederring	Anello	Anillo
204 056 758	X	X	1	1	1	1	SC6	M=2500 Nm	Abschaltkupplung	Clutch	Limiteur	Kobling	Con Frizione	Embrague
204 056 834	X	X	1	1	1	1			Klemmschraube + Mutter	Setscrew + nut	Vis de retenue + écrou	Skrue + M□trik	Vite + Dado	Tornillo + Tuerca
208 089 240	X	X	1	1	1	1			Spannstift	Tensionpin	Goupille	Sp□ndetap	Spina elastica	Pasador elástico

ERSATZTEILLISTE / PARTS LIST /LISTE de PIÈCES / RESERVEDELS LISTE / CATALOGA PARTI di RICAMBIO / LISTA de PIEZAS

HOWARD

Schaltgetriebe
Gearbox
Boîte de vitesse
Gear kasse
Scatola del cambio
Caja de cambios

HK32

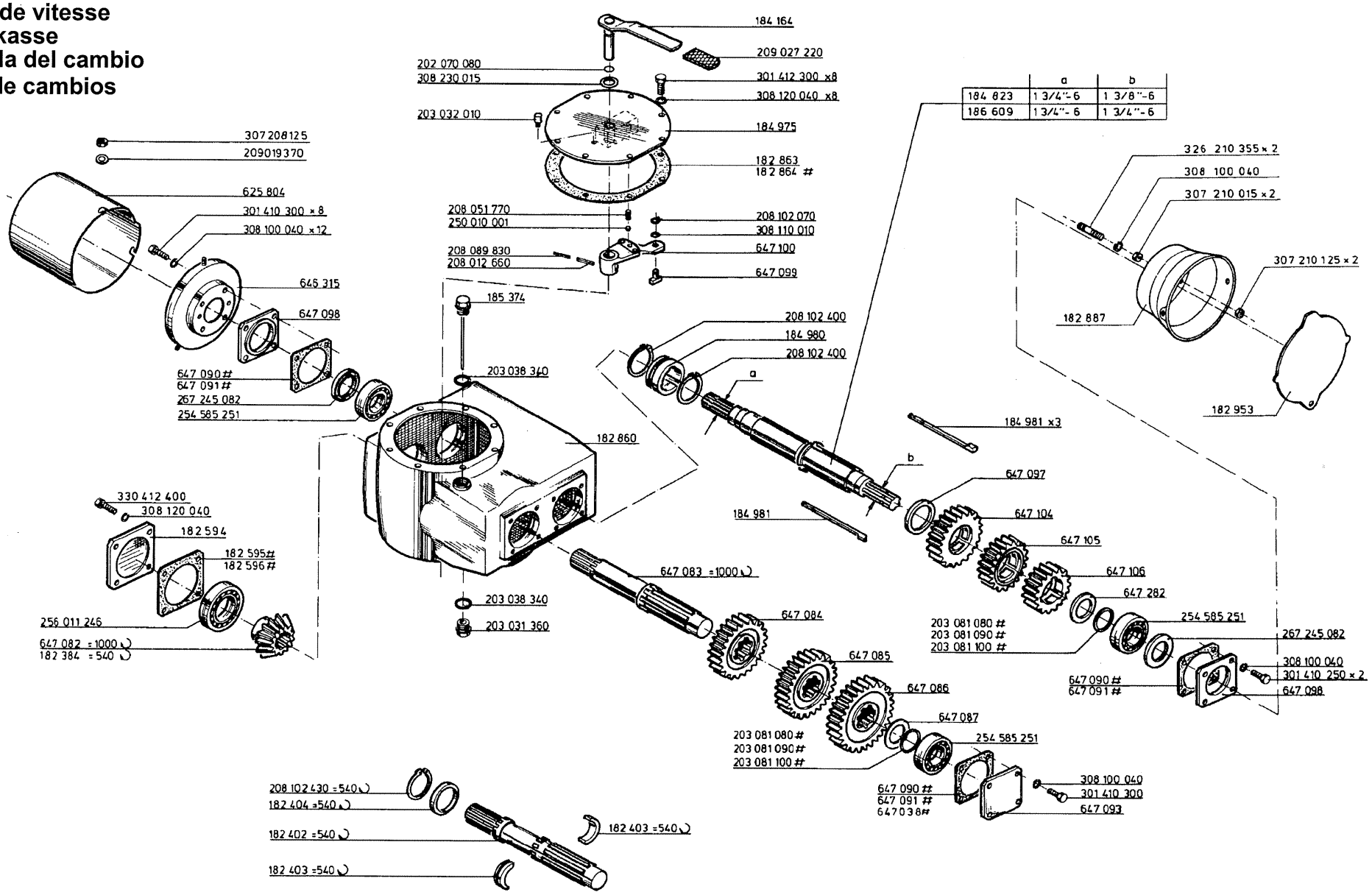

	a	b
184 823	1 3/4"-6	1 3/8"-6
186 609	1 3/4"-6	1 3/4"-6

HOWARD

Teil-Nr. Part.No. Nr. de pièce	Typ D	ZS	250	300	350	400	Norm/Symbol		D	GB	F	DK	I	E
182 384	x		1	1	1	1	540□	Z16	Kegelrad	Pinion	Pignon	drev	Pignone	Piñón
182 402	x		1	1	1	1	540□		Kegelradwelle	Shaft	Arbre	Aksel	Albero	Eje
182 403	x		2	2	2	2	540□		Halbring	Ring 1/2	Anneau 1/2	Ring 1/2	Anello	Anillo
182 404	x		1	1	1	1	540□		Ring	Ring	Anneau	Ring	Anello	Anillo
182 594	x		1	1	1	1			Lagerdeckel	Cover	Couvercle	D□ksel	Coperchio	Tapa
182 595	x		1	1	1	1		1x130x130	Dichtung	Gasket	Joint	Pakning	Guamizione	Junta
182 596	x							0,5x130x130	Dichtung	Gasket	Joint	Pakning	Guamizione	Junta
182 860	x		1	1	1	1			Getriebegehäuse	Gearbox	Carter de Bo□te	Gearhus	Alloggiamento	Alojamiento
182 863	x		1	1	1	1		1x250x270	Dichtung	Gasket	Joint	Pakning	Guamizione	Junta
182 864	x							0,5x250x270	Dichtung	Gasket	Joint	Pakning	Guamizione	Junta
182 887	x		1	1	1	1			Schutztopf	Guard	Protection	Sk□rm	Coperchio	Protector
182 953	x		1	1	1	1			Deckel	Cover	Couvercle	D□ksel	Coperchio	Tapa
184 164	x		1	1	1	1			Schaltgriff	Changelever	Levier	Vaegtstang	Leva	Palanca
184 823	x		1	1	1	1	a=1 3/4´´-6	b=1 3/8´´-6	Antr.Welle 1 3/4´´	Shaft	Arbre	Aksel	Albero	Eje
184 975	x		1	1	1	1			Deckel	Cover	Couvercle	D□ksel	Coperchio	Tapa
184 980	x		1	1	1	1			Schaltring	Ring	Anneau	Ring	Anello	Anillo
184 981	x		3	3	3	3			Ziehkeil	Draw key	Clavette	Tr□kkile	Chiavetta	Chaveta móvil
185 374	x		1	1	1	1			Ölmeßstab	Dipstick	Jauge	Olim□lepind	Asta di livello	Varilla indicadora
186 609	x		1	1	1	1	a=1 3/4´´-6	b=1 3/4´´-6	Antr.Welle 1 3/4´´	Shaft	Arbre	Aksel	Albero	Eje
625 804	x		1	1	1	1			Schutz	Guard	Protection	Sk□rm	Protettore	Protector
646 315	x		1	1	1	1			Deckel kpl.	Cover	Couvercle	D□ksel	Coperchio	Tapa
647 038	x							0,1x100x100	Dichtung	Gasket	Joint	Pakning	Guamizione	Junta
647 082	x		1	1	1	1	1000□	Z 13	Kegelrad	Pinion	Pignon	Drev	Pignone	Piñón
647 083	x		1	1	1	1	1000□		Kegelradwelle	Shaft	Arbre	Aksel	Albero	Eje
647 084	x		1	1	1	1		Z 23	Zahnrad	Gear	Engrenage	Tandhjul	Ingranaggia	Engranaje
647 085	x		1	1	1	1		Z 25	Zahnrad	Gear	Engrenage	Tandhjul	Ingranaggia	Engranaje
647 086	x		1	1	1	1		Z 27	Zahnrad	Gear	Engrenage	Tandhjul	Ingranaggia	Engranaje
647 087	x		1	1	1	1		70x16x8,5	Distanzscheibe	Washer	Rondelle d´épaisseur	Skive	Disco	Arandela
647 090	x							1x100x100	Dichtung	Gasket	Joint	Pakning	Guamizione	Junta
647 091	x							0,5x100x100	Dichtung	Gasket	Joint	Pakning	Guamizione	Junta
647 093	x		1	1	1	1			Lagerdeckel	Cover	Couvercle	D□ksel	Coperchio	Tapa
647 097	x		1	1	1	1			Distanzring	Spacer	Entretoise	Afstandsring	Distanziale	Distanciador
647 098	x		2	2	2	2			Lagerdeckel	Cover	Couvercle	D□ksel	Coperchio	Tapa
647 099	x		1	1	1	1			Gleitstein	Pad	Patin	Kvadrantklods	Pattino	Apoyo plano
647 100	x		1	1	1	1			Schalthebel	Changelever	Levier	Arm	Leva	Palanca
647 104	x		1	1	1	1		Z 21	Schaltrad	Gear	Engrenage	Tandhjul	Ingranaggia	Engranaje

ERSATZTEILLISTE / PARTS LIST /LISTE de PIÈCES / RESERVEDELS LISTE / CATALOGA PARTI di RICAMBIO / LISTA de PIEZAS

HOWARD

Schaltgetriebe
Gearbox
Boîte de vitesse
Gear kasse
Scatola del cambio
Caja de cambios

HK32

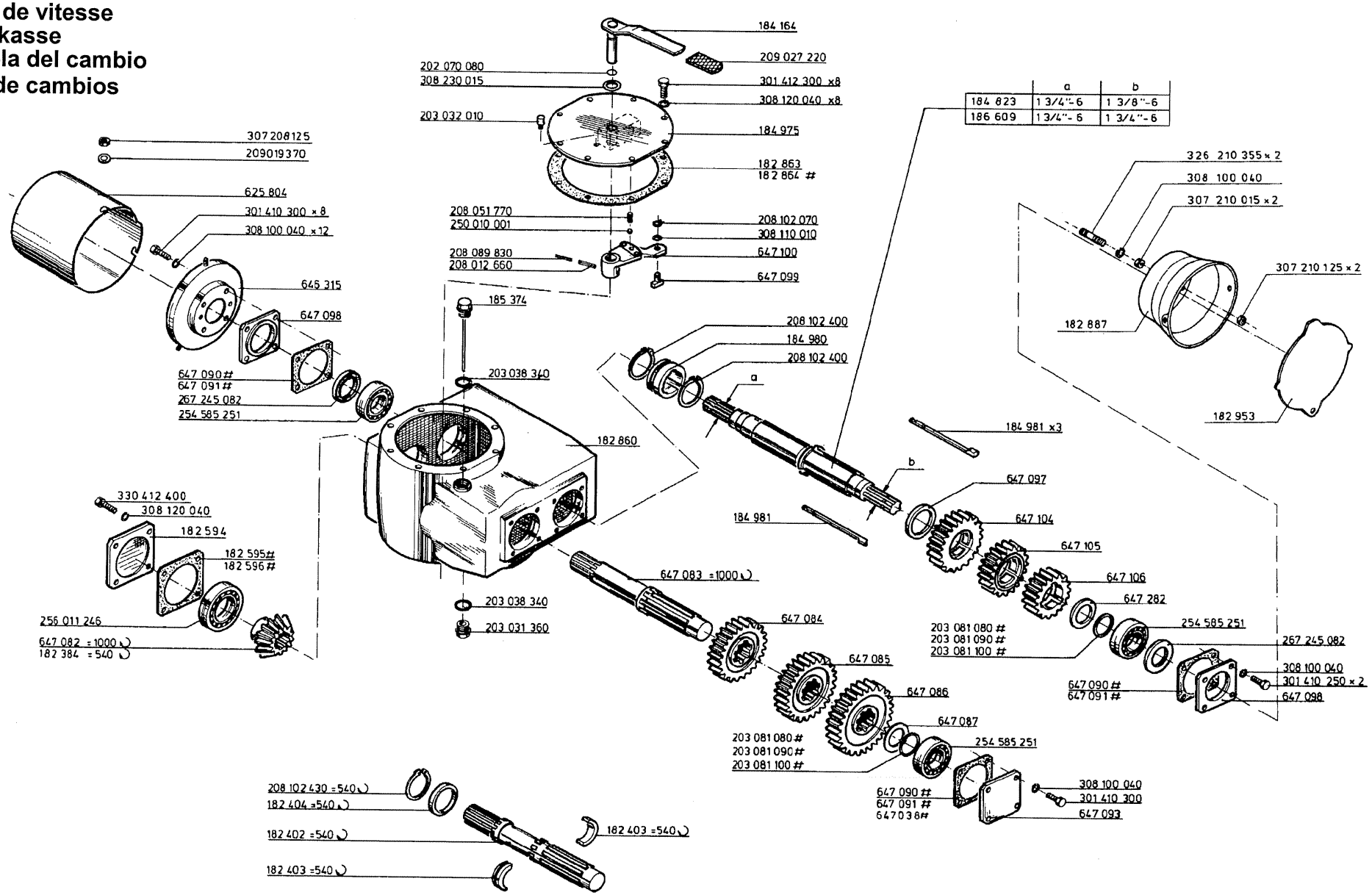

	a	b
184 823	1 3/4"-6	1 3/8"-6
186 609	1 3/4"-6	1 3/4"-6

HOWARD

Teil-Nr. Part.No. Nr. de pièce	Typ D	ZS	250	300	350	400	Norm/Symbol		D	GB	F	DK	I	E
647 105	x		1	1	1	1		Z 19	Schaltrad	Gear	Engrenage	Tandhjul	Ingranaggia	Engranaje
647 106	x		1	1	1	1		Z 17	Schaltrad	Gear	Engrenage	Tandhjul	Ingranaggia	Engranaje
647 282	x		1	1	1	1			Distanzscheibe	Spacer	Rondelle d´épaisseur	Afstandsring	Disco	Arandela
202 070 080	x		1	1	1	1		17,3x2,4	O-Ring	O-Ring	Joint torrique	O-Ring	Anello	Anillo
203 031 360	x		1	1	1	1	DIN 7604	Cm 26x1,5	Verschl.-Schraube	Plug	Bouchon	Tap	Tappo	Tapón
203 032 010	x		1	1	1	1		R 1/8´´	Entlüfter	Breather	Reniflard	Ventilator	Sfiatetoio	Desvaporizador
203 038 340	x		2	2	2	2	DIN 7603	A26x31	Dichtring	Gasket	Joint	Pakning	Guamizione	Junta
203 081 080	x						DIN 988	Ps 45x56x0,5	Paßscheibe	Shim	Cale	Skive	Zeppa	Suplemento
203 081 090	x						DIN 988	Ps 45x56x0,2	Paßscheibe	Shim	Cale	Skive	Zeppa	Suplemento
203 081 100	x						DIN 988	Ps 45x56x0,1	Paßscheibe	Shim	Cale	Skive	Zeppa	Suplemento
208 012 660	x		1	1	1	1	DIN 1481	6x40	Spannstift	Tension pin	Goupille	Sp□ndetap	Spine elastica	Pasador elástico
208 051 770	x		1	1	1	1	DIN 2098	1,25x8x22	Druckfeder	Spring	Ressort	Fjeder	Molla	Muelle
208 089 830	x		1	1	1	1	DIN 1481	3,5x40	Spannstift	Tension pin	Goupille	Sp□ndetap	Spine elastica	Pasador elástico
208 102 070	x		1	1	1	1	DIN 471	10x1	Sicherungsring	Circlip	Circlip	Fjederring	Anello	Anillo
208 102 400	x		2	2	2	2	DIN 471	60x2	Sicherungsring	Circlip	Circlip	Fjederring	Anello	Anillo
208 102 430	x		1	1	1	1	540□/DIN 471	65x2,5	Sicherungsring	Circlip	Circlip	Fjederring	Anello	Anillo
209 019 370	x		1	1	1	1		8,2x18,2x1,4	Sicherungsscheibe	Elastic washer	Rondelle frein	Tallerkenskive	Disco	Arandela
209 027 220	x		1	1	1	1			Griffstück	Handle	Poignée	Vaegtstang	Leva	Palanca
250 010 001	x		1	1	1	1		10 Klasse V	Kugel	Ball	Bille	Kugle	Sfera	Esfera
254 585 251	x		3	3	3	3		32209	Kegelrollenlager	Bearing	Roulement	Leje	Cuscinetto	Rodamiento
256 011 246	x		1	1	1	1		30212	Kegelrollenlager	Bearing	Roulement	Leje	Cuscinetto	Rodamiento
267 245 082	x		2	2	2	2	BASL	145x72x8	Wellendichtring	Oilseal	Bague d´étanchéité	Oliet□tningsring	Anello di Tenuta	Retén
301 410 255	x		2	2	2	2	DIN 933	M10x25	Schraube-6kt	Bolt	Vis	Skrue	Vite	Tornillo
301 410 305	x		8	8	8	8	DIN 933	M10x30	Schraube-6kt	Bolt	Vis	Skrue	Vite	Tornillo
301 412 305	x		8	8	8	8	DIN 933	M12x30	Schraube-6kt	Bolt	Vis	Skrue	Vite	Tornillo
307 208 125	x		1	1	1	1	DIN 985	M8	Mutter-6kt	Nut	Ecrou	M□trik	Dado	Tuerca
307 210 015	x		2	2	2	2	DIN 934	M10	Mutter-6kt	Nut	Ecrou	M□trik	Dado	Tuerca
307 210 125	x		2	2	2	2	DIN 985	M10	Mutter-6kt	Nut	Ecrou	M□trik	Dado	Tuerca
308 100 045	x		12	12	12	12	DIN 127	B10	Federring	Spring washer	Rondelle grower	Fjederskive	Rondella	Arandela
308 110 015	x		1	1	1	1	DIN 125	A10,5	Scheibe	Washer	Rondelle	Skive	Disco	Arandela
308 120 045	x		12	12	12	12	DIN 127	B12	Federring	Spring washer	Rondelle grower	Fjederskive	Rondella	Arandela
308 230 015	x		1	1	1	1	DIN 125		Scheibe	Washer	Rondelle	Skive	Disco	Arandela
326 210 355	x		2	2	2	2	DIN 939	M10x35	Stiftschraube	Stud	Goujon	Skrue	Vite	Tornillo
330 412 405	x		4	4	4	4	DIN 933	M12x40	Schraube-6kt	Bolt	Vis	Skrue	Vite	Tornillo

HOWARD

Rotor-Antrieb
Rotors Transmission
Transmission rotors
Rotor Transmission
Transmissione Rotori
Rotor de transmision

HK32-D

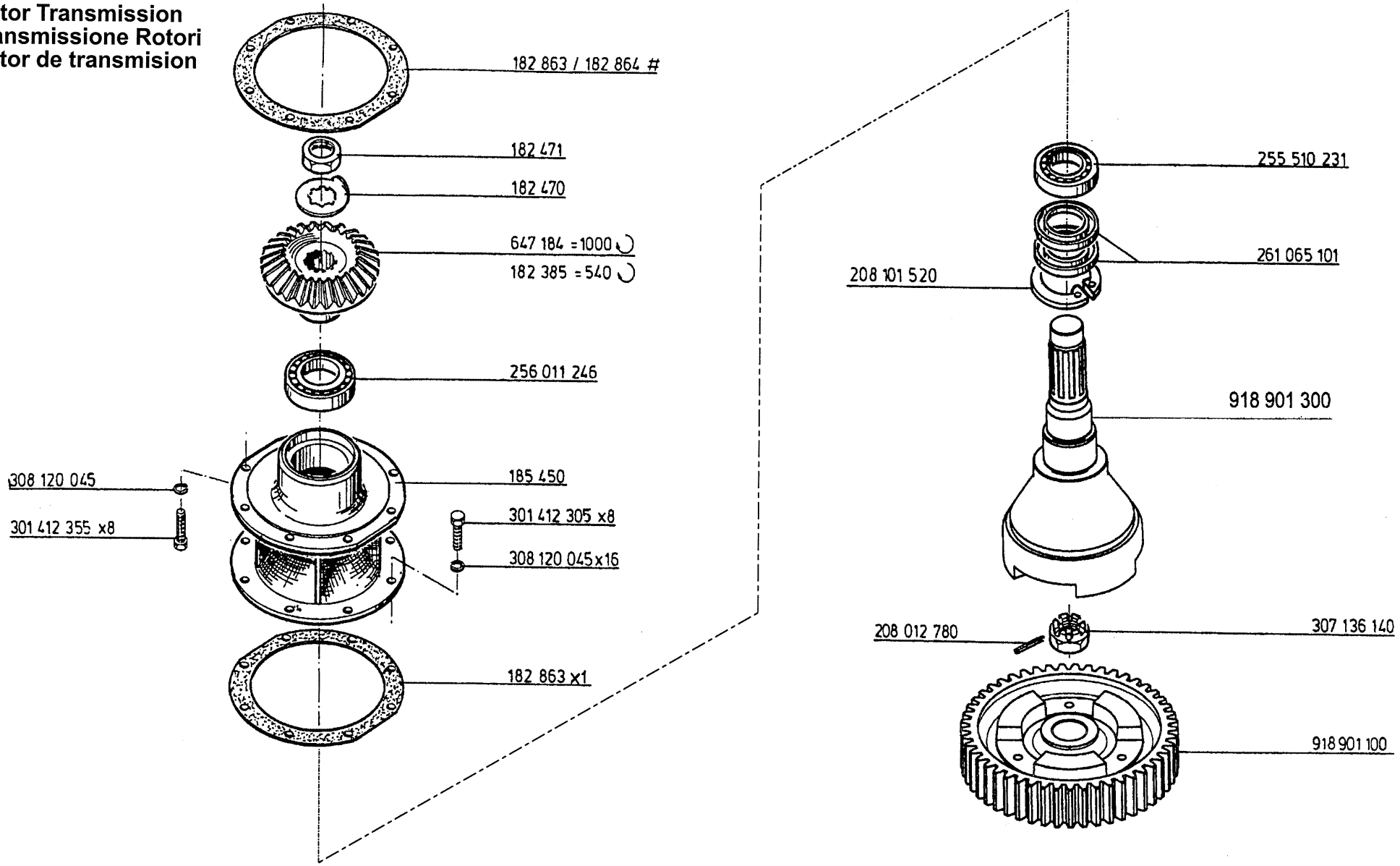

HOWARD

Teil-Nr. Part.No. Nr. de pièce	Typ D	ZS	250	300	350	400	Norm/Symbol		D	GB	F	DK	I	E
182 385	x		1	1	1	1	540□	Z 22	Tellerrad	Crownwheel	Couronne Dentée	Kronhjul	Carona denata	Corona dentada
182 470	x		1	1	1	1		1,5x80x80	Sicherungsblech	Tabwasher	Rondelle frein	Skive	Zeppa	Suplemento
182 471	x		1	1	1	1		M40x1,5	Mutter-6kt	Nut	Ecrou	M□trik	Dado	Tuerca
182 863	x							1x250x270	Dichtung	Gasket	Joint	Pakning	Guamizione	Junta
182 864	x							0,5x250x270	Dichtung	Gasket	Joint	Pakning	Guamizione	Junta
185 450	x		1	1	1	1			Lagergehäuse	Bearing housing	Bo□te de palier	Lejehus	Allogiamento	Alojamiento
647 184	x		1	1	1	1	1000□	Z 30	Tellerrad	Crownwheel	Couronne Dentée	Kronhjul	Carona denata	Corona dentada
208 012 780	x		1	1	1	1	DIN 1481	6x50	Spannstift	Tension pin	Goupille	Sp□ndetap	Spine elastica	Pasador elástico
208 101 520	x		1	1	1	1		100x3	Sicherungsring	Circlip	Circlip	Fjederring	Anello	Anillo
255 510 231	x		1	1	1	1		30211	Kegelrollenlager	Bearing	Roulement	Leje	Cuscinetto	Rodamiento
256 011 246	x		1	1	1	1		30212	Kegelrollenlager	Bearing	Roulement	Leje	Cuscinetto	Rodamiento
261 065 101	x		2	2	2	2		Ba 65x100x10	Wellendichtring	Oilseal	Bague d´étanchéité	Oliet□tningsring	Anello di Tenuta	Retén
301 412 305	x		8	8	8	8	DIN 933	M12x30	Schraube-6kt	Bolt	Vis	Skrue	Vite	Tornillo
301 412 355	x		8	8	8	8	DIN 933	M12x35	Schraube-6kt	Bolt	Vis	Skrue	Vite	Tornillo
307 136 140	x		1	1	1	1	DIN 937	M36x1,5	Kronenmutter	Slotted nut	Ecrou crénelé	Kronenmotrik	Dado	Tuerca
308 120 045	x		16	16	16	16	DIN 127	B12	Federring	Spring washer	Rondelle grower	Fjederskive	Rondella	Arandela
918 901 100	x		1	1	1	1		Z 49	Stirnrad	Gear	Engrenage	Tandhjul	Ingranaggia	Engranaje
918 901 300	x		1	1	1	1			Kreiselantr.-Welle	Shaft	Arbre	Aksel	Albero	Eje

HOWARD

Schaltgetriebe
Gearbox
Boîte de vitesse
Gear kasse
Scatola del cambio
Caja de cambios

HK32-ZS

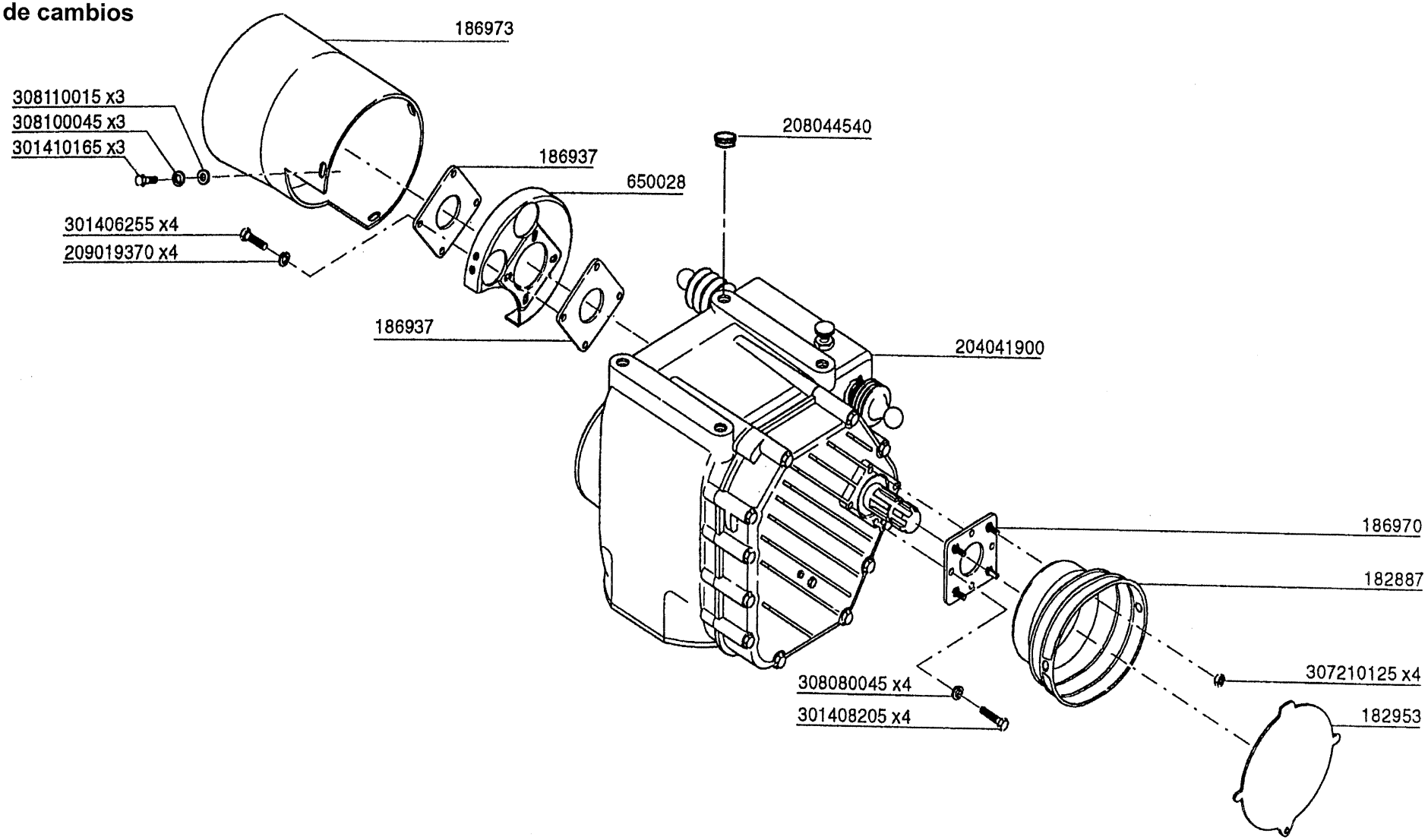

HOWARD

Teil-Nr. Part.No. Nr. de pièce	Typ D	ZS	250	300	350	400	Norm/Symbol		D	GB	F	DK	I	E
182 887		x		1	1	1			Schutztopf	Guard	Protection	Sk□rm	Coperchio	Protector
182 953		x		1	1	1			Verschlußdeckel	Cover	Couvercle	D□ksel	Coperchio	Tapa
186 937		x		2	2	2	DIN 1543	5x105x105	Flansch	Flange	Flasque	Flange	Piastra	Placa
186 970		x		1	1	1			Konsole	Support	Console	Beslag	Piastra	Placa
186 973		x		1	1	1			Gelenkwellenschutz	Guard	Protection	Sk□rm	Protettore	Protector
650 028		x		1	1	1			Deckel	Cover	Couvercle	D□ksel	Coperchio	Tapa
204 041 900		x		1		1			Schaltgetriebe vollst.	Gearbox assy.	Boîte de vitesse complète	Gear	Scatola del cambio	Caja de cambios
208 044 540		x		4	4	4			Stopfen	Plug	Bouchon	Tap	Tappo	Tapón
209 019 370		x		4	4	4		8,2x18,2x1,4	Sicherungsscheibe	Elastic washer	Rondelle frein	Tallerkenskive	Rondella	Arandela
301 406 255		x		4	4	4	DIN 933	M6x25	Schraube-6kt	Bolt	Vis	Skrue	Vite	Tornillo
301 408 205		x		4	4	4	DIN 933	M8x20	Schraube-6kt	Bolt	Vis	Skrue	Vite	Tornillo
301 410 165		x		3	3	3	DIN 933	M10x16	Schraube-6kt	Bolt	Vis	Skrue	Vite	Tornillo
307 210 125		x		4	4	4	DIN 985	M10	Mutter-6kt	Nut	Ecrou	M□trik	Dado	Tuerca
308 080 045		x		4	4	4	DIN 127	B8	Federring	Spring washer	Rondelle grower	Fjederskive	Rondella	Arandela
308 100 045		x		3	3	3	DIN 127	B10	Federring	Spring washer	Rondelle grower	Fjederskive	Rondella	Arandela
308 110 015		x		3	3	3	DIN 125	10,5	Scheibe	Washer	Rondelle	Skive	Rondella	Arandela

ERSATZTEILLISTE / PARTS LIST /LISTE de PIÈCES / RESERVEDELS LISTE / CATALOGA PARTI di RICAMBIO / LISTA de PIEZAS

HOWARD

Schaltgetriebe
Gearbox
Boîte de vitesse
Gear kasse
Scatola del cambio
Caja de cambios

HK32-ZS

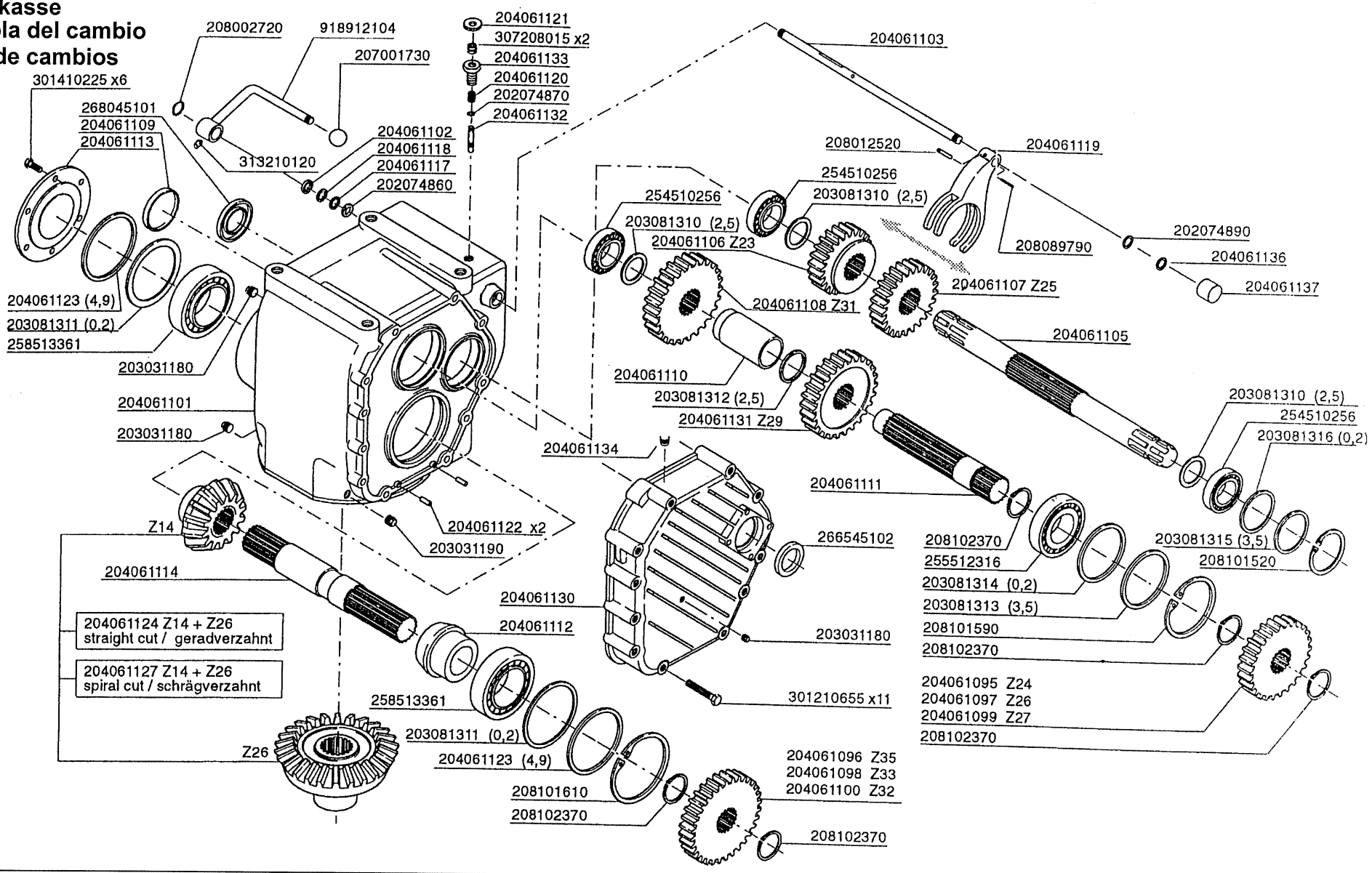

HOWARD

Teil-Nr. Part.No. Nr. de pièce	Typ D	ZS	250	300	350	400	Norm/Symbol	D	GB	F	DK	I	E
202 074 860		x		1	1	1	18,42x5,33	O-Ring	O-Ring	Joint torrique	O-Ring	Anello	Anillo
202 074 870		x		1	1	1	9,25x1,78	O-Ring	O-Ring	Joint torrique	O-Ring	Anello	Anillo
202 074 890		x		1	1	1	27x2	O-Ring	O-Ring	Joint torrique	O-Ring	Anello	Anillo
203 031 180		x		3	3	3	R 3/8´´	Ölstopfen	Plug	Bouchon	Tap	Tappo	Tapón
203 031 190		x		2	2	2	R 1/2´´	Ölstopfen	Plug	Bouchon	Tap	Tappo	Tapón
203 081 310		x		3	3	3	45,3x56x2,5	Stützscheibe	Spacer	Rondelle	Skive	Disco	Arandela
203 081 311		x		2	2	2	115x129,5x0,2	Paßscheibe	Shim	Cale	Skive	Disco	Arandela
203 081 312		x		1	1	1	55,3x70x2,5	Stützscheibe	Spacer	Rondelle	Skive	Disco	Arandela
203 081 313		x		1	1	1	105x119,7x3,5	Stützscheibe	Spacer	Rondelle	Skive	Disco	Arandela
203 081 314		x		1	1	1	105x120x0,2	Paßscheibe	Shim	Cale	Skive	Disco	Arandela
203 081 315		x		1	1	1	85,3x99,7x3,5	Paßscheibe	Shim	Cale	Skive	Disco	Arandela
203 081 316		x		1	1	1	85,3x99,7x0,2	Paßscheibe	Shim	Cale	Skive	Disco	Arandela
204 061 095		x		1	1	1	Z 24 m5	Zahnrad	Gear	Engrenage	Tandhjul	Ingranaggia	Engranaje
204 061 097		x		1	1	1	Z 26 m5	Zahnrad	Gear	Engrenage	Tandhjul	Ingranaggia	Engranaje
204 061 099		x		1	1	1	Z 27 m5	Zahnrad	Gear	Engrenage	Tandhjul	Ingranaggia	Engranaje
204 061 096		x		1	1	1	Z 35 m5	Zahnrad	Gear	Engrenage	Tandhjul	Ingranaggia	Engranaje
204 061 098		x		1	1	1	Z 33 m5	Zahnrad	Gear	Engrenage	Tandhjul	Ingranaggia	Engranaje
204 061 100		x		1	1	1	Z 32 m5	Zahnrad	Gear	Engrenage	Tandhjul	Ingranaggia	Engranaje
204 061 101		x		1	1	1		Getriebegehäuse	Gearbox	Carter de Bo□te	Gearhus	Alloggiamento	Alojamiento
204 061 102		x		1	1	1	18x28x6,5	Dichtring	Sealring	Joint d´étanchéité	Pakning	Guamizione	Junta
204 061 103		x		1	1	1		Schiebewelle	Selector shaft	Arbre rainuré	Aksel	Albero	Eje
204 061 105		x		1	1	1	1 3/4´´- 1 3/4´´	Antriebswelle	Drive shaft	Arbre de transmission	Aksel	Albero	Eje
204 061 106		x		1	1	1	Z 23 m5	Zahnrad	Gear	Engrenage	Tandhjul	Ingranaggia	Engranaje
204 061 107		x		1	1	1	Z 25 m5	Zahnrad	Gear	Engrenage	Tandhjul	Ingranaggia	Engranaje
204 061 108		x		1	1	1	Z 31 m5	Zahnrad	Gear	Engrenage	Tandhjul	Ingranaggia	Engranaje
204 061 109		x		1	1	1	80x10	Kappe	Cover	Bouchon	Tap	Tappo	Tapón
204 061 110		x		1	1	1		Distanzrohr	Bush	Entretoise	B□sning	Distanziale	Casquillo
204 061 111		x		1	1	1		Welle	Shaft	Arbre	Aksel	Albero	Eje
204 061 112		x		1	1	1		Distanzbuchse	Bush	Entretoise	B□sning	Distanziale	Casquillo
204 061 113		x		1	1	1		Deckel	Cover	Bouchon	Tap	Tappo	Tapón
204 061 114		x		1	1	1		Kegelradwelle	Shaft	Arbre	Aksel	Albero	Eje
204 061 117		x		1	1	1	19x27,4x4	Distanzscheibe	Spacer	Rondelle d´épaisseur	Skive	Disco	Arandela
204 061 118		x		1	1	1		Sprengring	Circlip	Circlip	Fjederring	Anello	Anillo
204 061 119		x		1	1	1		Schaltklaue	Shifting claw	Crabot	Skifte klo	Leva del cambio	Maneta

ERSATZTEILLISTE / PARTS LIST /LISTE de PIÈCES / RESERVEDELS LISTE / CATALOGA PARTI di RICAMBIO / LISTA de PIEZAS

HOWARD

Schaltgetriebe
Gearbox
Boîte de vitesse
Gear kasse
Scatola del cambio
Caja de cambios

HK32-ZS

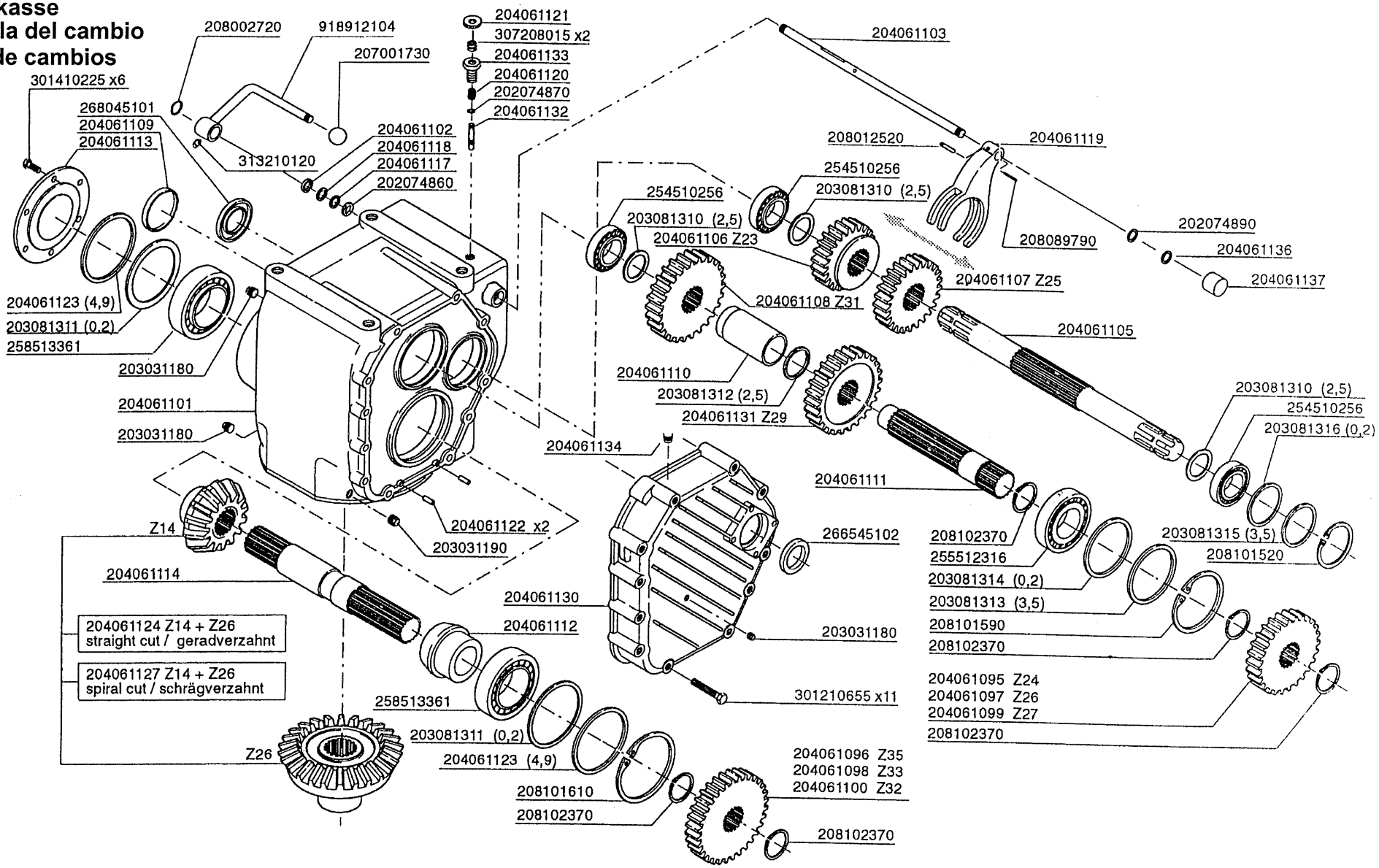

HOWARD

Teil-Nr. Part.No. Nr. de pièce	Typ D	ZS	250	300	350	400	Norm/Symbol		D	GB	F	DK	I	E
204 061 120		x		1	1	1			Feder	Spring	Ressort	Fjeder	Molla	Muelle
204 061 121		x		1	1	1			Rändelmutter	Nut	Ecrou moleté	M□trik	Dado	Tuerca
204 061 122		x		2	2	2			Zylinderstift	Dowel pin	Goupille cylindrique	Sp□ndetap	Spina elastica	Pasador elástico
204 061 123		x		2	2	2		117x129,7x4,9	Distanzscheibe	Spacer	Rondelle d´épaisseur	Skive	Disco	Arandela
204 061 124		x		1	1	1		Z14 m9	Kegelrad +	Pinion +	Pignon +	drev +	Pignone +	Piñón +
		x		1	1	1		Z26 m9	Tellerrad	Crownwheel	Couronne Dentée	Kronhjul	carona denata	corona dentada
204 061 127		x		1	1	1		Z14 m9,3	Kegelrad +	Pinion +	Pignon +	drev +	Pignone +	Piñón +
		x		1	1	1		Z26 m9,3	Tellerrad	Crownwheel	Couronne Dentée	Kronhjul	carona denata	corona dentada
204 061 130		x		1	1	1			Getriebedeckel	Cover	Couvercle	D□ksel	Coperchio	Tapa
204 061 131		x		1	1	1		Z 29 m5	Zahnrad	Gear	Engrenage	Tandhjul	Ingranaggia	Engranaje
204 061 132		x		1	1	1			Sperrstift	Lockpin	Cliquet	Låsetap	Perno	Pasador
204 061 133		x		1	1	1			Spezialschraube	Special bolt	Vis spéciale	Skrue	Vite	Tornillo
204 061 134		x		1	1	1		R 3/8´´	Öl-Einfüllstopfen +	Plug +	Bouchon +	Tap +	Tappo +	Tapón +
		x							Entlüfter	Breather	Reniflard	Ventilator	Sfiatetoio	Desvaporizador
204 061 135		x		1	1	1			Stiftschraube	Set screw	Vis sans tête	Skrue	Vite	Tornillo
204 061 136		x		1	1	1			O-Ring	O-Ring	Joint torrique	O-Ring	Anello	Anillo
204 061 137		x		1	1	1			Verschlußhülse	Cap	Embout	Tap	Tappo	Tapón
207 001 730		x		1	1	1			Kugelknopf	Handle	Poignée	Vaegtstang	Leva	Palanca
208 002 720		x		1	1	1	DIN 471	14x1	Sicherungsring	Circlip	Circlip	Fjederring	Anello	Anillo
208 012 520		x		1	1	1	DIN 1481	6x30	Spannhülse	Tension pin	Goupille	Sp□ndetap	Spine elastica	Pasador elástico
208 089 790		x		1	1	1	DIN 1481	3,5x30	Spannhülse	Tension pin	Goupille	Sp□ndetap	Spine elastica	Pasador elástico
208 101 520		x		1	1	1	DIN 472	100x3	Sicherungsring	Circlip	Circlip	Fjederring	Anello	Anillo
208 101 590		x		1	1	1	DIN 472	120x4	Sicherungsring	Circlip	Circlip	Fjederring	Anello	Anillo
218 101 610		x		1	1	1	DIN 472	130x4	Sicherungsring	Circlip	Circlip	Fjederring	Anello	Anillo
208 102 370		x		5	5	5	DIN 471	55x2	Sicherungsring	Circlip	Circlip	Fjederring	Anello	Anillo
254 510 256		x		3	3	3	30309	45x100x27,5	Kegelrollenlager	Bearing	Roulement	Leje	Cuscinetto	Rodamiento
255 512 316		x		1	1	1	30311	55x120x31,5	Kegelrollenlager	Bearing	Roulement	Leje	Cuscinetto	Rodamiento
258 513 361		x		2	2	2	33017	85x130x36	Kegelrollenlager	Bearing	Roulement	Leje	Cuscinetto	Rodamiento
266 545 102		x		1	1	1		45x65x10	Wellendichtring	Oil seal ring	Bague d´étanchéité	Oliet□tningsring	Anello di Tenuta	Retén
268 045 101		x		1	1	1		45x80x10	Wellendichtring	Oil seal ring	Bague d´étanchéité	Oliet□tningsring	Anello di Tenuta	Retén
301 210 655		x		11	11	11	DIN 931	M10x65	Schraube	Bolt	Vis	Skrue	Vite	Tornillo
301 410 225		x		6	6	6		M10x22	Schraube-6kt	Bolt	Vis	Skrue	Vite	Tornillo
307 208 015		x		2	2	2	DIN 934	M8	Mutter-6kt	Nut	Ecrou	M□trik	Dado	Tuerca
313 210 120		x		1	1	1	DIN 914	M10x12	Gewindestift	Set screw	Vis sans tête	Skrue	Vite	Tornillo
918 912 104		x		1	1	1			Schalthebel	Changelever	Levier	Vaegtstang	Leva	Palanca

ERSATZTEILLISTE / PARTS LIST /LISTE de PIÈCES / RESERVEDELS LISTE / CATALOGA PARTI di RICAMBIO / LISTA de PIEZAS

HOWARD

Rotor-Antrieb
Rotors Transmission
Transmission rotors
Rotor Transmission
Transmissione Rotori
Rotor de transmision

HK32-ZS

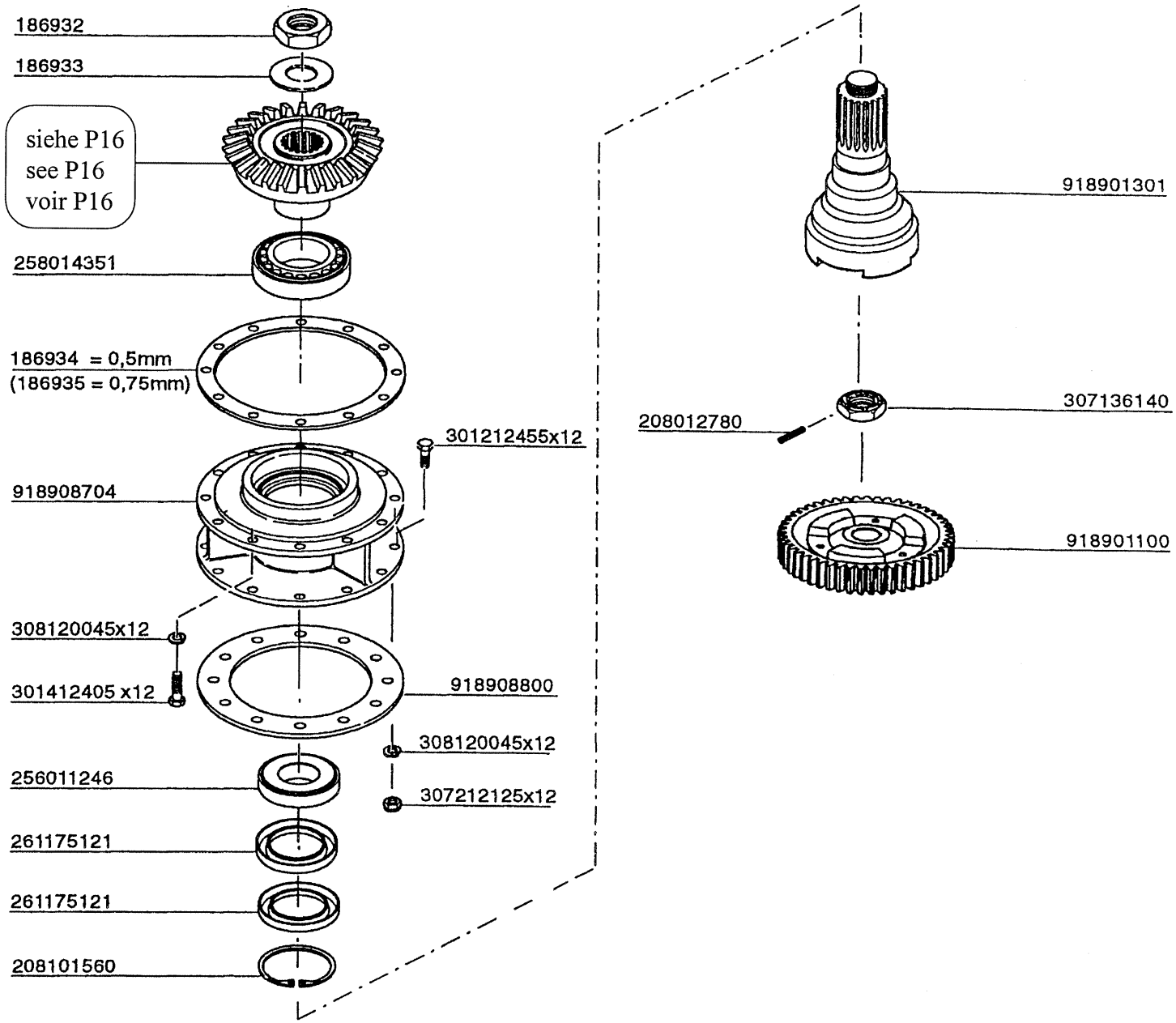

HOWARD

Teil-Nr. Part.No. Nr. de pièce	Typ D	ZS	250	300	350	400	Norm/Symbol		D	GB	F	DK	I	E
186 932		x	1	1	1	1		M45x1,5	Spz.Mutter	Nut	Ecrou spécial	M□trik	Dado	Tuerca
186 933		x	1	1	1	1		1,5x90x90	Sicherungsblech	Tabwasher	Rondelle frein	Skive	Disco	Arandela
186 934		x	1	1	1	1		0,5x284x295	Dichtung	Gasket	Joint	Pakning	Guamizione	Junta
186 935		x						0,75x284x295	Dichtung	Gasket	Joint	Pakning	Guamizione	Junta
208 012 780		x	1	1	1	1	DIN 1481	6x50	Spannstift	Tension pin	Goupille	Sp□ndetap	Spine elastica	Pasador elástico
208 101 560		x	1	1	1	1	DIN 472	110x4	Sicherungsring	Circlip	Circlip	Fjederring	Anello	Anillo
256 011 246		x	1	1	1	1		30212	Kegelrollenlager	Bearing	Roulement	Leje	Cuscinetto	Rodamiento
258 014 351		x	1	1	1	1	DIN 720	32216	Kegelrollenlager	Bearing	Roulement	Leje	Cuscinetto	Rodamiento
261 175 121		x	2	2	2	2		Ad 75x110x12	Dichtring	Sealring	Joint d´étanchéité	Pakning	Guamizione	Junta
301 212 455		x	12	12	12	12	DIN 931	M12x45	Schraube-6kt	Bolt	Vis	Skrue	Vite	Tornillo
301 412 405		x	12	12	12	12	DIN 931	M12x40	Schraube-6kt	Bolt	Vis	Skrue	Vite	Tornillo
307 136 140		x	1	1	1	1	DIN 937	M36x1,5	Kronenmutter	Slotted nut	Ecrou crénelé	Kronenmotrik	Dado	Tuerca
307 212 125		x	12	12	12	12	DIN 985	M12	Mutter-6kt	Nut	Ecrou	M□trik	Dado	Tuerca
308 120 045		x	24	24	24	24	DIN 127	B12	Federring	Spring washer	Rondelle grower	Fjederskive	Rondella	Arandela
918 901 100		x	1	1	1	1		Z49	Stirnrad (Antrieb)	Gear (drive)	Engrenage (moteur)	Tandhjul	Ingranaggia	Engranaje
918 901 301		x	1	1	1	1			Kreiselantr.Welle	Shaft (drive)	Arbre (moteur)	Aksel	Albero	Eje
918 908 704		x	1	1	1	1			Getriebeträger	Bearing housing	Boîte de Palier	Lejehus	Alloggiamento	Alojamiento
918 908 800		x	1	1	1	1		1x284x284	Dichtung	Gasket	Joint	Pakning	Guamizione	Junta

ERSATZTEILLISTE / PARTS LIST /LISTE de PIÈCES / RESERVEDELS LISTE / CATALOGA PARTI di RICAMBIO / LISTA de PIEZAS

HOWARD

Kreisel-Rotor
Rotor
Rotor
Rotor
Rotore
Rotor

HK32

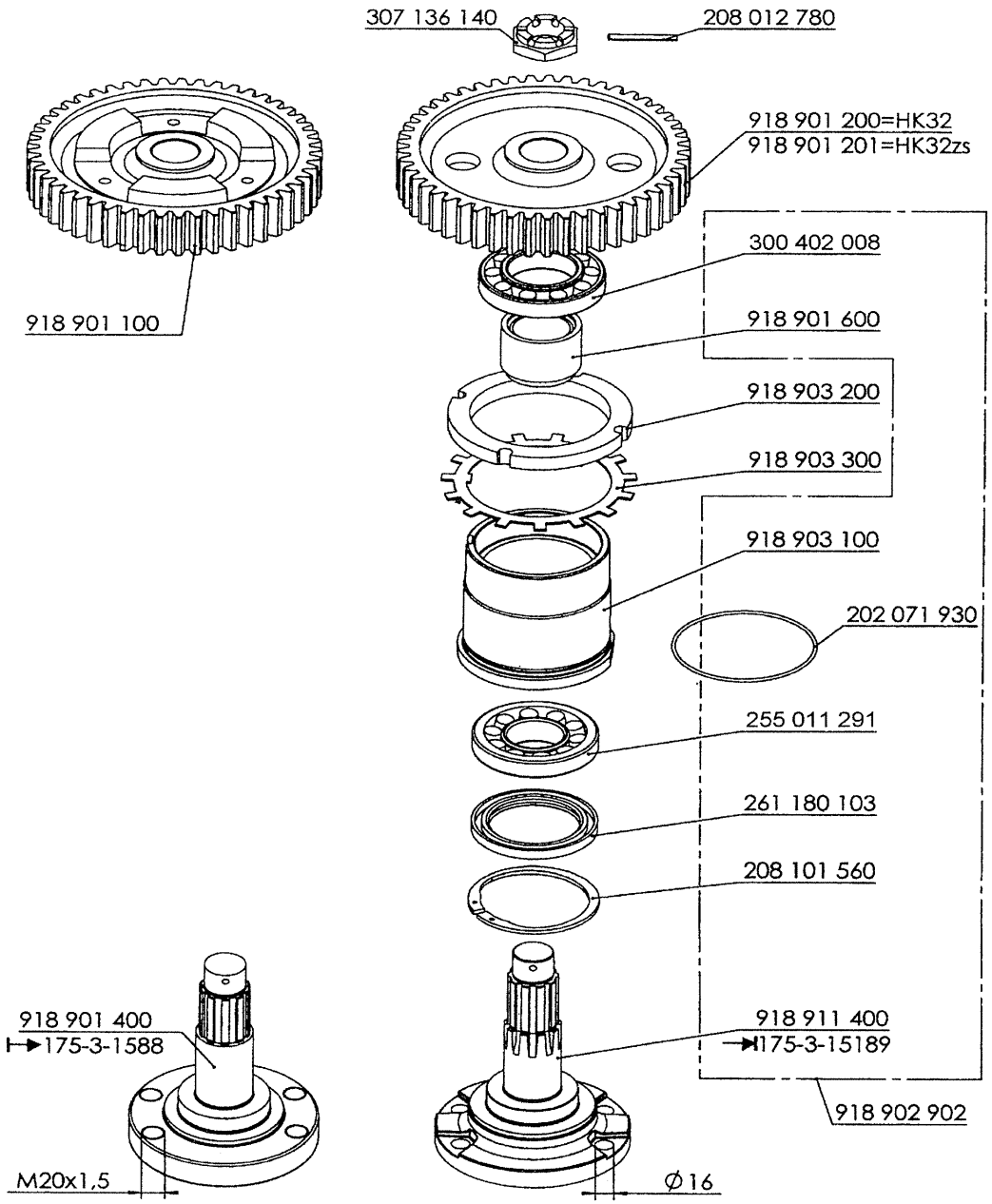

HOWARD

Teil-Nr. Part.No. Nr. de pièce	Typ		400	450	500	600	Norm/Symbol		D	GB	F	DK	I	E
202 071 930			16	18	20	24		120x3	O-Ring	O-Ring	Joint torrique	O-Ring	Anello	Anillo
208 012 780			16	18	20	24	DIN 1481	6x50	Spannstift	Tension pin	Goupille	Sp□ndetap	Spine elastica	Pasador elástico
208 101 560			16	18	20	24	DIN 472	110x4	Sicherungsring	Circlip	Circlip	Fjederring	Anello	Anillo
255 011 291			16	18	20	24		30310	Kegelrollenlager	Bearing	Roulement	Leje	Cuscinetto	Rodamiento
300 402 008			16	18	20	24		30212	Kegelrollenlager	Bearing	Roulement	Leje	Cuscinetto	Rodamiento
261 180 103			16	18	20	24			Wellendichtring	Oilseal	Bague d´étanchéité	Oliet□tningsring	Anello di Tenuta	Retén
307 136 140			16	18	20	24	DIN 937	M36x1,5	Kronenmutter	Slotted nut	Ecrou crénelé	Kronenmotrik	Dado	Tuerca
918 901 100			1	1	1	1		Z49	Stirnrad (Antrieb)	Gear (drive)	Engrenage (moteur)	Tandhjul	Ingranaggia	Engranaje
918 901 200			14	16	18	22		Z49	Stirnrad	Gear	Engrenage	Tandhjul	Ingranaggia	Engranaje
918 901 600			16	18	20	24			Distanzbuchse	Bush	Entretoise	B□sning	Distanziale	Casquillo
918 902 902			16	18	20	24			Kreisellager vollständig	Rotor housing assembly	Carter de rotor complet	Rotor hus komplet	Alloggiamento rotore complessivo	Alojamiento montaje
918 903 100			16	18	20	24			Lagergehäuse	Bearing housing	Bo□te de Palier	Lejehus	Alloggiamento	Alojamiento
918 903 200			16	18	20	24		M125x2	Nutmutter	Nut	écrou rainuré	M□trik	Dado	Tuerca
918 903 300			16	18	20	24			Sicherungsblech	Tabwasher	Rondelle frein	Skive	Disco	Arandela
918 911 400			16	18	20	24			Kreiselrotor	Rotor	Rotor	Aksel	Albero	Eje

ERSATZTEILLISTE / PARTS LIST /LISTE de PIÈCES / RESERVEDELS LISTE / CATALOGA PARTI di RICAMBIO / LISTA de PIEZAS

HOWARD

Messer
Blade
Lames
Knive
Lame
Cuchilla

HK32

175-3-1588

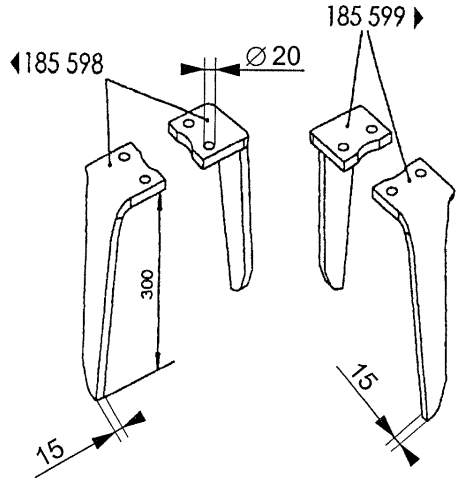

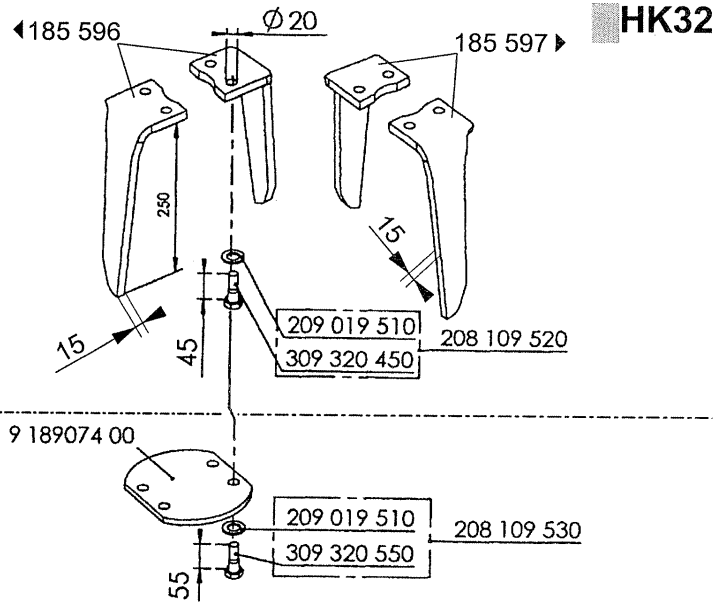

175-3-15189

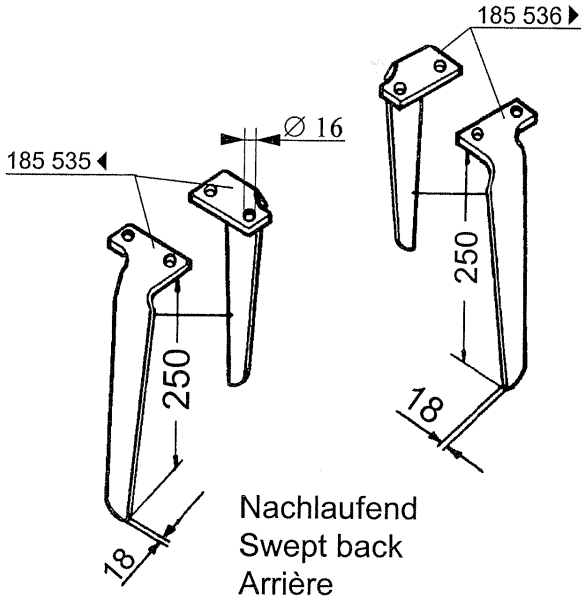

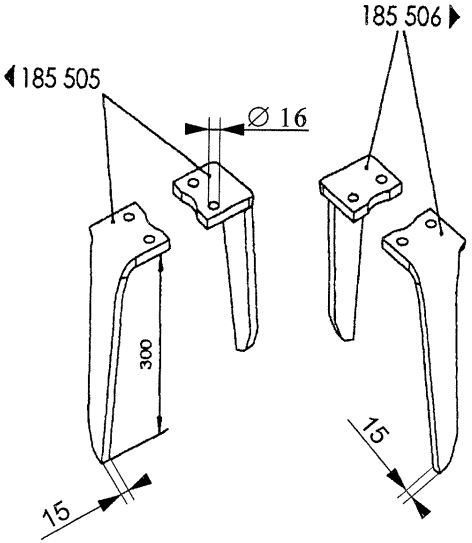

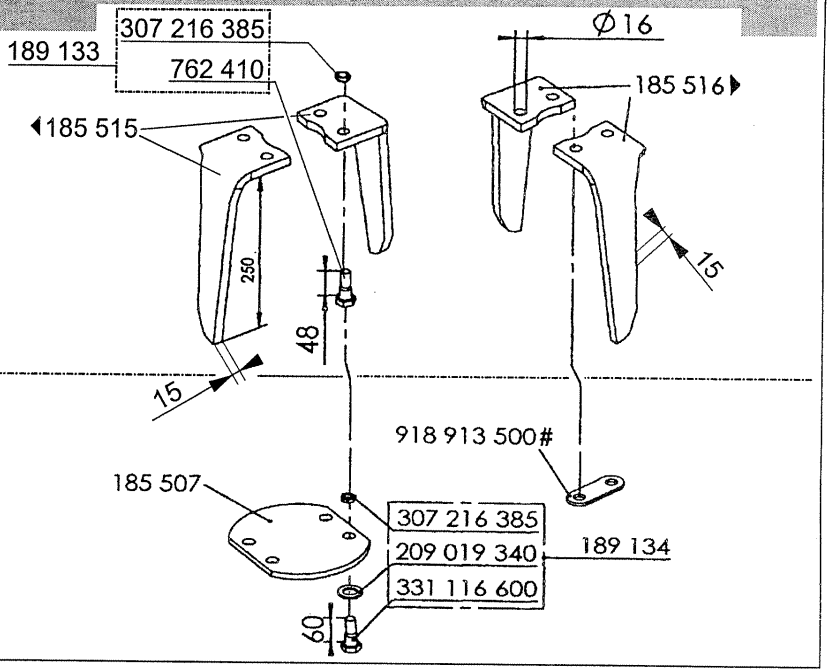

HOWARD

Teil-Nr. Part.No. Nr. de pièce	Typ D	ZS	250	300	350	400	Norm/Symbol		D	GB	F	DK	I	E
185 598	X	X	10	12	14	16	175-3-1588	□300x15 D20	Messer	Blade	Lame	Knive	Zappetta	Cuchilla
185 599	X	X	10	12	14	16		□300x15 D20	Messer	Blade	Lame	Knive	Zappetta	Cuchilla
185 596	X	X	10	12	14	16	175-3-1588	□250x15 D20	Messer	Blade	Lame	Knive	Zappetta	Cuchilla
185 597	X	X	10	12	14	16		□250x15 D20	Messer	Blade	Lame	Knive	Zappetta	Cuchilla
208 109 520	X	X	40	48	56	64			Schraube vollständig	Bold assembly	Vis complète	Skrue	Vite	Tornillo
209 019 510	X	X	40	48	56	64		20x40x3	Sicherungsscheibe	Elastic washer	Rondelle frein	Tallerkenskive	Rondella	Arandela
309 320 450	X	X	40	48	56	64	DIN 961	M20x1, 5x45	Schraube-6kt	Bolt	Vis	Skrue	Vite	Tornillo
208 109 530	X	X	40	48	56	64	175-3-1588		Schraube vollständig	Bold assembly	Vis complète	Skrue	Vite	Tornillo
209 019 510	X	X	40	48	56	64		20x40x3	Sicherungsscheibe	Elastic washer	Rondelle frein	Tallerkenskive	Rondella	Arandela
309 320 550	X	X	40	48	56	64	DIN 961	M20x1, 5x55	Schraube-6kt	Bolt	Vis	Skrue	Vite	Tornillo
918 907 400	X	X	10	12	14	16			Flansch	Flange	Flasque	Flange	Flangia	Brida
185 535	X	X	10	12	14	16	175-3-15189	□250x18 D16	Messer	Blade	Lame	Knive	Zappetta	Cuchilla
185 536	X	X	10	12	14	16		□250x18 D16	Messer	Blade	Lame	Knive	Zappetta	Cuchilla
185 505	X	X	10	12	14	16	175-3-15189	□300x15 D16	Messer	Blade	Lame	Knive	Zappetta	Cuchilla
185 506	X	X	10	12	14	16		□300x15 D16	Messer	Blade	Lame	Knive	Zappetta	Cuchilla
185 515	X	X	10	12	14	16	175-3-15189	□250x15 D16	Messer	Blade	Lame	Knive	Zappetta	Cuchilla
185 516	X	X	10	12	14	16		□250x15 D16	Messer	Blade	Lame	Knive	Zappetta	Cuchilla
189 133	X	X	40	48	56	64			Schraube vollständig	Bold assembly	Vis complète	Skrue	Vite	Tornillo
762 410	X	X	40	48	56	64		M16x1, 5x48	Schraube-6kt	Bolt	Vis	Skrue	Vite	Tornillo
307 216 385	X	X	40	48	56	64	DIN 980	M16x1, 5	Mutter-6kt	Nut	Ecrou	M□trik	Dado	Tuerca
185 507	X	X	10	12	14	16	175-3-15189		Flansch	Flange	Flasque	Flange	Flangia	Brida
189 134	X	X	40	48	56	64			Schraube vollständig	Bold assembly	Vis complète	Skrue	Vite	Tornillo
209 019 340	X	X	40	48	56	64		16x32x2,5	Sicherungsscheibe	Elastic washer	Rondelle frein	Tallerkenskive	Rondella	Arandela
307 216 385	X	X	40	48	56	64	DIN 980	M16x1, 5	Mutter-6kt	Nut	Ecrou	M□trik	Dado	Tuerca
331 116 600	X	X	40	48	56	64	DIN 960	M16x1, 5x60	Schraube-6kt	Bolt	Vis	Skrue	Vite	Tornillo
918 913 500	X	X							Distanzplatte	Plate	Plaque	Plade	Piastra	Placa

HOWARD

Rotor-Antriebskasten
Gear train housing
Carter de transmission
Rotor transmission
Transmissione rotori
Rotor de transmission

HK32

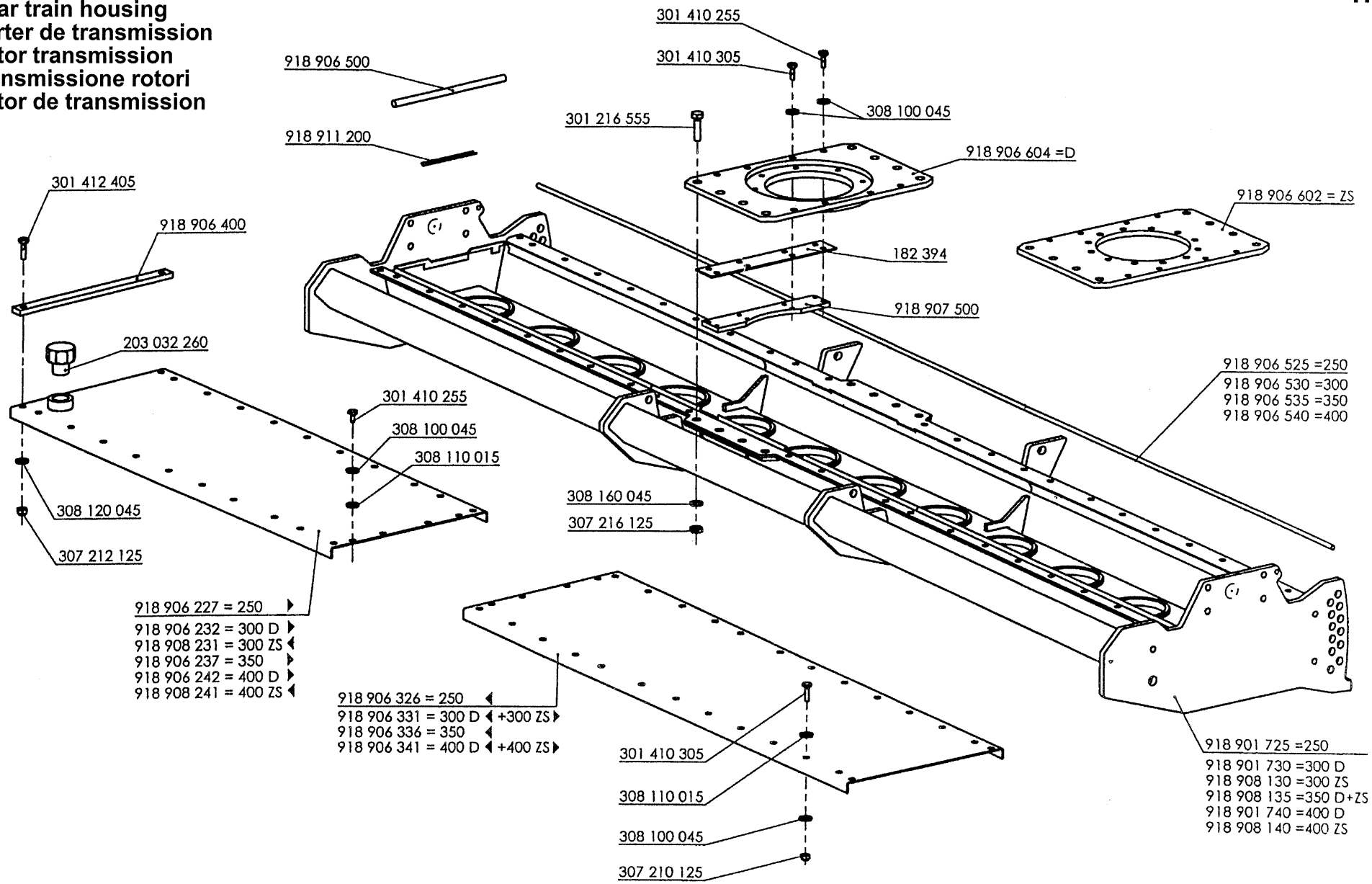

HOWARD

Teil-Nr. Part.No. Nr. de pièce	Typ D	ZS	250	300	350	400	Norm/Symbol		D	GB	F	DK	I	E
182 394	x	x	2	2	2	2			Dichtungsstreifen	Gasket	Joint	Pakning	Guamizione	Junta
203 032 260	x	x	1	1	1	1			Entlüfter	Breather	Reniflard	Ventilator	Sfiatetoio	Desvaporizador
301 216 555	x	x	8	8	8	8	DIN 931	M16x55	Schraube-6kt	Bolt	Vis	Skrue	Vite	Tornillo
301 410 255	x	x					DIN 933	M10x25	Schraube-6kt	Bolt	Vis	Skrue	Vite	Tornillo
301 410 305	x	x					DIN 933	M10x30	Schraube-6kt	Bolt	Vis	Skrue	Vite	Tornillo
301 412 405	x	x	4	4	4	4	DIN 933	M12x40	Schraube-6kt	Bolt	Vis	Skrue	Vite	Tornillo
307 210 125	x	x					DIN 985	M10	Mutter-6kt	Nut	Ecrou	M□trik	Dado	Tuerca
307 212 125	x	x	4	4	4	4	DIN 985	M10	Mutter-6kt	Nut	Ecrou	M□trik	Dado	Tuerca
307 216 125	x	x	8	8	8	8	DIN 985	M16	Mutter-6kt	Nut	Ecrou	M□trik	Dado	Tuerca
308 100 045	x	x					DIN 127	B10	Federring	Spring washer	Rondelle grower	Fjederskive	Rondella	Arandela
308 110 015	x	x							Scheibe	Washer	Rondelle	Skive	Rondella	Arandela
308 120 045	x	x	4	4	4	4	DIN 127	B10	Federring	Spring washer	Rondelle grower	Fjederskive	Rondella	Arandela
308 160 045	x	x	8	8	8	8	DIN 127	B16	Federring	Spring washer	Rondelle grower	Fjederskive	Rondella	Arandela
918 901 725	x		1						Getriebebett	Transmissionbox	Carter de transmission	Gearkasse	Corpo transmissione	Bancada
918 901 730	x			1					Getriebebett	Transmissionbox	Carter de transmission	Gearkasse	Corpo transmissione	Bancada
918 901 740	x					1			Getriebebett	Transmissionbox	Carter de transmission	Gearkasse	Corpo transmissione	Bancada
918 906 227	x		1					□	Deckelblech rechts	Cover right	Couvercle droit	D□ksel	Coperchio	Tapa
918 906 232	x			1				□	Deckelblech rechts	Cover right	Couvercle droit	D□ksel	Coperchio	Tapa
918 906 237	x	x			1			□	Deckelblech rechts	Cover right	Couvercle droit	D□ksel	Coperchio	Tapa
918 906 242	x					1		□	Deckelblech rechts	Cover right	Couvercle droit	D□ksel	Coperchio	Tapa
918 906 326	x		1					□	Deckelblech links	Cover left	Couvercle gauche	D□ksel	Coperchio	Tapa
918 906 331	x	x		1				◀ = D ▶ = ZS	Deckelblech li./re.	Cover left/right	Couvercle gauche/droit	D□ksel	Coperchio	Tapa
918 906 336	x	x			1			□	Deckelblech links	Cover left	Couvercle gauche	D□ksel	Coperchio	Tapa
918 906 341	x	x				1		◀ = D ▶ = ZS	Deckelblech li./re.	Cover left/right	Couvercle gauche/droit	D□ksel	Coperchio	Tapa
918 906 400	x	x	2	2	2	2			Versteifung	Bracing plate	Renfort	Topstang	Tercer punto	Barra
918 906 500	x	x	2	2	2	2		15x300	Dichtschnur	Gasket	Joint	Pakning	Guamizione	Junta
918 906 525	x	x	2					15x2505	Dichtschnur	Gasket	Joint	Pakning	Guamizione	Junta
918 906 530	x	x		2				15x2997	Dichtschnur	Gasket	Joint	Pakning	Guamizione	Junta
918 906 535	x	x			2			15x3489	Dichtschnur	Gasket	Joint	Pakning	Guamizione	Junta
918 906 540	x	x				2		15x3981	Dichtschnur	Gasket	Joint	Pakning	Guamizione	Junta
918 906 602		x		1	1	1			Getriebeplatte	Bracket	Support de boîte	Beslag	Supporto	Soporte
918 906 604	x		1	1	1	1			Getriebeplatte	Bracket	Support de boîte	Beslag	Supporto	Soporte
918 907 500	x	x	2	2	2	2			Steg	Bracket	Support de boîte	Beslag	Supporto	Soporte
918 908 130		x		1					Getriebebett	Transmissionbox	Carter de transmission	Gearkasse	Corpo transmissione	Bancada
918 908 135	x	x			1				Getriebebett	Transmissionbox	Carter de transmission	Gearkasse	Corpo transmissione	Bancada
918 908 140		x				1			Getriebebett	Transmissionbox	Carter de transmission	Gearkasse	Corpo transmissione	Bancada
918 908 231		x		1				□	Deckelblech links	Cover left	Couvercle gauche	D□ksel	Coperchio	Tapa
918 908 241		x				1		□	Deckelblech links	Cover left	Couvercle gauche	D□ksel	Coperchio	Tapa
918 911 200	x	x	2	2	2	2			Einlegewinkel	Bracket	Support	Beslag	Supporto	Soporte

ERSATZTEILLISTE / PARTS LIST /LISTE de PIÈCES / RESERVEDELS LISTE / CATALOGA PARTI di RICAMBIO / LISTA de PIEZAS

HOWARD

Dreipunkt-Anbau
3-Point linkage
Attelage 3 points
3-punktsophæng
Attaco a 3 punti
Engache a 3 puntos

HK32

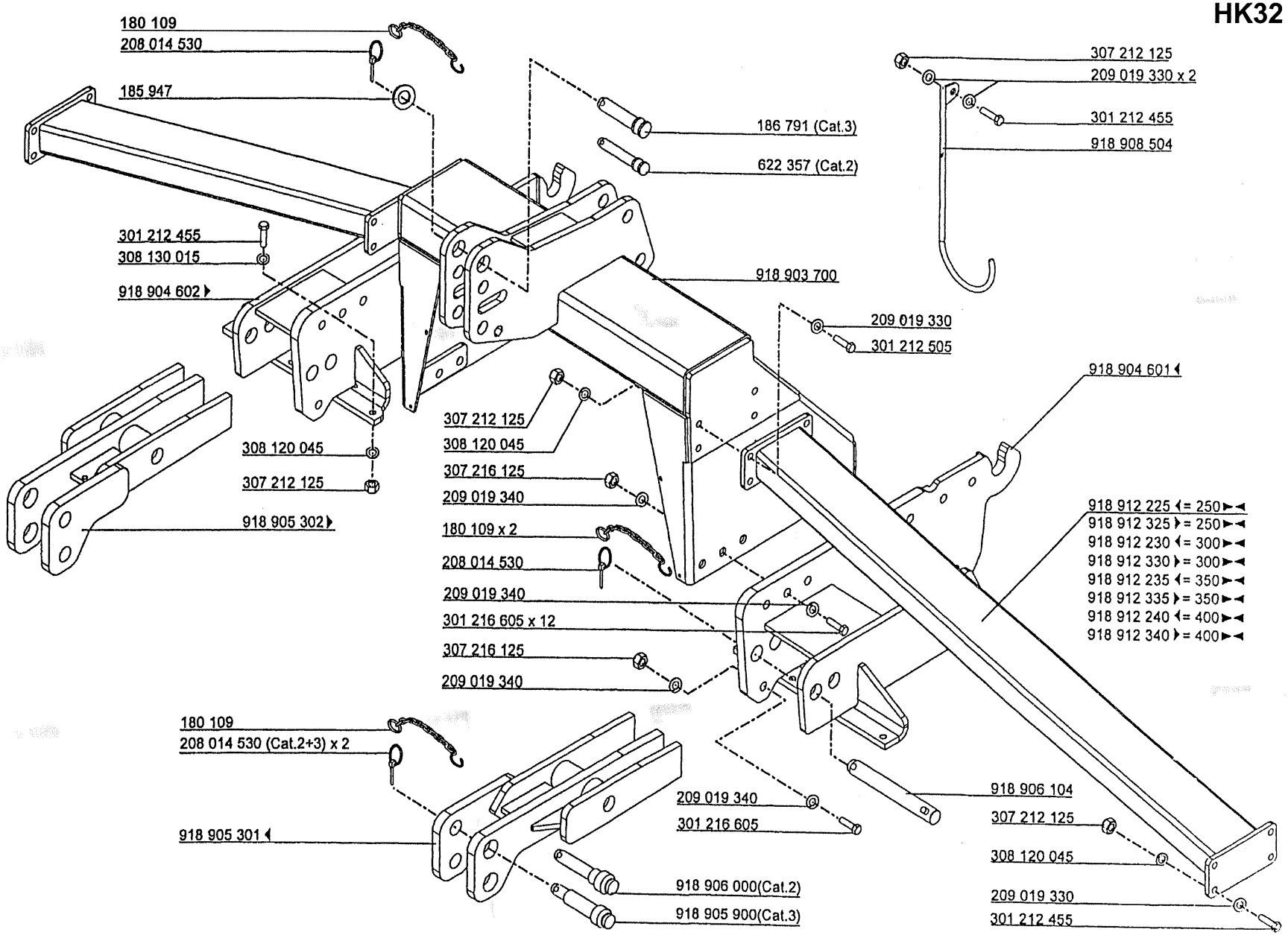

HOWARD

Teil-Nr. Part.No. Nr. de pièce	Typ D	ZS	250	300	350	400	Norm/Symbol		D	GB	F	DK	I	E
180 109	x	x							Sicherungskette	Chain	Cha□ne	K□de	Catena	Cadena
185 947	x	x	1	1	1	1			Scheibe	Washer	Rondelle	Skive	Disco	Arandela
186 791	x	x				1	Cat.3		Bolzen	Pin	Axe	Tap	Perno	Pasador
622 357	x	x	1	1	1	1	Cat.2		Bolzen	Pin	Axe	Tap	Perno	Pasador
208 014 530	x	x						12x60	Klappstecker	Clip pin	Goupille	Klemme	Fermaglio	Anilla
209 019 330	x	x						12,4x27x1,8	Sicherungsscheibe	Elastic washer	Rondelle frein	Tallerkenskive	Disco	Arandela
209 019 340	x	x						16,4x32x2,5	Sicherungsscheibe	Elastic washer	Rondelle frein	Tallerkenskive	Disco	Arandela
301 212 455	x	x					DIN 931	M12x45	Schraube-6kt	Bolt	Vis	Skrue	Vite	Tornillo
301 212 505	x	x	8	8	8	8	DIN 931	M12x50	Schraube-6kt	Bolt	Vis	Skrue	Vite	Tornillo
301 216 605	x	x					DIN 931	M16x60	Schraube-6kt	Bolt	Vis	Skrue	Vite	Tornillo
307 212 125	x	x					DIN 985	M12	Mutter-6kt	Nut	Ecrou	M□trik	Dado	Tuerca
307 216 125	x	x					DIN 985	M16x60	Mutter-6kt	Nut	Ecrou	M□trik	Dado	Tuerca
308 120 045	x	x					DIN 127	B10	Federring	Spring washer	Rondelle grower	Fjederskive	Disco	Arandela
308 130 015	x	x	16	16	16	16	DIN 125	13	Scheibe	Washer	Rondelle	Skive	Disco	Arandela
918 903 700	x	x	1	1	1	1			Oberlenkerbock	Topmast	Potence	Topstang	Attacco centrale	Torreta 3er. Punto
918 904 601	x	x	1	1	1	1		□	Unterl-Bock Li.	Draft link block LH	Bâti de bras inférieur gauche	Beslag	Supporto	Soporte
918 904 602	x	x	1	1	1	1		□	Unterl-Bock Re.	Draft link block RH	Bâti de bras inférieur droit	Beslag	Supporto	Soporte
918 905 301	x	x	1	1	1	1		□	Kupplungsteil Li.	Coupler L.H.	Crochet de traction G.	Kobling venstre	Garfio de tracción	Gancio di traino
918 905 302	x	x	1	1	1	1		□	Kupplungsteil Re.	Coupler R.H.	Crochet de traction D.	Kobling venstre	Garfio de tracción	Gancio di traino
918 905 900	x	x				2	Cat.3		Stufenbolzen	Pin	Axe	Tap	Perno	Pasador
918 906 000	x	x	2	2	2		Cat.2		Stufenbolzen	Pin	Axe	Tap	Perno	Pasador
918 906 104	x	x	2	2	2	2			Absteckbolzen	Pin	Axe	Tap	Perno	Pasador
918 908 504	x	x	1	1	1	1			Gelenkwellenhalter	Joint shaft support	Support de cardan	Beslag	Supporto	Soporte
918 912 225	x	x	1					□	Seitenholm Li.	Lateral Brace LH	Flèche G.	Arm	Braccio	Brazo
918 912 230	x	x		1				□	Seitenholm Li.	Lateral Brace LH	Flèche G.	Arm	Braccio	Brazo
918 912 235	x	x			1			□	Seitenholm Li.	Lateral Brace LH	Flèche G.	Arm	Braccio	Brazo
918 912 240	x	x				1		□	Seitenholm Li.	Lateral Brace LH	Flèche G.	Arm	Braccio	Brazo
918 912 325	x	x	1					□	Seitenholm Re.	Lateral Brace RH	Flèche D.	Arm	Braccio	Brazo
918 912 330	x	x		1				□	Seitenholm Re.	Lateral Brace RH	Flèche D.	Arm	Braccio	Brazo
918 912 335	x	x			1			□	Seitenholm Re.	Lateral Brace RH	Flèche D.	Arm	Braccio	Brazo
918 912 340	x	x				1		□	Seitenholm Re.	Lateral Brace RH	Flèche D.	Arm	Braccio	Brazo

ERSATZTEILLISTE / PARTS LIST /LISTE de PIÈCES / RESERVEDELS LISTE / CATALOGA PARTI di RICAMBIO / LISTA de PIEZAS

HOWARD

Kombi-Hitch
Combi-Hitch
Appareil d´attelage
Kombi-Hitch
Attacco combi
Enganche posterior

HK32

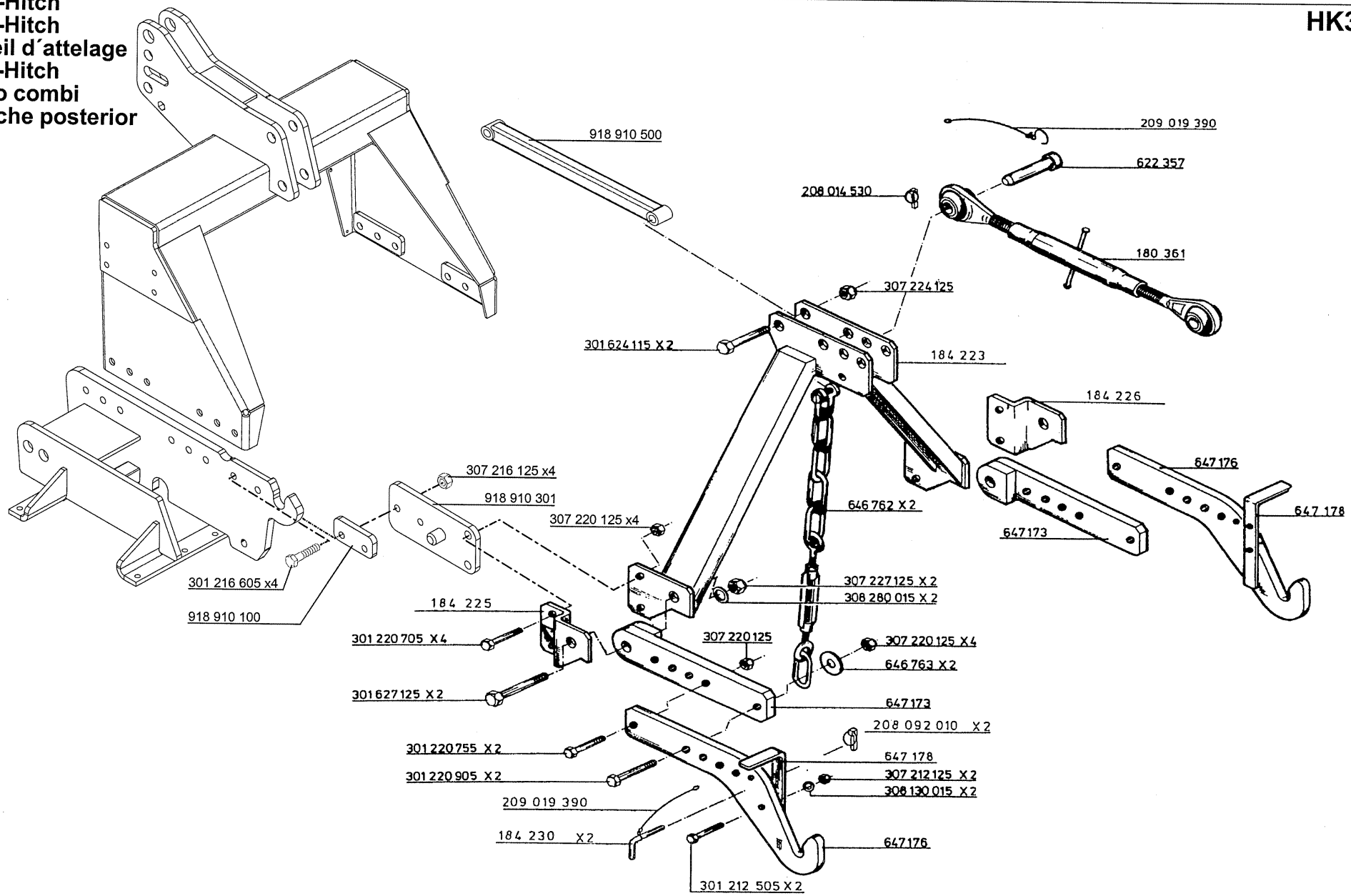

HOWARD

Teil-Nr. Part.No. Nr. de pièce	Typ D	ZS	250	300	350	400	Norm/Symbol		D	GB	F	DK	I	E
180 361	x	x	1	1	1	1		Kat2	Oberlenker	Upper link	Bras supérieur d´attelage	Topstang	Barra	3er. punto
184 223	x	x	1	1	1	1			Dreipunkt	Topmast	Potence	Topstang	Attaco	Chasis 3er. Punto
184 225	x	x	1	1	1	1			Winkellasche Li.	Bracket LH	Patte G.	Beslag	Supporto	Soporte
184 226	x	x	1	1	1	1			Winkellasche Re.	Bracket RH	Patte D.	Beslag	Supporto	Soporte
184 230	x	x	2	2	2	2			Absteckbolzen	Pin	Axe	Tap	Perno	Pasador
622 357	x	x	1	1	1	1		Rd35x132 / Kat.2	Zugbolzen	Pin	Axe	Tap	Perno	Pasador
646 762	x	x	2	2	2	2			Kette	Chain	Chaîne	K□de	Catena	Cadena
646 763	x	x	2	2	2	2			Scheibe	Washer	Rondelle	Skive	Disco	Arandela
647 173	x	x	2	2	2	2			Anbauarm	Arm	Bras inférieur d´attelage	Arm	Braccio	Brazo
647 176	x	x	2	2	2	2			Fangarm	Hitch	Attelage	Krog	Attaco	Enganches tripuntal
647 178	x	x	2	2	2	2			Hebel	Safeta hook	Verrou	Sikkerhedskrog	Cavalletto	Pieza enganche
208 014 530	x	x	1	1	1	1			Klappstecker	Clip pin	Goupille	Klemme	Fermaglio	Anilla
208 092 010	x	x	2	2	2	2			Klappstecker	Clip pin	Goupille	Klemme	Fermaglio	Anilla
209 019 390	x	x	2	2	2	2			Sicherungschnur	Cord	Corde	Snor	Corda	Cordón
301 212 505	x	x	2	2	2	2	DIN 931	M12x50	Schraube-6kt.	Hexagon bolt	Vis hexagonal	Skrue	Vite	Tornillo
301 216 605	x	x	4	4	4	4	DIN 931	M16x60	Schraube-6kt.	Hexagon bolt	Vis hexagonal	Skrue	Vite	Tornillo
301 220 705	x	x	4	4	4	4	DIN 931	M20x70	Schraube-6kt.	Hexagon bolt	Vis hexagonal	Skrue	Vite	Tornillo
301 220 755	x	x	2	2	2	2	DIN 931	M20x75	Schraube-6kt.	Hexagon bolt	Vis hexagonal	Skrue	Vite	Tornillo
301 220 905	x	x	2	2	2	2	DIN 931	M20x90	Schraube-6kt.	Hexagon bolt	Vis hexagonal	Skrue	Vite	Tornillo
301 624 115	x	x	2	2	2	2	DIN 931	M24x110	Schraube-6kt.	Hexagon bolt	Vis hexagonal	Skrue	Vite	Tornillo
301 627 125	x	x	2	2	2	2	DIN 931	M27x120	Schraube-6kt.	Hexagon bolt	Vis hexagonal	Skrue	Vite	Tornillo
307 212 125	x	x	2	2	2	2	DIN 985	M12	Mutter-6kt.	Hexagon nut	Ecrou hexagonal	M□trik	Dado	Tuerca
307 216 125	x	x	4	4	4	4	DIN 985	M16	Mutter-6kt.	Hexagon nut	Ecrou hexagonal	M□trik	Dado	Tuerca
307 220 125	x	x					DIN 985	M20	Mutter-6kt.	Hexagon nut	Ecrou hexagonal	M□trik	Dado	Tuerca
307 224 125	x	x	2	2	2	2	DIN 985	M24	Mutter-6kt.	Hexagon nut	Ecrou hexagonal	M□trik	Dado	Tuerca
307 227 125	x	x	2	2	2	2	DIN 985	M27	Mutter-6kt.	Hexagon nut	Ecrou hexagonal	M□trik	Dado	Tuerca
308 130 015	x	x	2	2	2	2	DIN 125		Scheibe	Washer	Rondelle	Skive	Disco	Arandela
308 280 015	x	x	2	2	2	2	DIN 125		Scheibe	Washer	Rondelle	Skive	Disco	Arandela
918 910 100	x	x	2	2	2	2			Distanzplatte	Distance plate	Plaque	Plade	Piastra	Placa
918 910 301	x	x	2	2	2	2			Anbauplatte	Mouting plate	Plaque de portée	Plade	Piastra	Placa
918 910 500	x	x	2	2	2	2			Halterohr	Link	Barre	Led	Maglia	Brazo

HYDRAULISCHE KOMBI-HITCH:	siehe separate Bedienungsanleitung und Ersatzteilliste, Best. Nr. 186 716.
HYDRAULIC-COMBI-HITCH:	see separate manual and spare parts list, Item No. 186 716
ATTELAGE 3 POINTS ARRIÈRE HYDRAULIQU	voir le livret séparé du manuel d´utilisation, numéro de commande 186 716.
HYDRAULISK COMBI-HITCH:	se separat instruktionsbog og reservedelsliste Bestillingsnr. 186 716.
ATTACCO IDRAULICO COMBI:	vedere il manuale ed il catalogo ricambi codice 186 716
ENGANCHE POSTERIOR HIDRAULICO:	ver manual de instrucciones y lista de piezas referencia 186 716

HOWARD

Prallblech
Side plates
Déflecteurs latéraux
Sideplade
Piasta laterali
Deflector

HK32

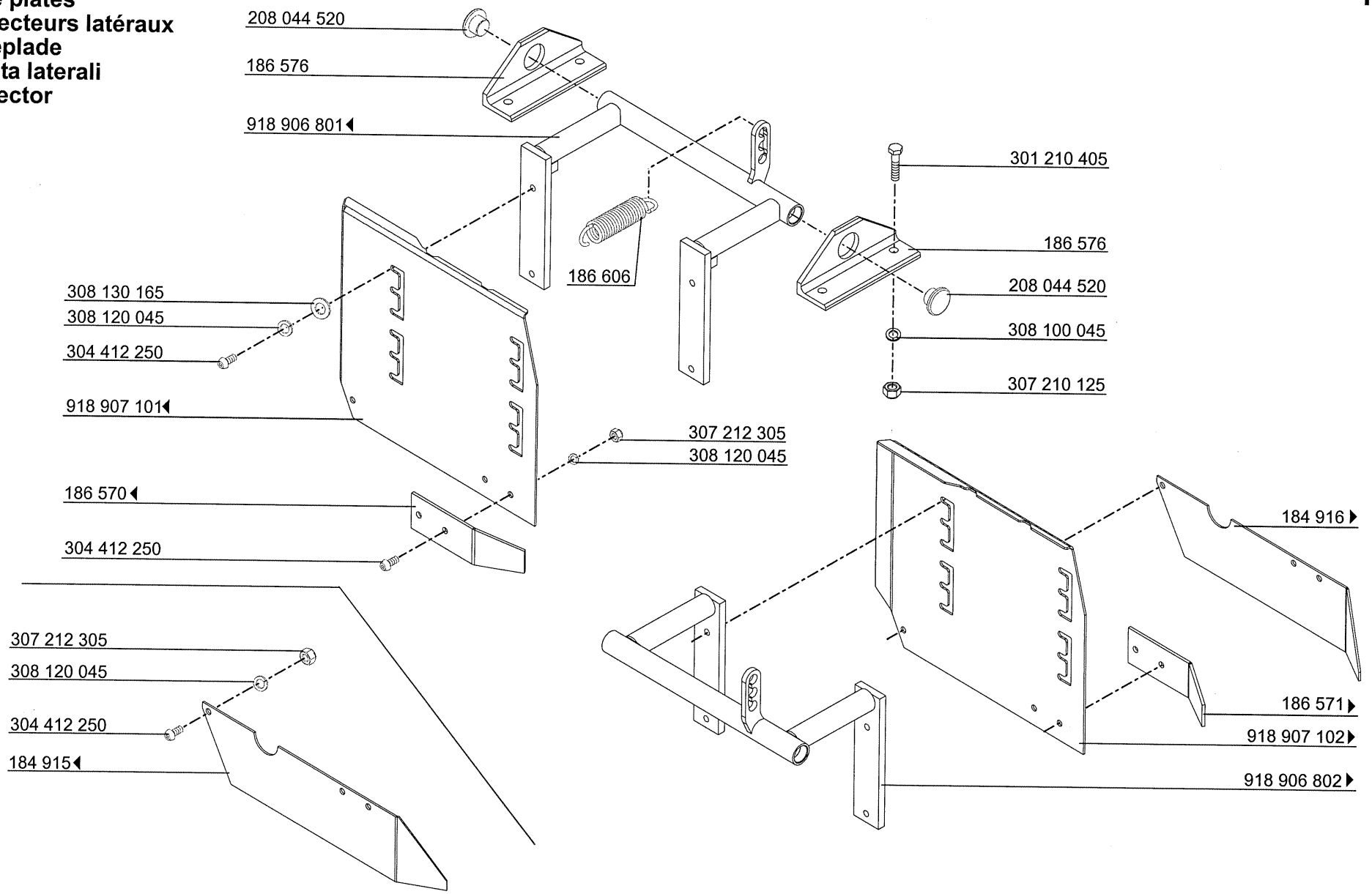

HOWARD

Teil-Nr. Part.No. Nr. de pièce	Typ D	ZS	250	300	350	400	Norm/Symbol		D	GB	F	DK	I	E
184 915	x	x	1	1	1	1			Prallbl.Verl.Li.	Extension Baffle LH	Rallonge déflecteur G.	Sideplade	Piastra laterali	Deflector
184 916	x	x	1	1	1	1			Prallbl.Verl.Re.	Extension Baffle RH	Rallonge déflecteur D.	Sideplade	Piastra laterali	Deflector
186 570	x	x	1	1	1	1			Leitblech Li.	Deflector LH	Tôle-guide G.	Sideplade	Deflettore	Deflector
186 571	x	x	1	1	1	1			Leitblech Re.	Deflector RH	Tôle-guide D.	Sideplade	Deflettore	Deflector
186 576	x	x	4	4	4	4			Lagerwinkel	Support	Support de palier	Beslag	Supporto	Soporte
186 606	x	x	2	2	2	2			Zugfeder	Spring	Ressort	Fjeder	Molla	Muelle
208 044 520	x	x	4	4	4	4		Gl 34x3,5	Lamellenstopfen	Plug	Bouchon	Tap	Tappo	Tapón
301 210 405	x	x					DIN 931	M10x40	Schraube-6kt	Bolt	Vis	Skrue	Vite	Tornillo
304 412 250	x	x						M12x25	Linsenschraube	Lens head screw	Vis à tête bombée	Skrue	Vite	Tornillo
307 210 125	x	x					DIN 985	M10	Mutter-6kt	Nut	Ecrou	M□trik	Dado	Tuerca
307 212 305	x	x						Biw-M12	Mutter-6kt	Nut	Ecrou	M□trik	Dado	Tuerca
308 100 045	x	x					DIN 127	B10	Federring	Spring washer	Rondelle grower	Fjederskive	Rondella	Arandela
308 120 045	x	x					DIN 127	B12	Federring	Spring washer	Rondelle grower	Fjederskive	Rondella	Arandela
308 130 165	x	x					DIN 9021	13	Scheibe	Washer	Rondelle	Skive	Rondella	Arandela
918 906 801	x	x	1	1	1	1			Prallblechträger Li.	Bracket LH	Support de déflecteur G.	Beslag	Supporto	Soporte
918 906 802	x	x	1	1	1	1			Prallblechträger Re.	Bracket RH	Support de déflecteur D.	Beslag	Supporto	Soporte
918 907 101	x	x	1	1	1	1			Prallblech Li.	Side shild LH	Déflecteur G.	Sideplade	Piastra laterali	Deflector
918 907 102	x	x	1	1	1	1			Prallblech Re.	Side shild RH	Déflecteur D.	Sideplade	Piastra laterali	Deflector

ERSATZTEILLISTE / PARTS LIST /LISTE de PIÈCES / RESERVEDELS LISTE / CATALOGA PARTI di RICAMBIO / LISTA de PIEZAS

HOWARD

Planierschiene vorne
Leveling bar front
Barre de nivellement avant
Forreste slæbeplanke
Barra livellatrice anterio
Placa niveladora frontal

HK32

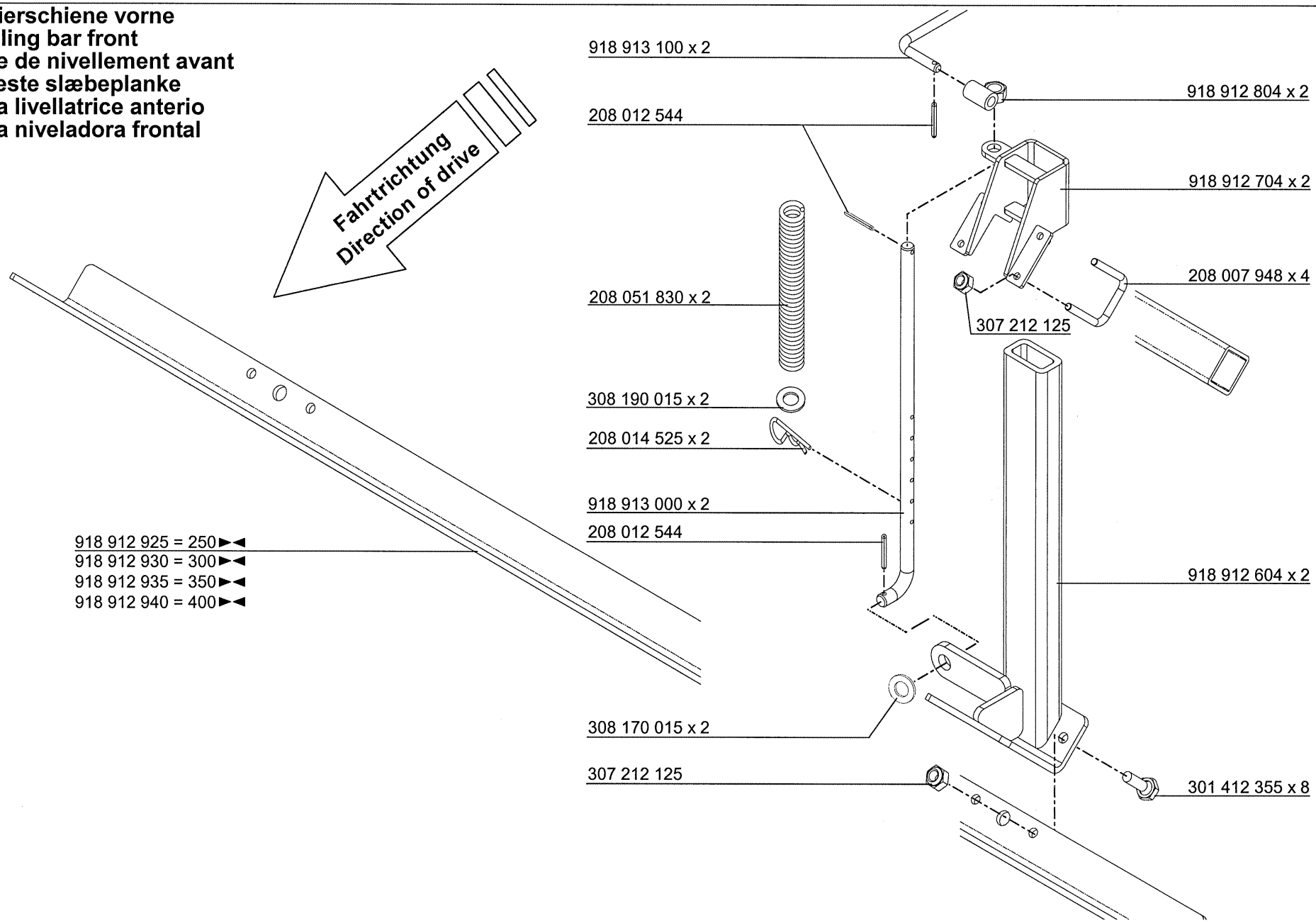

HOWARD

Teil-Nr. Part.No. Nr. de pièce	Typ D	ZS	250	300	350	400	Norm/Symbol		D	GB	F	DK	I	E
208 007 948	x	x	4	4	4	4		M12x100	Bügelschraube	Bow screw	Boulon étrier	U-Bolt	Cavallotto	Tornillo
208 012 544	x	x	6	6	6	6	DIN 1481	5x28	Spannhülse	Tension pin	Goupille	Sp□ndetap	Spina elastica	Pasador elástico
208 014 525	x	x	2	2	2	2		Rs3712-3x70	Vorstecker	Clip	Goupille	Klemme	Spina elastica	Pasador elástico
208 051 830	x	x	2	2	2	2	DIN 2098	5x25x180	Druckfeder	Spring	Ressort	Fjeder	Molla	Muelle
301 412 355	x	x	8	8	8	8	DIN 933	M12x35	Schraube-6kt	Bolt	Vis	Skrue	Vite	Tornillo
307 212 125	x	x	16	16	16	16	DIN 985	M12	Mutter-6kt	Nut	Écrou	M□trik	Dado	Tuerca
308 170 015	x	x	2	2	2	2	DIN 125	17	Scheibe	Washer	Rondelle	Skive	Disco	Arandela
308 190 015	x	x	2	2	2	2	DIN 125	19	Scheibe	Washer	Rondelle	Skive	Disco	Arandela
918 912 604	x	x	2	2	2	2			Stiel	Stalk	Montant	Arm	Braccio	Brazo
918 912 704	x	x	2	2	2	2			Halterung	Bracket	Support	Beslag	Supporto	Soporte
918 912 804	x	x	2	2	2	2			Spindelmutter	Spindel nut	Écrou de tige	M□trik	Dado	Tuerca
918 912 925	x	x	1						Planierschiene	Leveller	Nivelleur	Planer	Barra livelatrice	Barra niveladora
918 912 930	x	x		1					Planierschiene	Leveller	Nivelleur	Planer	Barra livelatrice	Barra niveladora
918 912 935	x	x			1				Planierschiene	Leveller	Nivelleur	Planer	Barra livelatrice	Barra niveladora
919 912 940	x	x				1			Planierschiene	Leveller	Nivelleur	Planer	Barra livelatrice	Barra niveladora
918 913 000	x	x	2	2	2	2			Gewindespindel	Elevating spindle	Tige filetée	Spindel	Manovella	Husillo
918 913 100	x	x	2	2	2	2			Hebel	Lever	Levier	Vaegtstang	Leva	Palanca

HOWARD

Einebner
Leveling bar
Barre de nivellement
Planer
Barra livellatrice
Barra niveladora

HK32

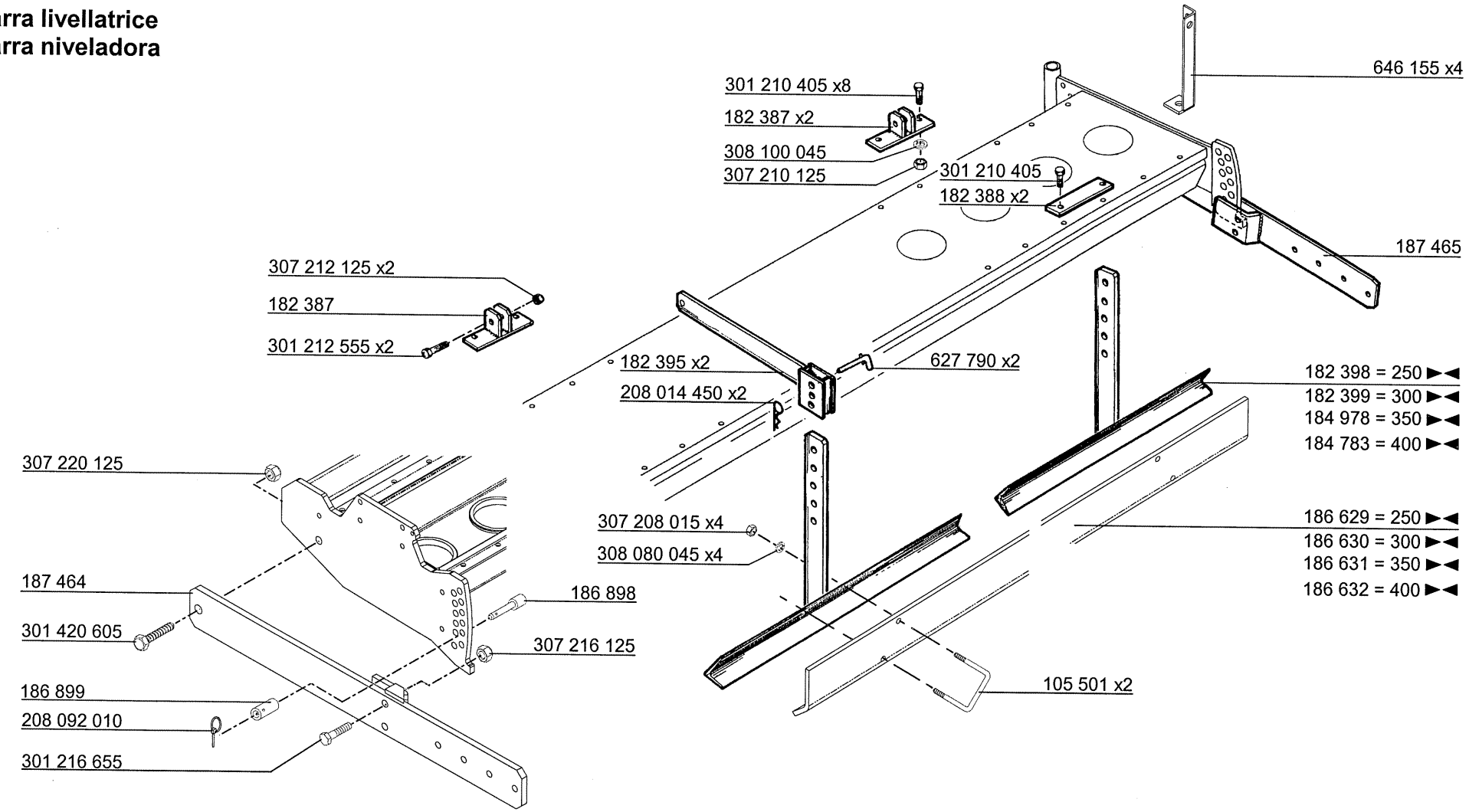

HOWARD

Teil-Nr. Part.No. Nr. de pièce	Typ D	ZS	250	300	350	400	Norm/Symbol		D	GB	F	DK	I	E
105 501	x		2	2	2	2			Bügelschraube	U-Bolt	Étrier à vis	Skrue	Staffa a U	Tornillo
182 387	x		2	2	2	2			Halterung	Bracket	Support	Beslag	Supporto	Soporte
182 388	x		2	2	2	2			Auflageplatte	Supporting plate	Plaque d´appui	Plade	Piastra	Placa
182 395	x		2	2	2	2			Pendelarm	Arm	Bras oscillant	Arm	Braccio	Brazo
182 398	x		1						Einebner	Leveller	Niveleur	Planer	Barra livelatrice	Barra niveladora
182 399	x			1					Einebner	Leveller	Niveleur	Planer	Barra livelatrice	Barra niveladora
184 783	x					1			Einebner	Leveller	Niveleur	Planer	Barra livelatrice	Barra niveladora
184 978	x				1				Einebner	Leveller	Niveleur	Planer	Barra livelatrice	Barra niveladora
186 629	x		1						Planiers. Erhöhung	Leveller	Rehausse niveleur	Planer	Barra livelatrice	Barra niveladora
186 630	x			1					Planiers. Erhöhung	Leveller	Rehausse niveleur	Planer	Barra livelatrice	Barra niveladora
186 631	x				1				Planiers. Erhöhung	Leveller	Rehausse niveleur	Planer	Barra livelatrice	Barra niveladora
186 632	x					1			Planiers. Erhöhung	Leveller	Rehausse niveleur	Planer	Barra livelatrice	Barra niveladora
186 898	x		2	2	2	2		30x90	Absteckbolzen	Pin	Axe	Tap	Perno	Pasador
186 899	x		2	2	2	2		30x6,3x44	Anschlaghülse	Stop	Douille de butée	Foring	Manicotto	Manivela
187 464	x		1	1	1	1			Anbauarm L.	Arm LH	Bras porteur G.	Arm	Braccio	Brazo
187 465	x		1	1	1	1			Anbauarm R.	Arm RH	Bras porteur D.	Arm	Braccio	Brazo
627 790	x		2	2	2	2			Absteckbolzen	Pin	Axe	Tap	Perno	Pasador
646 155	x		4	4	4	4			Beleuchtungshalter	Lightning support	Support d´éclairage	Beslag	Supporto	Soporte
208 014 450	x		2	2	2	2			Vorstecker	Clip pin	Goupille	Klemme	Fermaglio	Pasador elástico
208 092 010	x		2	2	2	2			Klappstecker	Clip pin	Goupille	Klemme	Fermaglio	Anilla
301 210 405	x		8	8	8	8	DIN 931	M10x40	Schraube-6kt.	Hexagon bolt	Vis hexagonal	Skrue	Vite	Tornillo
301 212 555	x		2	2	2	2	DIN 931	M12x55	Schraube-6kt.	Hexagon bolt	Vis hexagonal	Skrue	Vite	Tornillo
301 216 655	x		2	2	2	2	DIN 931	M16x65	Schraube-6kt	Bolt	Vis	Skrue	Vite	Tornillo
301 420 605	x		2	2	2	2	DIN 933	M20x60	Schraube-6kt	Bolt	Vis	Skrue	Vite	Tornillo
307 208 015	x		4	4	4	4	DIN 934	M8	Mutter-6kt.	Hexagon nut	Ecrou hexagonal	M□trik	Dado	Tuerca
307 210 125	x						DIN 985	M10	Mutter-6kt.	Hexagon nut	Ecrou hexagonal	M□trik	Dado	Tuerca
307 212 125	x		2	2	2	2	DIN 985	M12	Mutter-6kt.	Hexagon nut	Ecrou hexagonal	M□trik	Dado	Tuerca
307 216 125	x		2	2	2	2	DIN 985	M16	Mutter-6kt	Nut	Ecrou	M□trik	Dado	Tuerca
307 220 125	x		2	2	2	2	DIN 985	M20	Mutter-6kt	Nut	Ecrou	M□trik	Dado	Tuerca
308 080 045	x		4	4	4	4	DIN 127	B8	Federring	Spring washer	Rondelle élastique	Skive	Rondella	Arendela
308 100 045	x						DIN 127	B10	Federring	Spring washer	Rondelle élastique	Skive	Rondella	Arendela

ERSATZTEILLISTE / PARTS LIST /LISTE de PIÈCES /
RESERVEDELS LISTE / CATALOGA PARTI di RICAMBIO / LISTA de PIEZAS

HOWARD

Planierschiene hinten
Leveling bar rear
Barre de nivellement arrière
Planerplanke bagtil
Barra livellatrice posteriore
Placa niveladora trasera

HK32

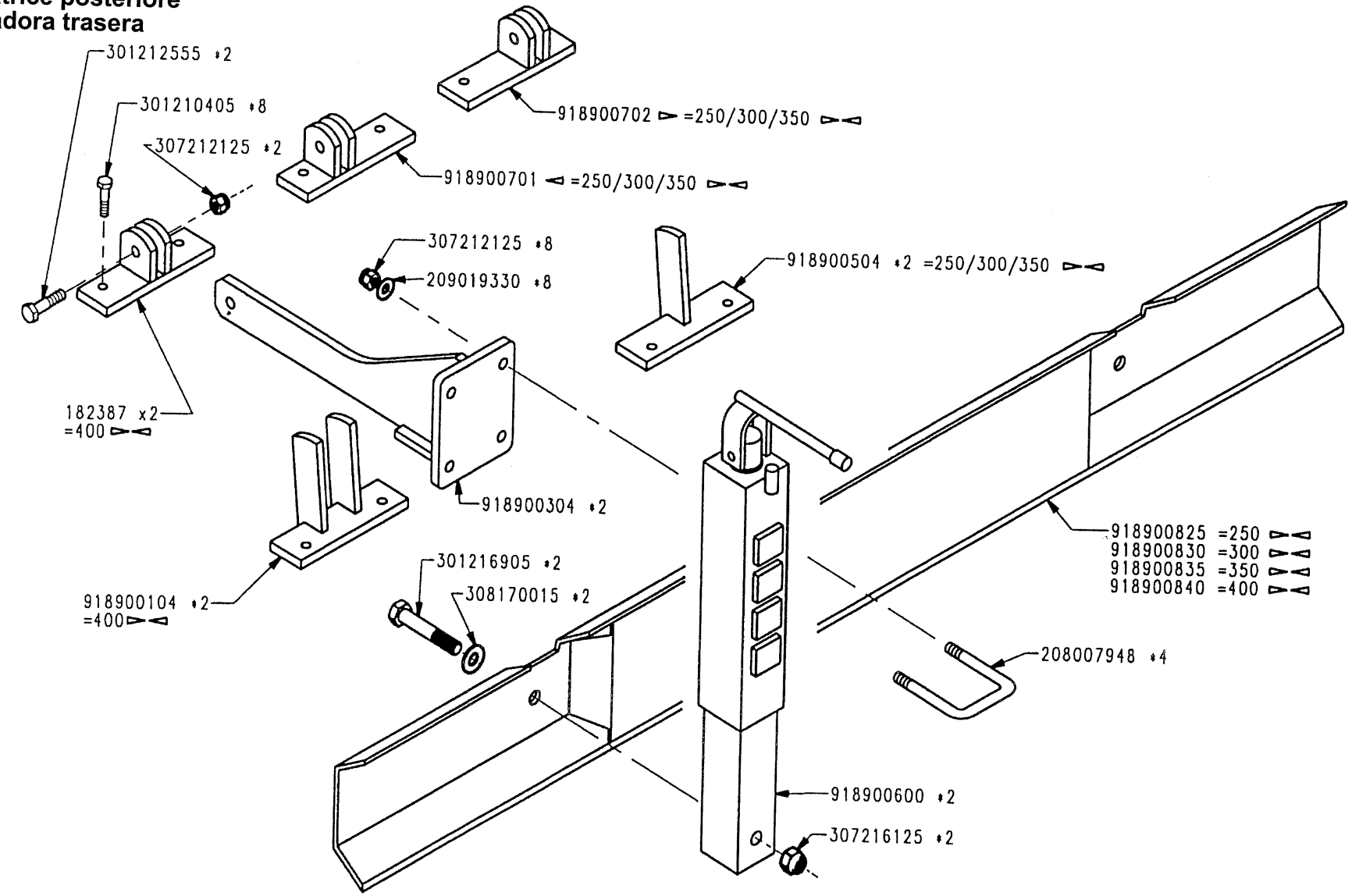

HOWARD

Teil-Nr. Part.No. Nr. de pièce	Typ D	ZS	250	300	350	400	Norm/Symbol		D	GB	F	DK	I	E
182 387	x					2			Halterung	Bracket	Support	Beslag	Supporto	Soporte
208 007 948	x		4	4	4	4		M12x100	Bügelschraube	Bow screw	Boulon étrier	U-Bolt	Cavallotto	Tornillo
209 019 330	x		8	8	8	8		12,4x27x1,8	Sicher.-Scheibe	Elastic washer	Rondelle frein	Tallerkenskive	Rondella	Arandela
301 210 405	x		8	8	8	8	DIN 931	M10x40	Schraube-6kt.	Hexagon bolt	Vis hexagonal	Skrue	Vite	Tornillo
301 212 555	x		2	2	2	2	DIN 931	M12x55	Schraube-6kt.	Hexagon bolt	Vis hexagonal	Skrue	Vite	Tornillo
301 216 905	x		2	2	2	2	DIN 931	M16x90	Schraube-6kt.	Hexagon bolt	Vis hexagonal	Skrue	Vite	Tornillo
307 212 125	x						DIN 985	M12	Mutter-6kt.	Hexagon nut	Ecrou hexagonal	M□trik	Dado	Tuerca
307 216 125	x		2	2	2	2	DIN 985	M16	Mutter-6kt.	Hexagon nut	Ecrou hexagonal	M□trik	Dado	Tuerca
308 170 015	x		2	2	2	2	DIN 125		Scheibe	Washer	Rondelle	Skive	Rondella	Arandela
918 900 104	x					2			Auflageplatte	Supporting plate	Plaque d´appui	Plade	Piastra	Plato
918 900 304	x		2	2	2	2			Pendelarm	Arm	Bras oscillant	Arm	Braccio	Brazo
918 900 504	x		2	2	2				Auflageplatte	Supporting plate	Plaque d´appui	Plade	Piastra	Plato
918 900 600	x		2	2	2	2			Spindel	Spindle	Régleur	Spindel	Fuso	Eje
918 900 701	x		1	1	1				Halterung Li.	Bracket LH	Support G.	Beslag	Supporto	Soporte
918 900 702	x		1	1	1				Halterung Re.	Bracket RH	Support D.	Beslag	Supporto	Soporte
918 900 825	x		1						Einebner	Leveller	Niveleur	Planer	Livellatore	Barra Niveladora
918 900 830	x			1					Einebner	Leveller	Niveleur	Planer	Livellatore	Barra Niveladora
918 900 835	x				1				Einebner	Leveller	Niveleur	Planer	Livellatore	Barra Niveladora
918 900 840	x					1			Einebner	Leveller	Niveleur	Planer	Livellatore	Barra Niveladora

HOWARD

Stabwalzenpacker
Crumble rollers
Rouleaux compacteurs
Rørpakkevalze
Rullo posteriore
Rulo posterior

HK32

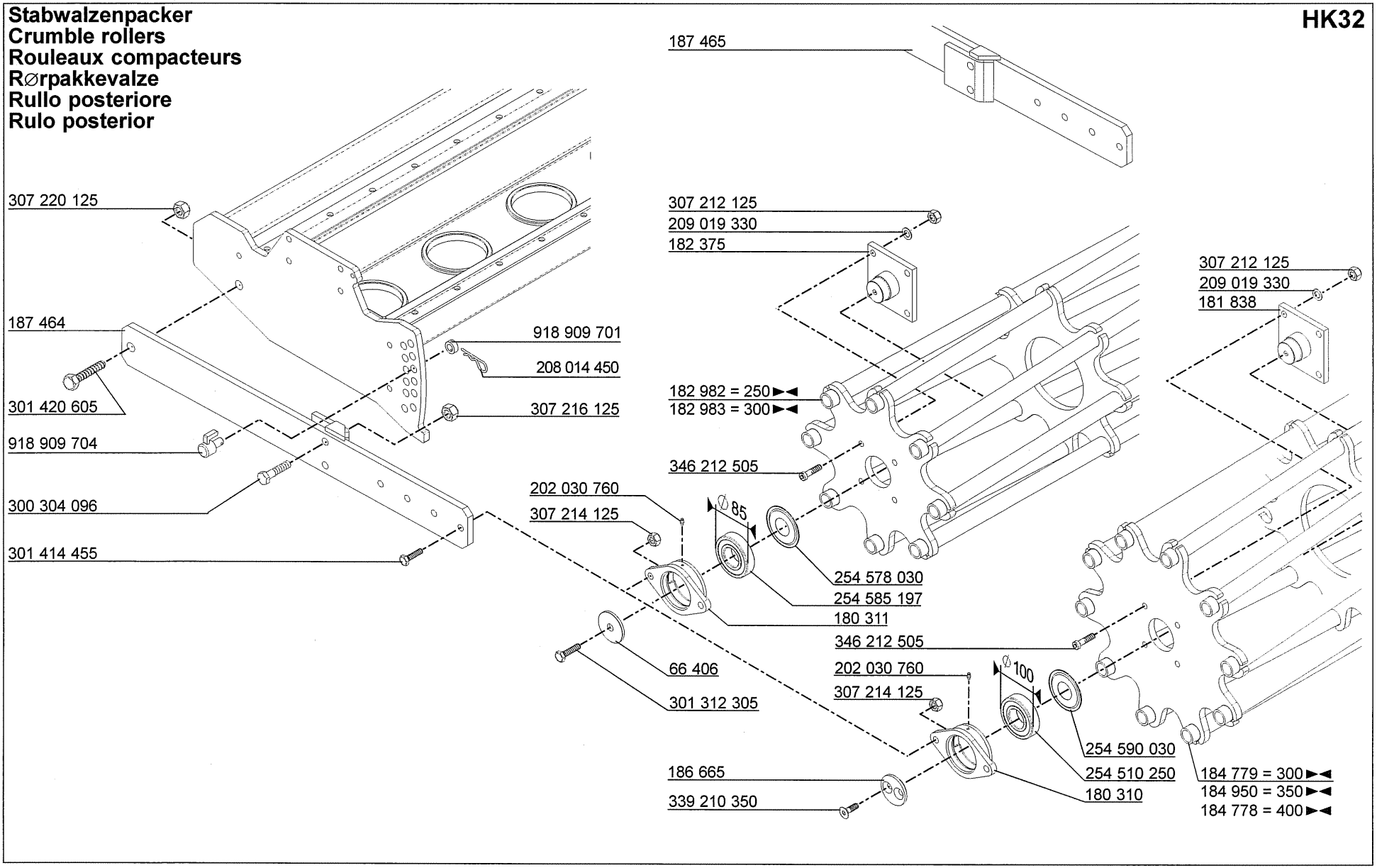

HOWARD

Teil-Nr. Part.No. Nr. de pièce	Typ D	ZS	▶◀ 250	300	350	400	Norm/Symbol		D	GB	F	DK	I	E
66 406	x		2	2				B15x65x65	Scheibe	Washer	Rondelle	Skive	Disco	Arandela
180 310	x			2	2	2			Lagergehäuse	Bearing housing	Boîte de palier	Lejehus	Corpo Cuscinetto	Alojamiento
180 311	x		2	2					Lagergehäuse	Bearing housing	Boîte de palier	Lejehus	Corpo Cuscinetto	Alojamiento
181 838	x			2	2	2		R10	Lagerzapfen	Pivot	Pivot	Drejetab	Assale	Pivote
182 375	x		2	2				R8	Lagerzapfen	Pivot	Pivot	Drejetab	Assale	Pivote
182 982	x		1					R8 250 ▶◀	Krümelwalze	Crumble roller	Rouleau émotteur	Pakkervalse	Rullo posteriore	Rodillo
182 983	x			1				R8 300 ▶◀	Krümelwalze	Crumble roller	Rouleau émotteur	Pakkervalse	Rullo posteriore	Rodillo
184 778	x					1		R10 400▶◀	Krümelwalze	Crumble roller	Rouleau émotteur	Pakkervalse	Rullo posteriore	Rodillo
184 779	x			1				R10 300▶◀	Krümelwalze	Crumble roller	Rouleau émotteur	Pakkervalse	Rullo posteriore	Rodillo
184 950	x				1			R10 350▶◀	Krümelwalze	Crumble roller	Rouleau émotteur	Pakkervalse	Rullo posteriore	Rodillo
186 665	x			2	2	2		60x12	Spannscheibe	Washer	Rondelle	Skive	Disco	Arandela
187 464	x		1	1	1	1			Anbauarm L.	Arm LH	Bras porteur G.	Arm	Braccio	Brazo
187 465	x		1	1	1	1			Anbauarm R.	Arm RH	Bras porteur D.	Arm	Braccio	Brazo
202 030 760	x		2	2	2	2	DIN 71 412	Am 6	Schmiernippel	Grease nipple	Graisseur	Nippel	Ingrassatore	Engrasador
208 014 450	x		2	2	2	2			Klappstecker	Clip pin	Goupille	Klemme	Fermaglio	Anilla
209 019 330	x							12,4x27x1,8	Sicherungsscheibe	Elastic washer	Rondelle frein	Tallerkenskive	Disco	Arandela
254 510 250	x			2	2	2		SKF 1726309-2rs1	Einstellkugellager	Bearing	Roulement	Leje	Cuscinetto	Rodamiento
254 578 030	x		2	2					Nilos-Ring	Ring	Anneau	Ring	Anello	Anillo
254 585 197	x		2	2				FAG 76209.2rs	Einstellkugellager	Bearing	Roulement	Leje	Cuscinetto	Rodamiento
254 590 030	x			2	2	2			Nilos-Ring	Ring	Anneau	Ring	Anello	Anillo
300 304 096	x		2	2	2	2	DIN 931	M16x70	Schraube-6kt	Bolt	Vis	Skrue	Vite	Tornillo
301 312 305	x		2	2			DIN 961	M12x1,5x30	Schraube-6kt	Bolt	Vis	Skrue	Vite	Tornillo
301 414 455	x						DIN 933	M14x45	Schraube-6kt	Bolt	Vis	Skrue	Vite	Tornillo
301 420 605	x		2	2	2	2	DIN 933	M20x60	Schraube-6kt	Bolt	Vis	Skrue	Vite	Tornillo
307 212 125	x						DIN 985	M12	Mutter-6kt	Nut	Ecrou	Mørtrik	Dado	Tuerca
307 214 125	x						DIN 985	M14	Mutter-6kt	Nut	Ecrou	Mørtrik	Dado	Tuerca
307 216 125	x		2	2	2	2	DIN 985	M16	Mutter-6kt	Nut	Ecrou	Mørtrik	Dado	Tuerca
307 220 125	x		2	2	2	2	DIN 985	M20	Mutter-6kt	Nut	Ecrou	Mørtrik	Dado	Tuerca
339 210 350	x			4	4	4	DIN 7991	M10x35	Schraube-Senk	Flat head screw	Vis à tête noyée	Skrue	Vite	Tornillo
346 212 505	x						DIN 6912	M12x50	Zyl.-Schraube	Cylinder head screw	Vis cylindrique	Skrue	Vite	Tornillo
918 909 701	x		2	2	2	2		30x6,3x44	Anschlaghülse	Stop	Douille de butée	Bøsning	Manicotte	Casquillo
918 909 704	x		2	2	2	2		30x90	Absteckbolzen	Pin	Axe	Tap	Perno	Pasador

HOWARD

Packer
Rollers
Rouleaux
Pakkere
Rulli
Rodillos

HK32

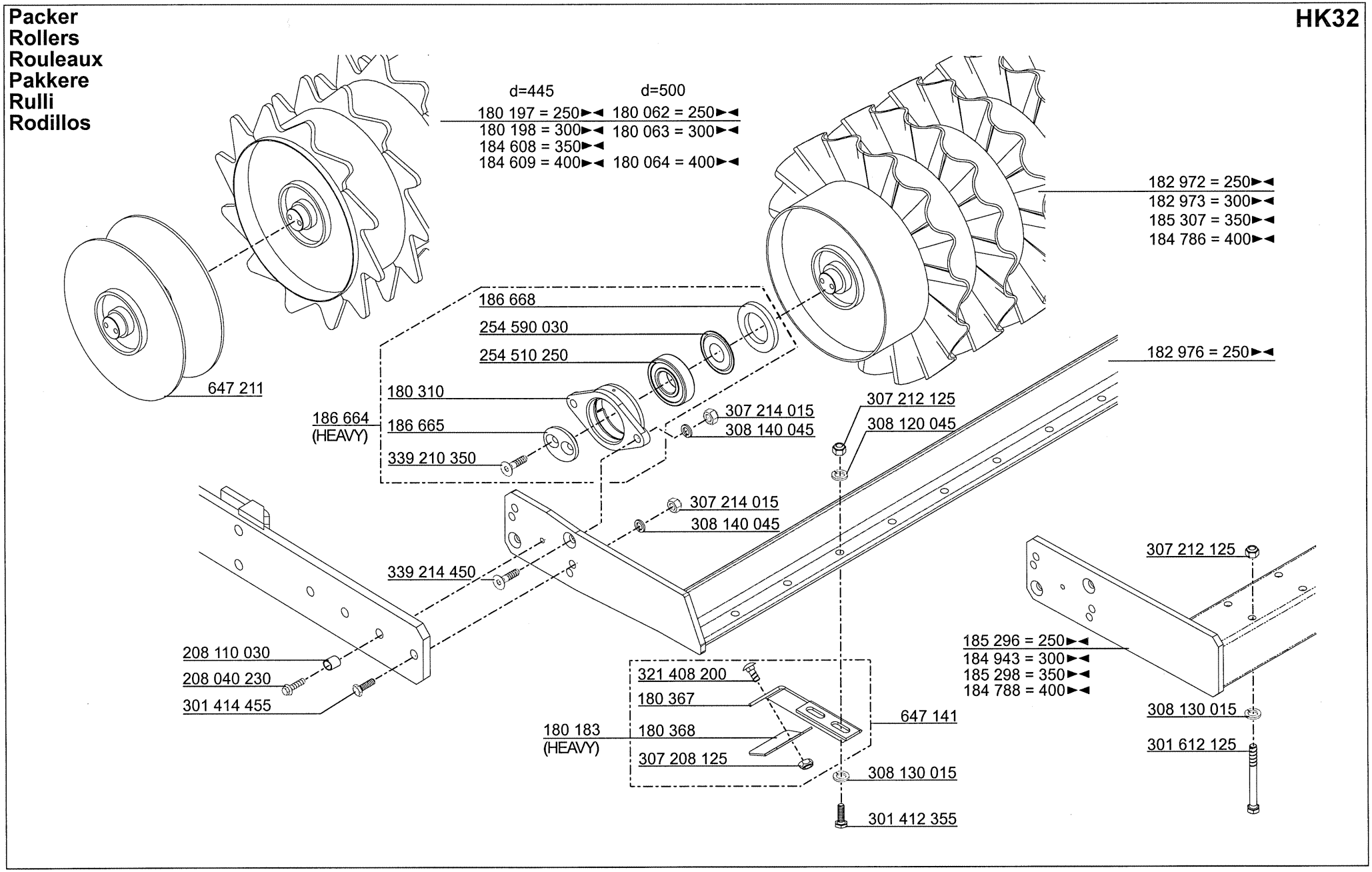

HOWARD

Teil-Nr. Part.No. Nr. de pièce	Typ D	ZS	250	300	350	400	Norm/Symbol		D	GB	F	DK	I	E
180 062	x		1					d=500	Z-Krümelwalze	Z-Crumble roller	Rouleau compacteur-Z	Pakkervalse-Z	Rullo posteriore	Rodillo
180 063	x			1				d=500	Z-Krümelwalze	Z-Crumble roller	Rouleau compacteur-Z	Pakkervalse-Z	Rullo posteriore	Rodillo
180 064	x					1		d=500	Z-Krümelwalze	Z-Crumble roller	Rouleau compacteur-Z	Pakkervalse-Z	Rullo posteriore	Rodillo
180 183	x								Abstreifmesser beschichtet	Scaper blade heavy	Lame de grattoir enduite	Knive	Zappetta	Cuchilla
180 197	x		1					d=445	Z-Krümelwalze	Z-Crumble roller	Rouleau compacteur-Z	Pakkervalse-Z	Rullo posteriore	Rodillo
180 198	x			1				d=445	Z-Krümelwalze	Z-Crumble roller	Rouleau compacteur-Z	Pakkervalse-Z	Rullo posteriore	Rodillo
180 310	x		2	2	2	2			Lagergehäuse	Bearing housing	Bo□te de palier	Lejehus	Alloggiamento	Alojamiento
180 367	x								Abstreiferarm	Scaper	Bras de grattoir	Skraber	Raschiaterra	Rascadores
180 368	x								Abstreifmesser	Scaper blade	Lame de grattoir	Knive	Zappetta	Cuchilla
182 972	x		1						Krümelwalze	Crumble roller	Rouleau compacteur	Pakkervalse	Rullo posteriore	Rodillo
182 973	x			1					Krümelwalze	Crumble roller	Rouleau compacteur	Pakkervalse	Rullo posteriore	Rodillo
182 976	x		1						Abstreifrahmen	Scaper frame	Bâti de grattoirs	Ramme	Telaio	Barra chasis rasc.
184 608	x				1			d=445	Z-Krümelwalze	Z-Crumble roller	Rouleau compacteur-Z	Pakkervalse-Z	Rullo posteriore	Rodillo
184 609	x					1		d=445	Z-Krümelwalze	Z-Crumble roller	Rouleau compacteur-Z	Pakkervalse-Z	Rullo posteriore	Rodillo
184 786	x					1			Krümelwalze	Crumble roller	Rouleau compacteur	Pakkervalse	Rullo posteriore	Rodillo
184 788	x					1			Abstreifrahmen	Scaper frame	Bâti de grattoirs	Ramme	Telaio	Barra chasis rasc.
184 943	x			1					Abstreifrahmen	Scaper frame	Bâti de grattoirs	Ramme	Telaio	Barra chasis rasc.
185 296	x		1						Abstreifrahmen	Scaper frame	Bâti de grattoirs	Ramme	Telaio	Barra chasis rasc.
185 298	x				1				Abstreifrahmen	Scaper frame	Bâti de grattoirs	Ramme	Telaio	Barra chasis rasc.
185 307	x				1				Krümelwalze	Crumble roller	Rouleau compacteur	Pakkervalse	Rullo posteriore	Rodillo
186 664	x		2	2	2	2			Krupa-Lager	Krupa-bearing	Roulement-Krupa	Krupa-Lejehus	Cuscinetto	Rodiamento
186 665	x		2	2	2	2		60x12	Spannscheibe	Washer	Disque tendeur	Skive	Rondella	Arandela
186 668	x		2	2	2	2		118x118x12,5	Dichtscheibe	Seal disk	Rondelle d´étanchéité	Skive	Rondella	Arandela
647 141	x								Abstreifer vollst.	Scaper	Grattoir complet	Skraber	Raschiaterra	Rascadores
647 211	x		1	1	1	1			Stirnplatte	Plate	Plaque frontale	Plade	Piastra	Plato
208 040 230	x		2	2	2	2			Schraube Gewf.	Bolt	Hexagonal	Skrue	Vite	Tornillo
208 110 030	x		2	2	2	2	DIN 7346	14x14	Spannhülse	Bague	Sleeve	Ring	Spina elasrica	Manga
254 510 250	x		2	2	2	2			Einstellkugellager	Adjustable bearing	Roulement réglable	Leje	Cuscinetto	Rodiamento
254 590 030	x		2	2	2	2			Nilos-Ring	Ring	Bague	Ring	Anello	Anillo
301 412 355	x						DIN 933	M12x35	Schraube-6kt.	Hexagon bolt	Vis hexagonal	Skrue	Vite	Tornillo
301 414 455	x		4	4	4	5	DIN 933	M14x45	Schraube-6kt.	Hexagon bolt	Vis hexagonal	Skrue	Vite	Tornillo
301 612 125	x						DIN 931	M12x120	Schraube-6kt.	Hexagon bolt	Vis hexagonal	Skrue	Vite	Tornillo
307 208 125	x						DIN 985	M8	Mutter-6kt.	Hexagon nut	Ecrou hexagonal	M□trik	Dado	Tuerca
307 212 125	x						DIN 985	M12	Mutter-6kt.	Hexagon nut	Ecrou hexagonal	M□trik	Dado	Tuerca
307 214 015	x		4	4	4	5	DIN 934	M14	Mutter-6kt.	Hexagon nut	Ecrou hexagonal	M□trik	Dado	Tuerca
308 120 045	x						DIN 127	B12	Federring	Spring washer	Rondelle grower	Fjederskive	Rondella	Arandela
308 130 015	x						DIN 125		Scheibe	Washer	Rondelle	Skive	Disco	Arandela
308 140 045	x						DIN 127	B14	Federring	Spring washer	Rondelle grower	Fjederskive	Rondella	Arandela
321 408 205	x						DIN 603	M8x20	Flrd-Schraube	Saucer head screw	Boulon à tête bombée	Skrue	Vite	Tornillo
339 210 350	x		4	4	4	4	DIN 7991	M10x35	Senkschraube	Countersunk screw	Vis à tête fraisée	Skrue	Vite	Tornillo
339 214 450	x		4	4	4	4	DIN 7991	M14x45	Senkschraube	Countersunk screw	Vis à tête fraisée	Skrue	Vite	Tornillo

HOWARD

Farmflex Packer
Farmflex roller
Rouleau Farmflex
Pakkere Farmflex
Rulli Farmflex
Rodillos Farmflex

HK32

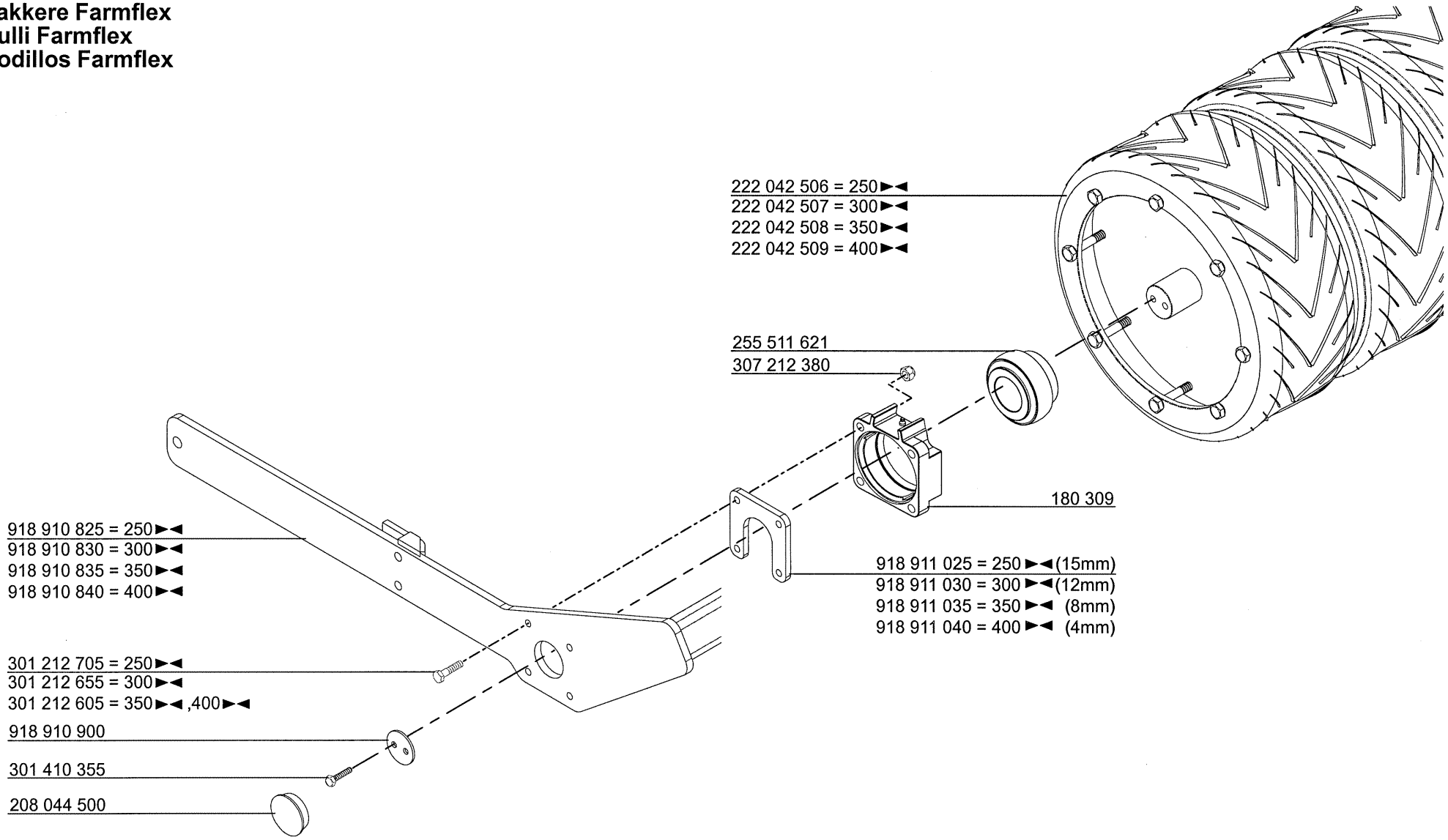

HOWARD

Teil-Nr. Part.No. Nr. de pièce	Typ D	ZS	250	300	350	400	Norm/Symbol		D	GB	F	DK	I	E
180 309	x		2	2	2	2			Lagergehäuse	Bearing housing	Boîte de palier	Lejehus	Corpo Cuscinetto	Alojamiento
208 044 500	x		2	2	2	2			Verschlußstopfen	Plug	Bouchon	Tap	Perno	Pasador
222 042 506	x		1					250 ►◄	Packer Farmflex	Farmflex roller	Rouleau Farmflex	Pakkervalse	Rullo posteriore	Rodillo
222 042 507	x			1				300 ►◄	Packer Farmflex	Farmflex roller	Rouleau Farmflex	Pakkervalse	Rullo posteriore	Rodillo
222 042 508	x				1			350 ►◄	Packer Farmflex	Farmflex roller	Rouleau Farmflex	Pakkervalse	Rullo posteriore	Rodillo
222 042 509	x					1		400 ►◄	Packer Farmflex	Farmflex roller	Rouleau Farmflex	Pakkervalse	Rullo posteriore	Rodillo
255 511 621	x		2	2	2	2			Spannlager	Bearing	Roulement	Leje	Cuscinetto	Rodamiento
301 212 605	x				8	8	DIN 931	M12x60	Schraube-6kt	Bolt	Vis	Skrue	Vite	Tornillo
301 212 655	x			8			DIN 931	M12x65	Schraube-6kt	Bolt	Vis	Skrue	Vite	Tornillo
301 212 705	x		8				DIN 931	M12x70	Schraube-6kt	Bolt	Vis	Skrue	Vite	Tornillo
301 410 355	x		4	4	4	4	DIN 933	M10x35	Schraube-6kt	Bolt	Vis	Skrue	Vite	Tornillo
307 212 380	x		8	8	8	8	DIN 980	M12	Mutter-6kt	Nut	Ecrou	Mutrik	Dado	Tuerca
918 910 825	x		1					250 ►◄	Walzenrahmen	Frame roller	Bâti de rouleau	Ramme	Telaio	Barra chasis rascador
918 910 830	x			1				300 ►◄	Walzenrahmen	Frame roller	Bâti de rouleau	Ramme	Telaio	Barra chasis rascador
918 910 835	x				1			350 ►◄	Walzenrahmen	Frame roller	Bâti de rouleau	Ramme	Telaio	Barra chasis rascador
918 910 840	x					1		400 ►◄	Walzenrahmen	Frame roller	Bâti de rouleau	Ramme	Telaio	Barra chasis rascador
918 910 900	x		2	2	2	2			Zweilochscheibe	Washer	Rondelle	Skive	Vite	Tornillo
918 911 025	x		2					15x135x135	Flanschplatte	Flange plate	Plaque	Plade	Piastra	Placa
918 911 030	x			2				12x135x136	Flanschplatte	Flange plate	Plaque	Plade	Piastra	Placa
918 911 035	x				2			8x135x137	Flanschplatte	Flange plate	Plaque	Plade	Piastra	Placa
918 911 040	x					2		4x135x138	Flanschplatte	Flange plate	Plaque	Plade	Piastra	Placa

ERSATZTEILLISTE / PARTS LIST /LISTE de PIÈCES / RESERVEDELS LISTE / CATALOGA PARTI di RICAMBIO / LISTA de PIEZAS

HOWARD

Crackerpacker
Crackerroller
Rouleau Cracker
Pakkere Cracker
Rulli Cracker
Rodillos Cracker

HK32

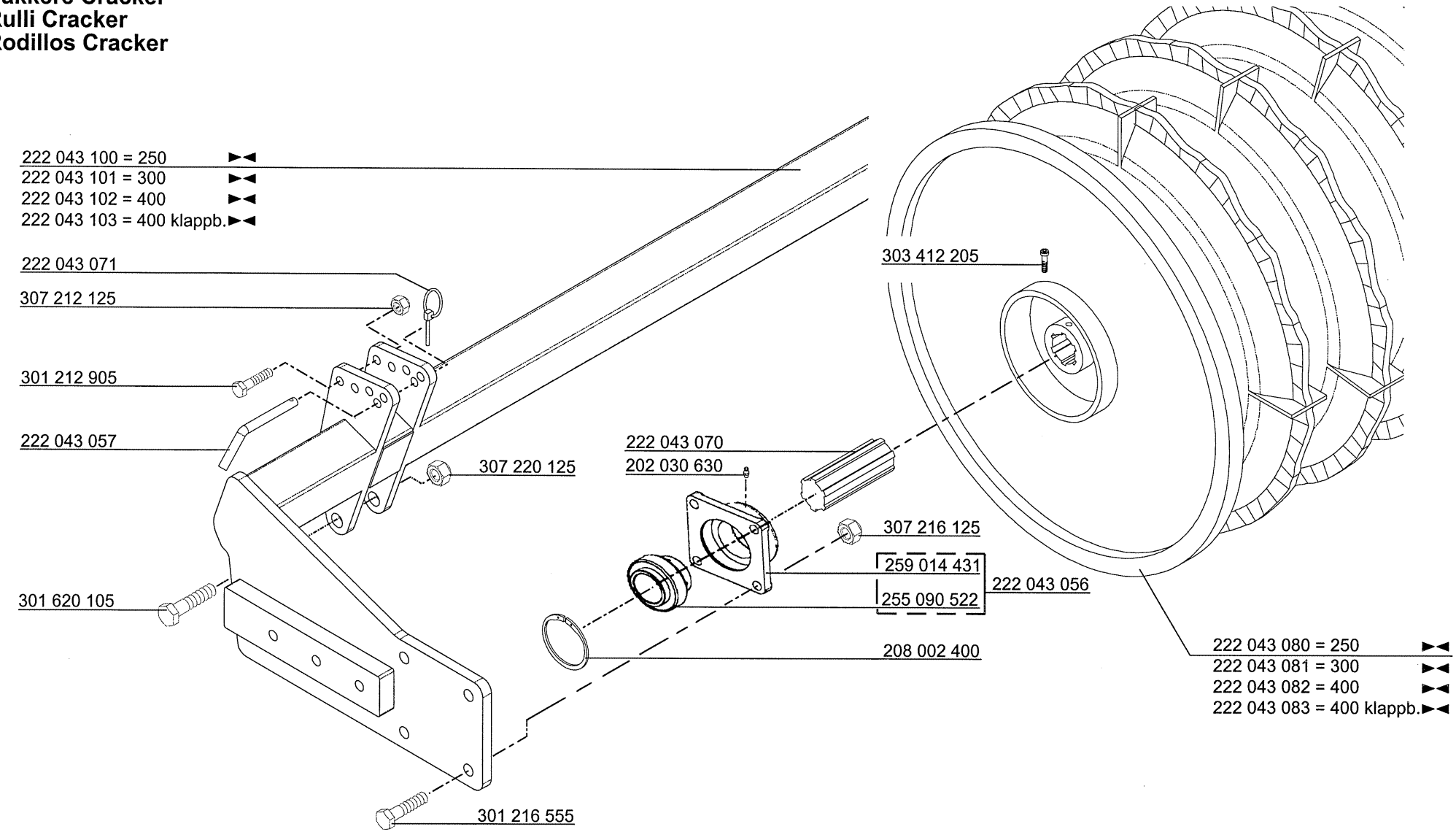

HOWARD

Teil-Nr. Part.No. Nr. de pièce	Typ D	ZS	250	300	▶	◀ 400	Norm/Symbol		D	GB	F	DK	I	E
202 030 630	x		2	2		2			Schmiernippel	Grease nipple	Graisseur	Nippel	Ingrassatore	Engrasador
208 002 400	x		2	2		2	DIN 471	50x2,0	Sicherungsring	Circlip	Circlip	Fjederring	Anello	Anillo
222 043 056	x		2	2		2			Lager kpl.	Bearing assy	Roulement complet	Leje	Cuscinetto	Rodamiento
222 043 057	x		2	2		2			Stecker	Pin	Axe	Tap	Perno	Pasador
222 043 070	x		2	2		2			Keilwelle	Shaft	Arbre cannelé	Aksel	Assale	Bulón
222 043 071	x		2	2		2		Æ 4,5	Klappsplint	Clip pin	Goupille	Klemme	Fermaglio	Anilla
222 043 080	x		1						Walze	Roller	Rouleau	Valse	Rullo	Rodillo
222 043 081	x			1					Walze	Roller	Rouleau	Valse	Rullo	Rodillo
222 043 082	x					1			Walze	Roller	Rouleau	Valse	Rullo	Rodillo
222 043 083	x					1			Walze klappbar	Roller	Rouleau repliable	Valse	Rullo	Rodillo
222 043 100	x		1						Walzenrahmen	Frame roller	Bâti de rouleau	Ramme	Braccio	Brazo
222 043 101	x			1					Walzenrahmen	Frame roller	Bâti de rouleau	Ramme	Braccio	Brazo
222 043 102	x					1			Walzenrahmen	Frame roller	Bâti de rouleau	Ramme	Braccio	Brazo
222 043 103	x					1			Walzenrahmen klappbar	Frame roller	Bâti de rouleau pliant	Ramme	Braccio	Brazo
255 090 522	x		2	2		2			Lager	Bearing	Roulement	Leje	Cuscinetto	Rodamiento
259 014 431	x		2	2		2			Lagergehäuse	Bearing housing	Bo□te de palier	Lejehus	Corpo Cuscinetto	Alojamiento
301 212 905	x		2	2		2	DIN 931	M12x90	Schraube-6kt	Hexagonal bolt	Vis à six pans	Skrue	Vite	Tornillo
301 216 555	x		8	8		8	DIN 931	M16x50	Schraube-6kt	Hexagonal bolt	Vis à six pans	Skrue	Vite	Tornillo
301 620 105	x		2	2		2	DIN 931	M20x100	Schraube-6kt	Hexagonal bolt	Vis à six pans	Skrue	Vite	Tornillo
303 412 205	x		2	2		2	DIN 912	M12x20	Innensechskantschraube	Allen screw	Vis six pans creux	Skrue	Vite	Tornillo
307 212 125	x		2	2		2	DIN 985	M12	Sicherungsmutter	Lock nut	Ecrou de sécurité	M□trik	Dado	Tuerca
307 216 125	x		8	8		8	DIN 985	M16	Sicherungsmutter	Lock nut	Ecrou de sécurité	M□trik	Dado	Tuerca
307 220 125	x		2	2		2	DIN 985	M20	Mutter	Nut	Ecrou	M□trik	Dado	Tuerca

ERSATZTEILLISTE / PARTS LIST /LISTE de PIÈCES / RESERVEDELS LISTE / CATALOGA PARTI di RICAMBIO / LISTA de PIEZAS

HOWARD

Crackerpacker / Messerschiene
Crackerroller / Knife beam
Rouleau Cracker / Barre de couteaux
Pakkere Cracker
Rulli Cracker
Rodillos Cracker

HK32

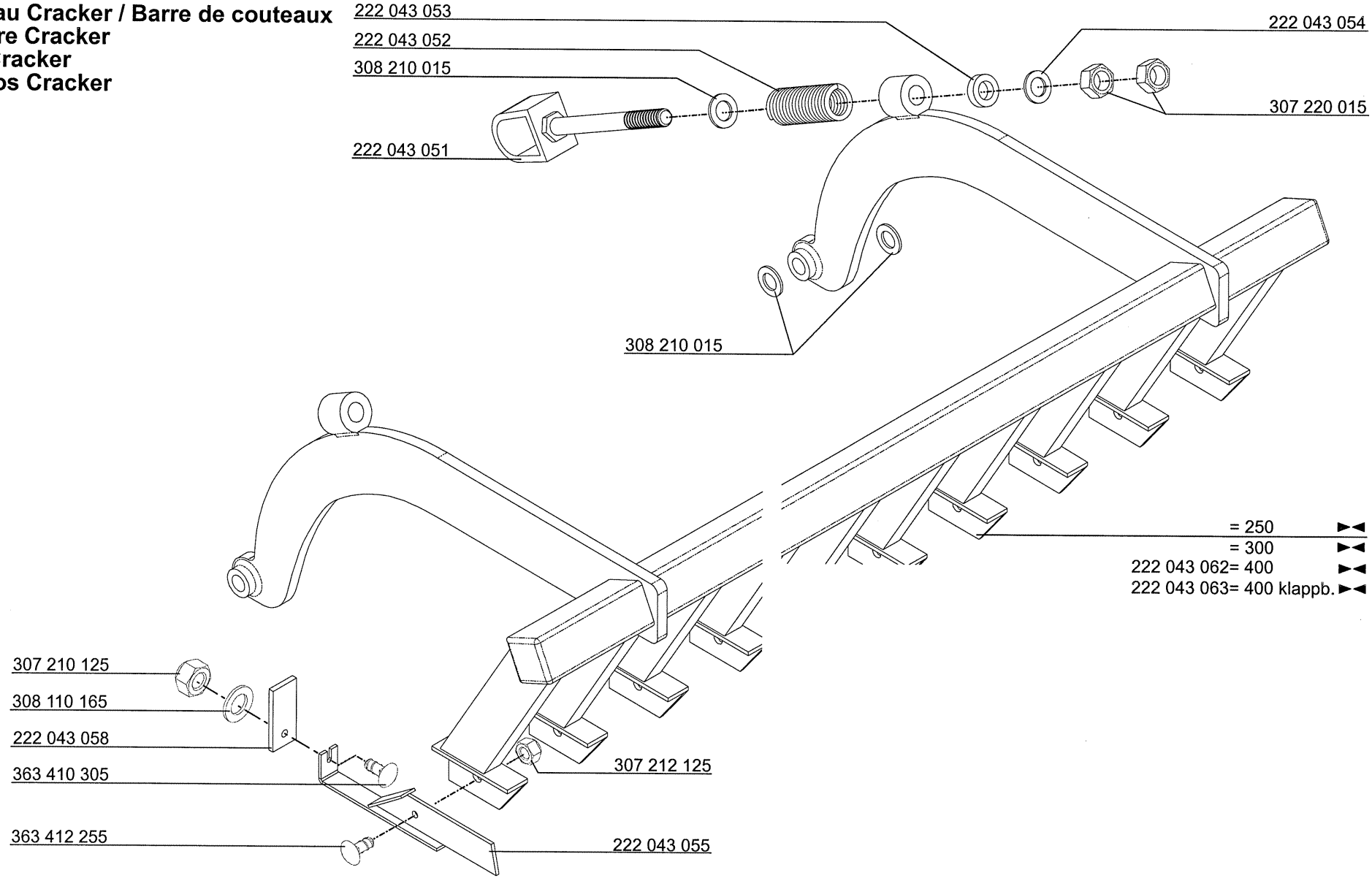

HOWARD

Teil-Nr. Part.No. Nr. de pièce	Typ D	ZS	250	300		400	Norm/Symbol		D	GB	F	DK	I	E
222 043 051	x		2	2		2		DIN 603	Aufhängung	Support	Support de suspension	Beslag	Supporto	Soporte
222 043 052	x		2	2		2		38,3x6,6x110	Feder	Spring	Ressort	Fjeder	Molla	Muelle
222 043 053	x		2	2		2	DIN 9021	36x21x10	Scheibe	Washer	Rondelle	Skive	Arandela	Rondella
222 043 054	x		2	2		2	DIN 985	36x21x5	Scheibe	Washer	Rondelle	Skive	Arandela	Rondella
222 043 055	x								Messer mit Kufe	Knife with skid	Couteau	Kniv	Zappetta	Cuchilla
222 043 058	x						DIN 934		Kunstoffabstreifer	Scaper	Grattoir	Skraber	Raschiaterra	Quitabarros
222 043 062	x					1			Messerschiene	Knife beam	Barre de couteaux	Ramme	Telaio	Barra chasis rascador
222 043 063	x					1		klappbar	Messerschiene	Knife beam	Barre de couteaux	Ramme	Telaio	Barra chasis rascador
307 210 125	x						DIN 985	M10	Sicherungsmutter	Lock nut	Ecrou de sécurité	M□trik	Dado	Tuerca
307 212 125	x						DIN 985	M12	Sicherungsmutter	Lock nut	Ecrou de sécurité	M□trik	Dado	Tuerca
307 220 015	x		4	4		4	DIN 934	M20	Sechskantmutter	Hexagonal nut	Ecrou à six pans	M□trik	Dado	Tuerca
308 110 165	x						DIN 9021	30x10,5x2,5	Scheibe	Washer	Rondelle	Skive	Rondella	Arandela
308 210 015	x						DIN 125	34x20x4	Scheibe	Washer	Rondelle	Skive	Rondella	Arandela
363 410 305	x						DIN 603	M10x30	Flachrundschraube	Cup square bolt	Vis à tête bombée	Skrue	Vite	Tornillo
363 412 255	x						DIN 603	M12x25	Flachrundschraube	Cup square bolt	Vis à tête bombée	Skrue	Vite	Tornillo

HOWARD

Spurlockerer
Wheel mark eradicators
Effaceurs de trace de roues
Sporletsner
Copritracce
Mullidor de rodadas

HK32

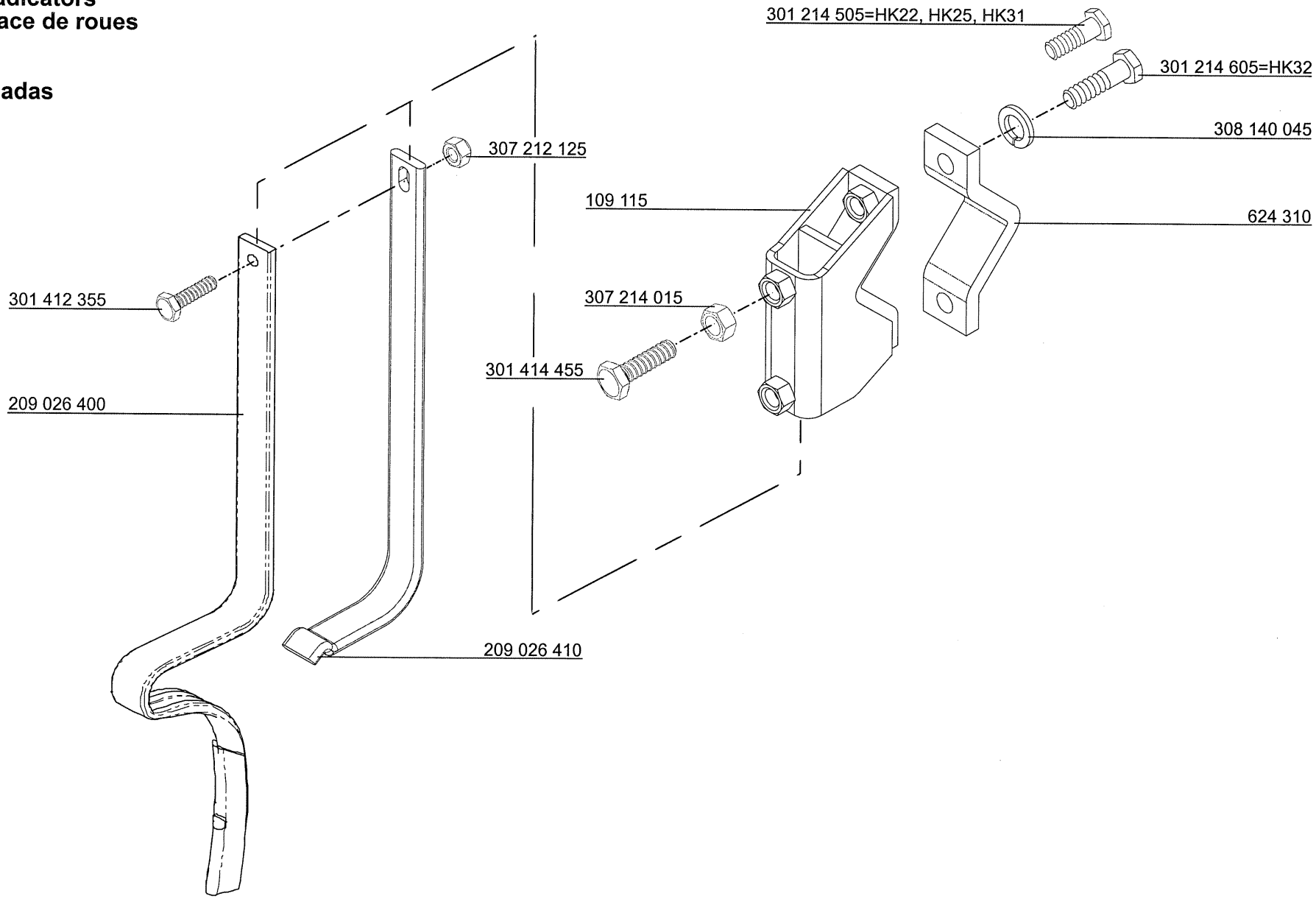

HOWARD

Teil-Nr. Part.No. Nr. de pièce	Typ D	ZS	250	300	350	400	Norm/Symbol		D	GB	F	DK	I	E
109 115	x		1	1	1	1			Halterung	Bracket	Support	Konsol	Supporto	Soporte
624 310	x		1	1	1	1			Schelle	Clamp	Bride	Sp□ndestykke	Fascetta	Brida
209 026 400	x		1	1	1	1			Spurlockerer	Wheel mark eradicators	Effaceurs de trace	Sporl□sner	Copritracce	Mullidor de rodadas
209 026 410	x		1	1	1	1			Hilfsfeder	Spring	Ressort	Fjeder	Molla	Muelle
301 214 505	x		2	2	2	2	DIN 931	M14x50	Schraube-6kt.	Hexagon bolt	Vis hexagonal	Skrue	Vite	Tornillo
301 214 605	x		2	2	2	2	DIN 931	M14x60	Schraube-6kt.	Hexagon bolt	Vis hexagonal	Skrue	Vite	Tornillo
301 412 355	x		1	1	1	1	DIN 933	M12x35	Schraube-6kt.	Hexagon bolt	Vis hexagonal	Skrue	Vite	Tornillo
301 414 455	x		2	2	2	2	DIN 933	M14x45	Schraube-6kt.	Hexagon bolt	Vis hexagonal	Skrue	Vite	Tornillo
307 212 125	x		1	1	1	1	DIN 985	M12	Mutter-6kt	Nut	Ecrou	M□trik	Dado	Tuerca
307 214 015	x		2	2	2	2	DIN 934	M14	Mutter-6kt	Nut	Ecrou	M□trik	Dado	Tuerca
308 140 045	x		2	2	2	2	DIN 127	B14	Federring	Spring washer	Rondelle grower	Fjederskive	Rondella	Arandela

HOWARD

Geräte-Dreieck, Geräteseitig
Implement triangle, implement side
Matériel-Triangle, côté machine
Bagerste Ramme
Triangolo di attrezzi, lato di macchina
Triángulo de enganche, lado implemento

HK32

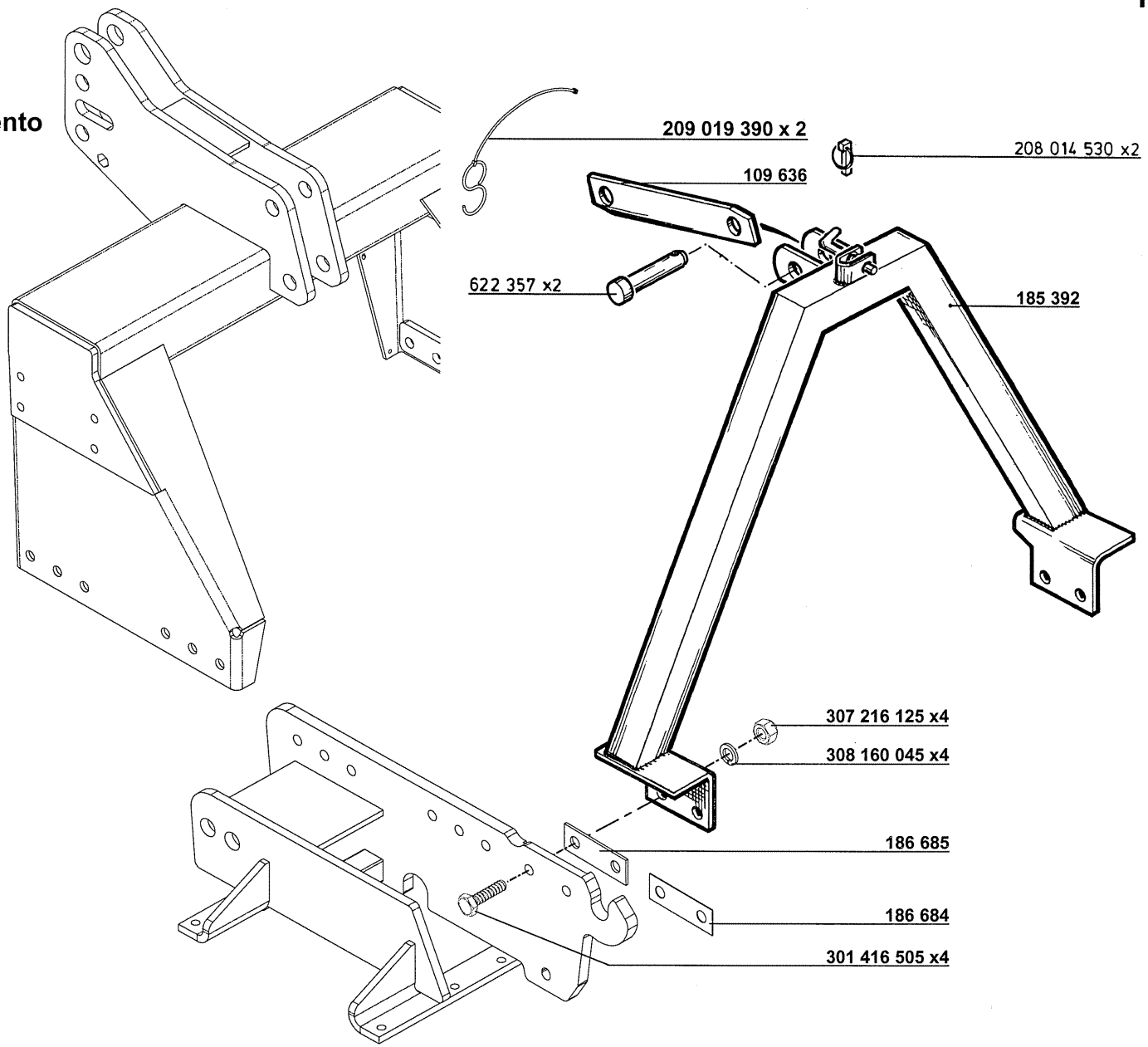

Weiste-Accord

ERSATZTEILLISTE / PARTS LIST / LISTE de PIÈCES / RESERVEDELS LISTE / CATALOGO PARTI di RICAMBIO / LISTA de PIEZAS

HOWARD

Teil-Nr. Part.No. Nr. de pièce	Typ D	ZS	250	300	350	400	Norm/Symbol		D	GB	F	DK	I	E
109 636	x	x	1	1	1	1		12x60x305	Strebe	Brace	Barre	Arm	Braccio	Brazo
185 392	x	x	1	1	1	1			Weiste-Dreieck	Weiste-Triangle	Triangle Weiste	Weiste-Topstang	Trianglo di attrezzi	Weiste-Pasador
186 684	x	x						1x40x117	Beilageblech	Distance plate	Cale d´ajustage	Plade	Piastra	Placa
186 685	x	x						4x40x117	Beilageblech	Distance plate	Cale d´ajustage	Plade	Piastra	Placa
622 357	x	x	2	2	2	2		Kat 2	Zugbolzen	Pin	Axe	Tap	Perno	Pasador
208 014 530	x	x	2	2	2	2		12x60	Klappstecker	Clip pin	Goupille	Klemme	Fermaglio	Clavija
209 019 390	x	x	2	2	2	2			Sicherungschnur	Cord	Corde	Snor	Corda	Cordón
301 416 505	x	x	4	4	4	4	DIN 933	M16x50	Schraube-6kt.	Hexagon bolt	Vis hexagonal	Skrue	Vite	Tornillo
307 216 125	x	x	4	4	4	4	DIN 985	M16	Mutter-6kt	Nut	Ecrou	M□trik	Dado	Tuerca
308 160 045	x	x	4	4	4	4	DIN 127	B16	Federring	Spring washer	Rondelle grower	Fjederskive	Rondella	Arandela

ERSATZTEILLISTE / PARTS LIST /LISTE de PIÈCES /
RESERVEDELS LISTE / CATALOGA PARTI di RICAMBIO / LISTA de PIEZAS

HOWARD

Kreisel-Rotor QFT
Rotor QFT
Rotor QFT
Rotor QFT
Rotore QFT
Rotor QFT

HK32

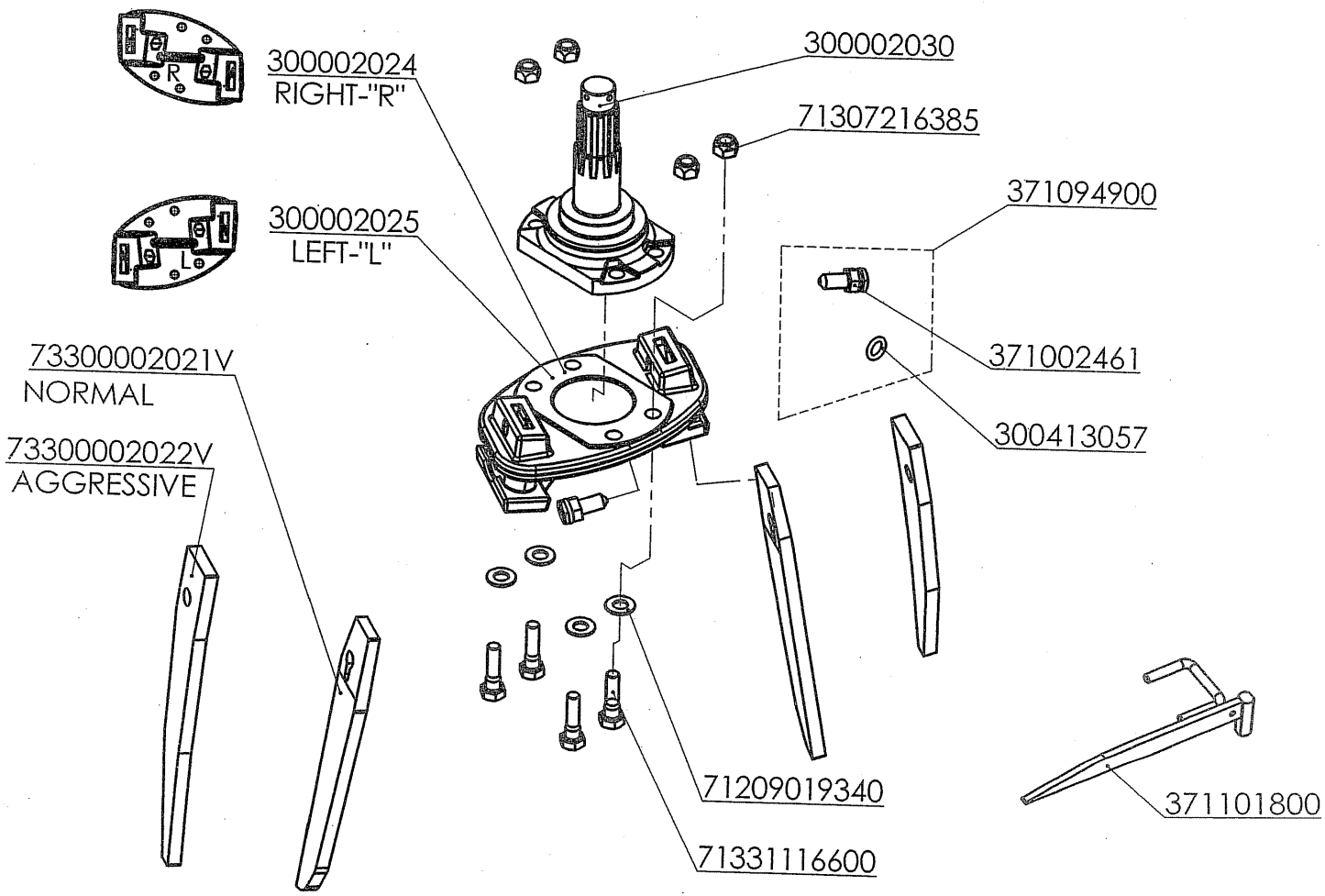

ERSATZTEILLISTE / PARTS LIST / LISTE de PIÈCES / RESERVEDELS LISTE / CATALOGO PARTI di RICAMBIO / LISTA de PIEZAS

HOWARD

Teil-Nr. Part.No. Nr. de pièce	Typ D	ZS	250	300	350	400	Norm/Symbol		D	GB	F	DK
73300002021V	x	x	20	24	28	32	normal		Messer	Blade	Lame	Knive
73300002022V	x	x	20	24	28	32	aggressive		Messer	Blade	Lame	Knive
300 002 024	x	x	5	6	7	8	right		Halterung	Bracket	Support	Beslag
300 002 025	x	x	5	6	7	8	left		Halterung	Bracket	Support	Beslag
300 002 030	x	x	10	12	14	16			Kreiselrotor	Rotor	Rotor	Aksel
300 413 057	x	x	#	#	#	#		14x5	O-ring	O-ring	Joint torrique	O-ring
371 002 461	x	x	#	#	#	#			Bolzen	Pin	Axe	Tap
371 094 900	x	x	20	24	28	32			Bolzen kpl	Pin kpl	Axe cpl	Tap kpl
371 101 800	x	x	1	1	1	1			Werzeug	Tool		
71209019340	x	x	40	48	56	64		16x32x2.5	Sicherungsscheibe	Elastic washer	Rondelle frein	Tallerkenskive
71307216385	x	x	40	48	56	64	DIN980	M16x1.5	Mutter-6kt	Nut	Ecrou	Motrik
71331116600	x	x	40	48	56	64	DIN960	M16x1.5x60	Schraube-6kt	Bolt	Vis	Skrue