Z 555 HYDRO

A02

Valid from: I Gültig ab:
Valable á partir de: I Gyldig fra:
15.09.2017

Serial No.: I Maschinen Nr.:
No. de serie: I Fabrikationsnr.:
B060240181896

You can always find the latest version of the Spare Parts List at www.kongskilde.com

Reservedelsliste
Spare parts list
Ersatzteilliste
Liste de pièce de rechange

KONGSKILDE
Moving agriculture ahead

Always state the serial number and if possible the year of the machine when ordering spare parts whereby you save time and money and facilitates matters for us.
Please enter the number of your machine here:

No..... Delivered on the ..... / ..... 20.....
Appropriate when ordering parts.
The serial number is located as shown on the figure.

Bei Ersatzteilbestellungen ist die Fabrikationsnummer Ihrer Maschine unbedingt anzugeben. Das erspart Ihnen Zeit, Geld und Ärger und erleichtert uns die Abfertigung.
Tragen Sie die Nummer Ihrer Maschine bitte hier ein:

Nr..... Geliefert am ..... / ..... 20.....
dann haben Sie bei Ersatzteilbestellungen immer die Nummer bei der Hand.
Die Fabrikationsnummer ist im Rahmen eingeschlagen, siehe Figur.

Lorsque vous commandez des pièces dètachées, indiquez toujours le numéro de série de votre machine et si possible son année de fabrication. Vous éviterez des pertes de temps et vous nous faciliterez le travail.
Prière de noter ici le numéro de série de votre machine:

Numéro..... Livrée le ..... / ..... 20.....

Ceci vous sera utile lorsque vous commanderez des pièces.
Le numéro de série est gravé dans le cadre comme indiqué sur la figure.

Bestiller De reservedele så opgiv venligst maskinens fabrikationsnummer og eventuelt købsår. Det sparer Dem tid, penge og ærgrelser og os unødigt besvær.
De kan notere nummeret på Deres maskine her:

Nr..... Leveret den ..... / ..... 20.....
så har De det ved hånden, når De eventuelt skal bestille reservedele.
Fabrikationsnummeret findes indhugget i rammen, som vist på figuren.

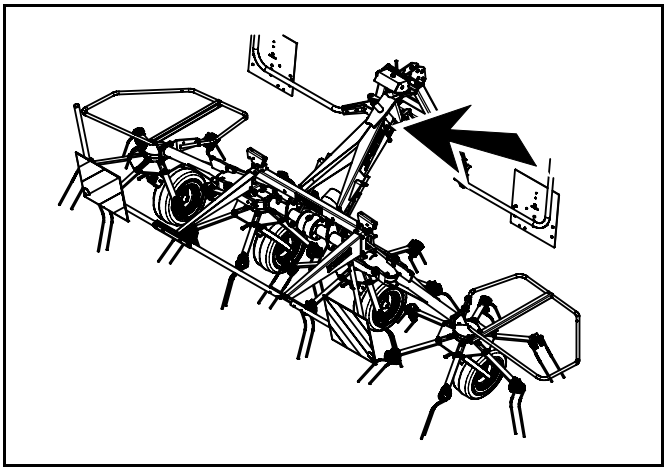

SPARE PARTS BOOK
ERSATZTEILKATALOG
CATALOGUE DE PIÈCES
RESERVEDELSKATALOG

The book is divided into 5 passages:

1. Description of the spare part book.
2. Number key for assembly parts.
3. Number key showing on which figures the spare part numbers can be found.
4. Figure key showing on which figures the parts can be found.
5. Spare parts list.

Der Katalog ist in 5 Abschnitte eingeteilt:

1. Beschreibung des Ersatzteilkataloges.
2. Nummernschlüssel für Montagezubehör.
3. Nummernschlüssel mit Angabe der jeweiligen Ersatzteilnummer.
4. Figurliste mit Angabe, auf welche Figuren die Teile zu finden sind.
5. Ersatzteilliste.

Le catalogue est divisé en 5 sections:

1. Description du catalogue de pièces.
2. Liste de pièces de montage.
3. Numéros des pièces de rechange indiquant le numéro de figure.
4. Liste des figures indiquant sur quelle figure se trouvent les pièces.
5. Liste de pièces de rechange.

Kataloget er opdelt i 5 afsnit:

1. Beskrivelse af reservedelskataloget.
2. Nummernøgle for monteringsdele.
3. Nummernøgle - viser på hvilke figurer reservedelsnumrene findes.
4. Figurnøgle - viser på hvilke figurer delene findes.
5. Reservedelsliste.

Description of the spare parts book:
Beschreibung des Ersatzteilkataloges:
Discription du catalogue de pièces:
Beskrivelse af reservedelskataloget:

The spare parts book is built up as follows:

Fig. 01-29	Standard	Fig. 50-59	Hub
Fig. 30-39	Gear	Fig. 60-79	Variation of standard (Accessory)
Fig. 40-49	PTO drives	Fig. 80-	Accessory

Der Ersatzkatalog ist so aufgebaut:

Fig. 01-29	Standard	Fig. 50-59	Nabe
Fig. 30-39	Getriebe	Fig. 60-79	Variation vom Standard (Zubehör)
Fig. 40-49	Gelenkwellen	Fig. 80-	Zubehör

Le catalogue de pièces est arrangé comme suit:

Fig. 01-29	Standard	Fig. 50-59	Moyeu
Fig. 30-39	Boîtier	Fig. 60-79	Variation du standard (Accessoire)
Fig. 40-49	Arbres à cardan	Fig. 80-	Accessoire

Reservedelskataloget er opbygget således:

Fig. 01-29	Standard	Fig. 50-59	Nav
Fig. 30-39	Gear	Fig. 60-79	Variation af standard (Tilbehør)
Fig. 40-49	Kraftoverføringsaksler	Fig. 80-	Tilbehør

Quantity:
States quantity of parts for machine.
In connection with subassemblies:
Quantity for the assembly.

Anzahl:
Anzahl Teile je maschine.
Bei Untersammlungen:
Anzahl je Sammlung.

Quantité:
Quantité de pièces par machine.
Pour les sous-assemblages: pièces par assemblage.

Antal:
Antal dele pr. maskine.
Ved undersamlinger: dele pr. samling.

Postion No.:
The position No. marked "()"
is not standard.
Is delivered as accessory.

Positionsnummer:
Die Positionsnummer, die mit "()"
gezeichnet ist, ist nicht der Standard.
Wird als Zubehör geliefert.

No de pos.:
Le numéro de position marqué d'un "()"
n'est pas une pièce standard.
Livrée comme accessoire.

Pos. nr.:.
Positionsnummer mærket med."()"
er ikke standard.
Leveres som tilbehør

POS.	VARENUMMER	ANTAL	BENÆVNELSE BEZEICHNUNG DESIGNATION		HERTIL, DAZU TO THIS, A CECI	
33.	1340-9153 T	2	KRYDS KREUTZGARNITUR >=0003219 <=0003448	CENTRE	1341-9187	1
33.1	1350-7005	2	KRYDS KREUTZGARNITUR >=0003219	CENTRE	1350-9052 1350-9104	4 1
34.	1340-0196	1	PROFILAKSEL PROFILGABEL >=0003219 <=0003448	PROFIL FORK		
34.1	1350-8008	1	PROFILAKSEL PROFILGABEL >=0003249	PROFIL FORK		

Article no.:
The article no. marked "T" is not standard. Is delivered as accessories.
the article no. marked "+":
Modification is being made.

Warenummer:
Ist eine Warennummer mit "T" gekennzeichnet, wird sie als Zubehör geliefert.
Eine Warennummer mit "+" ist als Modifikation unterwegs.

No. D'article:
Le no d'article marqué d'un "T" n'est pas un article standard. Livré comme accessoire.
No. d'article marqué de "+":
Une modification viendra.

Varenr.:
Varenummer mærket med "T" er ikke standard. Leveres som tilbehør.
Varenummer mærket med "+" :
ændring undervejs.

Designation:
>=0003219 <=0003448
Spare part used for machine from serial No. 3219 up to No. 3448 both Nos. included.

Benennung:
>=0003219 <=0003448
Ersatzteil für Maschinen von Fabrikationsnummer 3219 bis Nr. 3448.

Désignation:
>=0003219 <=0003448
Pièce de rechange employée sur machines à partir de no de série 3219 jusq'à et y compris no 3448.

Benævnelse:
>=0003219 <=0003448
Reservedel anvendt på maskine fra og med fabrikationsnummer 3219 til og med nr. 3448

To this:
States which and how many mounting parts (screws, nuts, discs etc.) are used with the spare part.
See under number key for assembly parts

Dazu:
Angabe von Montierungsteilen (Schrauben, Muttern, Scheiben usw.) die zusammen mit dem Ersatzteil angewendet werden sollen. Siehe Nummerschlüssel für Montagezubehör.

Pour ceci:
Indique lesquelles et combien de pièces de montage (vis, écrous, rondelles etc.) sont employées avec la pièce de rechange. Voir dans la liste de numéros pour pièces de montage.

Hertil:
Angiver hvilke og hvor mange monteringsdele (skruer, møtrikker, skiver osv.) der anvendes sammen med reservedelen. Se under nummernøgle for monteringsdele.

T-0002/2 **Nummernøgle for monteringsdele - Nummerschlüssel für Montagezubehör**

Number key for assembly parts - Liste de pieces de montage

Acc Part No	Beskrivelse	Bezeichnung	Designation
810299970	TRANSFER EFTERSPÆND	ABZIEHBILD SCHRB.NACHZIEH	DECAL
810659180	TÆTNINGSRING	DICHTRING	PACKING RING
810688380	BØSNING	BUCHSE	BUSH
811213-1222	STÅLSÆTSKRUE M6-20	ST. SETSCHRAUBE M6-20	STEEL SET SCREW M6-20
811213-2124	STÅLSÆTSKRUE M8-12	ST. SETSCHRAUBE M8-12	STEEL SET SCREW M8-12
811213-2224	STÅLSÆTSKRUE M8-25	ST. SETSCHRAUBE M8-25	STEEL SET SCREW M8-25
811213-3223	STÅLSÆTSKRUE M10-25	ST. SETSCHRAUBE M10-25	STEEL SET SCREW M10-25
811213-4224	STÅLSÆTSKRUE M12-25	ST. SETSCHRAUBE M12-25	STEEL SET SCREW M12-25
811213-4321	STÅLSÆTSKRUE M12-30	ST. SETSCHRAUBE M12-30	STEEL SET SCREW M12-30
811213-4322	STÅLSÆTSKRUE M12-30	ST. SETSCHRAUBE M12-30	STEEL SET SCREW M12-30
811213-4422	STÅLSÆTSKRUE M12-40	ST. SETSCHRAUBE M12-40	STEEL SET SCREW M12-40
811213-5422	STÅLSÆTSKRUE M16-40	ST. SETSCHRAUBE M16-40	STEEL SET SCREW M16-40
811213-5622	STÅLSÆTSKRUE M16-60	STEEL SET SCREW M16-60	ST. SETSCHRAUBE M16-60
811214-1326	STÅLSKRUE M5-80	STAHLSECHSKANTSCHRAUBE M5-80	STEEL SCREW M5-80
811214-1329	STÅLSÆTSKRUE M5-90	ST. SETSCHRAUBE M5-90	STEEL SET SCREW M5-90
811214-2226	STÅLSKRUE M8-60	STAHLSECHSKANTSCHRAUBE M8-60	STEEL SCREW M8-60
811214-3226	STÅLSKRUE M10-60	STAHLSECHSKANTSCHRAUBE M10-60	STEEL SCREW M10-60
811214-3322	STÅLSKRUE M10-70	STAHLSECHSKANTSCHRAUBE M10-70	STEEL SCREW M10-70
811214-4222	STÅLSKRUE M12-50	STAHLSECHSKANTSCHRAUBE M12-50	STEEL SCREW M12-50
811214-4226	STÅLSKRUE M12-60	STAHLSECHSKANTSCHRAUBE M12-60	STEEL SCREW M12-60
811214-4326	STÅLSKRUE M12-80	STAHLSECHSKANTSCHRAUBE M12-80	STEEL SCREW M12-80
811214-4422	STÅLSKRUE M12-100	STAHLSECHSKANTSCHRAUBE M12-100	STEEL SCREW M12-100
811214-4426	STÅLSKRUE M12-120	STAHLSECHSKANTSCHRAUBE M12-120	STEEL SCREW M12-120
811214-5220	STÅLSKRUE M16-60	STAHLSECHSKANTSCHRAUBE M16-60	STEEL SCREW M16-60
811214-5421	STÅLSKRUE M18-120	STAHLSECHSKANTSCHRAUBE M18-120	STEEL SCREW M18-120
811214-6422	STÅLSKRUE M20-100	STHALSECHSKANTSCHRAUBE M20-100	STEEL SCREW M20-100
811215-2224	BRÆDDESKRUE M8-25	FLACHRUNDSCHRAUBE M8-25	CARRIAGE SCREW M8-25
811215-2520	BRÆDDESKRUE M8-50 8.8G	FLACHRUNDSCHRAUBE M8-50 8.8 G	CARRIAGE SCREW M8-50 8.8 G
811216-1121	MASKINSKRUE M4-25	ZYLINDERSCHRAUBE M4-25	MACHINE SCREW M4-25
811219-0307	LÅSESKRUE M12-30	SCHLOSSSCHRAUBE M12-30	LOCKING SCREW M12-30
811219-0308	LÅSESKRUE M12-45	SCHLOSSSCHRAUBE M12-45	LOCKING SCREW M12-45
811219-0311	LÅSESKRUE M12-35	SCHLOSSSCHRAUBE M12-35	LOCKING SCHREW M12-35
811220-1122	STÅLMØTRIK M5	STAHLMUTTER M5	STEEL NUT M5
811220-1321	NYLOC MØTRIK M4 DIN 985-8	NYLOC MUTTER M4 DIN 985-8	NYLOC NUT M4 DIN 985-8
811220-1322	NYLOC MØTRIK M5	NYLOC MUTTER M5	NYLOC NUT M5
811220-1323	NYLOC MØTRIK M6	NYLOC MUTTER M6	NYLOC NUT M6
811220-2321	NYLOC MØTRIK M8	NYLOC MUTTER M8	NYLOC NUT M8
811220-3321	NYLOC MØTRIK M10	NYLOC MUTTER M10	NYLOC NUT M10
811220-4321	NYLOC MØTRIK M12	NYLOC MUTTER M12	NYLOC NUT M12
811220-5321	NYLOC MØTRIK M16	NYLOC MUTTER M16	NYLOC NUT M16
811220-6122	STÅLMØTRIK M20	STAHLMUTTER M20	STEEL NUT M20
811220-6319	NYLOC MØTRIK M18 KV. 8.8	NYLOC MUTTER M18 Q. 8.8	NYLOC NUT M18 Q. 8.8
811220-6321	NYLOC MØTRIK M20	NYLOC MUTTER M20	NYLOC NUT M20
811241-1106	SPÆNDESKIVE 4,3-9-0,8 GALV.	SCHEIBE 4,3-9-0,8 GALV.	WASHER 4,3-9-0,8 GALV.
811241-1205	SKIVE 5,3-15-1,2	SCHEIBE 5,3-15-1,2	WASHER 5,3-15-1,2
811241-1403	SPÆNDESKIVE 9-16-2,0	SCHEIBE 9-16-2,0	WASHER 9-16-2,0
811241-1405	SPÆNDESKIVE R5,5-18-2	SCHEIBE R5,5-18-2	WASHER R5,5-18-2
811241-1503	SPÆNDESKIVE 9-28-3	SCHEIBE 9-28-3	WASHER 9-28-3
811241-2401	SPÆNDESKIVE 11-20-2,5	SCHEIBE 11-20-2,5	WASHER 11-20-2,5
811241-2407	SKIVE 13-20-2	SCHEIBE 13-20-2	WASHER 13-20-2
811241-3403	SPÆNDESKIVE 13-25-2,5	SCHEIBE 13-25-2,5	WASHER 13-25-2,5
811241-3508	SPÆNDESKIVE 13-25-3	SCHEIBE 13-25-3	WASHER 13-25-3
811241-3509	SPÆNDESKIVE 13-37-3	SCHEIBE 13-37-3	WASHER 13-37-3
811241-3902	SPÆNDESKIVE 16-22-0,5	SCHEIBE 16-22-0,5	WASHER 16-22-0,5
811241-5206	SPÆNDESKIVE 21-37-1	SCHEIBE 21-37-1	WASHER 21-37-1
811241-6605	SPÆNDESKIVE 26-40-4	SCHEIBE 26-40-4	WASHER 26-40-4
811251-2105	SPÆNDESTIFT 4,0-28	SPANNSTIFT 4,0-28	SPECIAL PIN 4,0-28
811251-3204	SPÆNDESTIFT 5,0-30	SPANNSTIFT 5,0-30	SPECIAL PIN 5,0-30
811251-3401	SPÆNDESTIFT 5-50	SPANNSTIFT 5-50	SPECIAL PIN 5-50
811251-3601	SPÆNDESTIFT 5-70	SPANNSTIFT 5-70	SPECIAL PIN 5-70
811251-4105	SPÆNDESTIFT 6,0-28	SPANNSTIFT 6,0-28	SPECIAL PIN 6,0-28
811251-4305	SPÆNDESTIFT 6,0-45	SPANNSTIFT 6,0-45	SPECIAL PIN 6,0-45
811251-5205	SPÆNDESTIFT 8,0-36	SPANNSTIFT 8,0-36	SPECIAL PIN 8,0-36
811251-5305	SPÆNDESTIFT 8,0-40	SPANNSTIFT 8,0-40	SPECIAL PIN 8,0-40
811251-5403	SPÆNDESTIFT 8-50	SPANNSTIFT 8-50	SPECIAL PIN 8-50
811251-5602	SPÆNDESTIFT 8-70	SPANNSTIFT 8-70	SPECIAL PIN 8-70
811251-7403	SPÆNDESTIFT 13-50	SPANNSTIFT 13-50	SPECIAL PIN 13-50
811251-7602	SPÆNDESTIFT 13-70	SPANNSTIFT 13-70	SPECIAL PIN 13-70
811338-0110	PASFEDER 8-7-32	FEDERKEIL 8-7-32	FLAT KEY 8-7-32
811391-1013	KOBLING F. FLADKABEL	KUPPLUNG F. FLACHKABEL	CONNECTOR F. FLAT CABLE
811602040	SKIVE	SCHEIBE	WASHER

Part number	Fig.	Rev.	Pos.	Rev.	Part number	Fig.	Rev.	Pos.	Rev.	Part number	Fig.	Rev.	Pos.	Rev.
811192-0104	003		022		811213-1120	001		086		811214-3426	081		012	
811214-4322	085		026		811214-4330	085		003		811214-4426	085		025	
811219-0928	088		006		811220-3321	081		014		811220-4321	085		027	
811220-4321	087		003		811220-4321	088		008		811220-4622	085		004	
811220-6321	087		005		811220-6520	007		006		811220-6520	008		006	
811241-1206	001		085		811241-2408	081		013		811241-3403	001		084	
811241-3403	088		007		811241-3506	022		011		811241-4302	003		015	
811241-4606	006		004		811241-5908	087		004		811241-7901	003		026	
811241-7903	003		023		811241-7903	004		008		811241-7903	005		008	
811241-7904	003		024		811241-7904	004		009		811241-7904	005		009	
811241-7905	003		025		811241-7905	004		010		811241-7905	005		010	
811241-8901	003		027		811241-8903	003		028		811241-8904	003		029	
811241-9903	003		016		811241-9905	003		017		811241-9905	009		015	
811241-9905	010		015		811241-9906	003		018		811241-9906	009		014	
811241-9906	010		014		811241-9907	009		013		811241-9907	010		013	
811241-9919	007		017		811241-9919	008		017		811241-9926	004		011	
811241-9926	005		011		811241-9926	007		024		811241-9926	008		024	
811241-9927	004		012		811241-9927	005		012		811241-9927	007		025	
811241-9927	008		025		811241-9928	004		013		811241-9928	005		013	
811251-3303	006		013		811251-5305	006		014		811251-7305	006		015	
811255-3201	003		005		811255-4201	003		007		811255-4202	004		005	
811255-4202	005		005		811255-4202	007		012		811255-4202	008		012	
811255-5102	003		002		811255-6102	004		006		811255-6102	005		006	
811311-8648	015		011		811311-8660	003		014		811313-1103	007		022	
811313-1103	008		022		811313-1103	009		011		811313-1103	010		011	
811313-2202	004		002		811313-2202	005		002		811315-0232	080		001	
811317-0724	001		082		811317-1016	001		087		811331-2306	004		004	
811331-2306	005		004		811331-2306	007		016		811331-2306	008		016	
811331-3303	003		003		811331-3303	007		018		811331-3303	008		018	
811331-3304	003		011		811332-3303	003		032		811338-0146	003		004	
811338-0148	003		019		811391-0505	015		012		811391-0505	088		004	
811391-0506	015		013		811391-0506	088		005		811391-1004	084		001	
811391-1011	084		002		811391-1014	084		004		811391-1015	084		003	
812520-012X	011		001		812520-012X	012		001		812520-012X	087		006	
812520-183X	015		008		812560-001X	015		006		812560-002X	015		007	
812560-003X	015		003		812560-008X	003		008		812560-009X	080		002	
812560-016X	088		009		813560-026X	003		010		813560-027X	017		001	
813560-028X	017		002		813560-036X	009		004		813560-036X	010		004	
813890-125X	016		000		814500-0016	084		000		814500-0028	081		000	
814500-0033	082		001		814500-0034	083		001		814500-0054	086		000	
814500-0057	087		000		814500-0060	085		000		814500-0082	080		000	
814500-1006	088		000		81PR80-0535	016		011		81PR80-0536	016		004	
81PR80-0537	016		002		81PR80-0832	016		012		81PR80-6604	015		009	
81PR80-6605	088		002		81PR80-6609	016		010		81PR80-8205	016		009	
81PR80-8526	016		007		81PR80-8527	016		008		81PR80-8528	016		005	
81PR80-8529	016		006		.			.		.			.	
811392-0110	085		006		811393-0121	003		021		811401180	001		083	
811434-0115	081		008		811600550	002		006		811600750	002		002	
0	013		000		810015170	007		023		810015170	008		023	
810015210	001		005		810096530	087		002		810127330	001		009	
810127330	086		011		810195140	006		010		810407190	003		030	
810422760	003		009		810449910	003		020		810454730	022		008	
810459630	003		031		810461650	022		009		810461660	022		006	
810466960	006		006		810466980	006		003		810468740	003		006	
810468740	009		003		810468740	010		003		810469260	022		001	
810481440	022		005		810482690	088		003		810517440	001		007	
810602140	002		005		810607350	007		013		810607350	008		013	
810607360	007		014		810607360	008		014		810607370	007		015	
810607370	008		015		810608760	009		024		810608760	010		024	
810612290	002		003		810618240	011		005		810618240	012		005	
810618240	086		035		810622510	002		004		810623660	014		004	
810623690	014		003		810623751	009		008		810623751	010		008	
810623860	009		006		810623860	010		006		810623920	009		016	
810623920	010		016		810624190	009		007		810624190	010		007	
810624390	014		005		810624630	014		001		810624671	007		008	
810624672	008		008		810624750	009		005		810624750	010		005	
810624810	002		001		810624910	007		020		810624910	008		020	
810625000	007		003		810625000	008		003		810625130	006		002	
810627590	007		004		810627590	008		004		810628740	040		001	
810628900	006		011		810629120	022		010		810629131	011		002	
810629131	012		002		810633750	009		009		810633750	010		009	

T-0002/2 **Nummernøgle - Nummerschlüssel - Number key - Liste des numeros**

Part number	Fig.	Rev.	Pos.	Rev.	Part number	Fig.	Rev.	Pos.	Rev.	Part number	Fig.	Rev.	Pos.	Rev.
810634021	001		003		810634070	001		004		810637591	001		006	
810640340	004		007		810640340	005		007		810643700	006		009	
810645720	009		010		810645720	010		010		810653390	016		003	
810657420	001		010		810658460	086		032		810659170	011		003	
810659170	012		003		810659170	086		030		810659180	011		004	
810659180	012		004		810661252	001		001		810661380	015		010	
810661570	015		005		810661940	086		050		810665120	001		002	
810673700	009		021		810673700	010		021		810673721	009		022	
810673721	010		022		810673743	009		023		810673744	010		023	
810687510	006		008		810688330	086		052		810689550	085		005	
811417960	081		009		811424920	009		012		811424920	010		012	
811600760	021		001		811600770	007		007		811600770	008		007	
811600830	007		002		811600830	008		002		811600850	007		001	
811600850	008		001		811600880	006		001		811600931	004		001	
811600932	005		001		811600940	003		001		811600950	007		010	
811600950	008		010		811600960	003		012		811601030	007		019	
811601030	008		019		811601040	007		021		811601040	008		021	
811601070	007		009		811601070	008		009		811601080	014		002	
811601100	006		005		811601400	015		001		811601410	015		002	
811601420	015		004		811601470	001		081		811602020	081		001	
811602040	002		007		811602050	081		003		811602060	081		002	
811602070	081		005		811602080	081		006		811603440	001		008	
811603520	010		020		811603530	009		020		811606270	085		002	
811607970	085		001		811608060	007		005		811608060	008		005	
811613750	085		009		811626020	086		009		811632880	086		002	
811632890	086		003		811632900	086		005		811632930	086		006	
811632960	086		007		811632990	086		008		811633100	086		001	
811633130	086		020		811635720	087		001		811638750	085		021	
811640450	006		007		811650220	016		001		812510-010X	088		001	

Fig. 1

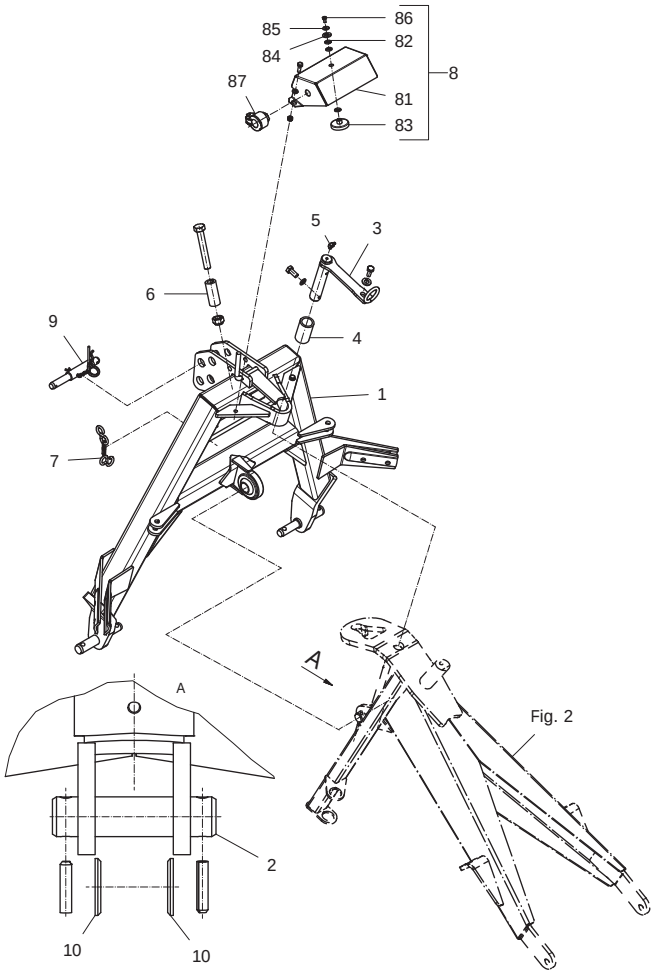

Fig. 2

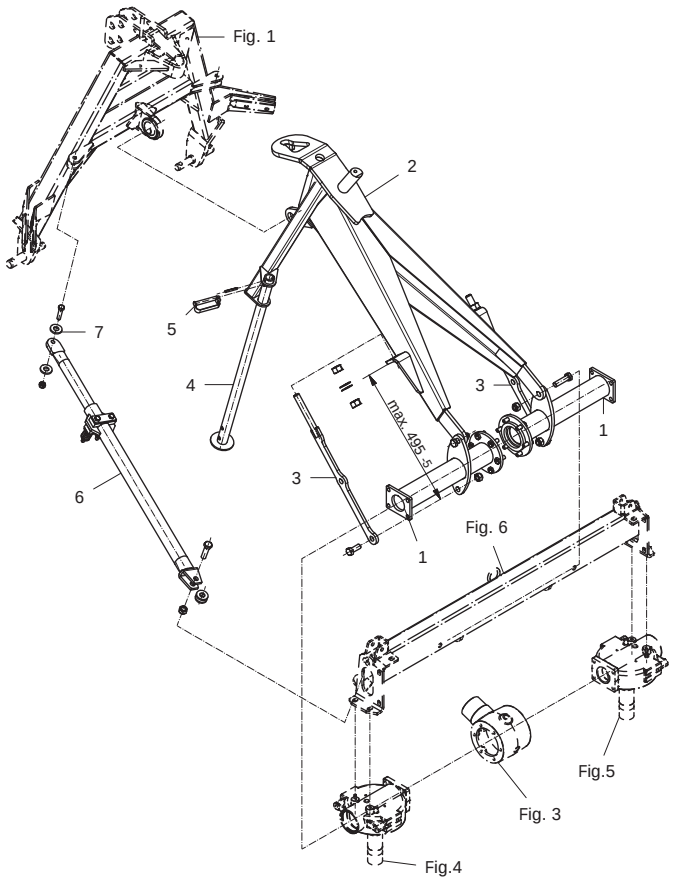

Fig. 3

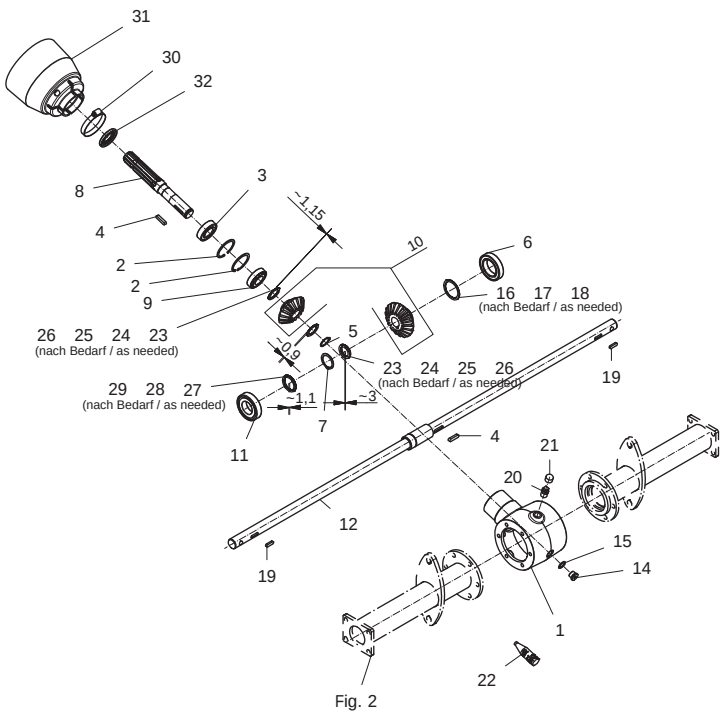

Fig. 4

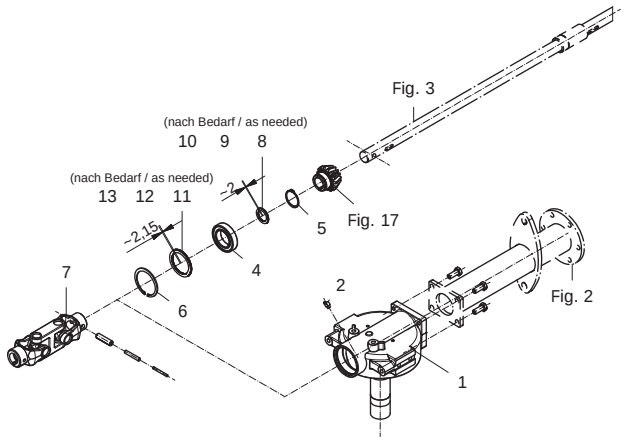

Fig. 5

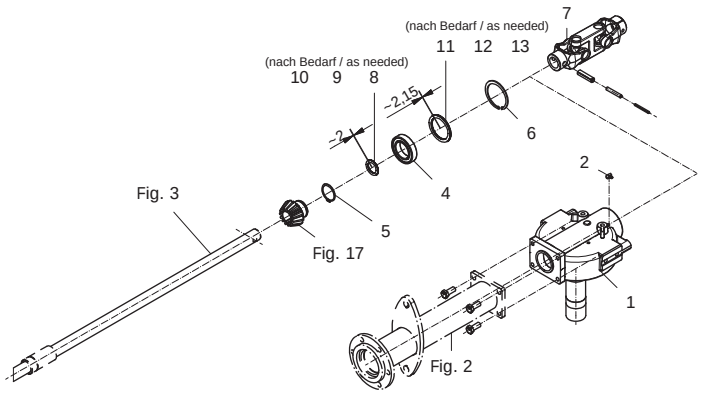

Fig. 6

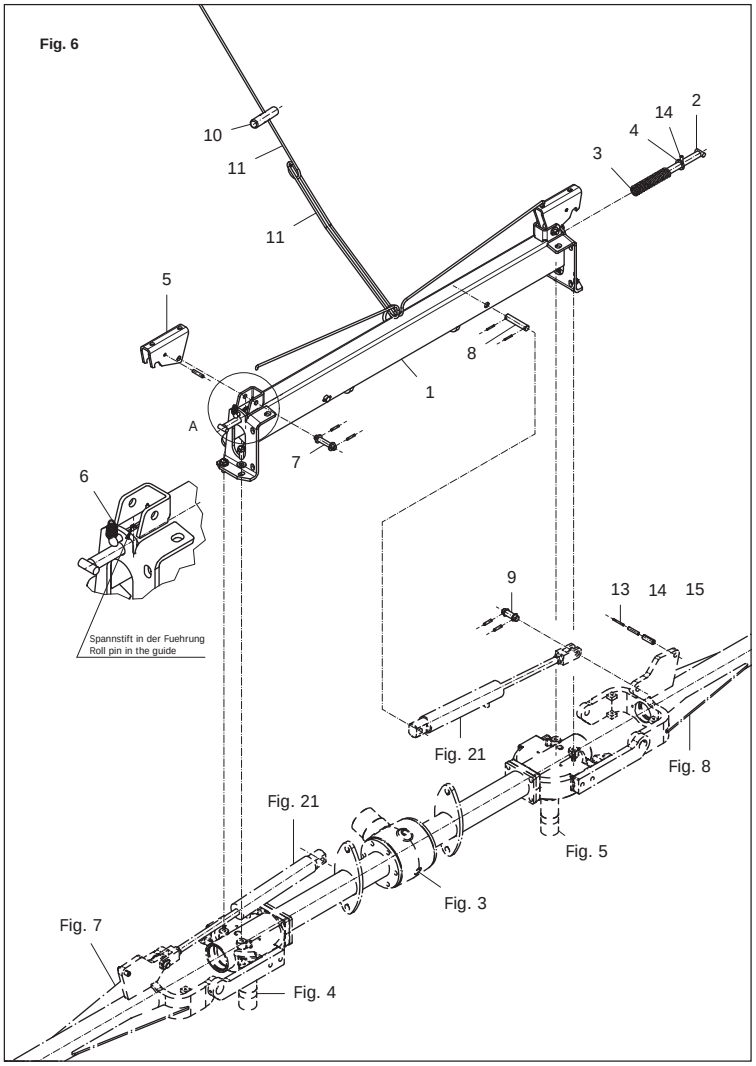

Fig. 7

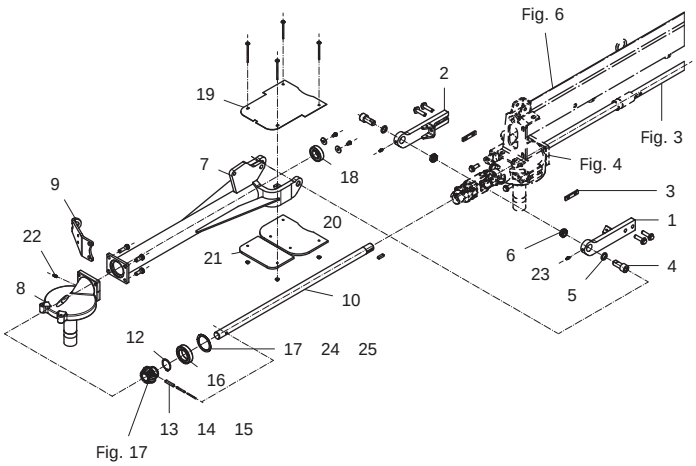

Fig. 8

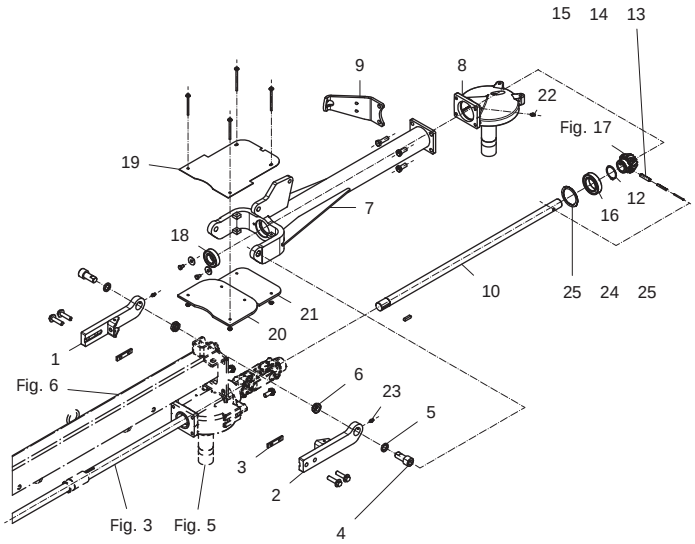

Fig. 9

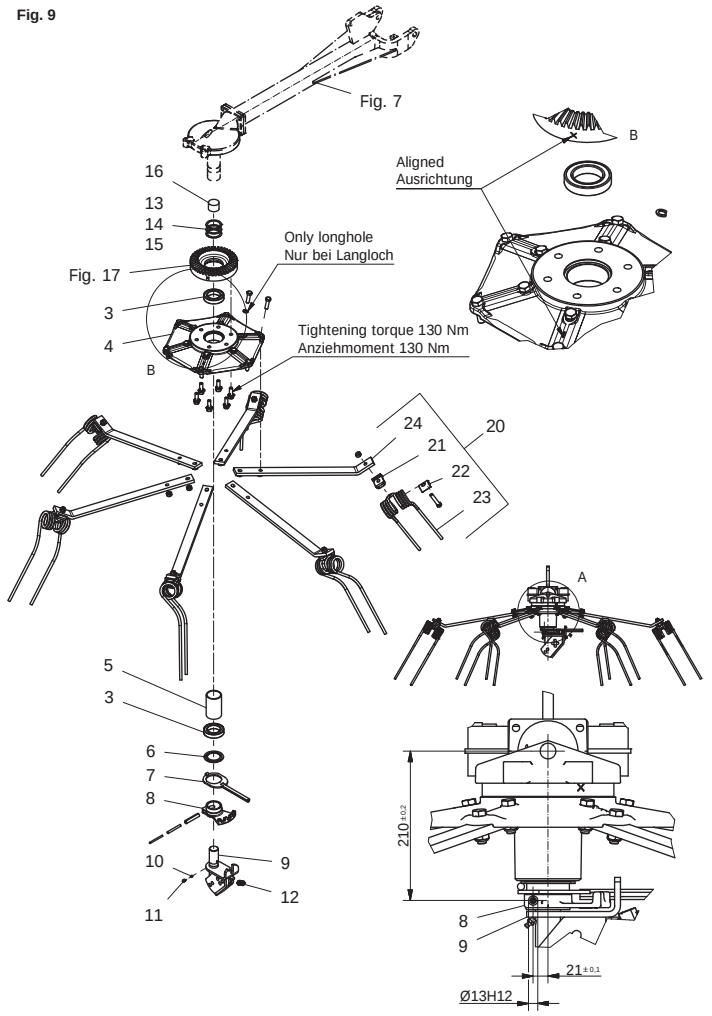

Fig. 10

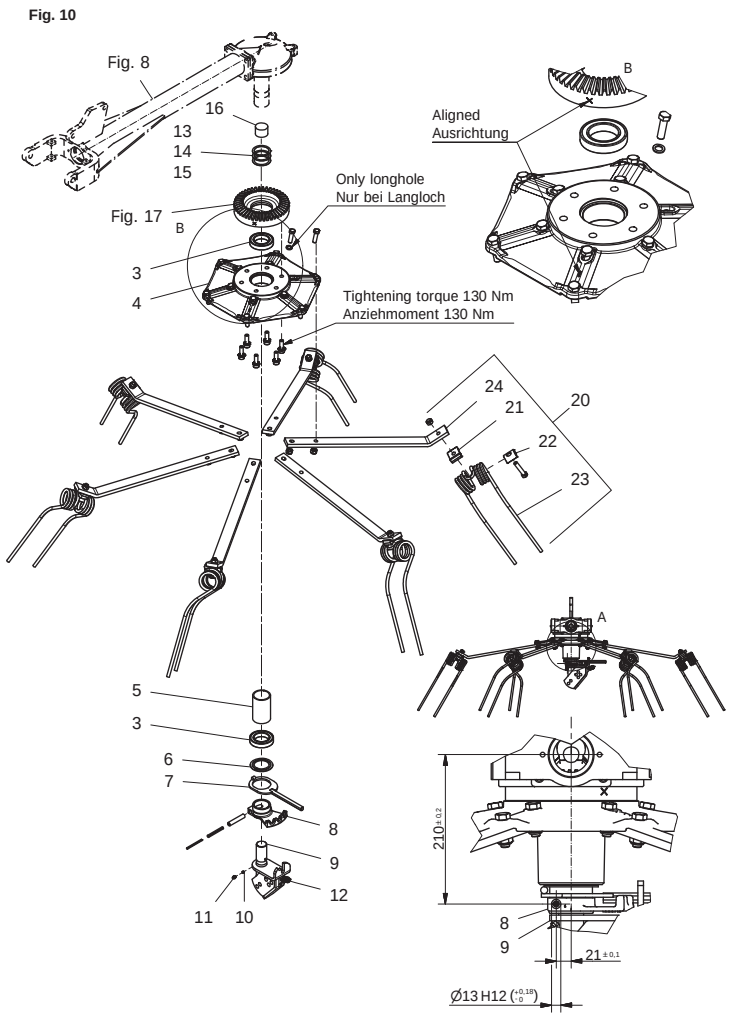

Fig. 11

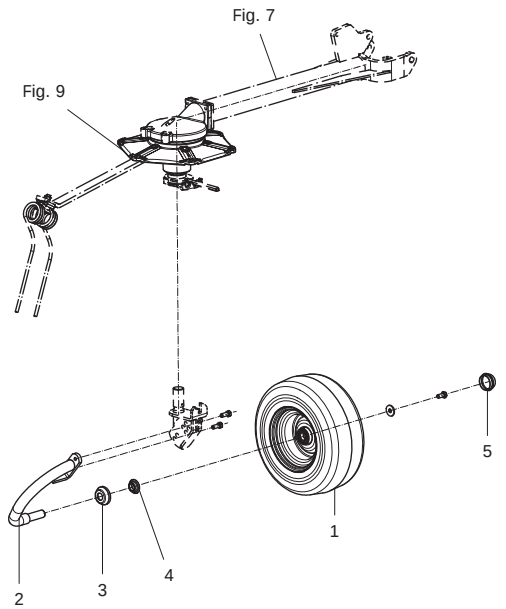

Fig. 12

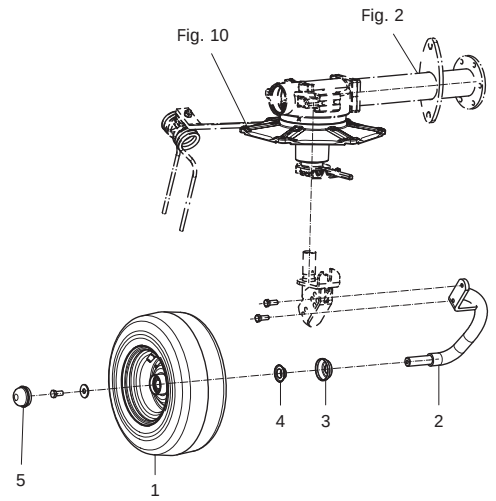

Fig. 13

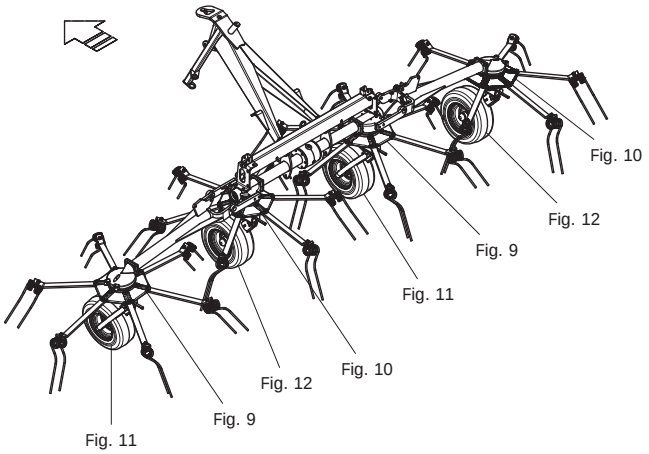

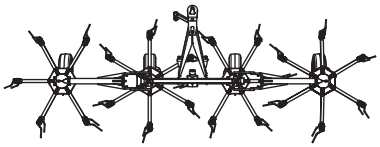

Fig. 14

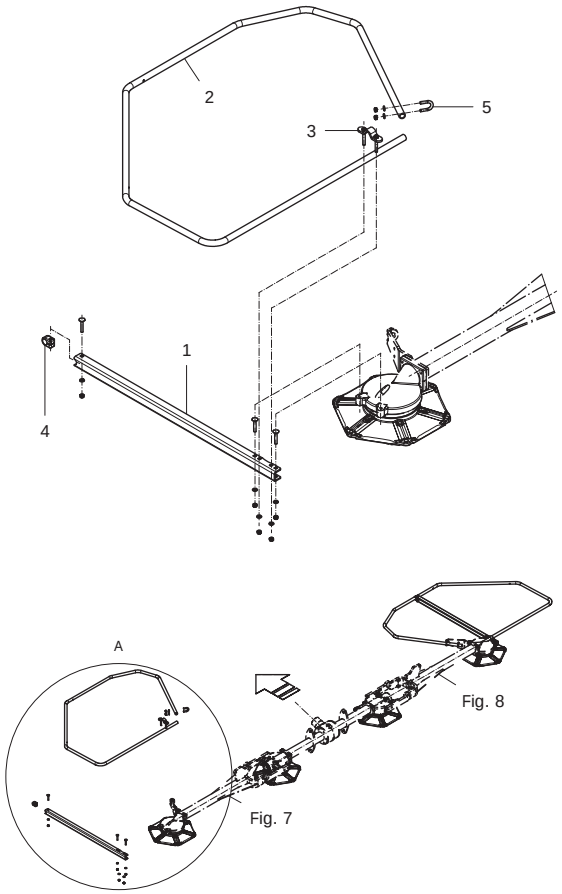

Fig. 15

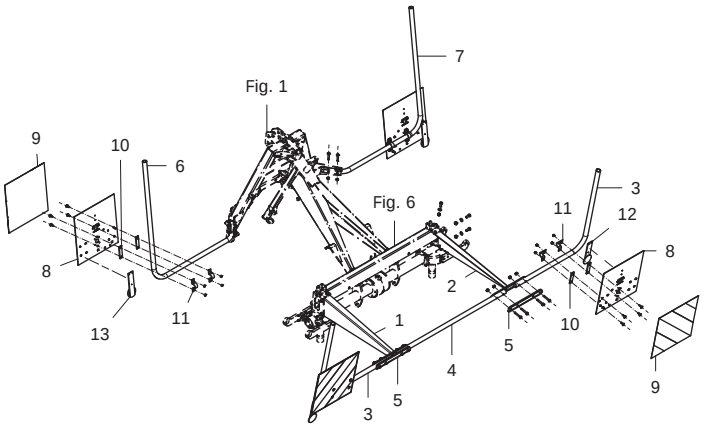

Fig. 16

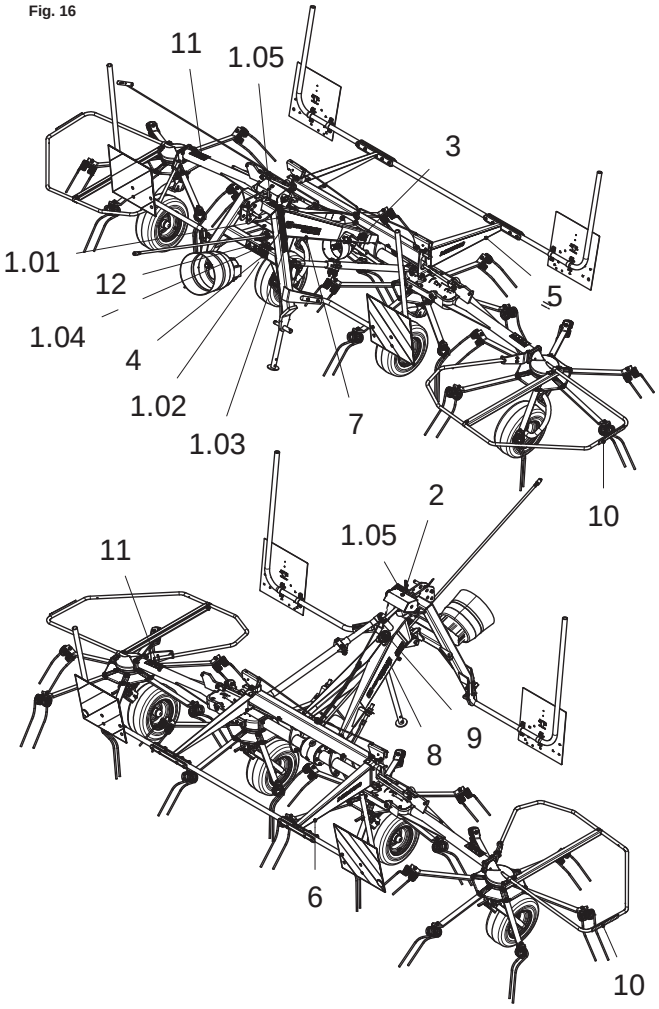

Fig. 17

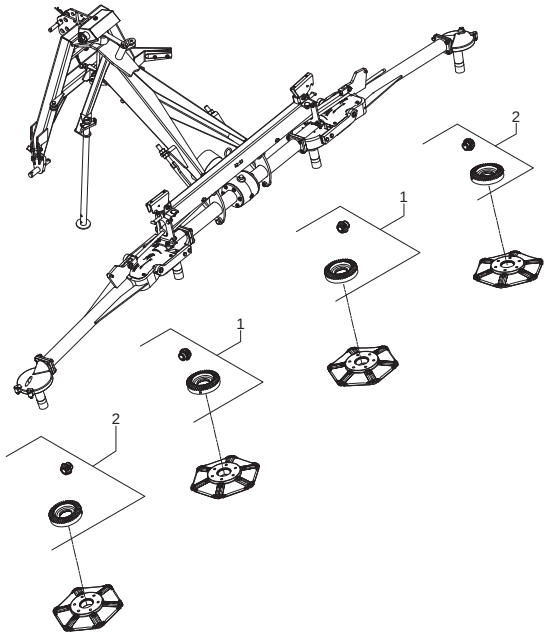

Fig. 21

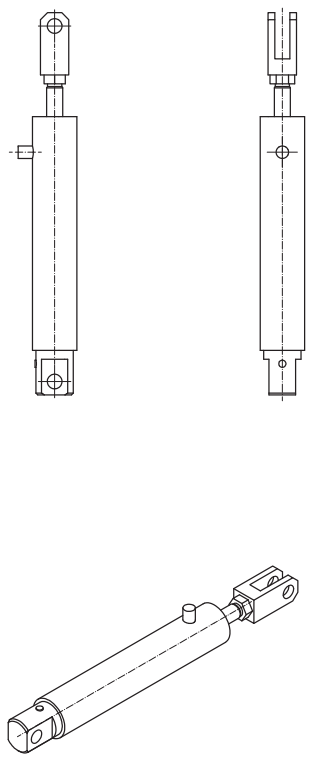

Fig. 22

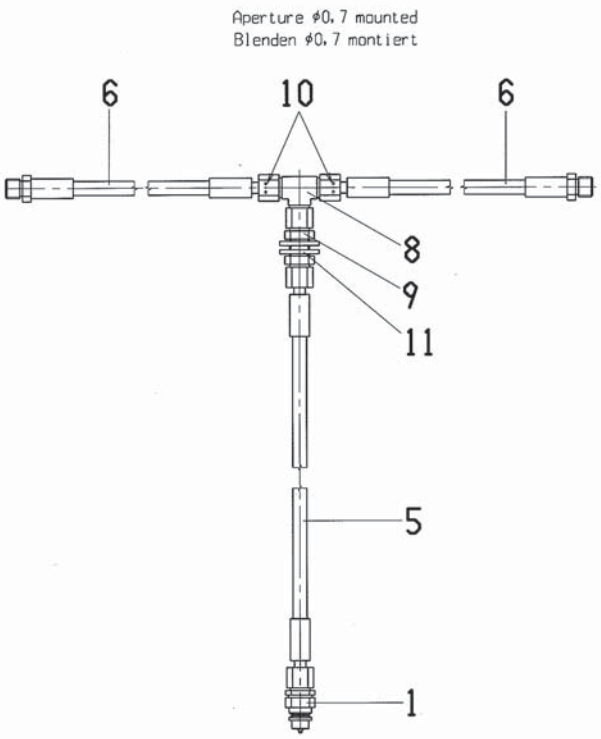

Fig. 40

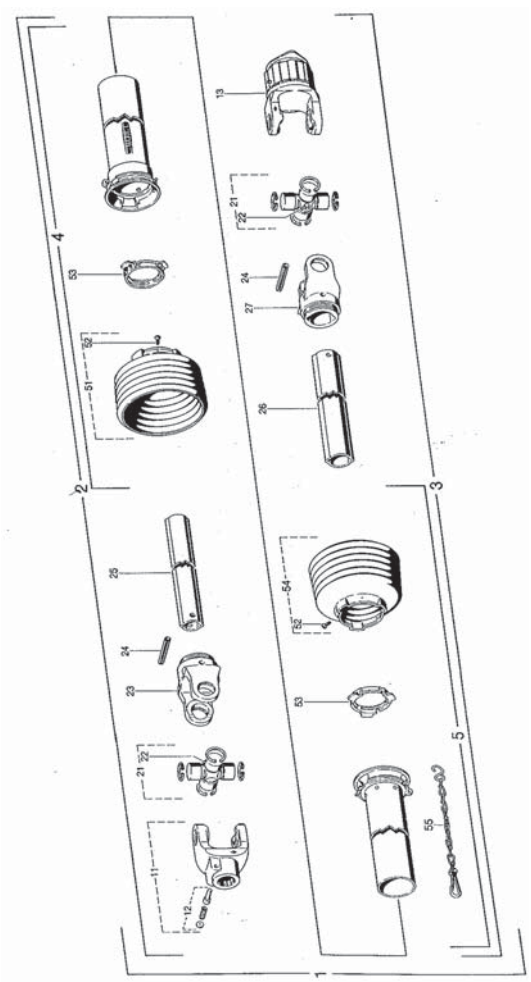

Fig. 80

Tilbehør - Zubehör - Accessories

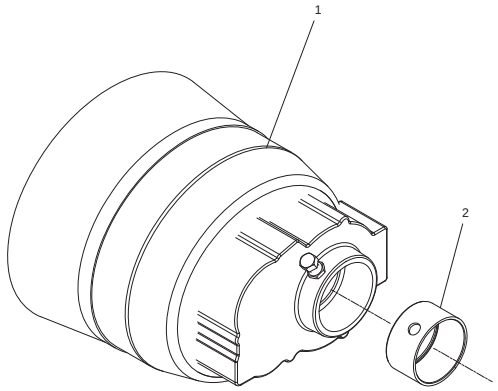

Fig. 81

Tilbehør - Zubehör - Accessories

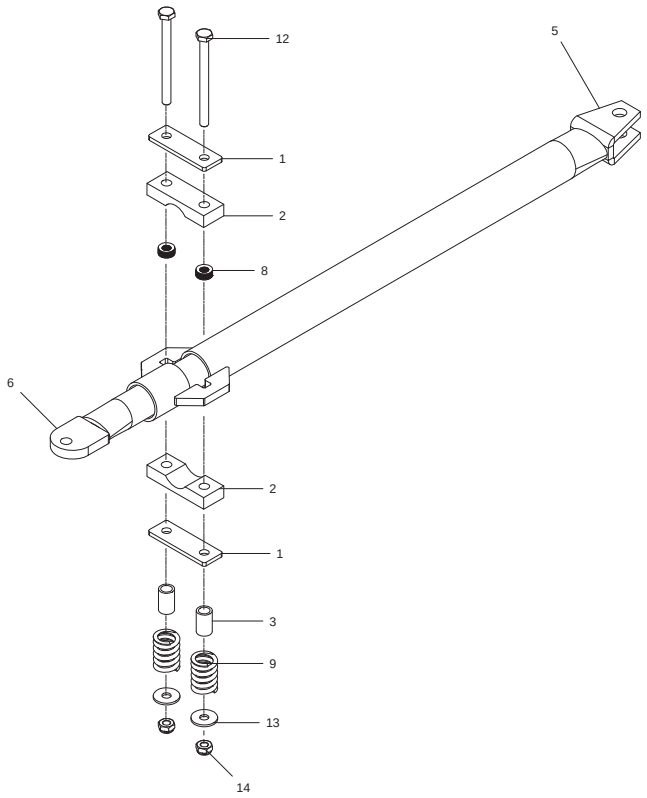

Fig. 82

Tilbehør - Zubehör - Accessories

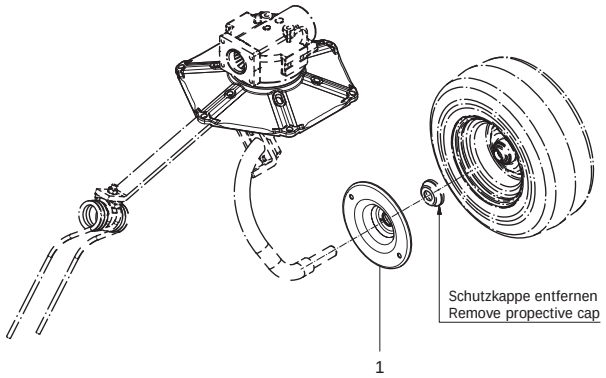

Fig. 83

Tilbehør - Zubehör - Accessories

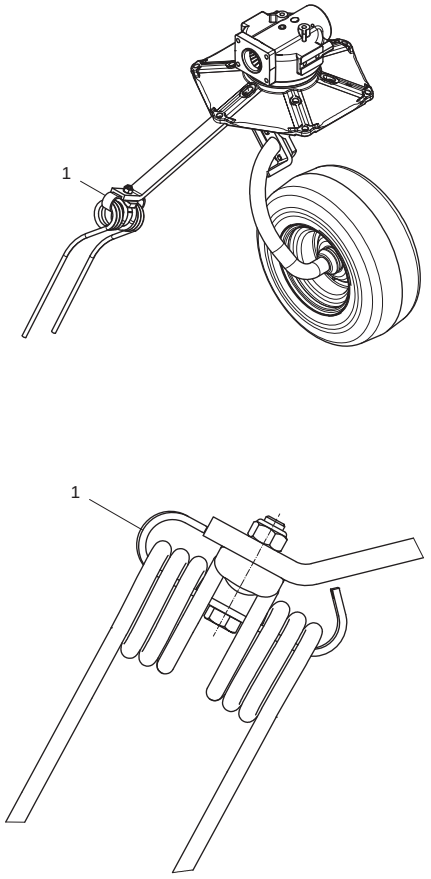

Fig. 84

Tilbehør - Zubehör - Accessories

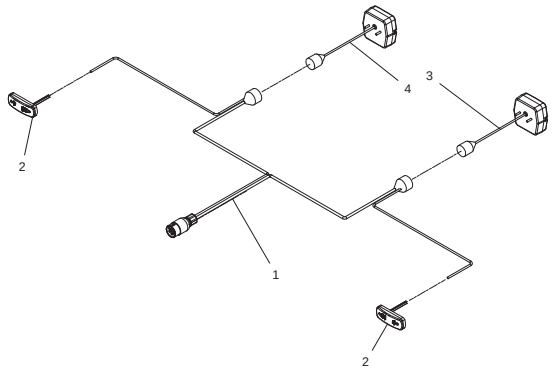

Fig. 85

Tilbehør - Zubehör - Accessories

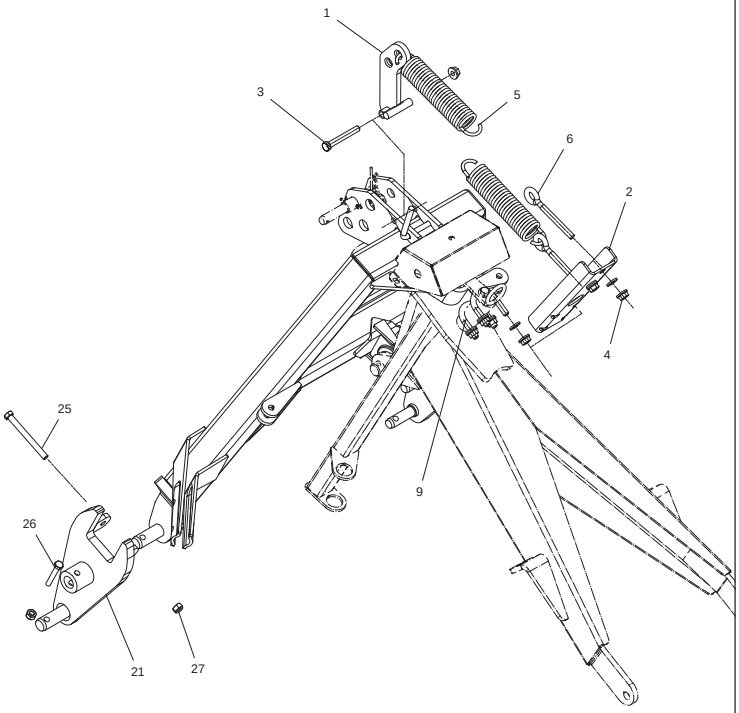

Fig. 86

Tilbehør - Zubehör - Accessories

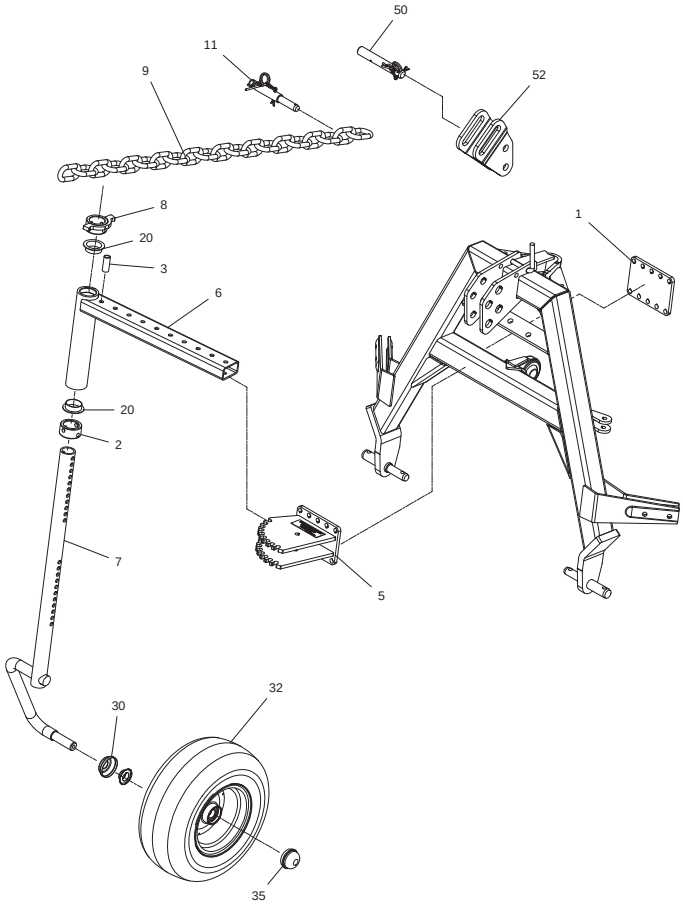

Fig. 87

Tilbehør - Zubehör - Accessories

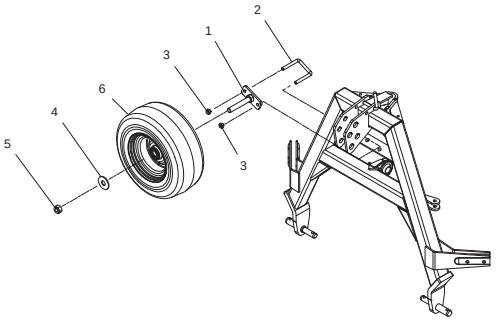

Fig. 88

Tilbehør - Zubehör - Accessories

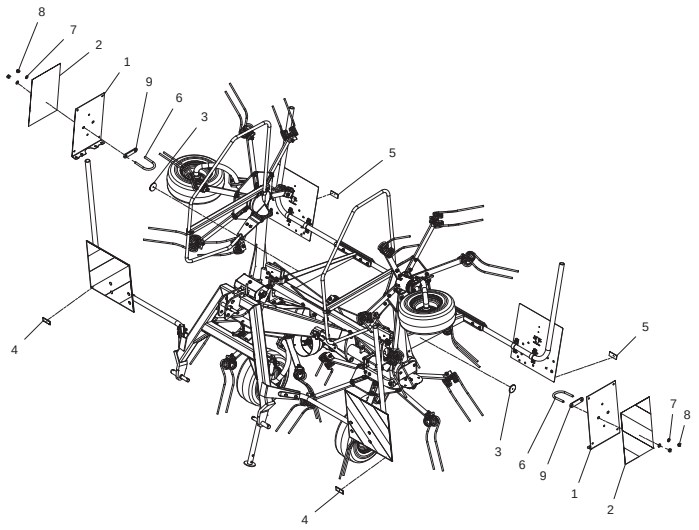

Fig. 1

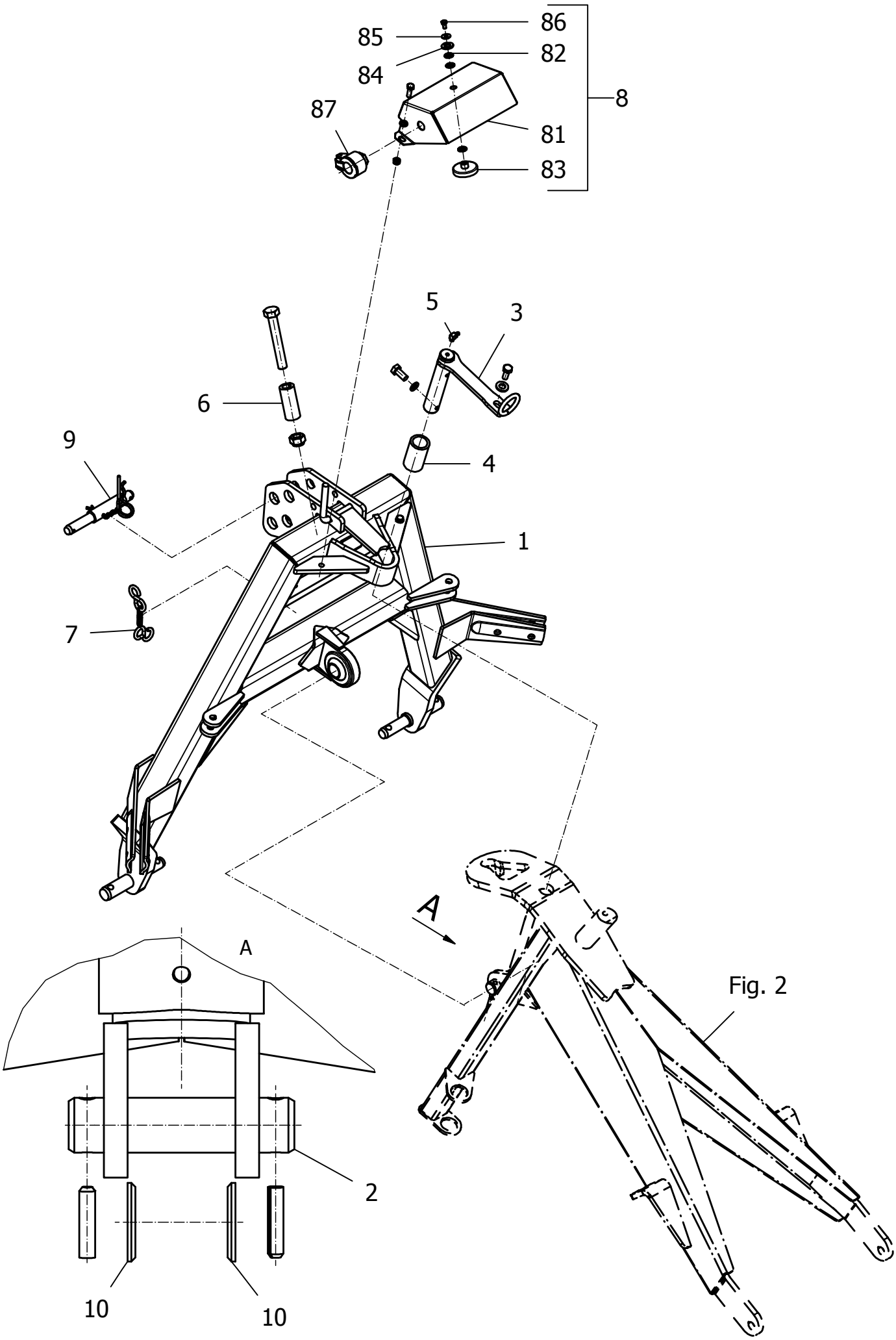

Position No	Spare Part No	Qty	Beskrivelse	Designation	Hertil, Dazu To this, A ceci Acc Part No	Qty
001	810661252	1	TREPUNKTSOPHÆNG DREIPUNKTSBOCK GSW	3 POINT HEADSTOCK		
002	810665120	1	BOLT Ø28 X 115 DIN671 BOLZEN Ø28 X 115 DIN671	BOLT Ø28 X 115 DIN671	811251-5205	2
003	810634021	1	BOLT BOLZEN GSW	PIN	811213-3223 811213-4224 811241-2401 811241-3508	1 1 1 1
004	810634070	1	RULLE ROLLE	ROLLER		
005	810015210	1	SMØRE NIPPEL D71412 SCHMIERNIPPEL D71412	GREASE NIPPLE D 71412		
006	810637591	1	SPÆNDSTIFT SPANNSTIFT	SPRING PIN	811214-5421 811220-6319	1 1
007	810517440	1	KÆDE RUNDSTAHLKETTE	ROUND IRON CHAIN		
008	811603440	1	AFDÆKNING ABDECKUNG KPL	COVERING	811213-2224 811220-2321 811241-1403	2 2 2
009	810127330	1	BOLT STECKBOLZEN KPL	HITCH PIN		
010	810657420	2	STØTTESKIVE STUETZSCHEIBE	SUPPORT WASHER		
081	811601470	1	AFDÆKNING ABDECKUNG	COVERING		
082	811317-0724	3	O-RING 12-3 O-RING 12-3	O-RING 12-3		
083	811401180	1	MAGNET SKIVE HAFTMAGNETSCHEIBE H 50	MAGNETIC WASHER		
084	811241-3403	1	SPÆNDESKIVE 13-25-2,5 SCHEIBE 13-25-2,5	WASHER 13-25-2,5		
085	811241-1206	1	SPÆNDESKIVE 6,4-18-1,6 SCHEIBE 6,4-18-1,6	WASHER 6,4-18-1,6		
086	811213-1120	1	STÅLSÆTSKRUE M6-12 ST. SETSCHRAUBE M6-12	STEEL SET SCREW M6-12		
087	811317-1016	1	STIK-HOLDER STECKERHALTER	PLUG HOLDER		

Fig. 2

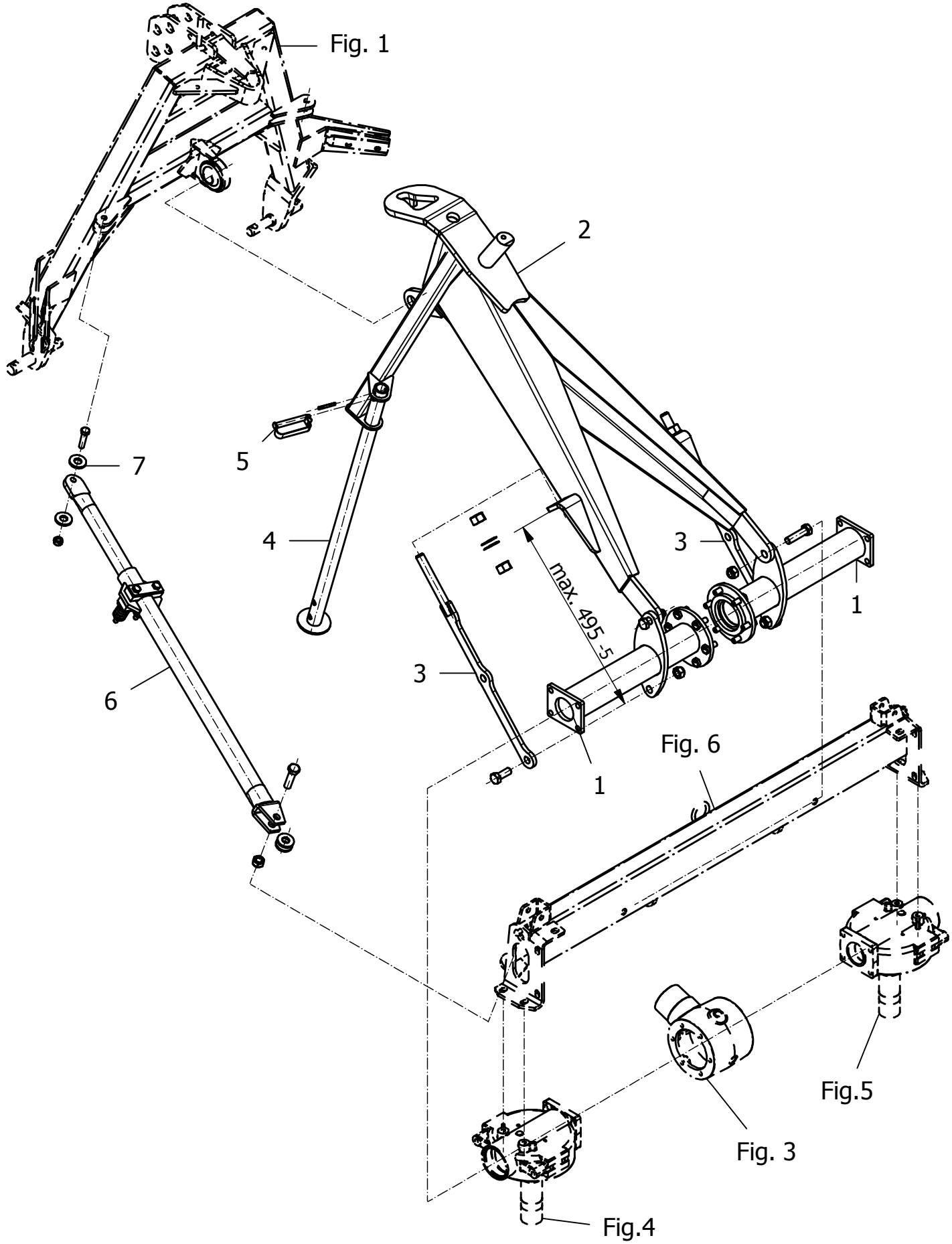

T-0002/2	Z 555 Hydro	Figure No 002	>=B060240181896	Hertil, Dazu To this, A ceci	
Position No	**Spare Part No**	**Qty**	**Beskrivelse**	**Designation**	**Acc Part No**	**Qty**
001	810624810	2	GEAR ARM GETRIEBEARM	GEAR ARM	811213-4321	6
002	811600750	1	UDLIGGER AUSLEGER	ARM	811213-5622 811220-5321	2 2
003	810612290	2	GEVINDSTANG GEWINDESTANGE GSW	THREADED ROD	811213-5422 811220-5321 811220-6122 811241-5206	1 1 2 2
004	810622510	1	STØTTEBEN STUETZE GSW	SUPPORT	811251-4305	1
005	810602140	1	FJEDERBOLT 12X80/95 FEDERSTECKBOLZEN 12X80/95	SAFETY PIN		
006	811600550	1	STØDDÆMPER SAML STOSSDAEMPFER KPL	SHOCK ABSORBER	811214-4222 811214-5220 811220-4321 811220-5321	1 1 1 1
007	811602040	4	SKIVE SCHEIBE	WASHER		

Fig. 3

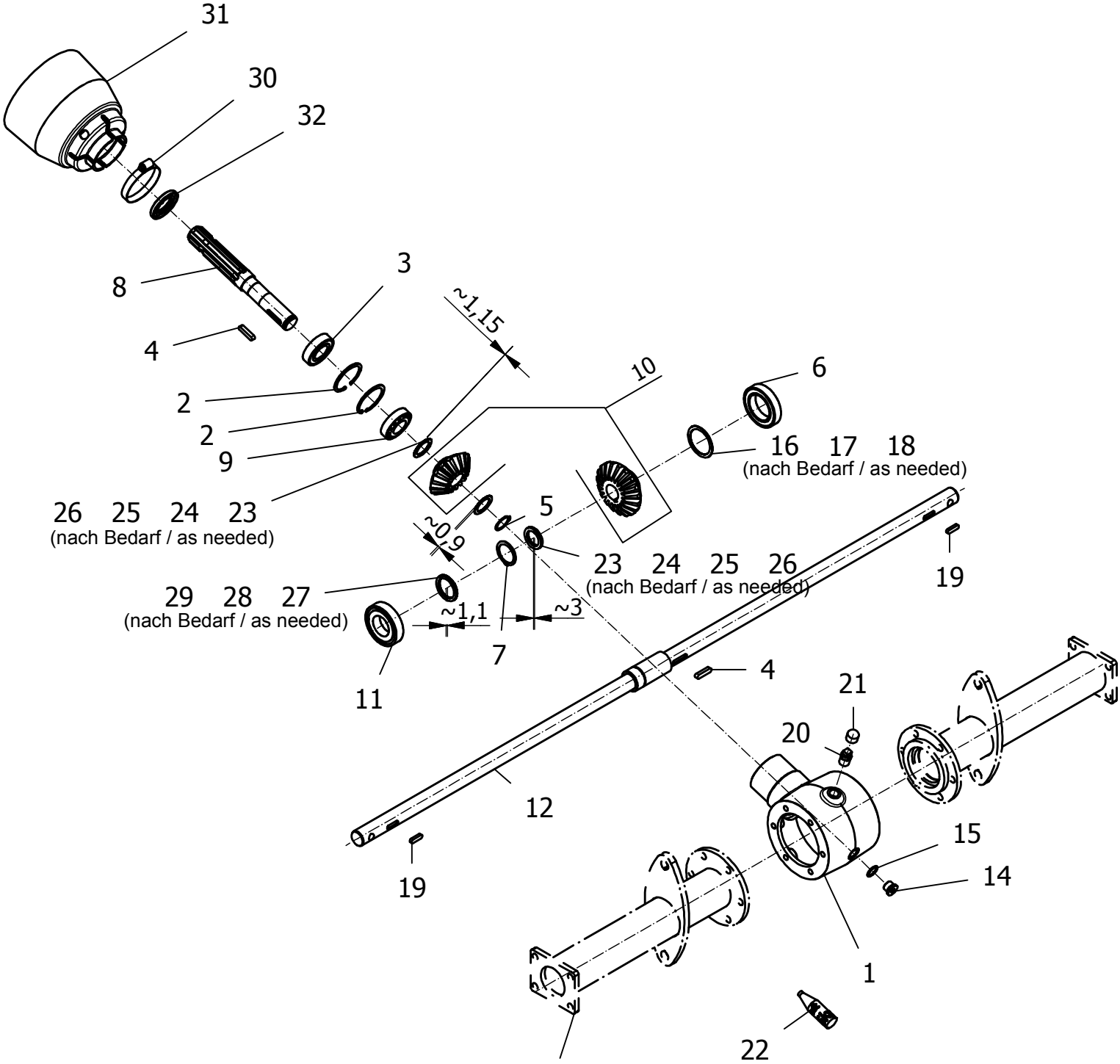
31
30
32
8
3
4
2
2
9
26 25 24 23
(nach Bedarf / as needed)
~1,15
10
6
16 17 18
(nach Bedarf / as needed)
5
~0,9
23 24 25 26
(nach Bedarf / as needed)
29 28 27
(nach Bedarf / as needed)
~1,1
~3
7
11
19
4
21
20
12
15
14
19
1
22

Fig. 2

Position No	Spare Part No	Qty	Beskrivelse	Designation	Acc Part No	Qty
001	811600940	1	GEARKASSE GETRIEBEGEHÄUSE	GEARBOX		
002	811255-5102	2	LÅSERING 62 MM INDVENDIG SICHERUNGSRING 62 MM INNEN	SNAP RING 62 MM INNER		
003	811331-3303	1	KUGLELEJE 6206 2RS KUGELLAGER 6206 2RS	BALL BEARING 6206 2RS		
004	811338-0146	2	PASFEDER FEDERKEIL	FLAT KEY		
005	811255-3201	1	LÅSERING 30 MM UDVENDIG SICHERUNGSRING 30 MM AUSSEN	SNAP RING 30 MM OUTER		
006	810468740	1	KUGLELEJE RIKGL 6010 2RS	GRV BALL BEAR		
007	811255-4201	1	LÅSERING 40 MM UDVENDIG SICHERUNGSRING 40 MM AUSSEN	SNAP RING 40 MM OUTER		
008	812560-008X	1	DRIVAKSEL ANTRIEBSWELLE	DRIVING SHAFT		
009	810422760	1	KEGLE RULLELEJE 30206 KEGEL ROLLENLAGER 30206	CONICAL BEARING 30206		
010	813560-026X	1	SPIDSHJUL SÆT KEGELRAD SATS	BEVEL SET MIDDEL GEAR		
011	811331-3304	1	KUGLELEJE 6208 2RS KUGELLAGER 6208 2RS	BALL BEARING 6208 2RS		
012	811600960	1	AKSEL SML. WELLE IN KPL.	SHAFT MOUNT.		
014	811311-8660	1	RØRPROP VERSCHLUSS-SCHRAUBE	PLUG FOR TUBE		
015	811241-4302	1	PAKNING DICHTUNG	GASKET		
016	811241-9903	1	PASSKIVE 50-60-0,1 SCHEIBE 50-60-0,1	WASHER 50-60-0,1		
017	811241-9905	1	PASSKIVE 50-60-0,3 SCHEIBE 50-60-0,3	WASHER 50-60-0,3		
018	811241-9906	1	PASSKIVE 50-60-0,5 SCHEIBE 50-60-0,5	WASHER 50-60-0,5		
019	811338-0148	2	PASFEDER A8-5-28 FEDERKEIL A8-5-28	FLAT KEY A8-5-28		
020	810449910	1	UDLUFTNINGSVENTIL ENTLÜFTUNGSVENTIL	AIRING VALVE		
021	811393-0121	1	MØTRIKHÆTTE HUTMUTTER	CAP NUT		
022	811192-0104	1	FEDT ALVANIA FETT	GREASE		
023	811241-7903	4	PASSKIVE 30-40-0,3 SCHEIBE 30-40-0,3	WASHER 30-40-0,3		
024	811241-7904	2	PASSKIVE 30-40-5 SCHEIBE 30-40-5	WASHER 30-40-5		

Fig. 3

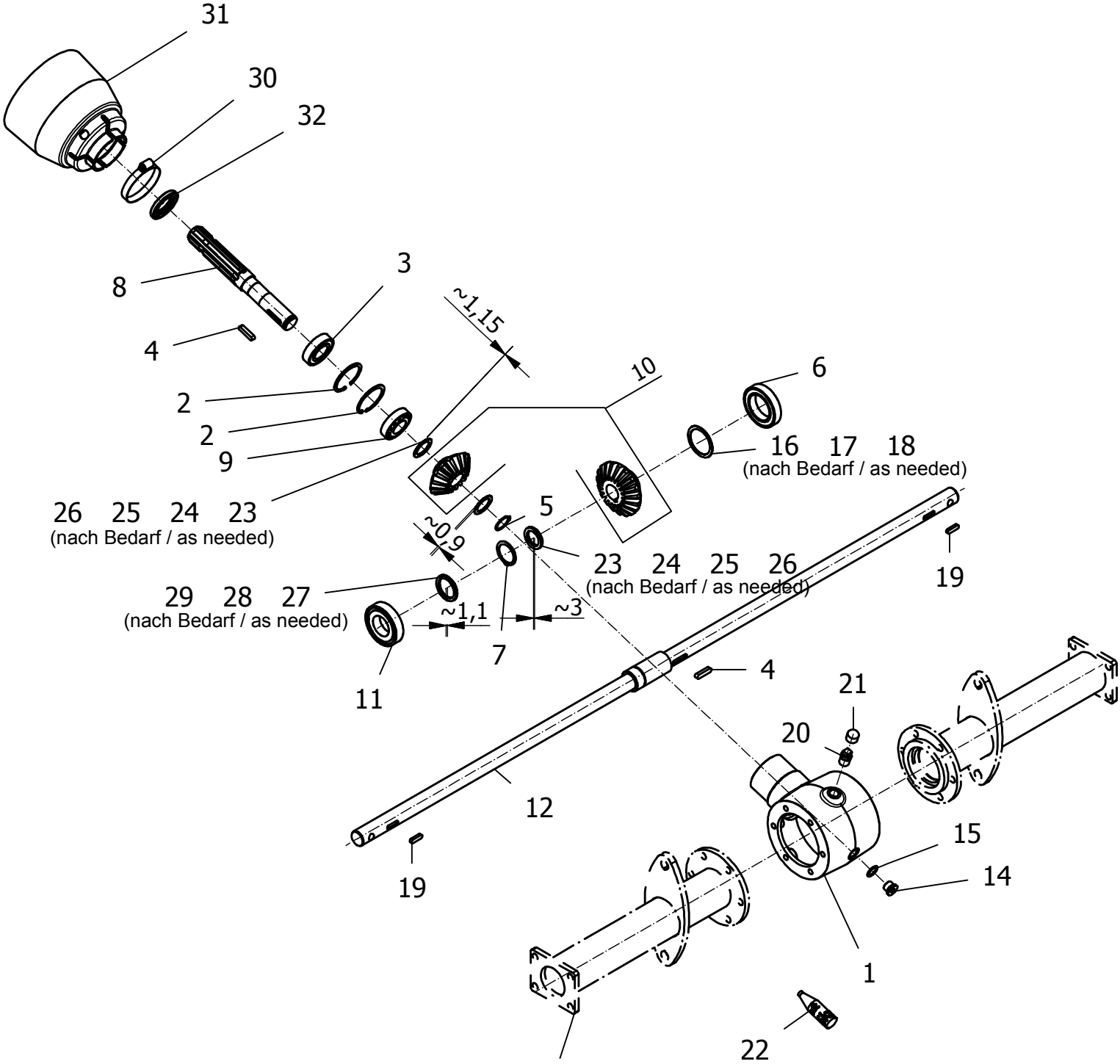
31
30
32
8
3
4
~1,15
10
6
2
2
9
16 17 18
(nach Bedarf / as needed)
26 25 24 23
(nach Bedarf / as needed)
5
~0,9
23 24 25 26
(nach Bedarf / as needed)
19
29 28 27
(nach Bedarf / as needed)
~1,1
~3
7
11
4
21
20
12
15
14
19
1
22

Fig. 2

Position No	Spare Part No	Qty	Beskrivelse	Designation	Acc Part No	Qty
025	811241-7905	4	PASSKIVE 30-40-1,0 SCHEIBE 30-40-1,0	WASHER 30-40-1,0		
026	811241-7901	6	PASSKIVE 30-40-0,1 SCHEIBE 30-40-0,1	WASHER 30-40-0,1		
027	811241-8901	2	PASSKIVE 40-50-0,1 SCHEIBE 40-50-0,1	WASHER 40-50-0,1		
028	811241-8903	2	PASSKIVE 40-50-0,3 SCHEIBE 40-50-0,3	WASHER 40-50-0,3		
029	811241-8904	2	PASSKIVE 40-50-0,5 SCHEIBE 40-50-0,5	WASHER 40-50-0,5		
030	810407190	1	SLANGEHOLDER SCHLAUCHSCHELLE	HOSE CLAMP		
031	810459630	1	BEKYTTELSESTRAGT SCHUTZTRICHTER	PROTECTIVE FUNNEL		
032	811332-3303	1	TÆTNINGSRING 35-62-7 DICHTUNGSRING 35-62-7	SEAL 35-62-7		

Fig. 4

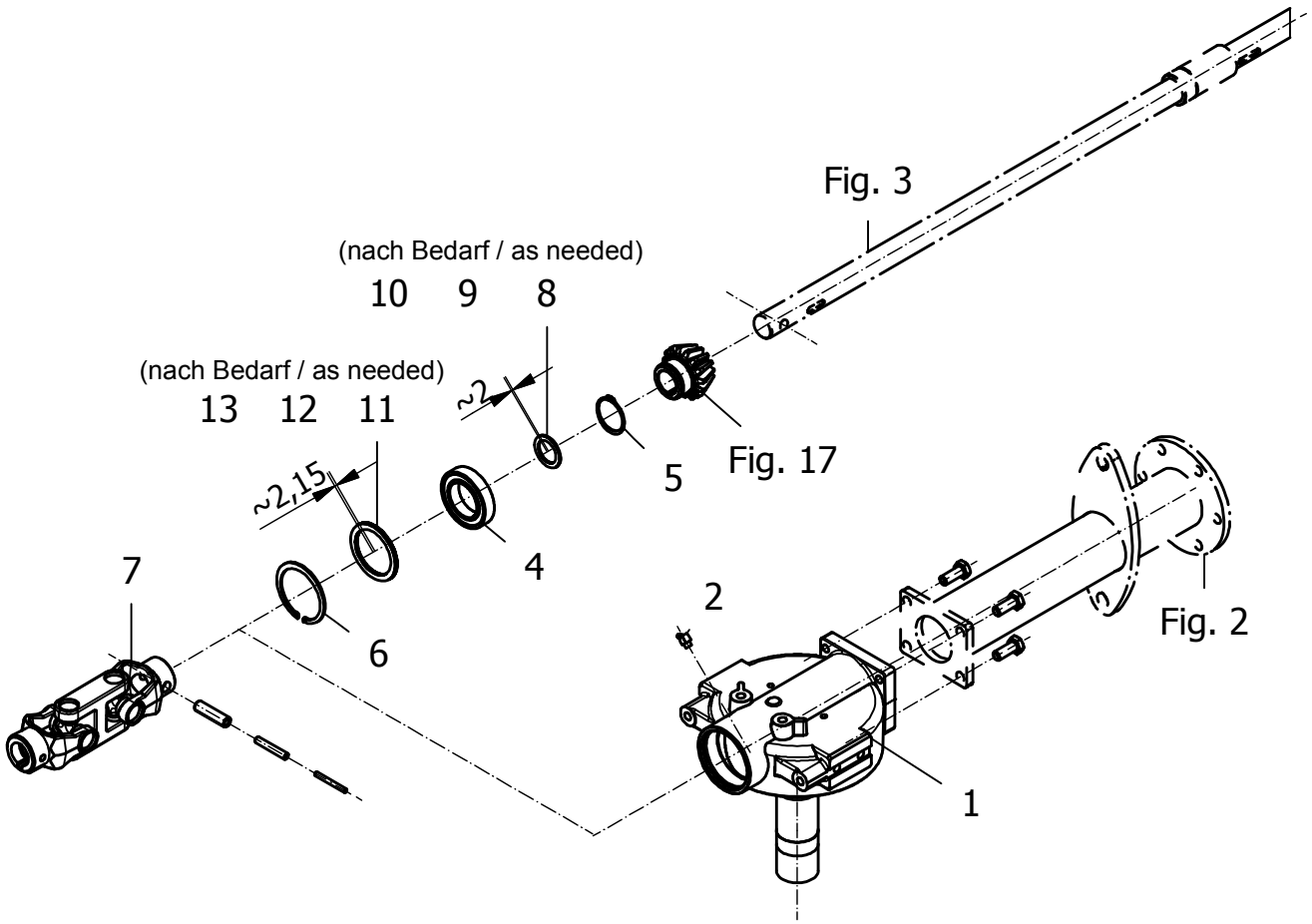
Fig. 3
(nach Bedarf / as needed)
10 9 8
(nach Bedarf / as needed)
13 12 11
~2
~2,15
5
Fig. 17
4
7
6
2
Fig. 2
1

Position No	Spare Part No	Qty	Beskrivelse	Designation	Hertil, Dazu To this, A ceci Acc Part No	Qty
001	811600931	1	GEARHUS VENSTRE GETRIEBEHAUSE LINKE	GEARBOX LEFT	811213-4321	4
002	811313-2202	1	SMØRENIPPEL 45 GR. SCHMIERNIPPEL 45 GR.	GREASE NIPPLE 45 GR.		
004	811331-2306	1	KUGLELEJE 6009 2RS KUGELLAGER 6009 2RS	BALL BEARING 6009 2RS		
005	811255-4202	1	LÅSERING 45 MM UDVENDIG SICHERUNGSRING 45 MM AUSSEN	SNAP RING 45 MM OUTER		
006	811255-6102	1	LÅSERING 75 MM INDVENDIG SICHERUNGSRING 75 MM INNEN	SNAP RING 75 MM INSIDE		
007	810640340	1	DOBBELT KRYDSLED W 2200 DOPPELKREUZGELENK W 2200	DOUBLE UNIVERSAL JOINT	811251-3401 811251-5403 811251-7403	1 1 1
008	811241-7903	1	PASSKIVE 30-40-0,3 SCHEIBE 30-40-0,3	WASHER 30-40-0,3		
009	811241-7904	2	PASSKIVE 30-40-5 SCHEIBE 30-40-5	WASHER 30-40-5		
010	811241-7905	1	PASSKIVE 30-40-1,0 SCHEIBE 30-40-1,0	WASHER 30-40-1,0		
011	811241-9926	2	SPÆNDESKIVE 60-75-0,3 SCHEIBE 60-75-0,3	WASHER 60-75-0,3		
012	811241-9927	2	SPÆNDESKIVE 60-75-0,5 SCHEIBE 60-75-0,5	WASHER 60-75-0,5		
013	811241-9928	2	SPÆNDESKIVE 60-75-1,0 SCHEIBE 60-75-1,0	WASHER 60-75-1,0		

Fig. 5

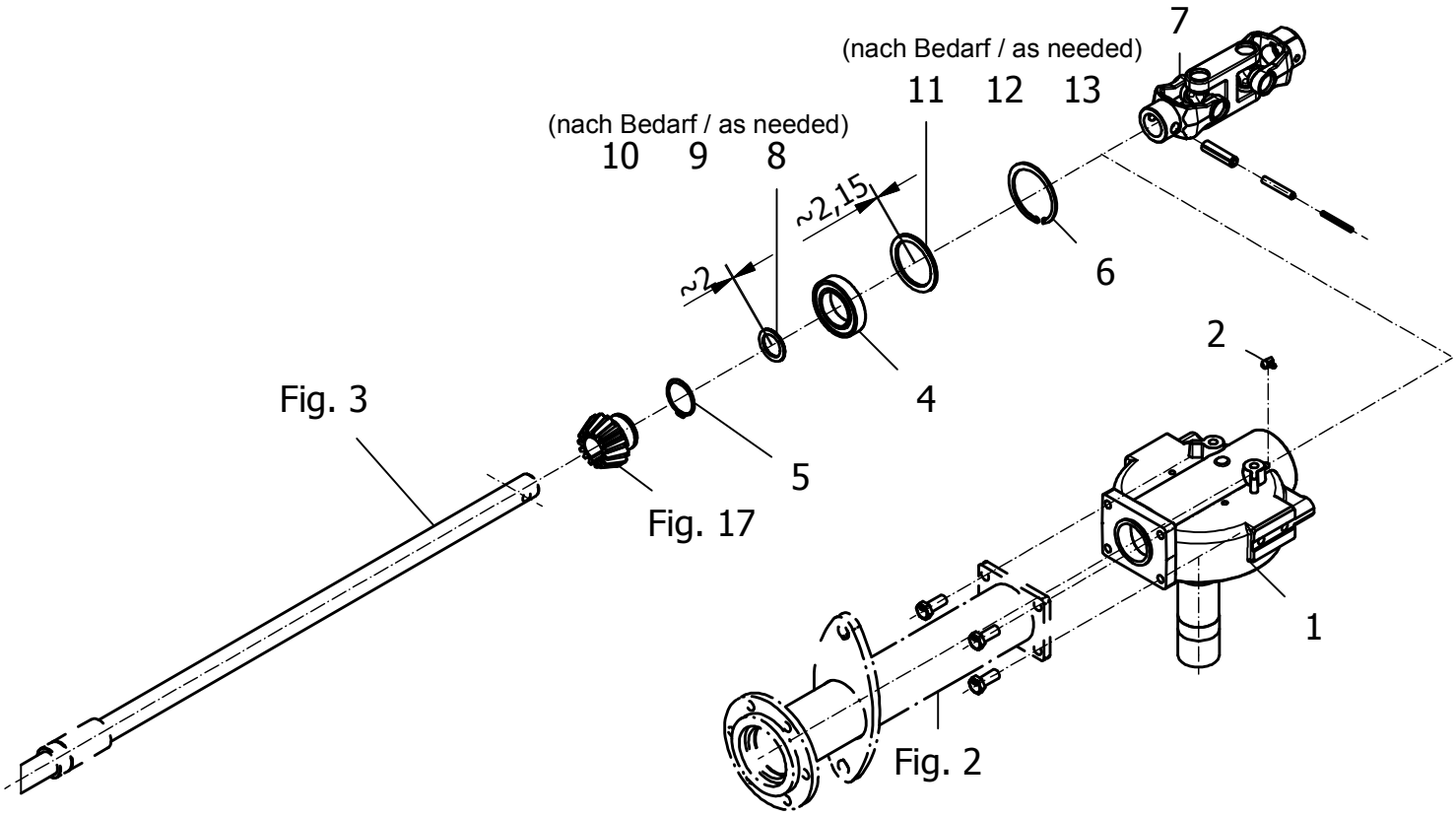
7
(nach Bedarf / as needed)
11 12 13
(nach Bedarf / as needed)
10 9 8
~2,15
~2
6
2
4
Fig. 3
5
Fig. 17
1
Fig. 2

Position No	Spare Part No	Qty	Beskrivelse	Designation	Hertil, Dazu To this, A ceci Acc Part No	Qty
001	811600932	1	GEARHUS HØJRE GETRIEBEHAUSE RECHTE	GEARBOX RIGHT	811213-4321	4
002	811313-2202	1	SMØRENIPPEL 45 GR. SCHMIERNIPPEL 45 GR.	GREASE NIPPLE 45 GR.		
004	811331-2306	1	KUGLELEJE 6009 2RS KUGELLAGER 6009 2RS	BALL BEARING 6009 2RS		
005	811255-4202	1	LÅSERING 45 MM UDVENDIG SICHERUNGSRING 45 MM AUSSEN	SNAP RING 45 MM OUTER		
006	811255-6102	1	LÅSERING 75 MM INDVENDIG SICHERUNGSRING 75 MM INNEN	SNAP RING 75 MM INSIDE		
007	810640340	1	DOBBELT KRYDSLED W 2200 DOPPELKREUZGELENK W 2200	DOUBLE UNIVERSAL JOINT	811251-3401 811251-5403 811251-7403	1 1 1
008	811241-7903	1	PASSKIVE 30-40-0,3 SCHEIBE 30-40-0,3	WASHER 30-40-0,3		
009	811241-7904	2	PASSKIVE 30-40-5 SCHEIBE 30-40-5	WASHER 30-40-5		
010	811241-7905	1	PASSKIVE 30-40-1,0 SCHEIBE 30-40-1,0	WASHER 30-40-1,0		
011	811241-9926	2	SPÆNDESKIVE 60-75-0,3 SCHEIBE 60-75-0,3	WASHER 60-75-0,3		
012	811241-9927	2	SPÆNDESKIVE 60-75-0,5 SCHEIBE 60-75-0,5	WASHER 60-75-0,5		
013	811241-9928	2	SPÆNDESKIVE 60-75-1,0 SCHEIBE 60-75-1,0	WASHER 60-75-1,0		

Fig. 6

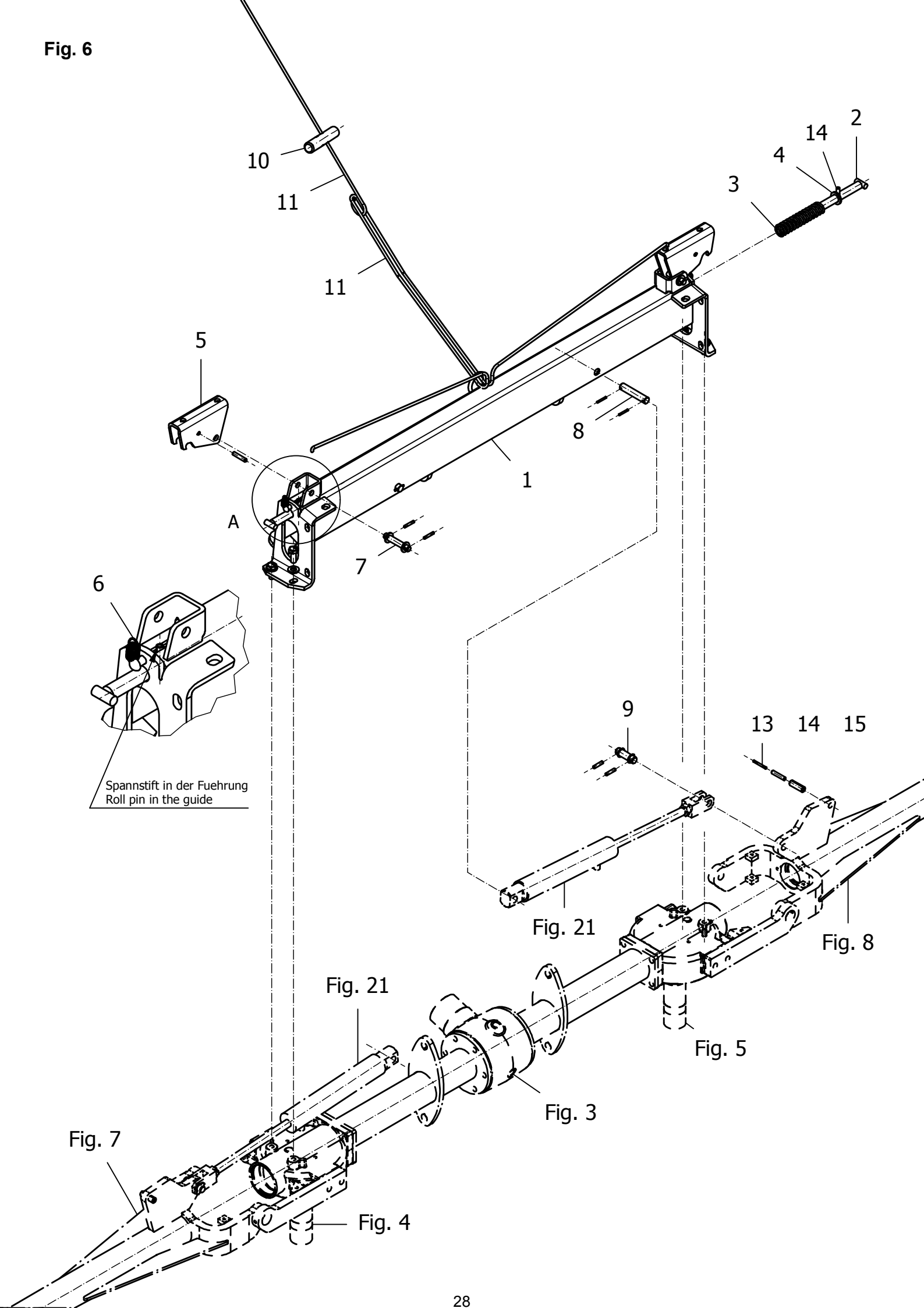
10
11
11
2
14
4
3
5
8
1
A
7
6
Spannstift in der Fuehrung
Roll pin in the guide
9
13
14
15
Fig. 21
Fig. 8
Fig. 21
Fig. 5
Fig. 3
Fig. 7
Fig. 4

Position No	Spare Part No	Qty	Beskrivelse	Designation	Hertil, Dazu To this, A ceci Acc Part No	Qty
001	811600880	1	TREPUNKTS OPHÆNG DREIPKT. AUFNAHME	THREE POINT SUPPORT	811213-4321 811241-3508	4 4
002	810625130	2	TRYK STANG DRUCKSTREBE	PRESS STRIVING		
003	810466980	2	TRYKFJEDER 4X29X130 GALV DRUCKFEDER	COMPRESSION SPRING		
004	811241-4606	2	SPÆNDESKIVE 19-30-4 SCHEIBE 19-30-4	WASHER 19-30-4		
005	811601100	2	LÅS VERRIEGELUNG	LATCH	811251-5305	1
006	810466960	2	TRÆKFJEDER 1,4X15X34,9 GALV ZUGFEDER 1,4X15X34,9 GALV	PULL SPRING		
007	811640450	2	BOLT BOLZEN Ø13X77 DIN 671 ZNB	BOLT	811241-3403 811251-3204	2 2
008	810687510	2	BOLT BOLZEN @16X80 DIN 671	BOLT	811251-2105	2
009	810643700	2	BOLT Ø16-55 BOLZEN 16X55 6X40	PIN	811241-3902 811251-4105	2 2
010	810195140	1	HÅNDTAG GRIFF	LEVER		
011	810628900	2	TOV SEIL D6X3000	ROPE		
013	811251-3303	2	SPÆNDESTIFT 5,0-40 SPANNSTIFT 5,0-40	SPECIAL PIN 5,0-40		
014	811251-5305	4	SPÆNDESTIFT 8,0-40 SPANNSTIFT 8,0-40	SPECIAL PIN 8,0-40		
015	811251-7305	2	SPÆNDESTIFT 13,0-40 SPANNSTIFT 13,0-40	SPECIAL PIN 13,0-40		

Fig. 7

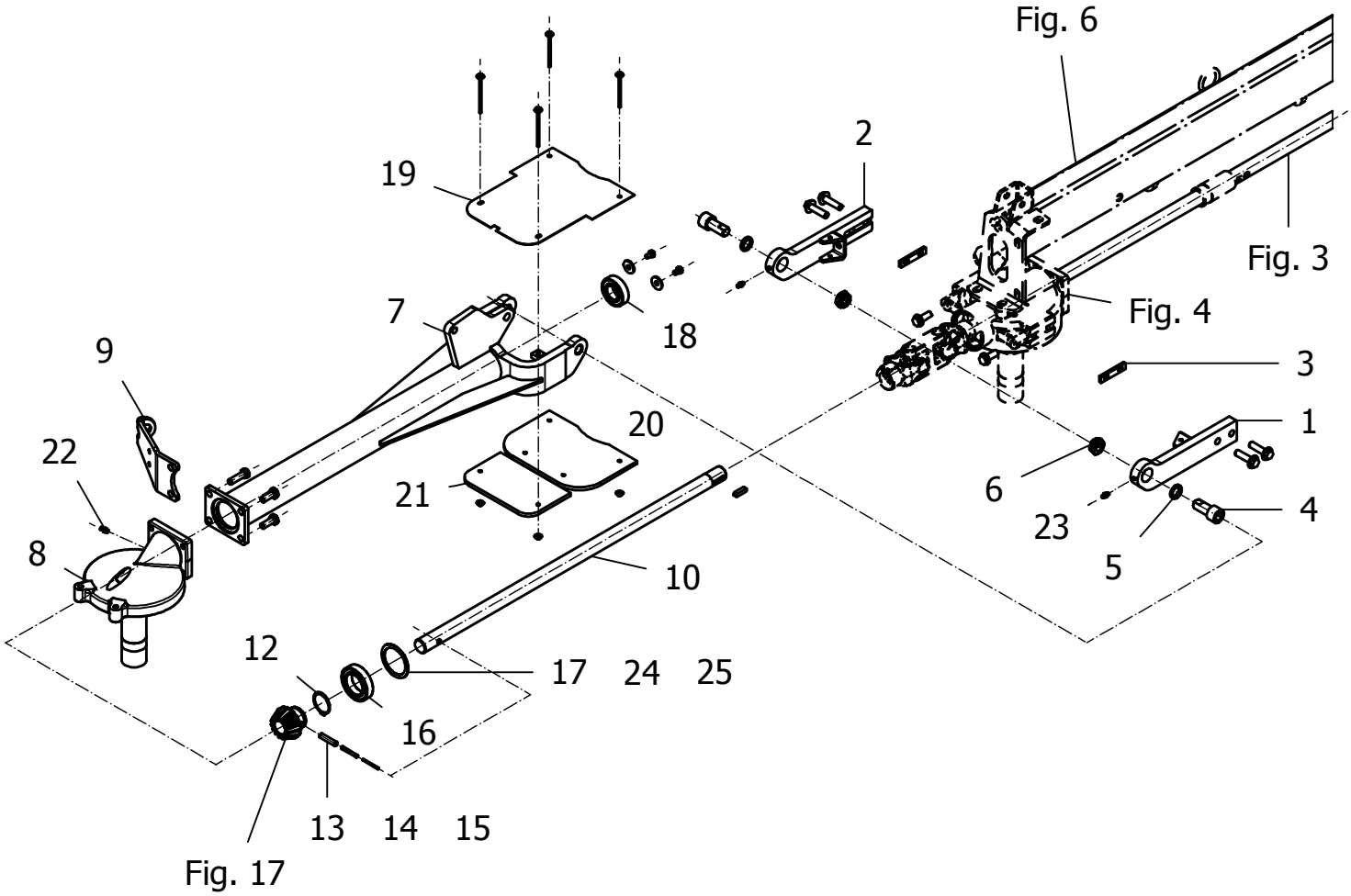
Fig. 6
2
19
Fig. 3
7
18
Fig. 4
9
3
20
1
22
6
21
4
23
8
5
10
12
17
24
25
16
13
14
15
Fig. 17

Position No	Spare Part No	Qty	Beskrivelse	Designation	Hertil, Dazu To this, A ceci Acc Part No	Qty
001	811600850	1	LASKE LASCHE 2 GSW	SUPPORT	811219-0307 811219-0308	1 2
002	811600830	1	LASKE LASCHE 1 GSW	SUPPORT	811219-0307 811219-0308	1 2
003	810625000	2	NOT PASSFEDER GEBOHRT	FLAT KEY		
004	810627590	2	CYLINDERSKRUE ZYLINDERSCHRAUBE	CYLINDER BOLT		
005	811608060	2	AFSTANDSRING DISTANZRING	SPACER RING		
006	811220-6520	2	KRONEMØTRIK M20 KRONENMUTTER	CASTELLATED NUT		
007	811600770	1	EKSTERN STØTTE AUSSENTRAEGER GSW	OUTER SUPPORT	811213-4321 811213-4422	2 2
008	810624671	1	DREV UDV VENSTRE ANTRIEBSEINHEIT AU LINKS	DRIVE UNIT OUTER LEFT		
009	811601070	1	HOLDER GALV HALTER	HOLDER		
010	811600950	1	AKSEL UD. WELLE AU	SHAFT OU.	811338-0110	1
012	811255-4202	1	LÅSERING 45 MM UDVENDIG SICHERUNGSRING 45 MM AUSSEN	SNAP RING 45 MM OUTER		
013	810607350	1	SPÆNDESTIFT 10X43,5 SPANNSTIFT 10X43,5	ROLL PIN 10X43,5		
014	810607360	1	SPÆNDESTIFT SPANNSTIFT 6X43,5	ROLL PIN		
015	810607370	1	SPÆNDESTIFT SPANNSTIFT 3,5X43,5	ROLL PIN		
016	811331-2306	1	KUGLELEJE 6009 2RS KUGELLAGER 6009 2RS	BALL BEARING 6009 2RS		
017	811241-9919	1	PASSKIVE 60,0-75-0,2 SCHEIBE 60,0-75-0,2	WASHER 60,0-75-0,2		
018	811331-3303	1	KUGLELEJE 6206 2RS KUGELLAGER 6206 2RS	BALL BEARING 6206 2RS	811213-2124 811241-1503	2 2
019	811601030	1	AFDÆKNING TOP ABDECKUNG OBEN	TOP COVER	811214-1326 811214-1329 811220-1322 811241-1205	2 2 4 8
020	810624910	1	AFDÆKNING ABDECKUNG UT	COVERING		
021	811601040	1	AFDÆKNING BUND ABDECKUNG UNTEN	BOTTOM COVER		
022	811313-1103	1	SMØRENIPPEL SCHMIERNIPPEL	GREASE NIPPLE		
023	810015170	2	SMØRENIPPEL AM8X1 SCHMIERNIPPEL AM8X1	GREASE NIPPLE AM8X1		
024	811241-9926	1	SPÆNDESKIVE 60-75-0,3 SCHEIBE 60-75-0,3	WASHER 60-75-0,3		

Fig. 7

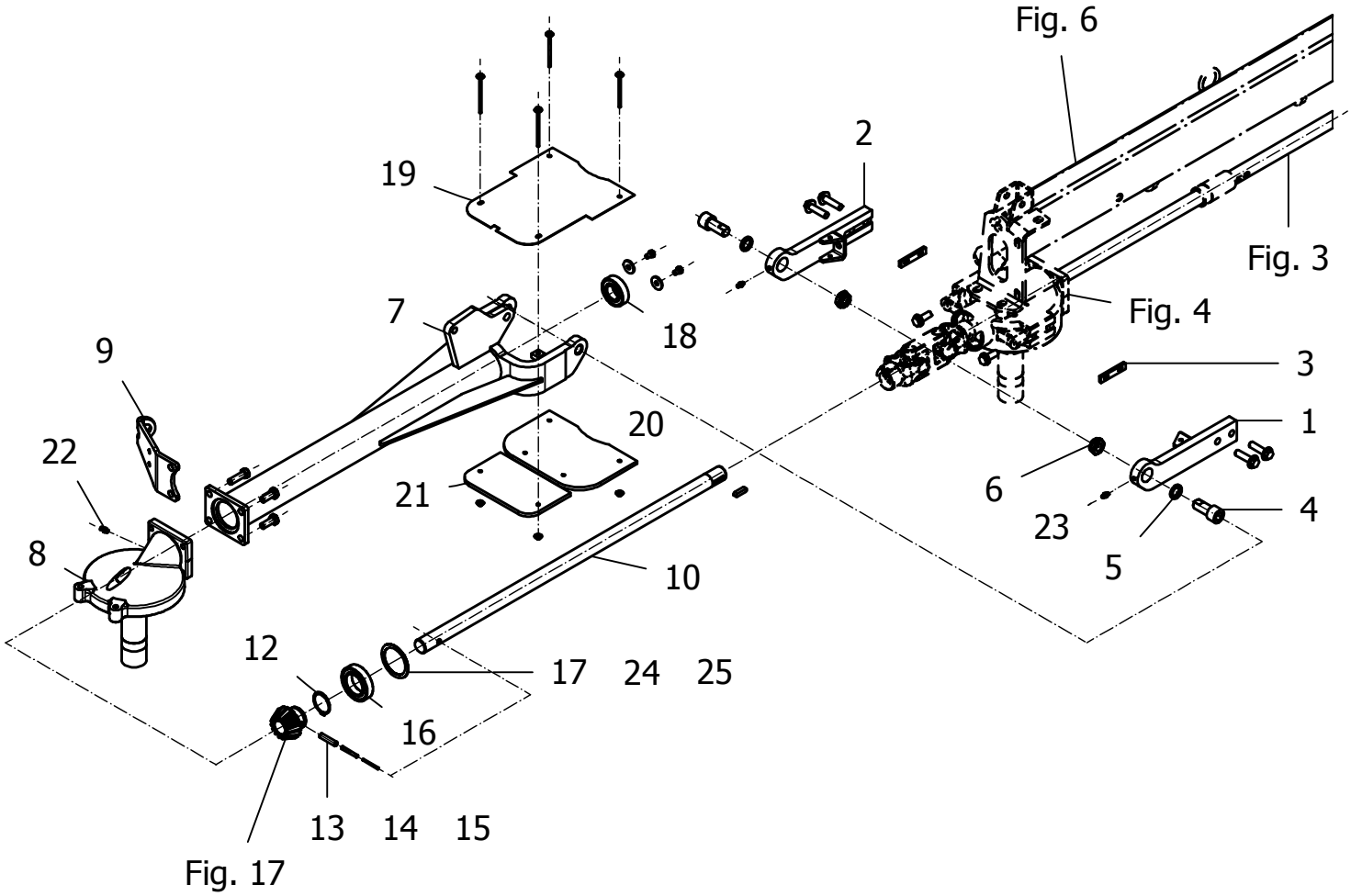
Fig. 6
2
19
Fig. 3
7
18
Fig. 4
9
3
20
1
22
6
21
4
23
8
5
10
12
17
24
25
16
13
14
15
Fig. 17

Position No	Spare Part No	Qty	Beskrivelse	Designation	Acc Part No	Qty
025	811241-9927	1	SPÆNDESKIVE 60-75-0,5 SCHEIBE 60-75-0,5	WASHER 60-75-0,5		

Fig. 8

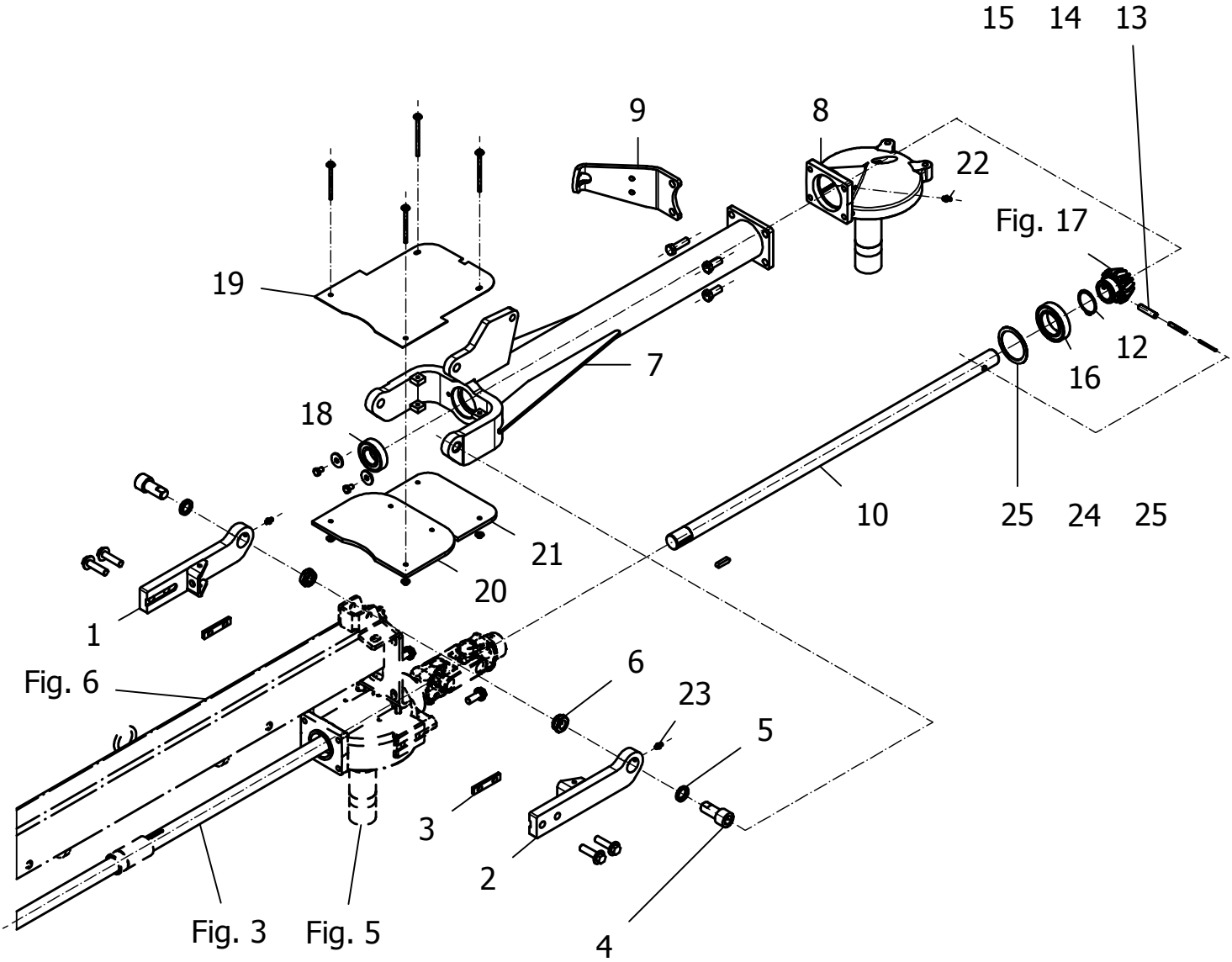
15
14
13
9
8
22
Fig. 17
19
12
7
16
18
10
25
24
25
21
20
1
Fig. 6
6
23
5
3
2
Fig. 3
Fig. 5
4

Position No	Spare Part No	Qty	Beskrivelse	Designation	Hertil, Dazu To this, A ceci Acc Part No	Qty
001	811600850	1	LASKE LASCHE 2 GSW	SUPPORT	811219-0307 811219-0308	1 2
002	811600830	1	LASKE LASCHE 1 GSW	SUPPORT	811219-0307 811219-0308	1 2
003	810625000	2	NOT PASSFEDER GEBOHRT	FLAT KEY		
004	810627590	2	CYLINDERSKRUE ZYLINDERSCHRAUBE	CYLINDER BOLT		
005	811608060	2	AFSTANDSRING DISTANZRING	SPACER RING		
006	811220-6520	2	KRONEMØTRIK M20 KRONENMUTTER	CASTELLATED NUT		
007	811600770	1	EKSTERN STØTTE AUSSENTRAEGER GSW	OUTER SUPPORT	811213-4321 811213-4422	2 2
008	810624672	1	DRIVENHED H ANTRIEBSEINHEIT RE	DRIVEUNIT RI		
009	811601070	1	HOLDER GALV HALTER	HOLDER		
010	811600950	1	AKSEL UD. WELLE AU	SHAFT OU.	811338-0110	1
012	811255-4202	1	LÅSERING 45 MM UDVENDIG SICHERUNGSRING 45 MM AUSSEN	SNAP RING 45 MM OUTER		
013	810607350	1	SPÆNDESTIFT 10X43,5 SPANNSTIFT 10X43,5	ROLL PIN 10X43,5		
014	810607360	1	SPÆNDESTIFT SPANNSTIFT 6X43,5	ROLL PIN		
015	810607370	1	SPÆNDESTIFT SPANNSTIFT 3,5X43,5	ROLL PIN		
016	811331-2306	1	KUGLELEJE 6009 2RS KUGELLAGER 6009 2RS	BALL BEARING 6009 2RS		
017	811241-9919	1	PASSKIVE 60,0-75-0,2 SCHEIBE 60,0-75-0,2	WASHER 60,0-75-0,2		
018	811331-3303	1	KUGLELEJE 6206 2RS KUGELLAGER 6206 2RS	BALL BEARING 6206 2RS	811213-2124 811241-1503	2 2
019	811601030	1	AFDÆKNING TOP ABDECKUNG OBEN	TOP COVER	811214-1326 811214-1329 811220-1322 811241-1205	2 2 4 8
020	810624910	1	AFDÆKNING ABDECKUNG UT	COVERING		
021	811601040	1	AFDÆKNING BUND ABDECKUNG UNTEN	BOTTOM COVER		
022	811313-1103	1	SMØRENIPPEL SCHMIERNIPPEL	GREASE NIPPLE		
023	810015170	2	SMØRENIPPEL AM8X1 SCHMIERNIPPEL AM8X1	GREASE NIPPLE AM8X1		
024	811241-9926	1	SPÆNDESKIVE 60-75-0,3 SCHEIBE 60-75-0,3	WASHER 60-75-0,3		

Fig. 8

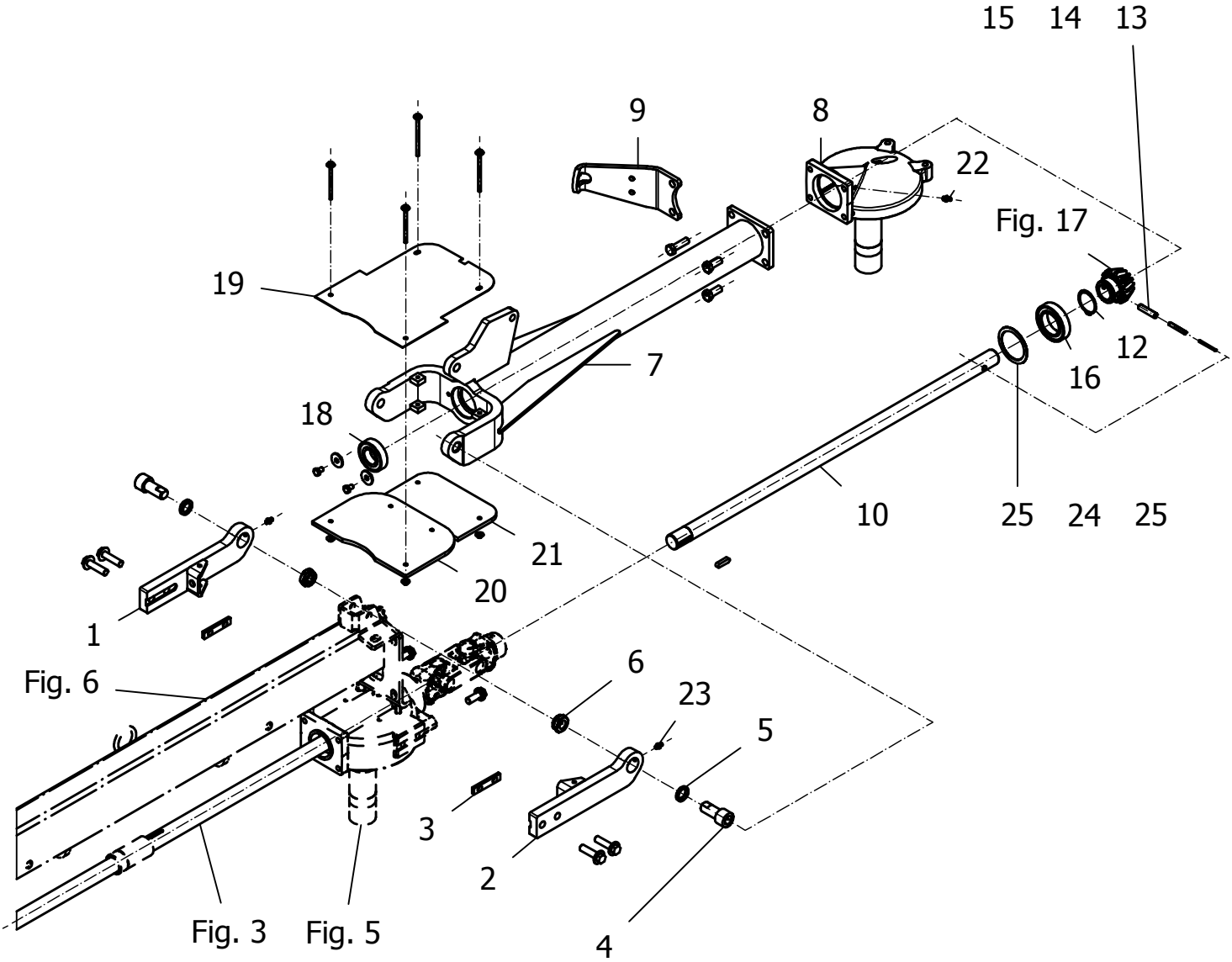
15
14
13
9
8
22
Fig. 17
19
7
12
16
18
10
25
24
25
21
20
1
Fig. 6
6
23
5
3
2
4
Fig. 3
Fig. 5

Position No	Spare Part No	Qty	Beskrivelse	Designation	Acc Part No	Qty
025	811241-9927	1	SPÆNDESKIVE 60-75-0,5 SCHEIBE 60-75-0,5	WASHER 60-75-0,5		

Fig. 9

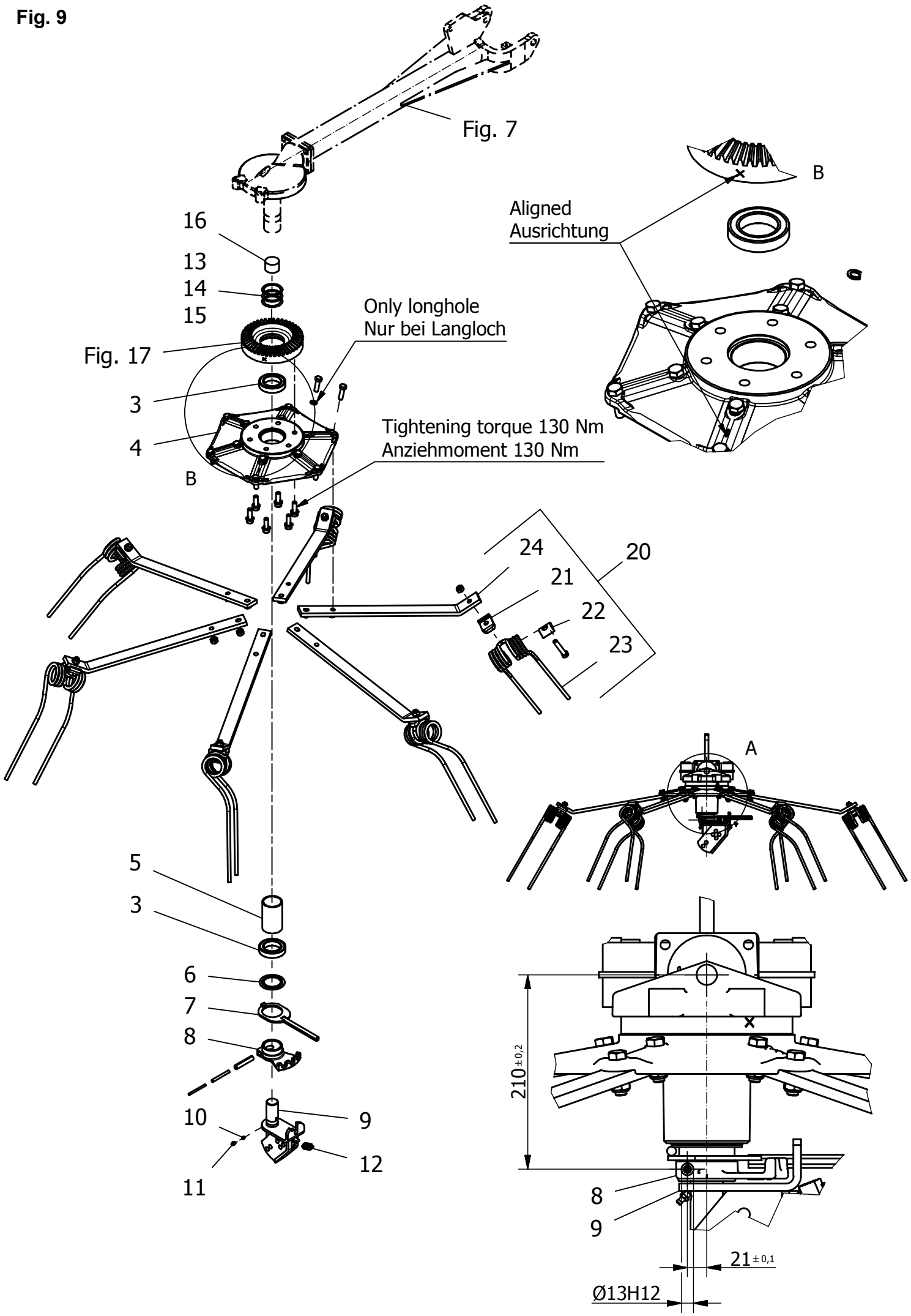
Fig. 7
B
Aligned
Ausrichtung
16
13
14
15
Only longhole
Nur bei Langloch
Fig. 17
3
4
B
Tightening torque 130 Nm
Anziehmoment 130 Nm
24
20
21
22
23
A
5
3
6
7
8
10
9
12
11
210±0,2
8
9
21±0,1
Ø13H12

Position No	Spare Part No	Qty	Beskrivelse	Designation	Hertil, Dazu To this, A ceci Acc Part No	Qty
003	810468740	2	KUGLELEJE RIKGL 6010 2RS	GRV BALL BEAR		
004	813560-036X	1	NAV MALET NABE LACKIERT	HUB PAINTED	811219-0311	6
005	810624750	1	AFSTANDSRING DISTANZBUCHSE	DISTANCE BUSH		
006	810623860	1	SKIVE SCHEIBE	WASHER		
007	810624190	1	HÅNDTAG HEBEL GSW	LEVER		
008	810623751	1	LEJEHUS M. BORING SEGMENT MIT BOHRUNG	BEARINGHOUSE W. HOLE	811251-3601 811251-5602 811251-7602	1 1 1
009	810633750	1	HJUL HOLDER SV. RADHALTER GSW	WHEEL HOLDER		
010	810645720	1	SMØRE SLANGE SCHMIERSCHLAUCH	GREASING TUBE		
011	811313-1103	1	SMØRENIPPEL SCHMIERNIPPEL	GREASE NIPPLE		
012	811424920	1	TRÆKFJEDER 2X18X40 GALV ZUGFEDER 2X18X40 GALV	TENSION SPRING 2X18X40 GALV		
013	811241-9907	1	PASSKIVE 50-60-1,0 SCHEIBE 50-60-1,0	WASHER 50-60-1,0		
014	811241-9906	1	PASSKIVE 50-60-0,5 SCHEIBE 50-60-0,5	WASHER 50-60-0,5		
015	811241-9905	1	PASSKIVE 50-60-0,3 SCHEIBE 50-60-0,3	WASHER 50-60-0,3		
016	810623920	1	PROP STOPFEN	PLUG		
020	811603530	6	RIVEARM ZINKENTRAEGER RE.KPL.	RAKE ARM	811213-4422 811220-4321 811241-2407	2 2 1
021	810673700	1	FJEDER HOLDER ZINKENHALTER ZN	TINE SUPPORT		
022	810673721	1	FJEDER SPÆNDESTYKKE ZINKENKLEMMSTUECK ZN	TINE CLAMPING PIECE	811214-4226 811220-4321	1 1
023	810673743	1	DOBBELT RIVEFJEDER DOPPELZINKEN	DOUBLE TINES		
024	810608760	1	RIVE ARM ZINKENTRAEGER	TINE CARRIER		

Fig. 10

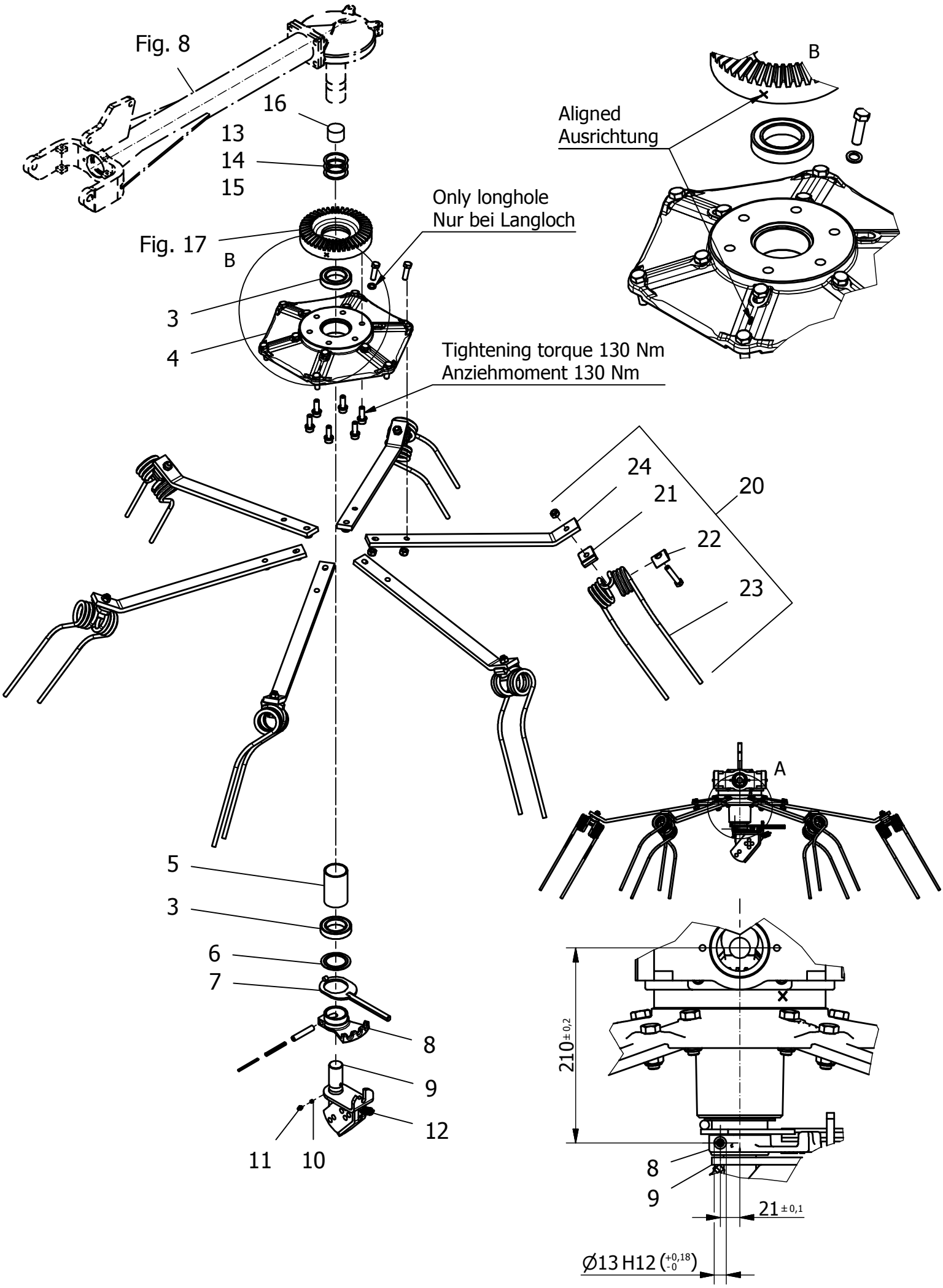
Fig. 8
16
13
14
15
Fig. 17
B
3
4
Only longhole
Nur bei Langloch
Aligned
Ausrichtung
B
Tightening torque 130 Nm
Anziehmoment 130 Nm
24
21
20
22
23
A
5
3
6
7
8
9
12
11
10
210 ± 0,2
8
9
21 ± 0,1
Ø13 H12 (+0,18 -0)

Position No	Spare Part No	Qty	Beskrivelse	Designation	Hertil, Dazu To this, A ceci Acc Part No	Qty
003	810468740	2	KUGLELEJE RIKGL 6010 2RS	GRV BALL BEAR		
004	813560-036X	1	NAV MALET NABE LACKIERT	HUB PAINTED	811219-0311	6
005	810624750	1	AFSTANDSRING DISTANZBUCHSE	DISTANCE BUSH		
006	810623860	1	SKIVE SCHEIBE	WASHER		
007	810624190	1	HÅNDTAG HEBEL GSW	LEVER		
008	810623751	1	LEJEHUS M. BORING SEGMENT MIT BOHRUNG	BEARINGHOUSE W. HOLE	811251-3601 811251-5602 811251-7602	1 1 1
009	810633750	1	HJUL HOLDER SV. RADHALTER GSW	WHEEL HOLDER		
010	810645720	1	SMØRE SLANGE SCHMIERSCHLAUCH	GREASING TUBE		
011	811313-1103	1	SMØRENIPPEL SCHMIERNIPPEL	GREASE NIPPLE		
012	811424920	1	TRÆKFJEDER 2X18X40 GALV ZUGFEDER 2X18X40 GALV	TENSION SPRING 2X18X40 GALV		
013	811241-9907	1	PASSKIVE 50-60-1,0 SCHEIBE 50-60-1,0	WASHER 50-60-1,0		
014	811241-9906	1	PASSKIVE 50-60-0,5 SCHEIBE 50-60-0,5	WASHER 50-60-0,5		
015	811241-9905	1	PASSKIVE 50-60-0,3 SCHEIBE 50-60-0,3	WASHER 50-60-0,3		
016	810623920	1	PROP STOPFEN	PLUG		
020	811603520	6	RIVEARM ZINKENTRAEGER LI.KPL.Z555	RAKE ARM	811213-4422 811220-4321 811241-2407	2 2 1
021	810673700	1	FJEDER HOLDER ZINKENHALTER ZN	TINE SUPPORT		
022	810673721	1	FJEDER SPÆNDESTYKKE ZINKENKLEMMSTUECK ZN	TINE CLAMPING PIECE	811214-4226 811220-4321	1 1
023	810673744	1	DOBBELT RIVEFJEDER DOPPELZINKEN	DOUBLE TINES		
024	810608760	1	RIVE ARM ZINKENTRAEGER	TINE CARRIER		

Fig. 11

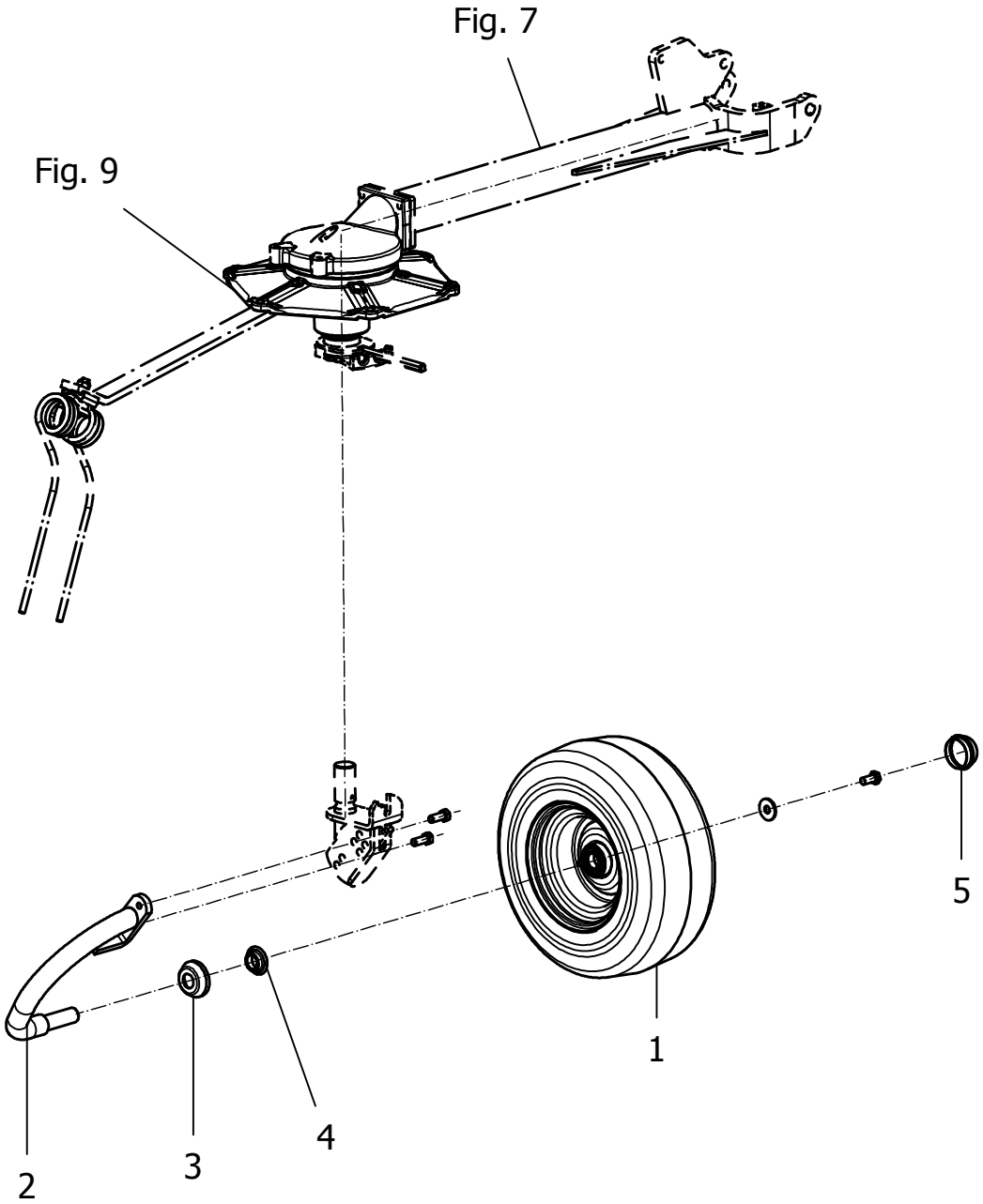

Position No	Spare Part No	Qty	Beskrivelse	Designation	Hertil, Dazu To this, A ceci Acc Part No	Qty
001	812520-012X	1	STØTTEHJUL 16X6,5-8 (6PR) STüTZRAD 16X6,5-8 (6PR)	SUPPORTWHEEL 16X6,5-8 (6PR)	811213-4224 811241-3509	1 1
002	810629131	1	HJULBØJLE RADBUEGEL	WHEEL HOOP	811213-4322	2
003	810659170	1	BESKYTTELSESKAPPE SCHUTZKAPPE	PROTECTION CAP		
004	810659180	1	TÆTNINGSRING DICHTRING	PACKING RING		
005	810618240	1	DÆKSEL ABSCHLUSSKAPPE	WHEEL CAP		

Fig. 12

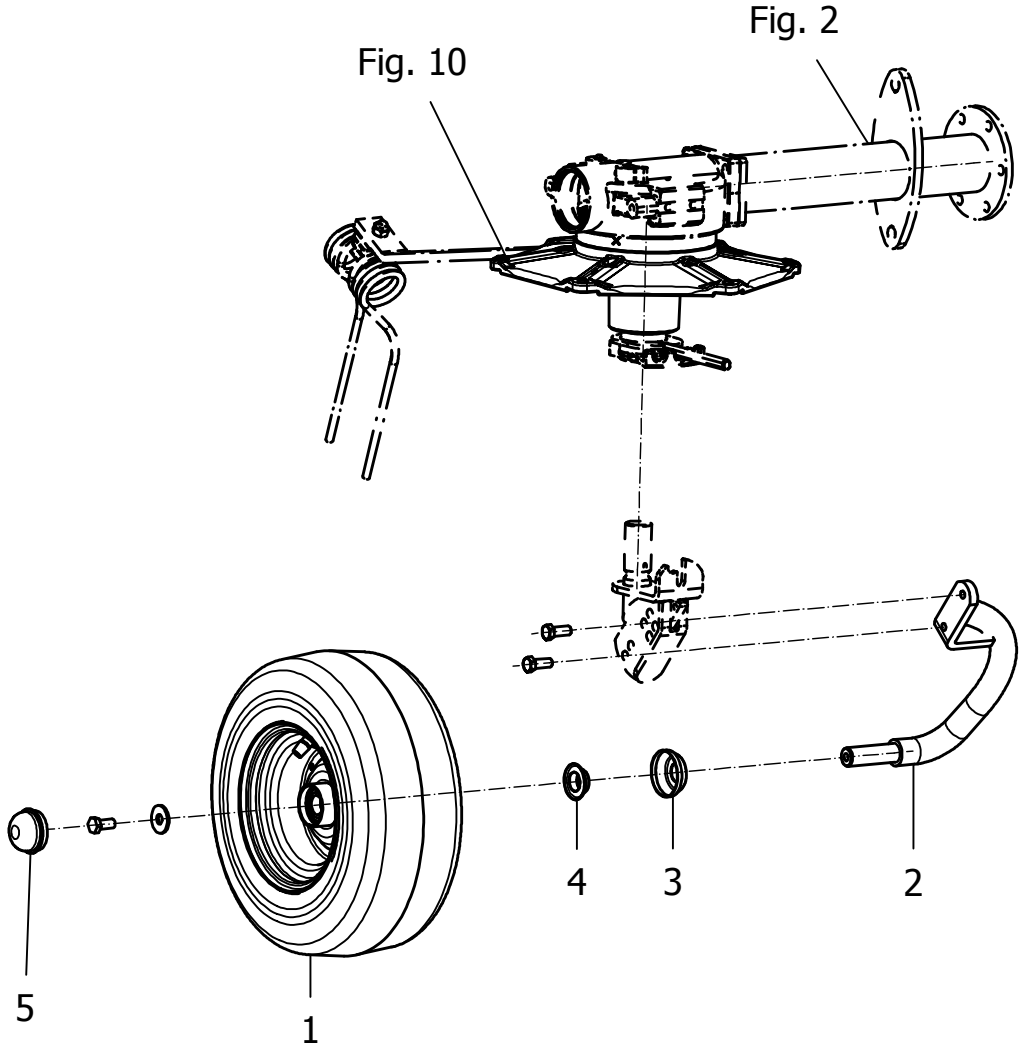

Position No	Spare Part No	Qty	Beskrivelse	Designation	Hertil, Dazu To this, A ceci Acc Part No	Qty
001	812520-012X	1	STØTTEHJUL 16X6,5-8 (6PR) STüTZRAD 16X6,5-8 (6PR)	SUPPORTWHEEL 16X6,5-8 (6PR)	811213-4224 811241-3509	1 1
002	810629131	1	HJULBØJLE RADBUEGEL	WHEEL HOOP	811213-4322	2
003	810659170	1	BESKYTTELSESKAPPE SCHUTZKAPPE	PROTECTION CAP		
004	810659180	1	TÆTNINGSRING DICHTRING	PACKING RING		
005	810618240	1	DÆKSEL ABSCHLUSSKAPPE	WHEEL CAP		

Fig. 13

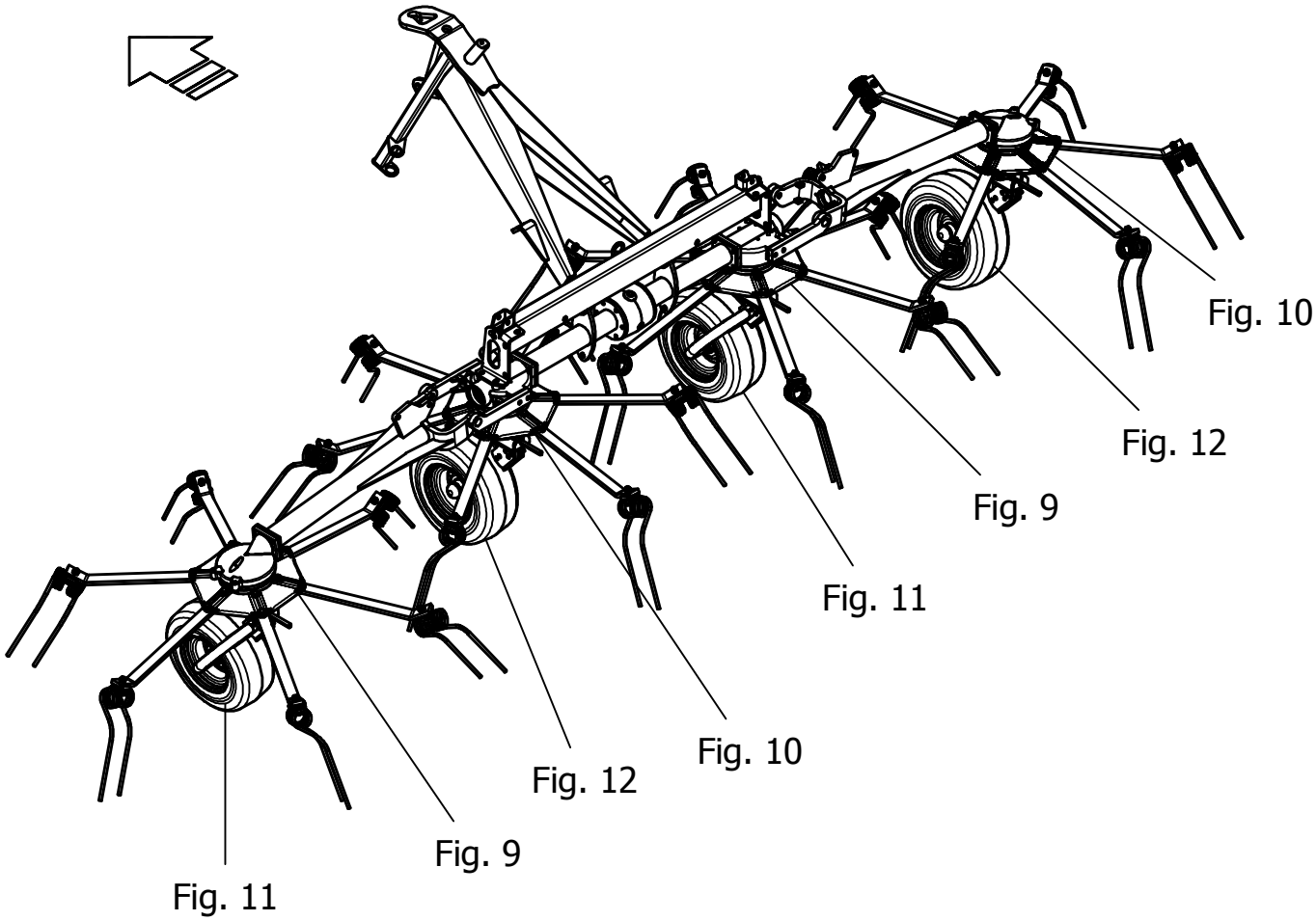

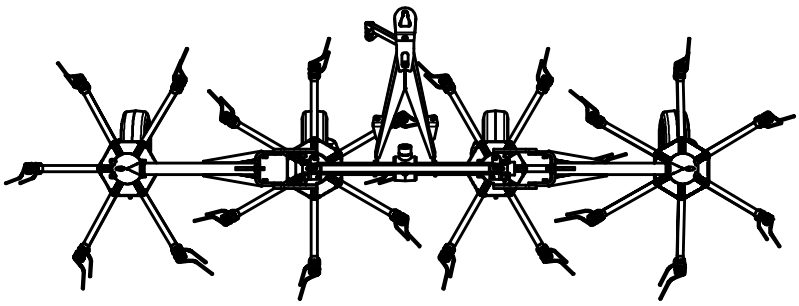

T-0002/2	Z 555 Hydro	Figure No 013	>=B060240181896	Hertil, Dazu To this, A ceci

Position No	Spare Part No	Qty	Beskrivelse	Designation	Acc Part No	Qty
000	0	1				

Fig. 14

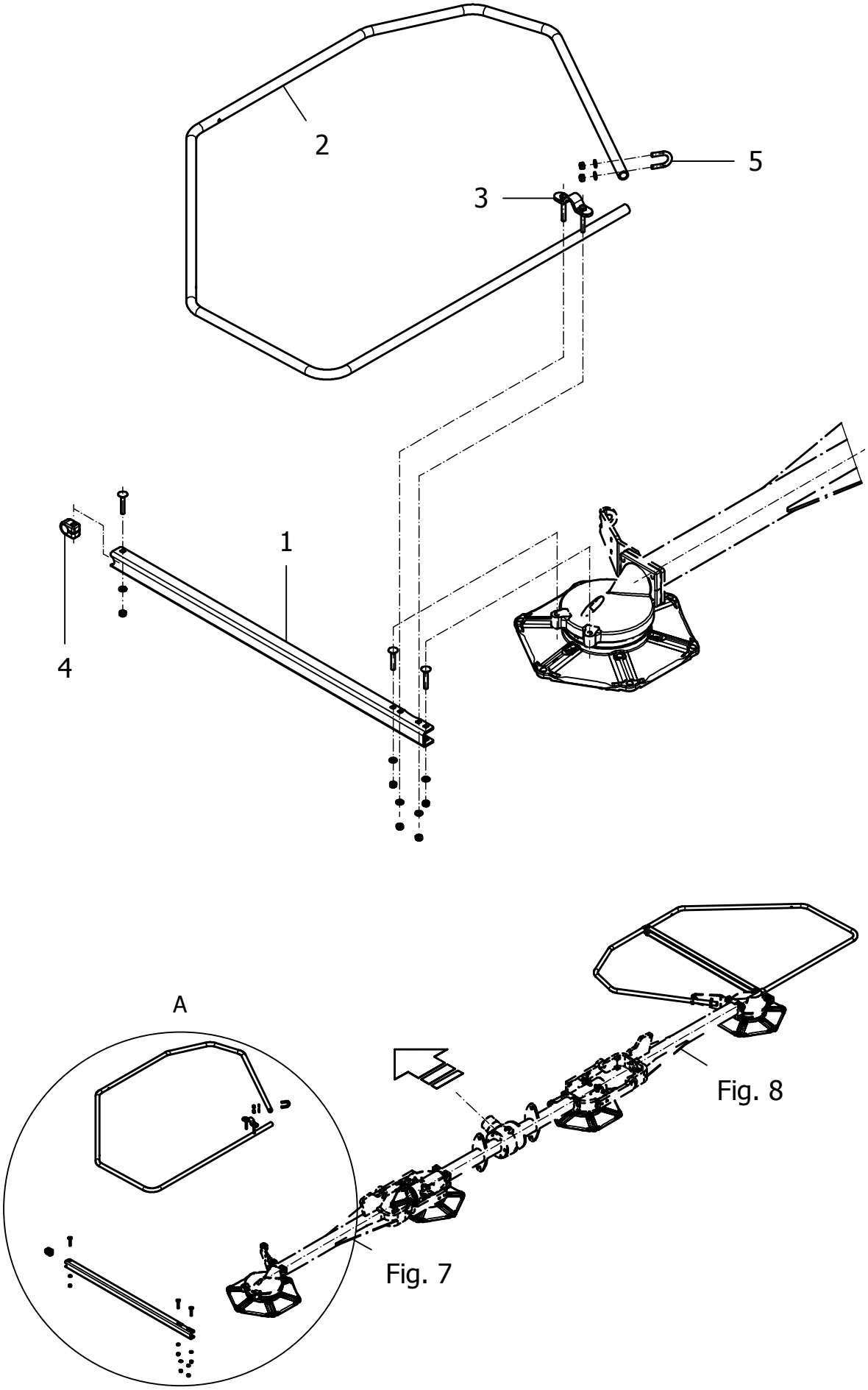

T-0002/2	Z 555 Hydro	Figure No 014	>=B060240181896	Hertil, Dazu To this, A ceci	
Position No	**Spare Part No**	**Qty**	**Beskrivelse**	**Designation**	**Acc Part No**	**Qty**
001	810624630	2	STØTTE F. SIKKERHEDSBØJLE SCHUTZBUEGELSTREBE	SAFETY FRAME SUPPO.	811215-2520 811220-2321 811241-1403	2 2 2
002	811601080	2	BESKYTTELSES BØJLE SCHUTZBUEGEL	PROTECTION BAR		
003	810623690	2	KLEMME BØJLE KLEMMBUEGEL	CLAMPING BRACKET	811214-2226 811220-2321 811241-1403	2 2 2
004	810623660	2	KLEMME FOR SIKKERHEDSBØJLE SCHUTZBUEGELKLEMME	SAFETY FRAME CLAMP	811215-2520 811220-2321 811241-1403	1 1 1
005	810624390	2	U-BØJLE BUEGELSCHRAUBE HRD	SCREW BRACKET	811220-2321 811241-1403	2 2

Fig. 15

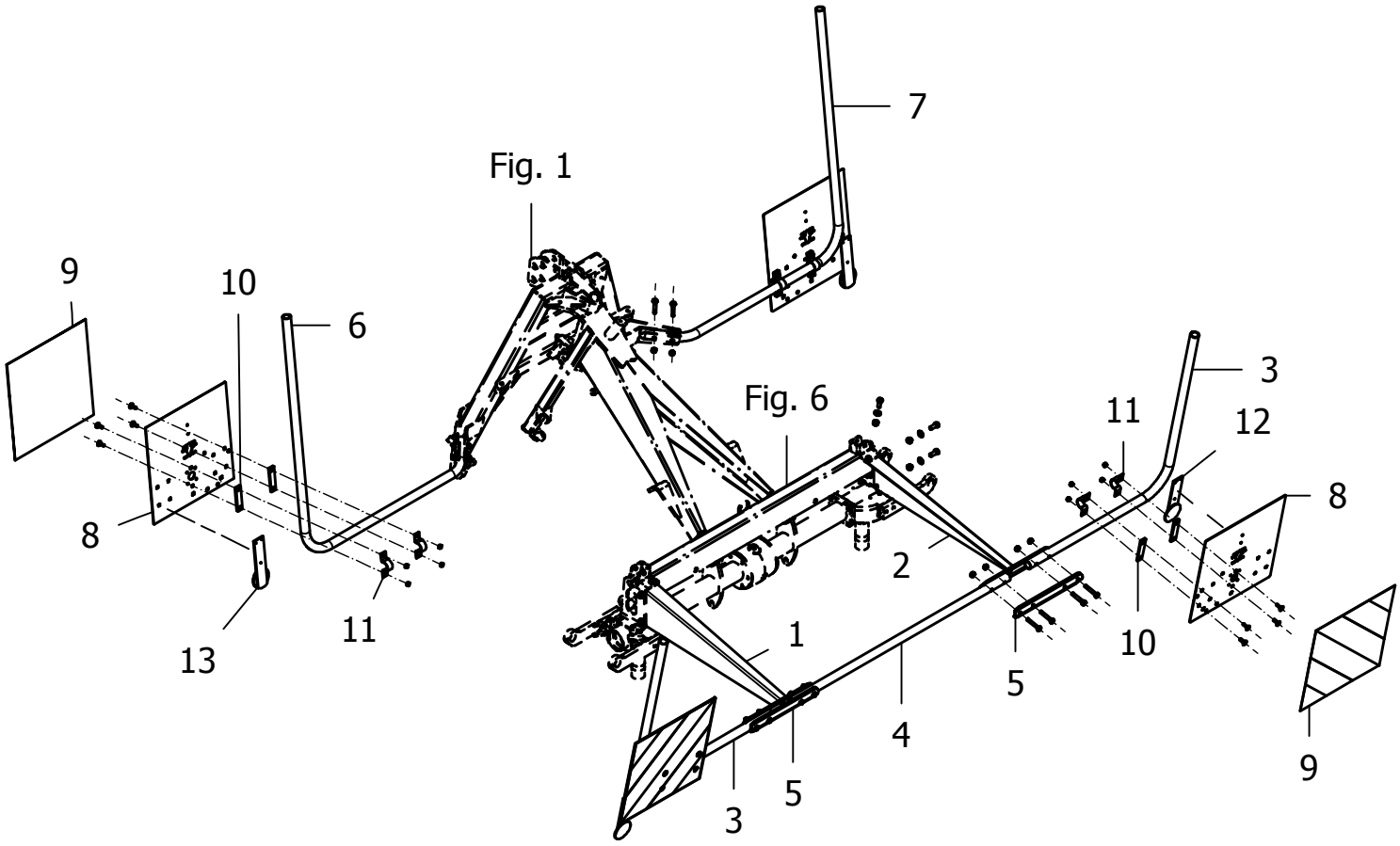

Position No	Spare Part No	Qty	Beskrivelse	Designation	Hertil, Dazu To this, A ceci Acc Part No	Qty
001	811601400	1	HOLDER BAG VENSTRE HALTER HI LI	HOLDER REAR LEFT	811213-4322 811220-4321 811241-3508	3 3 3
002	811601410	1	HOLDER BAG HØJRE HALTER HI RE	HOLDER REAR RIGHT	811213-4322 811220-4321 811241-3508	3 3 3
003	812560-003X	2	AFLEDNINGSBØJLE BAG V/H ABWEISBUEGEL HI LI/RE	DEFLECTOR		
004	811601420	1	FORBINDELSESSTANG VERBINDUNGSROHR	CONNECTING PIPE		
005	810661570	2	LASKE LASCHE	BRACKET	811214-3226 811220-3321	4 4
006	812560-001X	1	AFLEDNINGSBØJLE FRONT V. ABWEISBUEGEL VO LI	DEFLECTOR FRONT LEFT	811214-3226 811220-3321	2 2
007	812560-002X	1	AFLEDNINGSBØJLE FRONT H. ABWEISBUEGEL VO RE	DEFLECTOR FRONT RIGHT	811214-3226 811220-3321	2 2
008	812520-183X	4	ADVARSELSSKILT WARNTAFEL ROSTFREI	WARNING SIGN		
009	81PR80-6604	4	SELVKLÆBENDE ADVARSELSFOLIE SELBSTKLEBENDE WARNFOLIE	SELF-ADHESIVE WARNING FOIL		
010	810661380	8	MELLEMLÆGSPLADE ZWISCHENPLATTE	INTERMEDIATE PLATE		
011	811311-8648	8	RØRHOLDER ROHRSCHELLE	SUPPORT FOR TUBE	811215-2224 811220-2321	2 2
012	811391-0505	2	REFLEX RØD RÜCKSTRAHLER ROT	REFLECTOR RED	811213-1222 811220-1323	2 2
013	811391-0506	2	REFLEX HVID RÜCKSTRAHLER WEISS	REFLECTOR WHITE	811213-1222 811220-1323	2 2

Fig. 16

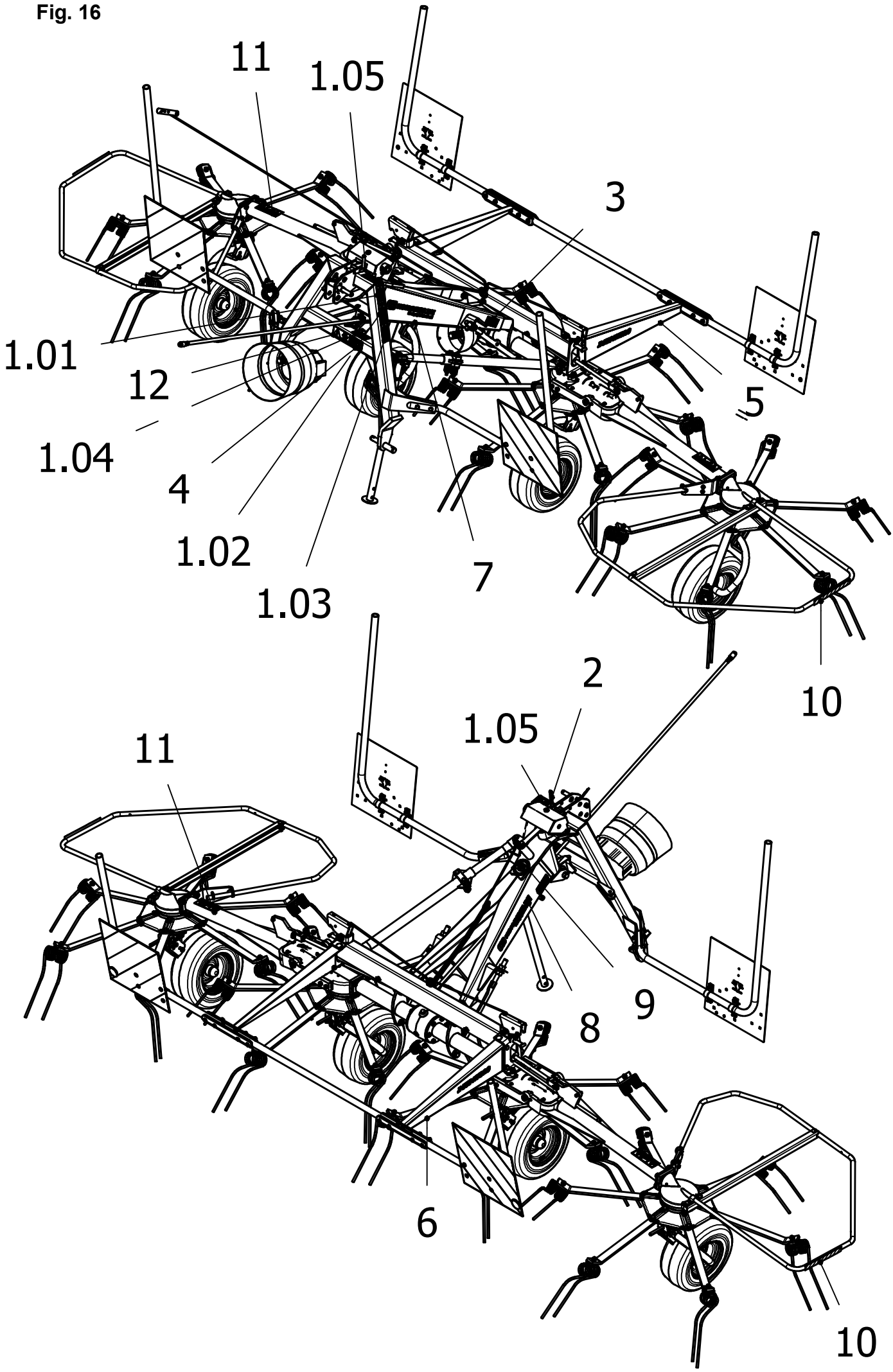

Position No	Spare Part No	Qty	Beskrivelse	Designation	Acc Part No	Qty
000	813890-125X	1	KLISTERMÆRKER Z 555 HYDRO AUFKLEBER Z 555 HYDRO	STICKERS Z 555 HYDRO		
001	811650220	1	SIKKERHEDSKLISTERMÆRKE AUFKLEBERBOGEN SICHERHEIT UNI	STICKER SECURITY		
002	81PR80-0537	1	ADVARSEL KLISTERMÆRKE GUL WARNHINWEIS	YELLOW WARNING STICKER		
003	810653390	1	JUSTERINGS KLISTERMÆRKE AUFKLEBER STELL STANGE	STICKER ADJUSTMENT		
004	81PR80-0536	1	ADVARSEL : INDFOLDNING WARNUNG : EINKLAPPEN	WARNING : FOLDING		
005	81PR80-8528	1	Z 555 H MODEL NAVN V Z 555 H MODEL NAME L	Z 555 H MODEL NAME L		
006	81PR80-8529	1	Z 555 H MODEL NAVN H Z 555 H MODEL NAME R	Z 555 H MODEL NAME R		
007	81PR80-8526	1	STREAMLINE LOGO Z 555 H V STREAMLINE LOGO Z 555 H L	STREAMLINE LOGO Z 555 H L		
008	81PR80-8527	1	STREAMLINE LOGO Z 555 H H STREAMLINE LOGO Z 555 H R	STREAMLINE LOGO Z 555 H R		
009	81PR80-8205	1	JF-ORIGIN JF-ORIGIN	JF-ORIGIN		
010	81PR80-6609	2	SIKKERHEDS KLISTERMÆRKE SICHERHEITSHINWEIS	SAFETY STICKER		
011	81PR80-0535	2	ADVARSEL : ROTORER WARNUNG : KREISEL	WARNING : ROTORS		
012	81PR80-0832	1	KLISTERMRK. MAX 210 BAR AUFKL. MAX 210 BAR	STICKER MAX 210 BAR		

Fig. 16

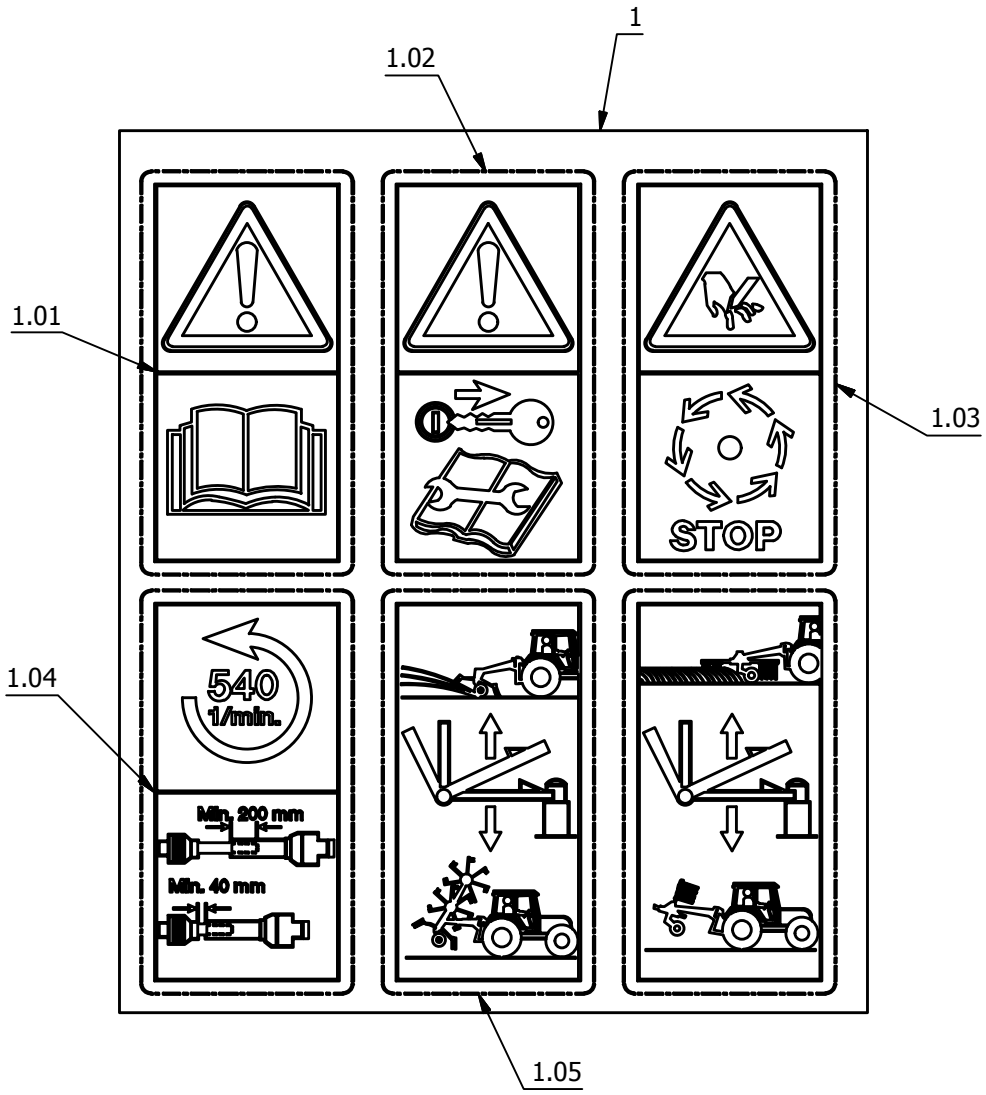

Position No	Spare Part No	Qty	Beskrivelse	Designation	Hertil, Dazu To this, A ceci Acc Part No	Qty
000	813890-125X	1	KLISTERMÆRKER Z 555 HYDRO AUFKLEBER Z 555 HYDRO	STICKERS Z 555 HYDRO		
001	811650220	1	SIKKERHEDSKLISTERMÆRKE AUFKLEBERBOGEN SICHERHEIT UNI	STICKER SECURITY		
002	81PR80-0537	1	ADVARSEL KLISTERMÆRKE GUL WARNHINWEIS	YELLOW WARNING STICKER		
003	810653390	1	JUSTERINGS KLISTERMÆRKE AUFKLEBER STELL STANGE	STICKER ADJUSTMENT		
004	81PR80-0536	1	ADVARSEL : INDFOLDNING WARNUNG : EINKLAPPEN	WARNING : FOLDING		
005	81PR80-8528	1	Z 555 H MODEL NAVN V Z 555 H MODEL NAME L	Z 555 H MODEL NAME L		
006	81PR80-8529	1	Z 555 H MODEL NAVN H Z 555 H MODEL NAME R	Z 555 H MODEL NAME R		
007	81PR80-8526	1	STREAMLINE LOGO Z 555 H V STREAMLINE LOGO Z 555 H L	STREAMLINE LOGO Z 555 H L		
008	81PR80-8527	1	STREAMLINE LOGO Z 555 H H STREAMLINE LOGO Z 555 H R	STREAMLINE LOGO Z 555 H R		
009	81PR80-8205	1	JF-ORIGIN JF-ORIGIN	JF-ORIGIN		
010	81PR80-6609	2	SIKKERHEDS KLISTERMÆRKE SICHERHEITSHINWEIS	SAFETY STICKER		
011	81PR80-0535	2	ADVARSEL : ROTORER WARNUNG : KREISEL	WARNING : ROTORS		
012	81PR80-0832	1	KLISTERMRK. MAX 210 BAR AUFKL. MAX 210 BAR	STICKER MAX 210 BAR		

Fig. 17

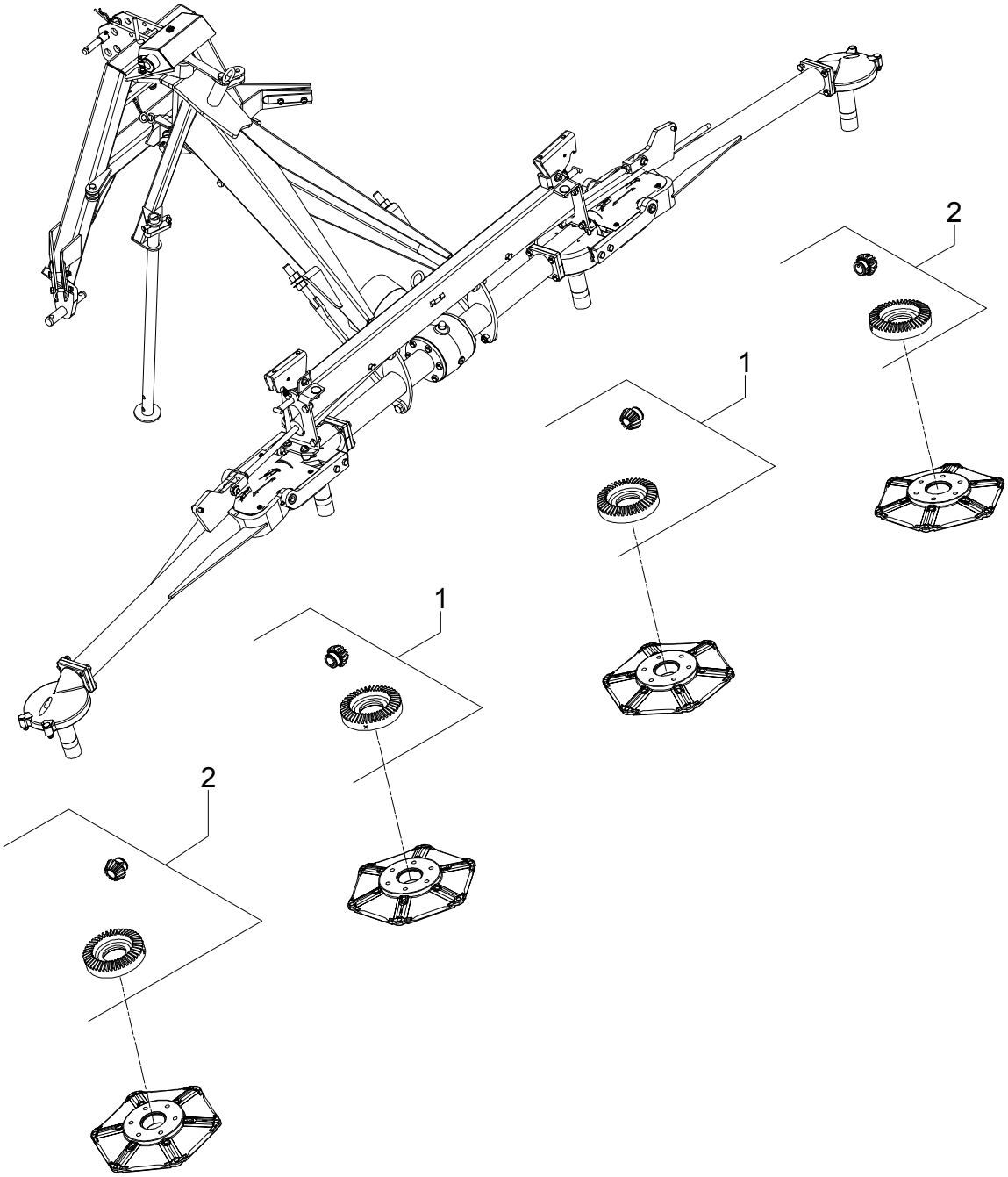

Position No	Spare Part No	Qty	Beskrivelse	Designation	Acc Part No	Qty
001	813560-027X	2	KRONHJUL/SPIDSHJUL SÆT TELLERRAD/KEGELRAD SATS	CROWNWHEEL/BEVEL IN L/R SET		
002	813560-028X	2	KRONHJUL/SPIDSHJUL SÆT TELLERRAD/KEGELRAD SATS	CROWNWHEEL/BEVEL AU L/R SET		

Fig. 21

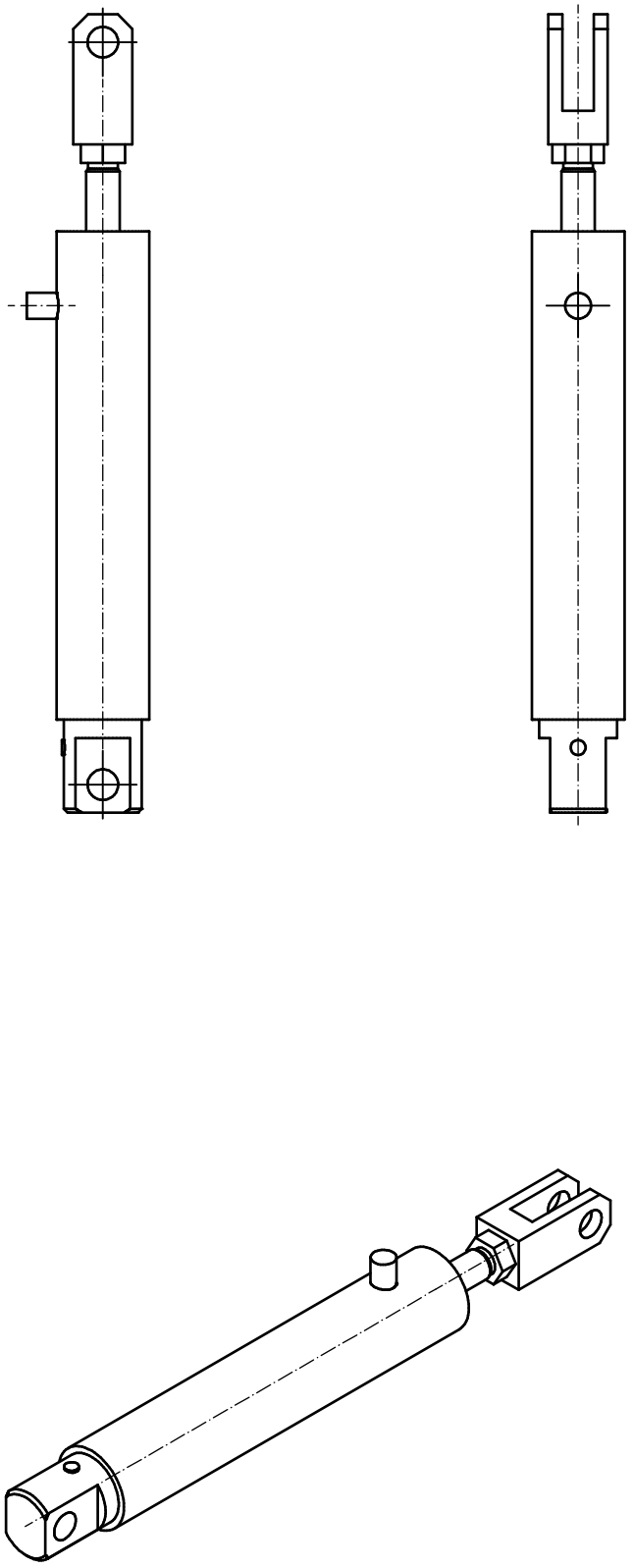

Position No	Spare Part No	Qty	Beskrivelse	Designation	Acc Part No	Qty
001	811600760	2	CYLINDER - GRÅ HUBZYLINDER KPL	CYLINDER - GREY		

Fig. 22

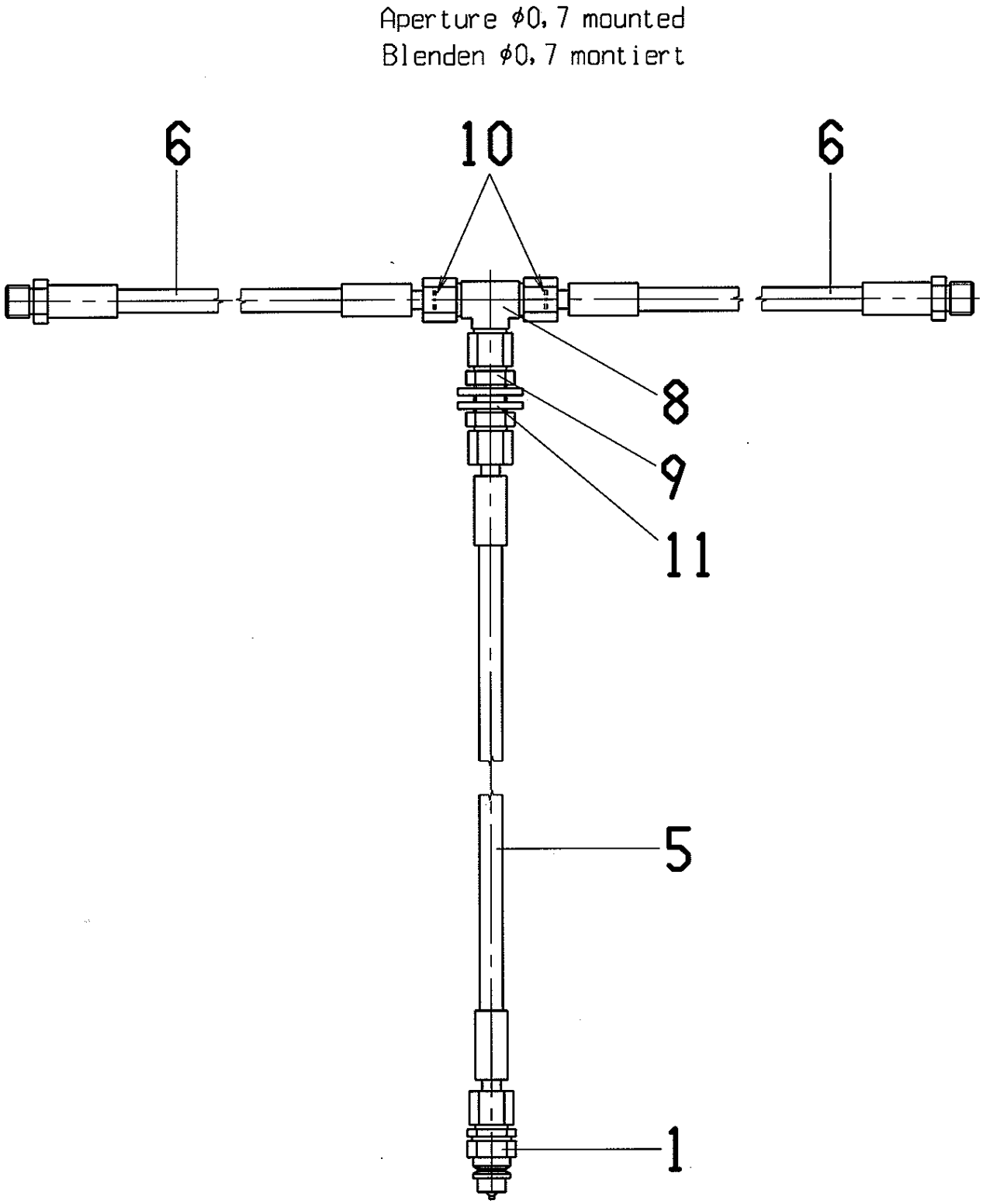

Position No	Spare Part No	Qty	Beskrivelse	Designation	Acc Part No	Qty
001	810469260	1	KOBLINGSSTIK KUPPLUNGSSTECKER	COUPLER PLUG		
005	810481440	1	SLANGE SCHLLEIT 6X2400 D 20066	HOSE PIPE		
006	810461660	2	SLANGE SCHLLEIT 6X 650 D 20066	HOSE PIPE		
008	810454730	1	JUSTERBAR T-FITTING EINSTELLBARE T-VERSCHRAUBUNG	ADJUSTABLE FITTING		
009	810461650	1	SKOTFORSKRUNING GERADE SCHOTTVERSCHRAUBUNG	BULKHEAD FITTING		
010	810629120	2	DYSE Ø 0,7 BLENDE 0,7	ORIFICE 0,7		
011	811241-3506	2	SPÆNDESKIVE 15-28-3 SCHEIBE 15-28-3	WASHER 15-28-3		

Fig. 40

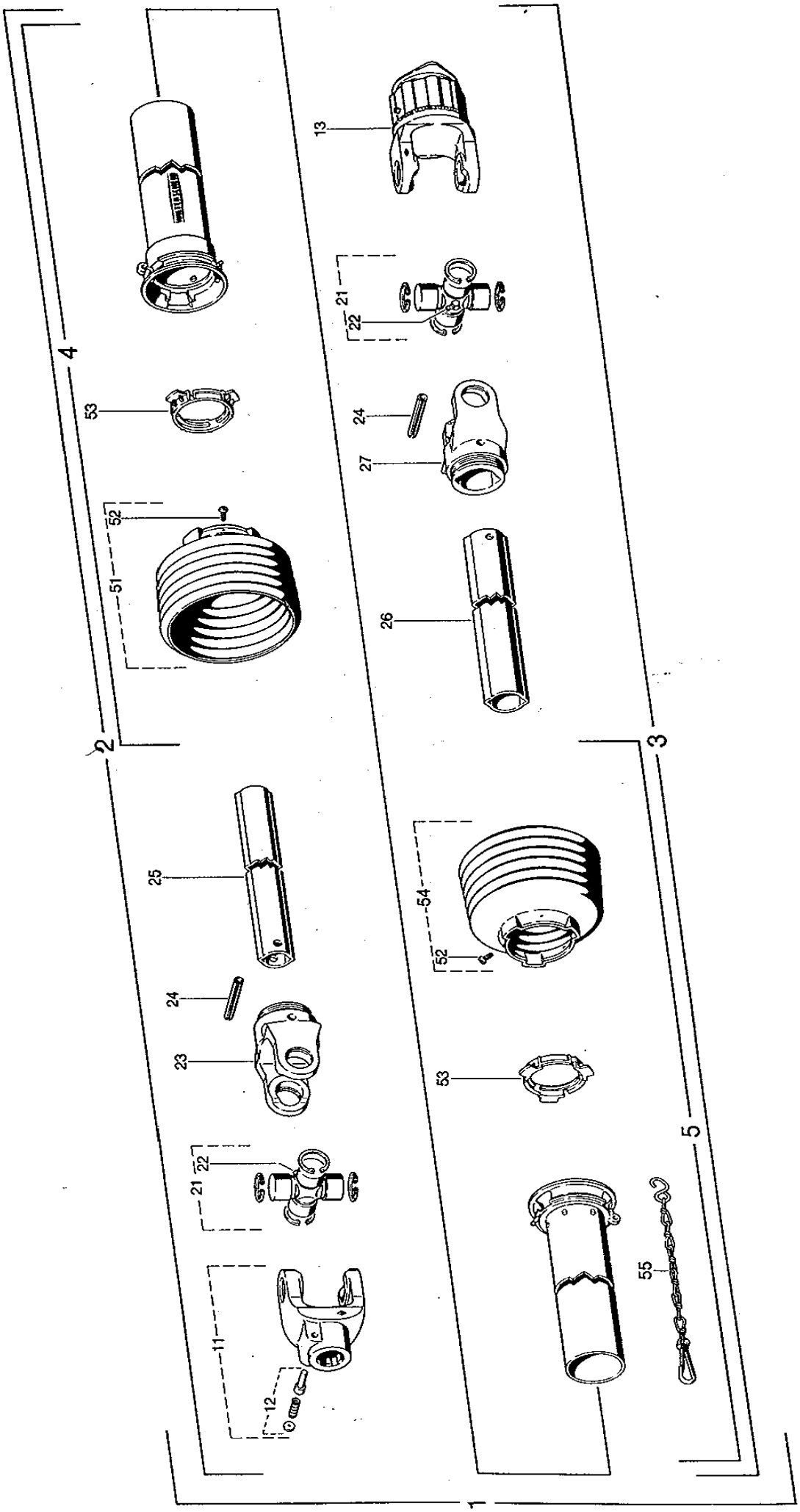

Position No	Spare Part No	Qty	Beskrivelse	Designation	Acc Part No	Qty
001	810628740	1	PTO-AKSEL W2200 GELENKWELLE W2200-SD15	PTO. DRIVE SHAFT		

Fig. 80

Tilbehør - Zubehör - Accessories

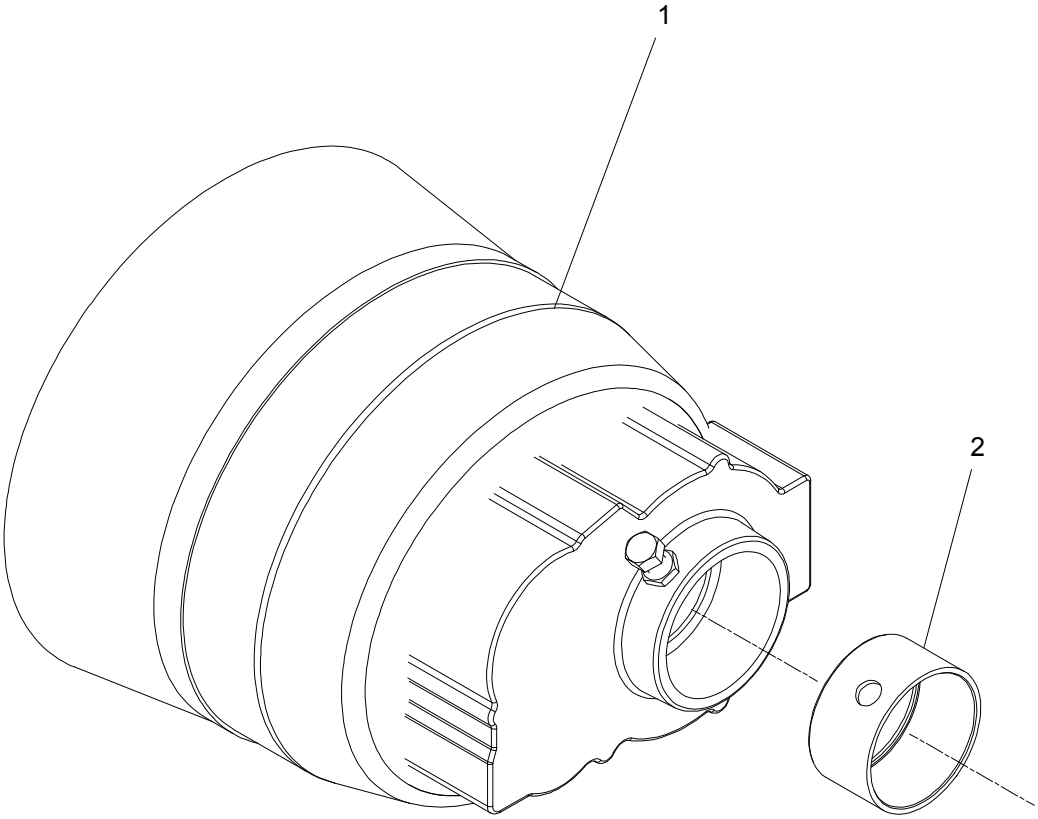

Position No	Spare Part No	Qty	Beskrivelse	Designation	Acc Part No	Qty
000	814500-0082	1	REDUKTIONSGEAR REDUZIERGETRIEBE	REDUCER		
001	811315-0232	1	GEAR SCHWADGETRIEBE	SWATH GEAR		
002	812560-009X	1	ADAPTER RING ADAPTERRING	ADAPTER RING		

Fig. 81

Tilbehør - Zubehör - Accessories

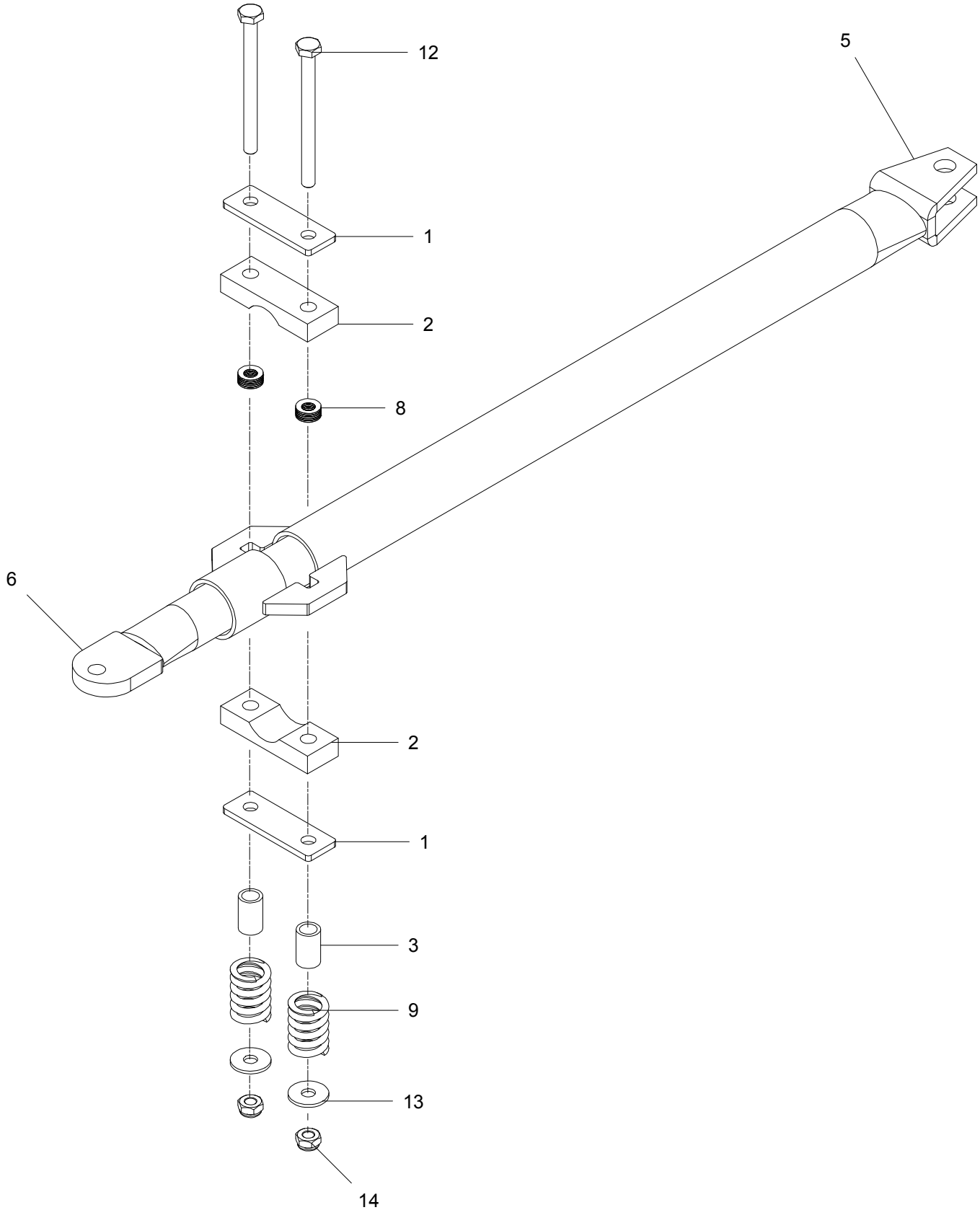

Position No	Spare Part No	Qty	Beskrivelse	Designation	Hertil, Dazu To this, A ceci Acc Part No	Qty
000	814500-0028	1	STABILISATOR STABILISATOR	STABILIZER		
001	811602020	2	LASKE LASCHE	BRACKET		
002	811602060	2	KLEMME SCHELLE	CLIP		
003	811602050	2	BØSNING HÜLSE	SLEEVE		
005	811602070	1	YDERRØR AUSSENROHR	OUTER TUBE	811602040	2
006	811602080	1	INDERRØR INNENROHR	INNER TUBE	811602040	2
008	811434-0115	20	TALL-FJEDER TELLER-FEDER	DISC-SPRING		
009	811417960	2	TRYKFJEDER DRUCKFEDER 5X30X41	PRESSURE SPRING		
012	811214-3426	2	STÅLSKRUE M10-120 STAHLSECHSKANTSCHRAUBE M10-120	STEEL SCREW M10-120		
013	811241-2408	2	SPÆNDESKIVE 10,5-30-2,5 SCHEIBE 10,5-30-2,5	WASHER 10,5-30-2,5		
014	811220-3321	2	NYLOC MØTRIK M10 NYLOC MUTTER M10	NYLOC NUT M10		

Fig. 82

Tilbehør - Zubehör - Accessories

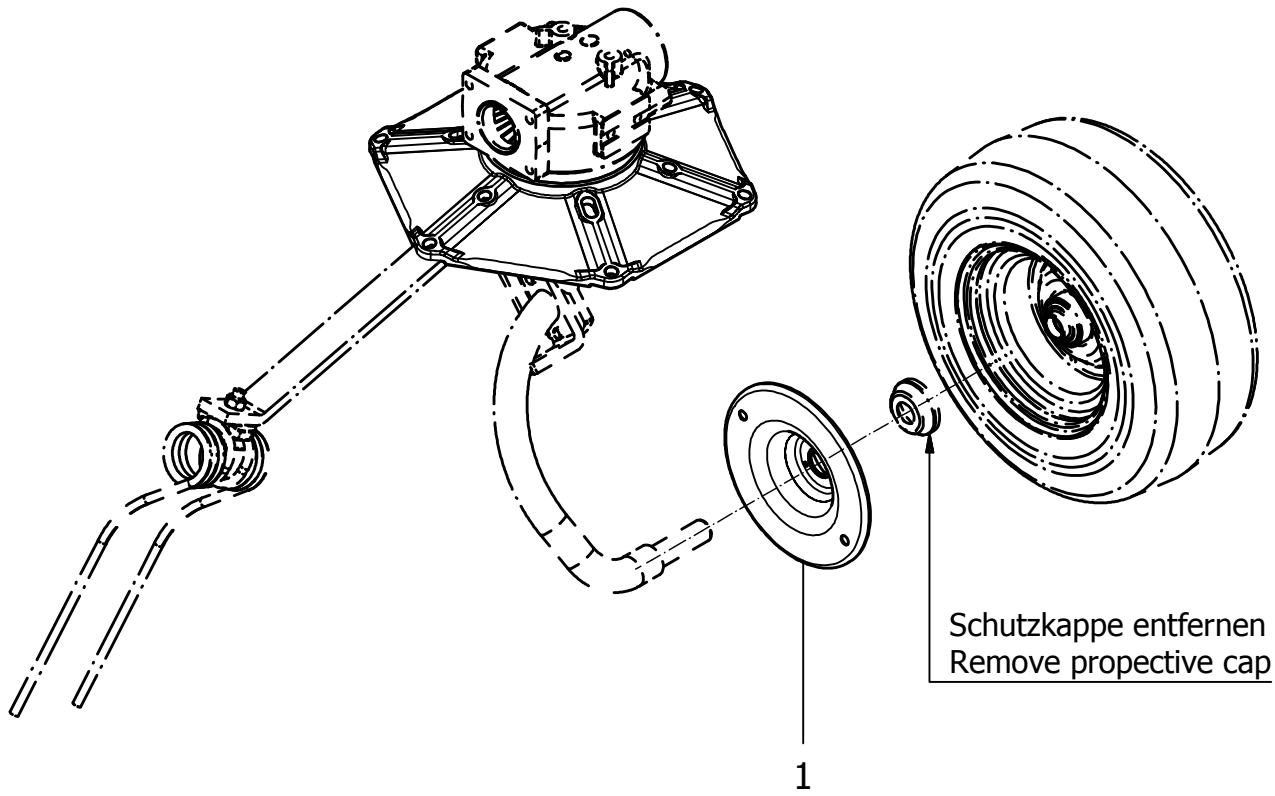

T-0002/2	Z 555 Hydro	Figure No 082	>=B060240181896	Hertil, Dazu To this, A ceci	
Position No	**Spare Part No**	**Qty**	**Beskrivelse**	**Designation**	**Acc Part No**	**Qty**
001	814500-0033	1	ANTIVIKLINGSUDSTYR WICKELSCHUTZKAPPE	WINDING PROTECTION CAP		

Fig. 83

Tilbehør - Zubehör - Accessories

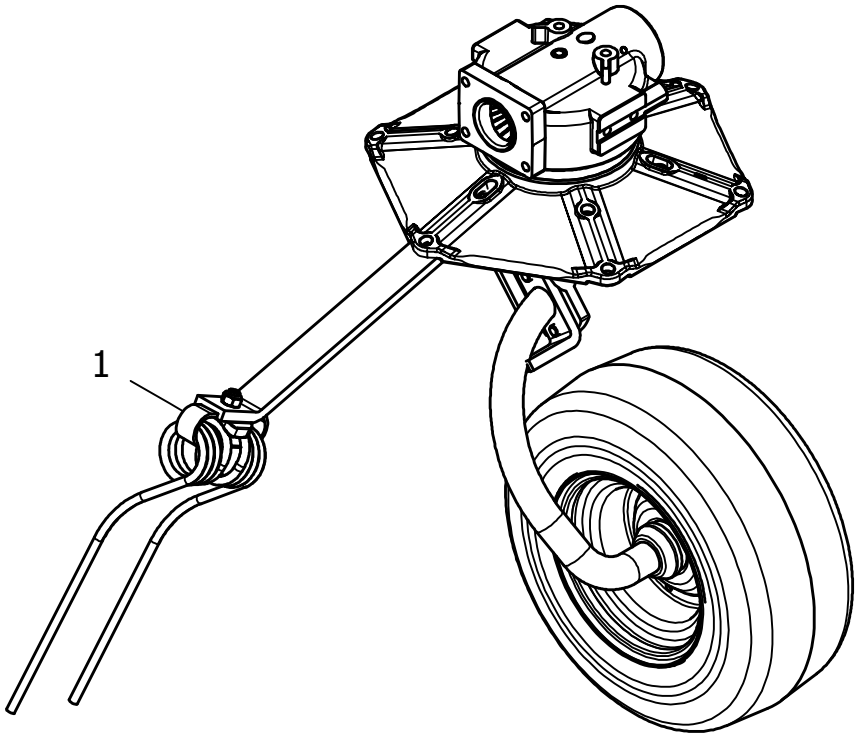

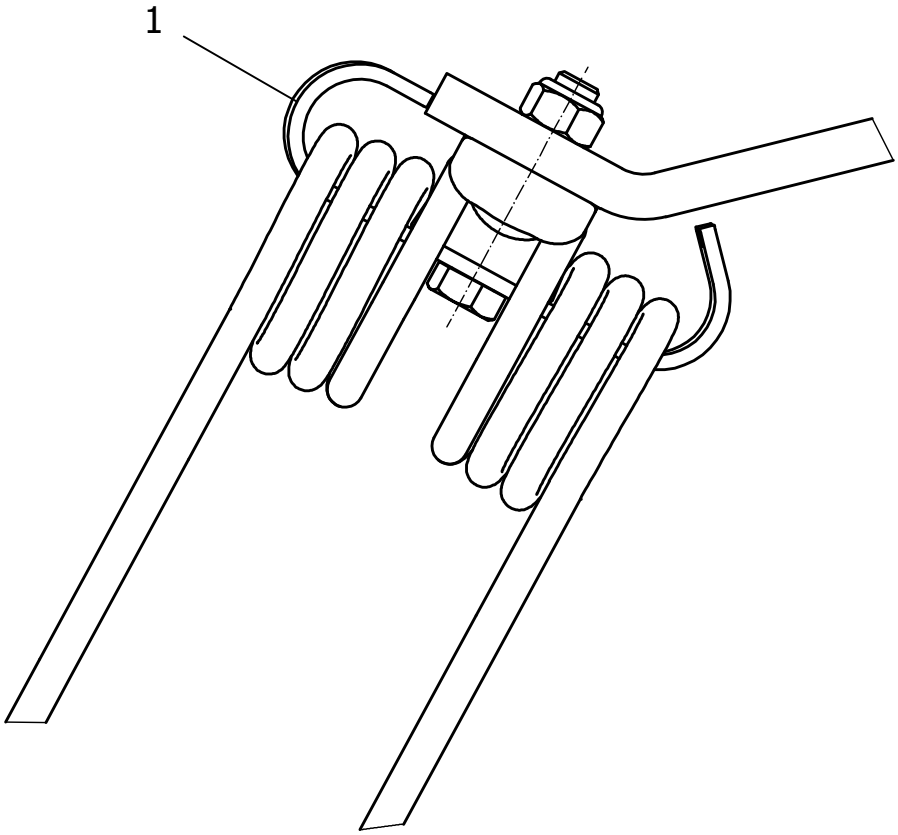

Position No	Spare Part No	Qty	Beskrivelse	Designation	Acc Part No	Qty
001	814500-0034	24	TAND BESKYTTELSE ZINKENSICHERUNG	PRONG PROTECTION		

Fig. 84

Tilbehør - Zubehör - Accessories

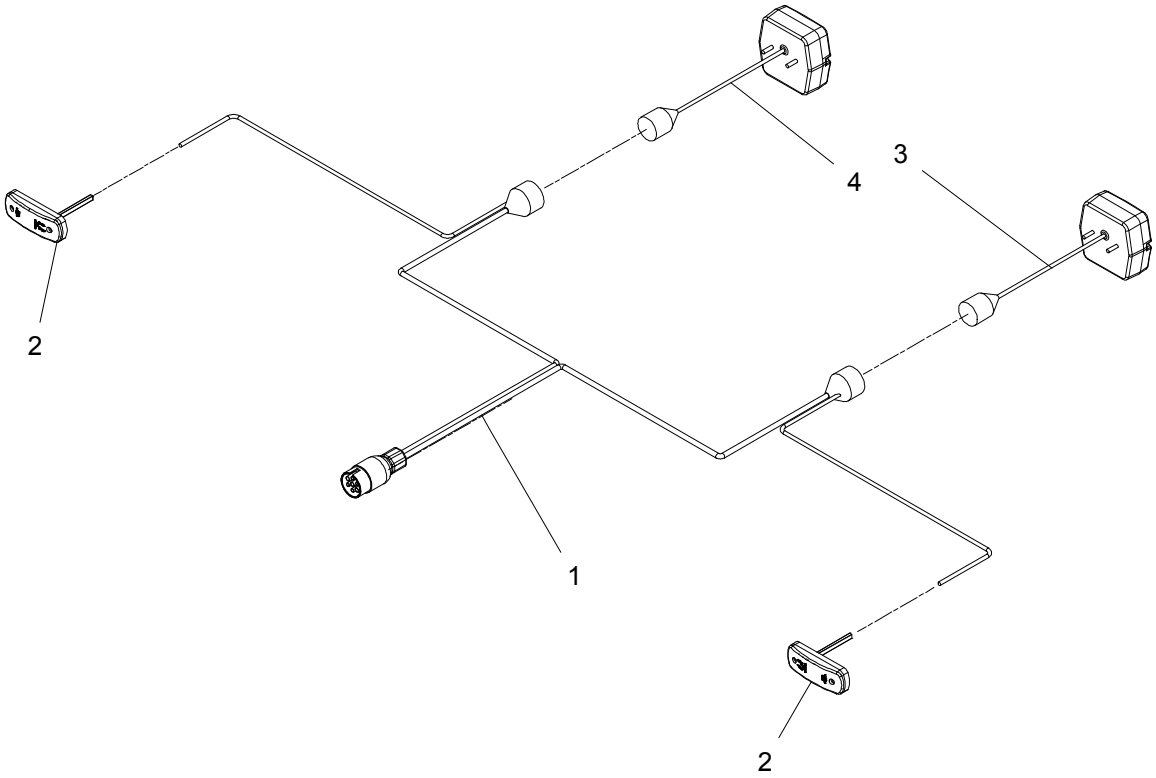

Position No	Spare Part No	Qty	Beskrivelse	Designation	Hertil, Dazu To this, A ceci Acc Part No	Qty
000	814500-0016	1	BELYSNINGSSYSTEM KOMPLET BELEUCHTUNGSANLAGE KPL	LIGHTNING SYSTEM COMPLETE		
001	811391-1004	1	STIK M. KABEL STECKER M. KABEL	PLUG W. CABLE		
002	811391-1011	2	POSITIONSLYGTE POSITIONSLEUCHTE	POSITION LAMP	811216-1121 811220-1321 811241-1106 811391-1013	2 2 2 1
003	811391-1015	1	3 KAMMER LYGTE VENSTRE 3K LEUCHTE LINKE	3 CH. LAMP LEFT	811220-1122 811241-1405	2 2
004	811391-1014	1	3-KAMMER LYGTE HØJRE 3 K LEUCHTE RECHTE	3 CH. LAMP RIGHT	811220-1122 811241-1405	2 2

Fig. 85

Tilbehør - Zubehör - Accessories

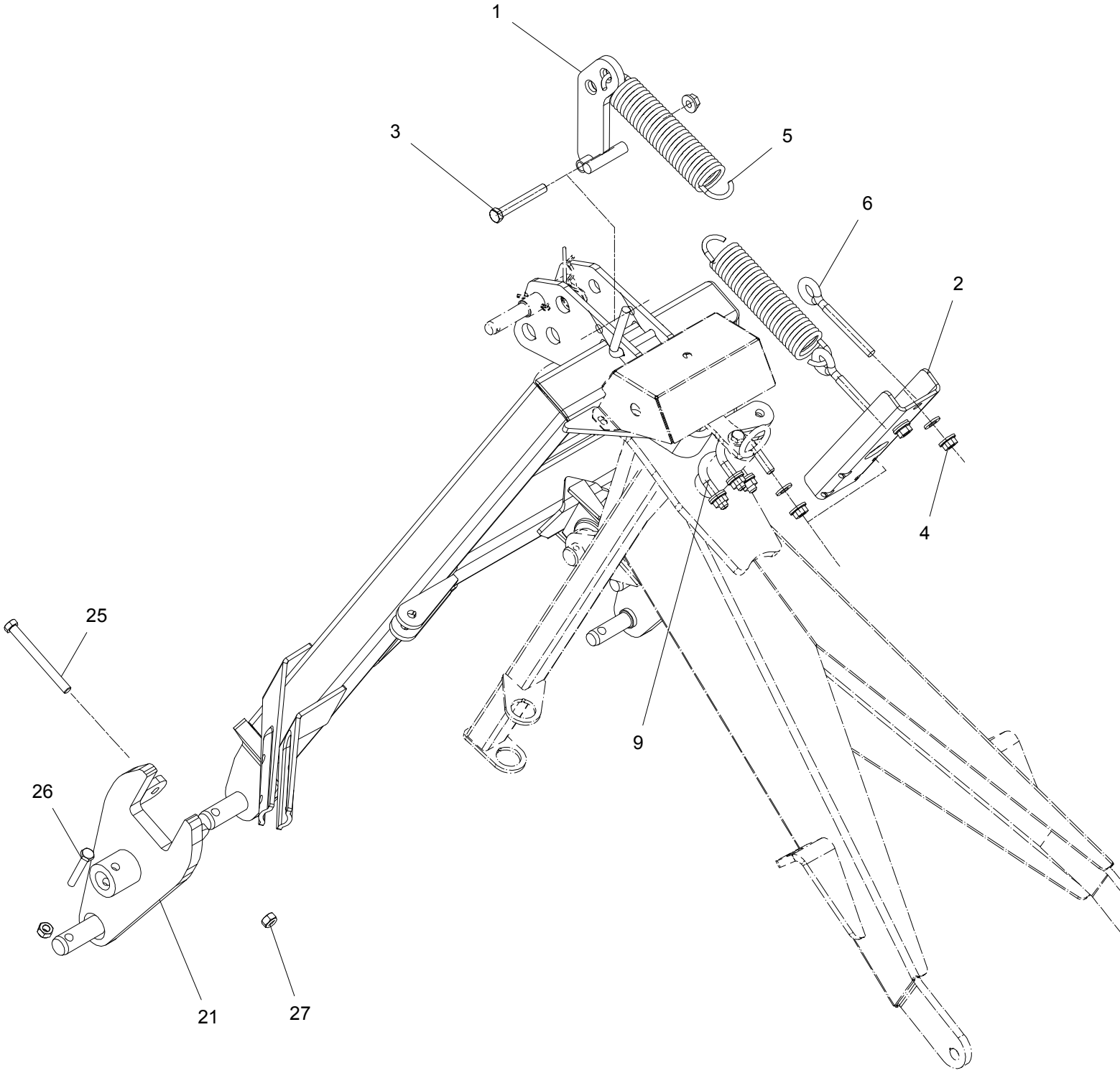

Position No	Spare Part No	Qty	Beskrivelse	Designation	Acc Part No	Qty
000	814500-0060	1	STEJLSKRÅNINGSUDSTYR KPL. STEILHANGAUSRUESTUNG	STEEP SLOPE EQUIPMENT		
001	811607970	1	STOPKLODS SV. ANSCHLAG GSW.	STOP WELDED		
002	811606270	1	FJEDER HOLDER FEDERHALTER	SPRING HOLDER		
003	811214-4330	1	STÅLSKRUE M 12-90 STAHLSECHSKANTSCHRAUBE M 12-90	STEEL SCREW M 12-90		
004	811220-4622	7	FLANGEMØTRIK M12 MUTTER MIT BUND M12	SLEEVE NUT M12		
005	810689550	2	TRÆK FJEDER ZUGFEDER	TENSION SPRING		
006	811392-0110	2	ØJEBOLT M12-123 AUGENSCHRAUBE M12-123	EYE BOLT M12-123		
009	811613750	2	BØJLESKRUE M12*44*60 BÜGELSCHRAUBE	U-SCREW M12*44*60		
021	811638750	2	FORLÆNGER VERLäNGERUNG 3-P-BOCK	EXTENSIONER		
025	811214-4426	2	STÅLSKRUE M12-120 STAHLSECHSKANTSCHRAUBE M12-120	STEEL SCREW M12-120		
026	811214-4322	2	STÅLSKRUE M12-70 KV 8.8 STAHLSECHSKANTSCHR.M12-70 Q8.8	STEEL SCREW M12-70 Q 8.8		
027	811220-4321	4	NYLOC MØTRIK M12 NYLOC MUTTER M12	NYLOC NUT M12		

Fig. 86

Tilbehør - Zubehör - Accessories

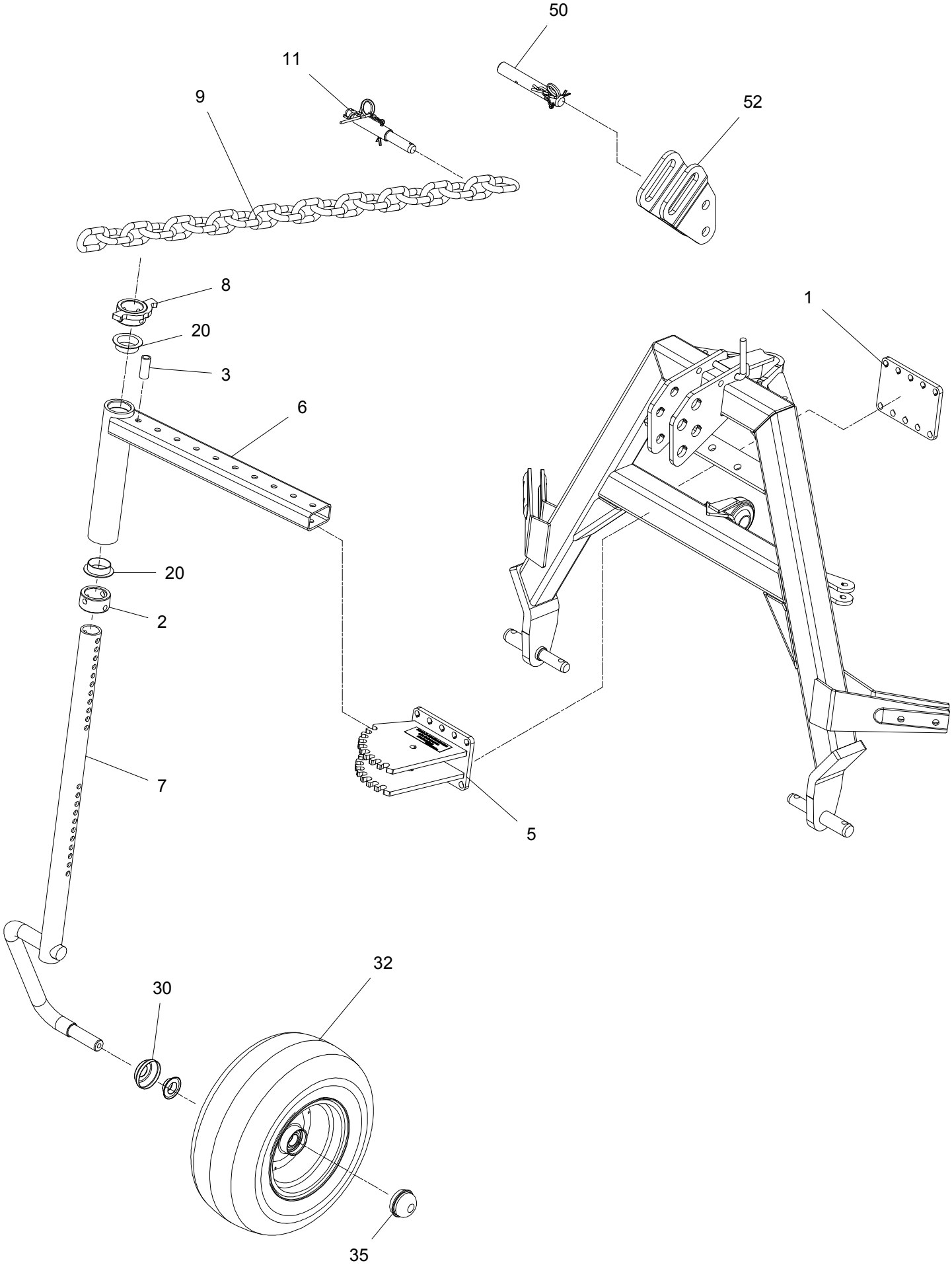

Position No	Spare Part No	Qty	Beskrivelse	Designation	Hertil, Dazu To this, A ceci Acc Part No	Qty
000	814500-0054	1	FRONT HJUL 16X6,50-8 VORDER RAD 16X6,50-8	FRONT WHEEL 16X6,50-8		
001	811633100	1	TALLERKEN PLATTE	PLATE	811214-4426 811220-4321	4 4
002	811632880	1	BØSNING ABSTECKBUCHSE	BUSH	811214-3322 811220-3321	1 1
003	811632890	1	AFSTANDSRØR DISTANZROHR	SPACER		
005	811632900	1	STIKHOLDER ABSTECKHALTER	CONNECTING HOLDER	810299970 811214-4326 811220-4321	1 2 2
006	811632930	1	DREJEKONSOL SCHWENKHALTER	SWIVEL HOLDER	811214-4422 811220-4321	1 1
007	811632960	1	HJULBØJLE RADBUEGEL	WHEEL HOOP	811213-4224 811241-3509	1 1
008	811632990	1	STIKBØSNING/STOPKLODS ABSTECKBUCHSE/ANSCHLAG	CONNECTING BUSH/STOP	811214-3322 811220-3321	1 1
009	811626020	1	KÆDE RUNDSTAHLKETTE DIN 5685	LINK CHAIN		
011	810127330	1	BOLT STECKBOLZEN KPL	HITCH PIN		
020	811633130	2	GLIDELEJE GLEITLAGER	SLEEVE BEARING		
030	810659170	1	BESKYTTELSESKAPPE SCHUTZKAPPE	PROTECTION CAP	810659180	1
032	810658460	1	STØTTEHJUL 16X6.50-8 STUETZRAD 16X6.50-8	SUPPORT WHEEL		
035	810618240	1	DÆKSEL ABSCHLUSSKAPPE	WHEEL CAP		
050	810661940	1	BOLT BOLZEN KPL	PIN	811241-6605	2
052	810688330	1	PLADE AUFNAHME	MOUNTING BRACKET	810688380 811214-6422 811220-6321	2 2 2

Fig. 87

Tilbehør - Zubehör - Accessories

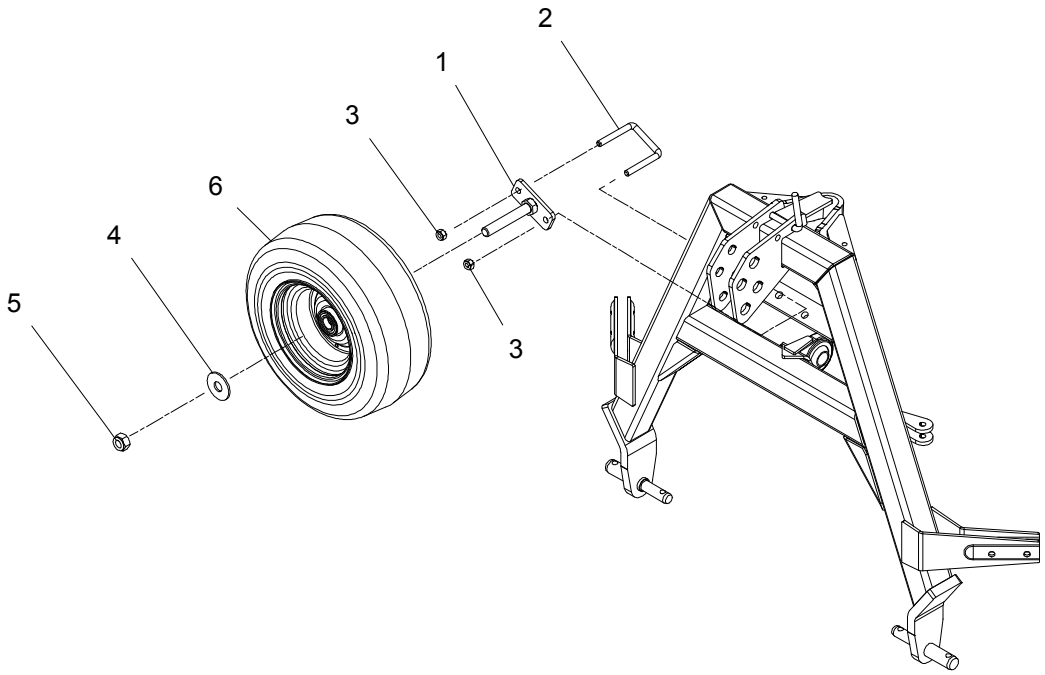

Position No	Spare Part No	Qty	Beskrivelse	Designation	Acc Part No	Qty
000	814500-0057	1	RESERVEHJUL M. HOLDER ERSATZREIFEN M. HALTER	SPARE WHEEL W. HOLDER		
001	811635720	1	HOLDER HALTER	HOLDER		
002	810096530	1	BØJLESKRUE BÜGELSCHRAUBE	STIRRUPBOLT		
003	811220-4321	2	NYLOC MØTRIK M12 NYLOC MUTTER M12	NYLOC NUT M12		
004	811241-5908	1	SKIVE 22-60-4 SCHEIBE 22-60-4	WASHER 22-60-4		
005	811220-6321	1	NYLOC MØTRIK M20 NYLOC MUTTER M20	NYLOC NUT M20		
006	812520-012X	1	STØTTEHJUL 16X6,5-8 (6PR) STüTZRAD 16X6,5-8 (6PR)	SUPPORTWHEEL 16X6,5-8 (6PR)		

Fig. 88

Tilbehør - Zubehör - Accessories

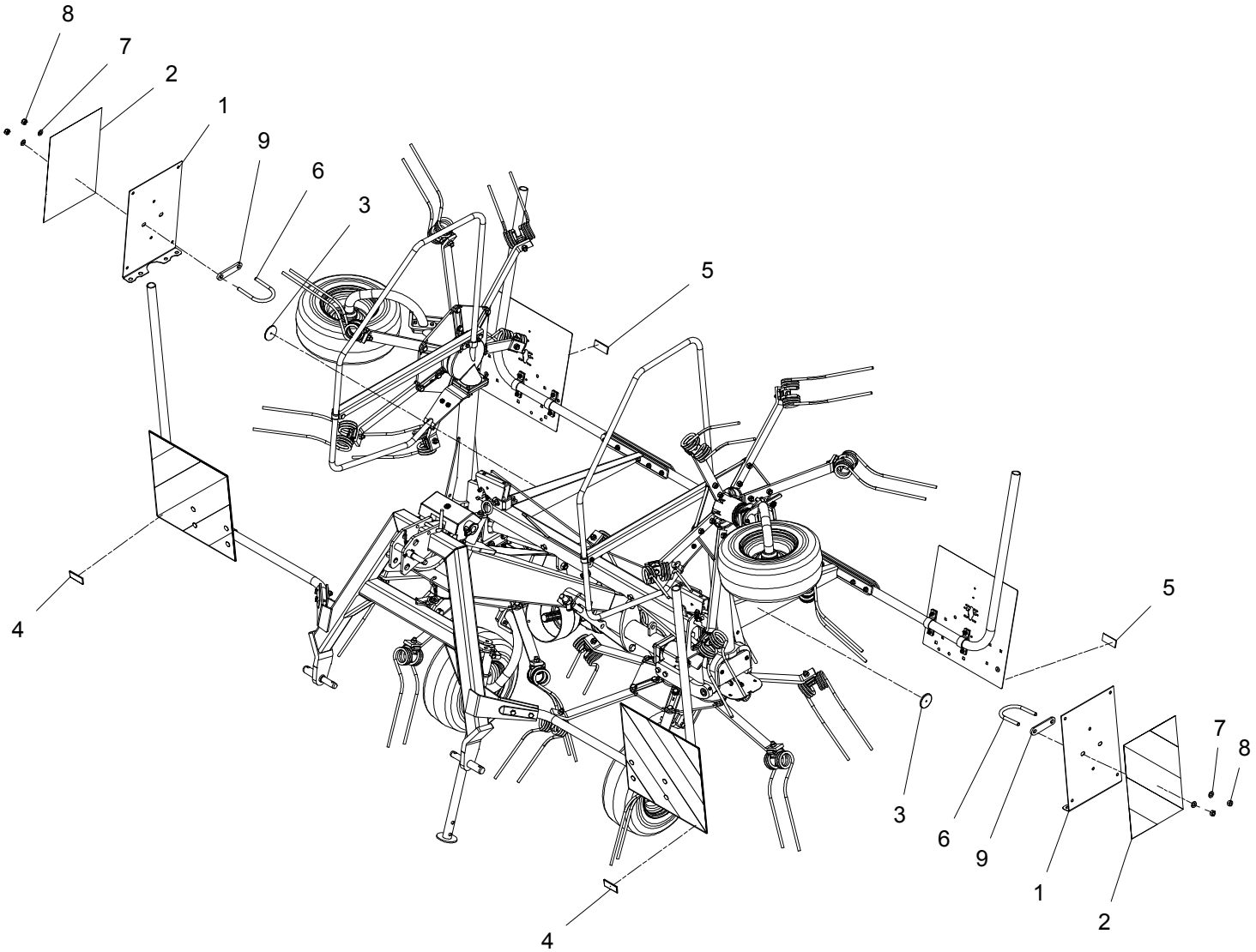

Position No	Spare Part No	Qty	Beskrivelse	Designation	Hertil, Dazu To this, A ceci Acc Part No	Qty
000	814500-1006	1	TRAFIK SÆT VERKEHR SATZ	TRAFFIC KIT		
001	812510-010X	2	ADVARSELSSKILT WARNTAFEL ROSTFREI	WARNING SIGN		
002	81PR80-6605	2	SELVKLÆBENDE ADVARSELSFOLIE SELBSTKLEBENDE WARNFOLIE	SELF-ADHESIVE WARNING FOIL		
003	810482690	2	REFLEKS RUECKSTRAHLER RD 60	REAR REFLECTOR		
004	811410870	2	REFLEKS RUECKSTRAHLER PR80-0206	REAR REFLECTOR		
005	811400920	2	REFLEKS 31.5X70 RØD RUECKSTRAHLER 31.5X70 ROT	REAR REFLECTOR 31.5X70 RED		
006	811219-0928	2	U-BOLT M12 U-BOLZEN M12	STIRRUP BOLT M12		
007	811241-3403	4	SPÆNDESKIVE 13-25-2,5 SCHEIBE 13-25-2,5	WASHER 13-25-2,5		
008	811220-4321	4	NYLOC MØTRIK M12 NYLOC MUTTER M12	NYLOC NUT M12		
009	812560-016X	2	KONSOL KONSOLE	BRACKET		

Kongskilde Agriculture

www.kongskilde.com

KONGSKILDE

Moving agriculture ahead

PR60-508a 02 Z 555 HYDRO - 07..2018