JF-STOLL

CT 4200

Trailer section for Chop Forage Wagon I Wagensektion für Häcksler-Ladewagen

Section de remorque pour remourque ensileuse coupe fine I Vognenhed for ensileringsvogn

X7

Spare Parts Book
Ersatzteilkatalog
Catalogue de pièces
Reservedelskatalog

Valid from: | Gültig ab: | Valable á partir de: | Gyldig fra:	Serial No.: | Machinen Nr.: | No. de serie: | Fabrikationsnr.:	Edition: | Ausgabe | Edition: | Udgave:
2002 05 30	**2060100501**	**2006 09 01**

Please note the serial number of Your machine at the inside of the cover. | Notieren Sie die Fabrikationsnummer Ihrer Maschine auf der Innerseite des Umschlages.
Veuillez noter le numero de Votre machine sur la face interne de la couverture. | Notér fabrikationsnummeret på Deres maskine på omslagets inderside.

Bestiller De reservedele så opgiv venligst maskinens fabrikationsnummer og eventuelt købsår. Det sparer Dem tid, penge og ærgrelser og os unødigt besvær.
De kan notere nummeret på Deres maskine her:

Nr..... Leveret den ..... / ..... 20.....
så har De det ved hånden, når De eventuelt skal bestille reservedele.
Fabrikationsnummeret findes indhugget i rammen, som vist på figuren.

Bei Ersatzteilbestellungen ist die Fabrikationsnummer Ihrer Maschine unbedingt anzugeben.
Das erspart Ihnen Zeit, Geld und Ärger und erleichtert uns die Abfertigung.
Tragen Sie die Nummer Ihrer Maschine bitte hier ein:

Nr..... Geliefert am ..... / ..... 20.....
dann haben Sie bei Ersatzteilbestellungen immer die Nummer bei der Hand.
Die Fabrikationsnummer ist im Rahmen eingeschlagen, siehe Figur.

Always state the serial number and if possible the year of the machine when ordering spare parts whereby you save time and money and facilitates matters for us.
Please enter the number of your machine here:

No..... Delivered on the ..... / ..... 20.....
Appropriate when ordering parts.
The serial number is located as shown on the figure.

Lorsque vous commandez des pièces dètachées, indiquez toujours le numéro de série de votre machine et si possible son année de fabrication. Vous éviterez des pertes de temps et vous nous faciliterez le travail.
Prière de noter ici le numéro de série de votre machine:

Numéro..... Livrée le ..... / ..... 20.....

Ceci vous sera utile lorsque vous commanderez des pièces.
Le numéro de série est gravé dans le cadre comme indiqué sur la figure.

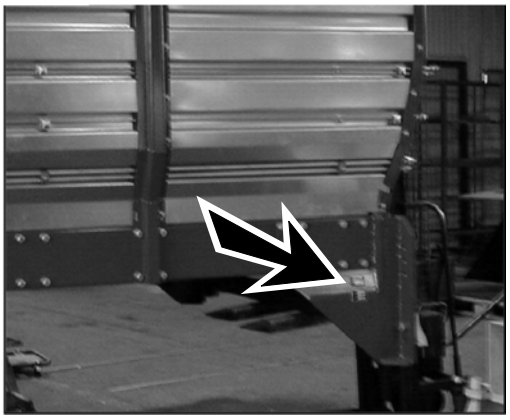

PR14-0197

RESERVEDELSKATALOG
ERSATZTEILKATALOG
SPARE PARTS BOOK
CATALOGUE DE PIÈCES

Kataloget er opdelt i 5 afsnit:

1. Beskrivelse af reservedelskataloget.
2. Nummernøgle for monteringsdele.
3. Nummernøgle - viser på hvilke figurer reservedelsnumrene findes.
4. Figurnøgle - viser på hvilke figurer delene findes.
5. Reservedelsliste.

Der Katalog ist in 5 Abschnitte eingeteilt:

1. Beschreibung des Ersatzteilkataloges.
2. Nummernschlüssel für Montagezubehör.
3. Nummernschlüssel mit Angabe der jeweiligen Ersatzteilnummer.
4. Figurliste mit Angabe, auf welche figuren die Teile zu finden sind.
5. Ersatzteilliste.

The book is divided into 5 passages:

1. Description of the spare part book.
2. Number key for assembly parts.
3. Number key showing on which figures the spare part numbers can be found.
4. Figure key showing on which figures the parts can be found.
5. Spare parts list.

Le catalogue est divisé en 5 sections:

1. Description du catalogue de pièces.
2. Liste de pièces de montage.
3. Numéros des pièces de rechange indiquant le numéro de figure.
4. Liste des figures indiquant sur quelle figure se trouvent les pièces.
5. Liste de pièces de rechange.

Beskrivelse af reservedelskataloget:
Beschreibung des Ersatzteilkataloges:
Discription of the spare parts book:
Discription du catalogue de pièces:

Reservedelskataloget er opbygget således:

Fig. 01-29	Standard	Fig. 50-59	Nav
Fig. 30-39	Gear	Fig. 60-79	Variation af standard (Tilbehør)
Fig. 40-49	Kraftoverføringsaksler	Fig. 80-	Tilbehør

Das Ersatzkatalog ist so aufgebaut:

Fig. 01-29	Standard	Fig. 50-59	Nabe
Fig. 30-39	Getriebe	Fig. 60-79	Variation vom Standard (Zubehör)
Fig. 40-49	Gelenkwellen	Fig. 80-	Zubehör

The spare parts book is built up as follows:

Fig. 01-29	Standard	Fig. 50-59	Hub
Fig. 30-39	Gear	Fig. 60-79	Variation of standard (Accessory)
Fig. 40-49	PTO drives	Fig. 80-	Accessory

Le catalogue de pièces est arrangé comme suit:

Fig. 01-29	Standard	Fig. 50-59	Moyeu
Fig. 30-39	Boîtier	Fig. 60-79	Variation du standard (Accessoire)
Fig. 40-49	Arbres à cardan	Fig. 80-	Accessoire

Antal:
Antal dele pr. maskine.
Ved undersamlinger: dele pr. samling.

Anzahl:
Anzahl Teile je maschine.
Bei Untersammlungen:
Anzahl je Sammlung.

Quantity:
States quantity of parts for machine.
In connection with subassemblies:
Quantity for the assembly.

Quantité:
Quantité de pièces par machine.
Pour les sous-assemblages: pièces par assemblage.

Pos. nr.:.
Positionsnummer mærket med."()"
er ikke standard.
Leveres som tilbehør

Positionsnummer:
Die Positionsnummer, die mit "()"
gezeichnet ist, ist nicht der Standard.
Wird als Zubehör geliefert.

Postion No.:
The position No. marked "()"
is not standard.
Is delivered as accessory.

No de pos.:
Le numéro de position marqué d'un "()"
n'est pas une pièce standard.
Livrée comme accessoire.

POS.	VARENUMMER	ANTAL	BENÆVNELSE BEZEICHNUNG DESIGNATION		HERTIL, DAZU TO THIS, A CECI	
33.	1340-9153 T	2	KRYDS KREUTZGARNITUR >=0003219 <=0003448	CENTRE	1341-9187	1
33.1	1350-7005	2	KRYDS KREUTZGARNITUR >=0003219	CENTRE	1350-9052 1350-9104	4 1
34.	1340-0196	1	PROFILAKSEL PROFILGABEL >=0003219 <=0003448	PROFIL FORK		
34.1	1350-8008	1	PROFILAKSEL PROFILGABEL >=0003249	PROFIL FORK		

Varenr.:
Varenummer mærket med "T" er ikke standard. Leveres som tilbehør.
Varenummer mærket med "+" :
ændring undervejs.

Warenummer:
Ist eine Warennummer mit "T" gekennzeichnet, wird sie als Zubehör geliefert.
Eine Warennummer mit "+" ist als Modifikation unterwegs.

Article no.:
The article no. marked "T" is not standard. Is delivered as accessories.
the article no. marked "+":
Modification is beeing made.

No. D'article:
Le no d'article marqué d'un "T" n'est pas un article standard. Livré comme accessoire.
No. d'article marqué de "+":
Une modification viendra.

Benævnelse:
>=0003219 <=0003448
Reservedel anvendt på maskine fra og med fabrikationsnummer 3219 til og med nr. 3448

Benennung:
>=0003219 <=0003448
Ersatzteil für Maschinen von Fabrikationsnummer 3219 bis Nr. 3448.

Designation:
>=0003219 <=0003448
Spare part used for machine from serial No. 3219 up to No. 3448 both Nos. included.

Désignation:
>=0003219 <=0003448
Pièce de rechange employée sur machines à partir de no de série 3219 jusq'à et y compris no 3448.

Hertil:
Angiver hvilke og hvor mange monteringsdele (skruer, møtrikker, skiver osv.) der anvendes sammen med reservedelen. Se under nummernøgle for monteringsdele.

Dazu:
Angabe von Montierungsteilen (Schrauben, Muttern, Scheiben usw.) die zusammen mit dem Ersatzteil angewendet werden sollen. Siehe Nummerschlüssel
für Montagezubehör.

For this:
States which and how many mounting assemblies (screws, nuts, discs etc.) are used with the spare part.
See under number key for assembly parts

Pour ceci:
Indique lesquelles et combien de pièces de montage (vis, écrous, rondelles etc.) sont employées avec la pièce de rechange. Voir dans la liste de numéros pour pièces de montage.

VARENUMMER	BENÆVNELSE	BEZEICHNUNG	DESIGNATION
1213-1222	STÅLSÆTSKRUE M6-20	ST. SETSCHRAUBE M6-20	STEEL SET SCREW M6-20
1213-1224	STÅLSÆTSKRUE M6-25	ST. SETSCHRAUBE M6-25	STEEL SET SCREW M6-25
1213-2222	STÅLSÆTSKRUE M8-20	ST. SETSCHRAUBE M8-20	STEEL SET SCREW M8-20
1213-2322	STÅLSÆTSKRUE M8-30	ST. SETSCHRAUBE M8-30	STEEL SET SCREW M8-30
1213-3224	STÅLSÆTSKRUE M10-25	ST. SETSCHRAUBE M10-25	STEEL SET SCREW M10-25
1213-3322	ST. SÆTSKRUE M10-30	ST. SETSCHRAUBE M10-30	STEEL SET SCREW M10-30
1213-3324	STÅLSÆTSKRUE M10-35	ST. SETSCHRAUBE M10-35	STEEL SET SCREW M10-35
1213-4322	STÅLSÆTSKRUE M12-30	ST. SETSCHRAUBE M12-30	STEEL SET SCREW M12-30
1213-4324	STÅLSÆTSKRUE M12-35	ST. SETSCHRAUBE M12-35	STEEL SET SCREW M12-35
1213-4422	STÅLSÆTSKRUE M12-40	ST. SETSCHRAUBE M12-40	STEEL SET SCREW M12-40
1213-4424	STÅLSÆTSKRUE M12-45	ST. SETSCHRAUBE M12-45	STEEL SET SCREW M12-45
1213-5322	STÅLSÆTSKRUE M16-30	ST. SETSCHRAUBE M16-30	STEEL SET SCREW M16-30
1213-5422	STÅLSÆTSKRUE M16-40	ST. SETSCHRAUBE M16-40	STEEL SET SCREW M16-40
1213-5424	STÅLSÆTSKRUE M16-45	ST. SETSCHRAUBE M16-45	STEEL SET SCREW M16-45
1213-5522	STÅLSÆTSKRUE M16-50	ST. SETSCHRAUBE M16-50	STEEL SET SCREW M16-50
1213-5624	STÅLSÆTSKRUE M16-70	ST. SETSCHRAUBE M16-70	STEEL SET SCREW M16-70
1213-6720	STÅLSÆTSKRUE M20-80	ST. SETSCHRAUBE M20-80	STEEL SET SCREW M20-80
1214-1122	STÅLSKRUE M6-40	STAHLSECHSKANTSCHRAUBE M6-40	STEEL SCREW M6-40
1214-1126	STÅLSÆTSKRUE M6-45 GALV.	STAHLSCHRAUBE M6-45 GALV.	STEEL SET SCREW M6-45 GALV.
1214-1224	STÅLSKRUE M6-55	STAHLSECHSKANTSCHRAUBE M6-55	STEEL SCREW M6-55
1214-2122	STÅLSKRUE M8-35	STAHLSECHSKANTSCHRAUBE M8-35	STEEL SCREW M8-35
1214-2126	STÅLSKRUE M8-45	STAHLSECHSKANTSCHRAUBE M8-45	STEEL SCREW M8-45
1214-2224	STÅLSKRUE M8-55	STAHLSECHSKANTSCHRAUBE M8-55	STEEL SCREW M8-55
1214-2320	STÅLSKRUE M8-70	STAHLSCHRAUBE M8-70	STEEL SCREW M8-70
1214-2422	STÅLSKRUE M8-100	STAHLSECHSKANTSCHR. M8-100	STEEL SCREW M8-100
1214-3122	STÅLSKRUE M10-45	STAHLSECHSKANTSCHRAUBE M10-45	STEEL SCREW M10-45
1214-4126	STÅLSKRUE M12-45	STAHLSECHSKANTSCHRAUBE M12-45	STEEL SCREW M12-45
1214-4326	STÅLSKRUE M12-80	STAHLSECHSKANTSCHRAUBE M12-80	STEEL SCREW M12-80
1214-4330	STÅLSKRUE M 12-90	STAHLSECHSKANTSCHRAUBE M 12-90	STEEL SCREW M 12-90
1214-5220	STÅLSKRUE M16-60	STAHLSECHSKANTSCHRAUBE M16-60	STEEL SCREW M16-60
1214-5224	STÅLSKRUE M16-55	STAHLSECHSKANTSCHRAUBE M16-55	STEEL SCREW M16-55
1214-5232	STÅLSKRUE M18-60 KVAL. 10.9	STAHLSCHRAUBE M20-60 Q 10.9	STEELSCREW M20-60 Q 10.9
1214-5326	STÅLSKRUE M16-80	STAHLSECHSKANTSCHRAUBE M16-80	STEEL SCREW M16-80
1214-5524	STÅLSKRUE M16-150	STAHLSECHSKANTSCHRAUBE M16-150	STEEL SCREW M16-150
1214-7424	STÅLSKRUE M24-140	STAHLSCHRAUBE M24-140	STEEL SCREW M24-140
1214-7624	STÅLSKRUE M24-200	STAHLSCHRAUBE M24-200	STEEL SCREW M24-200
1214-7626	STÅLSKRUE M24-220	STAHLSCHRAUBE M24-220	STEEL SCREW M24-220
1215-2222	BRÆDDESKRUE M8-20	FLACHRUNDSCHRAUBE M8-20	CARRIAGE SCREW M8-20
1215-2224	BRÆDDESKRUE M8-25	FLACHRUNDSCHRAUBE M8-25	CARRIAGE SCREW M8-25
1215-2322	BRÆDDESKRUE M8-30	FLACHRUNDSCHRAUBE M8-30	CARRIAGE SCREW M8-30
1215-3226	STÅLBRÆDDESKR. M10-25 KVAL.8,8	STAHLF. SCHRAUBE M10-25 Q 8,8	STEEL CAR. SCREW M10-25 Q 8,8
1215-3522	BRÆDDESKRUE M10-50	FLACHRUNDSCHRAUBE M10-50	CARRIAGE SCREW M10-50
1216-1145	MASKINSKRUE U/S M6-15	SENKSCHRAUBE M6-15	MACHINE SCREW C-SUNK M6-15
1216-1156	MASKINSKRUE R/H M5-15	ZYLINDERSCHRAUBE M5-15	MACHINE SCREW ROUNDH. M5-15
1216-1244	MASKINSKRUE R/H M6-25	ZYLINDERSCHRAUBE M6-25	MACHINE SCREW ROUNDH. M6-25
1216-1322	MASKINSKRUE R/H M5-30	ZYLINDERSCHRAUBE M5-30	MACHINE SCREW ROUNDH. M5-30
1216-1422	MASKINSKRUE UH M4-40	SENKSCHRAUBE M4-40	MACHINE SCREW C-SUNK M4-40
1219-0216	UNBRACOSKRUE U/S M8-25	INNENSECHSK. M8-25	ALLEN SCREW C-SUNK M8-25
1219-0325	UNBRACOSKRUE M16-50 U/S KV.8.8	INNENSECHSK.SCHR. M16-50 Q.8.8	ALLEN SCREW M16-50 Q. 8.8
1219-0413	CYLINDERSKRUE M6-30	ZYLINDERSCRAUBE M6-30	CYLINDER SCREW M6-30
1219-0518	SKRUE 6-35	SCHRAUBE 6-35	SCREW 6-35
1219-0523	SPÅNPLADE SKRUE 6-40	SCHRAUBE 6-40	SCREW 6-40
1219-0599	SELVSKÆRENDE SKRUE M6-20/M6SF	SCHRAUBE M6-40/M6SF	SCREW M6-40/M6SF
1219-0608	SELVSKÆRENDE SKRUE 6,3-60	BLECHSCHRAUBE 6,3-60	SCREW 6,3-60
1219-0810	PINOLSKRUE	REITSTOCKSCHRAUBE	POINTED SCREW
1219-0812	UNBRACOSKRUE U/S M10-25	INNENSECHSK. M10-25	ALLEN SCREW C-SUNK M10-25
1220-1122	STÅLMØTRIK M5	STAHLMUTTER M5	STEEL NUT M5
1220-1321	NYLOC MØTRIK M4 DIN 985-8	NYLOC MUTTER M4 DIN 985-8	NYLOC NUT M4 DIN 985-8
1220-1322	NYLOC MØTRIK M5	NYLOC MUTTER M5	NYLOC NUT M5
1220-1323	NYLOC MØTRIK M6	NYLOC MUTTER M6	NYLOC NUT M6
1220-2122	STÅLMØTRIK M8	STAHLMUTTER M8	STEEL NUT M8
1220-2321	NYLOC MØTRIK M8	NYLOC MUTTER M8	NYLOC NUT M8
1220-2920	MØTRIK M8	MUTTER M8	NUT M8
1220-3321	NYLOC MØTRIK M10	NYLOC MUTTER M10	NYLOC NUT M10
1220-3922	MØTRIK M10	MUTTER M10	NUT M10
1220-4321	NYLOC MØTRIK M12	NYLOC MUTTER M12	NYLOC NUT M12
1220-5122	STÅLMØTRIK M16	STAHLMUTTER M16	STEEL NUT M16
1220-5124	STÅLMØTRIK M16 KV10	STAHLMUTTER M16 Q10	STEEL NUT M16 Q10
1220-5321	NYLOC MØTRIK M16	NYLOC MUTTER M16	NYLOC NUT M16
1220-6120	STÅLMØTRIK M18 KVAL. 10	STAHLMUTTER M18 Q-10	STEEL NUT M18 Q-10
1220-6122	STÅLMØTRIK M20	STAHLMUTTER M20	STEEL NUT M20
1220-6323	NYLOC MØTRIK M20 KV.10	NYLOC MUTTER M20 Q10	NYLOC NUT M20 Q10
1220-7122	STÅLMØTRIK M24	STAHLMUTTER M24	STEEL NUT M24
1220-7128	STÅLMØTRIK M39 H17	STAHLMUTTER M39 H17	STEEL NUT M39 H17
1220-7321	NYLOC MØTRIK M24	NYLOC MUTTER M24	NYLOC NUT M24
1220-7730	KRONEMØTRIK M36-3	KRONENMUTTER M36-3	CASTELLATED M36-3
1241-1101	SPÆNDESKIVE 4,3-12-1 GALV.	SCHEIBE 4,3-12-1 GALV.	WASHER 4,3-12-1 GALV.
1241-1202	SPÆNDESKIVE	SCHEIBE	WASHER
1241-1203	SPÆNDESKIVE 6,5-13-1,2	SCHEIBE 6,5-13-1,2	WASHER 6,5-13-1,2
1241-1204	SPÆNDESKIVE 6,5-18-1,5	SCHEIBE 6,5-18-1,5	WASHER 6.5-18-1.5
1241-1304	SPÆNDESKIVE 8-22-1,5	SCHEIBE 8-22-1,5	WASHER 8-22-1,5
1241-2502	SPÆNDESKIVE 10,5-22-3	SCHEIBE 10,5-22-3	WASHER 10,5-22-3
1241-2503	SPÆNDESKIVE 10,5-28-3	SCHEIBE 10,5-28-3	WASHER 10,5-28-3
1241-3403	SPÆNDESKIVE 13-25-2,5	SCHEIBE 13-25-2,5	WASHER 13-25-2,5
1241-3407	SPÆNDESKIVE 15-29-2	SCHEIBE 15-29-2	WASHER 15-29-2
1241-3505	SPÆNDESKIVE 13,0-34-3	SCHEIBE 13,0-34-3	WASHER 13,0-34-3
1241-4502	SPÆNDESKIVE 17-30-3 STÅL	SCHEIBE 17-30-3 STAHL	WASHER 17-30-3 STEEL
1241-4504	SPÆNDESKIVE 19,0-34-3,0 STÅL	SCHEIBE 19,0-34-3,0 STAHL	WASHER 19,0-34-3,0 STEEL
1241-5502	SPÆNDESKIVE STÅL 21-36-3	SCHEIBE STAHL 21-36-3	WASHER STEEL 21-36-3
1241-6602	SPÆNDESKIVE 25-44-4	SCHEIBE 25-44-4	WASHER 25-44-4
1241-6604	SPÆNDESKIVE 25-44-4	SCHEIBE 25-44-4	WASHER 25-44-4
1241-7601	SPÆNDESKIVE 30-56-4	SCHEIBE 30-56-4	WASHER 30-56-4
1241-9505	STØTTESKIVE 50-62-3,0	STUETZSCHEIBE 50-62-3,0	SUPPORT WASHER 50-62-3,0

VARENUMMER	BENÆVNELSE	BEZEICHNUNG	DESIGNATION
1241-9510	STØTTESKIVE 60-75-3	STUETZCHEIBE 60-75-3	SUPPORT WASHER 60-75-3
1242-2221	FJEDERSKIVE M8	FEDERSCHEIBE M8	SPRING WASHER M8
1242-5221	FJEDERSKIVE M16	FEDERSCHEIBE M16	SPRING WASHER M16
1251-2104	SPÆNDESTIFT 4-26	SPANNSTIFT 4-26	SPECIAL PIN 4-26
1251-3201	SPÆNDESTIFT 5-30	SPANNSTIFT 5-30	SPECIAL PIN 5-30
1251-5105	SPÆNDESTIFT 8-20	SPANNSTIFT 8-20	SPECIAL PIN 8-20
1251-5303	SPÆNDESTIFT 8-40	SPANNSTIFT 8-40	SPECIAL PIN 8-40
1251-5602	SPÆNDESTIFT 8-70	SPANNSTIFT 8-70	SPECIAL PIN 8-70
1251-6301	SPÆNDESTIFT 10-40	SPANNSTIFT 10-40	SPECIAL PIN 10-40
1252-2102	SPLIT	SPLINT	COTTER PIN
1252-3101	SPLIT 4-20	SPLINT 4-20	COTTER PIN 4-20
1252-3102	SPLIT 4-25	SPLINT 4-25	COTTER PIN 4-25
1252-5501	SPLIT 6-70	SPLINT 6-70	COTTER 6-70
1252-6403	SPLIT 8-50	SPLINT 8-50	COTTER PIN 8-50
1254-2101	FJEDERSPLIT 4 MM	FEDERSPLINT 4 MM	SPRING PIN 4 MM
1255-5201	LÅSERING 60 MM UDVENDIG	SICHERUNGSRING 60 MM AUSSEN	SNAP RING 60 MM OUTER
1255-5202	LÅSERING 50 MM UDVENDIG	SICHERUNGSRING 50 MM AUSSEN	SNAP RING 50 MM OUTER
1311-8538	TÆTNINGSRING	DICHTUNGSRING	GASKET
1311-8539	TÆTNINGSRING	DICHTUNGSRING	GASKET
1311-8540	TÆTNINGSRING	DICHTUNGSRING	TIGHTENING RING
1311-8599	TOPPLADE	TOPPLATTE	TOP PLATE
1311-8600	TOPPLADE	TOPPLATTE	TOP PLATE
1311-8612	TOPPLADE	TOPPLATTE	TOP PLATE
1311-8631	TOPPLADE	TOPPLATTE	TOP PLATE
1311-9002	HÅNDTAG FOR 1311-8533	HANDGRIFF FUER 1311-8533	HANDLE FOR 1311-8533
1313-1101	SMØRENIPPEL	SCHMIERNIPPEL	GREASE NIPPLE
1313-1104	SMØRENIPPEL	SCHMIERNIPPEL	GREASE NIPPLE
1313-3102	SMØRENIPPEL	SCHMIERNIPPEL	GREASE NIPPLE
1313-3401	SMØRENIPPEL RG 1/8	SCHMIERNIPPEL RG 1/8	GREASE NIPPLE RG 1/8
1323-9708	SKIVE	SCHEIBE	WASHER
1323-9709	MØTRIK	MUTTER	NUT
1335-5512	GLIDELEJE	GLEITLAGER	PLAIN BEARING
1335-5520	GLACIERLEJE 55-50-60	GLISSALAGER 55-50-60	BEARING GLISSA 55-50-60
1338-0139	PASFEDER 18-11-80	FEDERKEIL 18-11-80	FLAT KEY 18-11-80
1338-0140	PASFEDER 14-9-130	FEDERKEIL 14-9-130	FLAT KEY 14-9-130
1433-0298	LÅSEFJEDER	SPERRFEDER	LOCKING SPRING
1434-0101	TALLERKENFJEDER 28-10,2-1	TELLERFEDER 28-10,2-1	DISC SPRING 28-10,2-1

VARENUMMER	FIGUR	POS.	VARENUMMER	FIGUR	POS.	VARENUMMER	FIGUR	POS.	VARENUMMER	FIGUR	POS.
1165-0271	9.	53.	1315-9817	30.	15.	1323-9787	50. 1	11.	2240-180X	5.	15.
1165-0271	9. 1	53.	1315-9855	30.	17.	1323-9787	51.	11.	2240-184X	5.	13.
1165-0272	9.	54.	1315-9856	30.	14.	1323-9787	51. 1	11.	2240-184X	5. 1	13.
1165-0272	9. 1	54.	1315-9856	30. 1	11.	1323-9788	50.	12.	2240-207X	3.	22.
1165-0273	9.	51.	1315-9873	30. 1	12.	1323-9788	50. 1	12.	2240-214X	5.	7.
1165-0273	9. 1	51.	1316-0122	9.	17.	1323-9788	51.	12.	2240-553X	60.	2.
1165-0274	9.	52.	1316-0134	62.	14.	1323-9788	51. 1	12.	2240-558X	8.	4.
1165-0274	9. 1	52.	1316-9026	9.	61.	1323-9789	50.	13.	2240-564X	8.	5.
1214-7832	6.	31.	1316-9026	9. 1	61.	1323-9789	50. 1	13.	2240-565X	8.	6.
1241-7401	60.	9.	1317-0338	9.	34.	1323-9789	51.	13.	2240-572X	60.	4.
1250-2301	3.	29.	1317-0338	9. 1	34.	1323-9789	51. 1	13.	2240-573X	8.	8.
1250-2301	8.	24.	1317-0338	62.	10.	1323-9790	50.	14.	2240-580X	8.	10.
1250-2301	60.	16.	1317-0340	9.	5.	1323-9790	50. 1	14.	2240-611X	9.	43.
1311-1106	9.	14.	1317-0340	9. 1	5.	1323-9790	51.	14.	2240-611X	9. 1	43.
1311-1106	9. 1	14.	1317-0341	9.	50.	1323-9790	51. 1	14.	2240-807X	3.	3.
1311-2606	9.	13.	1317-0363	9.	50. 1	1323-9791	50.	7.	2240-822X	3.	13.
1311-2606	9. 1	13.	1317-0370	9. 1	20.	1323-9791	50. 1	7.	2240-903X	2.	14.
1311-2607	9. 1	30.	1317-0371	9. 1	18.	1323-9791	50. 2	6.	2240-904X	2.	15.
1311-2608	9.	21.	1317-0372	9.	62.	1323-9791	51.	7.	2240-911X	3.	2.
1311-2609	9.	26.	1317-0372	9. 1	62.	1323-9791	51. 1	7.	2240-913X	3.	8.
1311-2609	9. 1	26.	1317-0380	62.	12.	1323-9801	51. 2	12.	2240-914X	3.	6.
1311-2614	61.	5.	1317-0381	62.	13.	1323-9835	50. 2	1.	2240-915X	3.	7.
1311-6501	9. 1	50.	1317-0513	9.	3.	1323-9835	51. 2	1.	2240-926X	9.	2.
1311-6504	62.	11.	1317-0513	9. 1	3.	1323-9838	51. 2	6.	2240-927X	9.	33.
1311-7020	4.	25.	1317-0735	9.	18.	1323-9862	50. 1	17.	2240-927X	9. 1	33.
1311-8205	9.	19.	1317-0757	9.	60.	1323-9862	51. 1	15.	2240-935A	50. 1	16.
1311-8403	9.	41.	1317-0767	61.	4.	1323-9863	50. 2	16.	2240-935A	50. 2	14.
1311-8403	9. 1	41.	1317-0784	62.	18.	1323-9863	51. 2	13.	2240-935X	50.	16.
1311-8403	62.	25.	1317-0785	62.	21.	1323-9864	50. 1	18.	2240-969X	6.	10.
1311-8502	9.	4.	1317-0786	61.	2.	1323-9864	51. 1	16.	2240-974X	6.	8.
1311-8502	9. 1	4.	1317-0787	61.	3.	1323-9900	50. 2	3.	2240-976X	6.	7.
1311-8507	9.	11.	1317-0804	62.	4.	1323-9900	51. 2	3.	2240-980X	6.	27.
1311-8507	9. 1	11.	1317-0833	9.	44.	1323-9901	50. 2	12.	2240-988X	1.	1.
1311-8509	9.	16.	1317-0833	9. 1	44.	1331-3106	30.	10.	2240-989X	1.	2.
1311-8509	9. 1	16.	1317-0935	63.	2.	1331-3310	5. 1	17.	2241-010X	2.	8.
1311-8516	9.	40.	1317-9394	9.	56.	1335-5511	60.	13.	2241-011X	2.	4.
1311-8516	9. 1	40.	1317-9394	9. 1	56.	1391-0504	10.	10.	2241-012X	2.	3.
1311-8516	62.	9.	1323-8405	6.	13.	1391-0883	10.	4.	2241-013X	2.	7.
1311-8522	9.	45.	1323-9708	50.	5.	1391-0885	10.	3.	2241-021X	7.	3.
1311-8522	9. 1	45.	1323-9708	50. 1	5.	1391-0893	10.	6.	2241-022X	7.	4.
1311-8522	62.	5.	1323-9708	50. 2	8.	1391-9042	10.	1.	2241-040X	7.	2.
1311-8527	9.	6.	1323-9708	51.	5.	1391-9043	10.	2.	2241-054X	60.	3.
1311-8527	9. 1	6.	1323-9708	51. 1	5.	1392-0509	3.	11.	2241-071X	6.	24.
1311-8533	9.	8.	1323-9708	51. 2	8.	1399-0237	5.	18.	2241-087X	6.	22.
1311-8533	9. 1	8.	1323-9709	50.	6.	1399-0237	5. 1	18.	2241-099X	2.	10.
1311-8533	62.	24.	1323-9709	50. 1	6.	1399-0240	5. 1	15.	2241-103X	3.	26.
1311-8537	9.	46.	1323-9709	50. 2	7.	1399-0255	62.	26.	2241-104X	3.	25.
1311-8537	9. 1	46.	1323-9709	51.	6.	1431-7693	4.	5.	2241-105X	7.	8.
1311-8550	9.	65.	1323-9709	51. 1	6.	1432-2398	8.	26.	2241-106X	7.	9.
1311-8565	9.	57.	1323-9709	51. 2	7.	1432-2398	60.	18.	2241-116X	3.	28.
1311-8565	9. 1	57.	1323-9710	50.	4.	1435-0028	8.	27.	2241-117X	7.	1.
1311-8567	9.	31.	1323-9710	50. 1	4.	2060-230X	5.	12.	2241-118X	7.	10.
1311-8567	9. 1	31.	1323-9710	50. 2	4.	2060-230X	5. 1	12.	2241-119X	2.	9.
1311-8595	9. 1	19.	1323-9710	51.	4.	2111-231X	8.	13.	2241-120X	2.	5.
1311-8601	9.	47.	1323-9710	51. 1	4.	2111-231X	60.	7.	2241-121X	2.	12.
1311-8601	9. 1	47.	1323-9710	51. 2	4.	2111-232A	8.	14.	2241-122X	2.	13.
1311-8605	9.	7.	1323-9711	50. 2	2.	2111-232A	60.	8.	2241-123X	7.	11.
1311-8605	9. 1	7.	1323-9711	51. 2	2.	2112-688X	8.	22.	2241-124X	7.	12.
1311-8605	62.	23.	1323-9712	50.	3.	2112-688X	8.	34.	2241-125X	7.	15.
1311-8613	9.	63.	1323-9712	50. 1	3.	2125-263X	5.	9.	2241-126X	7.	16.
1311-8613	9. 1	70.	1323-9712	51.	3.	2125-263X	5. 1	9.	2241-127X	7.	13.
1311-8622	4.	26.	1323-9712	51. 1	3.	2125-264X	5.	10.	2241-133X	3.	27.
1311-8622	9.	15.	1323-9713	50. 2	5.	2125-264X	5. 1	10.	2241-151X	1.	10.
1311-8622	9. 1	15.	1323-9713	51. 2	5.	2125-267X	5.	11.	2241-152X	1.	15.
1311-8623	9.	30.	1323-9716	50. 2	9.	2125-267X	5. 1	11.	2241-154X	1.	13.
1311-8624	9.	22.	1323-9716	51. 2	9.	2131-129X	10.	11.	2241-155X	1.	19.
1311-8624	9. 1	22.	1323-9717	50.	2.	2133-036X	4.	17.	2241-156X	1.	17.
1311-8625	9.	59.	1323-9717	50. 1	2.	2134-530X	8.	23.	2241-157X	1.	9.
1311-8625	9. 1	59.	1323-9717	50. 2	10.	2134-530X	60.	15.	2241-159X	1.	16.
1311-8626	9.	42.	1323-9717	51.	2.	2240-009X	4.	3.	2241-160X	1.	14.
1311-8626	9. 1	42.	1323-9717	51. 1	2.	2240-033X	4.	9.	2241-161X	1.	18.
1311-8627	9.	48.	1323-9717	51. 2	10.	2240-034X	4.	10.	2241-190X	6.	18.
1311-8627	9. 1	48.	1323-9719	50.	1.	2240-038X	1.	24.	2241-191X	6.	26.
1311-8632	62.	17.	1323-9719	50. 1	1.	2240-041X	4.	1.	2241-219X	8.	32.
1311-8638	9.	58.	1323-9719	51.	1.	2240-042X	4.	4.	2241-234X	3.	10.
1311-8638	9. 1	58.	1323-9719	51. 1	1.	2240-063X	7.	7.	2241-239X	5.	20.
1311-8640	4.	28.	1323-9722	50.	8.	2240-087A	4.	7. 1	2241-239X	5. 1	20.
1311-8642	9. 1	23.	1323-9722	50. 1	8.	2240-087X	4.	7.	2241-241X	8.	30.
1315-9439	30. 1	1.	1323-9722	51.	8.	2240-095X	5.	5.	2241-242X	9.	23.
1315-9440	30. 1	2.	1323-9722	51. 1	8.	2240-098X	5.	6.	2241-247X	9.	37.
1315-9441	30. 1	3.	1323-9730	50. 2	15.	2240-116X	7.	14.	2241-247X	9. 1	37.
1315-9443	30. 1	4.	1323-9730	51. 2	14.	2240-116X	7. 1	13.	2241-248X	9.	10.
1315-9444	30. 1	5.	1323-9737	50.	9.	2240-120X	4.	12.	2241-248X	9. 1	10.
1315-9445	30. 1	6.	1323-9737	50. 1	9.	2240-121X	4.	13.	2241-249X	9.	12.
1315-9446	30. 1	7.	1323-9737	51.	9.	2240-122X	4.	11.	2241-249X	9. 1	12.
1315-9448	30. 1	8.	1323-9737	51. 1	9.	2240-165X	3.	17.	2241-276X	1.	11.
1315-9809	30.	25.	1323-9745	50. 2	11.	2240-166X	3.	19.	2241-278X	1.	12.
1315-9810	30.	6.	1323-9745	51. 2	11.	2240-167X	3.	18.	2241-291X	1.	28.
1315-9810	30. 1	9.	1323-9786	50.	10.	2240-168X	3.	20.	2241-310X	1.	22.
1315-9811	30.	24.	1323-9786	50. 1	10.	2240-169X	3.	16.	2241-311X	1.	21.
1315-9811	30. 1	10.	1323-9786	51.	10.	2240-174X	3.	21.	2241-312X	1.	20.
1315-9812	30.	21.	1323-9786	51. 1	10.	2240-178X	5.	14.	2241-313X	1.	23.
1315-9816	30.	2.	1323-9787	50.	11.	2240-179X	5.	4.	2241-314X	5.	22.

VARENUMMER	FIGUR	POS.
2241-314X	5. 1	27.
2241-321X	1.	25.
2241-322X	1.	26.
2241-332X	60.	19.
2241-338X	9.	9.
2241-338X	9. 1	9.
2241-339X	9.	25.
2241-340X	9.	24.
2241-341X	9.	35.
2241-341X	9. 1	35.
2241-342X	9.	36.
2241-342X	9. 1	36.
2241-351X	9.	39.
2241-352X	9.	38.
2241-352X	9. 1	38.
2241-353X	9.	28.
2241-354X	9.	27.
2241-355X	6.	9.
2241-356X	6.	28.
2241-419X	9.	29.
2241-419X	9. 1	29.
2241-432X	7. 1	3.
2241-433X	7. 1	5.
2241-434X	7. 1	6.
2241-435X	7. 1	4.
2241-442X	7. 1	7.
2241-447X	7. 1	8.
2241-448X	7. 1	9.
2241-462X	4.	12. 1
2241-463X	4.	13. 1
2241-464X	4.	11. 1
2241-469X	5.	6. 1
2241-470X	5.	7. 1
2241-475X	7. 1	2.
2241-476X	7. 1	1.
2241-482X	7. 1	12.
2241-483X	7. 1	10.
2241-484X	7. 1	11.
2241-485X	8.	28.
2241-485X	8.	35.
2241-497X	10.	9.
2241-498X	10.	8.
2241-499X	10.	7.
2241-527X	3.	6. 1
2241-528X	3.	7. 1
2241-542X	3.	31.
2241-603X	9.	39. 1
2241-603X	9. 1	39.
2241-640X	7. 1	16.
2241-641X	7. 1	17.
2241-650X	3.	20. 1
2241-651X	3.	18. 1
2241-682X	6.	30.
2241-683X	6.	29.
2241-695X	6.	31. 1
2241-765A	6.	36.
2241-777X	6.	18. 1
2241-839X	4.	20.
2241-842X	6.	33.
2241-850X	9.	24. 1
2241-850X	9. 1	24.
2241-851X	9.	25. 1
2241-852X	9.	27. 1
2241-852X	9. 1	27.
2241-853X	9.	28. 1
2241-853X	9. 1	28.
2241-864X	9.	64.
2241-864X	9. 1	64.
2241-965X	7. 1	5. 1
2241-966X	7. 1	6. 1
2241-996X	7. 1	19.
2245-100X	4.	9. 1
2245-101X	4.	10. 1
2247-147X	4.	21.
2247-783X	4.	17. 1
2249-033X	5. 1	23.
2249-034X	5. 1	22.
2249-035X	5. 1	25.
2249-036X	5. 1	24.
2249-037X	2.	20.
2249-048X	5. 1	26.
2249-080X	62.	15.
2249-081X	62.	16.
2249-083X	62.	20.
2249-084X	62.	22.
2249-085X	62.	7.
2249-086X	62.	8.
2249-087X	9. 1	37. 1
2249-101X	3.	33.
2249-102X	3.	32.
2249-111X	2.	19.
2249-112X	2.	18.
2249-120X	9. 1	60.
2249-121X	9. 1	63.
2249-122X	9. 1	65.
2249-123X	9. 1	68.
2249-124X	9. 1	69.
2249-125X	9. 1	25.
2249-127X	9. 1	66.
2249-128X	9. 1	67.
2249-134X	5. 1	4.
2249-135X	5. 1	21.
2249-136X	5. 1	7.
2249-137X	5. 1	14.
2249-140X	6.	8. 1
2249-154X	5. 1	1.
2249-155X	5. 1	2.
2249-156X	5. 1	5.
2249-157X	5. 1	6.
2249-158X	5. 1	16.
2249-205X	62.	28.
2249-206X	62.	29.
2249-207X	62.	30.
2249-267X	62.	27.
2249-269X	62.	3.
2249-281X	62.	33.
2249-302X	4.	22.
2249-303X	4.	23.
2249-304X	4.	24.
2249-316X	62.	19.
2249-318X	9. 1	49. 1
2249-320X	9. 1	55. 1
2249-376X	4.	27.
2249-420X	62.	34.
2249-495X	62.	6.
2249-496X	9. 1	36. 1
2701-177X	60.	6.
2701-553X	10.	5.
2701-553X	10.	12.
2701-784X	60.	10.
2701-785X	60.	11.
2701-786X	60.	12.
2701-829X	60.	14.
2755-615X	9.	32.
2755-615X	9. 1	32.
3060-231X	5.	8.
3060-231X	5. 1	8.
3115-310X	60.	17.
3240-019A	1.	4. 1
3240-019X	1.	4.
3240-025X	1.	5.
3240-029A	4.	8.
3240-035X	4.	14.
3240-039X	4.	16.
3240-043X	4.	2.
3240-047X	4.	6.
3240-051A	1.	8. 1
3240-051X	1.	8.
3240-068X	2.	1.
3240-102X	2.	11.
3240-192X	1.	3.
3240-476X	4.	15.
3240-506A	30. 1	0.
3240-506X	30.	0.
3240-578X	8.	9.
3240-601X	60.	1.
3240-808X	3.	4.
3240-817X	3.	1.
3240-818X	3.	5.
3240-821X	3.	12.
3240-840X	2.	2.
3240-843X	2.	6.
3240-918X	3.	9.
3240-956X	6.	1.
3240-970X	6.	6.
3240-971X	6.	5.
3240-977X	6.	2.
3240-978X	6.	4.
3240-979A	6.	3. 1
3240-979X	6.	3.
3240-991X	5.	2.
3240-992X	5.	3.
3240-993X	5.	1.
3240-994X	5.	19.
3241-004X	2.	17.
3241-007X	2.	16.
3241-036X	7.	5.
3241-037X	7.	6.
3241-044X	3.	15.
3241-045X	3.	14.
3241-055X	1.	7.
3241-058X	1.	6.
3241-061X	6.	17.
3241-088X	6.	25.
3241-089X	6.	23.
3241-111X	3.	24.
3241-113X	3.	23.
3241-166X	6.	15.
3241-176X	6.	20.
3241-180X	6.	21.
3241-186X	6.	19.
3241-215X	4.	19.
3241-223X	8.	31.
3241-263X	6.	16.
3241-293X	1.	29.
3241-295X	1.	30.
3241-302X	3.	30.
3241-303X	5.	16.
3241-357X	50.	0.
3241-358X	51.	0.
3241-359X	9.	49.
3241-359X	9. 1	49.
3241-360X	9.	55.
3241-360X	9. 1	55.
3241-443X	7. 1	14.
3241-445X	7. 1	15.
3241-458A	1.	6. 2
3241-458X	1.	6. 1
3241-460A	1.	7. 2
3241-460X	1.	7. 1
3241-465X	1.	3. 1
3241-494X	2.	17. 1
3241-519X	3.	30. 1
3241-524X	2.	16. 1
3241-581X	6.	6. 1
3241-582B	6.	1. 2
3241-582X	6.	1. 1
3241-587X	4.	8. 1
3241-590X	4.	2. 1
3241-594X	4.	16. 1
3241-605X	50. 1	0.
3241-606X	51. 1	0.
3241-685X	50.	15.
3241-685X	50. 1	15.
3241-685X	50. 2	13.
3241-728X	1.	4. 2
3241-760X	4.	6. 1
3241-762A	6.	34.
3241-763A	6.	35.
3241-775X	6.	20. 1
3241-870X	9. 1	43. 1
3241-872X	4.	8. 2
3241-947X	7. 1	18.
3241-958X	1.	5. 1
3241-960X	1.	3. 2
3249-126X	61.	6.
3249-129X	61.	7.
3249-141X	5. 1	19.
3249-144A	5. 1	3.
3249-225X	62.	32.
3249-238X	62.	31.
3249-258X	50. 2	0.
3249-288X	51. 2	0.
3249-360X	2.	21.
3249-361X	2.	22.
3249-367X	1.	7. 3
3249-368X	1.	6. 3
3249-379X	63.	1.
3249-440X	62.	2.
3701-175X	60.	5.
3701-677X	9.	17. 1
3701-677X	9. 1	17.
3889-207A	1.	99. 1
3889-207X	1.	99.
4000-100H	6.	11.
4000-100V	6.	12.
4000-110H	6.	11. 1
4000-110V	6.	12. 1
4240-1110	61.	1.
4240-1402	60.	20.
4240-1502	1.	27.
4240-1603	6.	32.

FIGURNØGLE - FIGURSCHLÜSSEL - FIGURE KEY - LISTE DE FIGURES

Fig. 1

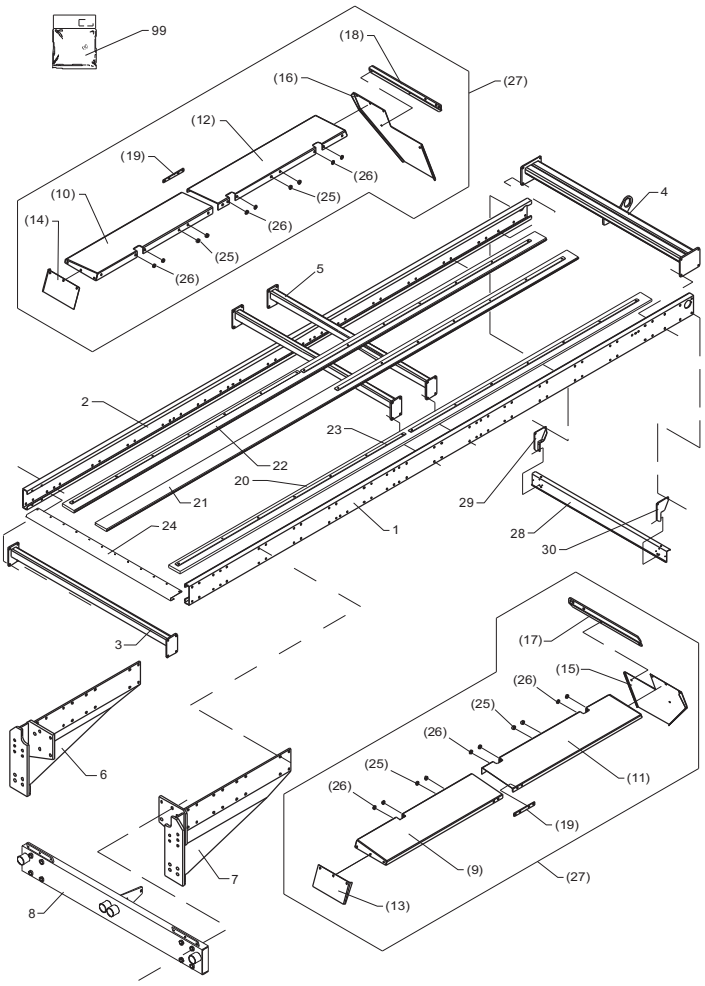

Fig. 2

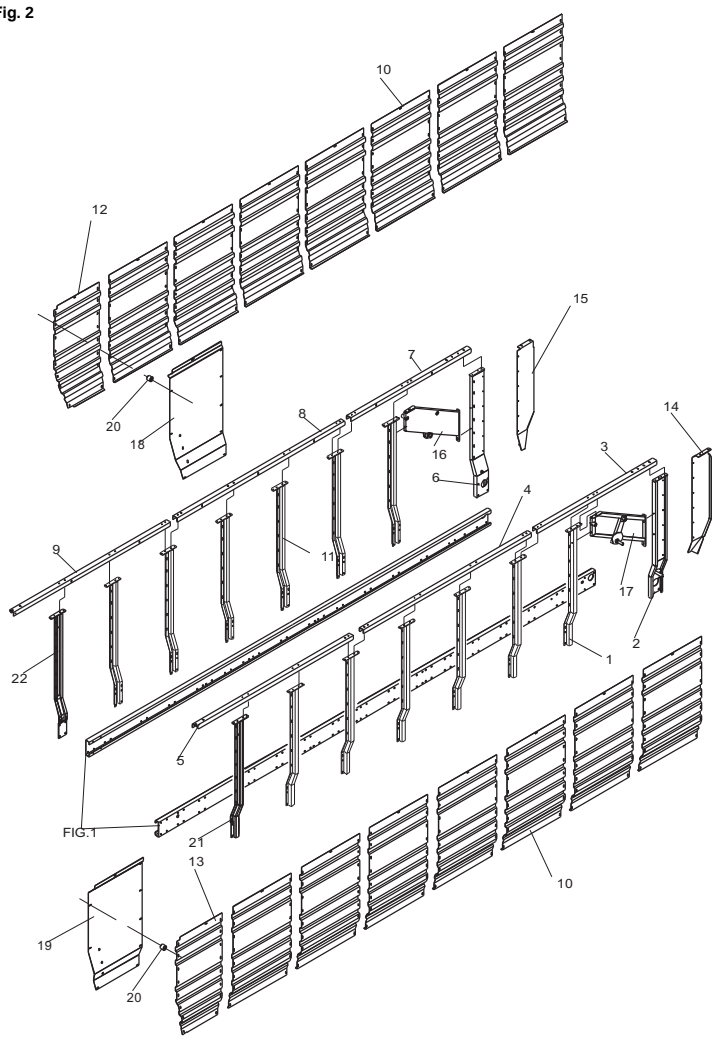

Fig. 3

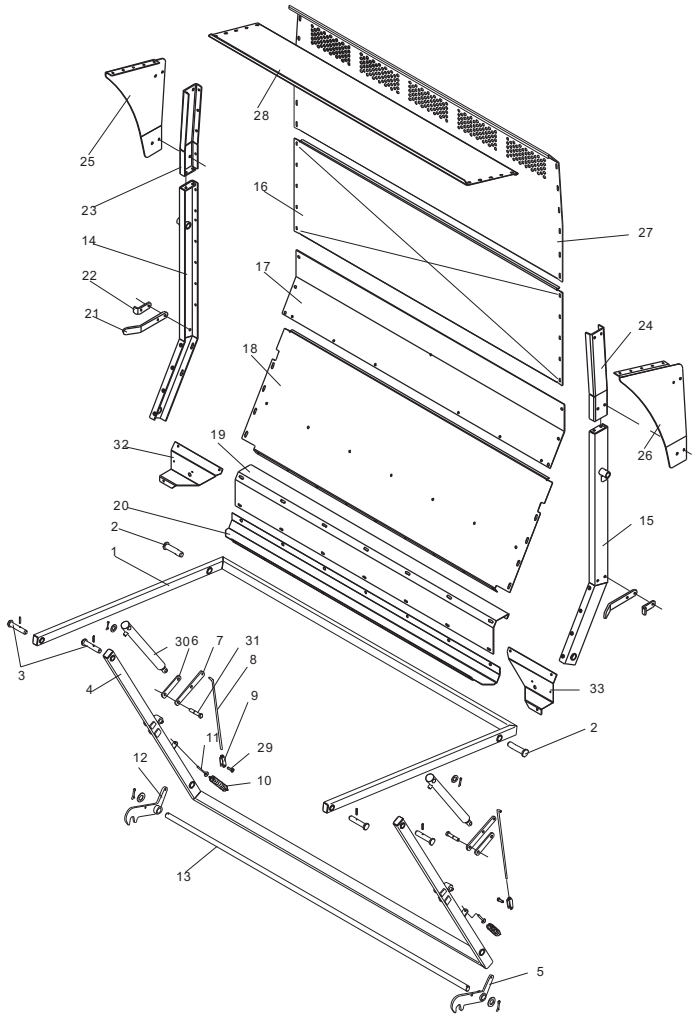

Fig. 4

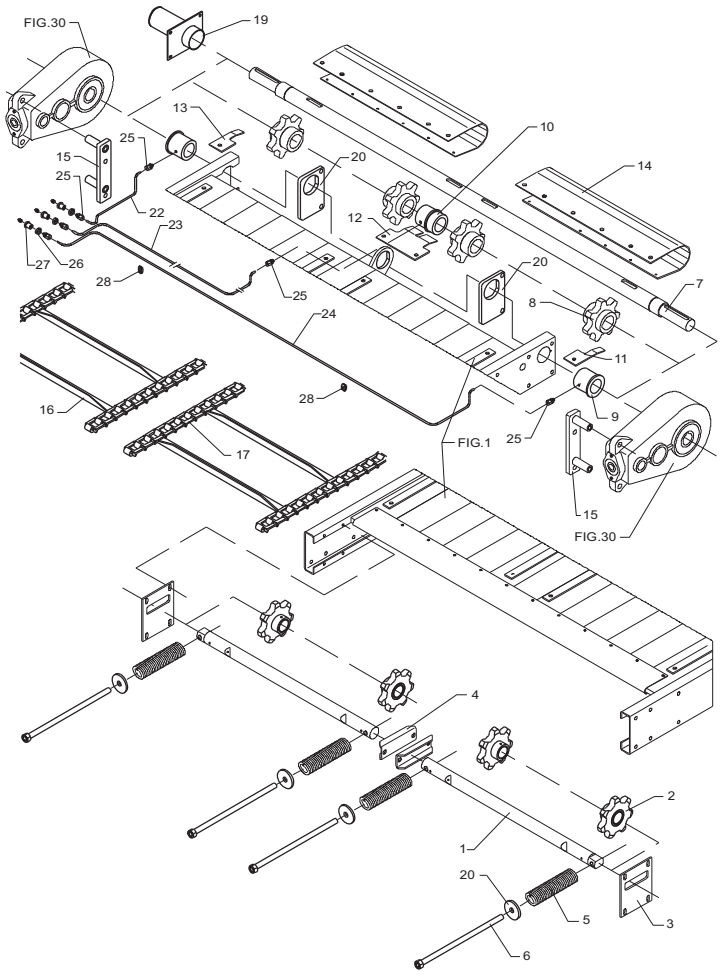

Fig. 5

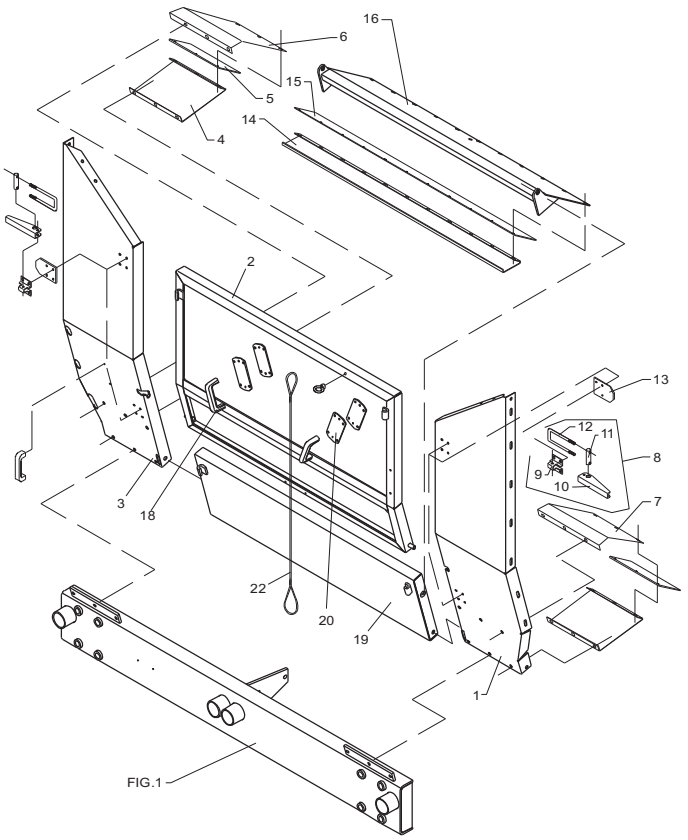

Fig. 5.1

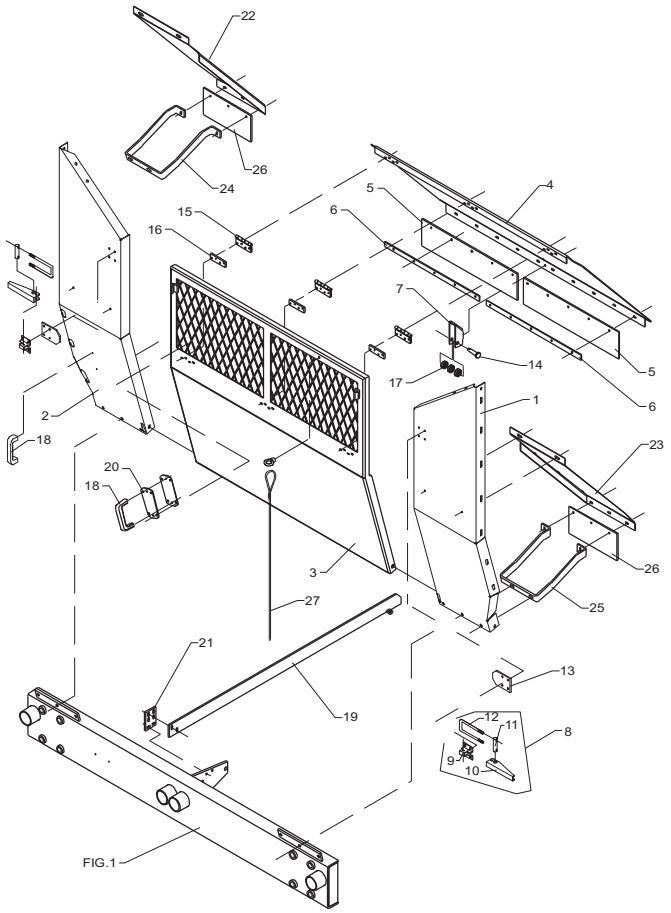

Fig. 6

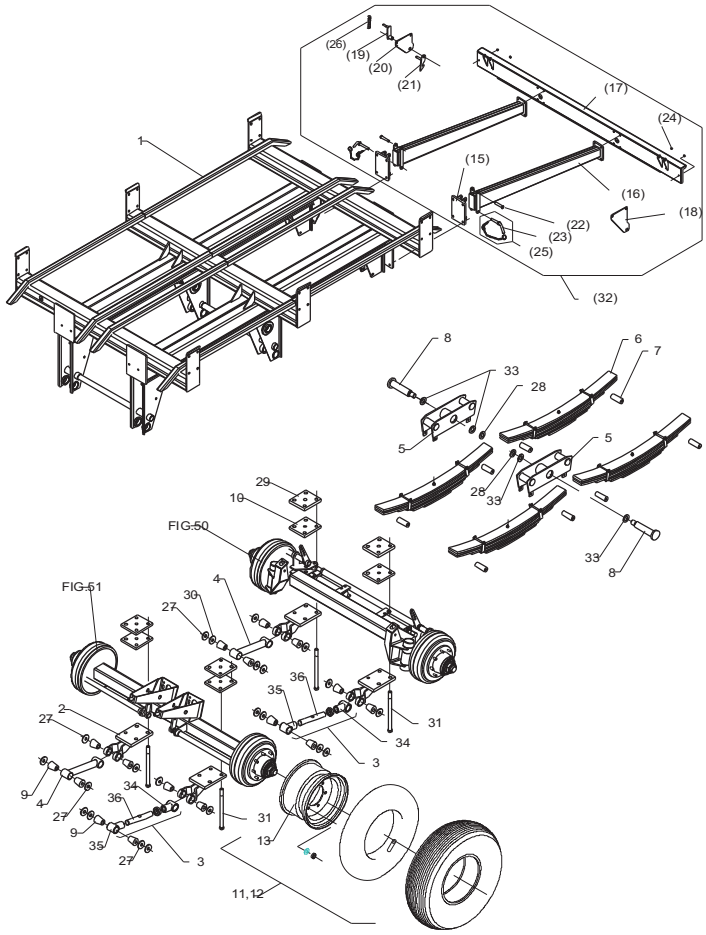

Fig. 7

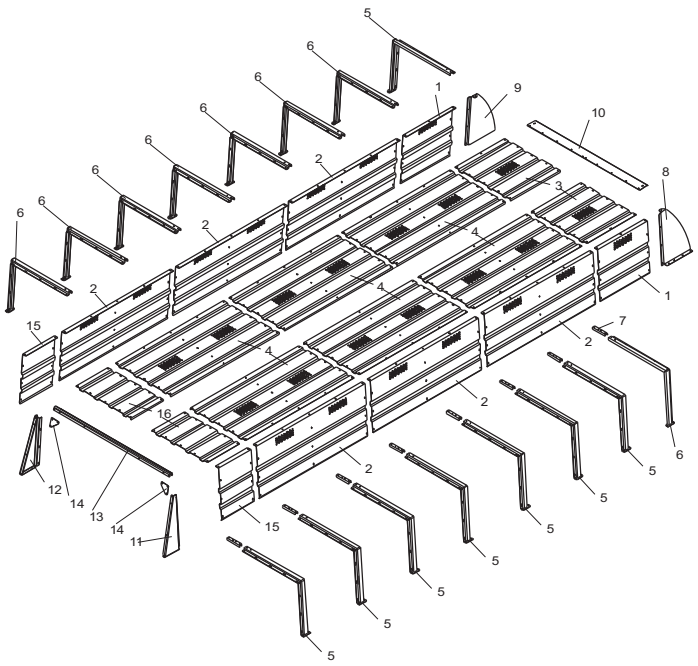

Fig. 7.1

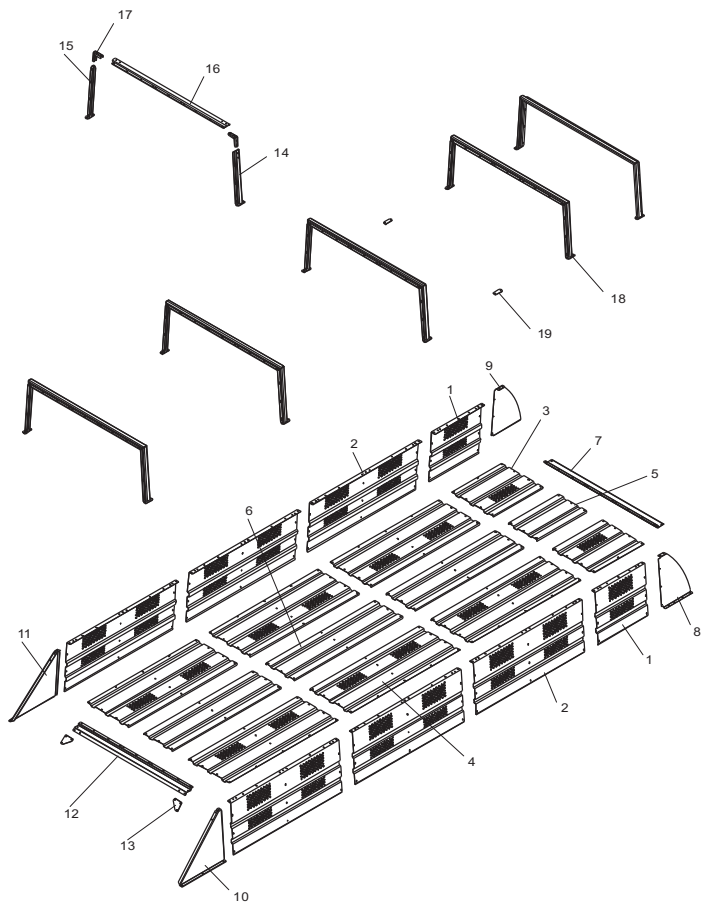

Fig. 8

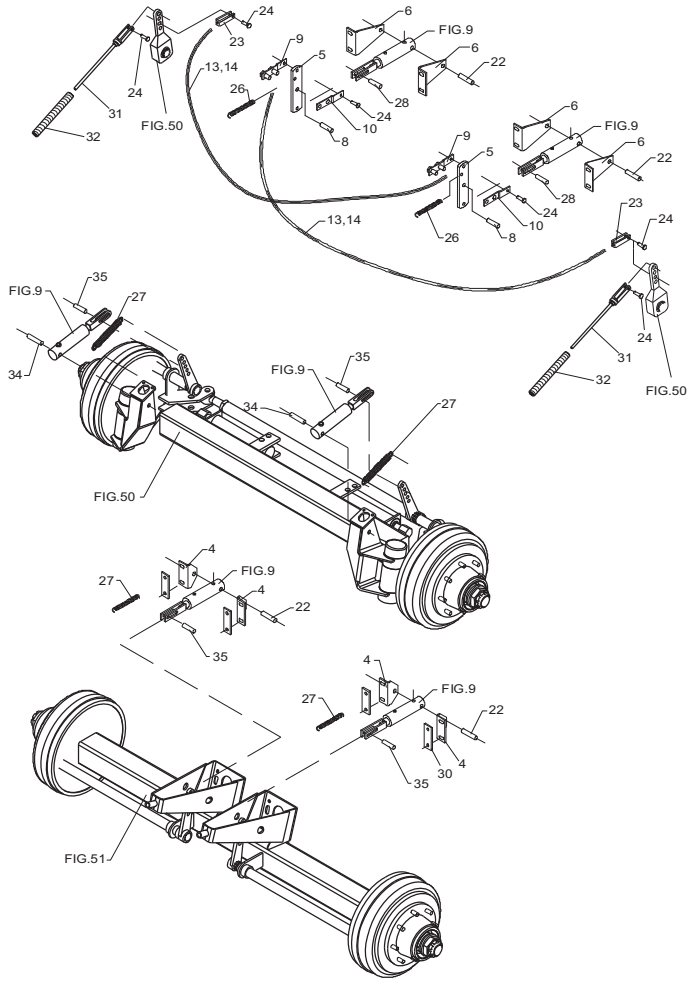

Fig. 9

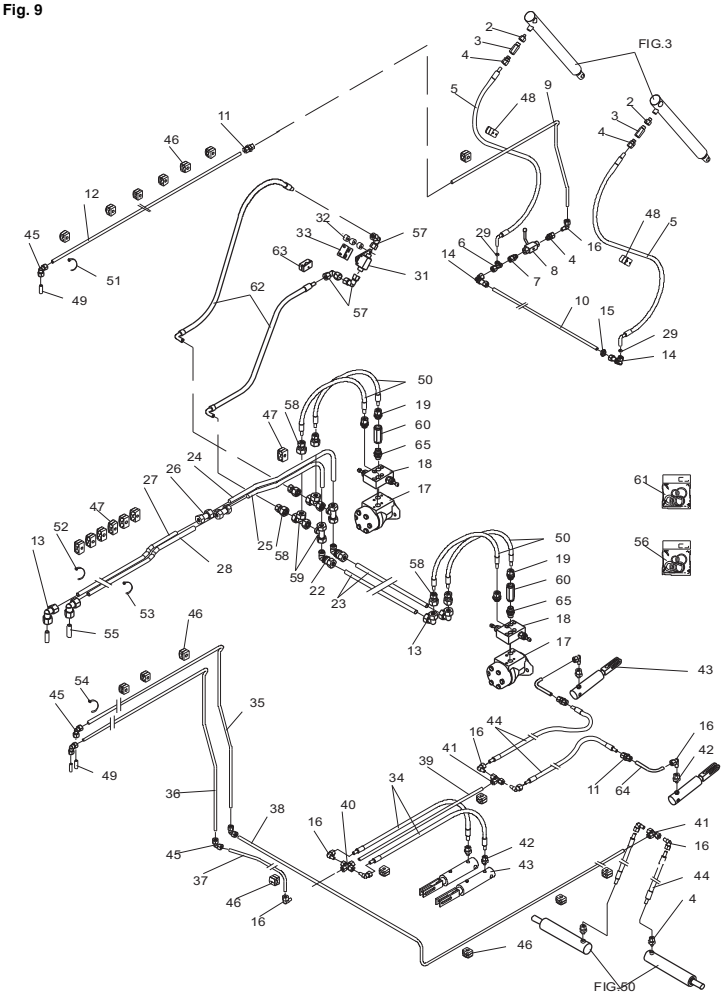

Fig. 9.1

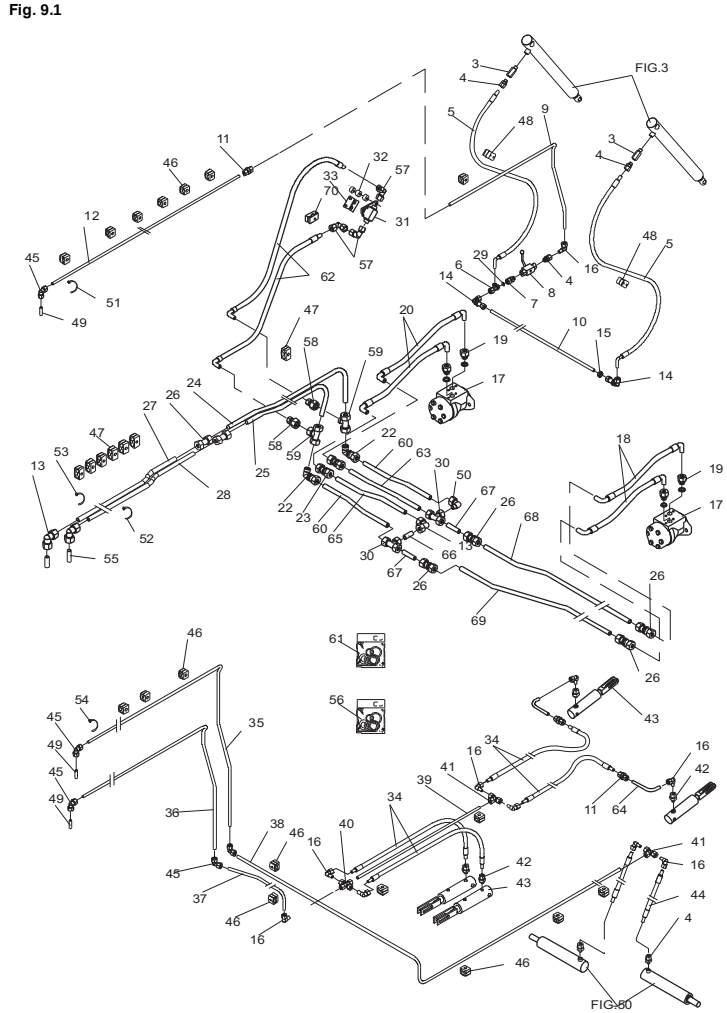

Fig. 10

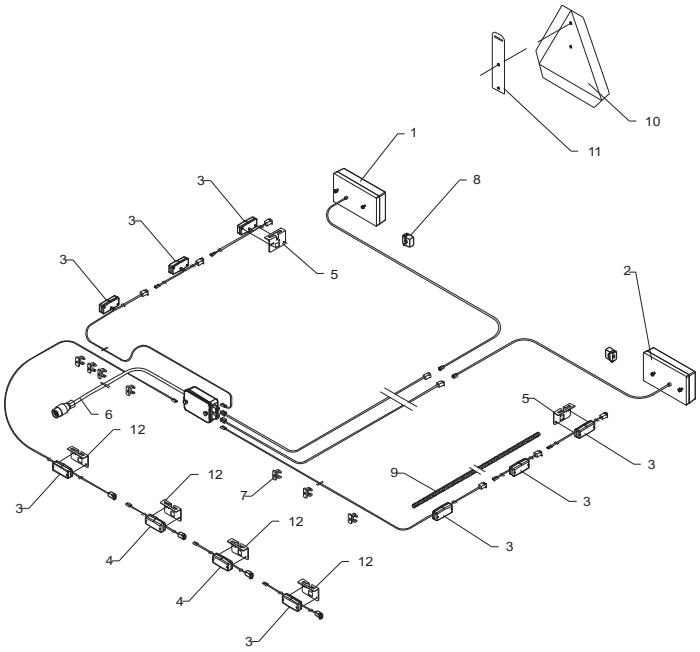

Fig. 30

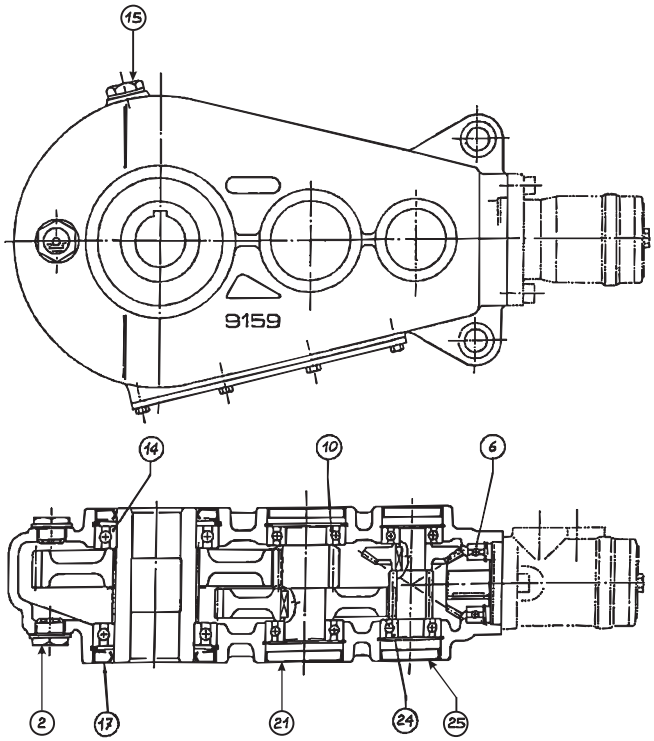

Fig. 30.1

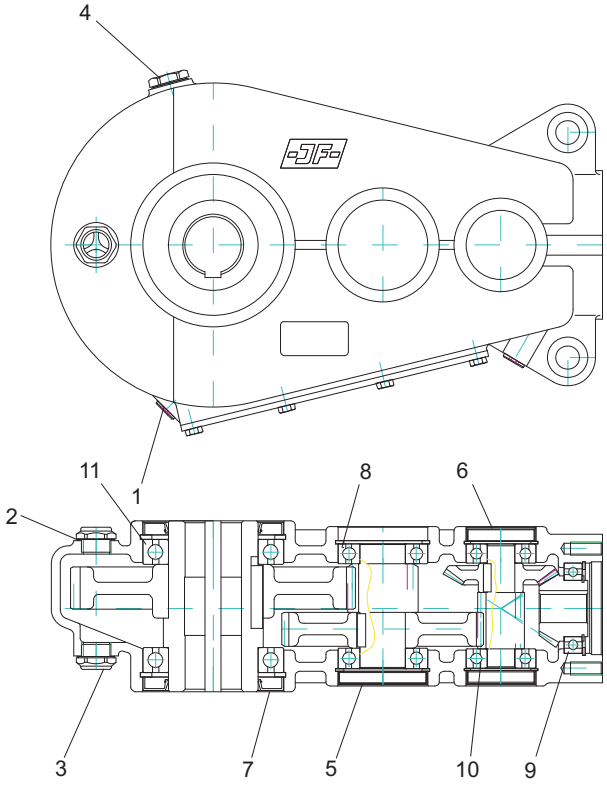

Fig. 50

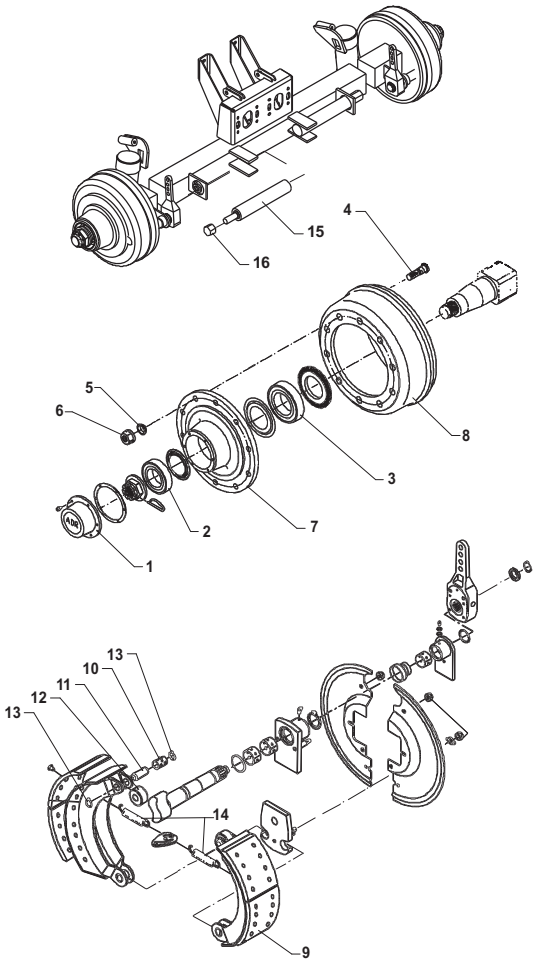

Fig. 50.1

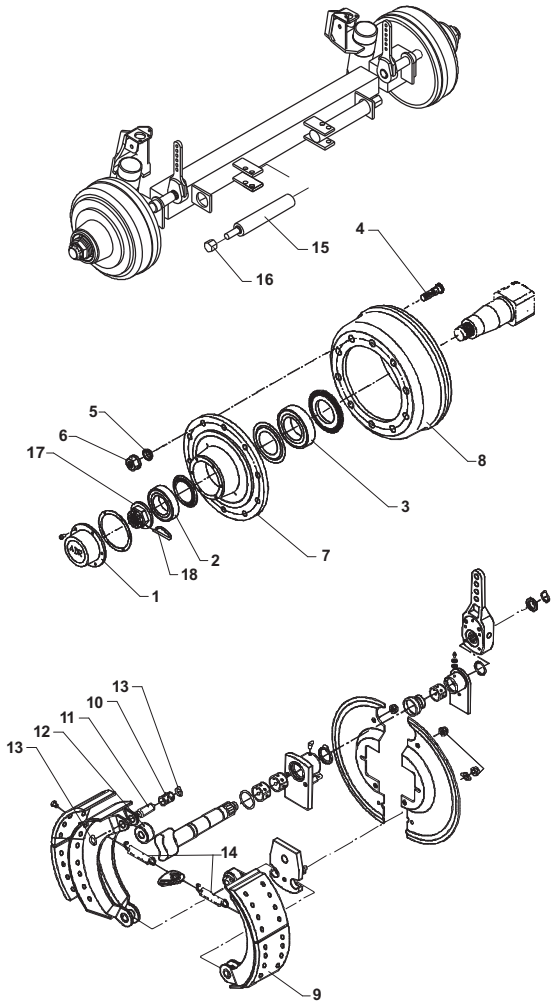

Fig. 50.2

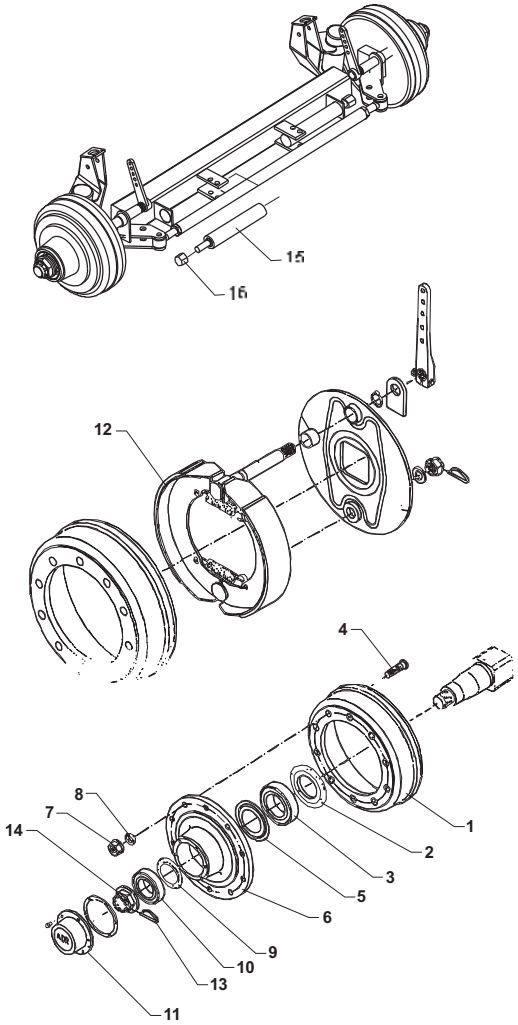

Fig. 51

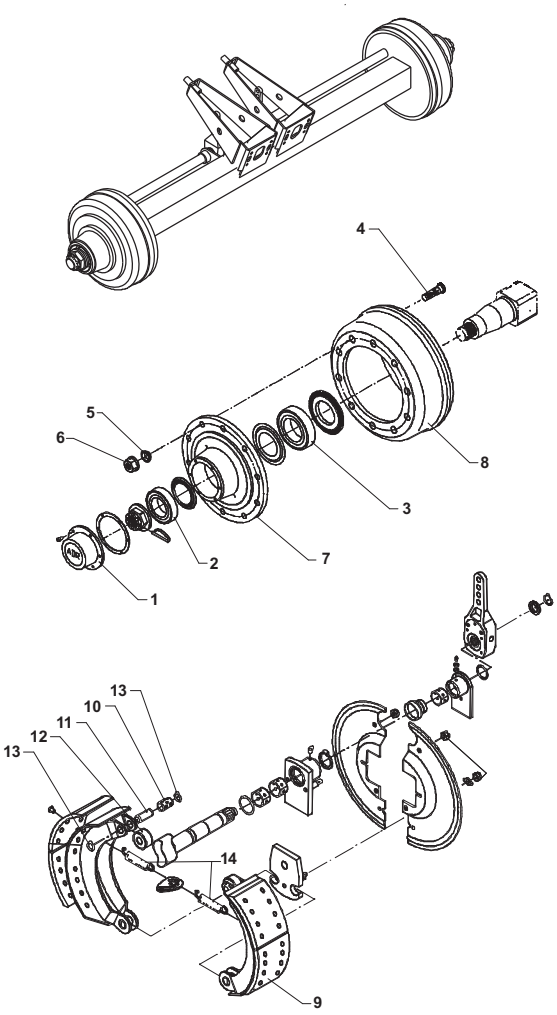

Fig. 51.1

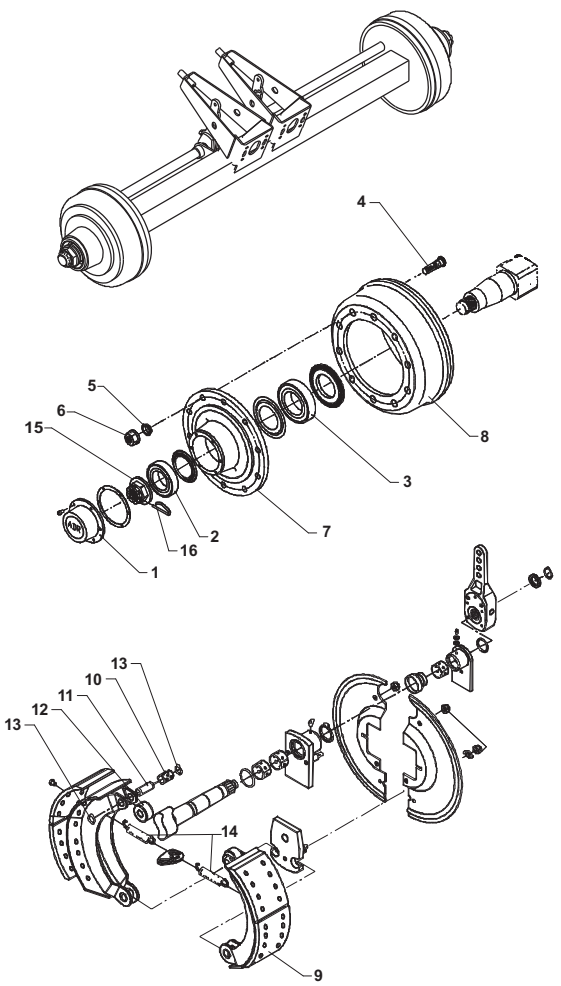

Fig. 51.2

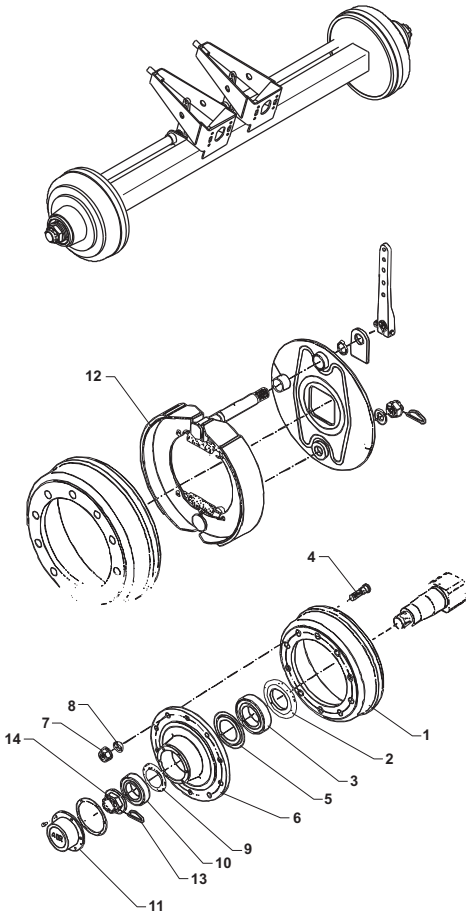

Fig. 60

TILBEHØR - ZUBEHÖR - ACCESSORIES

HANDBRAKE

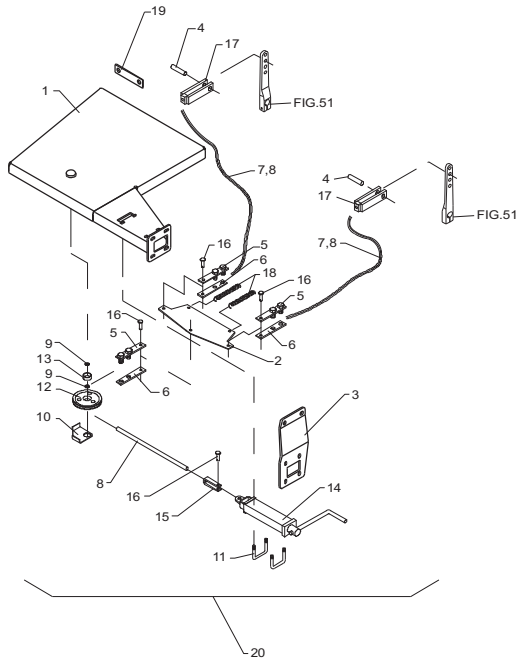

Fig. 61

TILBEHØR - ZUBEHÖR - ACCESSORIES

HYDRAULIC2-STEP

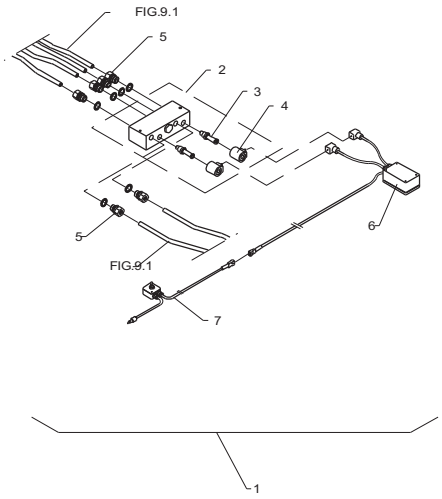

Fig. 62

TILBEHØR - ZUBEHÖR - ACCESSORIES

POWERSTEERINGAXLES

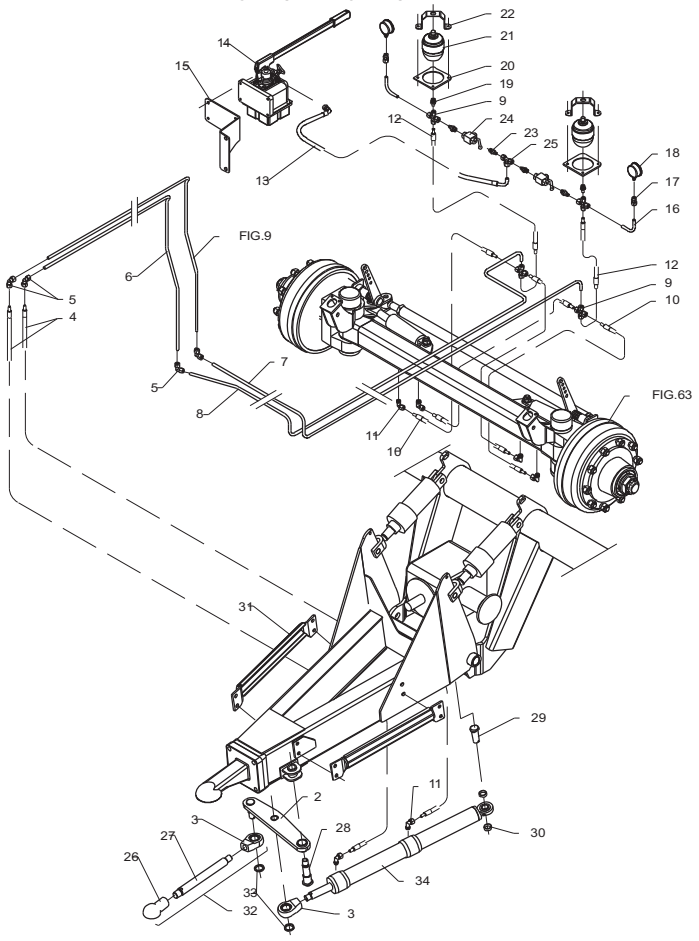

Fig. 63

TILBEHØR - ZUBEHÖR - ACCESSORIES

STEERINGAXLES

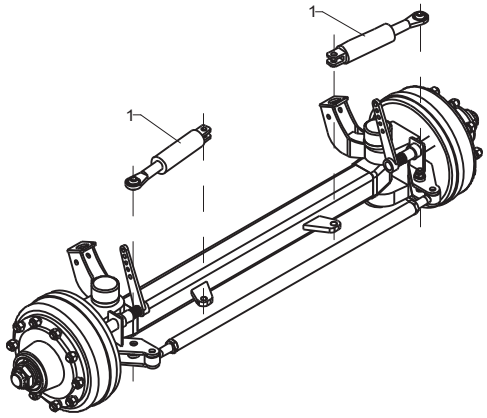

Fig. 1

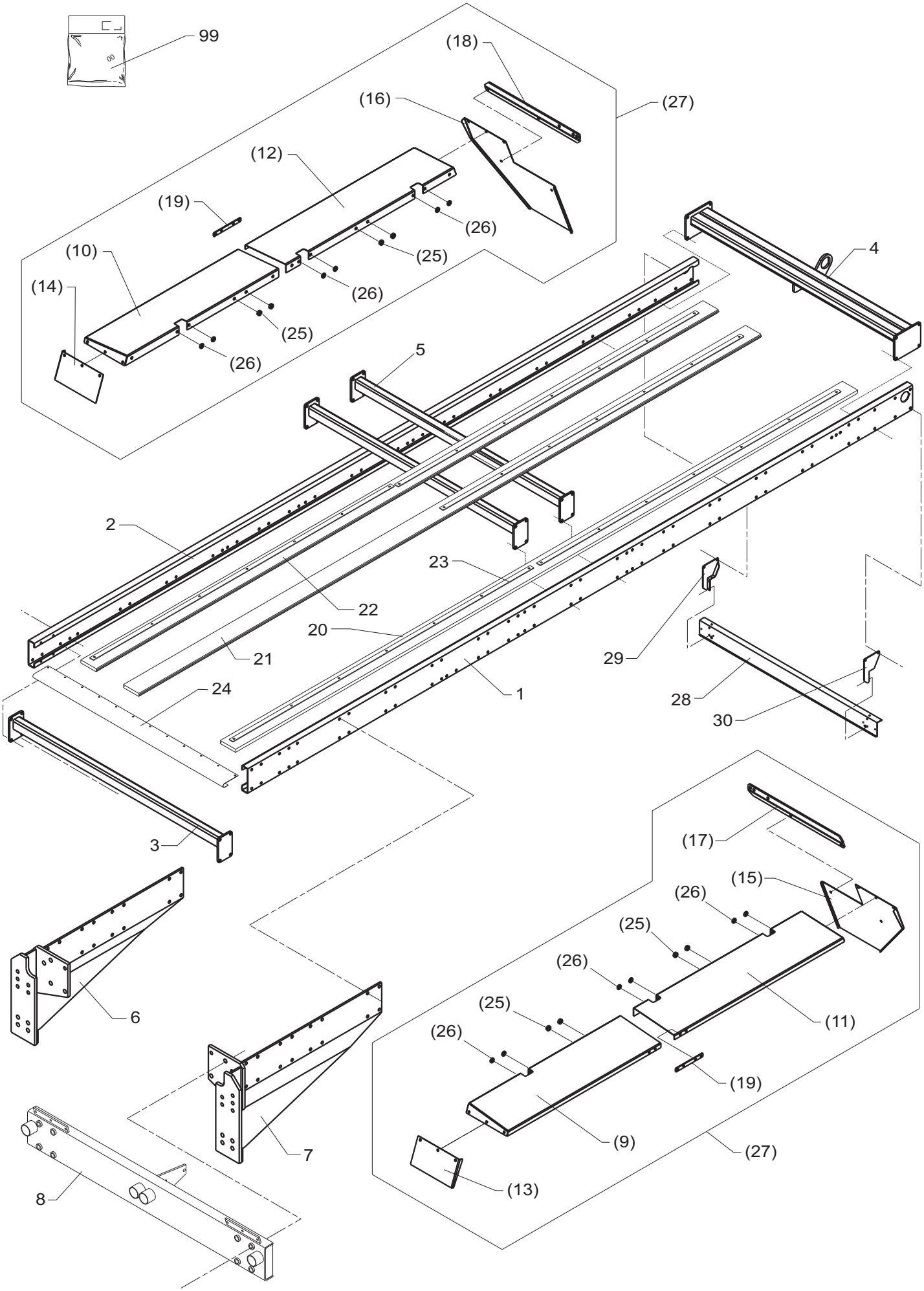
99
(18)
(16)
(27)
(12)
(19)
(26)
(25)
(10)
(14)
(26)
(25)
(26)
4
5
2
23
22
20
21
29
24
1
28
30
3
(17)
(15)
(26)
(25)
(26)
(25)
(26)
(11)
(19)
6
(9)
(27)
7
(13)
8

POS.	VARENUMMER	ANTAL	BENÆVNELSE BEZEICHNUNG	DESIGNATION	HERTIL, DAZU, TO THIS, A CECI	
1.	2240-988X	1	SIDEVANGE, VENSTRE WANGE, LINKE	SIDE MEMBER, LEFT	1213-5424 1214-5220 1220-5321 1241-4502	34 4 37 76
2.	2240-989X	1	SIDEVANGE, HØJRE WANGE, RECHTE	SIDE MEMBER, RIGHT	1213-5424 1214-5220 1220-5321 1241-4502	32 4 35 72
3.	3240-192X	1	TVÆRDRAGER QUERBALKEN >=2060100501 <=2060100604	CROSS BEAM	1214-5232 1220-6120 1241-4504	8 8 16
3. 1	3241-465X	1	TVÆRDRAGER QUERBALKEN >=2060100705 <=2060100714	CROSS BEAM	1214-5232 1220-6120 1241-4504	8 8 16
3. 2	3241-960X	1	TVÆRDRAGER QUERBALKEN >=2060100815	CROSS BEAM	1214-5232 1220-6120 1241-4504	8 8 16
4.	3240-019X	1	BRO, BAGESTE BRUECKE, HINTERE >=2060100501 <=2060100604	BRIDGE, REAR	1213-5424 1213-5624 1220-5321 1241-4502	2 2 4 8
4. 1	3240-019A	1	BRO, BAGESTE BRUECKE, HINTERE >=2060100705 <=2060100714	BRIDGE, REAR	1213-5424 1213-5624 1220-5321 1241-4502	2 2 4 8
4. 2	3241-728X	1	BRO, BAGESTE BRUECKE, HINTERE >=2060100815	BRIDGE, REAR	1213-5424 1213-5624 1220-5321 1241-4502	2 2 4 8
5.	3240-025X	14	TVÆRDRAGER QUERBALKEN >=2060100501 <=2060100714	CROSS MEMBER		
5. 1	3241-958X	14	TVÆRDRAGER QUERBALKEN >=2060100815	CROSS MEMBER		
6.	3241-058X	1	KONSOL KONSOLE >=2060100501 <=2060100604	BRACKET	1213-5522 1214-5232 1220-5321 1220-6120 1241-4502 1241-4504	4 4 4 4 8 8
6. 1	3241-458X	1	KONSOL KONSOLE >=2060100705 <=2060100714	BRACKET	1214-5232 1220-6120 1241-4504	6 6 12
6. 2	3241-458A	1	KONSOL KONSOLE >=2060100815 <=2060100838	BRACKET	1214-5232 1220-6120 1241-4504	6 6 12
6. 3	3249-368X	1	KONSOL KONSOLE >=2060100939	BRACKET	1214-5232 1220-6120 1241-4504	4 4 8
7.	3241-055X	1	KONSOL KONSOLE >=2060100501 <=2060100604	BRACKET	1213-5522 1214-5232 1220-5321 1220-6120 1241-4502 1241-4504	4 4 4 4 8 8
7. 1	3241-460X	1	KONSOL KONSOLE >=2060100705 <=2060100714	BRACKET	1214-5232 1220-6120 1241-4504	6 6 12
7. 2	3241-460A	1	KONSOL KONSOLE >=2060100815 <=2060100838	BRACKET	1214-5232 1220-6120 1241-4504	6 6 12
7. 3	3249-367X	1	KONSOL KONSOLE >=2060100939	BRACKET	1214-5232 1220-6120 1241-4504	4 4 8
8.	3240-051X	1	BRO, FORRESTE BRUECKE, VORDERE >=2060100501 <=2060100714	BRIDGE, FRONT	1214-7424 1220-7321 1241-6602	8 8 16

Fig. 1

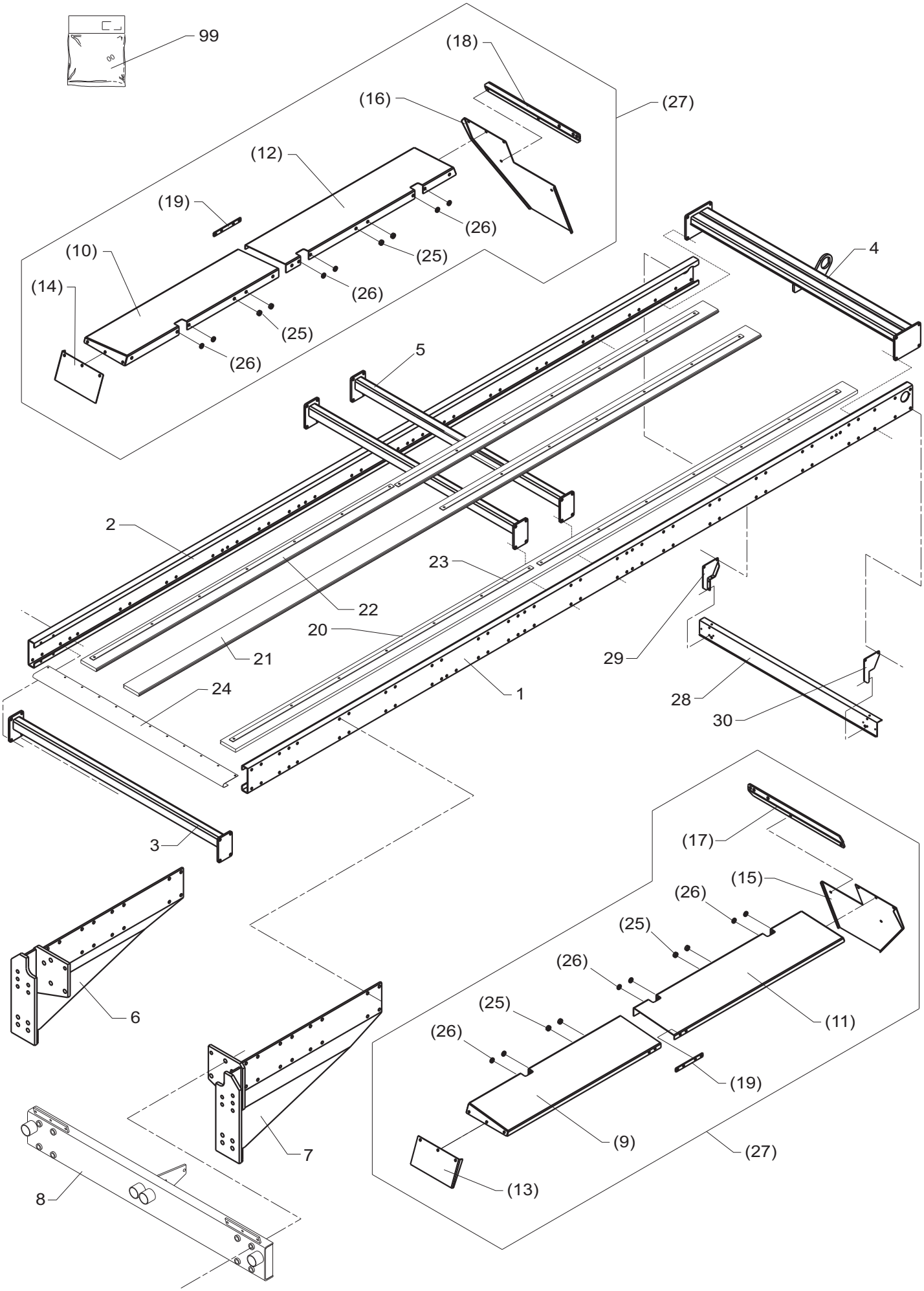
99
(18)
(16)
(27)
(12)
(19)
(26)
(25)
(10)
(14)
(26)
(25)
(26)
4
5
2
23
22
20
21
29
24
1
28
30
3
(17)
(15)
(26)
(25)
(26)
(25)
(26)
(11)
(19)
6
(9)
(27)
7
(13)
8

POS.	VARENUMMER		ANTAL	BENÆVNELSE BEZEICHNUNG	DESIGNATION	HERTIL, DAZU, TO THIS, A CECI	
8. 1	3240-051A		1	BRO, FORRESTE BRUECKE, VORDERE >=2060100815	BRIDGE, FRONT	1214-7424 1220-7321 1241-6604	6 6 12
9.	2241-157X	T	1	SKÆRM, BAGESTE HØJRE SCHUTZ, HINTERE RECHTE	GUARD, REAR RIGHT	1213-5522 1214-5220 1220-5321 1241-4502	1 6 7 14
10.	2241-151X	T	1	SKÆRM, BAGESTE VENSTRE SCHUTZ, HINTERE LINKE	GUARD, REAR LEFT	1213-5522 1214-5220 1220-5321 1241-4502	1 6 7 14
11.	2241-276X	T	1	SKÆRM, BAGESTE VENSTRE SCHUTZ, HINTERE LINKE	GUARD, REAR LEFT	1213-5522 1214-5220 1220-5321 1241-4502	1 5 6 12
12.	2241-278X	T	1	SKÆRM, BAGESTE HØJRE SCHUTZ, HINTERE RECHTE	GUARD, REAR RIGHT	1213-5522 1214-5220 1220-5321 1241-4502	1 5 6 12
13.	2241-154X	T	1	SKÆRM, VENSTRE SCHUTZ, LINKE	GUARD, LEFT	1213-4322 1220-4321 1241-3403	3 3 6
14.	2241-160X	T	1	SKÆRM, HØJRE SCHUTZ, RECHTE	GUARD, RIGHT	1213-4322 1220-4321 1241-3403	3 3 6
15.	2241-152X	T	1	SKÆRM, VENSTRE SCHUTZ, LINKE	GUARD, LEFT	1213-4322 1220-4321 1241-3403	3 3 6
16.	2241-159X	T	1	SKÆRM, HØJRE SCHUTZ, RECHTE	GUARD, RIGHT	1213-4322 1220-4321 1241-3403	3 3 6
17.	2241-156X	T	1	KONSOL, VENSTRE KONSOLE, LINKE	BRACKET, LEFT	1213-4324 1213-5424 1220-4321 1220-5321 1241-3403 1241-4502	2 2 2 2 4 3
18.	2241-161X	T	1	KONSOL, HØJRE KONSOLE, RECHTE	BRACKET, RIGHT	1213-4324 1213-5424 1220-4321 1220-5321 1241-3403 1241-4502	2 2 2 2 4 3
19.	2241-155X	T	2	SPÆNDESTYKKE SPANNSTUECK	TIGHTENING PIECE	1213-4322 1220-4321 1241-3403	4 4 8
20.	2241-312X		1	BUNDBRÆT, VENSTRE BODENBRETT, LINKE	BOTTOM BOARD, LEFT	1219-0608	9
21.	2241-311X		15	BUNDBRÆT BODENBRETT	BOTTOM BOARD	1219-0608	9
22.	2241-310X		1	BUNDBRÆT, HØJRE BODENBRETT, RECHTE	BOTTOM BOARD, RIGHT	1219-0608	8
23.	2241-313X		8	BUNDSKINNE BODENSCHIENE	BOTTOM RAIL	1219-0523	7
24.	2240-038X		1	U-STYKKE U-STUECK	U-PIECE	1219-0518	12
25.	2241-321X	T	8	SPÆNDESKIVE SCHEIBE	WASHER		
26.	2241-322X	T	12	SPÆNDESKIVE SCHEIBE	WASHER		
27.	4240-1502		1	SKÆRM SCHUTZ	GUARD		
28.	2241-291X		1	KONSOL KONSOLE >=2060100705 <=2060100714	BRACKET	1213-3224 1220-3321 1241-2502	6 6 12
29.	3241-293X		1	KONSOL, VENSTRE KONSOLE, LINKE >=2060100705 <=2060100714	BRACKET, LEFT		

Fig. 1

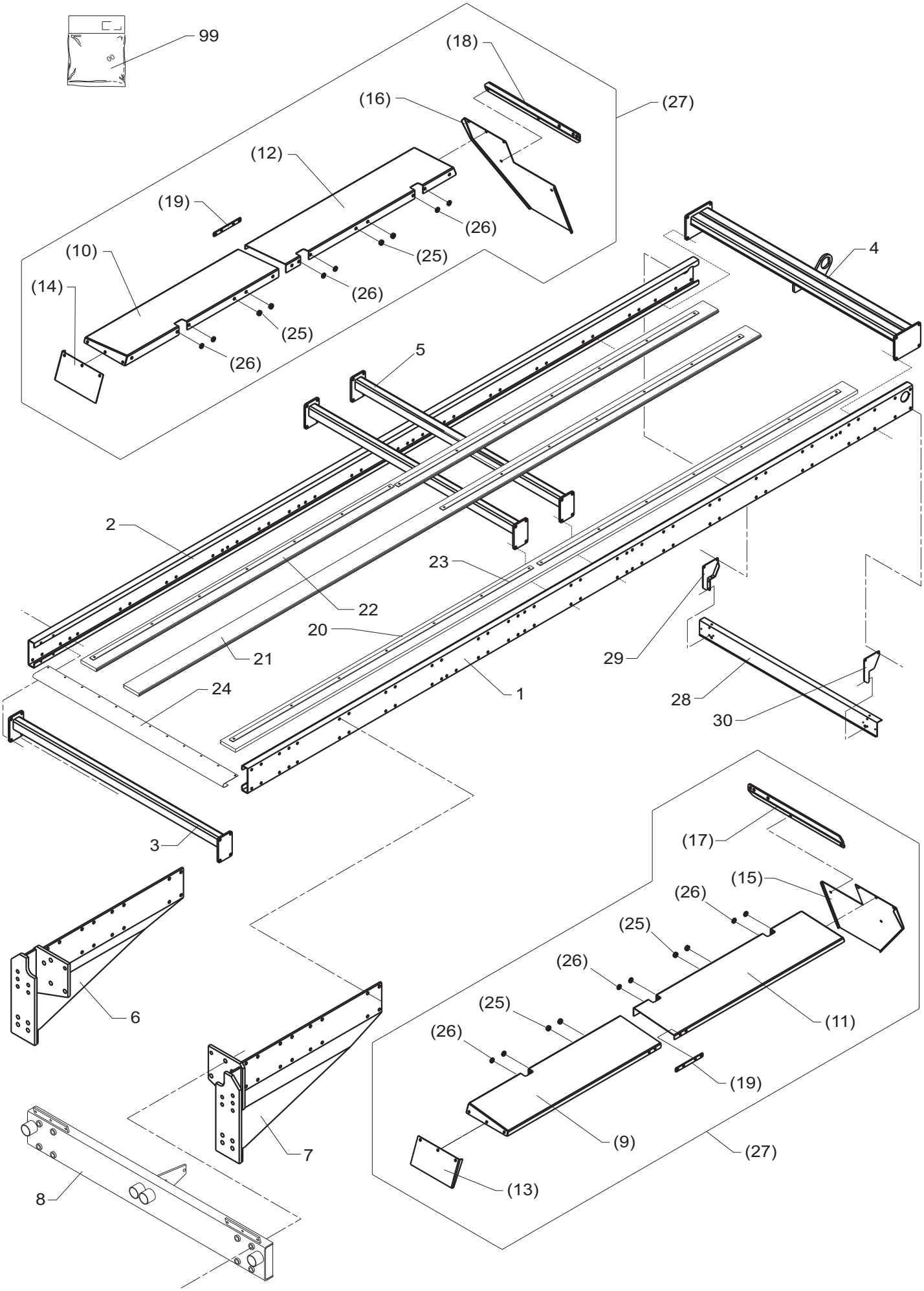
99
(18)
(16)
(27)
(12)
(19)
(26)
(25)
(10)
(14)
(26)
(25)
(26)
4
5
2
23
22
20
21
29
24
1
28
30
3
(17)
(15)
(26)
(25)
(26)
(25)
(26)
(11)
(19)
6
(9)
(27)
7
(13)
8

POS.	VARENUMMER	ANTAL	BENÆVNELSE BEZEICHNUNG	DESIGNATION	HERTIL, DAZU, TO THIS, A CECI
30.	3241-295X	1	KONSOL, VENSTRE KONSOLE, LINKE >=2060100705 <=2060100714	BRACKET, LEFT	
99.	3889-207X	1	TRANSFER F/CT-4200 TRANSFER F/CT-4200 >=2060100705 <=2060101056	TRANSFER F/CT-4200	
99. 1	3889-207A	1	TRANSFER CT-4200 >=2060100501 <=2060101057		

Fig. 2

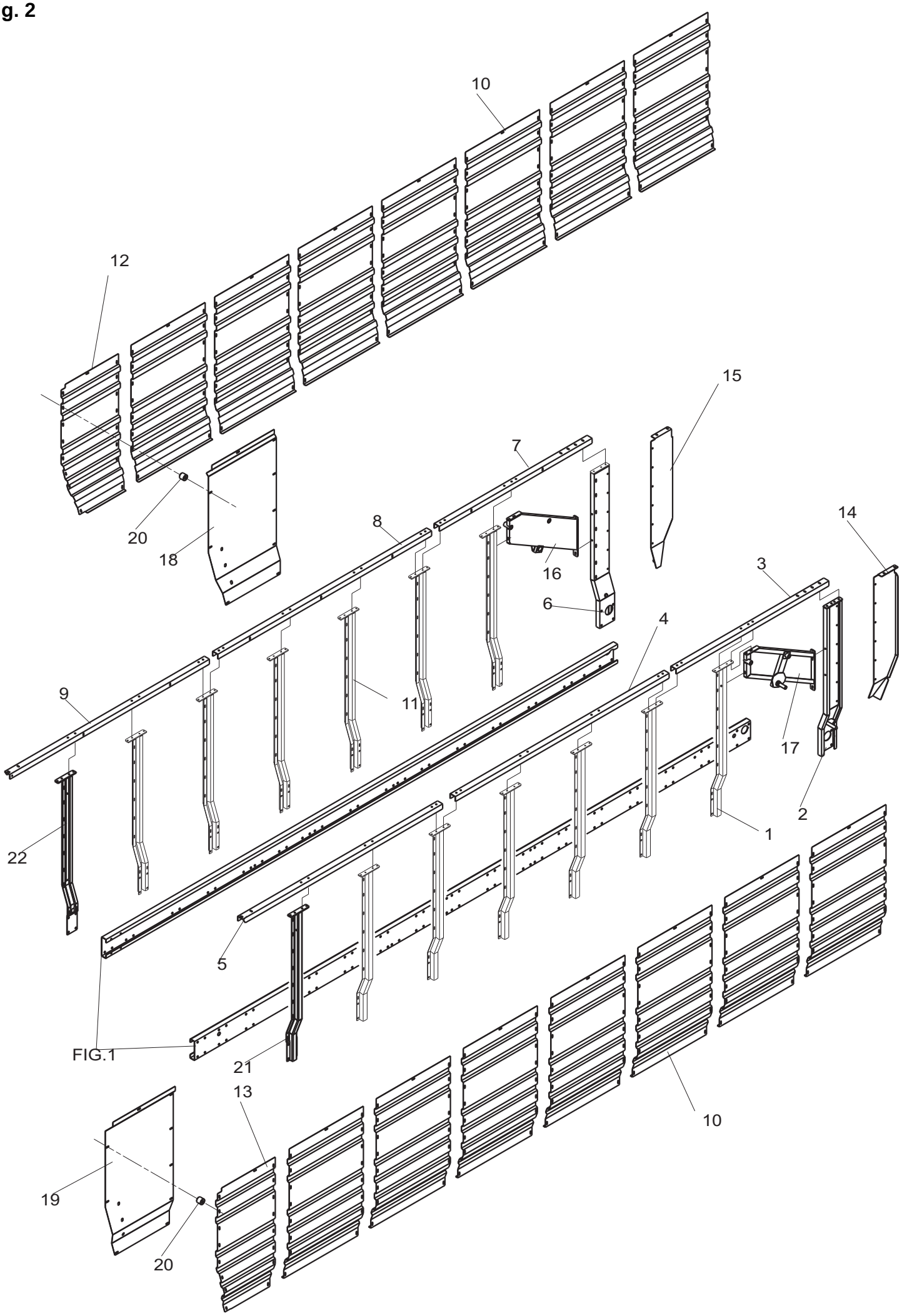

POS.	VARENUMMER	ANTAL	BENÆVNELSE BEZEICHNUNG	DESIGNATION	HERTIL, DAZU, TO THIS, A CECI	
1.	3240-068X	6	STØTTE, VENSTRE STUETZE, LINKE	SUPPORT, LEFT	1213-5522 1220-5321 1241-4502	4 4 8
2.	3240-840X	1	STØTTE, VENSTRE STREBE, LINKE	SUPPORT, LEFT	1213-5422 1213-5424 1213-5522 1220-5321 1241-4502	2 1 1 3 6
3.	2241-012X	1	SKINNE, VENSTRE SCHIENE, LINKE	RAIL, LEFT	1213-4324 1220-4321 1241-3403	1 1 2
4.	2241-011X	1	SKINNE, VENSTRE SCHIENE, LINKE	RAIL, LEFT	1213-4324 1220-4321 1241-3403	2 2 4
5.	2241-120X	1	SKINNE, VENSTRE SCHIENE, LINKE	RAIL, LEFT	1213-4324 1220-4321 1241-3403	1 1 2
6.	3240-843X	1	STØTTE STUETZE	SUPPORT	1213-5422 1213-5424 1213-5522 1220-5321 1241-4502	2 1 1 3 6
7.	2241-013X	1	SKINNE SCHIENE	RAIL	1213-4324 1220-4321 1241-3403	1 1 2
8.	2241-010X	1	SKINNE, HØJRE SCHIENE, RECHTE	RAIL, RIGHT	1213-4324 1220-4321 1241-3403	2 2 4
9.	2241-119X	1	SKINNE, VENSTRE SCHIENE, LINKE	RAIL, LEFT	1213-4324 1220-4321 1241-3403	1 1 2
10.	2241-099X	14	SIDEPLADE SEITENWAND	SIDEBOARD	1215-3226 1220-3321 1241-2503	9 9 9
11.	3240-102X	6	STØTTE, HØJRE STUETZE, RECHTE	SUPPORT, RIGHT	1213-5522 1220-5321 1241-4502	4 4 8
12.	2241-121X	1	SIDEPLADE, HØJRE SEITENPLATTE, RECHTE	SIDE PLATE, RIGHT	1213-3322 1215-3226 1220-3321 1241-2503 1241-3505	1 16 17 18 7
13.	2241-122X	1	SIDEPLADE, VENSTRE SEITENPLATTE, LINKE	SIDE PLATE, LEFT	1213-3322 1215-3226 1220-3321 1241-2503 1241-3505	1 16 17 18 7
14.	2240-903X	1	BAGPLADE, HØJRE HINTEREWAND, RECHTE	REAR PLATE, RIGHT	1213-3322 1220-3321 1241-2502	6 6 12
15.	2240-904X	1	BAGPLADE, VENSTRE HINTEREWAND, LINKE	REAR PLATE, LEFT	1213-3322 1220-3321 1241-2502	6 6 12
16.	3241-007X	1	STØTTEPLADE, HØJRE STUETZPLATTE, RECHTE >=2060100501 <=2060100604	SUPPORT PLATE, RIGHT	1213-4324 1214-4126 1214-4330 1220-4321 1241-3403	2 1 1 4 8
16. 1	3241-524X	1	STØTTEPLADE, HØJRE STUETZPLATTE, RECHTE >=2060100705	SUPPORT PLATE, RIGHT	1213-4324 1214-4126 1214-4330 1220-4321 1241-3403	2 1 1 4 8
17.	3241-004X	1	STØTTEPLADE, VENSTRE STUETZPLATTE, LINKE >=2060100501 <=2060100604	SUPPORT PLATE, LEFT	1213-4324 1214-4326 1214-4330 1220-4321 1241-3403	2 1 1 4 8
17. 1	3241-494X	1	STØTTEPLADE, VENSTRE STUETZPLATTE, LINKE >=2060100705	SUPPORT PLATE, LEFT	1213-4324 1214-4126 1214-4330 1220-4321 1241-3403	2 1 1 4 8

Fig. 2

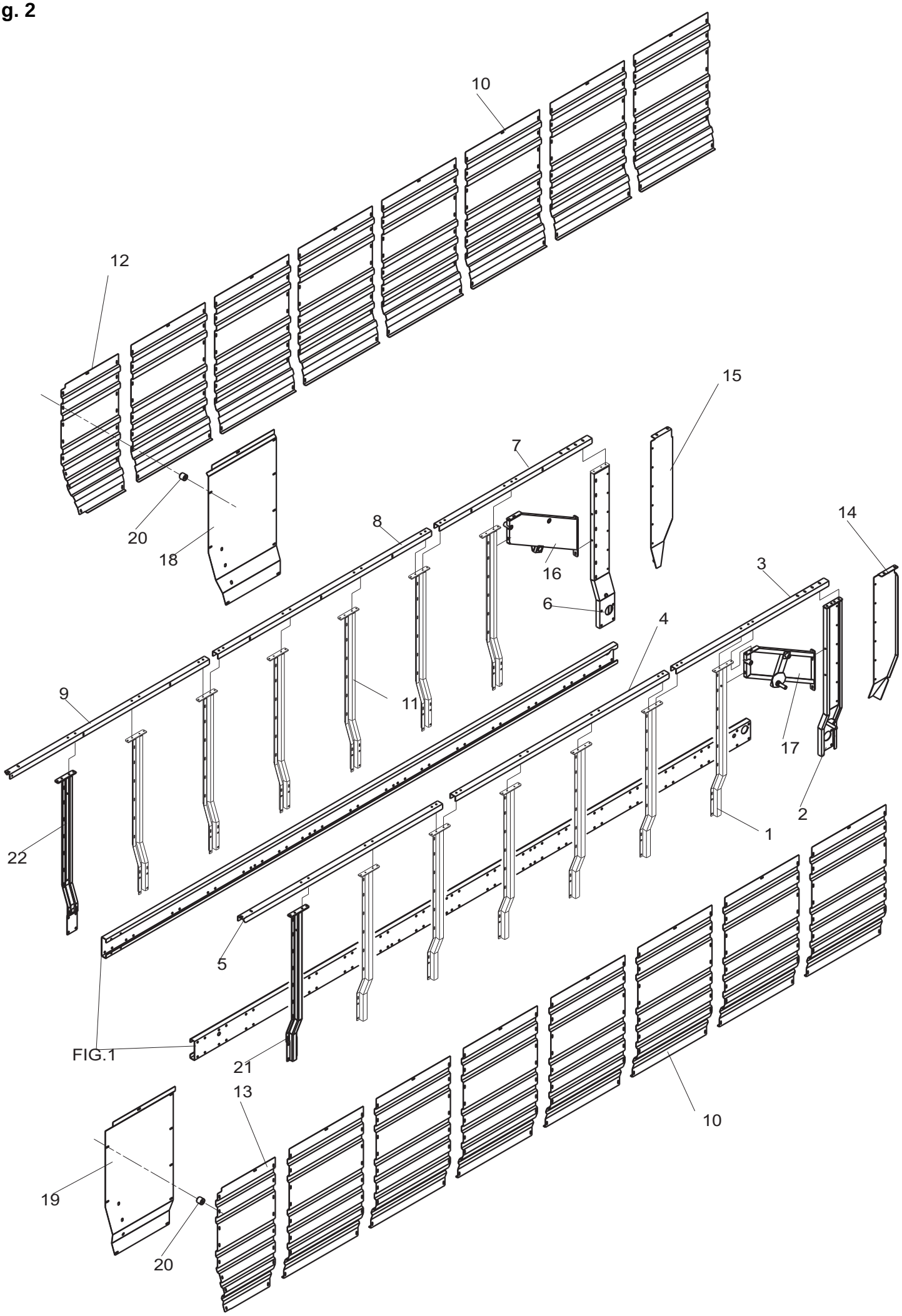

POS.	VARENUMMER	ANTAL	BENÆVNELSE BEZEICHNUNG	DESIGNATION	HERTIL, DAZU, TO THIS, A CECI	
18.	2249-112X	1	SIDEPLADE, HØJRE SEITENPLATTE, RECHTE >=2060100939	SIDE PLATE, RIGHT		
19.	2249-111X	1	SIDEPLADE, VENSTRE SEITENPLATTE, LINKE >=2060100939	SIDE PLATE, LEFT		
20.	2249-037X	12	BØSNING BUCHSE >=2060100939	BUSH	1215-3522 1220-3321 1241-2502	1 1 1
21.	3249-360X	1	STØTTE, VENSTRE STUETZE, LINKE >=2060100939	SUPPORT, LEFT		
22.	3249-361X	1	STØTTE, HØJRE STUETZE, RECHTE >=2060100939	SUPPORT, RIGHT		

Fig. 3

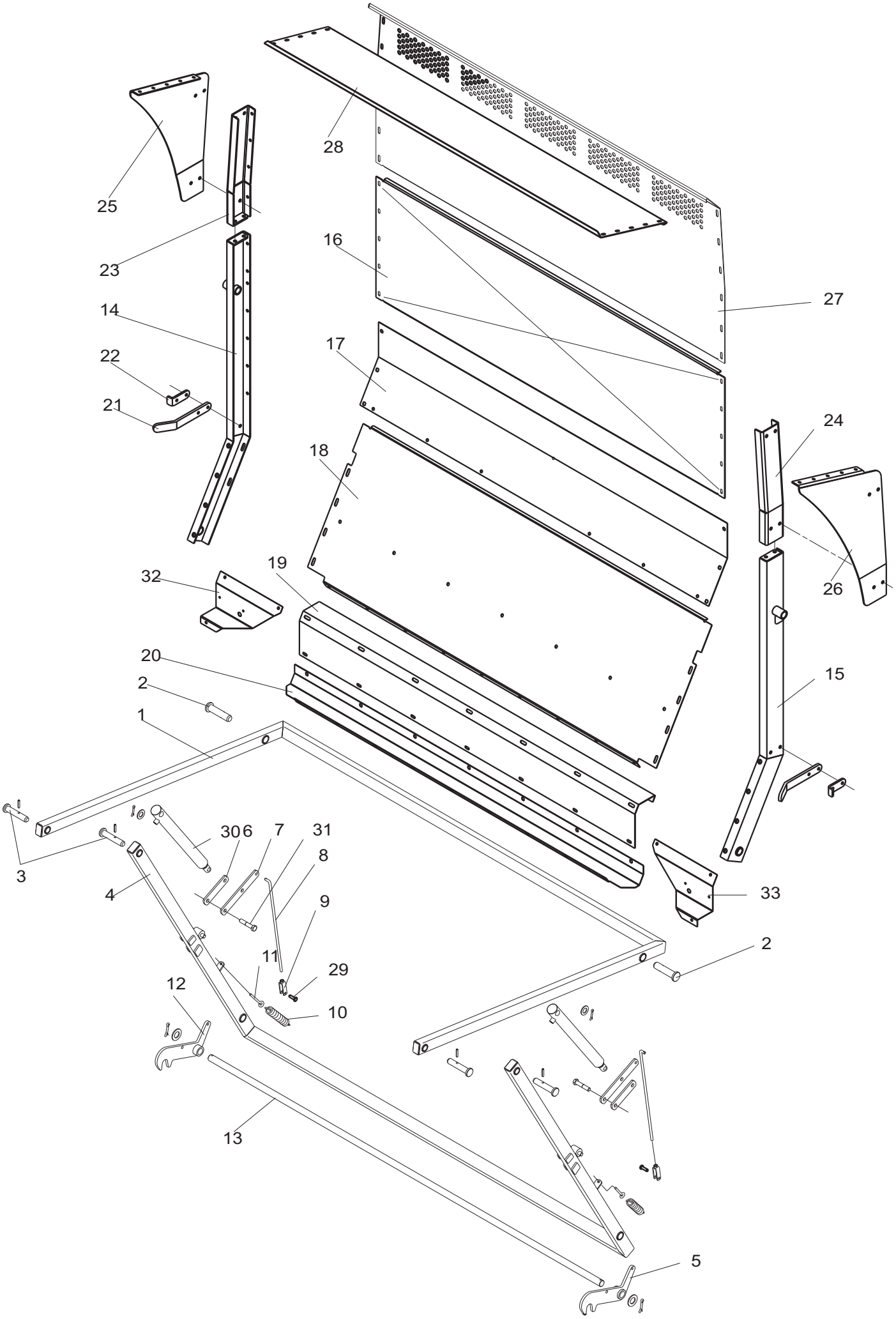
28
25
23
16
27
14
17
22
21
24
18
26
32
19
20
15
2
1
3
30
6
7
31
8
4
9
33
2
11
29
12
10
13
5

POS.	VARENUMMER	ANTAL	BENÆVNELSE BEZEICHNUNG DESIGNATION	HERTIL, DAZU, TO THIS, A CECI	
1.	3240-817X	1	TOPRAMME ZUGRAHMEN TOP FRAM		
2.	2240-911X	2	BOLT BOLZEN BOLT	1251-6301	1
3.	2240-807X	4	BOLT BOLZEN BOLT	1251-5303 1313-1101	1 1
4.	3240-808X	1	BUNDRAMME BODENRAHMEN BOTTOM FRAME		
5.	3240-818X	1	KLINKE, VENSTRE KLINKE, LINKE LATCH, LEFT		
6.	2240-914X	2	LED, KORT GLIED, KURZE >=2060100501 <=2060100604 LINK, SHORT	1241-4502 1252-3102	1 1
6. 1	2241-527X	2	LED, KORT GLIED, KURZE >=2060100705 LINK, SHORT	1241-4502 1252-3102	1 1
7.	2240-915X	2	LED, LANG GLIED, LANG >=2060100501 <=2060100604 LINK, LONG	1214-5326 1220-5321 1241-4502 1252-3102	1 1 5 1
7. 1	2241-528X	2	LED, LANG GLIED, LANG >=2060100705 LINK, LONG	1241-4502 1252-3102	1 1
8.	2240-913X	2	SPINDEL SPANNSCHLOSS SPINDLE	1241-2502 1252-2102	1 1
9.	3240-918X	2	GAFFEL GABEL FORK		
10.	2241-234X	2	TRÆKFJEDER ZUGFEDER TENSION SPRING		
11.	1392-0509	2	ØJEBOLT M8-80 AUGENBOLZEN M8-80 EYE BOLT M8-80	1220-2122 1241-2502	2 2
12.	3240-821X	1	KLINKE, HØJRE KLINKE, RECHTE LATCH, RIGHT		
13.	2240-822X	1	AKSEL WELLE SHAFT	1241-7601 1252-6403	2 2
14.	3241-045X	1	DRAGER, HØJRE TRAEGER, RECHTE GIRDER, RIGHT		
15.	3241-044X	1	DRAGER, VENSTRE TRAEGER, LINKE GIRDER, LEFT		
16.	2240-169X	1	BAGPLADE HINTEREWAND REAR PLATE	1213-3224 1220-3321 1241-2502	10 10 20
17.	2240-165X	1	DÆKPLADE DECKPLATTE COVER PLATE	1213-3224 1220-3321 1220-3922 1241-2502	9 3 6 12
18.	2240-167X	1	BAGPLADE HINTEREWAND >=2060100501 <=2060100604 REAR PLATE	1219-0812 1220-3321 1241-2502	8 8 8
18. 1	2241-651X	1	BAGPLADE HINTEREWAND >=2060100705 REAR PLATE	1219-0812 1220-3321 1241-2502	8 8 8
19.	2240-166X	1	HOLDER HALTER HOLDER	1213-3224 1220-3321 1220-3922 1241-2502	14 7 7 21
20.	2240-168X	1	BUNDPLADE BODENBLECH >=2060100501 <=2060100604 BOTTOM PLATE	1213-3324 1220-3922 1241-2502	9 9 9
20. 1	2241-650X	1	BUNDPLADE BODENBLECH >=2060100705 BOTTOM PLATE	1213-3324 1220-3922 1241-2502	9 9 9
21.	2240-174X	2	FANG HANDGRIFF SCREEN		

Fig. 3

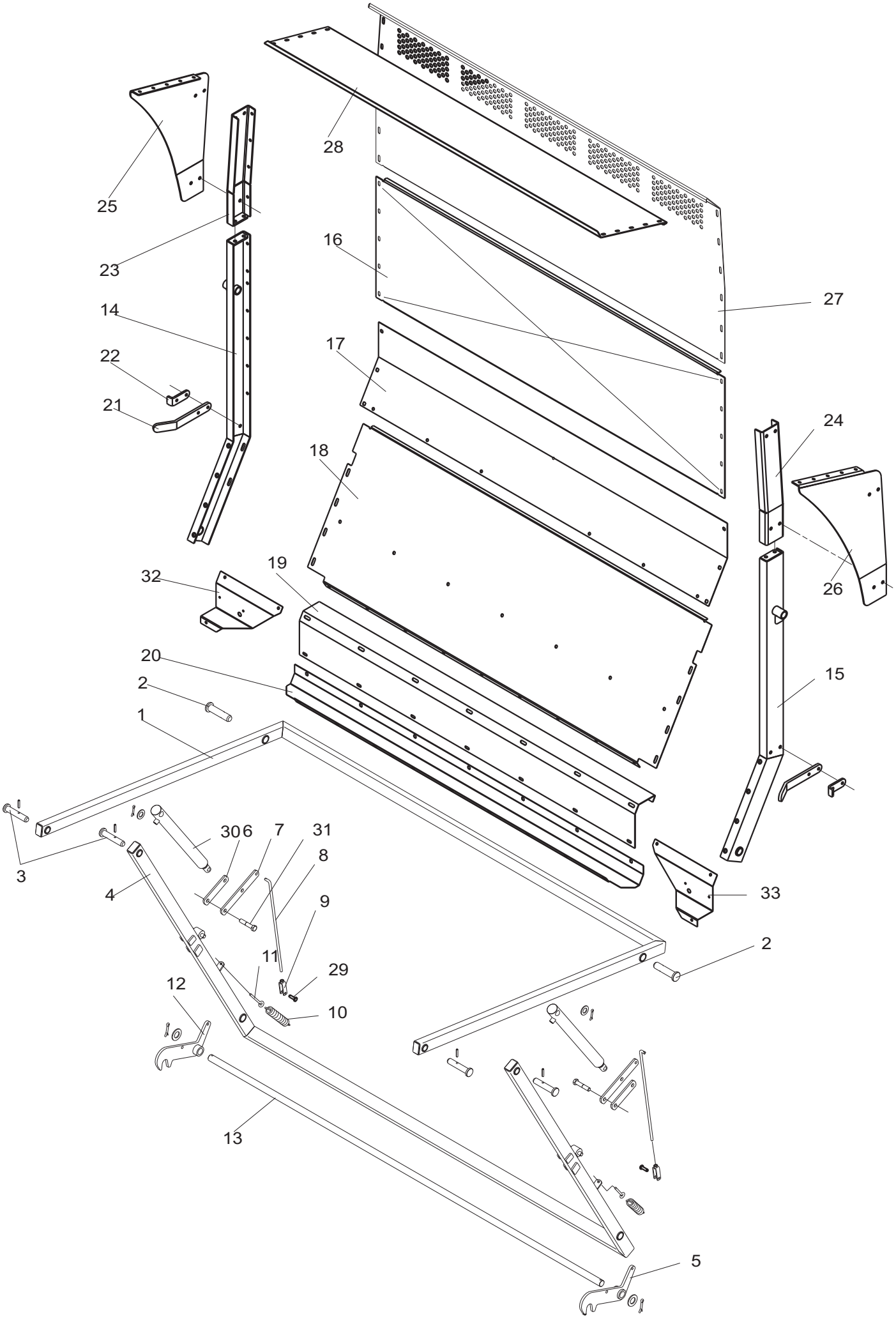
28
25
23
16
27
14
17
22
21
24
18
26
32
19
20
15
2
1
3
30
6
7
31
8
4
9
33
2
11
29
12
10
13
5

POS.	VARENUMMER	ANTAL	BENÆVNELSE BEZEICHNUNG	DESIGNATION	HERTIL, DAZU, TO THIS, A CECI	
22.	2240-207X	2	STOP STOPP	STOP	1214-4126 1220-4321 1241-3403	2 2 2
23.	3241-113X	1	FORLÆNGER, HØJRE VERLAENGERUNG, RECHTE	EXTENSION, RIGHT	1213-4422 1220-4321 1241-3403	2 2 4
24.	3241-111X	1	FORLÆNGER, VENSTRE VERLAENGERUNG, LINKE	EXTENSION, LEFT	1213-4422 1220-4321 1241-3403	2 2 4
25.	2241-104X	1	PLADE, HØJRE PLATTE, RECHTE	PLATE, RIGHT	1213-4322 1220-4321 1241-3403	4 4 8
26.	2241-103X	1	PLADE, VENSTRE PLATTE, LINKE	PLATE, LEFT	1213-4322 1220-4321 1241-3403	4 4 8
27.	2241-133X	1	BAGPLADE HINTEREWAND	REAR PLATE	1213-3224 1220-3321 1241-2502	12 12 24
28.	2241-116X	1	PLADE, ØVERSTE PLATTE, OBERE	PLATE, UPPER	1213-3224 1220-3321 1241-2502	10 10 20
29.	1250-2301	2	SPLITBOLT B10 C11-35 GALV. SPLINTBOLZEN B10 C11-35 GALV.	COTTER BOLT B10 C11-35 GALV.	1241-2502 1252-2102	1 1
30.	3241-302X	2	CYLINDER ZYLINDER >=2060100501 <=2060100604	CYLINDER	1241-6604 1252-6403	1 1
30. 1	3241-519X	2	CYLINDER ZYLINDER >=2060100705	CYLINDER	1241-6604 1252-6403	1 1
31.	2241-542X	2	STÅLSÆTSKRUE STAHLSECHSKANTSCHRAUBE >=2060100705	STEEL SCREW	1220-6323 1241-5502	1 1
32.	2249-102X	1	KONSOL, HØJRE KONSOLE, RECHTE >=2060100822	BRACKET, RIGHT	1213-3322 1220-3321 1241-2502	2 2 4
33.	2249-101X	1	KONSOL, VENSTRE KONSOLE, LINKE >=2060100822	BRACKET, LEFT	1213-3322 1220-3321 1241-2502	2 2 4

Fig. 4

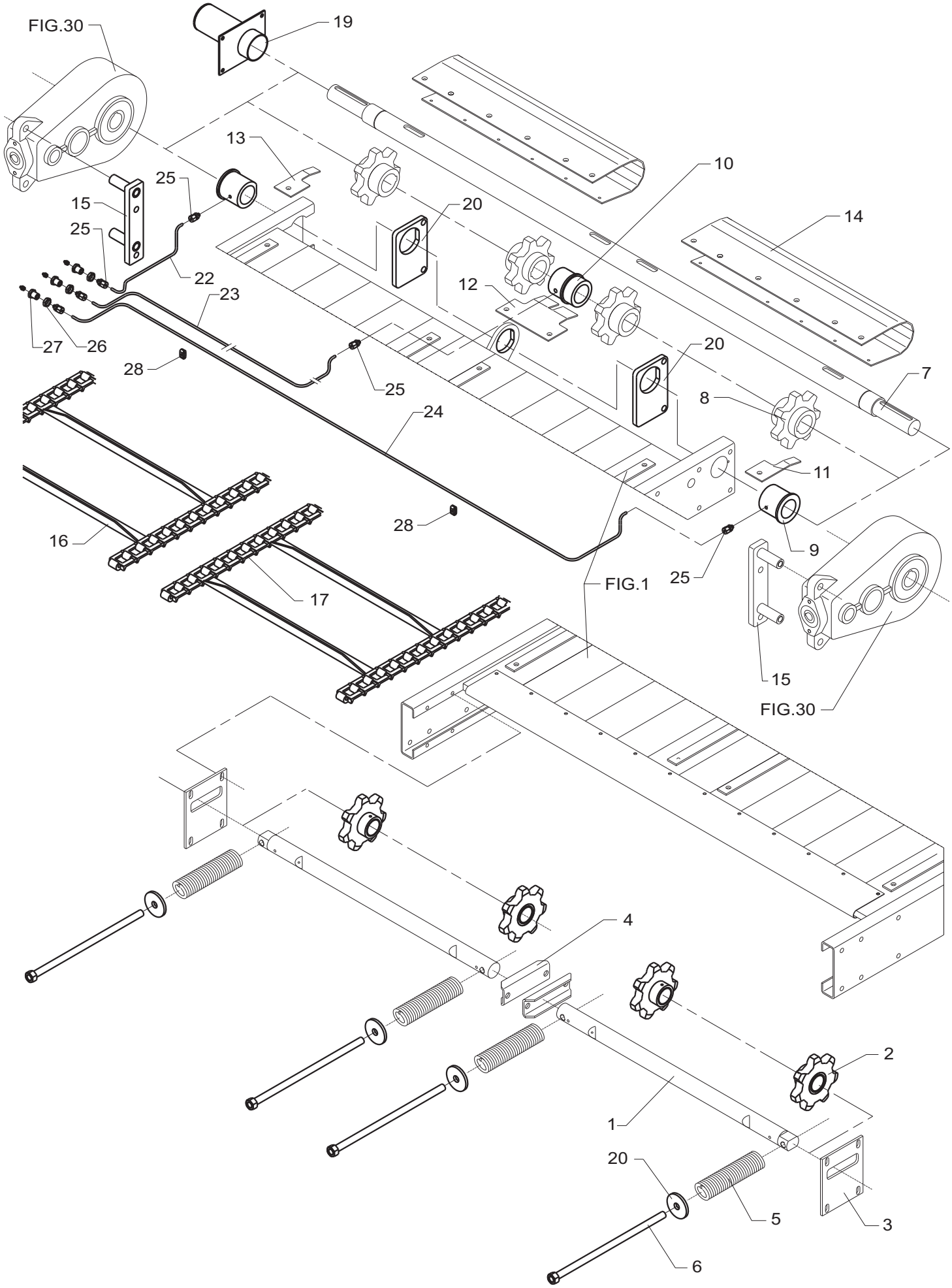
FIG.30
19
13
10
25
15
20
14
25
22
12
23
27
26
20
28
7
25
8
24
11
28
16
9
25
FIG.1
17
15
FIG.30
4
2
1
20
5
3
6

POS.	VARENUMMER	ANTAL	BENÆVNELSE BEZEICHNUNG	DESIGNATION	HERTIL, DAZU, TO THIS, A CECI	
1.	2240-041X	2	KÆDEAKSEL KETTENWELLE	CHAIN SHAFT,	1313-1101	2
2.	3240-043X	4	KÆDEHJUL Z=6 KEGELRAD Z=6 >=2060100501 <=2060100604	BEVEL GEAR Z=6	1241-9505 1251-5602 1335-5520	1 1 1
2. 1	3241-590X	4	TANDHJUL Z=8 ZAHNRAD Z=8 >=2060100705	GEAR Z=8	1219-0810 1241-9505 1251-5602 1335-5520	1 1 1 1
3.	2240-009X	2	STYR STEUERUNG	GUIDE	1213-4422 1220-4321 1241-3403	4 4 8
4.	2240-042X	2	STYR STEUERUNG	GUIDE	1213-5424 1220-5321 1241-4502	2 2 4
5.	1431-7693	4	TRYKFJEDER DRUCKFEDER	COMPRESSION SPRING		
6.	3240-047X	4	SPINDEL SPINDEL >=2060100501 <=2060100714	SPINDLE		
6. 1	3241-760X	4	SPINDEL SPANNSCHLOSS >=2060100815	SPINDLE		
7.	2240-087X	1	AKSEL WELLE >=2060100501 <=2060100838	SHAFT	1241-9510 1255-5201 1255-5202 1338-0140	3 2 2 2
7. 1	2240-087A	1	AKSEL WELLE >=2060100939	SHAFT	1241-9510 1255-5201 1338-0140	3 2 2
8.	3240-029A	4	KÆDEHJUL Z=7 KETTENRAD Z=7 >=2060100501 <=2060100604	SPROCKET Z=7	1338-0139	1
8. 1	3241-587X	4	KÆDEHJUL Z=8 KETTENRAD Z=8 >=2060100705 <=2060100714	SPROCKET Z=8	1338-0139	1
8. 2	3241-872X	4	TANDHJUL ZAHNRAD >=2060100815	GEAR	1338-0139	1
9.	2240-033X	2	LEJEBØSNING LAGERBUECHSE >=2060100501 <=2060100604	BEARING BUSH	1251-5105 1313-3102	1 1
9. 1	2245-100X	2	LEJEBØSNING LAGERBUECHSE >=2060100705	BEARING BUSH	1313-3102	1
10.	2240-034X	1	LEJE, MIDTERSTE LAGER, MITTLERES >=2060100501 <=2060100604	BEARING, MIDDLE	1251-5105 1313-3401	1 1
10. 1	2245-101X	1	LEJE, MIDTERSTE LAGER, MITTLERES >=2060100705	BEARING, MIDDLE	1313-3102	1
11.	2240-122X	1	SKÆRM, VENSTRE SCHUTZ, LINKE >=2060100501 <=2060100604	GUARD, LEFT	1251-5105 1313-3401	1 1
11. 1	2241-464X	1	SKÆRM, VENSTRE SCHUTZ, LINKE >=2060100705	GUARD, LEFT	1219-0518	1
12.	2240-120X	1	MIDTERSKÆRM MITTLERE SCHUTZ >=2060100501 <=2060100604	CENTRE GUARD	1219-0518	2
12. 1	2241-462X	1	MIDTERSKÆRM MITTLERE SCHUTZ >=2060100705	CENTRE GUARD	1219-0518	2
13.	2240-121X	1	SKÆRM, HØJRE SCHUTZ, RECHTE >=2060100501 <=2060100604	GUARD, RIGHT	1219-0518	1
13. 1	2241-463X	1	SKÆRM, HØJRE SCHUTZ, RECHTE >=2060100705	GUARD, RIGHT	1219-0518	1

Fig. 4

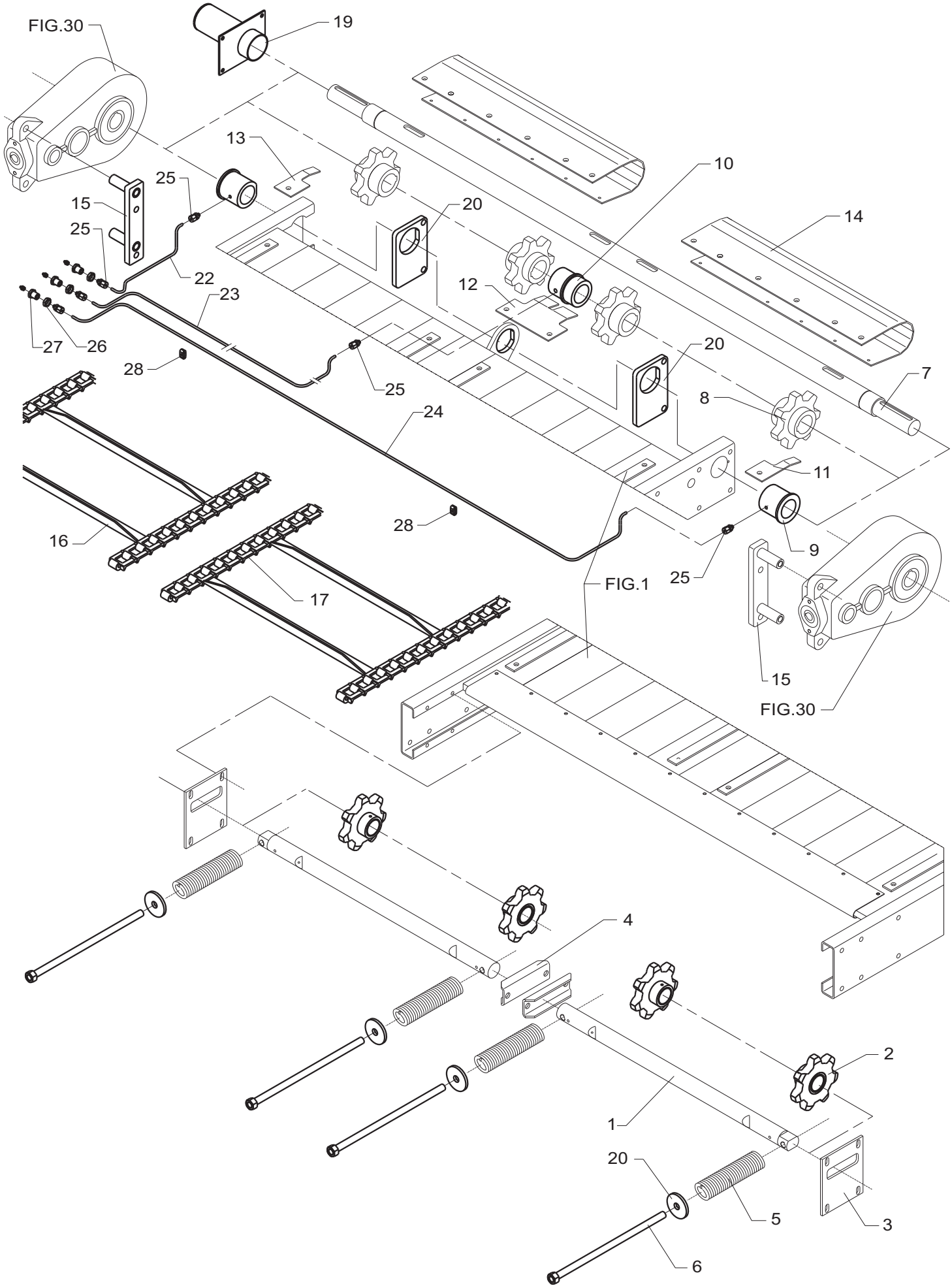
FIG.30
19
13
25
15
25
22
23
27
26
28
25
24
10
20
14
12
20
7
8
11
9
25
FIG.1
15
FIG.30
16
28
17
4
2
1
20
5
3
6

POS.	VARENUMMER	ANTAL	BENÆVNELSE BEZEICHNUNG	DESIGNATION	HERTIL, DAZU, TO THIS, A CECI	
14.	3240-035X	2	SKÆRM SCHUTZ	GUARD	1219-0216 1219-0518	6 6
15.	3240-476X	2	STOP STOPP	STOP	1213-5624 1213-6720 1220-5321 1220-6122 1241-4502	2 2 2 2 4
16.	3240-039X	90	LAMEL LAMELLE >=2060100501 <=2060100604	SLAT		
16. 1	3241-594X	100	MEDBRINGER MITNEHMER >=2060100705	CARRIER		
17.	2133-036X	716	KÆDELED NR 78 (1364-3301) KETTENGLIED NR 78 (1364-3301) >=2060100501 <=2060100604	CHAIN LINK NO 78 (1364-3301)		
17. 1	2247-783X	796	KÆDELED NR 74A (1364-4501) KETTENGLIED NR 74A (1364-4501) >=2060100705	CHAIN LINK NO 74A (1364-4501)		
19.	3241-215X	1	AFSKÆRMNING ABSCHIRMUNG >=2060100501 <=2060100604	SHIELD	1213-3224 1220-3321 1241-2502	4 4 8
20.	2241-839X	2	STØTTEPLADE STUTZPLATTE >=2060100705	SUPPORT PLATE		
21.	2247-147X	4	SKIVE SCHEIBE >=2060100815	WASHER		
22.	2249-302X	1	SMØRERØR SCHMIERROHR >=2060100815	GREASE PIPE		
23.	2249-303X	1	SMØRERØR SCHMIERROHR >=2060100815	GREASE PIPE		
24.	2249-304X	1	SMØRERØR SCHMIERROHR >=2060100815	GREASE PIPE		
25.	1311-7020	4	FORSKRUNING VERSCHRAUBUNG >=2060100815	SCREWED CONNECTION		
26.	1311-8622	3	MØTRIK M18-1,5 H=6 MUTTER M18-1,5 H=6 >=2060100815	NUT M18-1,5 H=6		
27.	2249-376X	3	BØSNING BUCHSE >=2060100815	BUSH	1241-4504 1313-1104	1 1
28.	1311-8640	2	RØRHOLDER ROHRHALTERUNG >=2060100815	SUPPORT FOR TUBE	1213-1222	1

Fig. 5

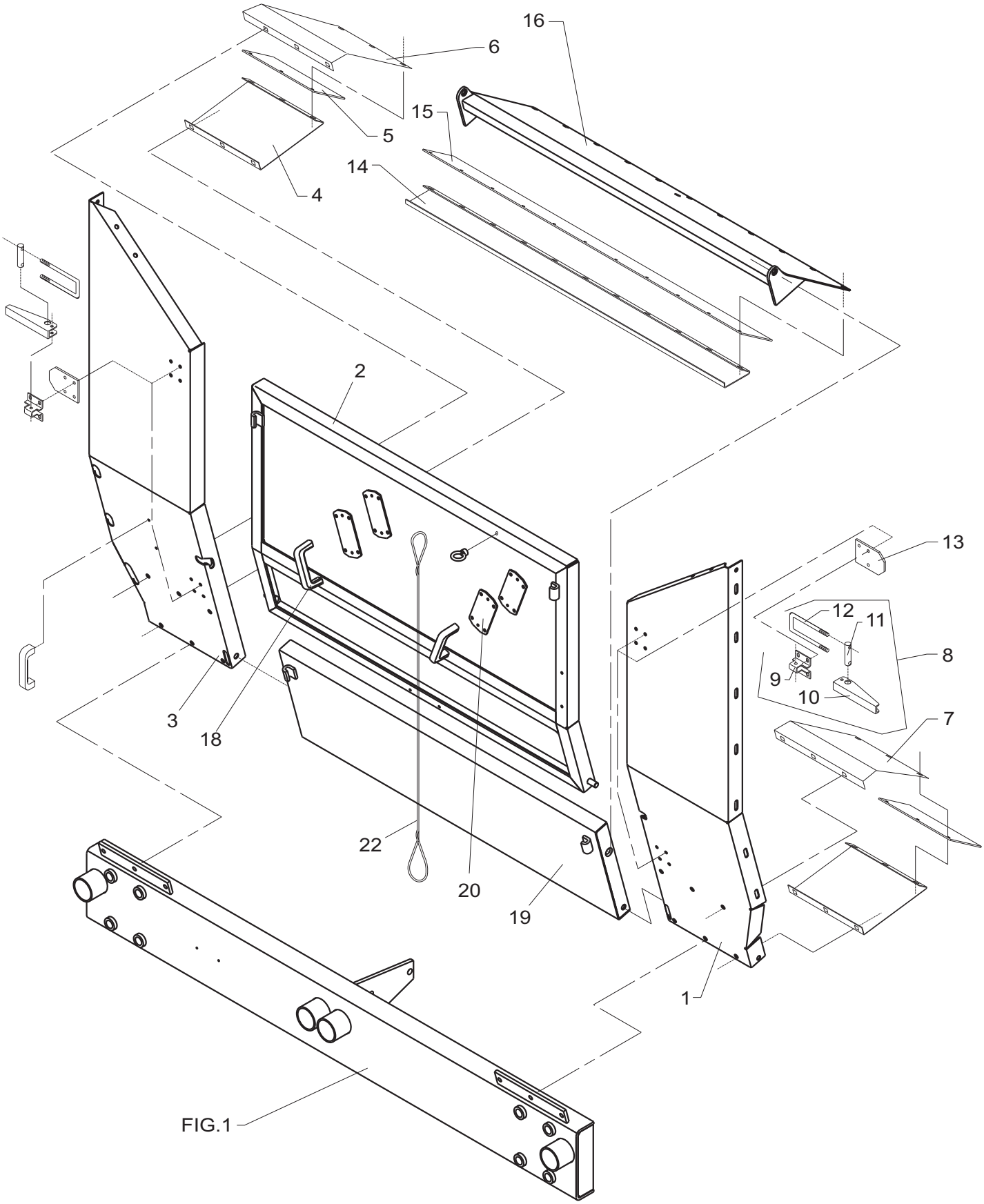

POS.	VARENUMMER	ANTAL	BENÆVNELSE BEZEICHNUNG	DESIGNATION	HERTIL, DAZU, TO THIS, A CECI	
1.	3240-993X	1	SIDEPLADE, FORRESTE VENSTRE SEITENPLATTE, VORDERE LINKE	SIDE PLATE, FRONT LEFT	1213-3224 1220-3321 1241-2502	1 1 2
2.	3240-991X	1	FRONTLUGE VORDERSEITE LUKE	FRONT STOVE DOOR	1213-2322 1220-2920 1241-1202	1 1 1
3.	3240-992X	1	SIDEPLADE, FORRESTE HØJRE SEITENPLATTE, VORDERE RECHTE	SIDE PLATE, FRONT RIGHT	1213-3224 1220-3321 1241-2502	1 1 2
4.	2240-179X	2	BUNDPLADE BODENBLECH	BOTTOM PLATE	1213-3324 1220-3922 1241-2502	3 3 3
5.	2240-095X	2	TÆTNING DICHTUNG	SEAL		
6.	2240-098X	1	SKRÅPLADE PLATTE >=2060100501 <=0260100604	PLATE	1213-3322 1220-3922 1241-2502	6 6 6
6. 1	2241-469X	1	PLADE, HØJRE PLATTE, RECHTE >=2060100705	PLATE, RIGHT	1213-3322 1220-3922 1241-2502	6 6 6
7.	2240-214X	1	SKRÅPLADE, VENSTRE PLATTE, LINKE >=2060100501 <=0260100604	PLATE, LEFT	1213-3322 1220-3922 1241-2502	6 6 6
7. 1	2241-470X	1	PLADE, VENSTRE PLATTE, LINKE >=2060100705	PLATE, LEFT	1213-3322 1220-3922 1241-2502	6 6 6
8.	3060-231X	4	LUKKEBESLAG VERSCHLUSSBESCHLAG	LOCK CLAMP		
9.	2125-263X	4	KONSOL KONSOLE	BRACKET	1215-2322 1220-2321 1241-1202	4 4 4
10.	2125-264X	4	HÅNDTAG HANDGRIFF	HANDLE	1214-2122 1220-2321	1 1
11.	2125-267X	4	TAP ZAPFEN	DOWEL		
12.	2060-230X	4	BØJLE BUEGEL	HOOP	1220-3321 1434-0101	2 8
13.	2240-184X	4	UNDERLAG UNTERLAGE	SUPPORT		
14.	2240-178X	1	BUNDPLADE BODENBLECH	BOTTOM PLATE	1213-3322 1220-3922 1241-2502	11 11 11
15.	2240-180X	1	TÆTNING DICHTUNG	SEAL		
16.	3241-303X	1	SKRÅPLADE PLATTE	PLATE	1219-0325 1220-5321 1241-4502	2 2 2
18.	1399-0237	4	BØJLEHÅNDTAG BUEGELHANDGRIFF	HANDLE FOR HOOP	1219-0413 1220-1323 1241-1203	2 2 2
19.	3240-994X	1	FORPLADE VORDERPLATTE	FRONT BOARD	1213-5422 1220-5321 1241-4502	2 2 4
20.	2241-239X	4	SPÆNDESTYKKE SPANNSTUECK	TIGHTENING PIECE	1213-1224 1220-1323 1241-1203	2 2 4
22.	2241-314X	1	SNOR SCHNUR	STRING		

Fig. 5.1

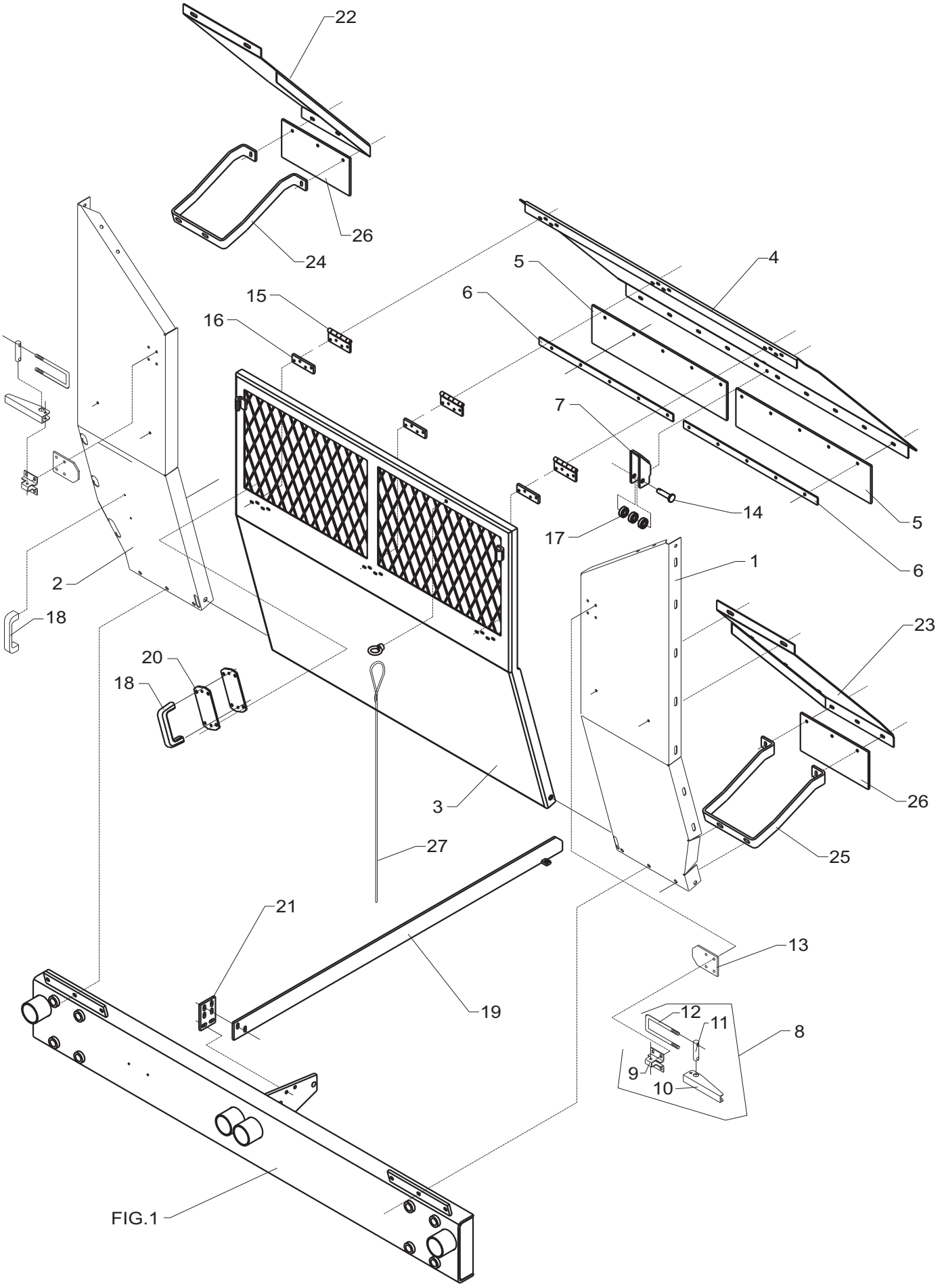
22
26
24
4
5
15
6
16
7
14
5
17
6
1
2
18
23
20
18
26
3
27
25
21
13
19
12
11
8
9
10
FIG.1

POS.	VARENUMMER	ANTAL	BENÆVNELSE BEZEICHNUNG	DESIGNATION	HERTIL, DAZU, TO THIS, A CECI	
1.	2249-154X	1	SIDEPLADE, FORRESTE VENSTRE SEITENPLATTE, VORDERE LINKE	SIDE PLATE, FRONT LEFT	1213-3224 1213-3324 1220-3321 1220-4321 1241-2502 1241-3403	1 1 1 1 2 2
2.	2249-155X	1	SIDEPLADE, FORRESTE HØJRE SEITENPLATTE, VORDERE RECHTE	SIDE PLATE, FRONT RIGHT	1213-2322 1213-3324 1220-2920 1220-4321 1241-1202 1241-3403	1 1 1 1 1 2
3.	3249-144A	1	FRONTLUGE VORDERSEITE LUKE	FRONT STOVE DOOR	1213-2322 1213-5422 1220-2920 1220-5321 1241-1202 1241-4502	1 2 1 2 1 4
4.	2249-134X	1	SKRÅPLADE PLATTE	PLATE	1215-2224 1220-2321 1241-1202	10 10 10
5.	2249-156X	2	TÆTNING DICHTUNG	SEAL		
6.	2249-157X	2	SKINNE SCHIENE	RAIL		
7.	2249-136X	1	STYR STEUERUNG	GUIDE	1215-2222 1220-2321 1241-1204	2 2 2
8.	3060-231X	2	LUKKEBESLAG VERSCHLUSSBESCHLAG	LOCK CLAMP		
9.	2125-263X	2	KONSOL KONSOLE	BRACKET	1215-2322 1220-2321 1241-1202	4 4 4
10.	2125-264X	2	HÅNDTAG HANDGRIFF	HANDLE	1214-2122 1220-2321	1 1
11.	2125-267X	2	TAP ZAPFEN	DOWEL		
12.	2060-230X	2	BØJLE BUEGEL	HOOP	1220-3321 1434-0101	2 8
13.	2240-184X	2	UNDERLAG UNTERLAGE	SUPPORT		
14.	2249-137X	1	TAP ZAPFEN	DOWEL	1241-3407 1251-2104	1 1
15.	1399-0240	3	HÆNGSEL SCHARNIER	HINGE	1216-1145 1216-1244 1220-1323 1241-1204	4 4 8 8
16.	2249-158X	3	PLADE PLATTE	PLATE		
17.	1331-3310	3	KUGLELEJE 6202 2RS KUGELLAGER 6202 2RS	BALL BEARING 6202 2RS		
18.	1399-0237	2	BØJLEHÅNDTAG BUEGELHANDGRIFF	HANDLE FOR HOOP	1219-0413 1220-1323 1241-1203	2 2 2
19.	3249-141X	1	GLIDESKINNE SCHIENE	RAIL	1213-3324 1219-0523 1220-3321 1241-2503	2 2 2 4
20.	2241-239X	2	SPÆNDESTYKKE SPANNSTUECK	TIGHTENING PIECE	1213-1224 1220-1323 1241-1203	2 2 4
21.	2249-135X	1	PLADE PLATTE	PLATE	1213-3324 1220-3321 1241-2503	2 2 4

Fig. 5.1

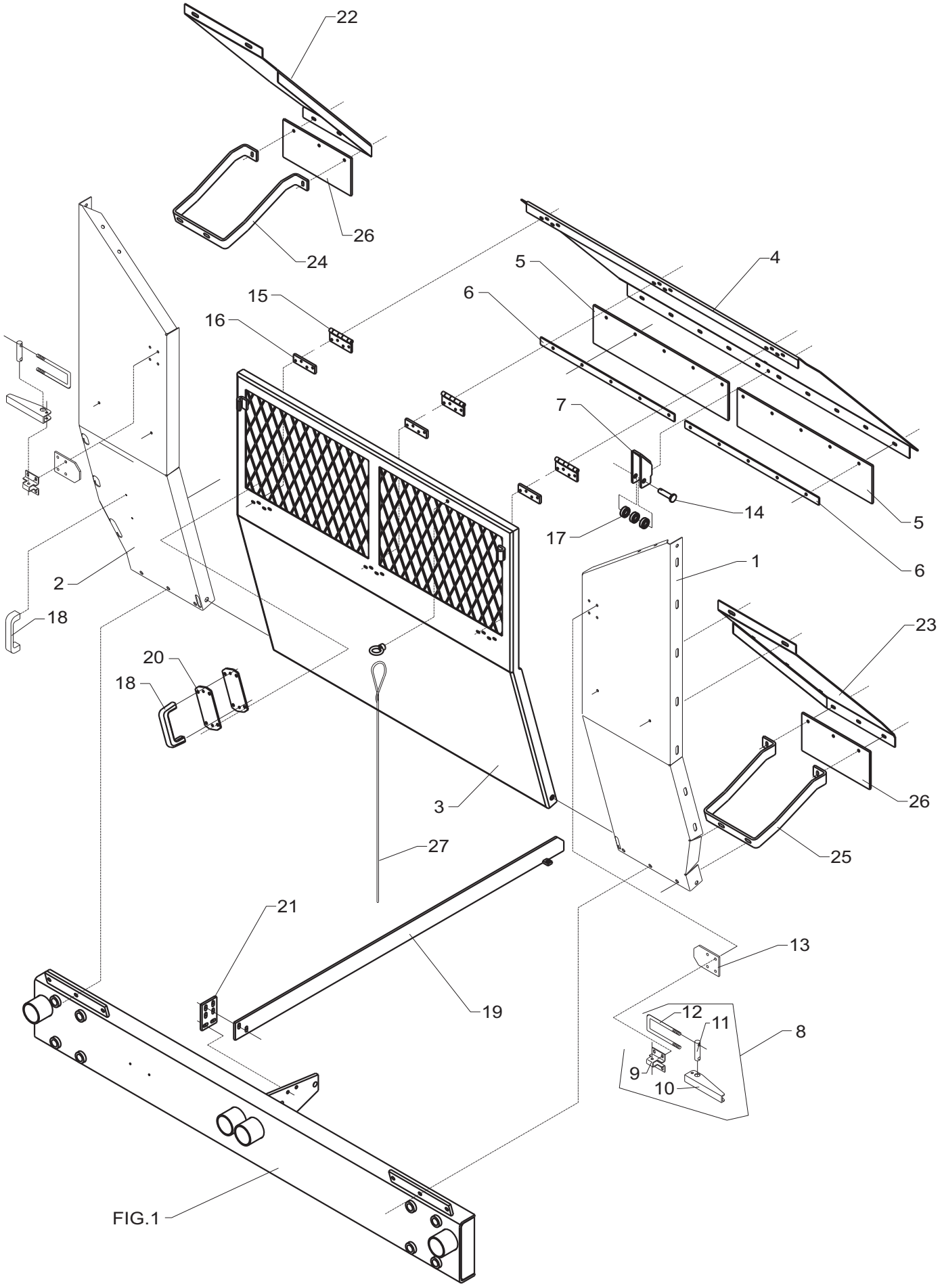
22
26
24
4
5
15
6
16
7
14
5
17
6
1
2
18
23
20
18
26
3
27
25
21
13
19
12
11
8
9
10
FIG.1

POS.	VARENUMMER	ANTAL	BENÆVNELSE BEZEICHNUNG	DESIGNATION	HERTIL, DAZU, TO THIS, A CECI	
22.	2249-034X	1	SKRÅPLADE, HØJRE PLATTE, RECHTE	PLATE, RIGHT	1215-2222 1215-2322 1215-3226 1220-2321 1220-3321 1241-1202 1241-1304 1241-2502	1 2 2 3 2 3 1 2
23.	2249-033X	1	SKRÅPLADE, VENSTRE PLATTE, LINKE	PLATE, LEFT	1215-2222 1215-2322 1215-3226 1220-2321 1220-3321 1241-1202 1241-1304 1241-2502	1 2 2 3 2 3 1 2
24.	2249-036X	1	KONSOL, HØJRE KONSOLE, RECHTE	BRACKET, RIGHT	1213-4422 1220-4321 1241-3403	2 2 4
25.	2249-035X	1	KONSOL, VENSTRE KONSOLE, LINKE	BRACKET, LEFT	1213-4422 1220-4321 1241-3403	2 2 4
26.	2249-048X	2	TÆTNING DICHTUNG	SEAL		
27.	2241-314X	1	SNOR SCHNUR	STRING		

Fig. 6

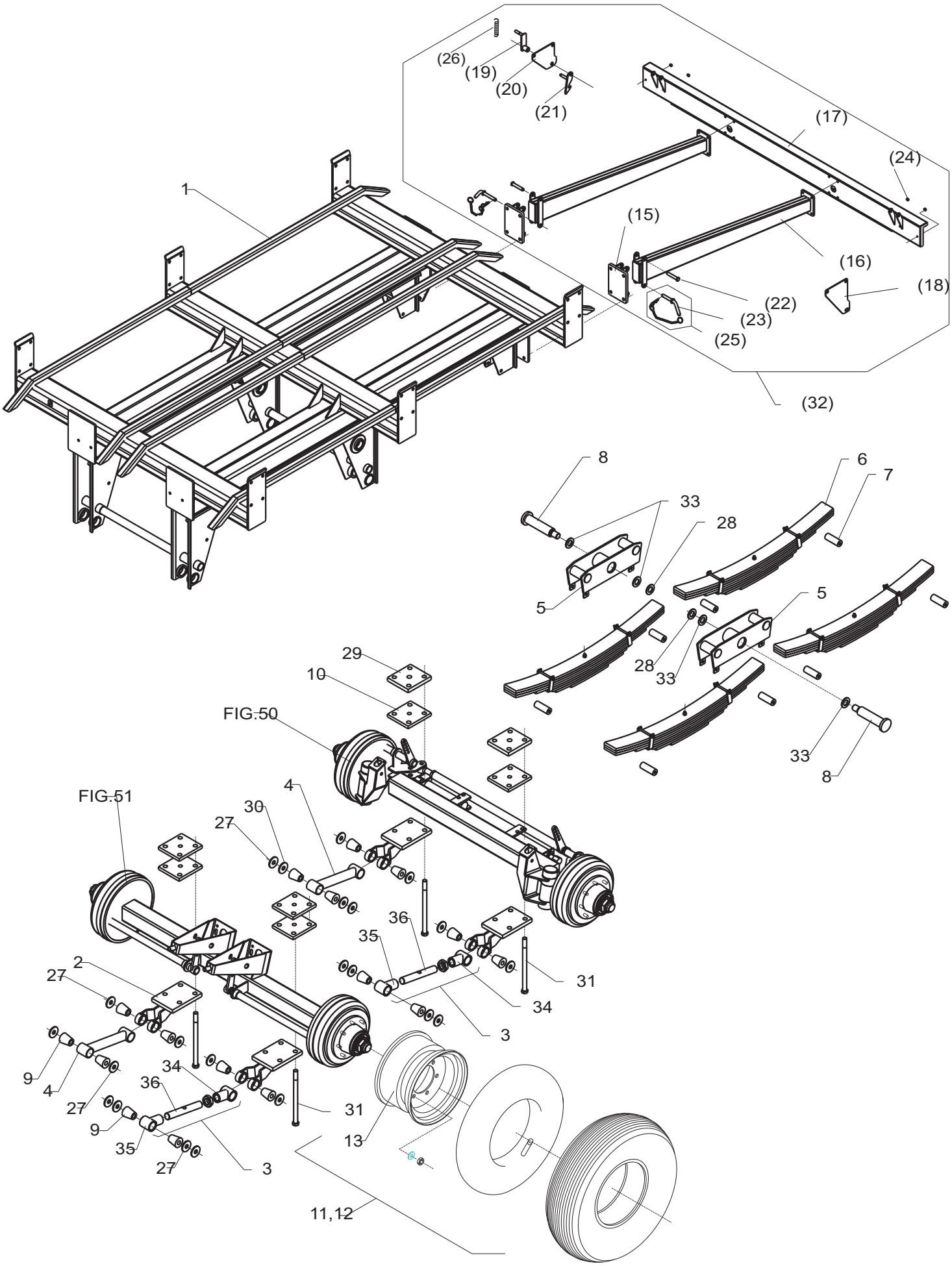
(26)
(19)
(20)
(21)
(17)
(24)
1
(15)
(16)
(18)
(22)
(23)
(25)
(32)
8
6
7
33
28
5
5
28
33
33
8
29
10
FIG.50
4
FIG.51
30
27
36
35
2
27
31
34
3
9
4
34
36
27
31
9
35
13
27
3
11,12

POS.	VARENUMMER		ANTAL	BENÆVNELSE / BEZEICHNUNG	DESIGNATION	HERTIL, DAZU, TO THIS, A CECI	
1.	3240-956X		1	HJULRAMME RADRAHMEN >=2060100501 <=2060100604	WHEEL FRAME		
1. 1	3241-582X		1	HJULRAMME RADRAHMEN >=2060100705 <=2060100838	WHEEL FRAME	1214-7624 1214-7626 1220-7321	2 2 4
1. 2	3241-582B		1	HJULRAMME RADRAHMEN >=2060100939	WHEEL FRAME	1214-7624 1214-7626 1220-7321	2 2 4
2.	3240-977X		4	FLANGE FLANSCH	FLANGE		
3.	3240-979X		2	FORBINDELSESSTANG VERBINDUNGSSTANGE >=2060100501 <=2060100709	CONNECTION ROD	1214-7624 1220-7321	1 1
3. 1	3240-979A		2	FORBINDELSESSTANG VERBINDUNGSSTANGE >=2060100710	CONNECTION ROD	1214-7624 1220-7321	1 1
4.	3240-978X		2	FORBINDELSESSTANG VERBINDUNGSSTANGE	CONNECTION ROD	1214-7624 1220-7321	1 1
5.	3240-971X		2	VIPPEARM SCHWENKARM	ROCKER ARM		
6.	3240-970X		4	BLADFJEDER BLATTFEDER >=2060100501 <=2060100604	LEAF SPRING		
6. 1	3241-581X		4	BLADFJEDER BLATTFEDER >=2060100705	LEAF SPRING		
7.	2240-976X		8	BØSNING BUCHSE	BUSH	1214-5524 1220-5122 1242-5221	1 1 1
8.	2240-974X		2	TAP ZAPFEN >=2060100501 <=2060100838	DOWEL	1220-7730 1252-5501	1 1
8. 1	2249-140X		2	TAP ZAPFEN >=2060100939	DOWEL	1220-7730 1252-5501	2 2
9.	2241-355X		16	BØSNING BUCHSE	BUSH		
10.	2240-969X		4	PLADE PLATTE	PLATE		
11.	4000-100H		2	HJUL, HØJRE 700/40-22.5 RAD, RECHTE 700/40-22.5 >=2060100501 <=2060100604	WHEEL, RIGHT 700/40-22.5	1323-9708 1323-9709	8 8
11. 1	4000-110H		2	HJUL, HØJRE 750/45-22.5 RAD, RECHTE 750/45-22.5 >=2060100705	WHEEL, RIGHT 750/45-22.5	1323-9708 1323-9709	8 8
12.	4000-100V		2	HJUL, VENSTRE 700/40-22.5 RAD, LINKE 700/40-22.5 >=2060100501 <=2060100604	WHEEL, LEFT 700/40-22.5	1323-9708 1323-9709	8 8
12. 1	4000-110V		2	HJUL, VENSTRE 750/45-22.5 RAD, LINKE 750/45-22.5 >=2060100705	WHEEL, LEFT 750/45-22.5	1323-9708 1323-9709	8 8
13.	1323-8405		4	FÆLG 22,5" FELGE 22,5"	RIM 22,5"		
15.	3241-166X	T	2	KONSOL KONSOLE	BRACKET	1213-5422 1214-5224 1220-5321 1241-4502	2 2 2 4
16.	3241-263X	T	2	UDLIGGER AUSLEGER	SPINNAKER		
17.	3241-061X	T	1	KOFANGER STOSSTANGE	SUPPORT	1213-3322 1241-2502	8 8
18.	2241-190X	T	1	STØTTEPLADE STUTZPLATTE >=2060100501 <=2060100604	SUPPORT PLATE		
18. 1	2241-777X	T	1	STØTTEPLADE STUTZPLATTE >=2060100705	SUPPORT PLATE		

Fig. 6

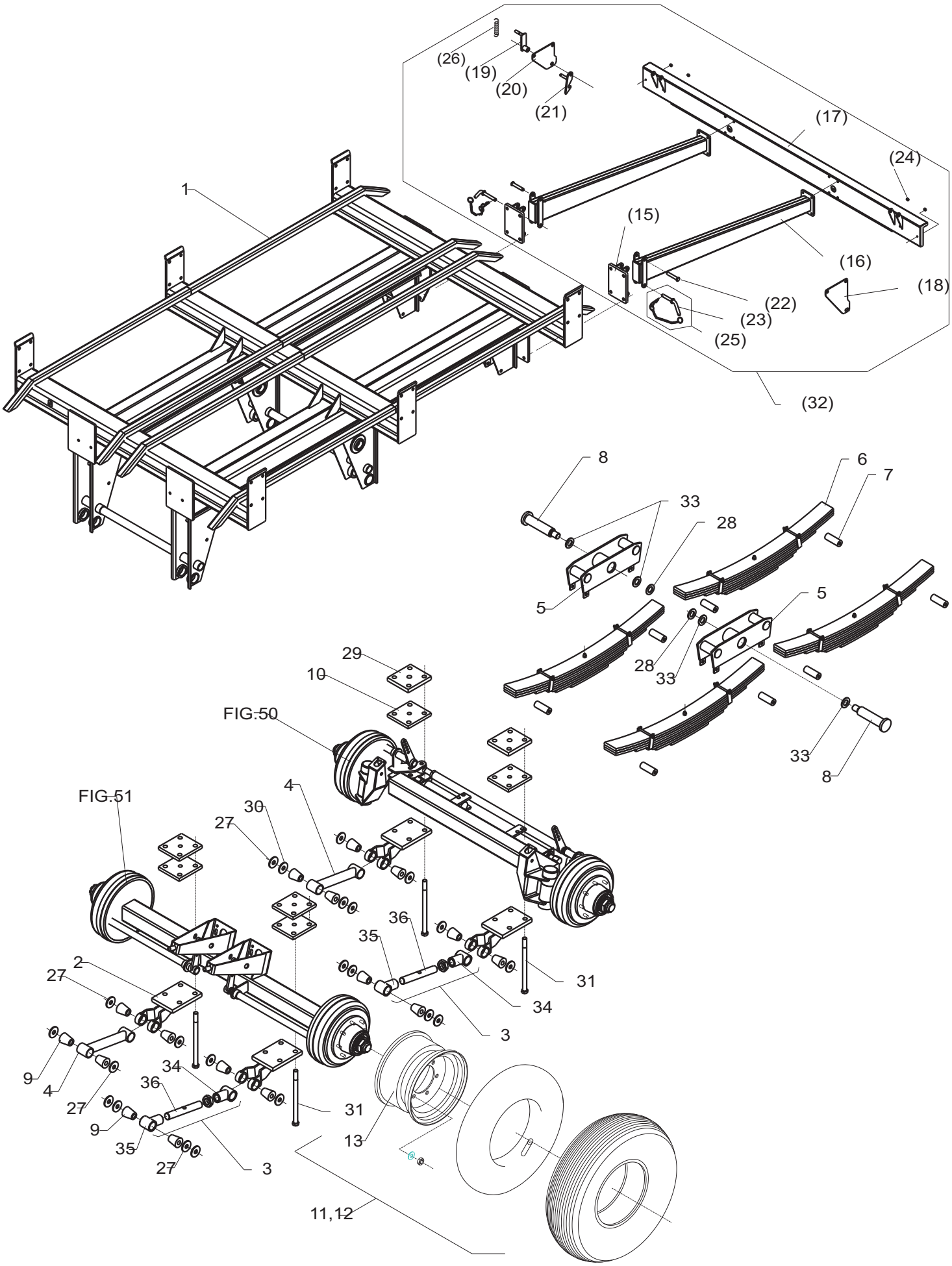
(26)
(19)
(20)
(21)
(17)
(24)
1
(15)
(16)
(18)
(22)
(23)
(25)
(32)
8
6
7
33
28
5
5
28
33
33
8
29
10
FIG.50
4
FIG.51
30
27
36
35
2
27
31
34
3
9
4
34
36
27
31
9
35
13
27
3
11,12

POS.	VARENUMMER		ANTAL	BENÆVNELSE BEZEICHNUNG	DESIGNATION	HERTIL, DAZU, TO THIS, A CECI	
19.	3241-186X	T	1	ARM ARM	ARM	1251-3201 1335-5512	1 2
20.	3241-176X	T	1	KONSOL KONSOLE >=2060100501 <=2060100604	BRACKET		
20. 1	3241-775X	T	1	KONSOL KONSOLE >=2060100705	BRACKET		
21.	3241-180X	T	1	KLINKE KLINKE	LATCH		
22.	2241-087X	T	2	TAP ZAPFEN	DOWEL	1241-4502 1252-3102	1 1
23.	3241-089X	T	2	STIFT STIFT	PIN	1254-2101 1433-0298	1 2
24.	2241-071X	T	4	BØSNING BUCHSE	BUSH		
25.	3241-088X	T	2	TAP ZAPFEN	DOWEL		
26.	2241-191X	T	1	FJEDER FEDER	SPRING		
27.	2240-980X		16	SKIVE SCHEIBE	WASHER		
28.	2241-356X		2	SKIVE SCHEIBE	WASHER		
29.	2241-683X		4	PLADE PLATTE	PLATE		
30.	2241-682X		4	SKIVE SCHEIBE	WASHER		
31.	1214-7832		16	STÅLSKRUE M24-380 STAHLSCHRAUBE M24-380 >=2060100501 <=2060100604	STEEL SCREW M24-380	1220-7122 1241-6604	2 2
31. 1	2241-695X		16	STÅLSKRUE M24-390 STAHLSCHRAUBE M24-390 >=2060100705	STEEL SCREW M24-390	1220-7122 1241-6604	2 2
32.	4240-1603	T	1	KOFANGER BUFFER, HINTERE	BUMPER, REAR		
33.	2241-842X		4	TÆTNING DICHTUNG >=2060100705	TIGHTENING		
34.	3241-762A		2	BØSNING, VENSTRE BUCHSE, LINKE >=2060100710	BUSH, LEFT		
35.	3241-763A		2	BØSNING, HØJRE BUCHSE, RECHTE >=2060100710	BUSH, RIGHT		
36.	2241-765A		2	SPINDEL SPINDEL >=2060100710	SPINDLE	1220-7128	1

Fig. 7

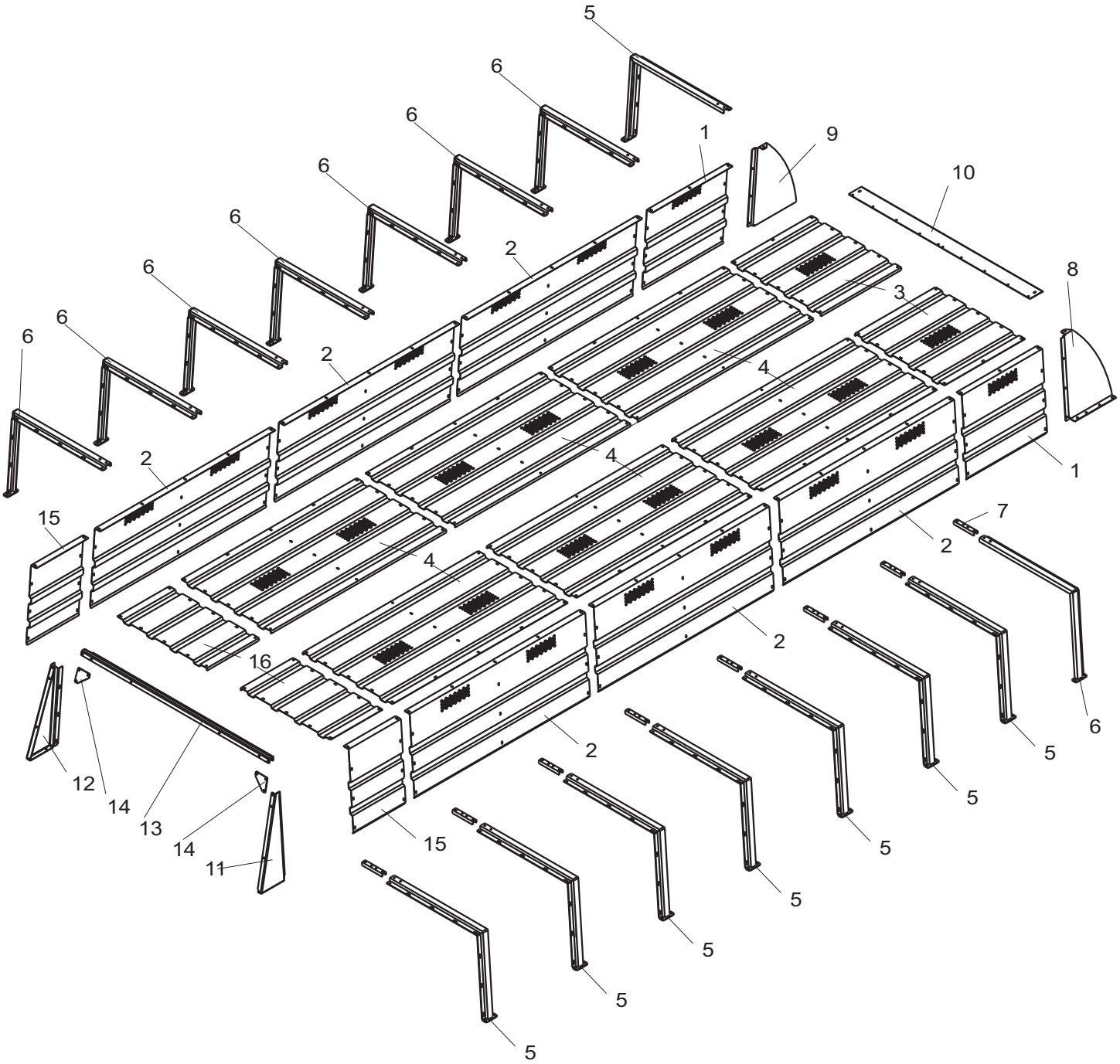
5
6
6
6
6
6
6
6
1
9
10
2
8
3
2
4
4
1
2
7
15
2
4
2
16
6
5
2
5
12
14
5
13
14
15
5
11
5
5
5
5

POS.	VARENUMMER	ANTAL	BENÆVNELSE BEZEICHNUNG	DESIGNATION	HERTIL, DAZU, TO THIS, A CECI	
1.	2241-117X	2	PLADE I PLATTE 1	PLATE I	1215-3226 1220-3321 1241-2503	3 3 3
2.	2241-040X	6	PLADE II PLATTE II	PLATE II	1215-3226 1220-3321 1241-2503	6 6 6
3.	2241-021X	2	TOPPLADE I TOPPLATTE I	TOP PLATE I	1213-3224 1215-3226 1220-3321 1241-2502 1241-2503	1 5 6 2 5
4.	2241-022X	6	TOPPLADE II TOPPLATTE II	TOP PLATE II	1213-3224 1215-3226 1220-3321 1241-2502 1241-2503	2 10 12 4 10
5.	3241-036X	8	SKINNE, VENSTRE SCHIENE, LINKE	RAIL, LEFT	1213-4424 1220-4321 1241-3403	2 2 4
6.	3241-037X	8	SKINNE, HØJRE SCHIENE, RECHTE	RAIL, RIGHT	1213-4424 1220-4321 1241-3403	2 2 4
7.	2240-063X	8	SPÆNDESTYKKE SPANNSTUECK	TIGHTENING PIECE	1213-4324 1220-4321 1241-3403	4 4 8
8.	2241-105X	1	HJØRNEPLADE, VENSTRE ECKPLATTE, LINKE	CORNER PLATE, LEFT	1213-4324 1213-4424 1220-4321 1241-3403	2 1 4 8
9.	2241-106X	1	HJØRNEPLADE, HØJRE ECKPLATTE, RECHTE	CORNER PLATE, RIGHT	1213-4324 1213-4424 1220-4321 1241-3403	2 2 4 8
10.	2241-118X	1	TOPPLADE TOPPLATTE	TOP PLATE	1213-3224 1220-3321 1241-2502	4 4 8
11.	2241-123X	1	HJØRNEPLADE, VENSTRE ECKPLATTE, LINKE	CORNER PLATE, LEFT	1213-4324 1215-3226 1220-3321 1220-4321 1241-2503 1241-3403 1241-3505	2 3 3 2 3 4 3
12.	2241-124X	1	HJØRNEPLADE, HØJRE ECKPLATTE, RECHTE	CORNER PLATE, RIGHT	1213-4324 1215-3226 1220-3321 1220-4321 1241-2503 1241-3403 1241-3505	2 3 3 2 3 4 3
13.	2241-127X	1	TVÆRDRAGER QUERTRAEGER	CROSS MEMBER	1213-3224 1215-3226 1220-3321 1241-2502	2 8 10 12
14.	2240-116X	2	FORSTÆRKNING VERSTAERKERUNG	REINFORCEMENT	1213-4324 1220-4321 1241-3403	3 3 6
15.	2241-125X	2	PLADE 3 PLATTE 3	PLATE 3	1215-3226 1220-3321 1241-2503 1241-3505	3 3 3 3
16.	2241-126X	2	TOPPLADE 3 TOPPLATTE 3	TOP PLATE 3	1213-3224 1215-3226 1220-3321 1241-2502 1241-2503	1 4 5 2 4

Fig. 7.1

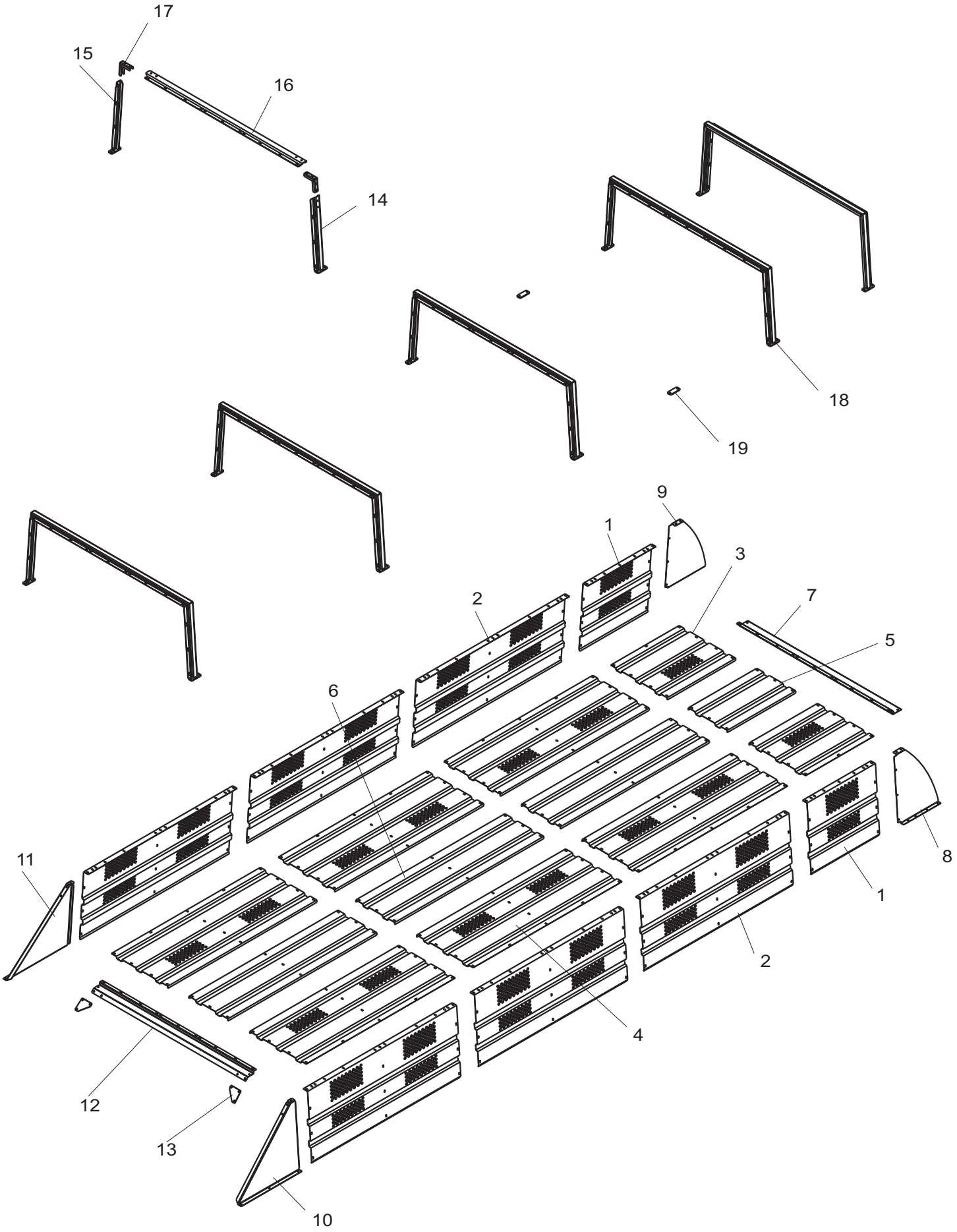

POS.	VARENUMMER	ANTAL	BENÆVNELSE BEZEICHNUNG DESIGNATION	HERTIL, DAZU, TO THIS, A CECI	
1.	2241-476X	2	PLADE I PLATTE 1 PLATE I	1213-3224 1215-3226 1220-3321 1241-2503	1 6 7 8
2.	2241-475X	6	PLADE II PLATTE II PLATE II	1213-3224 1215-3226 1220-3321 1241-2503	2 6 5 7
3.	2241-432X	2	TOPPLADE I TOPPLATTE I TOP PLATE I	1215-3226 1220-3321 1241-2503	8 8 8
4.	2241-435X	6	TOPPLADE TOPPLATTE TOP PLATE	1215-3226 1220-3321 1241-2503	4 4 4
5.	2241-433X	1	MIDTERPLADE I MITTELPLATTE I >=2060100705 <=2060100714 MIDDLE PLATE I	1215-3226 1220-3321 1241-2503	6 6 6
5. 1	2241-965X	1	MIDTERPLADE I MITTELPLATTE I >=2060100815 MIDDLE PLATE I	1215-3226 1220-3321 1241-2503	6 6 6
6.	2241-434X	3	MIDTERPLADE II MITTELPLATTE II >=2060100705 <=2060100714 MIDDLE PLATE II	1215-3226 1220-3321 1241-2503	6 6 6
6. 1	2241-966X	3	MIDTERPLADE II MITTELPLATTE II >=2060100815 MIDDLE PLATE II	1215-3226 1220-3321 1241-2503	3 3 3
7.	2241-442X	1	TOPPLADE TOPPLATTE TOP PLATE	1213-3224 1220-3321 1241-2502	4 4 8
8.	2241-447X	1	HJØRNEPLADE, VENSTRE ECKPLATTE, LINKE CORNER PLATE, LEFT	1213-4324 1213-4424 1220-4321 1241-3403	2 2 4 8
9.	2241-448X	1	HJØRNEPLADE, HØJRE ECKPLATTE, RECHTE CORNER PLATE, RIGHT	1213-4324 1213-4424 1220-4321 1241-3403	2 2 4 8
10.	2241-483X	1	HJØRNEPLADE, VENSTRE ECKPLATTE, LINKE CORNER PLATE, LEFT	1213-4324 1220-4321 1241-3403	4 4 8
11.	2241-484X	1	HJØRNEPLADE, HØJRE ECKPLATTE, RECHTE CORNER PLATE, RIGHT	1213-4324 1220-4321 1241-3403	4 4 8
12.	2241-482X	1	TOPPLADE TOPPLATTE TOP PLATE	1213-3224 1220-3321 1241-2502	2 2 4
13.	2240-116X	2	FORSTÆRKNING VERSTAERKERUNG REINFORCEMENT	1213-4324 1220-4321 1241-3403	3 3 6
14.	3241-443X	8	SKINNE, VENSTRE SCHIENE, LINKE >=2060100705 <=2060100714 RAIL, LEFT	1213-4424 1220-4321 1241-3403	2 2 4
15.	3241-445X	8	SKINNE, HØJRE SCHIENE, RECHTE >=2060100705 <=2060100714 RAIL, RIGHT	1213-4424 1220-4321 1241-3403	2 2 4
16.	2241-640X	8	TVÆRDRAGER QUERTRAEGER >=2060100705 <=2060100714 CROSS MEMBER		
17.	2241-641X	16	SPÆNDESTYKKE SPANNSTUECK >=2060100705 <=2060100714 TIGHTENING PIECE	1213-4324 1220-4321 1241-3403	4 4 8
18.	3241-947X	5	TVÆRDRAGER QUERBALKEN >=2060100815 CROSS MEMBER	1213-4424 1220-4321 1241-3403	4 4 8
19.	2241-996X	2	PLADE PLATTE >=2060100815 PLATE	1213-4424 1220-4321 1241-3403	2 2 4

Fig. 8

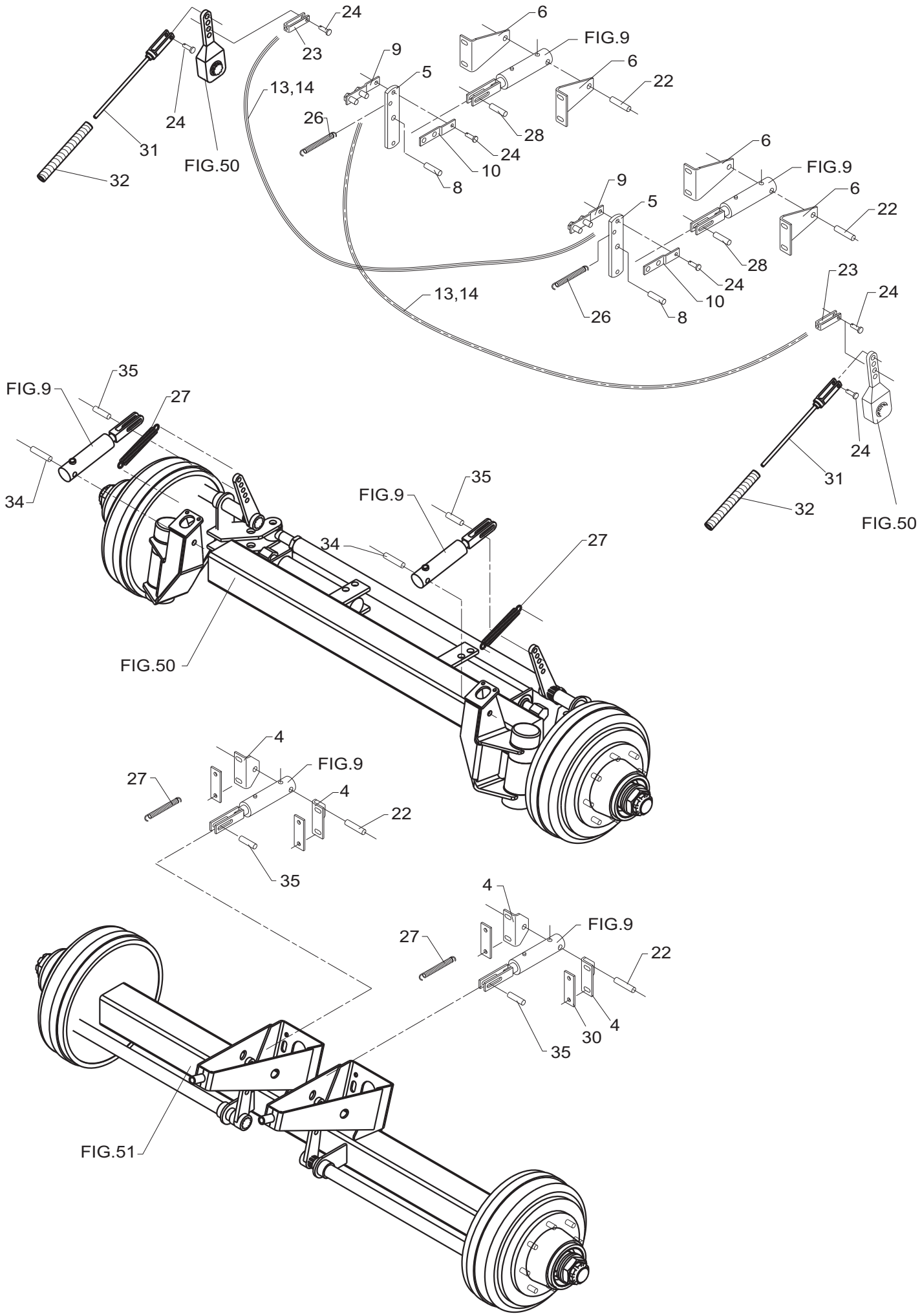
24
23
6
FIG.9
9
5
6
22
13,14
26
28
24
10
8
24
31
FIG.50
32
6
FIG.9
9
5
6
22
28
24
10
8
26
13,14
23
24
24
31
32
FIG.50
35
FIG.9
27
34
35
FIG.9
34
27
FIG.50
4
FIG.9
27
4
22
35
4
FIG.9
27
22
30
4
35
FIG.51

POS.	VARENUMMER	ANTAL	BENÆVNELSE BEZEICHNUNG DESIGNATION	HERTIL, DAZU, TO THIS, A CECI	
4.	2240-558X	4	KONSOL KONSOLE BRACKET	1213-4324 1220-4321 1241-3403	2 2 4
5.	2240-564X	2	VIPPEARM KIPPHEBEL ROCKER ARM >=2060100501 <=2060100604		
6.	2240-565X	4	KONSOL KONSOLE BRACKET >=2060100501 <=2060100604	1213-4322 1220-4321 1241-3403	2 2 4
8.	2240-573X	2	TAP ZAPFEN DOWEL >=2060100501 <=2060100604	1252-3101	2
9.	3240-578X	2	GAFFELDEL GABELTEIL PART OF FORK >=2060100501 <=2060100604	1220-5124	2
10.	2240-580X	2	GAFFELDEL GABELTEIL PART OF FORK >=2060100501 <=2060100604		
13.	2111-231X	2	SPIRALSLANGE SPIRALSCHLAUCH SPIRAL HOSE >=2060100501 <=2060100604		
14.	2111-232A	2	LANG BOWDEN KABEL LANGES BOWDENKABEL LONG BOWDEN CABLE >=2060100501 <=2060100604		
22.	2112-688X	2	TAP ZAPFEN DOWEL	1241-4502 1252-3101	2 2
23.	2134-530X	2	GAFFEL GABEL FORK >=2060100501 <=2060100604		
24.	1250-2301	4	SPLITBOLT B10 C11-35 GALV. SPLINTBOLZEN B10 C11-35 GALV. COTTER BOLT B10 C11-35 GALV. >=2060100501 <=2060100604	1252-2102	1
26.	1432-2398	2	TRÆKFJEDER ZUGFEDER TENSION SPRING >=2060100501 <=2060100604		
27.	1435-0028	4	TRÆKFJEDER ZUGFEDER TENSION SPRING		
28.	2241-485X	2	TAP ZAPFEN DOWEL >=2060100501 <=2060100604	1241-3403 1252-3101	2 2
30.	2241-241X	4	SPÆNDESTYKKE SPANNSTUECK TIGHTENING PIECE >=2060100501 <=2060100604		
31.	3241-223X	2	KABEL KABEL CABLE >=2060100501 <=2060100604		
32.	2241-219X	2	FJEDER FEDER SPRING >=2060100501 <=2060100604		
34.	2112-688X	4	TAP ZAPFEN DOWEL	1241-4502 1252-3101	2 2
35.	2241-485X	4	TAP ZAPFEN DOWEL	1241-3403 1252-3101	2 2

Fig. 9

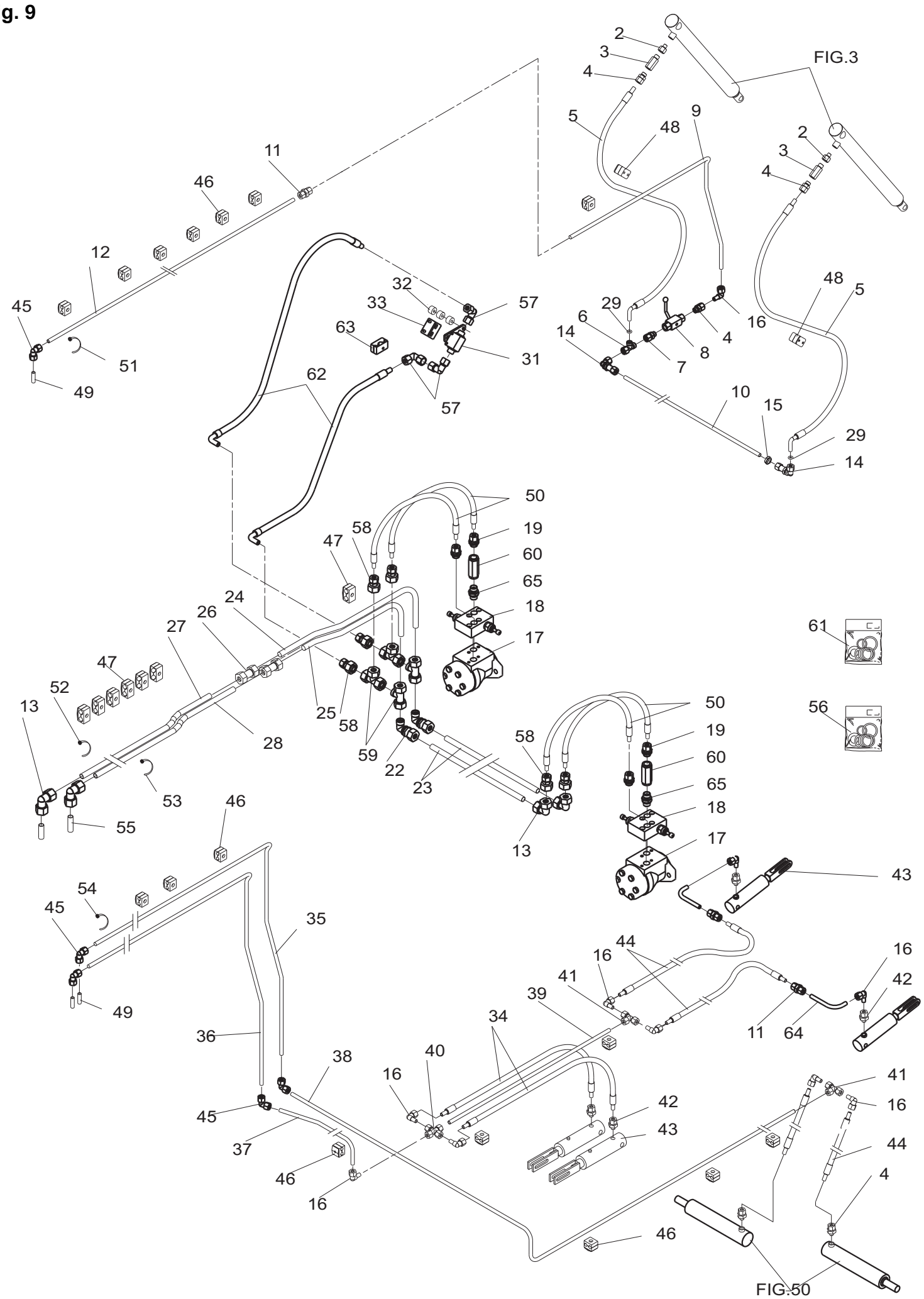
FIG.3
FIG.50
2
3
4
5
9
48
11
46
12
45
51
49
32
33
57
63
31
62
29
6
14
8
7
16
10
15
50
19
60
65
18
17
47
58
24
26
27
25
28
52
13
53
55
59
22
23
61
56
43
54
35
44
41
39
34
36
38
40
42
37
11
64

POS.	VARENUMMER	ANTAL	BENÆVNELSE BEZEICHNUNG	DESIGNATION	HERTIL, DAZU, TO THIS, A CECI	
2.	2240-926X	2	BØSNING BUCHSE >=2060100501 <=2060100604	BUSH		
3.	1317-0513	2	SLANGEBRUDSVENTIL SCHLAUCHBRUCHVENTIL	HOSEBREAKING-VALVE		
4.	1311-8502	5	LIGE FORSKRUNING GERADE VERSCHRAUBUNG	STRAIGHT COUPLING	1311-8538	1
5.	1317-0340	2	HYDRAULIKSLANGE L=1600 HYDRAULIKSCHLAUCH L=1600	HYDRAULIC HOSE L=1600		
6.	1311-8527	1	FORSKRUNING VERSCHRAUBUNG	SCREWED CONNECTION		
7.	1311-8605	1	RØRSTUDS ROHRSTUTZEN	PIPE STUB	1311-8538	1
8.	1311-8533	1	KUGLEHANE KUGELHAHN	BALL TAP	1311-9002	1
9.	2241-338X	1	HYDRAULIKRØR Ø12 HYDRAULIKROHR Ø12	HYDRAULIC TUBE Ø12		
10.	2241-248X	1	HYDRAULIKRØR Ø12 HYDRAULIKROHR Ø12	HYDRAULIC TUBE Ø12		
11.	1311-8507	3	RØRFORSKRUNING LIGE ROHRVERSCHRAUBUNG GERADE	PIPE COUPLING STRAIGHT		
12.	2241-249X	1	HYDRAULIKRØR HYDRAULIKROHR	HYDRAULIC TUBE		
13.	1311-2606	2	VINKELFORSKRUNING WINKELVERSCHRAUBUNG	ANGLE COUPLING		
14.	1311-1106	2	VINKELFORSKRUNING WINKELVERSCHRAUBUNG	ANGLE COUPLING		
15.	1311-8622	1	MØTRIK M18-1,5 H=6 MUTTER M18-1,5 H=6	NUT M18-1,5 H=6		
16.	1311-8509	10	VINKELFORSKRUNING WINKELVERSCHRAUBUNG	ANGLE COUPLING		
17.	1316-0122	1	HYDRAULIKMOTOR HYDRAUL MOTOR >=2060100501 <=2060100501	HYDRAULIC MOTOR		
17. 1	3701-677X	2	HYDRAULIKMOTOR HYDRAULIK MOTOR	HYDRAULIC MOTOR		
18.	1317-0735	2	VENTIL VENTIL	VALVE		
19.	1311-8205	4	FORSKRUNING VERSCHRAUBUNG	SCREWED CONNECTION	1311-8539	1
21.	1311-2608	2	OVERGANGSSTYKKE UEBERGANGSSTUECK	CONNECTING PIECE		
22.	1311-8624	2	VINKELFORSKRUNING WINKELVERSCHRAUBUNG	ANGLE COUPLING		
23.	2241-242X	2	HYDRAULIKRØR Ø18 HYDRAULIKROHR Ø18	HYDRAULIC TUBE Ø18		
24.	2241-340X	1	HYDRAULIKRØR Ø18 HYDRAULIKROHR Ø18 >=2060100501 <=2060100604	HYDRAULIC TUBE Ø18		
24. 1	2241-850X	1	HYDRAULIKRØR Ø18 HYDRAULIKROHR Ø18 >=2060100705	HYDRAULIC TUBE Ø18		
25.	2241-339X	1	HYDRAULIKRØR Ø18 HYDRAULIKROHR Ø18 >=2060100501 <=2060100604	HYDRAULIC TUBE Ø18		
25. 1	2241-851X	1	HYDRAULIKRØR Ø18 HYDRAULIKROHR Ø18 >=2060100705	HYDRAULIC TUBE Ø18		
26.	1311-2609	2	RØRFORSKRUNING VERSCHRABUNG	SCREWED CONNECTION		
27.	2241-354X	1	HYDRAULIKRØR Ø18 HYDRAULIKROHR Ø18 >=2060100501 <=2060100604	HYDRAULIC TUBE Ø18		
27. 1	2241-852X	1	HYDRAULIKRØR Ø18 HYDRAULIKROHR Ø18 >=2060100705	HYDRAULIC TUBE Ø18		

Fig. 9

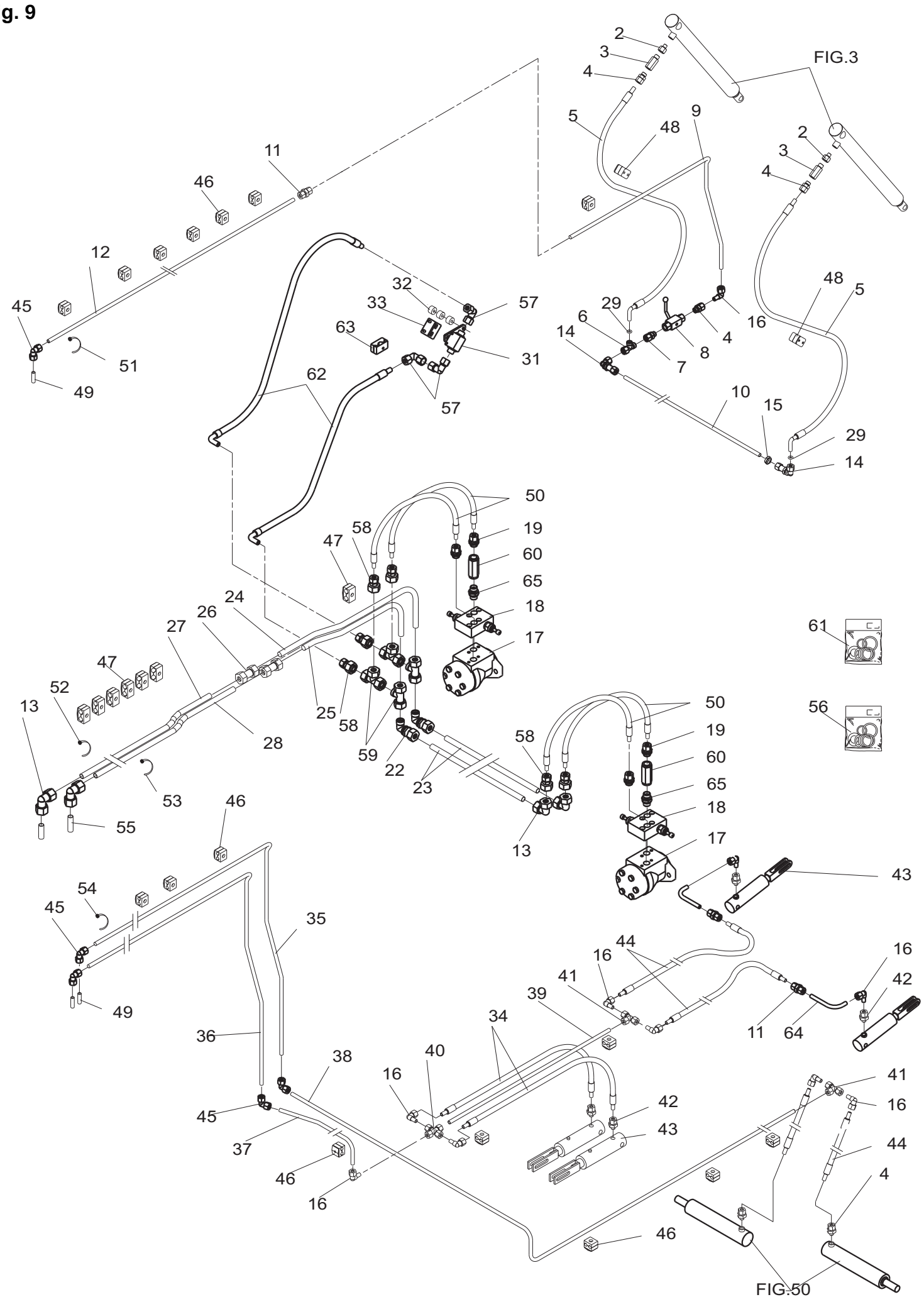
FIG.3
FIG.50
2
3
4
5
48
9
11
46
12
45
51
49
32
33
57
63
31
62
29
6
14
7
8
16
10
15
50
19
60
65
18
17
58
47
24
26
27
25
28
52
13
53
55
59
22
23
61
56
43
54
35
44
41
39
34
36
38
40
42
37
64

POS.	VARENUMMER	ANTAL	BENÆVNELSE BEZEICHNUNG	DESIGNATION	HERTIL, DAZU, TO THIS, A CECI	
28.	2241-353X	1	HYDRAULIKRØR Ø18 HYDRAULIKROHR Ø18 >=2060100501 <=2060100604	HYDRAULIC TUBE Ø18		
28. 1	2241-853X	1	HYDRAULIKRØR Ø18 HYDRAULIKROHR Ø18 >=2060100705	HYDRAULIC TUBE Ø18		
29.	2241-419X	2	DYSE DUESE	NOZZLE		
30.	1311-8623	2	REDUKTIONSFORSKRUNING VERSCHRAUBUNG	SCREWED CONNECTION		
31.	1311-8567	1	KONTRAVENTIL KONTRAVENTIL	NON-RETURN VALVE	1214-1224 1214-2320 1220-1323 1220-2321 1241-1202 1241-1203	2 1 2 1 2 4
32.	2755-615X	3	AFSTANDSSTYKKE ABSTANDSSTUECK	DISTANCE CLAMP		
33.	2240-927X	1	KONSOL KONSOLE	BRACKET	1213-2322 1220-2321 1241-1202	2 2 4
34.	1317-0338	2	HYDRAULIKSLANGE L=1200 HYDRAULIKSCHLAUCH L=1200	HYDRAULIC HOSE L=1200		
35.	2241-341X	1	HYDRAULIKRØR Ø12 HYDRAULIKROHR Ø12	HYDRAULIC TUBE Ø12		
36.	2241-342X	1	HYDRAULIKRØR Ø12 HYDRAULIKROHR Ø12	HYDRAULIC TUBE Ø12		
37.	2241-247X	1	HYDRAULIKRØR Ø12 HYDRAULIKROHR Ø12	HYDRAULIC TUBE Ø12		
38.	2241-352X	1	HYDRAULIKRØR Ø12 HYDRAULIKROHR Ø12	HYDRAULIC TUBE Ø12		
39.	2241-351X	1	HYDRAULIKRØR Ø12 HYDRAULIKROHR Ø12 >=2060100501 <=2060100604	HYDRAULIC TUBE Ø12		
39. 1	2241-603X	1	HYDRAULIKRØR Ø12 HYDRAULIKROHR Ø12 >=2060100705	HYDRAULIC TUBE Ø12		
40.	1311-8516	1	KRYDSSTYKKE KREUZ	CROSS		
41.	1311-8403	2	T-STYKKE T-STUECK	T-PIECE		
42.	1311-8626	4	INDSKRUNINGSFORSKUNING VERSCHRAUBUNG	SCREWED CONNECTION		
43.	2240-611X	4	CYLINDER ZYLINDER	CYLINDER		
44.	1317-0833	4	HYDRAULIKSLANGE HYDRAULIKSCHLAUCH	HYDRAULIC HOSE		
45.	1311-8522	5	VINKELFORSKRUNING WINKELVERSCHRAUBUNG	ANGLE COUPLING		
46.	1311-8537	19	RØRHOLDER ROHRHALTERUNG	SUPPORT FOR TUBE	1214-1122 1220-1323 1241-1203 1311-8600	1 1 1 1
47.	1311-8601	10	RØRHOLDER ROHRHALTER	TUBE HOLDER	1214-2126 1220-2321 1241-1202 1311-8599	1 1 1 1
48.	1311-8627	2	RØRHOLDER ROHRHALTERUNG	SUPPORT FOR TUBE	1214-1126 1220-1323 1241-1203 1311-8631	2 2 2 1
49.	3241-359X	2	RØRSTOPPER ROHRSTOPPER	PIPE STOPPER		
50.	1317-0341	2	HYDRAULIKSLANGE L=700 HYDRAULIKSCHLAUCH L=700 >=2060100501 <=2060100604	HYDRAULIC HOSE L=700		
50. 1	1317-0363	4	HYDRAULIKSLANGE L=700 HYDRAULIKSCHLAUCH L=700 >=2060100705	HYDRAULIC HOSE L=700		

Fig. 9

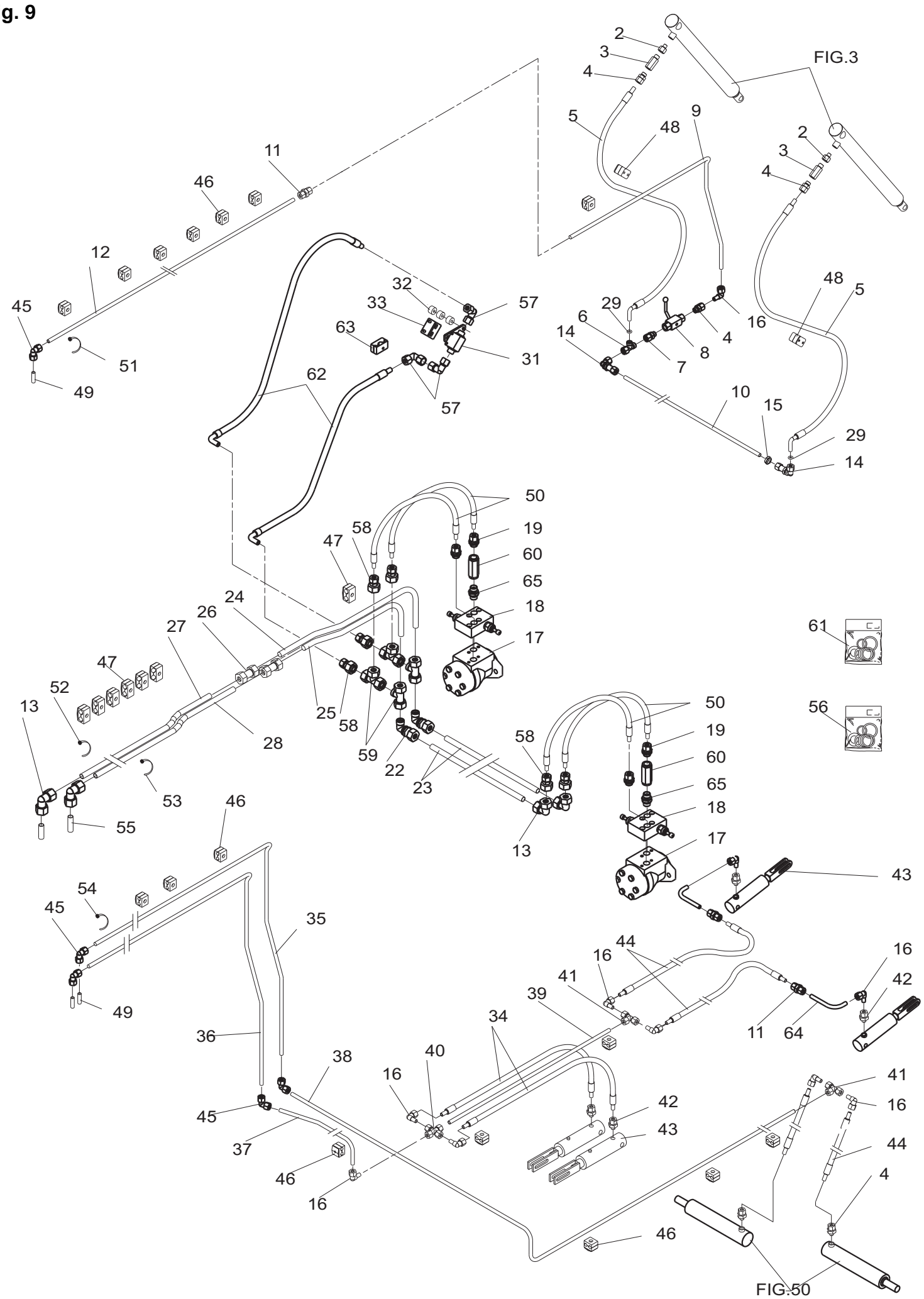
FIG.3
FIG.50
2
3
4
5
48
9
11
46
12
45
51
49
32
33
57
63
31
62
29
6
14
7
8
16
10
15
50
19
60
65
18
17
58
47
24
26
27
25
28
52
13
53
55
59
22
23
61
56
43
54
35
44
41
39
34
36
38
40
42
37
11
64

POS.	VARENUMMER	ANTAL	BENÆVNELSE BEZEICHNUNG	DESIGNATION	HERTIL, DAZU, TO THIS, A CECI	
51.	1165-0273	1	KABELBINDER, GRØN KABELHALTEBAENDER, GRUEN	CABLE TIES, GREEN		
52.	1165-0274	1	KABELBINDER, BLÅ KABELHALTEBAENDER, BLAU	CABLE TIES, BLUE		
53.	1165-0271	1	KABELBINDER, RØD KABELHALTEBAENDER, ROT	CABLE TIES, RED		
54.	1165-0272	1	KABELBINDER, GUL KABELHALTEBAENDER, GELB	CABLE TIES, YELLOW		
55.	3241-360X	2	RØRSTOPPER ROHRSTOPPER	PIPE STOPPER		
56.	1317-9394	1	PAKNINGSSÆT /1317-0691 DICHTUNGSSATZ /1317-0691	SET OF GASKETS /1317-0691		
57.	1311-8565	3	VINKELFORSKRUNING WINKELVERSCHRAUBUNG >=2060100705	ANGLE COUPLING		
58.	1311-8638	6	REDUKTIONSFORSKRUNING VERSCHRAUBUNG >=2060100705	SCREWED CONNECTION		
59.	1311-8625	4	T-FORSKRUNING, STILBAR EINSTELBARE L VERSCHRAUBUBG >=2060100705	SWIVEL BRANCH TEE		
60.	1317-0757	2	KONTRAVENTIL KONTRAVENTIL >=2060100705	NON-RETURN VALVE		
61.	1316-9026	1	PAKNINGSSÆT 1316-0109/0119 DICHTUNGSSATZ 1316-0109/0119	SET OF GASKETS 1316-0109/0119		
62.	1317-0372	2	HYDRAULIKSLANGE L=1000 HYDRAULIKSCHLAUCH L=1000	HYDRAULIC HOSE L=1000		
63.	1311-8613	1	RØRHOLDER ROHRHALTERUNG	SUPPORT FOR TUBE	1214-2224 1220-2321 1241-1202 1311-8612	1 1 1 1
64.	2241-864X	2	HYDRAULIKRØR Ø12 HYDRAULIKROHR Ø12 >=2060100815	HYDRAULIC TUBE Ø12		
65.	1311-8550	2	NIPPEL NIPPEL >=2060100705	NIPPLE	1311-8539	2

Fig. 9.1

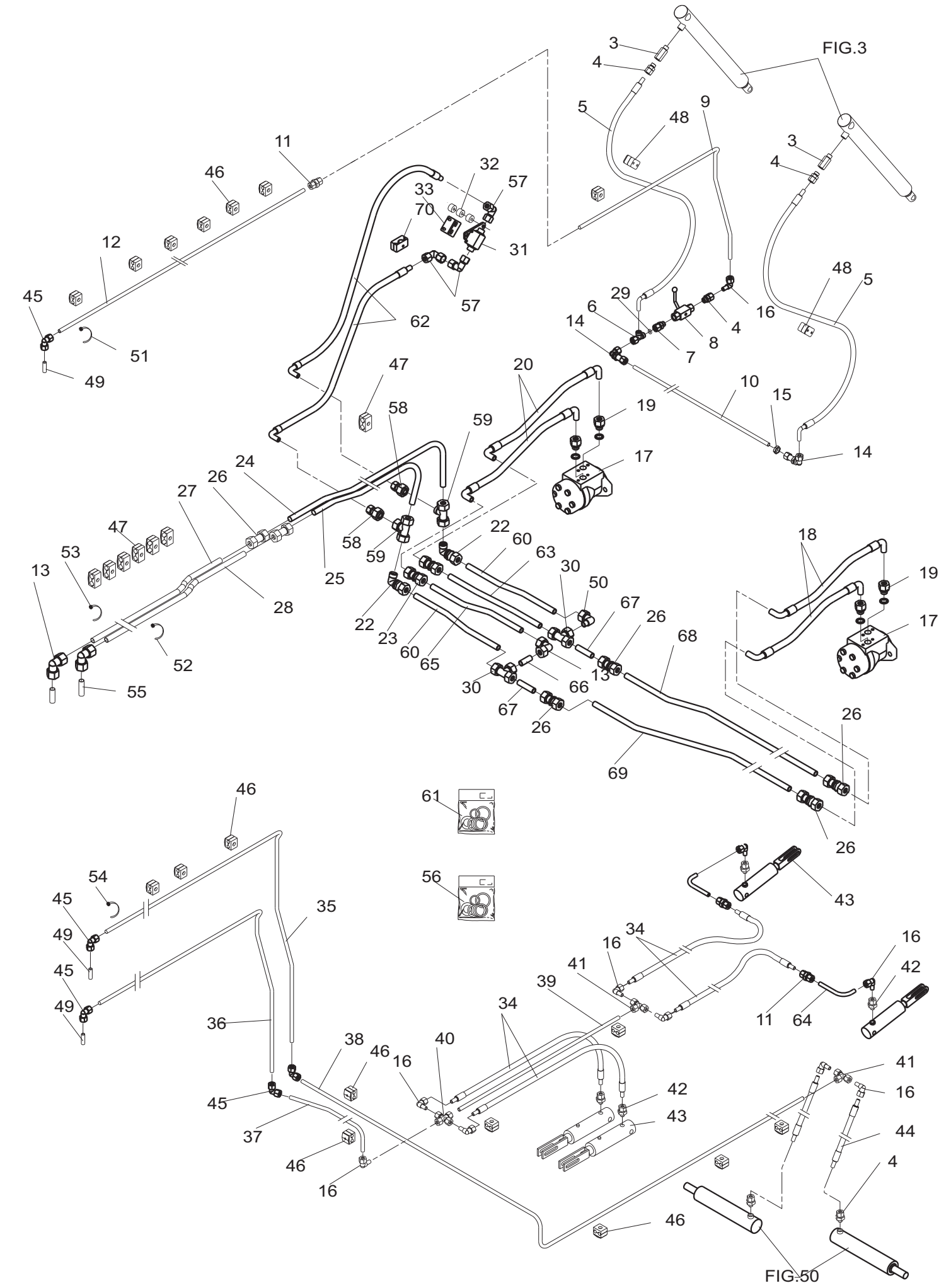

POS.	VARENUMMER	ANTAL	BENÆVNELSE BEZEICHNUNG	DESIGNATION	HERTIL, DAZU, TO THIS, A CECI	
3.	1317-0513	2	SLANGEBRUDSVENTIL SCHLAUCHBRUCHVENTIL	HOSEBREAKING-VALVE		
4.	1311-8502	5	LIGE FORSKRUNING GERADE VERSCHRAUBUNG	STRAIGHT COUPLING	1311-8538	1
5.	1317-0340	2	HYDRAULIKSLANGE L=1600 HYDRAULIKSCHLAUCH L=1600	HYDRAULIC HOSE L=1600		
6.	1311-8527	1	FORSKRUNING VERSCHRAUBUNG	SCREWED CONNECTION		
7.	1311-8605	1	RØRSTUDS ROHRSTUTZEN	PIPE STUB	1311-8538	1
8.	1311-8533	1	KUGLEHANE KUGELHAHN	BALL TAP	1311-9002	1
9.	2241-338X	1	HYDRAULIKRØR Ø12 HYDRAULIKROHR Ø12	HYDRAULIC TUBE Ø12		
10.	2241-248X	1	HYDRAULIKRØR Ø12 HYDRAULIKROHR Ø12	HYDRAULIC TUBE Ø12		
11.	1311-8507	3	RØRFORSKRUNING LIGE ROHRVERSCHRAUBUNG GERADE	PIPE COUPLING STRAIGHT		
12.	2241-249X	1	HYDRAULIKRØR HYDRAULIKROHR	HYDRAULIC TUBE		
13.	1311-2606	3	VINKELFORSKRUNING WINKELVERSCHRAUBUNG	ANGLE COUPLING		
14.	1311-1106	2	VINKELFORSKRUNING WINKELVERSCHRAUBUNG	ANGLE COUPLING		
15.	1311-8622	1	MØTRIK M18-1,5 H=6 MUTTER M18-1,5 H=6	NUT M18-1,5 H=6		
16.	1311-8509	10	VINKELFORSKRUNING WINKELVERSCHRAUBUNG	ANGLE COUPLING		
17.	3701-677X	2	HYDRAULIKMOTOR HYDRAULIK MOTOR	HYDRAULIC MOTOR		
18.	1317-0371	2	HYDRAULIKSLANGE L=500 HYDRAULIKSCHLAUCH L=500	HYDRAULIC HOSE L=500		
19.	1311-8595	4	INDSKRUNINGSFORSKRUNING VERSCHRAUBUNG	SCREWED CONNECTION	1311-8539	1
20.	1317-0370	2	HYDRAULIKSLANGE L=550 HYDRAULIKSCHLAUCH L=550	HYDRAULIC HOSE L=550		
22.	1311-8624	2	VINKELFORSKRUNING WINKELVERSCHRAUBUNG	ANGLE COUPLING		
23.	1311-8642	2	SKOTFORSKRUNING VERSCHRAUBUNG	SCREWED CONNECTION		
24.	2241-850X	1	HYDRAULIKRØR Ø18 HYDRAULIKROHR Ø18	HYDRAULIC TUBE Ø18		
25.	2249-125X	1	HYDRAULIKRØR Ø18 HYDRAULIKROHR Ø18	HYDRAULIC TUBE Ø18		
26.	1311-2609	6	RØRFORSKRUNING VERSCHRABUNG	SCREWED CONNECTION		
27.	2241-852X	1	HYDRAULIKRØR Ø18 HYDRAULIKROHR Ø18	HYDRAULIC TUBE Ø18		
28.	2241-853X	1	HYDRAULIKRØR Ø18 HYDRAULIKROHR Ø18	HYDRAULIC TUBE Ø18		
29.	2241-419X	2	DYSE DUESE	NOZZLE		
30.	1311-2607	2	T-STYKKE T-STUECK	T-PIECE		
31.	1311-8567	1	KONTRAVENTIL KONTRAVENTIL	NON-RETURN VALVE	1214-1224 1214-2320 1220-1323 1220-2321 1241-1202 1241-1203	2 1 2 1 2 4
32.	2755-615X	3	AFSTANDSSTYKKE ABSTANDSSTUECK	DISTANCE CLAMP		

Fig. 9.1

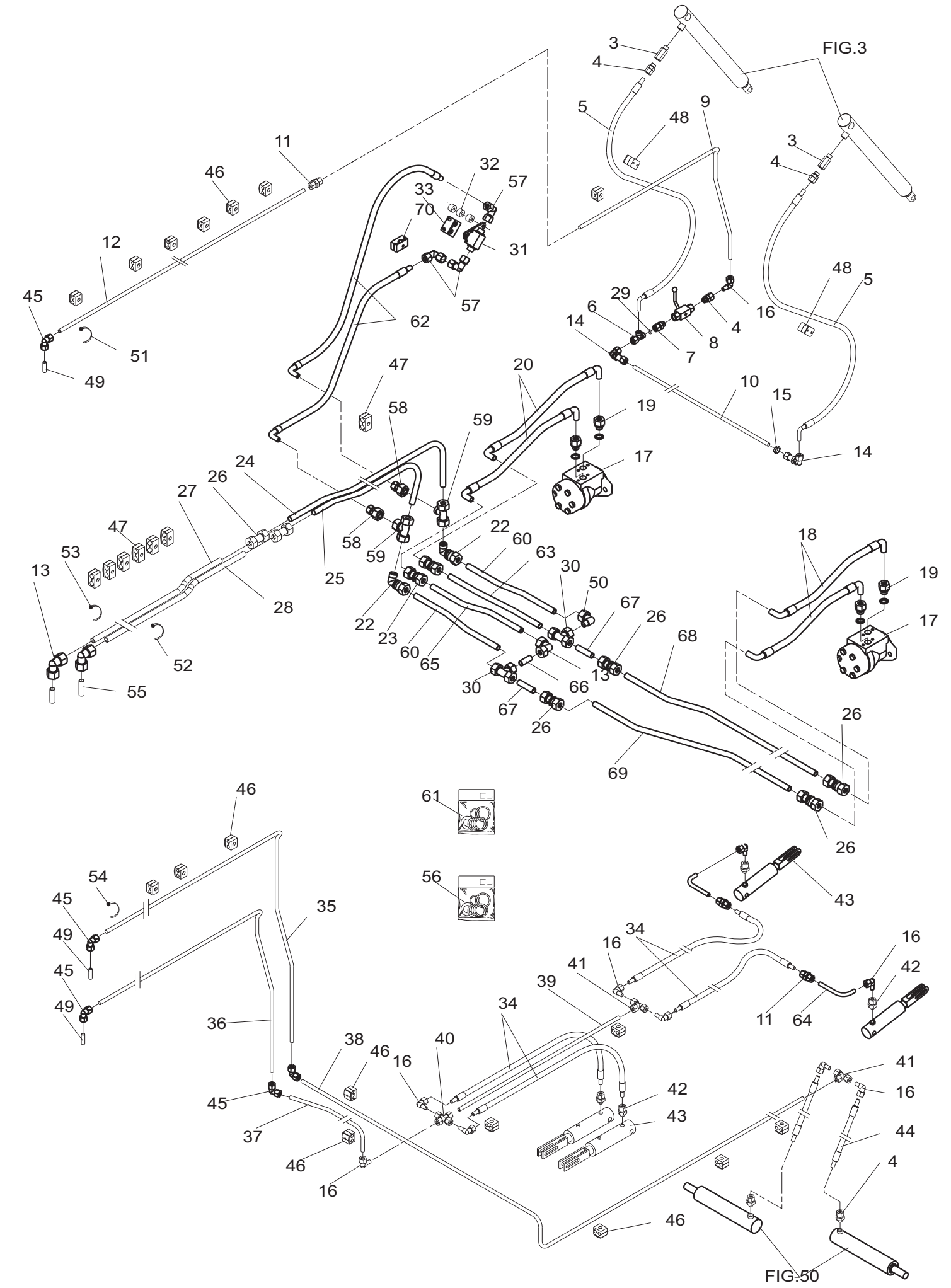

POS.	VARENUMMER	ANTAL	BENÆVNELSE BEZEICHNUNG	DESIGNATION	HERTIL, DAZU, TO THIS, A CECI	
33.	2240-927X	1	KONSOL KONSOLE	BRACKET	1213-2322 1220-2321 1241-1202	2 2 4
34.	1317-0338	2	HYDRAULIKSLANGE L=1200 HYDRAULIKSCHLAUCH L=1200	HYDRAULIC HOSE L=1200		
35.	2241-341X	1	HYDRAULIKRØR Ø12 HYDRAULIKROHR Ø12	HYDRAULIC TUBE Ø12		
36.	2241-342X	1	HYDRAULIKRØR Ø12 HYDRAULIKROHR Ø12 >=2060100822 <=2060100939	HYDRAULIC TUBE Ø12		
36. 1	2249-496X	1	HYDRAULIKRØR Ø12 HYDRAULIKROHR Ø12 >=2060100940	HYDRAULIC TUBE Ø12		
37.	2241-247X	1	HYDRAULIKRØR Ø12 HYDRAULIKROHR Ø12 >=2060100822 <=2060100939	HYDRAULIC TUBE Ø12		
37. 1	2249-087X	1	HYDRAULIKRØR Ø12 HYDRAULIKROHR Ø12 >=2060100940	HYDRAULIC TUBE Ø12		
38.	2241-352X	1	HYDRAULIKRØR Ø12 HYDRAULIKROHR Ø12	HYDRAULIC TUBE Ø12		
39.	2241-603X	1	HYDRAULIKRØR Ø12 HYDRAULIKROHR Ø12	HYDRAULIC TUBE Ø12		
40.	1311-8516	1	KRYDSSTYKKE KREUZ	CROSS		
41.	1311-8403	2	T-STYKKE T-STUECK	T-PIECE		
42.	1311-8626	4	INDSKRUNINGSFORSKUNING VERSCHRAUBUNG	SCREWED CONNECTION		
43.	2240-611X	4	CYLINDER ZYLINDER >=2060100822 <=2060100837	CYLINDER		
43. 1	3241-870X	4	CYLINDER ZYLINDER >=2060100838	CYLINDER		
44.	1317-0833	4	HYDRAULIKSLANGE HYDRAULIKSCHLAUCH	HYDRAULIC HOSE		
45.	1311-8522	5	VINKELFORSKRUNING WINKELVERSCHRAUBUNG	ANGLE COUPLING		
46.	1311-8537	19	RØRHOLDER ROHRHALTERUNG	SUPPORT FOR TUBE	1214-1122 1220-1323 1241-1203 1311-8600	1 1 1 1
47.	1311-8601	10	RØRHOLDER ROHRHALTER	TUBE HOLDER	1214-2126 1220-2321 1241-1202 1311-8599	1 1 1 1
48.	1311-8627	2	RØRHOLDER ROHRHALTERUNG	SUPPORT FOR TUBE	1214-1126 1220-1323 1241-1203 1311-8631	2 2 2 1
49.	3241-359X	2	RØRSTOPPER ROHRSTOPPER >=2060100822 <=2060100838	PIPE STOPPER		
49. 1	2249-318X	2	RØRSTOPPER ROHRSTOPPER >=2060100839	PIPE STOPPER		
50.	1311-6501	1	VINKELFORSKRUNING WINKELVERSCHRAUBUNG	ANGLE COUPLING		
51.	1165-0273	1	KABELBINDER, GRØN KABELHALTEBAENDER, GRUEN	CABLE TIES, GREEN		
52.	1165-0274	1	KABELBINDER, BLÅ KABELHALTEBAENDER, BLAU	CABLE TIES, BLUE		
53.	1165-0271	1	KABELBINDER, RØD KABELHALTEBAENDER, ROT	CABLE TIES, RED		
54.	1165-0272	1	KABELBINDER, GUL KABELHALTEBAENDER, GELB	CABLE TIES, YELLOW		

Fig. 9.1

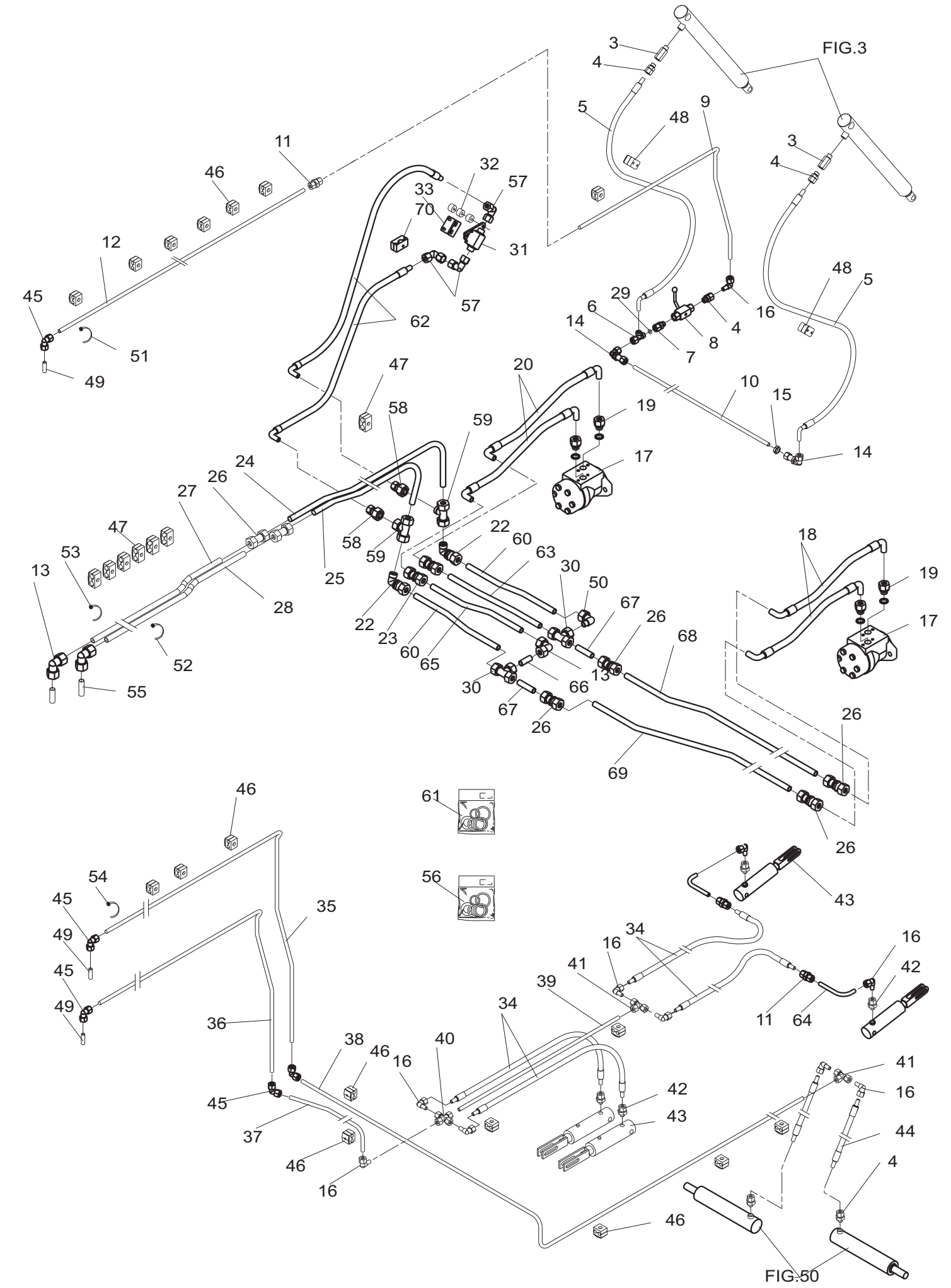

POS.	VARENUMMER	ANTAL	BENÆVNELSE BEZEICHNUNG DESIGNATION	HERTIL, DAZU, TO THIS, A CECI	
55.	3241-360X	2	RØRSTOPPER ROHRSTOPPER >=2060100822 <=2060100838 PIPE STOPPER		
55. 1	2249-320X	2	RØRSTOPPER ROHRSTOPPER >=2060100839 PIPE STOPPER		
56.	1317-9394	1	PAKNINGSSÆT /1317-0691 DICHTUNGSSATZ /1317-0691 SET OF GASKETS /1317-0691		
57.	1311-8565	3	VINKELFORSKRUNING WINKELVERSCHRAUBUNG ANGLE COUPLING		
58.	1311-8638	2	REDUKTIONSFORSKRUNING VERSCHRAUBUNG SCREWED CONNECTION		
59.	1311-8625	2	T-FORSKRUNING, STILBAR EINSTELBARE L VERSCHRAUBUBG SWIVEL BRANCH TEE		
60.	2249-120X	2	HYDRAULIKRØR Ø18 HYDRAULIKROHR Ø18 HYDRAULIC TUBE Ø18		
61.	1316-9026	1	PAKNINGSSÆT 1316-0109/0119 DICHTUNGSSATZ 1316-0109/0119 SET OF GASKETS 1316-0109/0119		
62.	1317-0372	2	HYDRAULIKSLANGE L=1000 HYDRAULIKSCHLAUCH L=1000 HYDRAULIC HOSE L=1000		
63.	2249-121X	2	HYDRAULIKRØR Ø18 HYDRAULIKROHR Ø18 HYDRAULIC TUBE Ø18		
64.	2241-864X	2	HYDRAULIKRØR Ø12 HYDRAULIKROHR Ø12 HYDRAULIC TUBE Ø12		
65.	2249-122X	1	HYDRAULIKRØR Ø18 HYDRAULIKROHR Ø18 HYDRAULIC TUBE Ø18		
66.	2249-127X	1	HYDRAULIKRØR Ø18 HYDRAULIKROHR Ø18 HYDRAULIC TUBE Ø18		
67.	2249-128X	2	HYDRAULIKRØR Ø18 HYDRAULIKROHR Ø18 HYDRAULIC TUBE Ø18		
68.	2249-123X	1	HYDRAULIKRØR Ø18 HYDRAULIKROHR Ø18 HYDRAULIC TUBE Ø18		
69.	2249-124X	1	HYDRAULIKRØR Ø18 HYDRAULIKROHR Ø18 HYDRAULIC TUBE Ø18		
70.	1311-8613	1	RØRHOLDER ROHRHALTERUNG SUPPORT FOR TUBE	1214-2224 1220-2321 1241-1202 1311-8612	1 1 1 1

Fig. 10

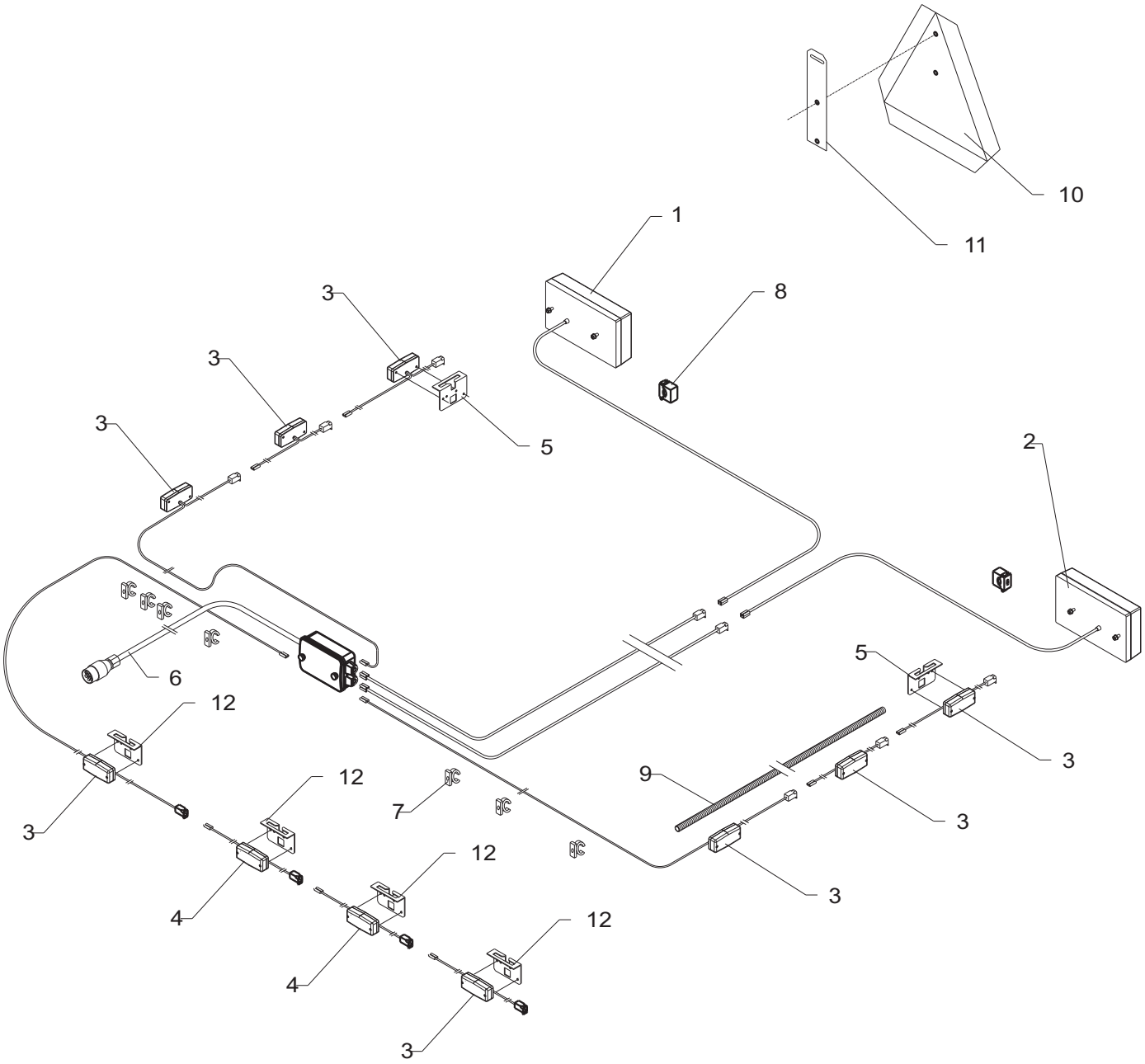

POS.	VARENUMMER	ANTAL	BENÆVNELSE BEZEICHNUNG	DESIGNATION	HERTIL, DAZU, TO THIS, A CECI	
1.	1391-9042	1	LYGTE, HØJRE LEUCHTE, RECHTE	LANTERN, RIGHT		
2.	1391-9043	1	LYGTE, VENSTRE LEUCHTE, LINKE	LANTERN, LEFT		
3.	1391-0885	8	SIDELYGTE SEITENLICHT	SIDE LIGHT	1216-1156 1220-1322 1241-1203	2 2 2
4.	1391-0883	2	POSITIONSLYS, HVID POSITIONSLICHT, WEIS	POSITION LIGHT, WHITE	1216-1156 1220-1322 1241-1203	2 2 2
5.	2701-553X	2	KONSOL KONSOLE	BRACKET	1213-2322 1241-1202 1242-2221	2 2 2
6.	1391-0893	1	STIK STECKER	PLUG	1216-1322 1220-1322 1241-1204	2 2 2
7.	2241-499X	7	KABELHOLDER KABELHALTER	CABLE BEARER	1216-1156	1
8.	2241-498X	4	KABELHOLDER KABELHALTER	CABLE BEARER	1216-1156	1
9.	2241-497X	1	BESKYTTELSESRØR SCHUTZROHR	PROTECTION TUBE		
10.	1391-0504	1	ADVARSELSTREKANT WARNDREIECK	WARNING TRIANGLE	1216-1156 1220-1122 1241-1203	2 2 4
11.	2131-129X	1	OPHÆNG FOR AFMÆRKNING AUFHAENGUNG FUER MARKIERUNG	SUSPENSION FOR MARKING		
12.	2701-553X	4	KONSOL KONSOLE	BRACKET	1219-0599	2

Fig. 30

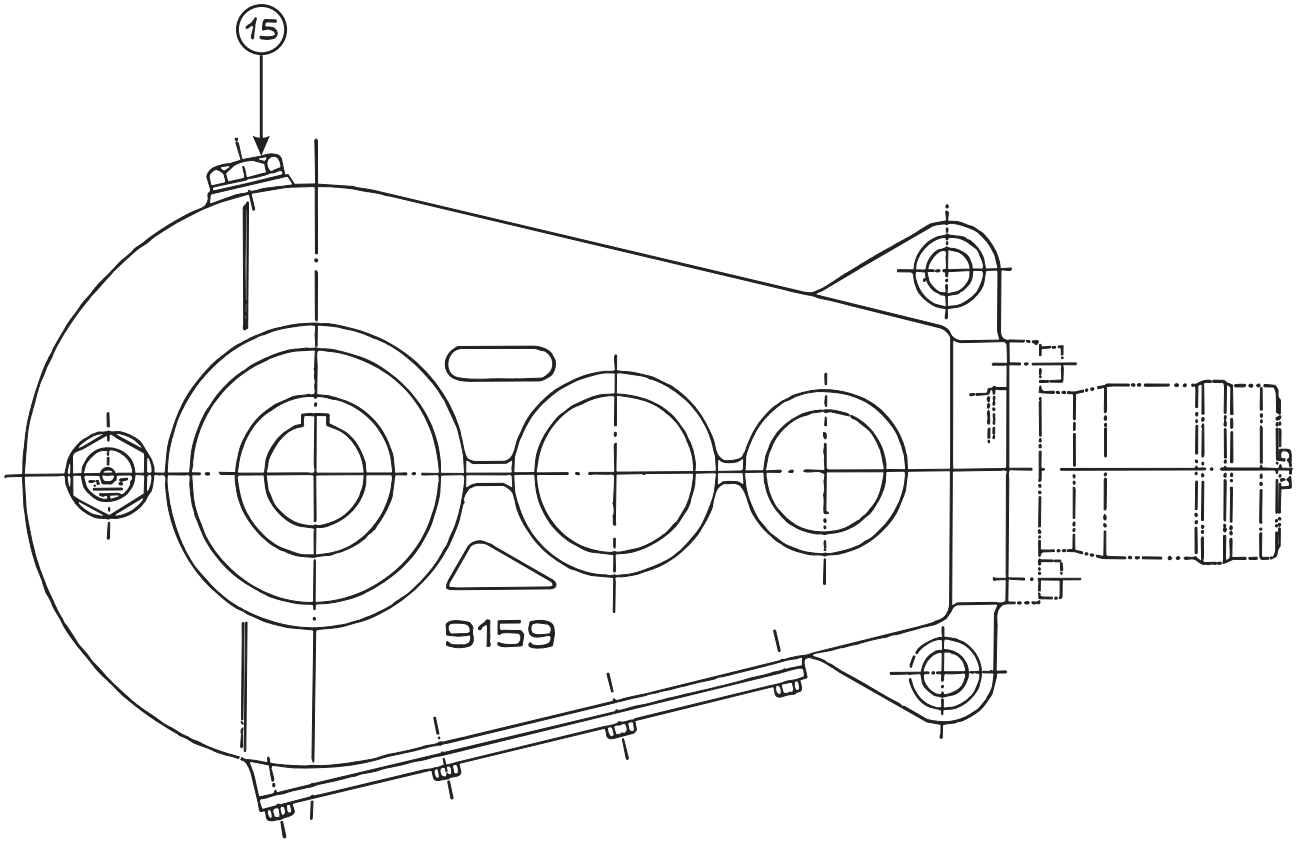

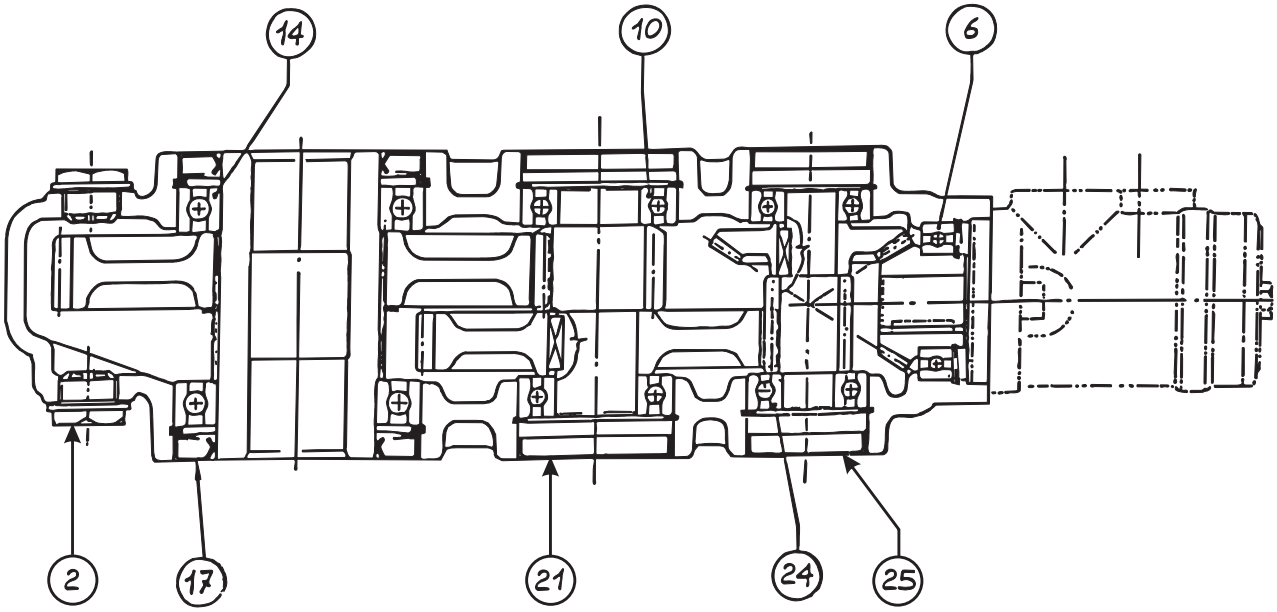

POS.	VARENUMMER	ANTAL	BENÆVNELSE BEZEICHNUNG	DESIGNATION	HERTIL, DAZU, TO THIS, A CECI
.	3240-506X		GEAR GETRIEBE	GEAR	
2.	1315-9816	1	UDLUFTNINGSPROP ENTLUFTUNGSPROP	AIR SCAPE PLUG	
6.	1315-9810	1	KUGLELEJE KUGELLAGER	BALL BEARING	
10.	1331-3106	2	KUGLELEJE 6208 KUGELLAGER 6208	BALL BEARING 6208	
14.	1315-9856	2	KUGLELEJE KUGELLAGER	BALL BEARING	
15.	1315-9817	2	OLIESTANDSGLAS OELSTANDSGLAS	OIL LEVEL INDICATOR	
17.	1315-9855	2	TÆTNINGSRING DICHTUNGSRING	TIGHTENING RING	
21.	1315-9812	2	DÆKSEL DECKEL	COVER	
24.	1315-9811	2	KUGLELEJE KUGELLAGER	BALL BEARING	
25.	1315-9809	2	DÆKSEL DECKEL	COVER	

Fig. 30.1

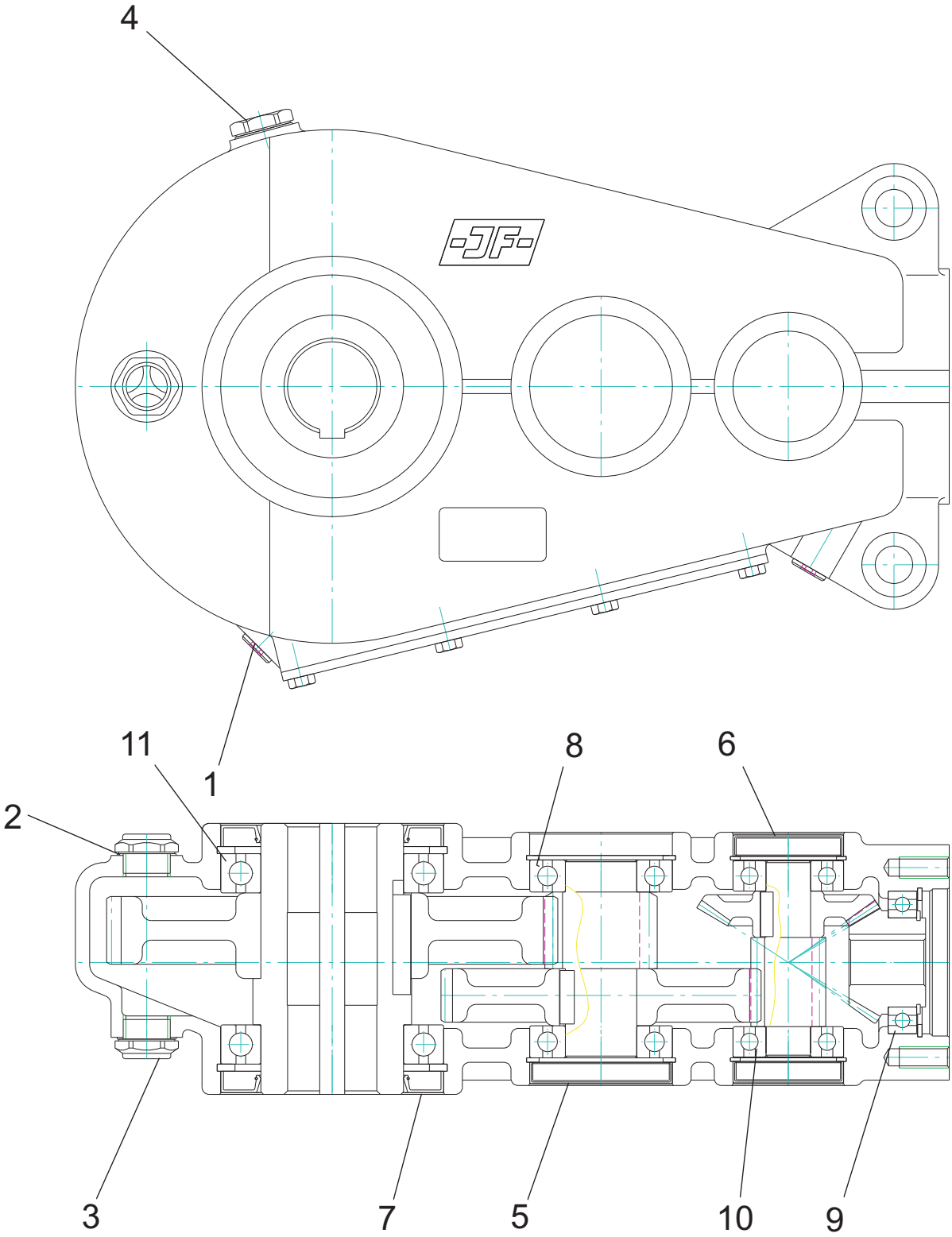

POS.	VARENUMMER	ANTAL	BENÆVNELSE BEZEICHNUNG	DESIGNATION	HERTIL, DAZU, TO THIS, A CECI
.	3240-506A		GEAR GETRIEBE	GEAR	
1.	1315-9439	2	TÆTNINGSRING DICHTUNGSRING	TIGHTENING RING	
2.	1315-9440	3	TÆTNINGSRING DICHTUNGSRING	TIGHTENING RING	
3.	1315-9441	2	OLIESTANDSGLAS OELSTANDSGLAS	OIL LEVEL INDICATOR	
4.	1315-9443	1	LÅSESKRUE VERSCHLUSSSCHRAUBE	LOCK SCREW	
5.	1315-9444	2	DÆKSEL DECKEL	COVER	
6.	1315-9445	2	DÆKSEL DECKEL	COVER	
7.	1315-9446	2	TÆTNING DICHTUNG	SEAL	
8.	1315-9448	2	KUGLELEJE KUGELLAGER	BALL BEARING	
9.	1315-9810	1	KUGLELEJE KUGELLAGER	BALL BEARING	
10.	1315-9811	2	KUGLELEJE KUGELLAGER	BALL BEARING	
11.	1315-9856	2	KUGLELEJE KUGELLAGER	BALL BEARING	
12.	1315-9873	2	KUGLELEJE KUGELLAGER	BALL BEARING	

Fig. 50

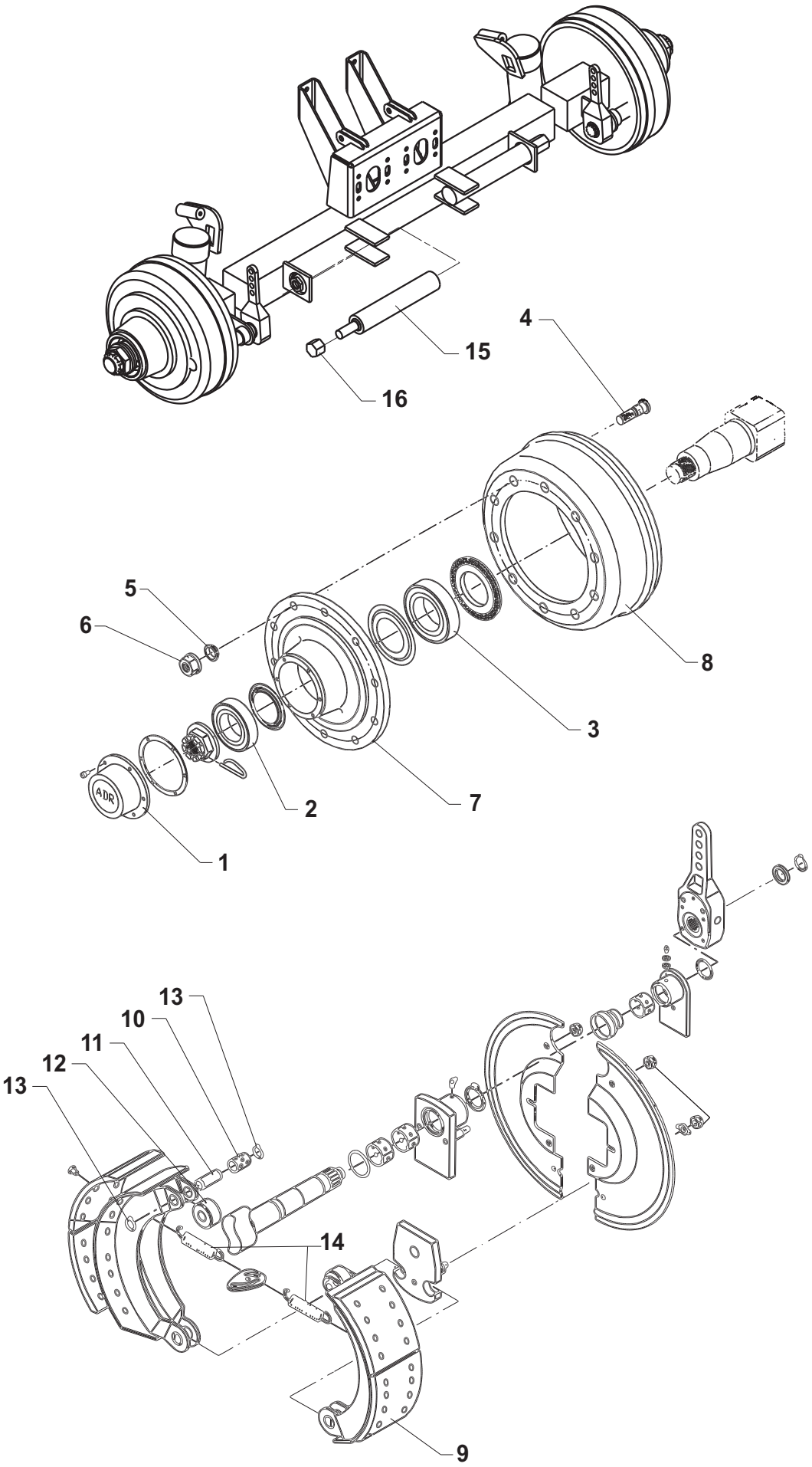

POS.	VARENUMMER	ANTAL	BENÆVNELSE BEZEICHNUNG	DESIGNATION	HERTIL, DAZU, TO THIS, A CECI
.	3241-357X		AKSEL, BAGESTE WELLE, HINTERE	SHAFT, REAR	
1.	1323-9719	1	NAVKAPSEL NABENKAPPE	HUB CAP	
2.	1323-9717	1	KUGLELEJE KUGELLAGER	BALL BEARING	
3.	1323-9712	1	KUGLELEJE KUGELLAGER	BALL BEARING	
4.	1323-9710	10	BOLT BOLZEN	BOLT	
5.	1323-9708	10	SKIVE SCHEIBE	WASHER	
6.	1323-9709	10	MØTRIK MUTTER	NUT	
7.	1323-9791	1	NAVHUS NABENGEHAEUSE	HUB HOUSING	
8.	1323-9722	1	BREMSETROMLE BREMSTROMMEL	BRAKE DRUM	
9.	1323-9737	1	BREMSEBAKKE BREMSBACKE	BRAKE SHOE	
10.	1323-9786	1	LEJE LAGER	BEARING	
11.	1323-9787	1	TAP ZAPFEN	DOWEL	
12.	1323-9788	1	RULLE ROLLE	ROLLER	
13.	1323-9789	2	LÅSERING SICHERUNGSRING	SNAP RING	
14.	1323-9790	2	FJEDER FEDER	SPRING	
15.	3241-685X	1	CYLINDER ZYLINDER	CYLINDER	
16.	2240-935X	1	BUFFER BUFFER	BUFFER	

Fig. 50.1

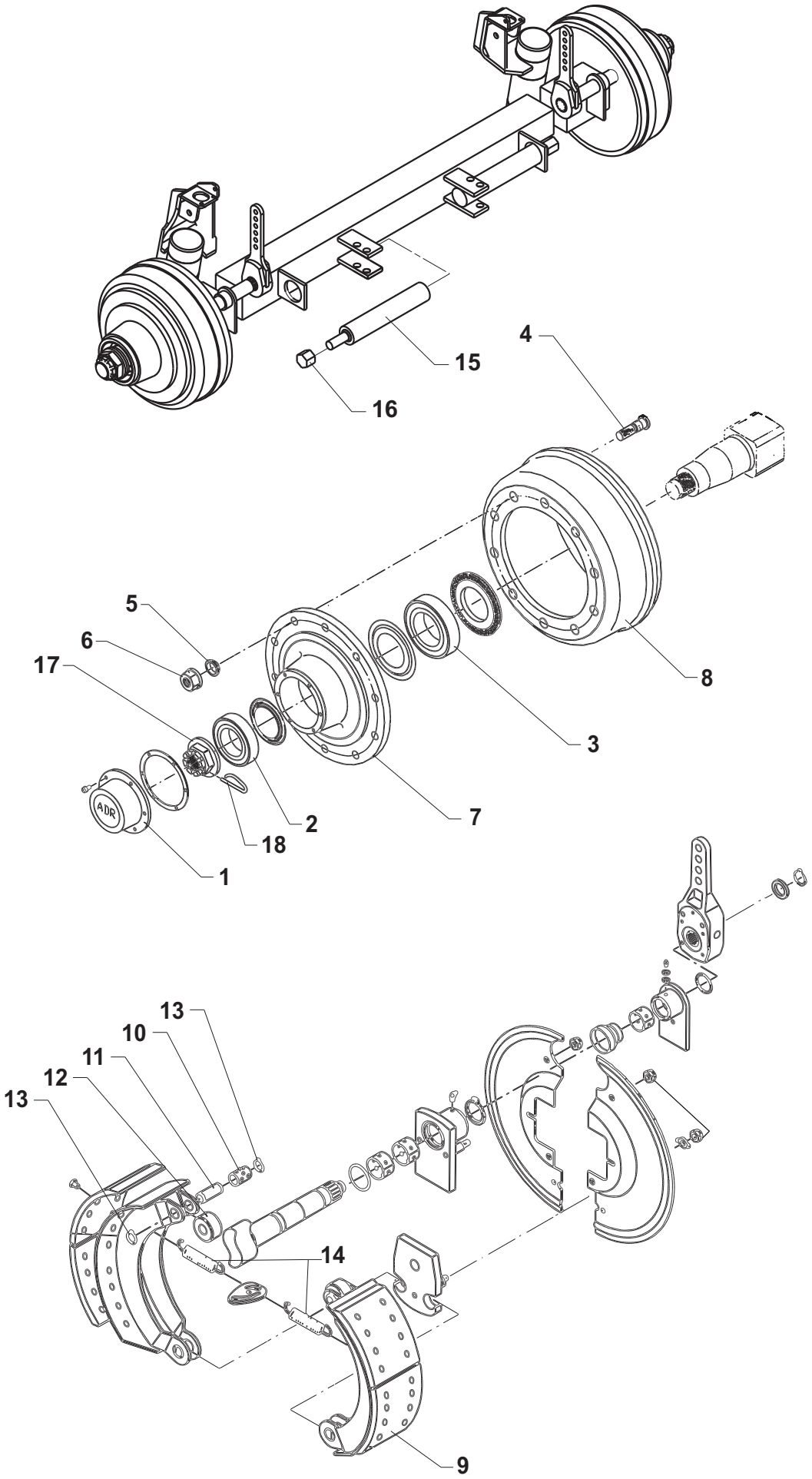

POS.	VARENUMMER	ANTAL	BENÆVNELSE BEZEICHNUNG	DESIGNATION	HERTIL, DAZU, TO THIS, A CECI
.	3241-605X		AKSEL, BAGESTE WELLE, HINTERE	SHAFT, REAR	
1.	1323-9719	1	NAVKAPSEL NABENKAPPE	HUB CAP	
2.	1323-9717	1	KUGLELEJE KUGELLAGER	BALL BEARING	
3.	1323-9712	1	KUGLELEJE KUGELLAGER	BALL BEARING	
4.	1323-9710	10	BOLT BOLZEN	BOLT	
5.	1323-9708	10	SKIVE SCHEIBE	WASHER	
6.	1323-9709	10	MØTRIK MUTTER	NUT	
7.	1323-9791	1	NAVHUS NABENGEHAEUSE	HUB HOUSING	
8.	1323-9722	1	BREMSETROMLE BREMSTROMMEL	BRAKE DRUM	
9.	1323-9737	1	BREMSEBAKKE BREMSBACKE	BRAKE SHOE	
10.	1323-9786	1	LEJE LAGER	BEARING	
11.	1323-9787	1	TAP ZAPFEN	DOWEL	
12.	1323-9788	1	RULLE ROLLE	ROLLER	
13.	1323-9789	2	LÅSERING SICHERUNGSRING	SNAP RING	
14.	1323-9790	2	FJEDER FEDER	SPRING	
15.	3241-685X	1	CYLINDER ZYLINDER	CYLINDER	
16.	2240-935A	1	BUFFER BUFFER	BUFFER	
17.	1323-9862	1	KRONEMØTRIK KRONENMUTTER	CASTELLATED NUT	
18.	1323-9864	1	SPLIT SPLINT	COTTER PIN	

Fig. 50.2

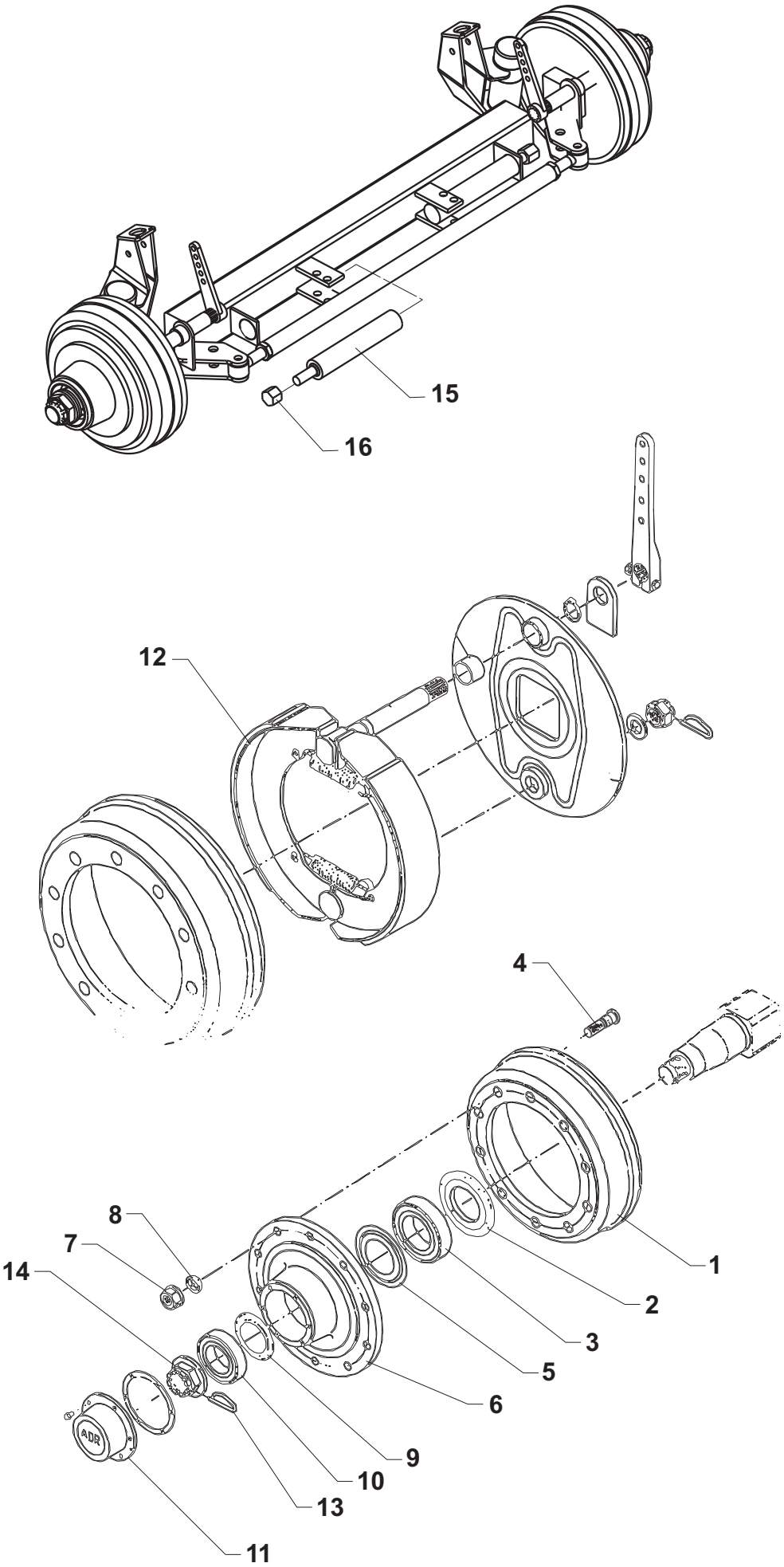

POS.	VARENUMMER	ANTAL	BENÆVNELSE BEZEICHNUNG	DESIGNATION	HERTIL, DAZU, TO THIS, A CECI
.	3249-258X		REAR AXLE CPL. CT-4200		
1.	1323-9835	1	BREMSETROMLE BREMSTROMMEL	BRAKE DRUM	
2.	1323-9711	2	TÆTNINGSSKIVE DICHTUNGSSCHEIBE	TIGHTENING PLATE	
3.	1323-9900	2	KUGLELEJE BALL BEARING	KUGELLAGER	
4.	1323-9710	2	BOLT BOLZEN	BOLT	
5.	1323-9713	20	TÆTNINGSSKIVE DICHTUNGSSCHEIBE	TIGHTENING PLATE	
6.	1323-9791	20	NAVHUS NABENGEHAEUSE	HUB HOUSING	
7.	1323-9709	2	MØTRIK MUTTER	NUT	
8.	1323-9708	2	SKIVE SCHEIBE	WASHER	
9.	1323-9716	2	TÆTNINGSSKIVE DICHTUNGSSCHEIBE	TIGHTENING PLATE	
10.	1323-9717	2	KUGLELEJE KUGELLAGER	BALL BEARING	
11.	1323-9745	2	NAVKAPSEL NABENKAPPE	HUB CAP	
12.	1323-9901	2	BREMSESKO BRAKE BLOCK	BREMSBACKE	
13.	3241-685X	2	CYLINDER ZYLINDER	CYLINDER	
14.	2240-935A	2	BUFFER BUFFER	BUFFER	
15.	1323-9730	2	NAVMØTRIK NABENMUTTER	HUB NUT	
16.	1323-9863	2	SPLIT SPLINT	COTTER PIN	

Fig. 51

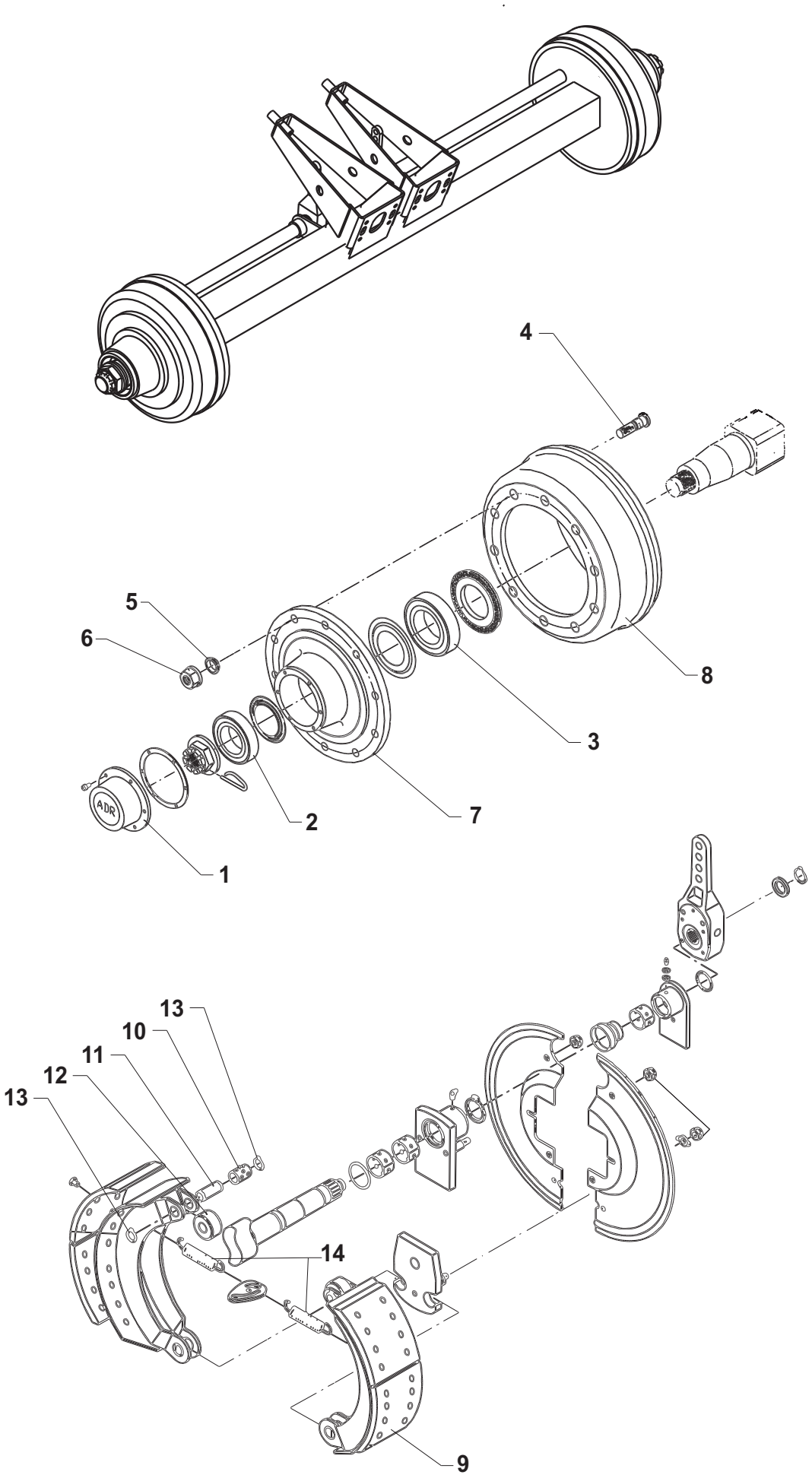

POS.	VARENUMMER	ANTAL	BENÆVNELSE BEZEICHNUNG	DESIGNATION	HERTIL, DAZU, TO THIS, A CECI
.	3241-358X		AKSEL, FORRESTE WELLE, VORDERE	SHAFT, FRONT	
1.	1323-9719	1	NAVKAPSEL NABENKAPPE	HUB CAP	
2.	1323-9717	1	KUGLELEJE KUGELLAGER	BALL BEARING	
3.	1323-9712	1	KUGLELEJE KUGELLAGER	BALL BEARING	
4.	1323-9710	10	BOLT BOLZEN	BOLT	
5.	1323-9708	10	SKIVE SCHEIBE	WASHER	
6.	1323-9709	10	MØTRIK MUTTER	NUT	
7.	1323-9791	1	NAVHUS NABENGEHAEUSE	HUB HOUSING	
8.	1323-9722	1	BREMSETROMLE BREMSTROMMEL	BRAKE DRUM	
9.	1323-9737	1	BREMSEBAKKE BREMSBACKE	BRAKE SHOE	
10.	1323-9786	1	LEJE LAGER	BEARING	
11.	1323-9787	1	TAP ZAPFEN	DOWEL	
12.	1323-9788	1	RULLE ROLLE	ROLLER	
13.	1323-9789	2	LÅSERING SICHERUNGSRING	SNAP RING	
14.	1323-9790	2	FJEDER FEDER	SPRING	

Fig. 51.1

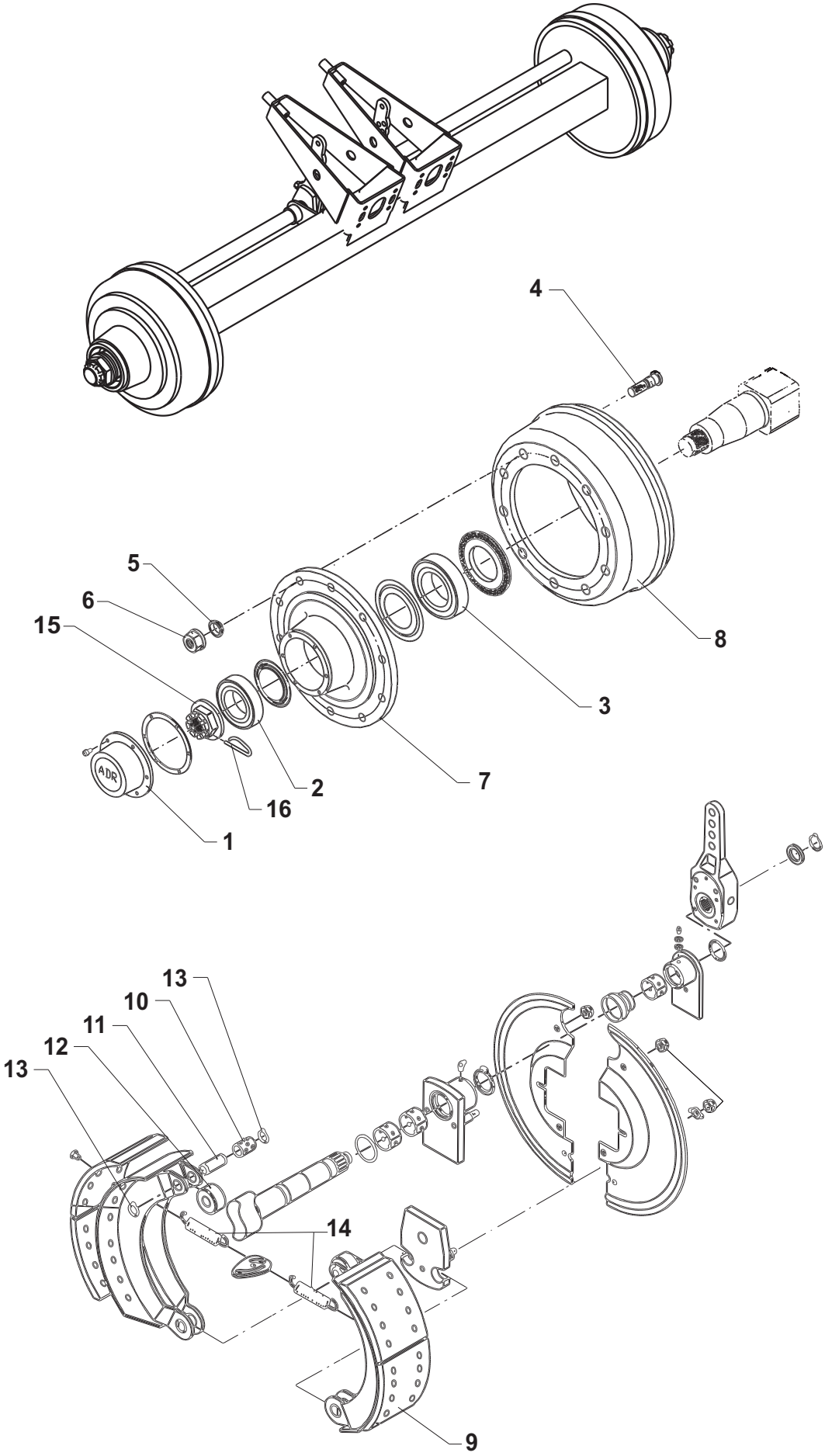

POS.	VARENUMMER	ANTAL	BENÆVNELSE BEZEICHNUNG	DESIGNATION	HERTIL, DAZU, TO THIS, A CECI
.	3241-606X		AKSEL, FORRESTE WELLE, VORDERE	SHAFT, FRONT	
1.	1323-9719	1	NAVKAPSEL NABENKAPPE	HUB CAP	
2.	1323-9717	1	KUGLELEJE KUGELLAGER	BALL BEARING	
3.	1323-9712	1	KUGLELEJE KUGELLAGER	BALL BEARING	
4.	1323-9710	10	BOLT BOLZEN	BOLT	
5.	1323-9708	10	SKIVE SCHEIBE	WASHER	
6.	1323-9709	10	MØTRIK MUTTER	NUT	
7.	1323-9791	1	NAVHUS NABENGEHAEUSE	HUB HOUSING	
8.	1323-9722	1	BREMSETROMLE BREMSTROMMEL	BRAKE DRUM	
9.	1323-9737	1	BREMSEBAKKE BREMSBACKE	BRAKE SHOE	
10.	1323-9786	1	LEJE LAGER	BEARING	
11.	1323-9787	1	TAP ZAPFEN	DOWEL	
12.	1323-9788	1	RULLE ROLLE	ROLLER	
13.	1323-9789	2	LÅSERING SICHERUNGSRING	SNAP RING	
14.	1323-9790	2	FJEDER FEDER	SPRING	
15.	1323-9862	1	KRONEMØTRIK KRONENMUTTER	CASTELLATED NUT	
16.	1323-9864	1	SPLIT SPLINT	COTTER PIN	

Fig. 51.2

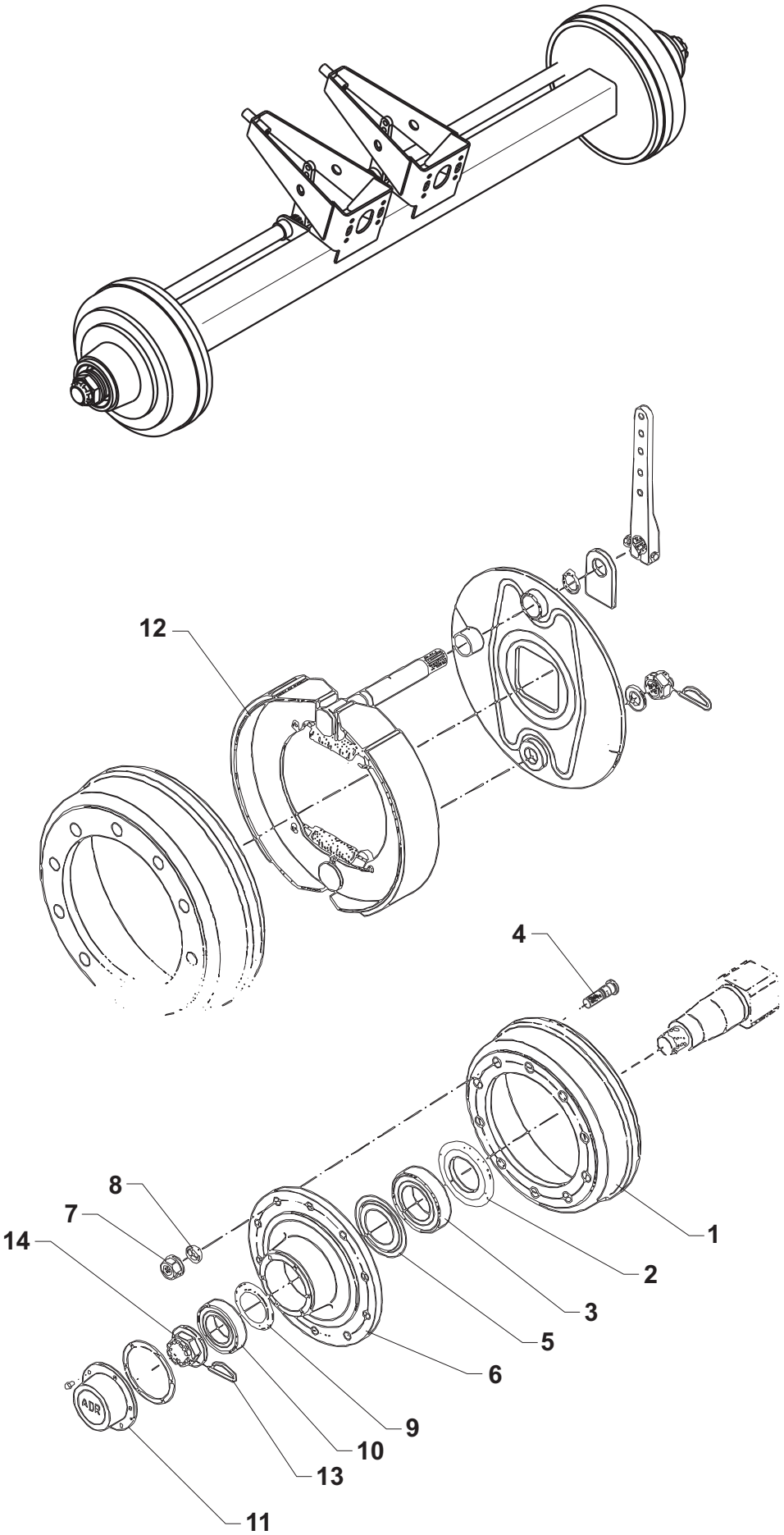

POS.	VARENUMMER	ANTAL	BENÆVNELSE BEZEICHNUNG	DESIGNATION	HERTIL, DAZU, TO THIS, A CECI
.	3249-288X		FRONT AXLE CPL. CT-4200		
1.	1323-9835	2	BREMSETROMLE BREMSTROMMEL	BRAKE DRUM	
2.	1323-9711	2	TÆTNINGSSKIVE DICHTUNGSSCHEIBE	TIGHTENING PLATE	
3.	1323-9900	2	KUGLELEJE BALL BEARING	KUGELLAGER	
4.	1323-9710	2	BOLT BOLZEN	BOLT	
5.	1323-9713	20	TÆTNINGSSKIVE DICHTUNGSSCHEIBE	TIGHTENING PLATE	
6.	1323-9838	20	NAVHUS NABENGEHAEUSE	HUB HOUSING	
7.	1323-9709	2	MØTRIK MUTTER	NUT	
8.	1323-9708	2	SKIVE SCHEIBE	WASHER	
9.	1323-9716	2	TÆTNINGSSKIVE DICHTUNGSSCHEIBE	TIGHTENING PLATE	
10.	1323-9717	2	KUGLELEJE KUGELLAGER	BALL BEARING	
11.	1323-9745	2	NAVKAPSEL NABENKAPPE	HUB CAP	
12.	1323-9801	2	NAVHUS NABENGEHAEUSE	HUB HOUSING	
13.	1323-9863	2	SPLIT SPLINT	COTTER PIN	
14.	1323-9730	2	NAVMØTRIK NABENMUTTER	HUB NUT	

HANDBRAKE

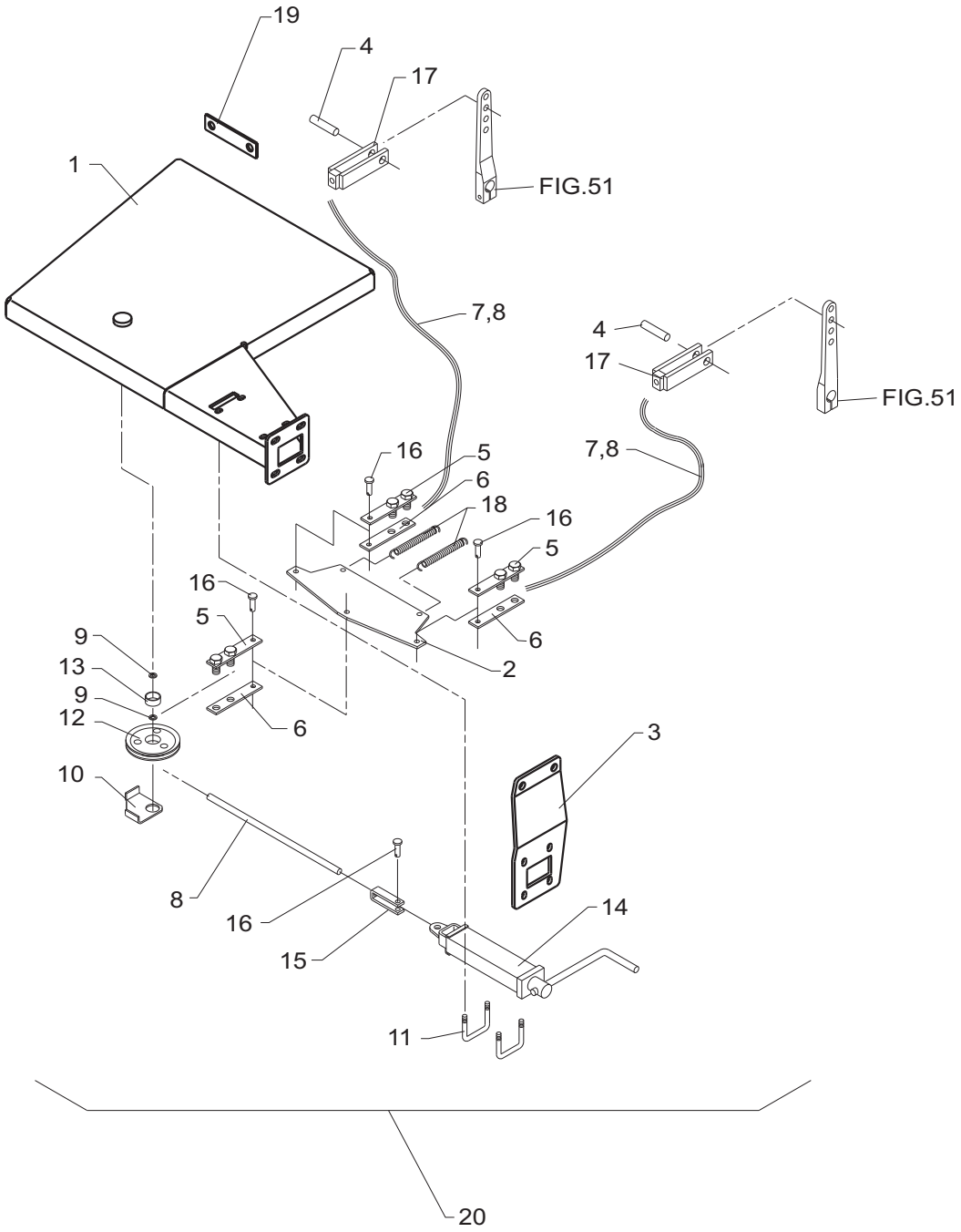
19
4
17
1
FIG.51
7,8
4
17
FIG.51
7,8
16
5
6
18
16
5
16
5
6
9
13
9
12
6
2
3
10
8
16
14
15
11
20

TILBEHØR, ZUBEHOR, ACCESSORIES

POS.	VARENUMMER	ANTAL	BENÆVNELSE BEZEICHNUNG	DESIGNATION	HERTIL, DAZU, TO THIS, A CECI	
1.	3240-601X	1	KONSOL KONSOLE	BRACKET	1213-5322 1241-4502	2 2
2.	2240-553X	1	ÅG JOCH	YOKE		
3.	2241-054X	1	KONSOL KONSOLE	BRACKET	1214-4126 1220-4321 1241-3403	4 4 8
4.	2240-572X	2	TAP ZAPFEN	DOWEL	1252-3101	2
5.	3701-175X	3	GAFFELDEL GABELTEIL	FORK PART	1220-5124	2
6.	2701-177X	3	GAFFELDEL GABELTEIL	FORK		
7.	2111-231X	2	SPIRALSLANGE SPIRALSCHLAUCH	SPIRAL HOSE		
8.	2111-232A	3	LANG BOWDEN KABEL LANGES BOWDENKABEL	LONG BOWDEN CABLE		
9.	1241-7401	2	SPÆNDESKIVE 34,5-45-2,5 SCHEIBE 34,5-45-2,5	WASHER 34,5-45-2,5		
10.	2701-784X	1	KABELSTYR KABELFUEHRUNG	CABELING		
11.	2701-785X	2	BØJLE BUEGEL	HOOP	1220-3321 1241-2502	2 2
12.	2701-786X	1	RULLE ROLLE	ROLLER		
13.	1335-5511	1	GLIDELEJE 30-34-15 GLEITLAGER 30-34-15	PLAIN BEARING 30-34-15		
14.	2701-829X	1	HÅNDBREMSE HANDBREMSE	HAND BRAKE		
15.	2134-530X	1	GAFFEL GABEL	FORK		
16.	1250-2301	3	SPLITBOLT B10 C11-35 GALV. SPLINTBOLZEN B10 C11-35 GALV.	COTTER BOLT B10 C11-35 GALV.	1252-2102	1
17.	3115-310X	2	GAFFEL GABEL	FORK		
18.	1432-2398	2	TRÆKFJEDER ZUGFEDER	TENSION SPRING		
19.	2241-332X	1	SPÆNDESTYKKE SPANNSTUECK	TIGHTENING PIECE		
20.	4240-1402	1	HÅNDBREMSE HANDBREMSE	HAND BRAKE		

HYDRAULIC2-STEP

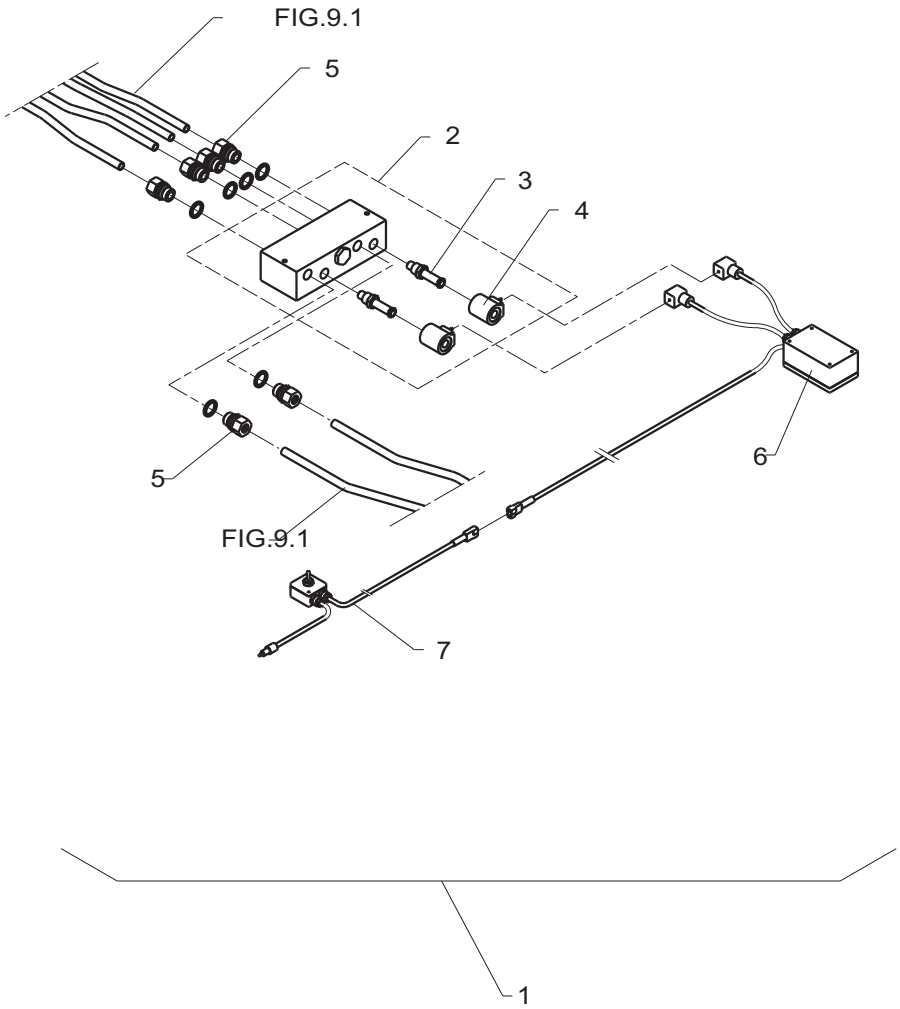

TILBEHØR, ZUBEHOR, ACCESSORIES

POS.	VARENUMMER	ANTAL	BENÆVNELSE BEZEICHNUNG	DESIGNATION	HERTIL, DAZU, TO THIS, A CECI	
1.	4240-1110	1	HURTIGAFLÆSNING FT OG CT			
2.	1317-0786	1	MANIFOLD KRUEMER	MANIFOLD	1214-2422 1220-2321	2 2
3.	1317-0787	2	VENTIL VENTIL	VALVE		
4.	1317-0767	2	MAGNETSPOLE MAGNETSPULE	MAGNETIC SPOLE		
5.	1311-2614	6	FORSKRUNING VERSCHRAUBUNG	SCREWED CONNECTION	1311-8540	1
6.	3249-126X	1	FORGRENINGSDÅSE SAMMELDOSE	BRANCH BOX	1216-1422 1220-1321 1241-1101	2 2 2
7.	3249-129X	1	BETJENINGSDÅSE BEDIENUNGSDOSE	CONTROL BOX		

Fig. 62

TILBEHØR - ZUBEHÖR - ACCESSORIES

POWERSTEERINGAXLES

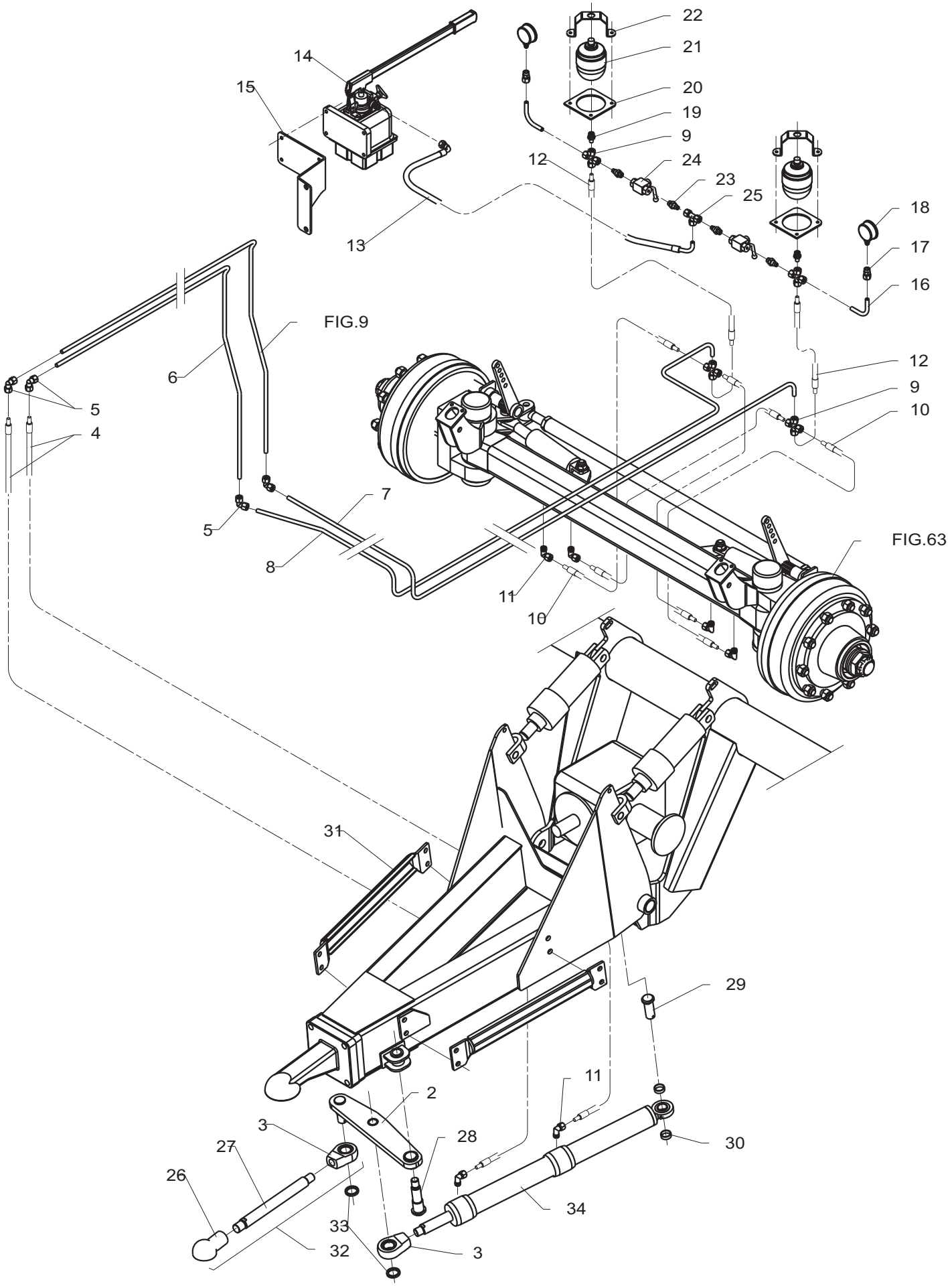

TILBEHØR, ZUBEHOR, ACCESSORIES

POS.	VARENUMMER	ANTAL	BENÆVNELSE BEZEICHNUNG	DESIGNATION	HERTIL, DAZU, TO THIS, A CECI	
2.	3249-440X	1	LØFTESTANG HUBSTANGE	LEVER	1252-5501	2
3.	2249-269X	2	HÅNDLED GELENK	JOINT		
4.	1317-0804	2	HYDRAULIKSLANGE L=6050 HYDRAULIKSLAUCH L=6050	HYDRAULIC HOSE L=6050		
5.	1311-8522	4	VINKELFORSKRUNING WINKELVERSCHRAUBUNG	ANGLE COUPLING		
6.	2249-495X	1	HYDRAULIKRØR Ø12 HYDRAULIKROHR Ø12	HYDRAULIC TUBE Ø12		
7.	2249-085X	1	HYDRAULIKRØR Ø12 HYDRAULIKROHR Ø12	HYDRAULIC TUBE Ø12		
8.	2249-086X	1	HYDRAULIKRØR Ø12 HYDRAULIKROHR Ø12	HYDRAULIC TUBE Ø12		
9.	1311-8516	4	KRYDSSTYKKE KREUZ	CROSS		
10.	1317-0338	4	HYDRAULIKSLANGE L=1200 HYDRAULIKSCHLAUCH L=1200	HYDRAULIC HOSE L=1200		
11.	1311-6504	6	VINKELFORSKRUNING WINKELVERSCHRAUBUNG	ANGLE COUPLING	1311-8538	1
12.	1317-0380	2	HYDRAULIKSLANGE L=500 HYDRAULIKSCHLAUCH L=500	HYDRAULIC HOSE L=500		
13.	1317-0381	1	HYDRAULIKSLANGE L=900 HYDRAULIKSCHLAUCH L=900	HYDRAULIC HOSE L=900		
14.	1316-0134	1	OLIEPUMPE OELPUMPE	0IL PUMP	1214-3122 1220-3321 1241-2502	4 4 8
15.	2249-080X	1	KONSOL KONSOLE	BRACKET	1213-5424 1220-5321 1241-4502	2 2 4
16.	2249-081X	2	HYDRAULIKRØR Ø12 HYDRAULIKROHR Ø12	HYDRAULIC TUBE Ø12		
17.	1311-8632	2	FORSKRUNING VERSCHRAUBUNG	SCREWED CONNECTION		
18.	1317-0784	2	MANOMETER MANOMETER	MANOMETER		
19.	2249-316X	2	KOBLING KUPPLUNG	COUPLING		
20.	2249-083X	2	PLADE PLATTE	PLATE	1213-2222 1213-2322 1220-2321 1241-1202	1 2 3 6
21.	1317-0785	2	AKKUMULATOR AKKUMULATOR	AKKUMULATOR		
22.	2249-084X	2	BESLAG BESCHLAG	CLAMP		
23.	1311-8605	4	RØRSTUDS ROHRSTUTZEN	PIPE STUB	1311-8538	1
24.	1311-8533	2	KUGLEHANE KUGELHAHN	BALL TAP		
25.	1311-8403	1	T-STYKKE T-STUECK	T-PIECE		
26.	1399-0255	1	KUGLELED KUGELGELENK	BALL-AND-SOCKET JOINT		
27.	2249-267X	1	TRÆKSTANG ZUGSTANGE	DRAWBAR		
28.	2249-205X	1	TAP ZAPFEN	DOWEL	1220-7321 1241-6604 1313-1101	1 1 1
29.	2249-206X	1	TAP SCHENKEL	DOWEL	1241-7601 1252-5501	1 1
30.	2249-207X	1	BØSNING BUCHSE	BUSH		

Fig. 62

POWERSTEERINGAXLES

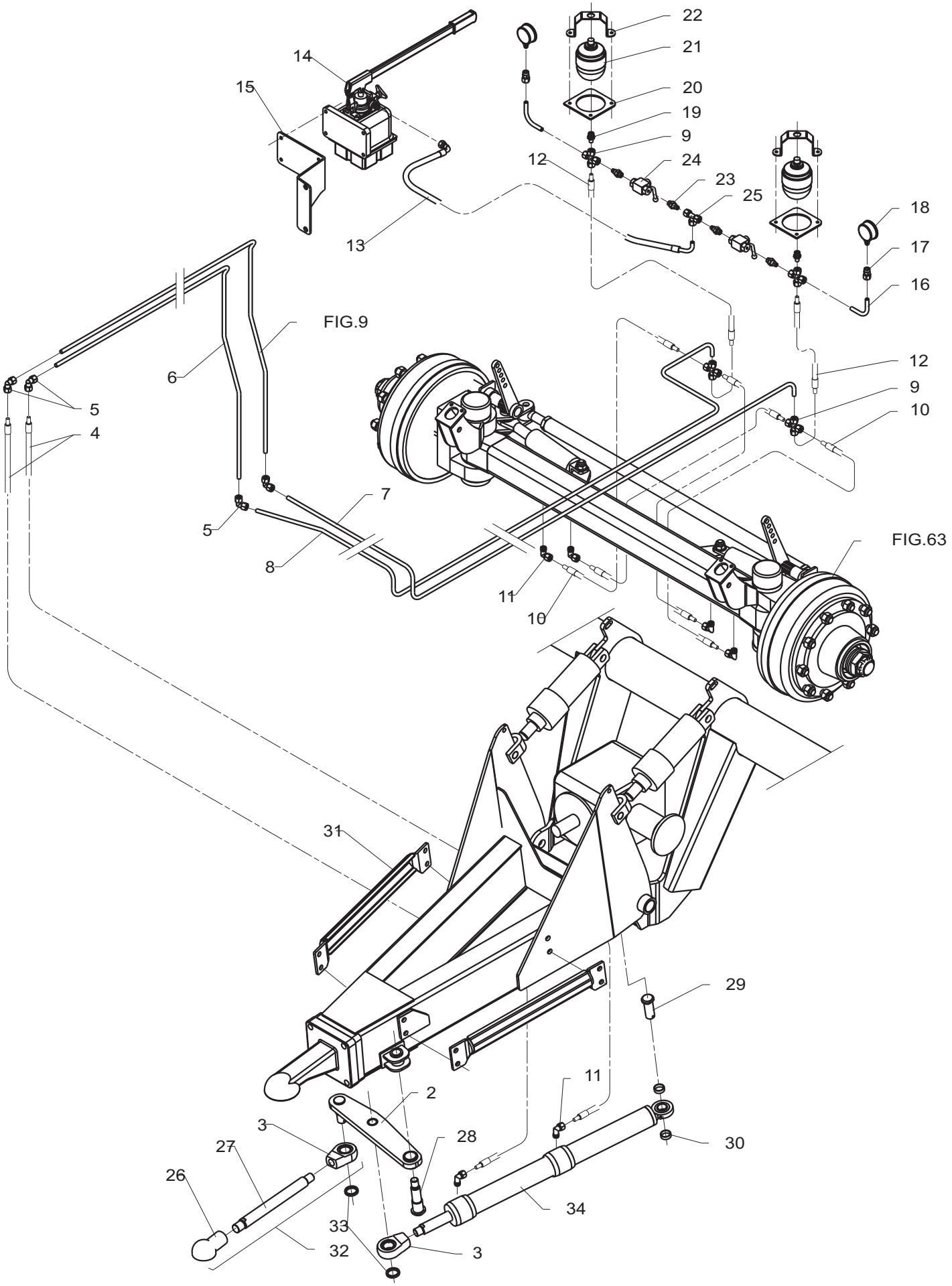

TILBEHØR, ZUBEHOR, ACCESSORIES

POS.	VARENUMMER	ANTAL	BENÆVNELSE BEZEICHNUNG	DESIGNATION	HERTIL, DAZU, TO THIS, A CECI	
31.	3249-238X	2	BUFFE PUFFER	BUFFER	1213-5424 1241-4502 1242-5221	4 4 4
32.	3249-225X	1	TRÆKSTANG ZUGSTANGE	DRAWBAR		
33.	2249-281X	2	SPÆNDESKIVE SCHEIBE	WASHER		
34.	2249-420X	1	CYLINDER ZYLINDER	CYLINDER		

STEERINGAXLES

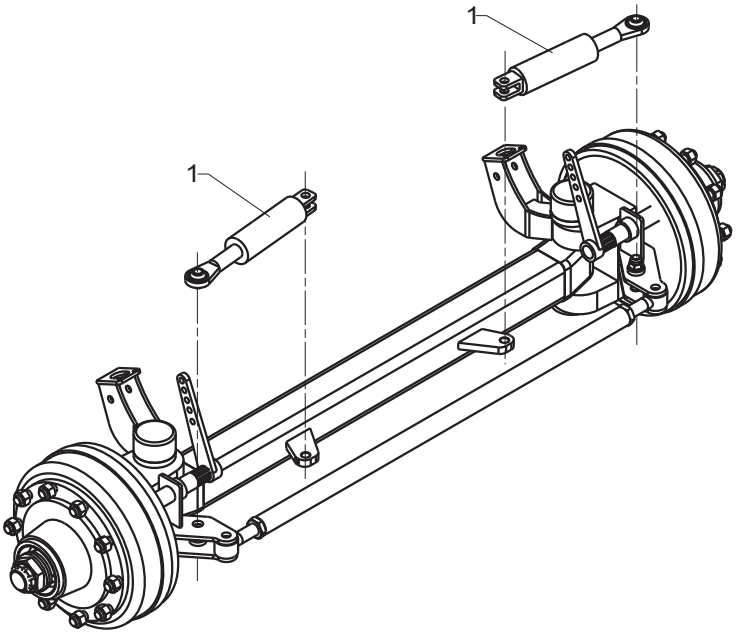

TILBEHØR, ZUBEHOR, ACCESSORIES

POS.	VARENUMMER	ANTAL	BENÆVNELSE BEZEICHNUNG	DESIGNATION	HERTIL, DAZU, TO THIS, A CECI
1.	3249-379X	1	AKSEL, BAGESTE WELLE, HINTERE	SHAFT, REAR	
2.	1317-0935	2	CYLINDER ZYLINDER	CYLINDER	

Specialist in grass technique

When it comes to green feed techniques, JF-Stoll has gained a reputation as one of the world's leading suppliers and specialists. As a specialist manufacturer for over 50 years, we have gained a vast amount of experience from right around the world and, more importantly, unique regional requirements.
We also receive important inspiration in our development work through a close and continuous dialogue with customers, dealers and agricultural researchers.
No matter what type of JF-machine you chose you are sure to obtain the best result regarding high yield and operational reliability, minimal maintenance, flexible working possibilities and optimal business economics.

Dealer

JF-STOLL

JF-Fabriken · J. Freudendahl A/S
Linde Allé 7 · Postbox 180
DK-6400 Sønderborg · Denmark
Phone. +45 74 12 51 51 · Fax +45 74 42 52 51
www.jf-stoll.com

PR60-207X-07 CT-4200 09..06 Printed in Denmark