FCT 1360

B01

Valid from: I Gültig ab:
Valable á partir de: I Gyldig fra:
01.08.2018

Serial No.: I Maschinen Nr.:
No. de serie: I Fabrikationsnr.:
B027540171116

You can always find the latest version of the Spare Parts List at www.kongskilde.com

Reservedelsliste
Spare parts list
Ersatzteilliste
Liste de pièce de rechange

KONGSKILDE
Moving agriculture ahead

Always state the serial number and if possible the year of the machine when ordering spare parts whereby you save time and money and facilitates matters for us.
Please enter the number of your machine here:

No..... Delivered on the ..... / ..... 20.....
Appropriate when ordering parts.
The serial number is located as shown on the figure.

Bei Ersatzteilbestellungen ist die Fabrikationsnummer Ihrer Maschine unbedingt anzugeben. Das erspart Ihnen Zeit, Geld und Ärger und erleichtert uns die Abfertigung.
Tragen Sie die Nummer Ihrer Maschine bitte hier ein:

Nr..... Geliefert am ..... / ..... 20.....
dann haben Sie bei Ersatzteilbestellungen immer die Nummer bei der Hand.
Die Fabrikationsnummer ist im Rahmen eingeschlagen, siehe Figur.

Lorsque vous commandez des pièces dètachées, indiquez toujours le numéro de série de votre machine et si possible son année de fabrication. Vous éviterez des pertes de temps et vous nous faciliterez le travail.
Prière de noter ici le numéro de série de votre machine:

Numéro..... Livrée le ..... / ..... 20.....

Ceci vous sera utile lorsque vous commanderez des pièces.
Le numéro de série est gravé dans le cadre comme indiqué sur la figure.

Bestiller De reservedele så opgiv venligst maskinens fabrikationsnummer og eventuelt købsår. Det sparer Dem tid, penge og ærgrelser og os unødigt besvær.
De kan notere nummeret på Deres maskine her:

Nr..... Leveret den ..... / ..... 20.....
så har De det ved hånden, når De eventuelt skal bestille reservedele.
Fabrikationsnummeret findes indhugget i rammen, som vist på figuren.

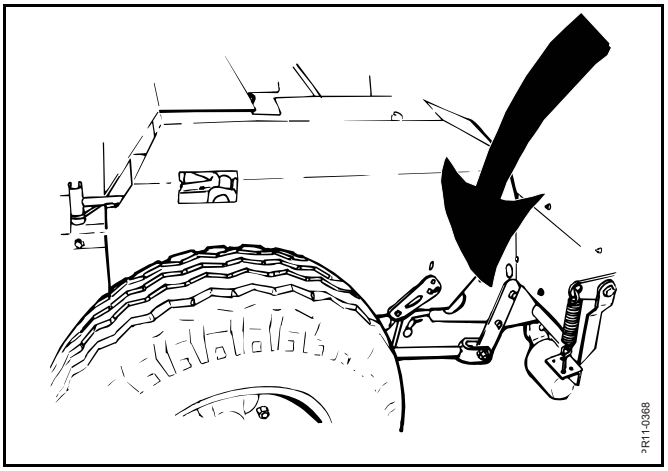

SPARE PARTS BOOK
ERSATZTEILKATALOG
CATALOGUE DE PIÈCES
RESERVEDELSKATALOG

The book is divided into 5 passages:

1. Description of the spare part book.
2. Number key for assembly parts.
3. Number key showing on which figures the spare part numbers can be found.
4. Figure key showing on which figures the parts can be found.
5. Spare parts list.

Der Katalog ist in 5 Abschnitte eingeteilt:

1. Beschreibung des Ersatzteilkataloges.
2. Nummernschlüssel für Montagezubehör.
3. Nummernschlüssel mit Angabe der jeweiligen Ersatzteilnummer.
4. Figurliste mit Angabe, auf welche Figuren die Teile zu finden sind.
5. Ersatzteilliste.

Le catalogue est divisé en 5 sections:

1. Description du catalogue de pièces.
2. Liste de pièces de montage.
3. Numéros des pièces de rechange indiquant le numéro de figure.
4. Liste des figures indiquant sur quelle figure se trouvent les pièces.
5. Liste de pièces de rechange.

Kataloget er opdelt i 5 afsnit:

1. Beskrivelse af reservedelskataloget.
2. Nummernøgle for monteringsdele.
3. Nummernøgle - viser på hvilke figurer reservedelsnumrene findes.
4. Figurnøgle - viser på hvilke figurer delene findes.
5. Reservedelsliste.

Description of the spare parts book:
Beschreibung des Ersatzteilkataloges:
Discription du catalogue de pièces:
Beskrivelse af reservedelskataloget:

The spare parts book is built up as follows:

Fig. 01-29	Standard	Fig. 50-59	Hub
Fig. 30-39	Gear	Fig. 60-79	Variation of standard (Accessory)
Fig. 40-49	PTO drives	Fig. 80-	Accessory

Der Ersatzkatalog ist so aufgebaut:

Fig. 01-29	Standard	Fig. 50-59	Nabe
Fig. 30-39	Getriebe	Fig. 60-79	Variation vom Standard (Zubehör)
Fig. 40-49	Gelenkwellen	Fig. 80-	Zubehör

Le catalogue de pièces est arrangé comme suit:

Fig. 01-29	Standard	Fig. 50-59	Moyeu
Fig. 30-39	Boîtier	Fig. 60-79	Variation du standard (Accessoire)
Fig. 40-49	Arbres à cardan	Fig. 80-	Accessoire

Reservedelskataloget er opbygget således:

Fig. 01-29	Standard	Fig. 50-59	Nav
Fig. 30-39	Gear	Fig. 60-79	Variation af standard (Tilbehør)
Fig. 40-49	Kraftoverføringsaksler	Fig. 80-	Tilbehør

Quantity:
States quantity of parts for machine.
In connection with subassemblies:
Quantity for the assembly.

Anzahl:
Anzahl Teile je maschine.
Bei Untersammlungen:
Anzahl je Sammlung.

Quantité:
Quantité de pièces par machine.
Pour les sous-assemblages: pièces par assemblage.

Antal:
Antal dele pr. maskine.
Ved undersamlinger: dele pr. samling.

Postion No.:
The position No. marked "()"
is not standard.
Is delivered as accessory.

Positionsnummer:
Die Positionsnummer, die mit "()"
gezeichnet ist, ist nicht der Standard.
Wird als Zubehör geliefert.

No de pos.:
Le numéro de position marqué d'un "()"
n'est pas une pièce standard.
Livrée comme accessoire.

Pos. nr.:.
Positionsnummer mærket med."()"
er ikke standard.
Leveres som tilbehør

POS.	VARENUMMER	ANTAL	BENÆVNELSE BEZEICHNUNG DESIGNATION		HERTIL, DAZU TO THIS, A CECI	
33.	1340-9153 T	2	KRYDS KREUTZGARNITUR >=0003219 <=0003448	CENTRE	1341-9187	1
33.1	1350-7005	2	KRYDS KREUTZGARNITUR >=0003219	CENTRE	1350-9052 1350-9104	4 1
34.	1340-0196	1	PROFILAKSEL PROFILGABEL >=0003219 <=0003448	PROFIL FORK		
34.1	1350-8008	1	PROFILAKSEL PROFILGABEL >=0003249	PROFIL FORK		

Article no.:
The article no. marked "T" is not standard. Is delivered as accessories.
the article no. marked "+":
Modification is being made.

Warenummer:
Ist eine Warennummer mit "T" gekennzeichnet, wird sie als Zubehör geliefert.
Eine Warennummer mit "+" ist als Modifikation unterwegs.

No. D'article:
Le no d'article marqué d'un "T" n'est pas un article standard. Livré comme accessoire.
No. d'article marqué de "+":
Une modification viendra.

Varenr.:
Varenummer mærket med "T" er ikke standard. Leveres som tilbehør.
Varenummer mærket med "+" :
ændring undervejs.

Designation:
>=0003219 <=0003448
Spare part used for machine from serial No. 3219 up to No. 3448 both Nos. included.

Benennung:
>=0003219 <=0003448
Ersatzteil für Maschinen von Fabrikationsnummer 3219 bis Nr. 3448.

Désignation:
>=0003219 <=0003448
Pièce de rechange employée sur machines à partir de no de série 3219 jusq'à et y compris no 3448.

Benævnelse:
>=0003219 <=0003448
Reservedel anvendt på maskine fra og med fabrikationsnummer 3219 til og med nr. 3448

To this:
States which and how many mounting parts (screws, nuts, discs etc.) are used with the spare part.
See under number key for assembly parts

Dazu:
Angabe von Montierungsteilen (Schrauben, Muttern, Scheiben usw.) die zusammen mit dem Ersatzteil angewendet werden sollen. Siehe Nummerschlüssel für Montagezubehör.

Pour ceci:
Indique lesquelles et combien de pièces de montage (vis, écrous, rondelles etc.) sont employées avec la pièce de rechange. Voir dans la liste de numéros pour pièces de montage.

Hertil:
Angiver hvilke og hvor mange monteringsdele (skruer, møtrikker, skiver osv.) der anvendes sammen med reservedelen. Se under nummernøgle for monteringsdele.

FCT-0009/3 **Nummernøgle for monteringsdele - Nummerschlüssel für Montagezubehör**

Number key for assembly parts - Liste de pieces de montage

Acc Part No	Beskrivelse	Bezeichnung	Designation
811165-0170	DBI-DUT NR. 75 Ø46,9	DBI-DUT NR. 75 Ø46,9	DBI-DUT NR. 75 Ø46,9
811165-0190	AFDÆKNING	ABDECKUNG	COVER
811213-1120	STÅLSÆTSKRUE M6-12	ST. SETSCHRAUBE M6-12	STEEL SET SCREW M6-12
811213-2126	STÅLSÆTSKRUE M8-15	ST. SETSCHRAUBE M8-15	STEEL SET SCREW M8-15
811213-2222	STÅLSÆTSKRUE M8-20	ST. SETSCHRAUBE M8-20	STEEL SET SCREW M8-20
811213-2224	STÅLSÆTSKRUE M8-25	ST. SETSCHRAUBE M8-25	STEEL SET SCREW M8-25
811213-2322	STÅLSÆTSKRUE M8-30	ST. SETSCHRAUBE M8-30	STEEL SET SCREW M8-30
811213-2422	STÅLSÆTSKRUE M8-40	ST. SETSCHRAUBE M8-40	STEEL SET SCREW M8-40
811213-3126	STÅLSÆTSKRUE M10-16	ST. SETSCHRAUBE M10-16	STEEL SET SCREW M10-16
811213-3222	STÅLSÆTSKRUE M10-20	ST. SETSCHRAUBE M10-20	STEEL SET SCREW M10-20
811213-3224	STÅLSÆTSKRUE M10-25	ST. SETSCHRAUBE M10-25	STEEL SET SCREW M10-25
811213-3322	STÅLSÆTSKRUE M10-30	ST. SETSCHRAUBE M10-30	STEEL SET SCREW M10-30
811213-3324	STÅLSÆTSKRUE M10-35	ST. SETSCHRAUBE M10-35	STEEL SET SCREW M10-35
811213-3722	STÅLSÆTSKRUE M10-80	ST. SETSCHRAUBE M10-80	STEEL SET SCREW M10-80
811213-4222	STÅLSÆTSKRUE M12-20	ST. SETSCHRAUBE M12-20	STEEL SET SCREW M12-20
811213-4224	STÅLSÆTSKRUE M12-25	ST. SETSCHRAUBE M12-25	STEEL SET SCREW M12-25
811213-4322	STÅLSÆTSKRUE M12-30	ST. SETSCHRAUBE M12-30	STEEL SET SCREW M12-30
811213-4324	STÅLSÆTSKRUE M12-35	ST. SETSCHRAUBE M12-35	STEEL SET SCREW M12-35
811213-4422	STÅLSÆTSKRUE M12-40	ST. SETSCHRAUBE M12-40	STEEL SET SCREW M12-40
811213-4424	STÅLSÆTSKRUE M12-45	ST. SETSCHRAUBE M12-45	STEEL SET SCREW M12-45
811213-4622	STÅLSÆTSKRUE M12-60	ST. SETSCHRAUBE M12-60	STEEL SET SCREW M12-60
811213-5322	STÅLSÆTSKRUE M16-30	ST. SETSCHRAUBE M16-30	STEEL SET SCREW M16-30
811213-5324	STÅLSÆTSKRUE M16-35	ST. SETSCHRAUBE M16-35	STEEL SET SCREW M16-35
811213-5422	STÅLSÆTSKRUE M16-40	ST. SETSCHRAUBE M16-40	STEEL SET SCREW M16-40
811213-5424	STÅLSÆTSKRUE M16-45	ST. SETSCHRAUBE M16-45	STEEL SET SCREW M16-45
811213-5522	STÅLSÆTSKRUE M16-50	ST. SETSCHRAUBE M16-50	STEEL SET SCREW M16-50
811213-5524	STÅLSÆTSKRUE M16-50 KVAL 10,9	ST. SETSCHRAUBE M16-50 Q 10,9	STEEL SET SCREW M16-50 Q 10,9
811213-5622	STÅLSÆTSKRUE M16-60	STEEL SET SCREW M16-60	ST. SETSCHRAUBE M16-60
811213-5624	STÅLSÆTSKRUE M16-70	ST. SETSCHRAUBE M16-70	STEEL SET SCREW M16-70
811213-6522	STÅLSÆTSKRUE M20-50	ST. SETSCHRAUBE M20-50	STEEL SET SCREW M20-50
811213-6628	STÅLSÆTSKRUE M20-60 KV. 10.9	ST. SETSCHRAUBE M20-60 Q 10.9	STEEL SET SCREW M20-60 Q 10.9
811214-1124	STÅLSÆTSKRUE M6-35 GALV.	STAHLSCHRAUBE M6-35 GALV	STEEL SET SCREW M6-35 GALV.
811214-1127	STÅLSÆTSKRUE M6-45	ST. SETSCHRAUBE M6-45	STEEL SET SCREW M6-45
811214-1222	STÅLSKRUE M6-50	STAHLSECHSKANTSCHRAUBE M6-50	STEEL SCREW M6-50
811214-2122	STÅLSKRUE M8-35	STAHLSECHSKANTSCHRAUBE M8-35	STEEL SCREW M8-35
811214-2222	STÅLSKRUE M8-50	STAHLSECHSKANTSCHRAUBE M8-50	STEEL SCREW M8-50
811214-2224	STÅLSKRUE M8-55	STAHLSECHSKANTSCHRAUBE M8-55	STEEL SCREW M8-55
811214-2226	STÅLSKRUE M8-60	STAHLSECHSKANTSCHRAUBE M8-60	STEEL SCREW M8-60
811214-2326	STÅLSKRUE M8-80	STAHLSECHSKANTSCHR. M8-80	STEEL SCREW M8-80
811214-3120	STÅLSKRUE M10-40	STAHLSECHSKANTSCHRAUBE M10-40	STEEL SCREW M10-40
811214-3122	STÅLSKRUE M10-45	STAHLSECHSKANTSCHRAUBE M10-45	STEEL SCREW M10-45
811214-3222	STÅLSKRUE M 10-50 GALV.	STAHLSECHSKANTSCHRAUBE M 10-50	STEEL SCHREW M 10-50
811214-3322	STÅLSKRUE M10-70	STAHLSECHSKANTSCHRAUBE M10-70	STEEL SCREW M10-70
811214-3328	STÅLSKRUE M10-90	STAHLSECHSKANTSCHRAUBE M10-90	STEEL SCREW M10-90
811214-4126	STÅLSKRUE M12-45	STAHLSECHSKANTSCHRAUBE M12-45	STEEL SCREW M12-45
811214-4226	STÅLSKRUE M12-60	STAHLSECHSKANTSCHRAUBE M12-60	STEEL SCREW M12-60
811214-4422	STÅLSKRUE M12-100	STAHLSECHSKANTSCHRAUBE M12-100	STEEL SCREW M12-100
811214-4425	STÅLSKRUE M12-140 KVAL. 12,9	STAHLSCHRAUBE M12-140 Q 12,9	STEEL SCREW M12-140 Q 12,9
811214-5224	STÅLSKRUE M16-55	STAHLSECHSKANTSCHRAUBE M16-55	STEEL SCREW M16-55
811214-5321	STÅLSKRUE M16-70	STAHLSECHSKANTSCHRAUBE M16-70	STEEL SCREW M16-70
811214-5322	STÅLSKRUE M16-70 KVAL. 10,9	STAHLSCHRAUBE M16-70 Q 10,9	STEEL SCREW M16-70 Q 10,9
811214-5324	STÅLSKRUE M16-75	STAHLSECHSKANTSCHRAUBE M16-75	STEEL SCREW M16-75
811214-5326	STÅLSKRUE M16-80	STAHLSECHSKANTSCHRAUBE M16-80	STEEL SCREW M16-80
811214-5328	STÅLSKRUE M16-90	STAHLSECHSKANTSCHRAUBE M16-90	STEEL SCREW M16-90
811214-5424	STÅLSKRUE M16-110	STAHLSECHSKANTSCHRAUBE M16-110	STEEL SCREW M16-110
811214-5626	STÅLSKRUE M16-220	STAHLSECHSKANTSCHRAUBE M16-220	STEEL SCREW M16-220
811214-6426	STÅLSKRUE M20-120	STAHLSECHSKANTSCHRAUBE M20-120	STEEL SCREW M20-120
811214-6722	STÅLSKRUE M20-240	STAHLSECHSKANTSCHRAUBE M20-240	STEEL SCREW M20-240
811215-1123	BRÆDDESKRUE M6-16	FLACHRUNDSCHRAUBE M6-16	CARRIAGE SCREW M6-16
811215-2124	BRÆDDESKRUE M8-15	FLACHRUNDSCHRAUBE M8-15	CARRIAGE SCREW M8-15
811215-2222	BRÆDDESKRUE M8-20	FLACHRUNDSCHRAUBE M8-20	CARRIAGE SCREW M8-20
811215-3222	BRÆDDESKRUE M10-20 H-3	FLACHRUNDSCHRAUBE M10-20 H-3	CARRIAGE SCREW M10-20 H-3
811215-3226	BRÆDDESKRUE M10-25 KVAL.8,8	FLACHRUNDSCHRAUBE M10-25 Q 8,8	CARRIAGE SCREW M10-25 Q 8,8
811215-3320	BRÆDDESKRUE M10-30 KV 8.8	FLACHRUNDSCHRAUBE M10-30 Q 8.8	CARRIAGE SCREW M10-30 Q 8.8
811215-3420	BRÆDDESKRUE M10-40	FLACHRUNDSCHRAUBE M10-40	CARRIAGE BOLT M10-40
811215-3424	BRÆDDESKRUE M10-45	FLACHRUNDSCHRAUBE M10-45	CARRIAGE SCREW M10-45
811215-4220	BRÆDDESKRUE M12-25 KV. 8.8	FLACHRUNDSCHRAUBE M12-25	CARRIAGE SCREW M12-25 Q. 8.8
811215-4324	BRÆDDESKRUE M12-35	FLACHRUNDSCHRAUBE M12-35	CARRIAGE SCREW M12-35
811215-4328	BRÆDDESKRUE M12-30 KV. 8.8.	FLACHRUNDSCHRAUBE M12-30 Q 8.8	CARRIAGE SCREW M12-30 Q. 8.8
811216-1126	MASKINSKRUE R/H M6-15	ZYLINDERSCHRAUBE M6-15	MACHINE SCREW ROUNDH. M6-15
811219-0234	UNBRACOSKRUE M10-30 MK	INNENSECHSK SCHR M10-30 MK	ALLEN SCREW M10-30 MK
811219-0263	UNBRACOSKRUE M10-20	INNENSECHSKANTSCHRAUBE M10-20	ALLEN SCREW M10-20
811219-0286	UNBRACOSKRUE U/S M10-35	INNENSECHSKANTSCHRAUBE M10-35	ALLEN SCREW M10-35
811219-0307	LÅSESKRUE M12-30	SCHLOSSSCHRAUBE M12-30	LOCKING SCREW M12-30
811219-0323	UNBRACOSKRUE M10-25 BMTX	INNENSECHSK. SCHR. M10-25	ALLEN SCREW M10-25 BMTX
811219-0325	UNBRACOSKRUE M16-50 U/S KV.8.8	INNENSECHSK.SCHR. M16-50 Q.8.8	ALLEN SCREW M16-50 Q. 8.8
811219-0334	UNBRACOSKRUE U/S M16-30	INNENSECHSK. M16-30	ALLEN SCREW C-SUNK M16-30
811219-0346	SKRUE M10-30	SCHRAUBE M10-30	SCREW M10-30
811219-0404	ØJEBOLT M10-17	AUGENBOLZEN M10-17	EYE BOLT M10-17
811219-0603	SELVSKÆRENDE SKRUE M8-15 M6-SF	BLECHSCHRAUBE M8-15 M6-SF	SCREW M8-15 M6-SF

FCT-0009/3 **Nummernøgle for monteringsdele - Nummerschlüssel für Montagezubehör**

Number key for assembly parts - Liste de pieces de montage

Acc Part No	Beskrivelse	Bezeichnung	Designation
811219-0812	UNBRACOSKRUE U/S M10-25	INNENSECHSK. M10-25	ALLEN SCREW C-SUNK M10-25
811219-0813	UNBRACOSKRUE U/S M16-100	INNENSECHSKANTSCHR.M16-100	ALLEN SCREW C-SUNK M16-100
811220-1323	NYLOC MØTRIK M6	NYLOC MUTTER M6	NYLOC NUT M6
811220-2321	NYLOC MØTRIK M8	NYLOC MUTTER M8	NYLOC NUT M8
811220-2922	MØTRIK M8	MUTTER M8	NUT M8
811220-3122	STÅLMØTRIK M10	STAHLMUTTER M10	STEEL NUT M10
811220-3321	NYLOC MØTRIK M10	NYLOC MUTTER M10	NYLOC NUT M10
811220-3922	MØTRIK M10	MUTTER M10	NUT M10
811220-3924	MØTRIK M10	MUTTER M10	NUT M10
811220-4122	STÅLMØTRIK M12	STAHLMUTTER M12	STEEL NUT M12
811220-4220	KONTRAMØTRIK M12	GEGENMUTTER M12	COUNTER NUT M12
811220-4321	NYLOC MØTRIK M12	NYLOC MUTTER M12	NYLOC NUT M12
811220-4322	LÅSEMØTRIK METAL M12	GEGENMUTTER METAL M12	LOCK NUT METAL M12
811220-4924	MØTRIK M12	MUTTER M12	NUT M12
811220-5122	STÅLMØTRIK M16	STAHLMUTTER M16	STEEL NUT M16
811220-5222	STÅLMØTRIK M16 H 8M/M	STAHLMUTTER M16 H 8M/M	STEEL NUT M16 H 8M/M
811220-5321	NYLOC MØTRIK M16	NYLOC MUTTER M16	NYLOC NUT M16
811220-5323	LÅSEMØTRIK M16 10.9	STAHLMUTTER M16 10.9	STEEL NUT M16 10.9
811220-6122	STÅLMØTRIK M20	STAHLMUTTER M20	STEEL NUT M20
811220-6317	MØTRIK	MUTTER	NUT
811220-6321	NYLOC MØTRIK M20	NYLOC MUTTER M20	NYLOC NUT M20
811220-6323	NYLOC MØTRIK M20 KV.10	NYLOC MUTTER M20 Q10	NYLOC NUT M20 Q10
811241-1202	SPÆNDESKIVE 8,4-16-1,6	SCHEIBE 8,4-16-1,6	WASHER 8,4-16-1,6
811241-1203	SPÆNDESKIVE 6,5-13-1,2	SCHEIBE 6,5-13-1,2	WASHER 6,5-13-1,2
811241-1206	SPÆNDESKIVE 6,4-18-1,6	SCHEIBE 6,4-18-1,6	WASHER 6,4-18-1,6
811241-1207	SPÆNDESKIVE 6,4-12-1,6	SCHEIBE 6,4-12-1,6	WASHER 6,4-12-1,6
811241-1402	SPÆNDESKIVE 8,4-24-2	SCHEIBE 8,4-24-2	WASHER 8,4-24-2
811241-1403	SPÆNDESKIVE 9-16-2,0	SCHEIBE 9-16-2,0	WASHER 9-16-2,0
811241-1407	SKIVE	SCHEIBE	WASHER
811241-1502	SPÆNDESKIVE 8,5-30-3	SCHEIBE 8,5-30-3	WASHER 8,5-30-3
811241-2202	SPÆNDESKIVE 12-18-1,5	SCHEIBE 12-18-1,5	WASHER 12-15-1.5
811241-2308	SPÆNDESKIVE 11,5-23-1,5	SCHEIBE 11,5-23-1,5	WASHER 11,5-23-1,5
811241-2310	SPÆNDESKIVE 11-35-1,5	SCHEIBE 11-35-1,5	WASHER 11-35-1,5
811241-2401	SPÆNDESKIVE 11-20-2,5	SCHEIBE 11-20-2,5	WASHER 11-20-2,5
811241-2402	SPÆNDESKIVE 10,5-20-2,0	SCHEIBE 10,5-20-2,0	WASHER 10,5-20-2,0
811241-2407	SKIVE 13-20-2	SCHEIBE 13-20-2	WASHER 13-20-2
811241-2408	SPÆNDESKIVE 10,5-30-2,5	SCHEIBE 10,5-30-2,5	WASHER 10,5-30-2,5
811241-2502	SPÆNDESKIVE 10,5-22-3	SCHEIBE 10,5-22-3	WASHER 10,5-22-3
811241-3402	SPÆNDESKIVE 14-40-2	SCHEIBE 14-40-2	WASHER 14-40-2
811241-3403	SPÆNDESKIVE 13-25-2,5	SCHEIBE 13-25-2,5	WASHER 13-25-2,5
811241-3502	SPÆNDESKIVE 13-42-3	SCHEIBE 13-42-3	WASHER 13-42-3
811241-3506	SPÆNDESKIVE 15-28-3	SCHEIBE 15-28-3	WASHER 15-28-3
811241-4304	SPÆNDESKIVE 17-30-1,5	SCHEIBE 17-30-1,5	WASHER 17-30-1,5
811241-4403	SPÆNDESKIVE 17,5-35-2	SCHEIBE 17,5-35-2	WASHER 17,5-35-2
811241-4502	SPÆNDESKIVE 17-30-3 STÅL	SCHEIBE 17-30-3 STAHL	WASHER 17-30-3 STEEL
811241-4503	SPÆNDESKIVE 17,5-35-3	SCHEIBE 17,5-35-3	WASHER 17,5-35-3
811241-4505	SPÆNDESKIVE 17-28-3	SCHEIBE 17-28-3	WASHER 17-28-3
811241-5301	SPÆNDESKIVE 20,2-34-1,5	SCHEIBE 20,2-34-1,5	WASHER 20,2-34-1,5
811241-5503	SPÆNDESKIVE 21,0-42-3,5	SCHEIBE 21,0-42-3,5	WASHER 21.0-42-3.5
811241-5802	SPÆNDESKIVE 19-45-6	SCHEIBE 19-45-6	WASHER 19-45-6
811241-6409	SPÆNDESKIVE 25,5-39-2,5	SCHEIBE 25,5-39-2,5	WASHER 25,5-39-2,5
811241-7802	SPÆNDESKIVE 37-52-6	SCHEIBE 37-52-6	WASHER 37-52-6
811241-8202	SPÆNDESKIVE 36-52-1,5	SCHEIBE 36-52-1,5	WASHER 36-52-1,5
811241-8705	SPÆNDESKIVE 36-60-5	SCHEIBE 36-60-5	WASHER 36-60-5
811241-9907	PASSKIVE 50-60-1,0	SCHEIBE 50-60-1,0	WASHER 50-60-1,0
811241-9917	PASSKIVE 45-56-0.5	SCHEIBE 45-56-0.5	WASHER 45-56-0.5
811241-9925	SPÆNDESKIVE 45-55-1	SCHEIBE 45-55-1	WASHER 45-55-1
811242-1221	FJEDERSKIVE M6	FEDERSCHEIBE M6	SPRING WASHER M6
811242-2221	FJEDERSKIVE M8	FEDERSCHEIBE M8	SPRING WASHER M8
811242-3621	TANDSKIVE M10 UDVENDIG	ZAHNSCHEIBE M10 AUSSEN	SPROCKET WASHER M10 OUTER
811242-4421	TANDSKIVE M12 INDVENDIG	ZAHNSCHEIBE M12 INNEN	SPROCKET WASHER M12 INNER
811242-5421	TANDSKIVE M16 INDVENDIG	ZAHNSCHEIBE M16 INNEN	SPROCKET WASHER M16 INNER
811251-3201	SPÆNDESTIFT 5-30	SPANNSTIFT 5-30	SPECIAL PIN 5-30
811251-3202	SPÆNDESTIFT 5-36	SPANNSTIFT 5-36	SPECIAL PIN 5-36
811251-3301	SPÆNDESTIFT 5-40	SPANNSTIFT 5-40	SPECIAL PIN 5-40
811251-3601	SPÆNDESTIFT 5-70	SPANNSTIFT 5-70	SPECIAL PIN 5-70
811251-4103	SPÆNDESTIFT 6-24	SPANNSTIFT 6-24	SPECIAL PIN 6-24
811251-4202	SPÆNDESTIFT 6-36	SPANNSTIFT 6-36	SPECIAL PIN 6-36
811251-4302	SPÆNDESTIFT 6-45	SPANNSTIFT 6-45	SPECIAL PIN 6-45
811251-4501	SPÆNDESTIFT 6-60	SPANNSTIFT 6-60	SPECIAL PIN 6-60
811251-4502	SPÆNDESTIFT 6,0-60	SPANNSTIFT 6,0-60	SPECIAL PIN 6,0-60
811251-5306	SPÆNDESTIFT 8,0-45	SPANNSTIFT 8,0-45	SPECIAL PIN 8,0-45
811251-5402	SPÆNDESTIFT 7-55	SPANNSTIFT 7-55	SPECIAL PIN 7-55
811251-5404	SPÆNDESTIFT 8-55	SPANNSTIFT 8-55	SPECIAL PIN 8-55
811251-5501	SPÆNDESTIFT 7-60	SPANNSTIFT 7-60	SPECIAL PIN 7-60
811251-5504	SPÆNDESTIFT 8-65	SPANNSTIFT 8-65	SPECIAL PIN 8-65
811251-5602	SPÆNDESTIFT 8-70	SPANNSTIFT 8-70	SPECIAL PIN 8-70
811251-5603	SPÆNDESTIFT 8,0-70	SPANNSTIFT 8,0-70	SPECIAL PIN 8,0-70
811251-6302	SPÆNDESTIFT 10-45	SPANNSTIFT 10-45	SPECIAL PIN 10-45
811251-6501	SPÆNDESTIFT 10-60	SPANNSTIFT 10-60	SPECIAL PIN 10-60

FCT-0009/3 **Nummernøgle for monteringsdele - Nummerschlüssel für Montagezubehör**

Number key for assembly parts - Liste de pieces de montage

Acc Part No	Beskrivelse	Bezeichnung	Designation
811251-6505	SPÆNDESSTIFT 10-65	SPANNSTIFT 10-65	SPECIAL PIN 10-65
811251-7402	SPÆNDESTIFT 12-55	SPANNSTIFT 12-55	SPECIAL PIN 12-55
811251-7501	SPÆNDESTIFT 12-60	SPANNSTIFT 12-60	SPECIAL PIN 12-60
811251-7602	SPÆNDESTIFT 13-70	SPANNSTIFT 13-70	SPECIAL PIN 13-70
811252-3101	SPLIT 4-20	SPLINT 4-20	COTTER PIN 4-20
811252-3102	SPLIT 4-25	SPLINT 4-25	COTTER PIN 4-25
811252-4102	SPLIT 5-25	SPLINT 5-25	COTTER PIN 5-25
811252-4202	SPLIT 5-35	SPLINT 5-35	COTTER PIN 5-35
811252-5299	SPLIT 6-35	SPLINT 6-35	COTTER PIN 6-35
811252-5501	SPLIT 6-70	SPLINT 6-70	COTTER 6-70
811254-2101	FJEDERSPLIT 4 MM	FEDERSPLINT 4 MM	SPRING PIN 4 MM
811254-2102	FJEDERSPLIT 5 MM	FEDERSPLINT 5 MM	SPRING PIN 5 MM
811254-3202	SIKRINGSSPLIT 5 MM	FEDERSPLINT 5 MM	SECURING PIN 5 MM
811254-4201	SIKRINGSSPLIT 10 MM	FEDERSPLINT 10 MM	SECURING PIN 10 MM
811255-2203	LÅSERING 25 MM UDVENDIG	SICHERUNGSRING 25 MM AUSSEN	SNAP RING 25 MM OUTER
811255-3201	LÅSERING 30 MM UDVENDIG	SICHERUNGSRING 30 MM AUSSEN	SNAP RING 30 MM OUTER
811255-3202	LÅSERING 35 MM UDVENDIG	SICHERUNGSRING 35 MM AUSSEN	SNAP RING 35 MM OUTER
811255-4102	LÅSERING 47 MM INDVENDIG	SICHERUNGSRING 47 MM INNEN	SNAP RING 47 MM INNER
811255-4202	LÅSERING 45 MM UDVENDIG	SICHERUNGSRING 45 MM AUSSEN	SNAP RING 45 MM OUTER
811255-8103	LÅSERING 110MM INDVENDIG	SICHERUNGSRING 110MM INNEN	SNAP RING 110MM INNER
811313-1101	SMØRENIPPEL	SCHMIERNIPPEL	GREASE NIPPLE
811313-1301	SMØRENIPPEL	SCHMIERNIPPEL	GREASE NIPPLE
811313-2101	SMØRENIPPEL	SCHMIERNIPPEL	GREASE NIPPLE
811317-9547	DYSE 1,5MM	DÜSE 1,5MM	NOZZLE 1,5MM
811323-9326	SKIVE 7,5MM	SCHEIBE 7,5MM	WASHER 7,5MM
811323-9556	MØTRIK M18-1,5	MUTTER M18-1,5	NUT M18-1,5
811335-5504	GLIDELEJE 50-55-40	GLEITLAGER 50-55-40	PLAIN BEARING 50-55-40
811338-0107	PASFEDER 10-8-32	FEDERKEIL 10-8-32	FLAT KEY 10-8-32
811339-5502	FILTRING 55-71-6	FILZRING 55-71-6	FELT RING 55-71-6
811350-1007	LÅSERING	SICHERUNGSRING	LOCKING RINGCIRCLIP
811350-9104	SMØRENIPPEL	SCHMIERNIPPEL	GREASE NIPPLE
811350-9158	SPÆNDESTIFT	SPANNSTIFT	SPECIAL PIN
811363-9044	SAMLELED 3/4	VERBINDUNGSGLIED 3/4	JOINT LINK 3/4
811363-9046	FORKRØPPET LED 3/4	VERSETZTES KETTENGLIED 3/4	OFFSET CHAIN LINK 3/4
811363-9074	SAMLELED	SAMMELKETTENGLIED	JOINT LINK
811363-9075	FORKRØPPET KÆDELED 3/4	VERSETZTES KETTENGLIED 3/4	OFFSET CHAIN LINK 3/4
811393-0121	MØTRIKHÆTTE	HUTMUTTER	CAP NUT
811393-0125	PLASTDUPSKO	PLASTIKSPITZE	PLASTIC TIP
811393-0131	PLASTKANTPROFIL	PLASTIK KANTENPROFIL	PLASTIC MOULDING
811433-0298	LÅSEFJEDER	SPERRFEDER	LOCKING SPRING
811434-0101	TALLERKENFJEDER 28-10,2-1	TELLERFEDER 28-10,2-1	DISC SPRING 28-10,2-1
812068-922X	KONTAKTBESKYTTER	KONTAKTSCHUTZ	SWITCHGUARD
812068-932X	KONTAKTBESKYTTER	KONTAKTSCHUTZ	SWITCHGUARD

Part number	Fig.	Rev.	Pos.	Rev.	Part number	Fig.	Rev.	Pos.	Rev.	Part number	Fig.	Rev.	Pos.	Rev.
811165-0190	001		024		811165-0191	001		025		811213-1222	090		006	
811213-2224	090		009		811213-3224	030		016		811214-1127	004		041	
811214-1127	006		027		811214-5328	002		020		811214-5330	002		022	
811214-5333	003		049		811214-5424	010		027		811215-5724	010		033	
811220-1323	090		005		811220-2321	090		008		811220-6119	003		038	
811220-7126	002		032		811241-1203	090		004		811241-1403	090		007	
811241-2603	004		025		811250-3601	006		039		811254-3101	010		032	
811255-1202	013		036		811255-3201	003		024		811255-4102	004		036	
811255-4102	010		019		811255-4201	010		011		811255-5203	003		019	
811311-1110	009		022		811311-1409	008		004		811311-1409	009		049	
811311-1411	002		035		811311-1411	008		008		811311-1411	012		043	
811311-1411	081		009		811311-1411	087		002		811311-1416	009		005	
811311-1416	083		003		811311-1417	012		032		811311-2201	030		014	
811311-2304	009		010		811311-2603	009		063		811311-2620	087		010	
811311-2630	009		061		811311-2630	087		014		811311-8406	009		052	
811311-8406	012		036		811311-8406	083		006		811311-8414	087		009	
811311-8510	082		024		811311-8510	084		008		811311-8510	087		013	
811311-8525	081		016		811311-8525	083		002		811311-8534	008		011	
811311-8534	009		012		811311-8534	082		021		811311-8535	009		051	
811311-8537	007		022		811311-8537	082		023		811311-8537	084		006	
811311-8538	009		062		811311-8538	087		015		811311-8539	008		003	
811311-8539	087		011		811311-8539	088		002		811311-8540	087		012	
811311-8550	009		019		811311-8550	088		003		811311-8560	008		005	
811311-8560	081		008		811311-8560	087		003		811311-8562	009		011	
811311-8587	002		013		811311-8600	007		023		811311-8600	084		009	
811311-8603	008		007		811311-8603	009		006		811311-8603	081		011	
811311-8603	083		005		811311-8620	083		004		811311-8662	011		038	
811311-8715	009		007		811315-9118	030		001		811315-9120	030		008	
811315-9132	030		005		811315-9167	030		002		811315-9272	030		009	
811315-9314	030		012		811315-9315	030		027		811315-9356	030		023	
811315-9358	030		004		811315-9359	030		028		811315-9360	030		006	
811315-9365	030		022		811315-9366	030		019		811315-9367	030		031	
811315-9370	030		021		811315-9384	030		026		811315-9409	030		007	
811315-9410	030		030		811315-9412	030		013		811315-9414	030		020	
811315-9416	030		025		811315-9417	030		010		811315-9418	030		003	
811315-9420	030		017		811315-9421	030		024		811315-9582	031		038	
811315-9658	031		003		811315-9659	031		099		811315-9661	030		011	
811315-9663	030		015		811315-9664	030		018		811315-9665	030		032	
811316-0141	008		002		811317-0299	012		044		811317-0302	009		029	
811317-0302	081		014		811317-0305	009		004		811317-0305	087		001	
811317-0308	087		008		811317-0314	007		036		811317-0314	009		015	
811317-0314	087		004		811317-0315	083		009		811317-0327	002		030	
811317-0327	009		017		811317-0435	012		035		811317-0435	087		007	
811317-0447	082		022		811317-0472	081		012		811317-0757	009		026	
811317-0836	008		010		811317-0836	009		014		811317-0847	008		009	
811317-0847	083		007		811317-0848	009		023		811317-0848	009		048	
811317-0849	006		035		811317-0849	009		016		811317-0856	009		009	
811317-0877	009		008		811317-0891	012		034		811317-0892	012		033	
811317-0896	084		007		811317-0953	009		038		811317-0956	009		037	
811317-0958	009		033		811317-0988	081		007		811317-0991	012		041	
811317-1012	009		030		811317-1019	009		041		811317-1021	009		040	
811317-1029	009		043		811317-1046	088		001		811317-1048	009		044	
811317-1057	009		036		811317-3017	006		023		811317-3036	002		008	
811317-3039	007		020		811317-3041	005		009		811317-3063	083		001	
811317-5011	081		015		811317-5017	009		002		811317-9401	009		042	
811317-9485	009		035		811317-9489	009		034		811317-9490	009		031	
811317-9491	009		032		811317-9528	081		017		811317-9535	002		014	
811317-9536	083		010		811317-9537	007		021		811317-9538	005		016	
811317-9545	007		040		811317-9850	006		024		811317-9853	009		059	
811317-9854	081		018		811317-9854	083		011		811321-1308	080		011	
811321-6307	002		018		811322-1104	080		012		811322-6106	002		017	
811323-2105	080		006		811323-6101	002		016		811323-9073	011		035	
811323-9073	080		010		811323-9326	050		010		811323-9375	050		002	
811323-9396	011		036		811323-9396	080		007		811323-9397	011		033	
811323-9405	011		034		811323-9547	050		005		811323-9556	050		008	
811323-9562	050		003		811323-9563	050		004		811323-9564	050		006	
811323-9641	050		007		811325-2101	011		032		811325-9028	080		008	
811329-0105	082		016		811330-9035	001		032		811331-3104	031		018	
811331-3106	031		019		811331-3301	004		044		811331-3301	010		018	
811331-3302	080		009		811331-3306	010		022		811331-3308	031		020	
811331-3311	003		025		811331-4103	010		014		811331-4105	003		020	

Part number	Fig.	Rev.	Pos.	Rev.	Part number	Fig.	Rev.	Pos.	Rev.	Part number	Fig.	Rev.	Pos.	Rev.
811331-4306	010		010		811331-4310	001		012		811331-4505	004		017	
811331-7405	001		010		811331-7405	004		003		811331-7405	006		008	
811331-7503	012		004		811331-7503	013		016		811331-9907	050		009	
811331-9930	012		027		811331-9932	031		017		811331-9988	013		038	
811331-9998	013		007		811335-4300	013		028		811335-5518	002		019	
811338-0111	004		033		811338-0119	006		006		811338-0126	006		021	
811340-1450	043		011		811340-1451	042		000		811340-1451	086		010	
811340-1467	043		000		811340-1467	086		011		811340-1468	044		000	
811340-1468	086		012		811340-6453	001		027		811340-6459	001		029	
811340-7132	001		007		811340-7134	012		007		811340-9008	040		011	
811340-9024	043		032		811340-9024	044		032		811340-9084	040		013	
811340-9085	040		012		811340-9175	040		014		811340-9183	012		014	
811340-9206	040		060		811340-9206	042		060		811340-9207	040		061	
811340-9207	042		061		811340-9207	043		061		811340-9207	044		061	
811340-9209	040		015		811340-9218	040		051		811340-9218	042		057	
811340-9224	043		025		811340-9224	044		025		811340-9227	044		034	
811340-9293	043		022		811340-9293	044		022		811340-9314	001		006	
811340-9314	040		021		811340-9314	041		021		811340-9314	042		036	
811340-9316	044		011		811340-9318	043		024		811340-9318	044		024	
811340-9320	043		027		811340-9320	044		027		811340-9332	043		021	
811340-9332	044		021		811340-9333	042		021		811340-9334	043		057	
811340-9334	044		057		811340-9335	043		060		811340-9335	044		060	
811340-9408	042		011		811340-9476	043		023		811340-9476	044		023	
811340-9596	041		061		811341-9164	012		008		811341-9411	043		052	
811341-9411	044		052		811341-9557	012		011		811341-9566	012		009	
811341-9591	012		012		811341-9618	043		054		811341-9618	044		054	
811341-9631	012		010		811341-9644	040		062		811341-9644	042		062	
811341-9644	043		062		811341-9644	044		062		811341-9648	043		053	
811341-9648	044		053		811341-9731	041		060		811342-1611	040		026	
811342-3045	040		004		811342-3046	040		005		811342-3094	043		004	
811342-3094	044		004		811342-3095	043		005		811342-3095	044		005	
811342-3096	042		004		811342-3097	042		005		811343-0406	003		010	
811343-0407	003		017		811350-0136	004		038		811350-0151	006		026	
811350-0152	004		037		811350-0152	010		023		811350-1065	003		056	
811350-1066	003		061		811350-7013	003		055		811350-7525	003		057	
811350-8503	003		060		811362-1208	003		047		811362-1209	003		070	
811363-0131	010		001		811363-0238	004		039		811363-0241	010		029	
811363-0249	010		003		811363-0252	010		002		811363-0259	007		032	
811391-0504	090		001		811391-0712	085		003		811391-0983	009		025	
811391-0988	009		053		811391-9038	009		024		811391-9080	009		060	
811391-9083	009		054		811391-9085	009		055		811391-9088	009		056	
811391-9089	009		057		811391-9090	009		058		811391-9098	009		064	
811392-0110	002		024		811392-0404	002		029		811392-0507	004		006	
811392-0507	006		012		811393-0100	005		033		811393-0131	005		042	
811393-0131	005		049		811393-0139	009		028		811393-0140	009		027	
811393-0140	081		013		811393-0142	087		006		811393-0144	087		005	
811393-0183	006		003		811393-0193	082		020		811399-0204	012		013	
811399-0237	004		029		811399-0237	005		031		811421-6485	013		015	
811421-6491	012		003		811421-7592	004		015		811421-7592	006		009	
811421-7597	006		018		811421-7599	006		017		811431-1197	005		045	
811431-6697	005		003		811432-1197	013		022		811432-2296	007		017	
811432-5693	004		007		811432-5693	006		010		811432-6795	002		026	
811432-6795	084		002		811432-7799	006		041		811433-0315	005		020	
811435-0026	013		006		811435-0027	013		004		811501-0120	040		025	
811501-0126	043		029		811501-0126	044		029		811501-0127	043		030	
811501-0127	044		030		812010-171X	012		046		812010-187A	006		038	
812010-394X	002		037		812010-394X	081		010		812060-052X	003		018	
812060-230X	007		014		812060-281X	010		026		812060-619X	002		044	
812060-691X	006		040		812060-694A	006		034		812060-938X	010		016	
812060-964X	002		045		812060-966X	002		046		812060-968X	002		047	
812060-969X	003		011		812060-985X	007		010		812061-223X	005		043	
812061-224X	005		044		812061-229X	005		034		812061-245X	005		014	
812062-251A	012		015		812062-368X	006		032		812062-374X	006		044	
812062-389X	003		015		812062-422X	003		026		812062-423X	003		044	
812062-450X	003		013		812062-463X	003		008		812062-533X	012		001	
812062-584X	005		027		812062-593X	003		005		812062-594X	003		004	
812062-647X	012		016		812062-668X	011		002		812062-669X	005		021	
812062-670X	005		022		812062-672X	003		012		812062-677X	012		021	
812062-751X	011		024		812062-753X	011		028		812062-754X	011		030	
812062-830X	002		048		812062-831X	002		049		812062-929X	010		025	
812063-059A	013		023		812063-065X	013		024		812063-066X	013		025	

Part number	Fig.	Rev.	Pos.	Rev.	Part number	Fig.	Rev.	Pos.	Rev.	Part number	Fig.	Rev.	Pos.	Rev.
812063-216X	013		034		812063-339X	005		023		812063-433X	005		035	
812063-546X	006		043		812064-096X	003		050		812064-186X	010		021	
812064-187X	011		001		812064-188X	011		006		812064-191X	011		029	
812064-193X	011		005		812064-194X	011		004		812064-195A	011		022	
812064-196X	004		045		812064-198X	004		043		812064-199X	011		007	
812064-263A	005		029		812064-361X	006		013		812064-453X	010		004	
812064-490X	011		010		812064-491X	011		012		812064-586X	001		014	
812064-619X	003		071		812064-636B	003		067		812064-637B	003		068	
812064-647X	011		026		812064-648X	012		038		812064-649X	012		039	
812064-650X	012		022		812064-711X	006		014		812064-712X	004		019	
812064-720X	010		031		812064-732X	003		051		812064-760X	013		033	
812064-834X	007		039		812064-838X	082		011		812064-873X	001		015	
812064-883X	082		005		812064-893X	082		006		812064-895X	082		004	
812064-903X	012		028		812064-918X	012		023		812064-927X	007		038	
812064-944X	011		003		812064-947X	012		030		812064-948X	012		040	
812064-955X	008		001		812064-959X	005		052		812064-978X	007		024	
812064-979X	007		025		812064-987X	012		037		812065-131X	013		009	
812065-147X	004		012		812065-150X	003		066		812065-175X	013		029	
812065-197X	001		021		812065-236X	013		026		812065-253X	003		028	
812065-281X	003		030		812065-305X	007		006		812065-306X	003		009	
812065-307X	003		001		812065-309X	003		014		812065-342X	003		016	
812065-345X	005		026		812065-371X	003		029		812065-375X	001		034	
812065-375X	006		029		812065-517X	005		041		812065-537X	001		016	
812065-547X	002		028		812065-559X	002		003		812065-571X	001		009	
812065-575X	001		023		812065-579X	001		003		812065-593X	001		001	
812065-702X	010		007		812065-710X	013		003		812065-719X	011		013	
812065-720X	011		011		812065-724X	011		014		812065-741X	013		041	
812065-742X	013		019		812065-775X	002		039		812065-777X	002		021	
812065-788X	005		036		812065-789X	005		040		812065-806X	002		012	
812065-827X	004		035		812065-828X	003		065		812065-835X	005		004	
812065-836X	005		002		812065-837X	004		032		812065-837X	005		005	
812065-875X	011		008		812065-876X	011		015		812065-879X	013		040	
812065-880A	013		010		812065-897X	010		012		812065-898X	011		009	
812065-955X	005		047		812065-958X	081		002		812065-981X	002		011	
812065-982X	002		007		812065-990X	005		046		812065-994X	010		028	
812066-075X	005		012		812066-076X	005		013		812066-093A	007		035	
812066-180A	003		042		812066-199X	004		008		812066-240X	004		014	
812066-255X	004		004		812066-256X	004		010		812066-286A	003		040	
812066-287B	003		041		812066-292X	004		013		812066-299X	006		004	
812066-326X	013		042		812066-327X	013		043		812066-353X	005		001	
812066-356X	001		033		812066-356X	086		003		812066-364X	002		009	
812066-369X	002		005		812066-371X	001		008		812066-377X	001		011	
812066-418X	004		018		812066-419X	004		016		812067-254X	081		005	
812067-260X	081		006		812067-832X	010		008		812067-865X	004		026	
812068-033X	004		020		812068-034X	004		022		812068-035X	004		021	
812068-047A	004		048		812068-048A	004		047		812068-049A	004		049	
812068-070X	084		010		812068-072X	001		036		812068-076X	001		005	
812068-087X	004		040		812068-122X	086		004		812068-123X	086		005	
812068-155X	004		028		812068-156X	004		027		812068-158X	004		030	
812068-174X	001		022		812068-175X	086		002		812068-204X	003		048	
812068-216X	005		051		812068-217X	005		050		812068-218X	003		073	
812068-224X	003		072		812068-231X	011		039		812068-246X	011		037	
812068-271X	003		074		812068-598X	004		034		812068-599X	004		031	
812068-682X	007		018		812068-698X	007		034		812068-699X	007		026	
812068-873X	009		046		812068-874X	009		047		812068-892X	082		007	
812068-892X	089		002		812068-895X	082		015		812068-898X	009		039	
812068-907X	009		045		812068-913X	006		031		812068-914X	006		030	
812080-384X	005		018		812080-387X	005		019		812080-469X	004		046	
812080-469X	005		048		812080-469X	005		053		812080-469X	007		008	
812111-769X	007		031		812112-978X	012		045		812125-264X	007		012	
812125-267X	007		013		812125-303X	007		003		812125-303X	082		001	
812125-303X	089		003		812125-546X	007		019		812129-718X	081		032	
812129-719X	081		034		812129-761X	081		033		812221-137X	006		042	
812223-220X	001		026		812228-275X	012		005		812228-465X	005		007	
812236-033X	085		005		812236-036X	085		006		812239-062X	006		036	
812279-157X	004		042		812279-821X	084		001		812307-111X	083		008	
812364-685X	082		008		812506-161X	005		025		812712-544X	012		026	
812750-737X	001		004		813060-337X	003		064		813060-767X	006		033	
813060-940X	080		005		813061-236A	005		015		813062-218X	012		006	
813062-255X	013		013		813062-504X	006		022		813062-550X	011		017	
813062-592X	003		003		813062-595X	003		006		813062-596X	003		007	

Part number	Fig.	Rev.	Pos.	Rev.	Part number	Fig.	Rev.	Pos.	Rev.	Part number	Fig.	Rev.	Pos.	Rev.
813062-660X	012		024		813062-757X	011		031		813063-221X	010		005	
813064-160X	007		015		813064-161X	007		016		813064-162X	002		023	
813064-175B	011		020		813064-180A	011		016		813064-197X	004		023	
813064-411X	007		011		813064-421X	013		002		813064-422X	013		039	
813064-423A	013		001		813064-435X	013		017		813064-436X	013		018	
813064-455X	010		015		813064-587X	001		013		813064-626X	002		004	
813064-639X	005		038		813064-643X	003		069		813064-768B	003		059	
813064-800X	003		021		813064-801X	003		023		813064-802X	003		022	
813064-812X	082		009		813064-817X	082		018		813064-821X	007		037	
813064-827X	082		012		813064-843X	082		010		813064-846X	082		017	
813064-846X	084		003		813064-876X	082		019		813064-900X	012		029	
813064-914X	012		019		813064-915X	012		018		813064-952X	012		042	
813064-970A	007		002		813064-983X	012		017		813064-988X	012		002	
813065-090A	082		014		813065-115A	082		013		813065-135X	013		008	
813065-155X	002		025		813065-166X	010		020		813065-166X	011		027	
813065-169X	010		006		813065-183X	010		017		813065-184X	013		021	
813065-238A	013		014		813065-241X	003		054		813065-255X	003		027	
813065-276X	007		007		813065-289X	005		024		813065-293X	005		028	
813065-303X	007		027		813065-368X	003		002		813065-404X	013		020	
813065-411X	013		012		813065-566X	001		002		813065-580A	002		006	
813065-690X	013		005		813065-711X	013		011		813065-792X	003		053	
813065-797X	005		017		813065-804A	002		002		813065-830X	003		046	
813065-838A	005		008		813065-868X	005		030		813065-871A	011		021	
813065-873A	012		025		813065-877A	013		032		813066-078X	005		006	
813066-175X	004		005		813066-176X	004		011		813066-178X	004		002	
813066-192X	006		007		813066-328X	006		011		813066-332X	005		039	
813066-334X	005		032		813066-358X	001		018		813066-359A	001		017	
813066-368X	002		010		813066-374X	013		030		813066-378X	013		031	
813066-403X	002		001		813066-408X	007		009		813066-409X	005		037	
813066-410A	003		039		813066-411A	006		002		813066-412A	006		001	
813066-413X	004		001		813066-414B	004		009		813066-415X	006		015	
813066-416X	006		016		813066-417X	006		005		813067-250X	081		003	
813067-255A	081		004		813067-829X	011		019		813068-073X	001		037	
813068-119X	086		006		813068-157X	004		024		813068-249X	011		018	
813068-361X	089		001		813068-363X	007		001		813068-364X	007		005	
813068-397X	001		019		813068-413X	012		020		813068-671X	084		005	
813068-674X	084		004		813068-678X	007		004		813068-691X	007		028	
813068-694X	007		033		813068-696X	007		030		813068-878X	082		003	
813068-890A	082		002		813129-828X	081		031		813225-564X	007		029	
813228-238X	002		027		813236-048X	085		004		813236-049X	085		001	
813236-050X	085		002		813750-772A	013		027		813750-853X	080		013	
813750-854X	080		002		813750-856X	080		003		813750-857X	080		004	
813890-110X	020		000		814000-1012	002		015		814060-0908	088		000	
814060-1225	089		000		814060-1800	081		001		814060-1808	087		000	
814060-1809	086		001		814120-0317	081		030		814210-6006	090		000	
814230-6004	085		000		814750-9005	080		001		81PR80-0293	020		007	
81PR80-0416	020		019		81PR80-0735	020		014		81PR80-0737	020		023	
81PR80-0752	020		016		81PR80-0805	020		011		81PR80-0811	020		003	
81PR80-0814	020		004		81PR80-0819	020		017		81PR80-0820	020		018	
81PR80-0821	020		009		81PR80-0823	020		008		81PR80-0824	020		010	
81PR80-0826	020		006		81PR80-0832	020		005		81PR80-0837	020		012	
81PR80-0841	020		001		81PR80-0842	020		002		81PR80-0861	020		013	
81PR80-1069	020		015		81PR80-8205	020		021		81PR80-8209	020		020	
81PR80-8413	020		022		.			.		.			.	
300008276	090		003		601140180	090		002		811165-0113	003		045	

Fig. 1

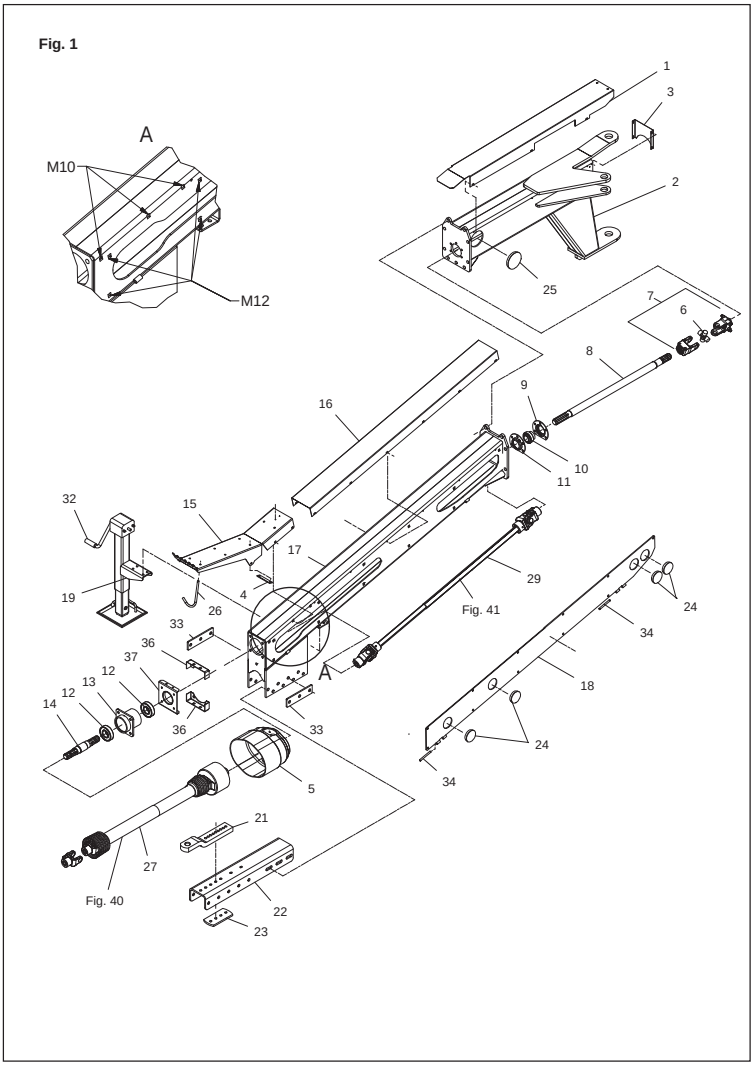

Fig. 2

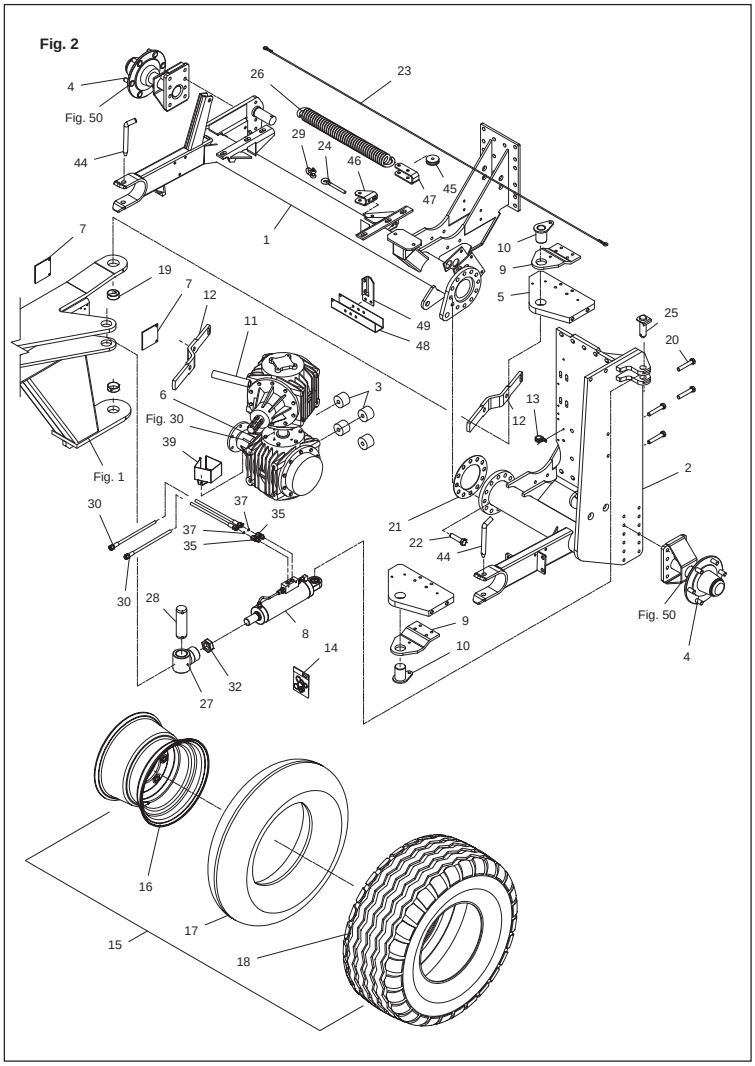

Fig. 3

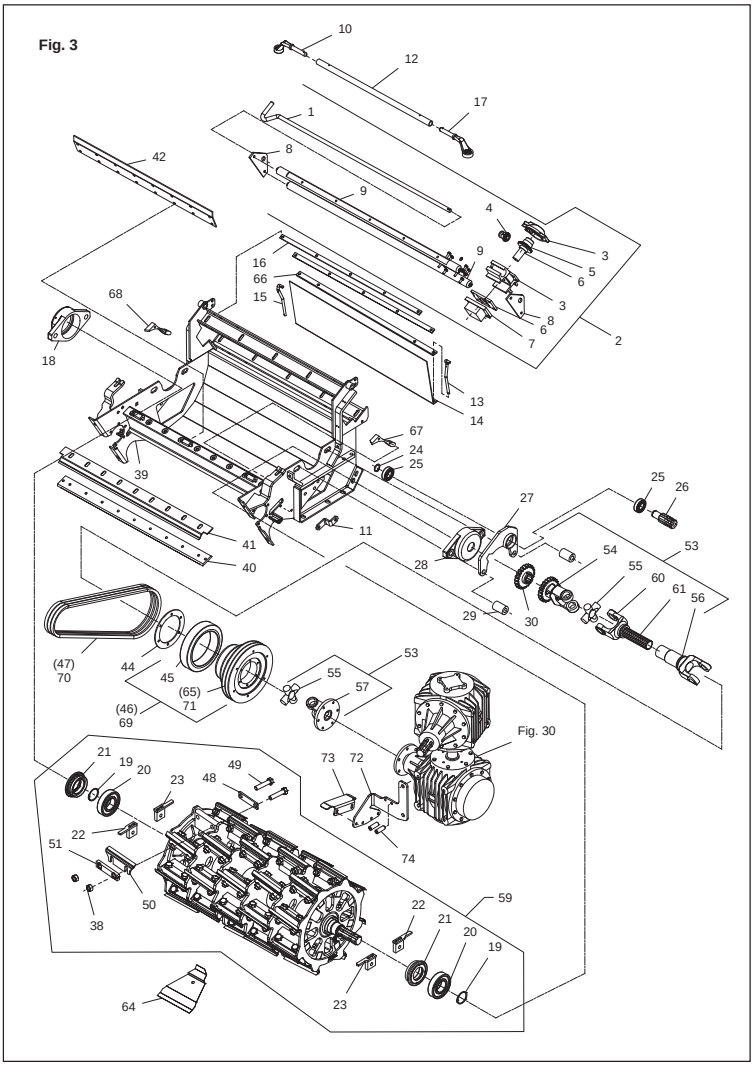

Fig. 4

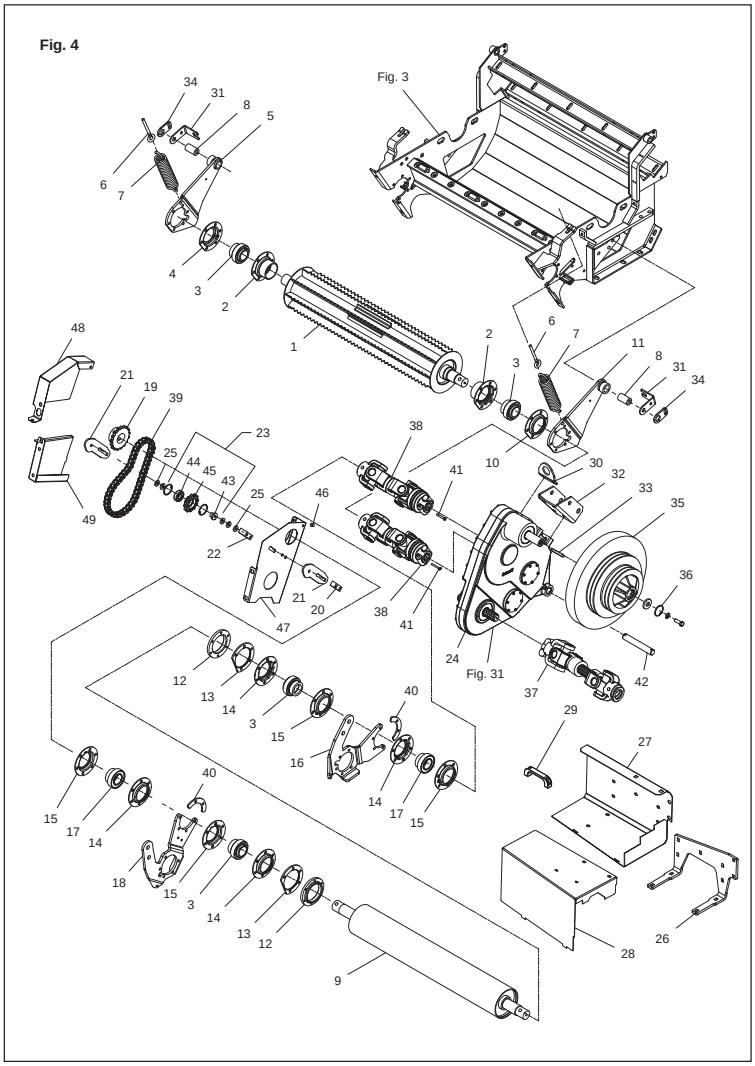

Fig. 5

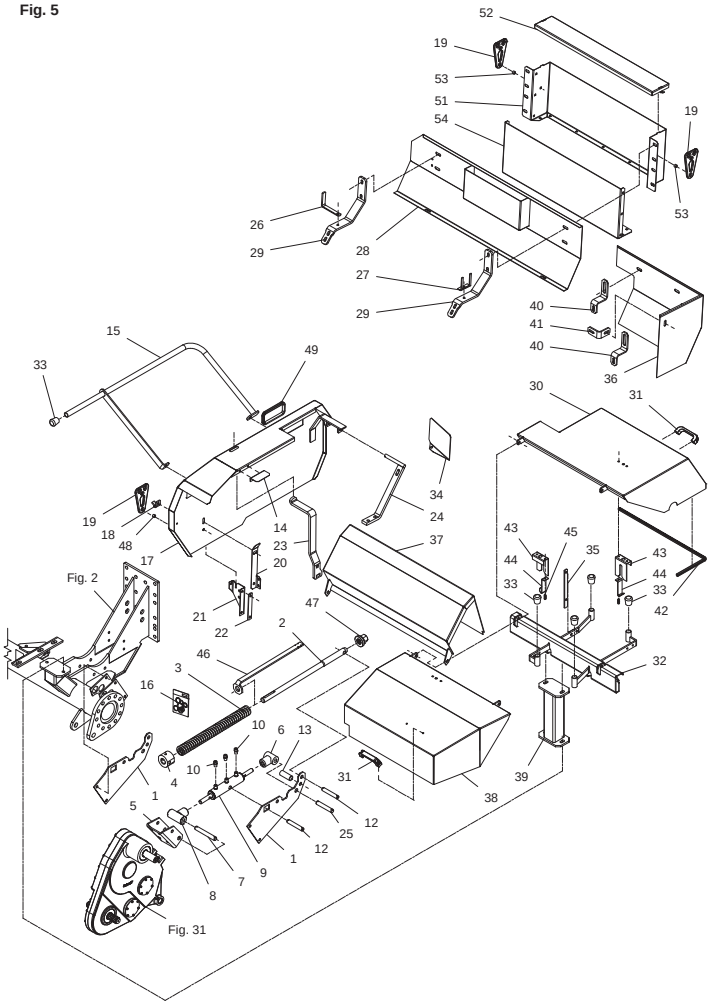

Fig. 6

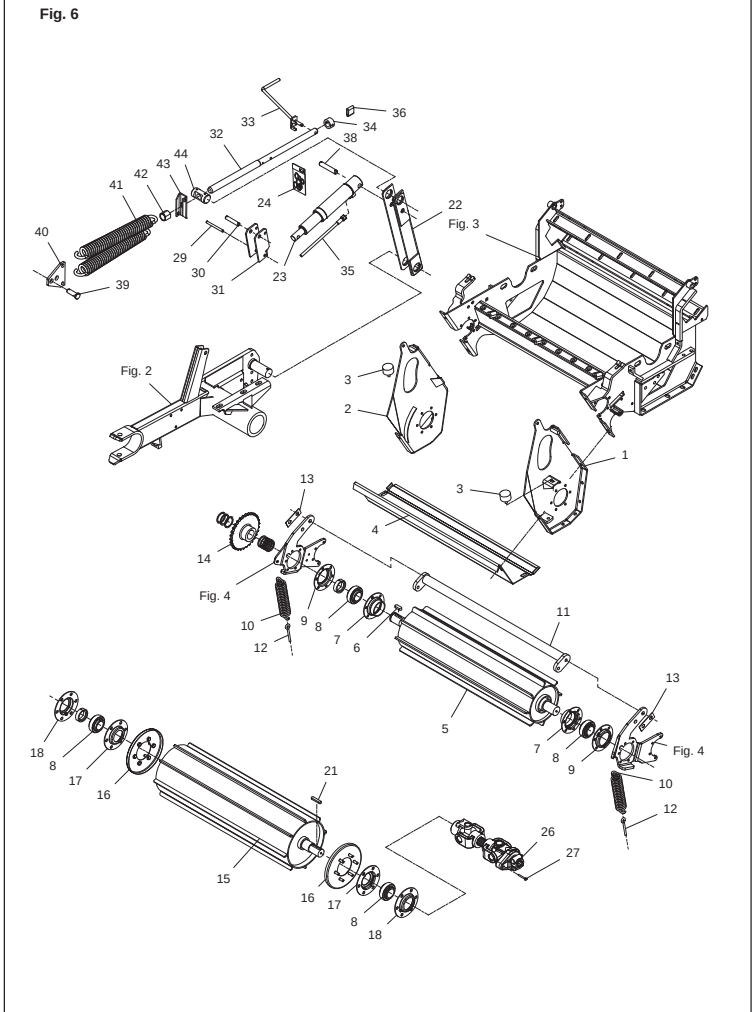

Fig. 7

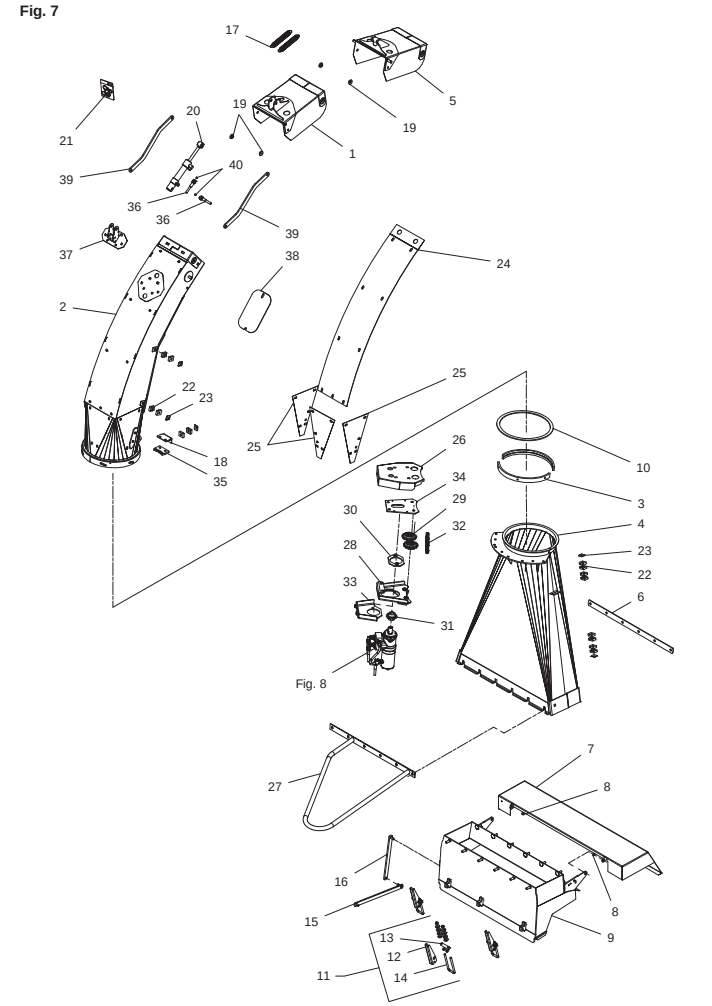

Fig. 8

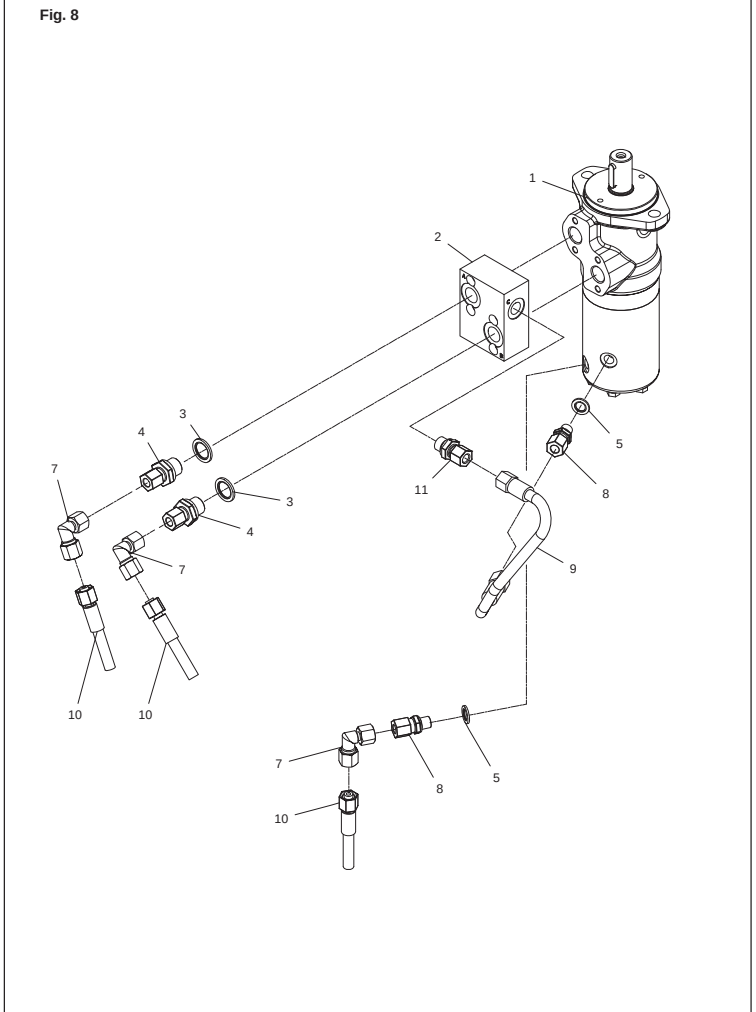

Fig. 9

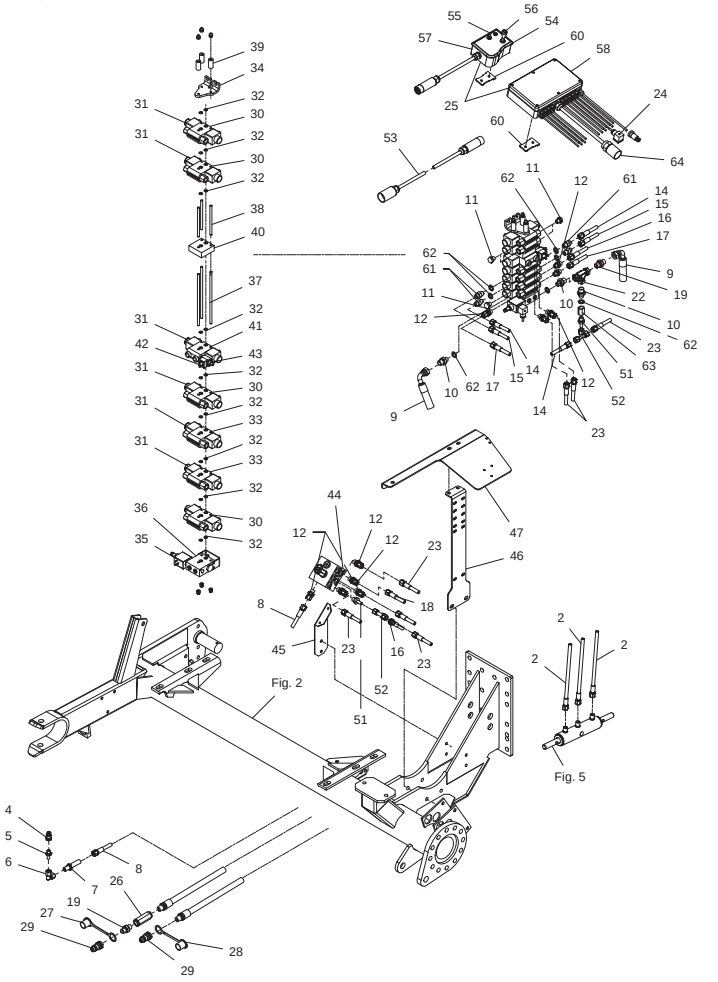

Fig. 10

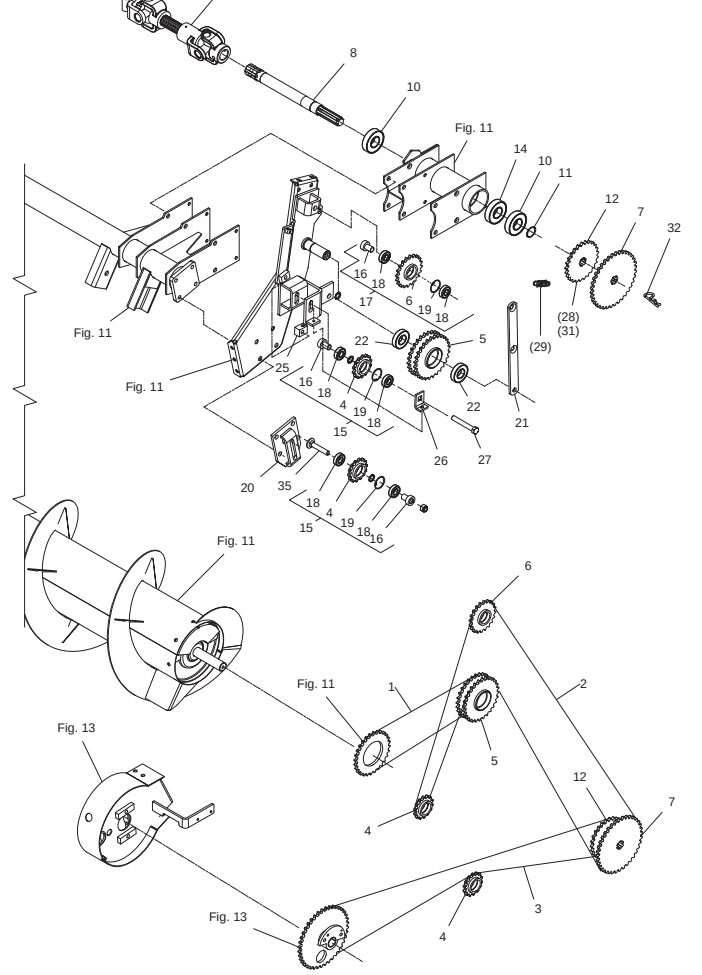

Fig. 11

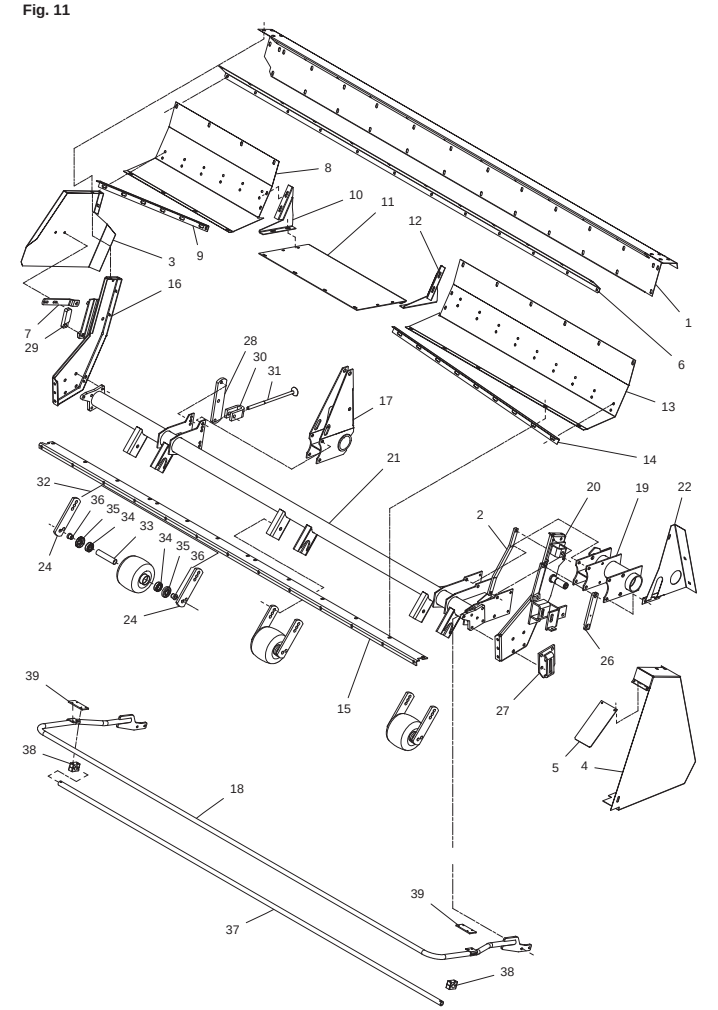

Fig. 12

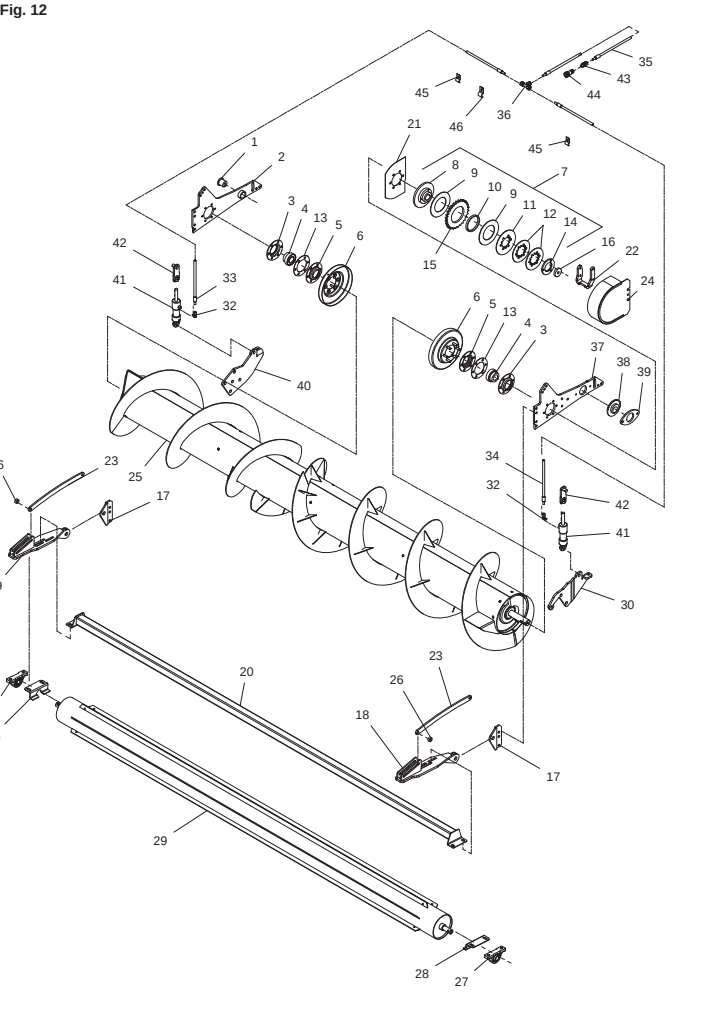

Fig. 13

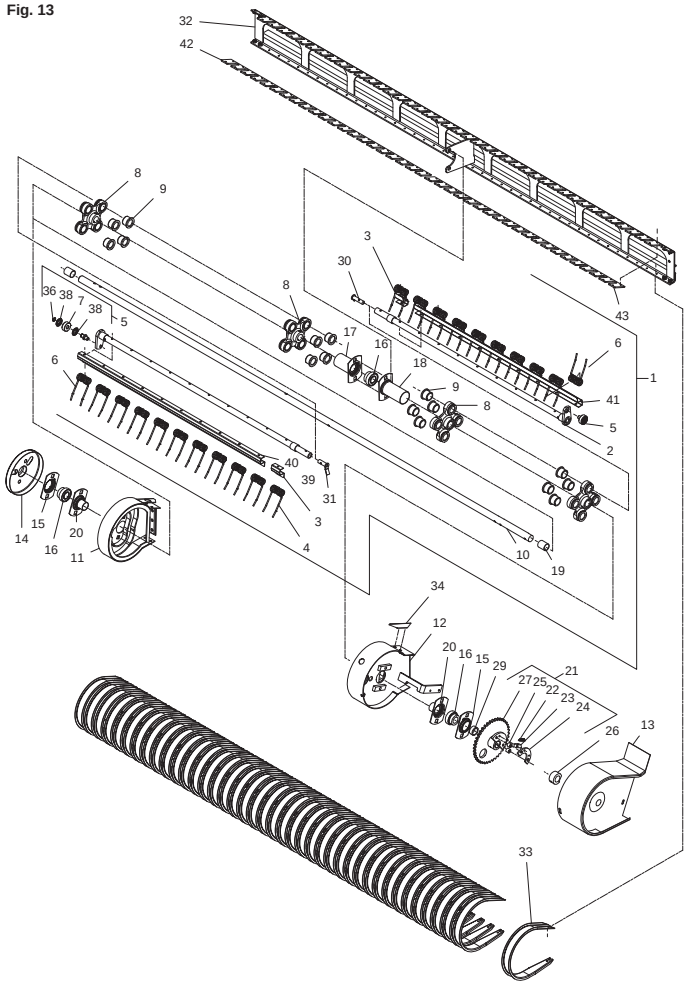

Fig. 20

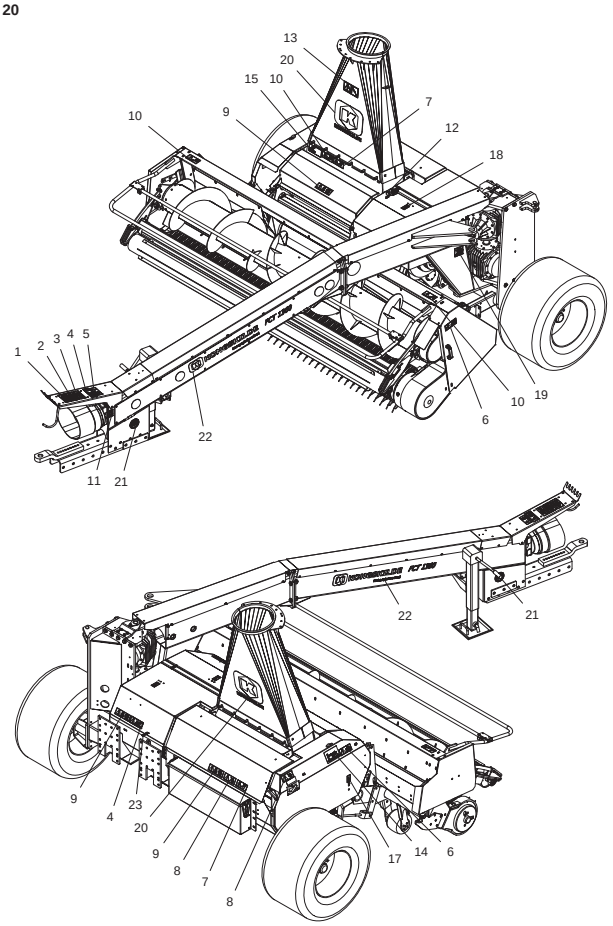

Fig. 30

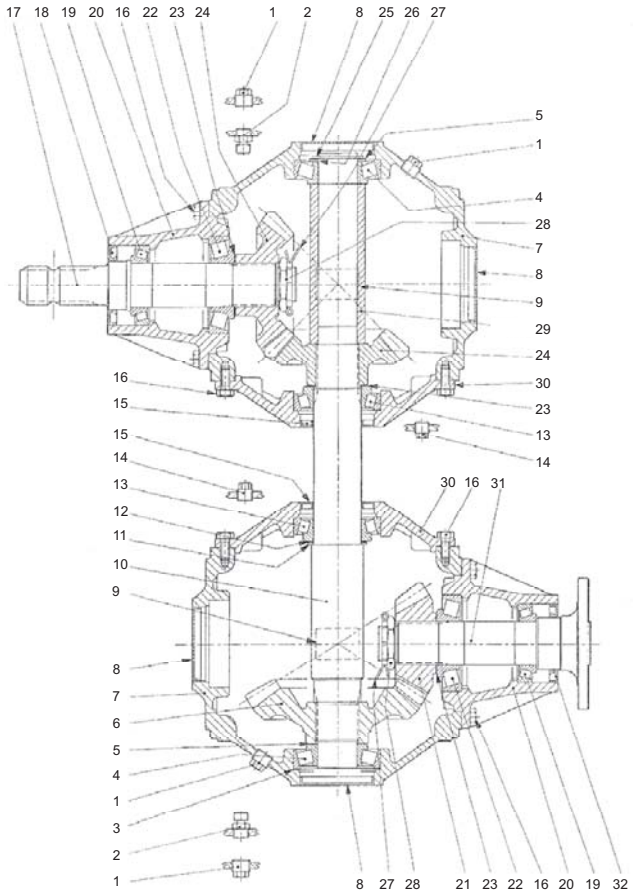

Fig. 31

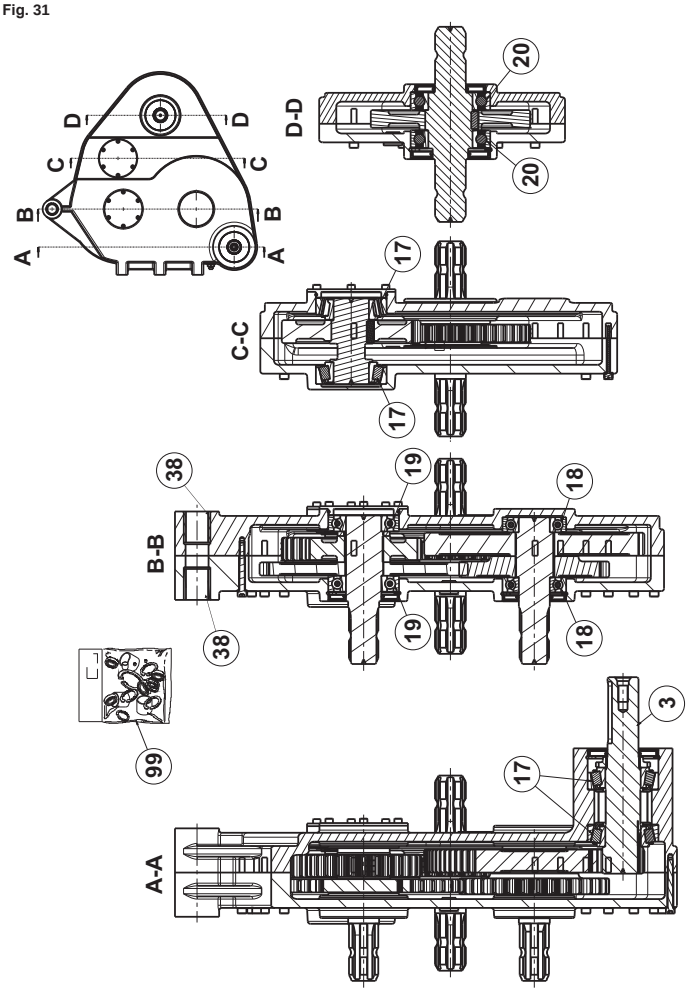

Fig. 40

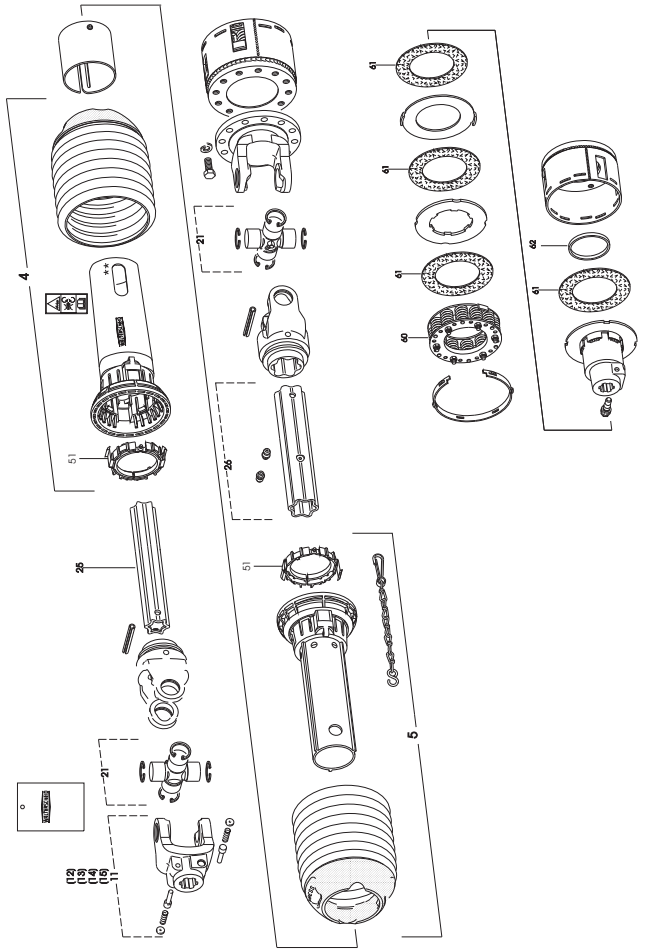

Fig. 41

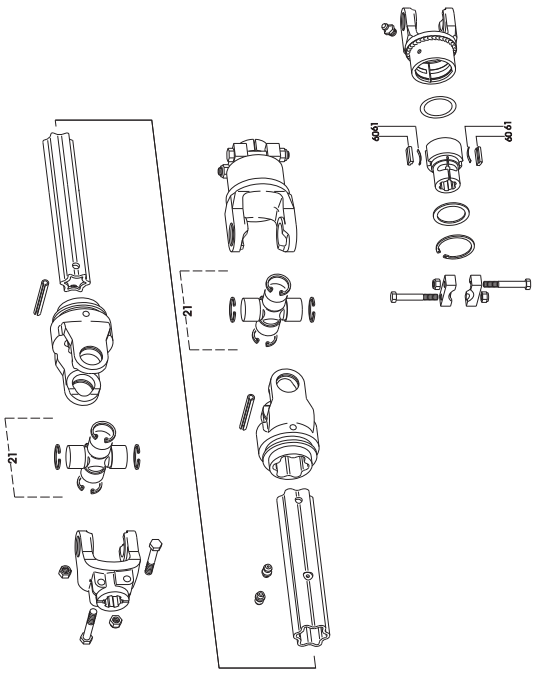

Fig. 42

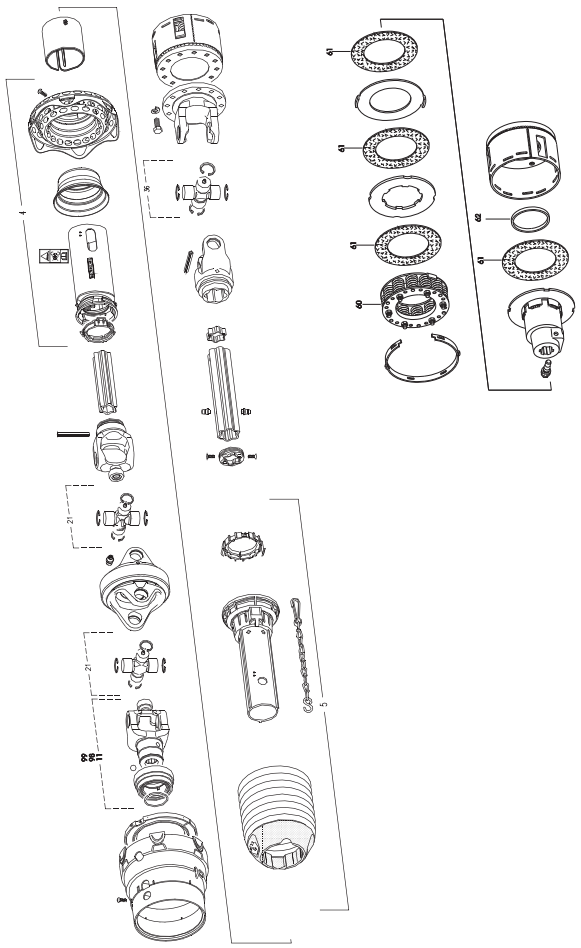

Fig. 43

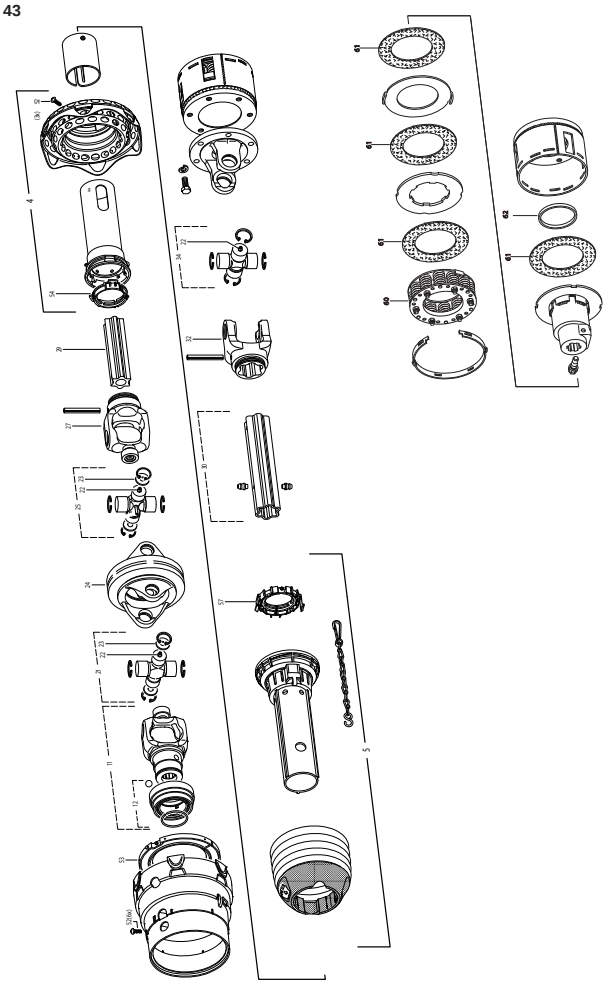

Fig. 44

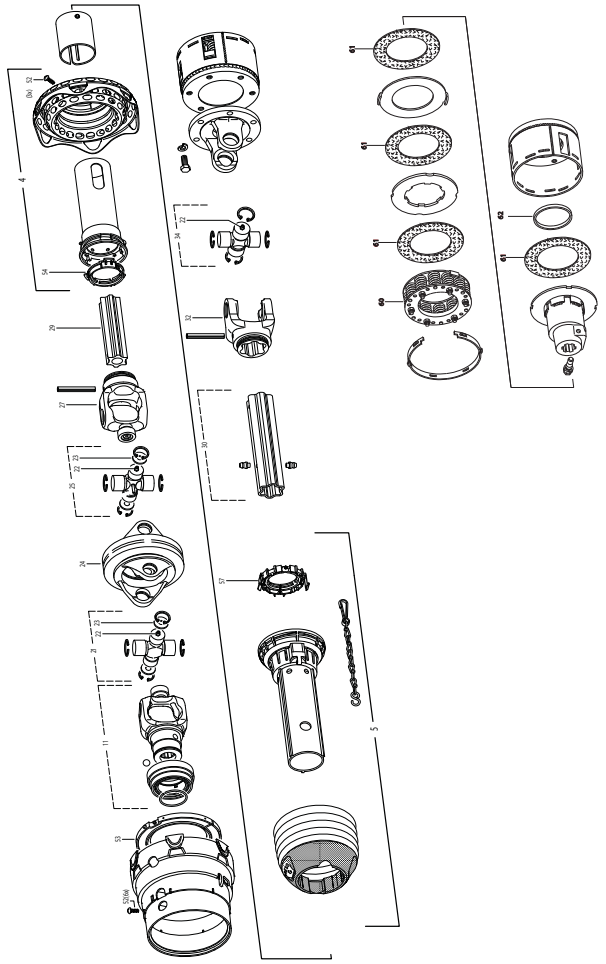

Fig. 50

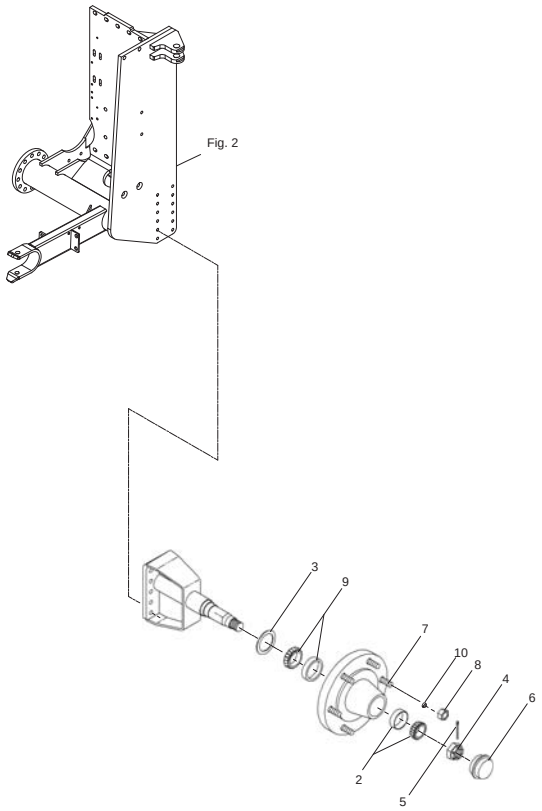

Fig. 80

Tilbehør - Zubehör - Accessories

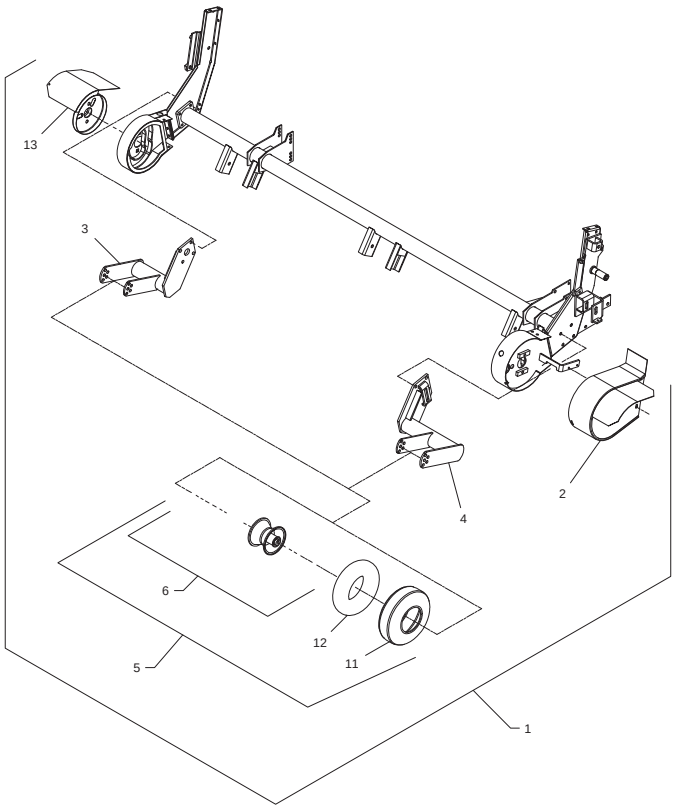

Fig. 81

Tilbehør - Zubehör - Accessories

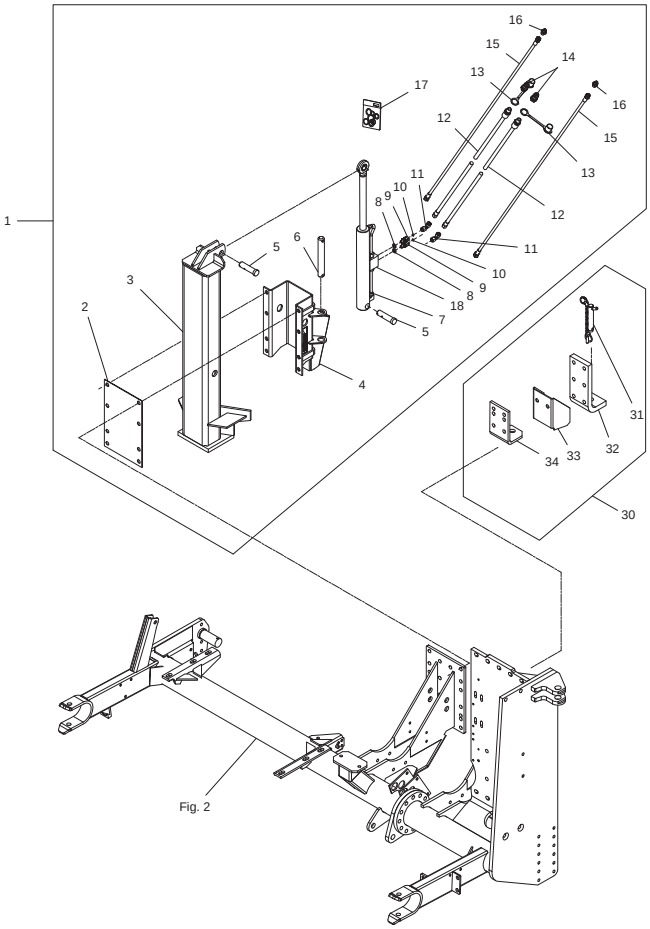

Fig. 82

Tilbehør - Zubehör - Accessories

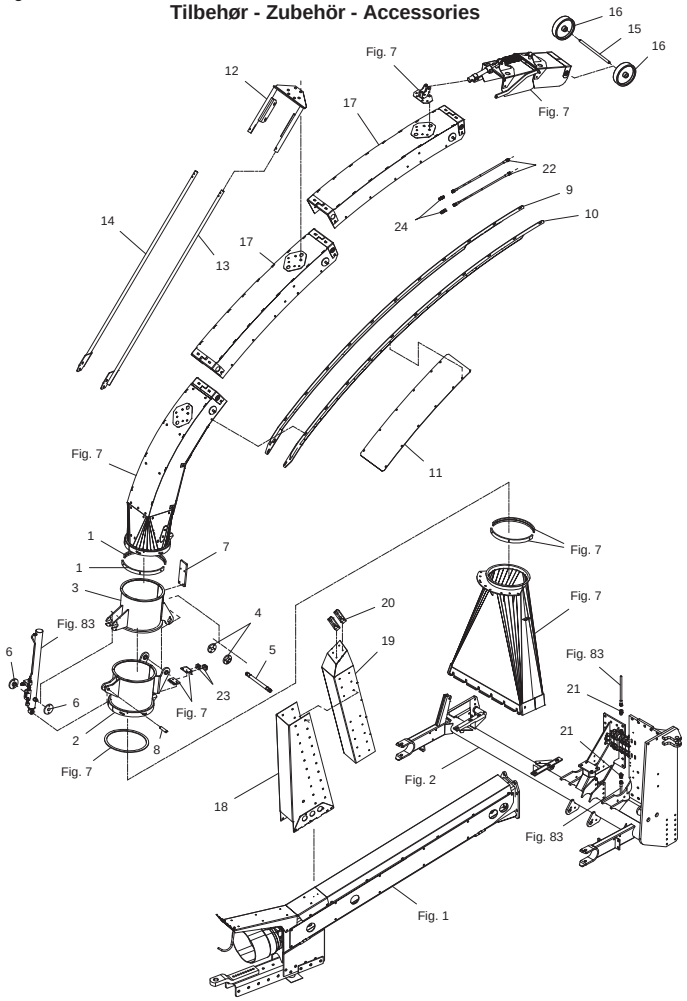

Fig. 83

Tilbehør - Zubehör - Accessories

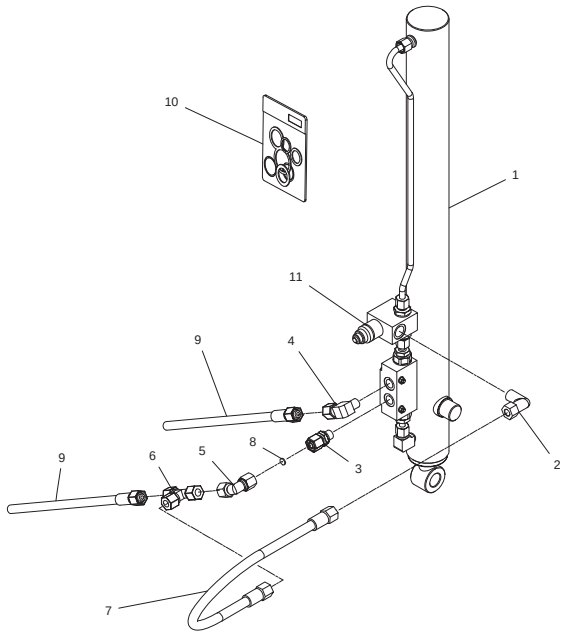

Fig. 84

Tilbehør - Zubehör - Accessories

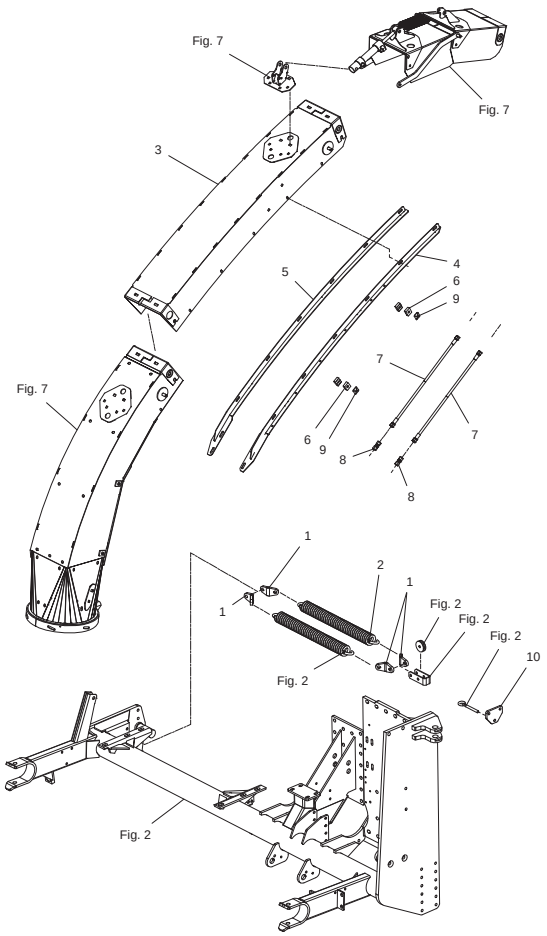

Fig. 85

Tilbehør - Zubehör - Accessories

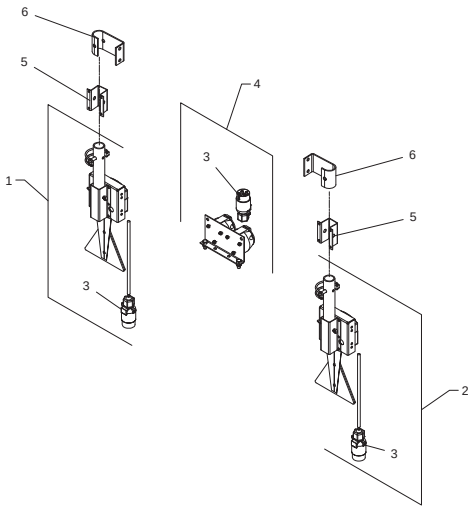

Fig. 86

Tilbehør - Zubehör - Accessories

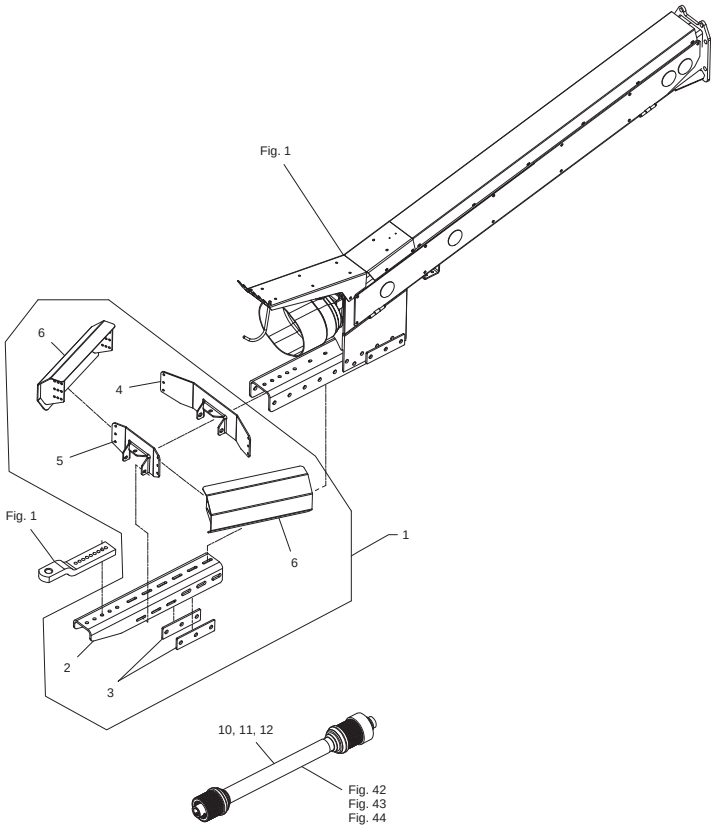

Fig. 87

Tilbehør - Zubehör - Accessories

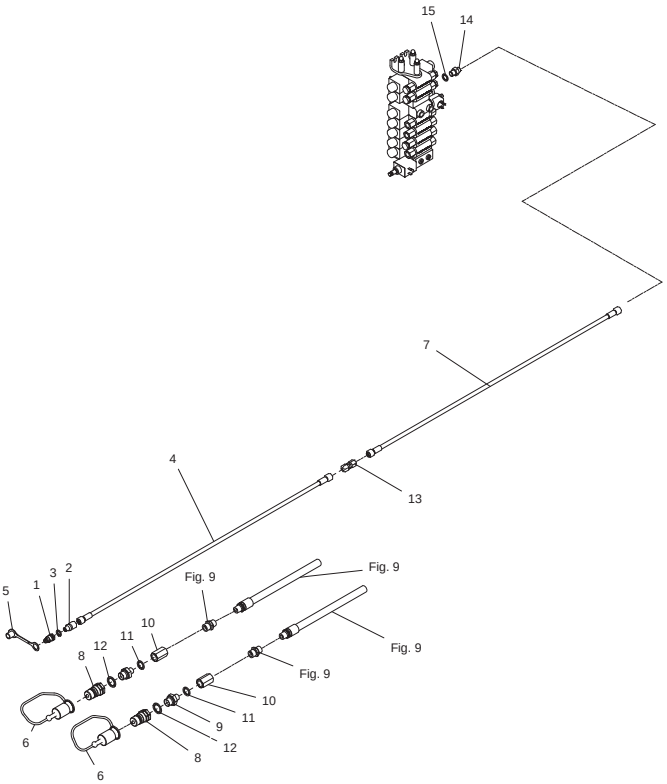

Fig. 88

Tilbehør - Zubehör - Accessories

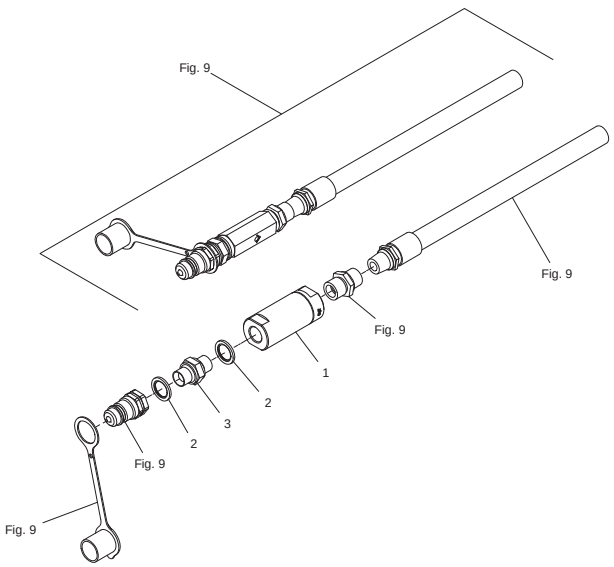

Fig. 89

Tilbehør - Zubehör - Accessories

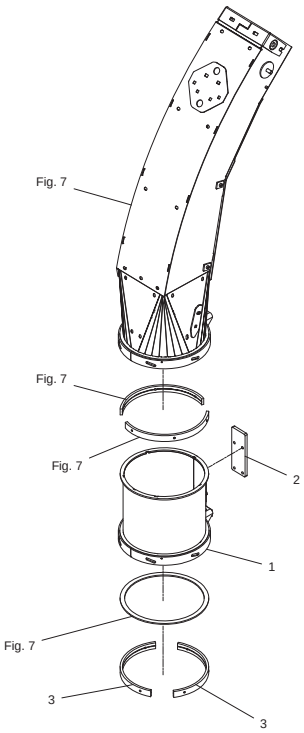

Fig. 90

Tilbehør - Zubehör - Accessories

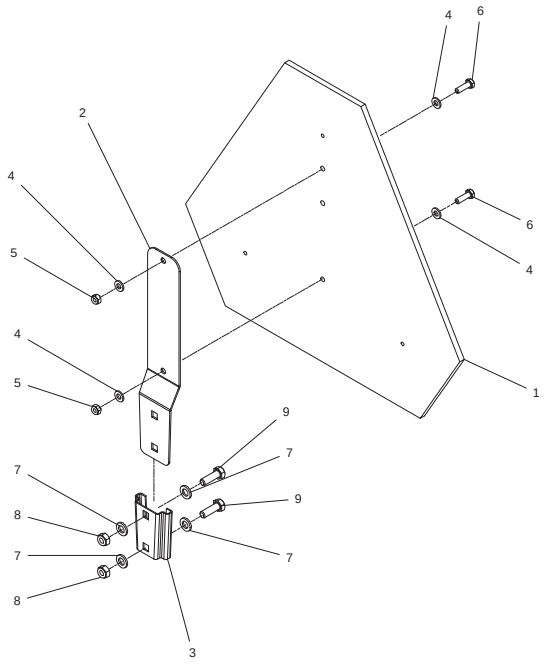

Fig. 1

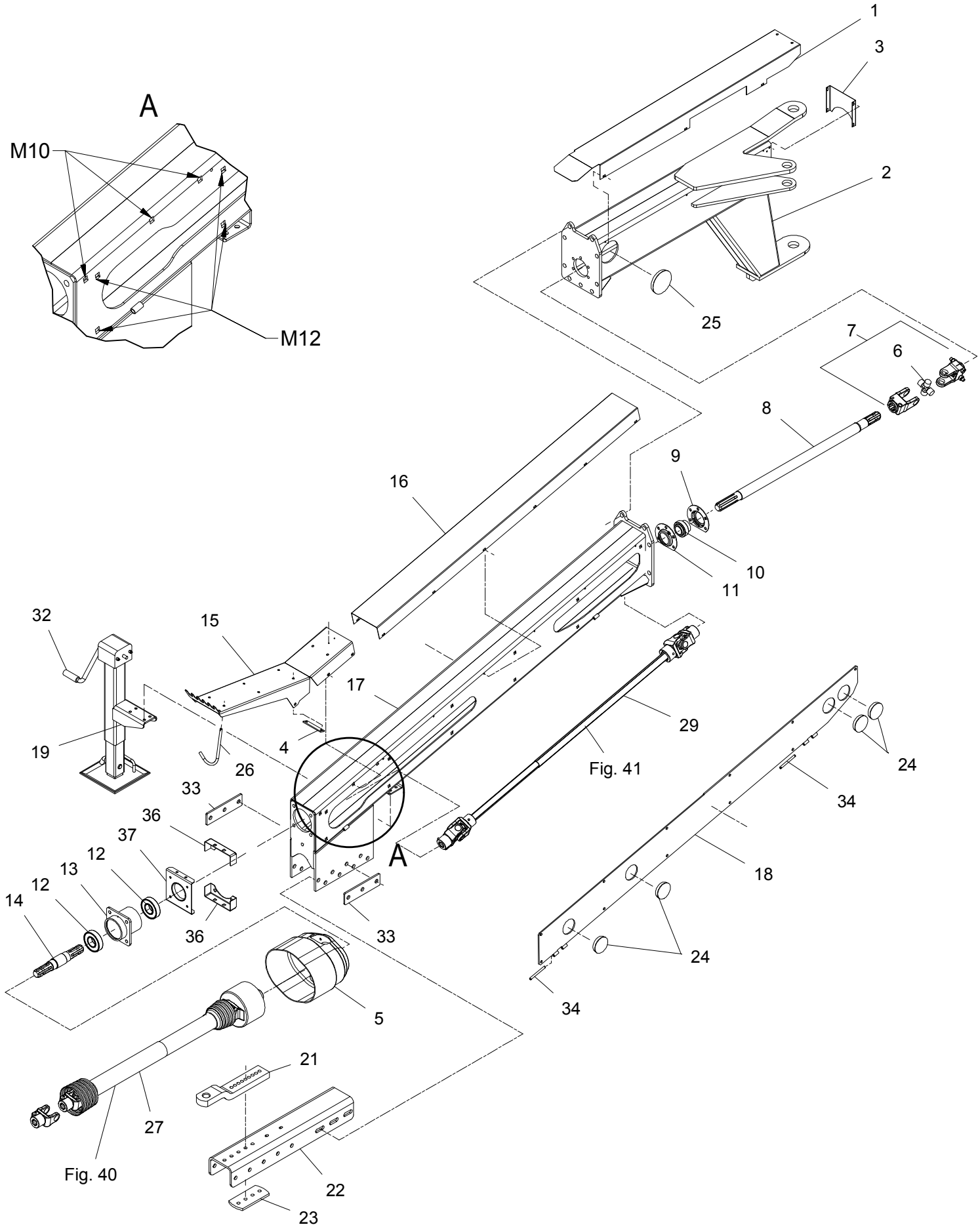
A
M10
M12
1
3
2
25
7
6
8
9
16
10
11
32
15
17
29
19
4
26
Fig. 41
24
33
34
36
37
A
12
13
18
12
14
36
33
24
34
5
21
27
Fig. 40
22
23

Position No	Spare Part No	Qty	Beskrivelse	Designation	Hertil, Dazu To this, A ceci Acc Part No	Qty
001	812065-593X	1	AFDÆKNING ABSCHLUSSDECKEL	COVER PLATE	811219-0603	6
002	813065-566X	1	TRÆKSTANG ZUGSTANGE	0RAW BAR	811165-0170 811213-6628 811220-6323 811241-5503 811313-1101	4 9 9 9 2
003	812065-579X	1	AFDÆKNING ABSCHLUSSDECKEL	COVER PLATE	811219-0603	4
004	812750-737X	4	SPÆNDESTYKKE SPANNSTUECK	CLAMP	811214-3122 811220-3321 811241-2402	2 2 2
005	812068-076X	1	PTO SKÆRM PTO SCHUTZ	PTO GUARD	811213-3224 811220-3321 811241-2408	4 4 4
006	811340-9314	1	KRYDS KREUZGARNITURE	CENTRE CROSS		
007	811340-7132	1	KARDANLED KREUZGELENK	UNIVERSAL JOINT		
008	812066-371X	1	AKSEL WELLE	SHAFT		
009	812065-571X	1	LEJEHUSHALVPART LAGERGEHAEUSEHAELFTE	HALF OF BEARING HOUSING		
010	811331-7405	1	KUGLELEJE GE 45 KRRB KUGELLAGER GE 45 KRRB	BALL BEARING GE 45 KRRB	811255-4202	1
011	812066-377X	1	LEJEHUSHALVPART GERGEHAEUSEHAELFTE	HALF OF BEARING HOUSING	811213-4422 811220-4321 811241-3403 811313-1101	5 5 5 1
012	811331-4310	2	KUGLELEJE 6310 RS1 KUGELLAGER 6310 RS1	BALL BEARING 6310 RS1		
013	813064-587X	1	LEJEHUS LAGERGEHAEUSE	BEARING HOUSING	811213-5522 811220-5321 811241-4505 811255-8103 811313-1101	4 4 4 2 1
014	812064-586X	1	AKSEL WELLE	SHAFT		
015	812064-873X	1	SLANGEHOLDER BESCHLAG	CLAMP	811213-4224 811241-3403	6 6
016	812065-537X	1	AFDÆKNING ABSCHLUSSDECKEL	COVER PLATE	811219-0603	18
017	813066-359A	1	TRÆKSTANG, FORRESTE ZUGSTANGE, VORDERE	ROD, FRONT	811220-3924 811220-4924	6 9
018	813066-358X	1	DÆKSEL DECKEL	COVER	811213-4224 811241-3403	11 11
019	813068-397X	1	STØTTEBEN ABSTELLSTÜTZE	JACK	811213-4322 811220-4321 811241-3403	4 4 4

Fig. 1

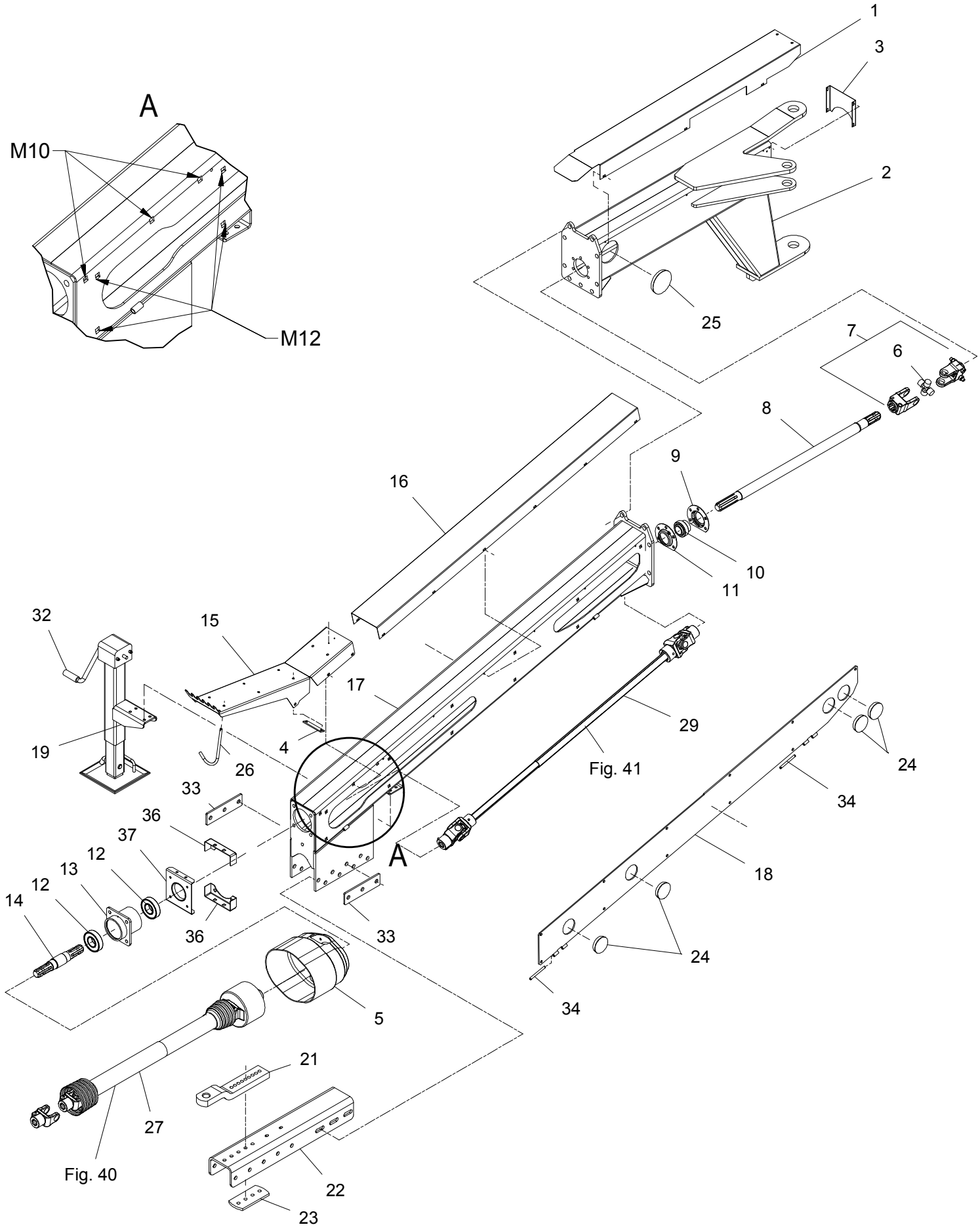
A
M10
M12
1
3
2
25
7
6
8
9
16
10
11
32
15
17
29
19
4
26
Fig. 41
24
33
34
36
37
A
12
13
18
12
14
36
33
24
34
5
21
27
Fig. 40
22
23

Position No	Spare Part No	Qty	Beskrivelse	Designation	Hertil, Dazu To this, A ceci Acc Part No	Qty
021	812065-197X	1	TRÆKØJE ZUGOESE	RING	811214-5326 811220-5321 811241-4403	4 4 4
022	812068-174X	1	TRÆKSTANG ZUGSTANGE	DRAWBAR	811213-6628 811220-6323	6 6
023	812065-575X	1	UNDERLAG UNTERLAGE	SUPPORT		
024	811165-0190	5	AFDÆKNING ABDECKUNG	COVER		
025	811165-0191	1	AFDÆKNING ABDECKUNG	COVER		
026	812223-220X	1	BØJLE BUEGEL	HOOP	811252-3102	1
027	811340-6453	1	KO-AKSEL P600 1 3/4" Z20 GELENKENWELLE P600 1 3/4" Z20	PTO SHAFT P600 1 3/4" Z20		
029	811340-6459	1	KO-AKSEL GELENKWELLE	PTO SHAFT		
032	811330-9035	1	HÅNDTAG HANDGRIFF	HANDLE		
033	812066-356X	2	BAGPLADE HINTERKLAPPE	REAR PLATE		
034	812065-375X	2	TAP ZAPFEN	DOWEL	811252-3102	2
036	812068-072X	2	SKÆRMKONSOL SCHUTZBLECH	GUARD	811220-3922	2
037	813068-073X	1	BESLAG BESCHLAG	FITTING	811213-3224 811241-2402	4 4

Fig. 2

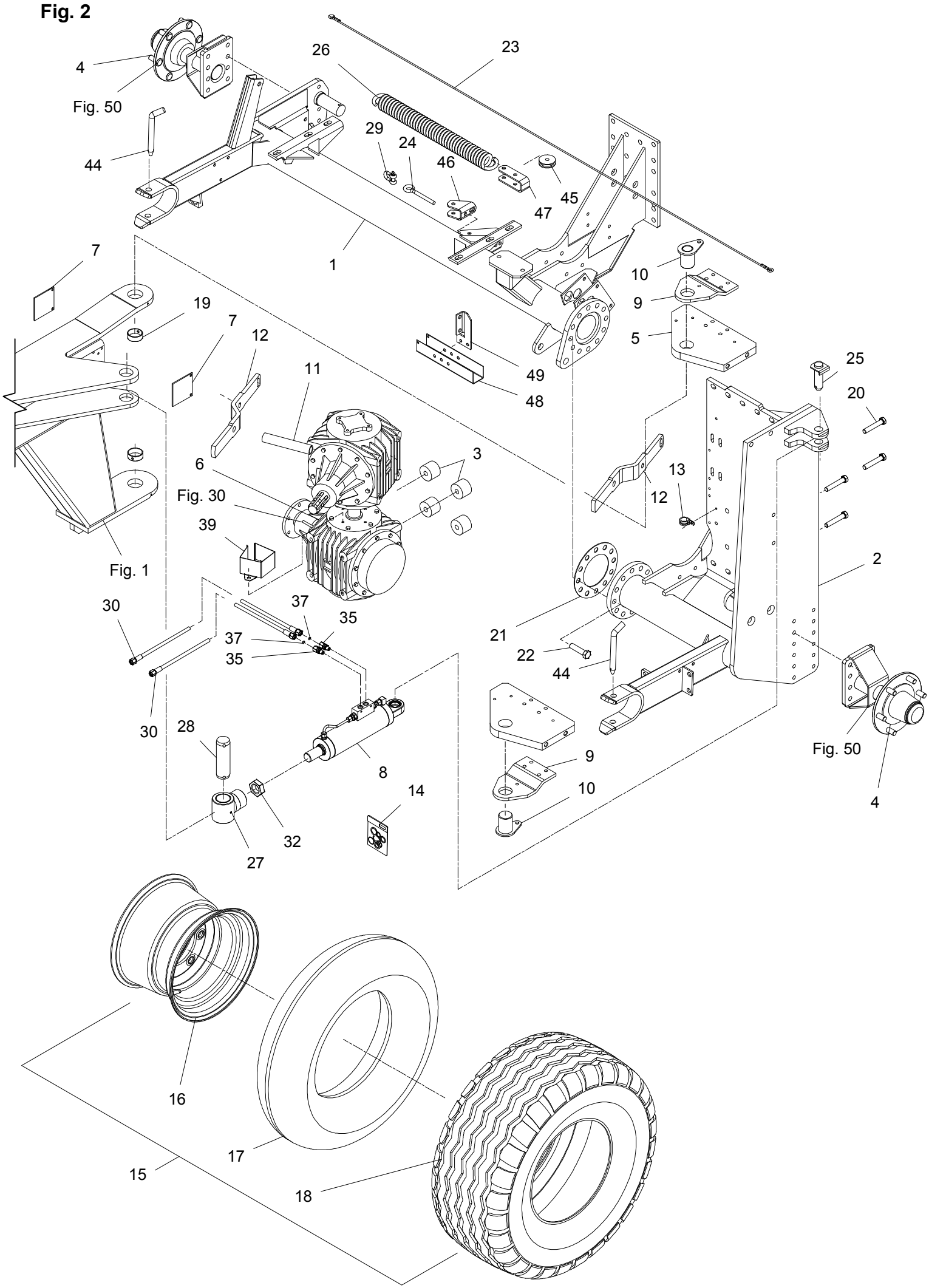

4
Fig. 50
26
23
29
24
46
44
45
47
1
7
10
9
19
7
12
5
49
48
25
20
11
3
6
13
Fig. 30
12
39
Fig. 1
2
30
37
35
21
37
35
22
44
30
28
8
9
Fig. 50
14
10
4
32
27
16
17
15
18

Position No	Spare Part No	Qty	Beskrivelse	Designation	Hertil, Dazu To this, A ceci Acc Part No	Qty
001	813066-403X	1	RAMME RAHMEN	FRAME		
002	813065-804A	1	RAMME, VENSTRE RAHMEN, LINKE	FRAME, LEFT		
003	812065-559X	4	AFSTANDSSTYKKE ABSTANDSTUECK	DISTANCE PIECE		
004	813064-626X	2	NAV NABE	HUB	811214-5224 811241-4503	6 6
005	812066-369X	2	KONSOL KONSOLE	BRACKET	811213-5522 811219-0325 811241-4503	7 2 7
006	813065-580A	1	DREJEGEAR DREHGETRIEBE	SWIVEL GEAR	811214-5328 811241-4503	4 4
007	812065-982X	2	MELLEMLÆG ZWISCHENSCHEIBE	FILLER	811219-0603	4
008	811317-3036	1	CYLINDER ZYLINDER	CYLINDER		
009	812066-364X	2	KONSOL KONSOLE	BRACKET	811213-4622 811220-4321 811241-2407	4 4 8
010	813066-368X	2	AKSEL WELLE	SHAFT	811213-4222 811242-4421	1 1
011	812065-981X	1	AFSTANDSBØSNING DISTANZBUCHSE	DISTANCE BUSH	811214-6722 811220-6321	1 1
012	812065-806X	2	BØJLE BUEGEL	HOOP	811213-5422 811241-4304	2 2
013	811311-8587	3	SLANGEHOLDER KLEMMBUEGEL	CLAMPING HOOP		
014	811317-9535	1	PAKNINGSSÆT F. 1317-3036 DICHTUNGSSATZ F. 1317-3036	SET OF GASKETS F. 1317-3036		
015	814000-1012	2	HJUL RAD	WHEEL	811323-9326 811323-9556	6 6
016	811323-6101	1	FÆLG 16,00-17 FELGE 16,00-17	RIM 16,00-17		
017	811322-6106	1	SLANGE 19.0/45-17 SCHLAUCH 19.0/45-17	TUBE 19.0/45-17		
018	811321-6307	1	DÆK 480/45-17 TL 146A8 REIFEN 480/45-17 TL 146A8	TYRE 480/45-17 TL 146A8		
019	811335-5518	2	GLIDELEJE 50-55-20 GLEITLAGER 50-55-20	PLAIN BEARING 50-55-20		
020	811214-5328	4	STÅLSKRUE M16-90 STAHLSECHSKANTSCHRAUBE M16-90	STEEL SCREW M16-90	811241-4503 811242-5421	1 1
021	812065-777X	4	AFSTANDSSKIVE DISTANZSCHEIBE	DISTANCE WASHER		
022	811214-5330	12	STÅLSKRUE M18-75 STAHLSECHSKANTSCHRAUBE M18-75	STEEL SCREW M18-75	811220-6317 811241-5301	1 1
023	813064-162X	1	WIRE WIRE	WIRE		

Fig. 2

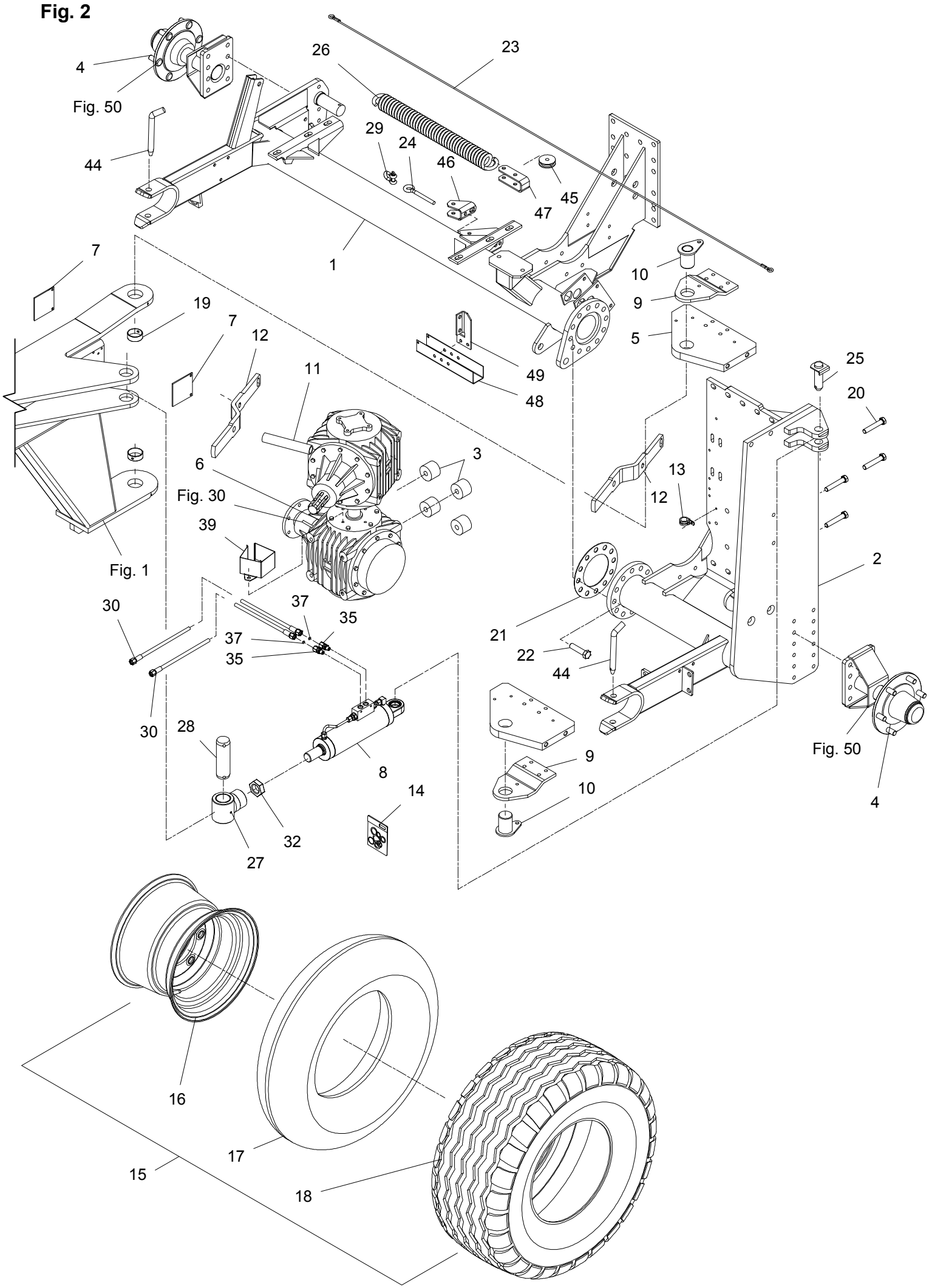
4
Fig. 50
44
26
23
29
24
46
47
45
1
7
19
7
12
11
6
Fig. 30
39
3
Fig. 1
30
37
35
37
35
30
28
8
14
32
27
10
9
5
49
48
25
20
13
12
2
21
22
44
9
10
Fig. 50
4
16
17
15
18

Position No	Spare Part No	Qty	Beskrivelse	Designation	Hertil, Dazu To this, A ceci Acc Part No	Qty
024	811392-0110	1	ØJEBOLT M12-123 AUGENSCHRAUBE M12-123	EYE BOLT M12-123	811220-4321 811241-3403	1 1
025	813065-155X	1	TAP ZAPFEN	DOWEL	811251-4502 811251-6505	2 2
026	811432-6795	1	TRÆKFJEDER ZUGFEDER	TENSION SPRING		
027	813228-238X	1	BØSNING BUCHSE	BUSH	811241-9907 811335-5504	4 2
028	812065-547X	1	TAP ZAPFEN	DOWEL	811251-5306	2
029	811392-0404	1	SJÆKEL 3/8" SHAECKEL 3/8"	SHACKLE 3/8"		
030	811317-0327	2	HYDRAULIKSLANGE L=2350 HYDRAULIKSCHLAUCH L=2350	HYDRAULIC HOSE L=2350		
032	811220-7126	1	KONTRAMØTRIK GEGEN MUTTER	LOCK NUT		
035	811311-1411	2	RØRFORSKRUNING ROHRVERSCHRABUNG	PIPE COUPLING		
037	812010-394X	2	DYSE DÜSE	NOZZLE		
039	812065-775X	1	SKÆRM SCHUTZ	GUARD	811213-3222	2
044	812060-619X	2	TAP ZAPFEN	DOWEL	811254-2102	1
045	812060-964X	2	RULLE ROLLE	PULLEY	811213-4622 811220-4321	1 1
046	812060-966X	1	KONSOL KONSOLE	BRACKET	811213-4622 811214-4422 811215-4324 811220-4321 811241-3403 811241-3502	3 1 1 10 30 2
047	812060-968X	1	KONSOL KONSOLE	BRACKET	811213-4622 811214-4422 811220-4321 811241-3403 811241-3502	1 1 2 7 10
048	812062-830X	1	KABELBESKYTTELSE KABELSCHUTZ	CABLE SUPPORT	811213-3222 811220-3321 811252-5501	2 2 1
049	812062-831X	1	KONSOL KONSOLE	BRACKET	811213-4324 811220-4321 811241-2502 811241-3403 811241-4403 811252-5501	2 2 4 2 3 1

Fig. 3

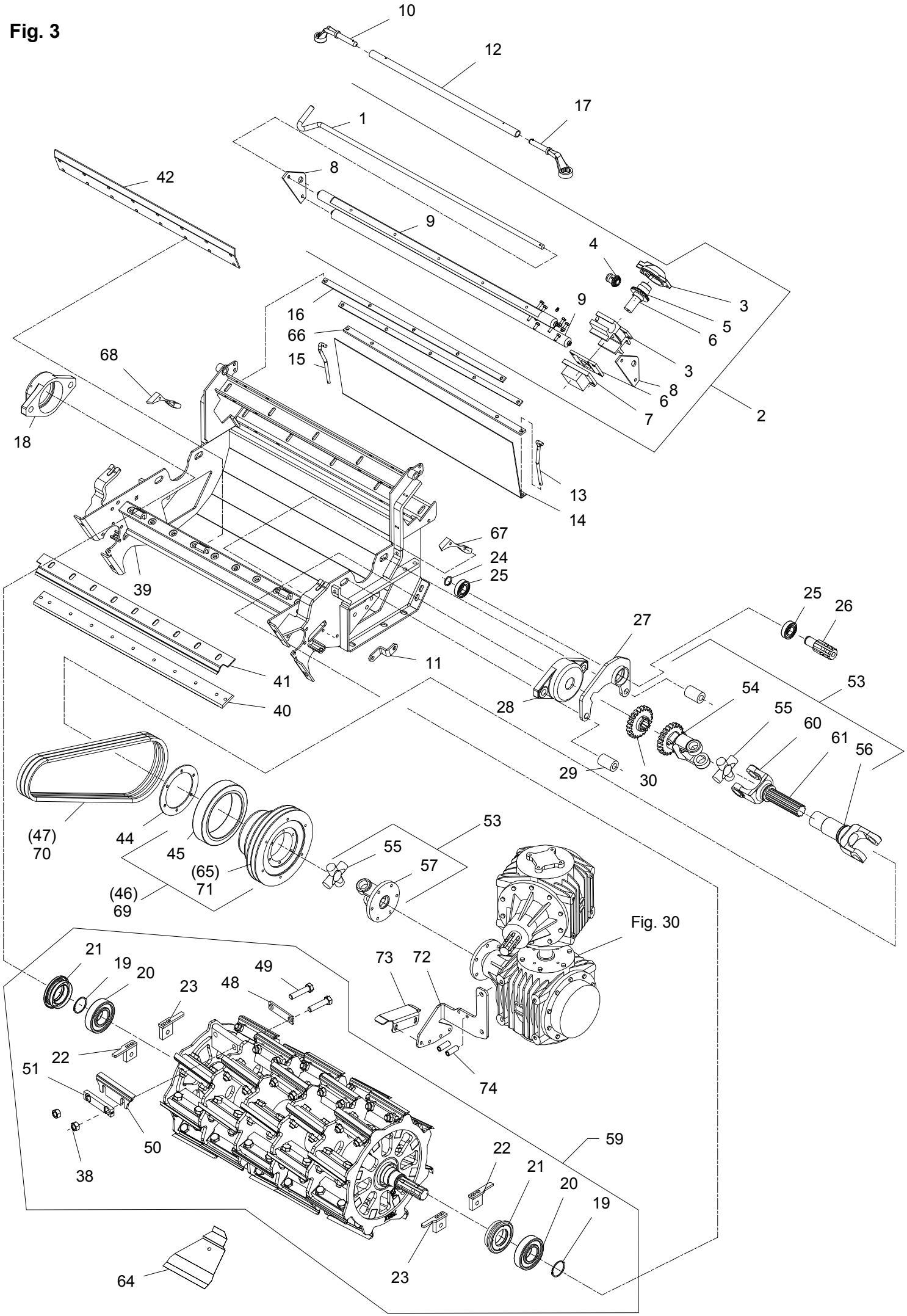
10
12
17
1
8
42
9
4
3
5
6
9
16
66
15
3
8
6
7
2
68
18
13
14
67
24
25
39
25
26
27
11
41
40
28
54
53
55
60
61
56
29
30
(47)
70
44
45
(65)
71
(46)
69
53
55
57
Fig. 30
21
19
20
23
48
49
73
72
22
51
74
50
38
59
22
21
20
19
23
64

Position No	Spare Part No	Qty	Beskrivelse	Designation	Hertil, Dazu To this, A ceci Acc Part No	Qty
001	812065-307X	1	HÅNDTAG HANDGRIFF	HANDLE	811251-4103	1
002	813065-368X	1	SLIBEAPPARAT KPL. SCHLEIFVORRICHTUNG KPL.	GRINDING DEVICE CPL.		
003	813062-592X	1	HUS SAMLET GEHAEUSE KOMPLETT	HOUSING ASSEMBLED	811213-2322 811214-2224 811220-2321 811313-1101	2 2 4 1
004	812062-594X	1	TANDHJUL ZAHNRAD	SPROCKET WHEEL		
005	812062-593X	1	TANDHJUL ZAHNRAD	SPROCKET WHEEL		
006	813062-595X	1	HOLDER F/STEN HALTER F/SCHLEIFSTEIN	SUPPORT F/STONE	811213-2222	4
007	813062-596X	1	SLIBESTEN SCHLEIFSTEIN	SHARPENING STONE		
008	812062-463X	2	ENDEPLADE ENDPLATTE	END PLATE		
009	812065-306X	2	STYR STEUERUNG	GUIDE	811219-0263	4
010	811343-0406	1	RINGNØGLE NV 27 SCHLAGSCHLUESSEL NV 27	SPANNER NV 27		
011	812060-969X	1	KONSOL KONSOLE	BRACKET	811213-4322 811213-4622 811220-4321 811241-3403	1 1 2 2
012	812062-672X	1	RØR FOR NØGLE ROHR	TUBE		
013	812062-450X	1	STOP STOPP	STOP	811252-3101	2
014	812065-309X	1	SKÆRM SCHUTZ	GUARD	811220-3922 811241-3402	2 2
015	812062-389X	1	STOP STOPP	STOP	811252-3101 811254-2101	2 1
016	812065-342X	2	UNDERLAG STUETZE	SUPPORT	811213-3324 811241-2402	5 10
017	811343-0407	1	RINGNØGLE NV-30 SCHLAGSCHLUESSEL NV-30	SPANNER NV-30		
018	812060-052X	1	FLANGELEJE FLANSCHLAGER	FLANGE BEARING	811213-4622 811213-6522 811220-4122 811241-5503	2 2 2 2
019	811255-5203	2	LÅSERING 55 MM UDVENDIG SICHERUNGSRING 55 MM AUSSEN	SNAP RING 55 MM OUTER		
020	811331-4105	2	KUGLELEJE 6311 KUGELLAGER 6311	BALL BEARING 6311		
021	813064-800X	2	TÆTNING DICHTUNG	SEAL	811339-5502	2

Fig. 3

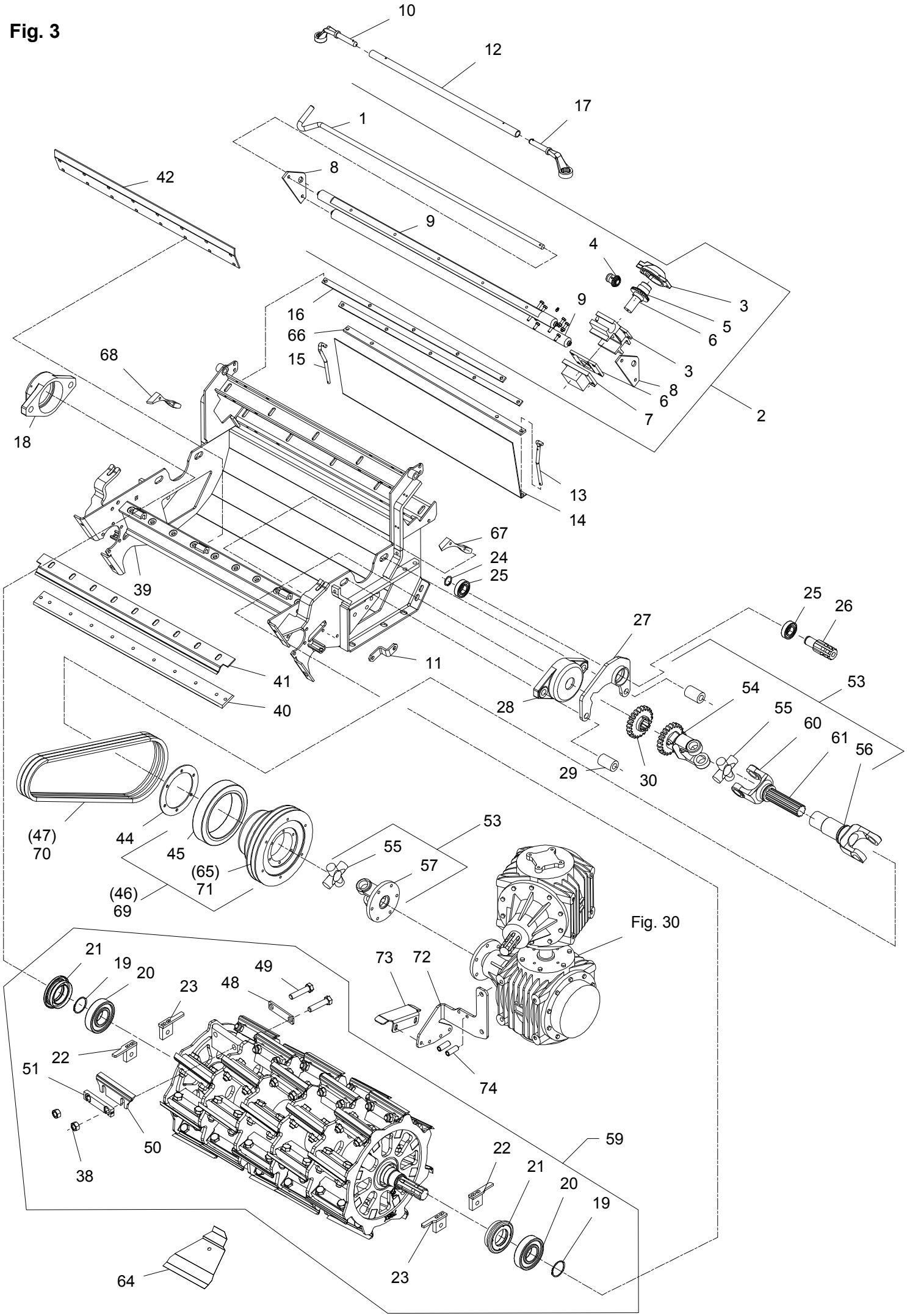
10
12
17
1
8
42
9
4
3
5
6
16
9
66
15
68
3
8
6
7
2
18
13
14
67
24
25
39
25
26
27
11
41
53
54
28
40
55
60
61
56
29
30
(47)
70
44
45
(65)
71
(46)
69
53
55
57
Fig. 30
21
19
20
23
48
49
73
72
22
51
74
50
38
59
22
21
20
19
64
23

Position No	Spare Part No	Qty	Beskrivelse	Designation	Hertil, Dazu To this, A ceci Acc Part No	Qty
022	813064-802X	2	GEVINDSTYKKE HØJRE GEWINDSTUECK RECHTE	READED ROD RIGHT		
023	813064-801X	2	GEVINDSTYKKE VENSTRE GEWINDSTUECK LINKE	READED ROD LEFT		
024	811255-3201	1	LÅSERING 30 MM UDVENDIG SICHERUNGSRING 30 MM AUSSEN	SNAP RING 30 MM OUTER		
025	811331-3311	2	KUGLELEJE 6206 RS KUGELLAGER 6206 RS	BALL BEARING 6206 RS		
026	812062-422X	1	TAP ZAPFEN	DOWEL	811255-3201 811313-1101	1 1
027	813065-255X	1	KONSOL KONSOLE	BRAKCET		
028	812065-253X	1	FLANGELEJE FLANSCHLAGER	FLANGE BEARING	811213-4622 811214-6426 811220-4122 811313-2101	2 2 2 1
029	812065-371X	2	BØSNING BUCHSE	BUSH		
030	812065-281X	1	TANDHJUL ZAHNRAD	BEVEL GEAR	811251-5404	1
038	811220-6119	80	STÅLMØTRIK M-18-1,5 10 STAHLMUTTER M18-1,5 10	STEEL NUT M18-1,5 10		
039	813066-410A	1	BUNDKAR BODENWANNE	TUB	811213-5524 811220-5323	4 4
040	812066-286A	1	MODSKÆR GEGENSCHNEIDE	SHEARBAR	811214-4425 811241-3403	9 18
041	812066-287B	1	AFSTRYGER ABSTREIFER	STRIPPER		
042	812066-180A	1	TVÆRDRAGER, SLIDDEL QUERBALKEN, VERSCHLEISSTEIL	CROSS BEAM, WEARING PART		
044	812062-423X	1	SPÆNDESKIVE SPANNSCHEIBE	TENSION WASHER		
045	811165-0113	1	SKIVE GUMMI SCHEIBE GUMMI	WASHER RUBBER		
046	813065-830X	T 1	REMSKIVE RIEMENSCHEIBE	PULLEY	811213-2222 811213-3224 811242-2221	6 6 6
047	811362-1208	T 1	REMSÆT (2 STK.) RIEMENSATZ (2 STCK)	V-BELT SET (2 PCS)		
048	812068-204X	40	KONSOL KONSOLE	BRACKET		
049	811214-5333	80	STÅLSKRUE M18-80 10.9 STAHLSCHRAUBE M18-80 10.9	STEEL SCREW M18-80 10.9		
050	812064-096X	40	KNIVBLAD MESSERKLINGE	KNIFE BLADE		
051	812064-732X	40	UNDERLAG UNTERLAGE	SUPPORT		

Fig. 3

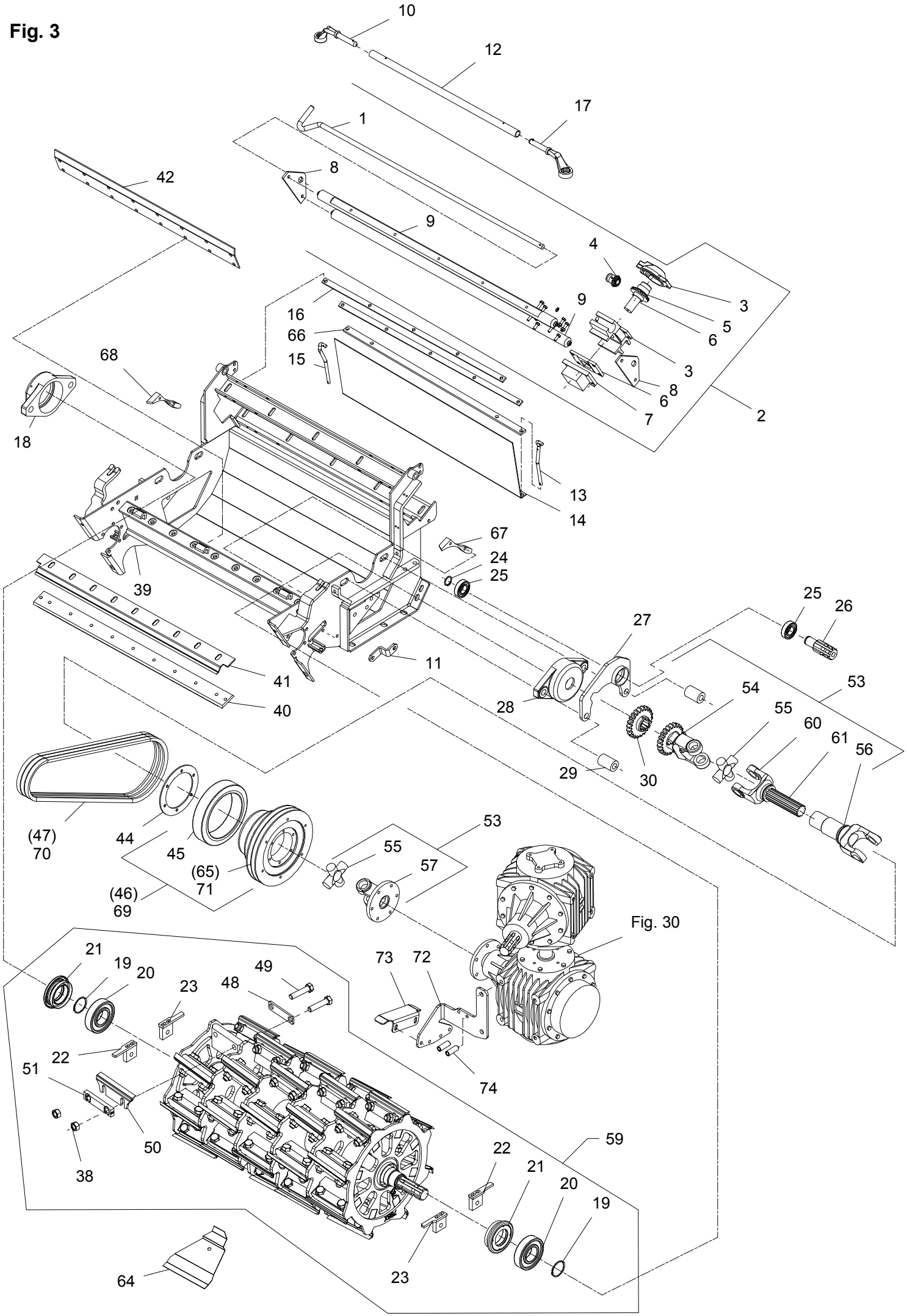
10
12
17
1
8
42
9
4
3
5
6
16
9
66
15
68
3
8
6
7
2
18
13
14
67
24
25
39
25
26
27
11
41
53
54
40
28
55
60
61
56
29
30
(47)
70
44
45
(65)
71
(46)
69
53
55
57
Fig. 30
21
19
20
23
48
49
73
72
22
51
74
50
38
59
22
21
20
19
64
23

Position No	Spare Part No	Qty	Beskrivelse	Designation	Hertil, Dazu To this, A ceci Acc Part No	Qty
053	813065-792X	1	KRAFTOVERFØRINGSAKSEL GELENKWELLE	PTO-SHAFT	811214-3122 811242-3621	6 6
054	813065-241X	1	GAFFEL GABEL	FORK		
055	811350-7013	2	KRYDS KREITZGARNITUR	CENTRE CROSS	811350-1007 811350-9104	4 1
056	811350-1065	1	GAFFEL M/STJERNERØR GABEL M/ROHR	YOKE WITH TUBE A. BUSH		
057	811350-7525	1	FLANGEGAFFEL FLANSCHGABEL	FLANGE FORK		
059	813064-768B	1	ROTOR, 40 KNIVE ROTOR, 40 MESSER	ROTOR, 40 KNIVES		
060	811350-8503	1	GAFFEL GABEL	YOKE		
061	811350-1066	1	NOTAKSEL NOTWELLE	SPLINED MALE	811350-9158	1
064	813060-337X	1	AFSTANDSLÆRE ABSTANDSLEHRE	RANGE GAUGE		
065	812065-828X	T 1	REMSKIVE RIEMENSCHEIBE	PULLEY		
066	812065-150X	1	BÆREJERN TRAGEISEN	SUPPORT	811213-3324 811220-3321	2 2
067	812064-636B	1	KONSOL KONSOLE	BRACKET	811219-0323	2
068	812064-637B	1	KONSOL KONSOLE	BRACKET	811219-0323	2
069	813064-643X	1	REMSKIVE RIEMENSCHEIBE	PULLEY	811213-3222 811213-3224 811242-2221	6 6 6
070	811362-1209	2	REMSÆT (2 STK.) RIEMENSATZ (2 STCK)	V-BELT SET (2 PCS)		
071	812064-619X	1	REMSKIVE RIEMENSCHEIBE	PULLEY		
072	812068-224X	1	KONSOL KONSOLE	BRACKET		
073	812068-218X	1	KONSOL KONSOLE	BRACKET		
074	812068-271X	1	BØSNING BUCHSE	BUSH		

Fig. 4

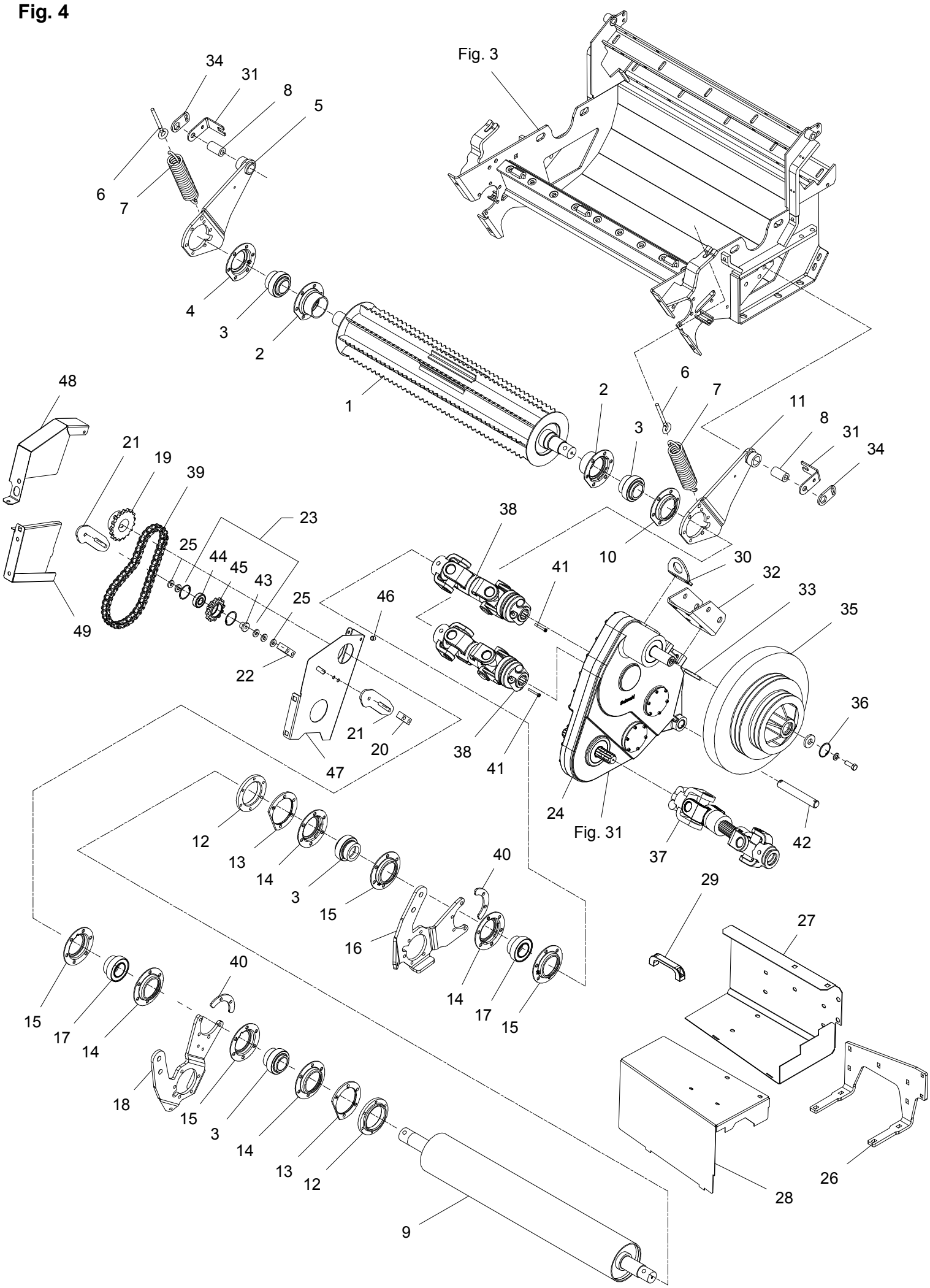

Fig. 3
34
31
8
5
6
7
4
3
2
1
48
21
19
39
23
25
44
45
43
25
46
49
22
21
20
47
38
41
38
41
10
2
3
6
7
11
8
31
34
30
32
33
35
36
24
Fig. 31
37
42
12
13
14
3
15
40
16
14
17
15
29
27
15
17
14
40
18
15
3
14
13
12
9
28
26

Position No	Spare Part No	Qty	Beskrivelse	Designation	Hertil, Dazu To this, A ceci Acc Part No	Qty
001	813066-413X	1	VALSE WALZE	DRUM		
002	813066-178X	2	LEJEHUS LAGERGEHAEUSE	BEARING HOUSE		
003	811331-7405	4	KUGLELEJE GE 45 KRRB KUGELLAGER GE 45 KRRB	BALL BEARING GE 45 KRRB		
004	812066-255X	1	LEJEHUSHALVPART LAGERSCHALE	HALF OF BEARING HOUSING		
005	813066-175X	1	VIPPEARM, HØJRE SCHWENKARM, RECHTS	LEVERARM, RIGHT	811213-3322 811213-5624 811220-3321 811241-2402	6 1 6 6
006	811392-0507	2	ØJEBOLT M10 GALV AUGBOLZEN M10 GALV	EYE BOLT M10 GALV	811220-3321 811241-2402	1 1
007	811432-5693	2	TRÆKFJEDER ZUGFEDER	TENSION SPRING		
008	812066-199X	2	LEJE LAGER	BEARING		
009	813066-414B	1	VALSE WALZE	ROLLER	811219-0346 811313-2101	10 2
010	812066-256X	1	LEJEHUSHALVPART LAGERSCHALE	HALF OF BEARING HOUSING		
011	813066-176X	1	VIPPEARM, VENSTRE SCHWENKARM, LINKS	LEVERARM, LEFT	811213-3322 811213-5624 811220-3321 811241-2402	6 1 6 6
012	812065-147X	2	SPÆNDERING SPANNRING	SPRING WASHER		
013	812066-292X	2	MELLEMLÆG SCHWISCHENSCHEIBE	FILLER		
014	812066-240X	4	LEJEHUSHALVPART LAGERGEHAEUSEHAELFTE	HALF OF BEARING HOUSING		
015	811421-7592	4	LEJEHUSHALVPART LAGERGEHAEUSEHAELFTE	HALF OF BEARING HOUSING		
016	812066-419X	1	VIPPEARM SCHWENKARM	LEVER ARM	811213-3322 811220-3321 811241-2402 811313-1101 811313-2101	11 11 11 1 1
017	811331-4505	2	KUGLELEJE KUGELLAGER	BALL BEARING		
018	812066-418X	1	VIPPEARM SCHWENKARM	LEVER ARM	811213-3322 811220-3321 811241-2402 811313-1101 811313-2101	11 11 11 1 1
019	812064-712X	1	KÆDEHJUL KETTENRAD	CHAIN WHEEL	811251-3601 811251-5602 811251-7602	1 1 1
020	812068-033X	1	AFSTANDSSTYKKE DISTANZSTÜCK	DISTANCE PIECE		

Fig. 4

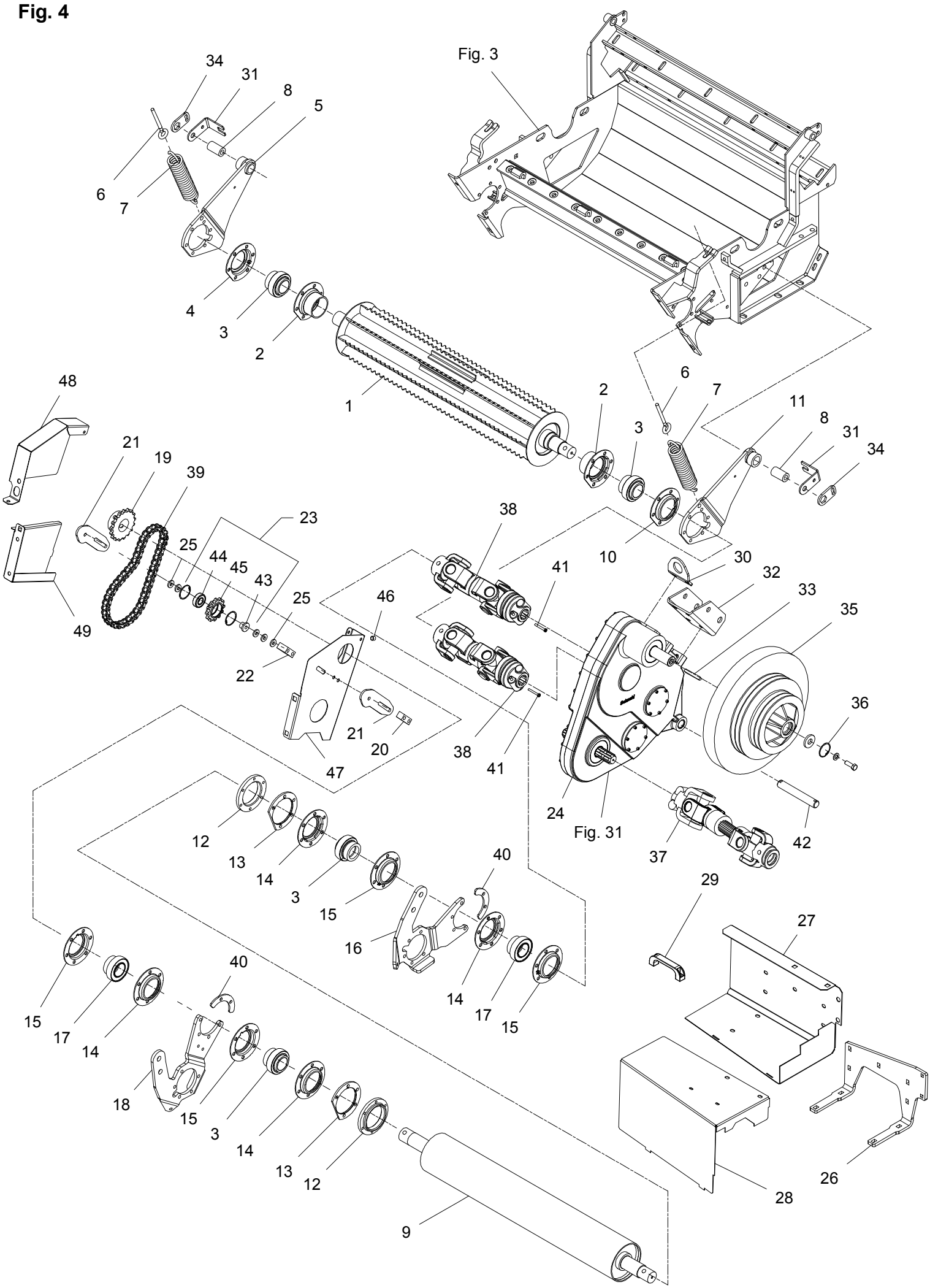
Fig. 3
Fig. 31
1
2
3
4
5
6
7
8
9
10
11
12
13
14
15
16
17
18
19
20
21
22
23
24
25
26
27
28
29
30
31
32
33
34
35
36
37
38
39
40
41
42
43
44
45
46
47
48
49

Position No	Spare Part No	Qty	Beskrivelse	Designation	Hertil, Dazu To this, A ceci Acc Part No	Qty
021	812068-035X	2	ARM ARM	ARM	811214-3328 811241-2402	2 2
022	812068-034X	1	AFSTANDSSTYKKE DISTANZSTÜCK	DISTANCE PIECE		
023	813064-197X	1	KÆDEHJUL 12 TANDS KETTENRAD 12 TEETH	PROCKET WHEEL 12 ZAEHNE	811214-3328 811220-3321	1 1
024	813068-157X	1	GEAR GETRIEBE	GEAR		
025	811241-2603	5	SPÆNDESKIVE 10,5-25-4 SCHEIBE 10,5-25-4	WASHER 10,5-25-4		
026	812067-865X	1	HOLDER F. SKÆRM HALTER	SUPPORT		
027	812068-156X	1	SKÆRM, NEDR. SCHUTZ, UNTERE	GUARD LOWER	811215-3320 811215-3420 811220-3321 811220-3922 811241-2402	9 2 11 2 11
028	812068-155X	1	SKÆRM, ØV. SCHUTZ, OBERE	GUARD UPPER	811213-3222 811241-2402	2 2
029	811399-0237	1	BØJLEHÅNDTAG BUEGELHANDGRIFF	HANDLE	811216-1126 811220-1323 811241-1206	2 2 2
030	812068-158X	1	KONSOL KONSOLE	BRACKET	811213-4422 811241-3403 811242-4421	2 2 2
031	812068-599X	2	KONSOL KONSOLE	BRACKET	811213-3224 811220-3321 811241-2402	1 1 1
032	812065-837X	1	KONSOL KONSOLE	BRACKET		
033	811338-0111	1	PASFEDER 10-8-70 FEDERKEIL 10-8-70	FLAT KEY 10-8-70		
034	812068-598X	2	LÅSEPLADE SCHLOSS	LOCK		
035	812065-827X	1	FRIKTIONSSKIVE FRIKTIONSSCHEIBE	FRICTION DISC		
036	811255-4102	1	LÅSERING 47 MM INDVENDIG SICHERUNGSRING 47 MM INNEN	SNAP RING 47 MM INNER		
037	811350-0152	1	KRAFTOVERFØRINGSAKSEL GELENKWELLE	PTO SHAFT		
038	811350-0136	2	KRAFTOVERFØRINGSAKSEL GELENKWELLE	PTO SHAFT		
039	811363-0238	1	RULLEKÆDE 46 LED ROLLEKETTE 46 GLIEDER	ROLLER CHAIN 46 LINKS		
040	812068-087X	2	AFSTIVNING ABSTÜTZUNG	BRACE		
041	811214-1127	1	STÅLSÆTSKRUE M6-45 ST. SETSCHRAUBE M6-45	STEEL SET SCREW M6-45	811220-1323	1

Fig. 4

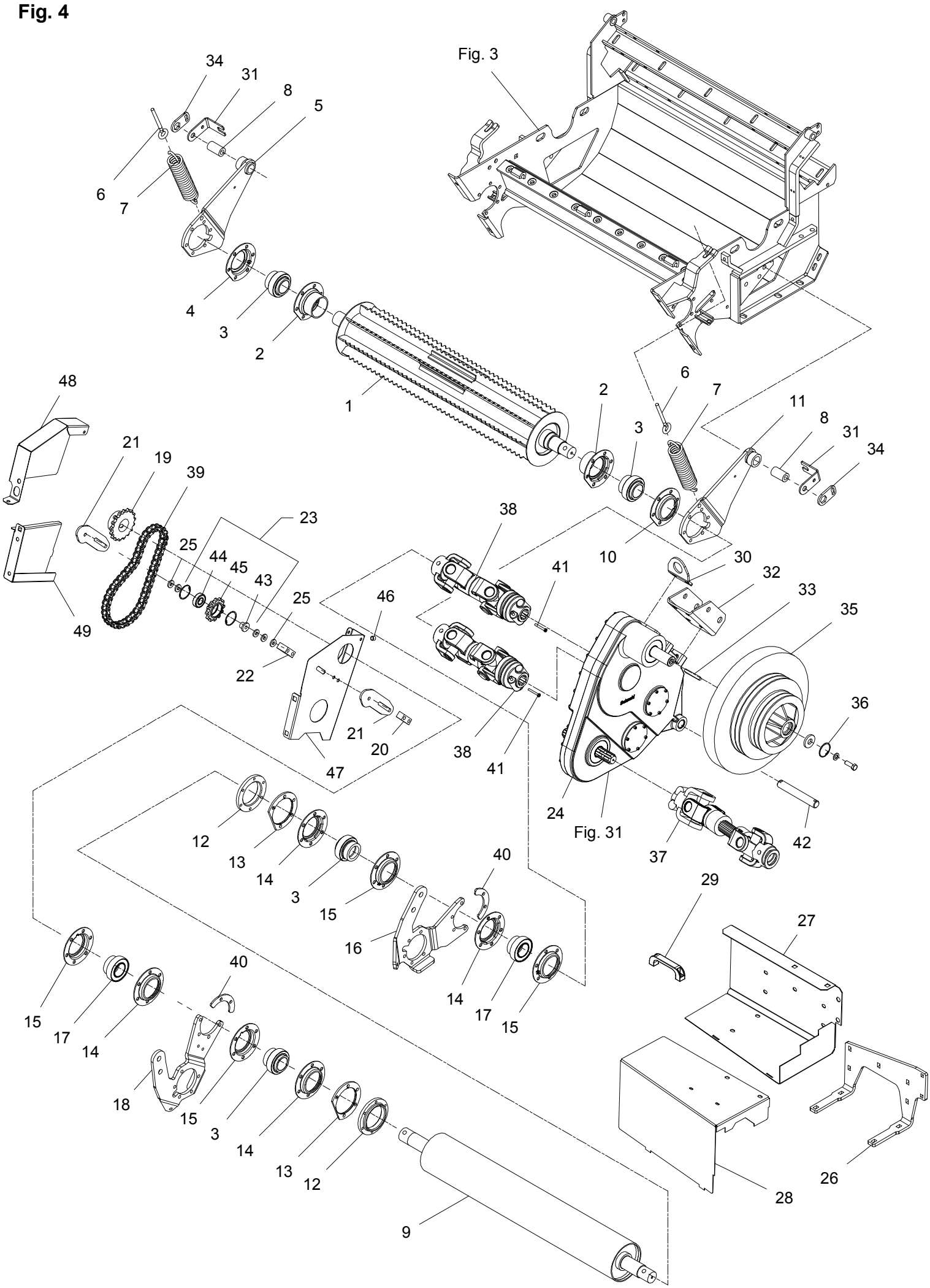
Fig. 3
Fig. 31
1
2
3
4
5
6
7
8
9
10
11
12
13
14
15
16
17
18
19
20
21
22
23
24
25
26
27
28
29
30
31
32
33
34
35
36
37
38
39
40
41
42
43
44
45
46
47
48
49

Position No	Spare Part No	Qty	Beskrivelse	Designation	Hertil, Dazu To this, A ceci Acc Part No	Qty
042	812279-157X	1	TAP ZAPFEN	DOWEL	811241-6409 811252-5299	4 2
043	812064-198X	1	BØSNING BUCHSE	BUSH		
044	811331-3301	1	KUGLELEJE 6204 2RS KUGELLAGER 6204 2RS	BALL BEARING 6204 2RS		
045	812064-196X	1	KÆDEHJUL 12 TANDS KETTENRAD 12 TEETH	PROCKET WHEEL 12 ZAEHNE		
046	812080-469X	1	BØSNING BUCHSE	BUSH	811213-3224 811220-3321 811241-2402	1 1 1
047	812068-048A	1	SKÆRM SCHUTZ	GUARD	811220-3922	2
048	812068-047A	1	SKÆRM SCHUTZ	GUARD	811214-2326 811219-0404 811220-2321 811220-3321 811241-1402	1 2 1 1 1
049	812068-049A	1	SKÆRM SCHUTZ	GUARD	811213-3222 811220-3922 811241-2402	2 1 2

Fig. 5

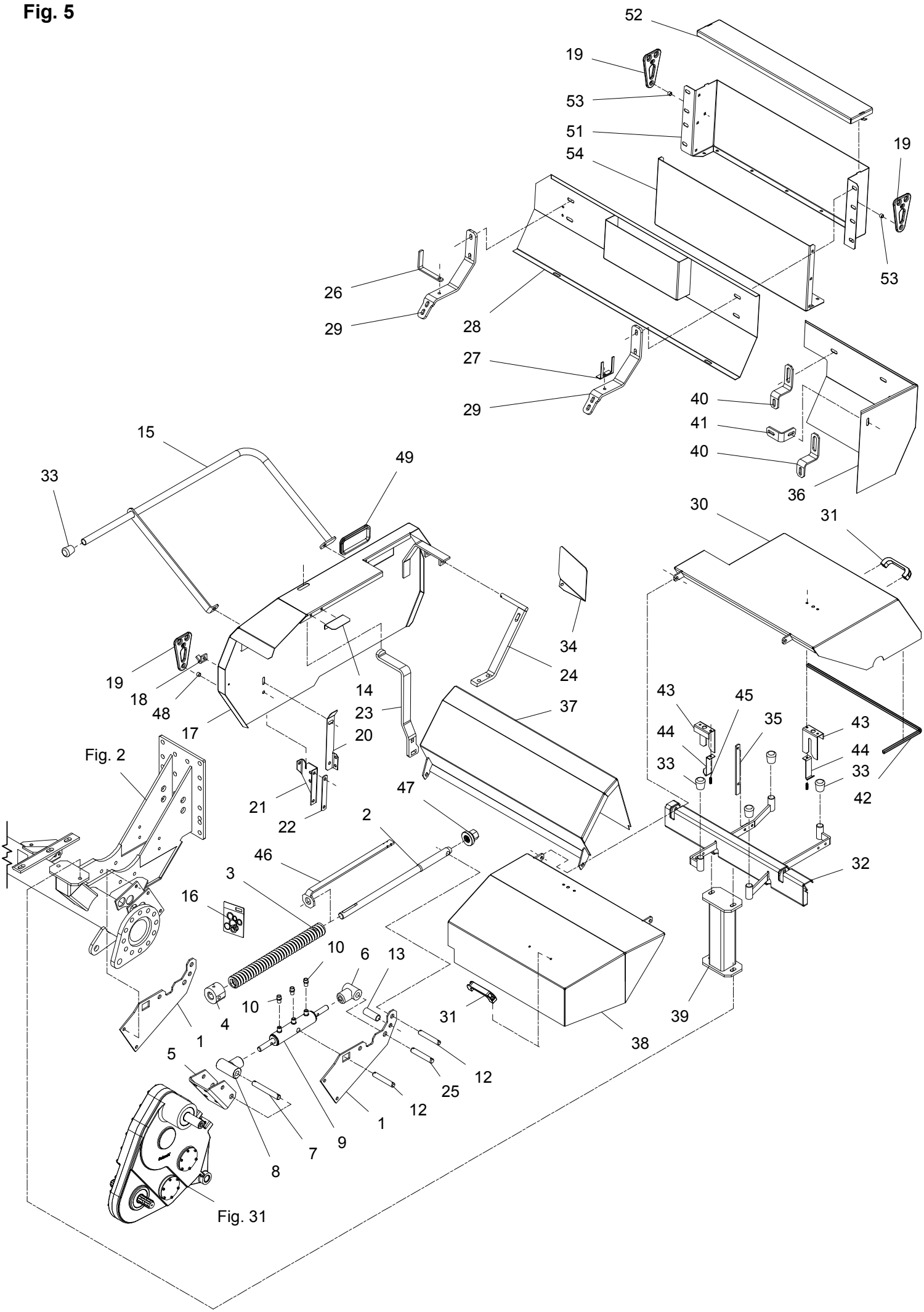
52
19
53
51
54
19
53
26
29
28
27
29
40
41
40
36
15
33
49
30
31
34
24
19
18
48
14
23
37
17
20
43
45
35
43
44
44
33
33
42
Fig. 2
21
22
47
2
46
3
16
32
10
6
13
10
4
31
39
1
38
5
12
25
12
1
9
7
8
Fig. 31

Position No	Spare Part No	Qty	Beskrivelse	Designation	Hertil, Dazu To this, A ceci Acc Part No	Qty
001	812066-353X	2	KONSOL KONSOLE	BRACKET	811213-4322 811220-4321 811241-3403	2 2 2
002	812065-836X	1	SPINDEL SPINDEL	SCREW		
003	811431-6697	1	TRYKFJEDER DRUCKFEDER	COMPRESSION SPRING		
004	812065-835X	1	STYR STEUERUNG	GUIDE	811213-5422 811214-2226 811220-5122 811241-4503 811251-5602	2 1 2 2 1
005	812065-837X	1	KONSOL KONSOLE	BRACKET	811213-4422 811241-3403 811242-4421	4 4 4
006	813066-078X	1	BØSNING BUCHSE	BUSH		
007	812228-465X	1	TAP ZAPFEN	DOWEL	811241-5503 811251-3202 811254-2101	2 1 1
008	813065-838A	1	BØSNING BUCHSE	BUSH		
009	811317-3041	1	CYLINDER ZYLINDER	CYLINDER	811220-6122	2
012	812066-075X	2	TAP ZAPFEN	DOWEL	811241-5503 811251-3301	7 2
013	812066-076X	1	AFSTANDSRØR DISTANZROHR	DISTANCE TUBE	811214-5424 811220-5321 811241-4304	1 1 2
014	812061-245X	1	STOPPLADE STOPPLATTE	STOP PLATE	811213-2222 811220-2321 811241-1202	2 2 2
015	813061-236A	1	BØJLE BUEGEL	HOOP		
016	811317-9538	1	PAKNINGSSÆT 1317-3040/42 DICHTUNGSSATZ 1317-3040/42	SET OF GASKETS 1317-3040/42		
017	813065-797X	1	SKÆRM, HØJRE SCHUTZ, LINKE	GUARD, RIGHT		
018	812080-384X	1	HÆNGSEL SCHARNIER	HINGE	811213-3224 811220-3321 811241-2402	1 1 1
019	812080-387X	3	GUMMISTROP GUMMIRIEMEN	RUBBER STRAP		
020	811433-0315	1	LÅSEFJEDER SCHLIESSFEDER	SPRING	811213-3222 811220-3321 811241-2402	2 2 2
021	812062-669X	1	KONSOL KONSOLE	BRACKET		
022	812062-670X	1	SPÆNDESTYKKE SPANNSTUECK	TIGHTENING PIECE	811214-3322 811220-3321	2 2

Fig. 5

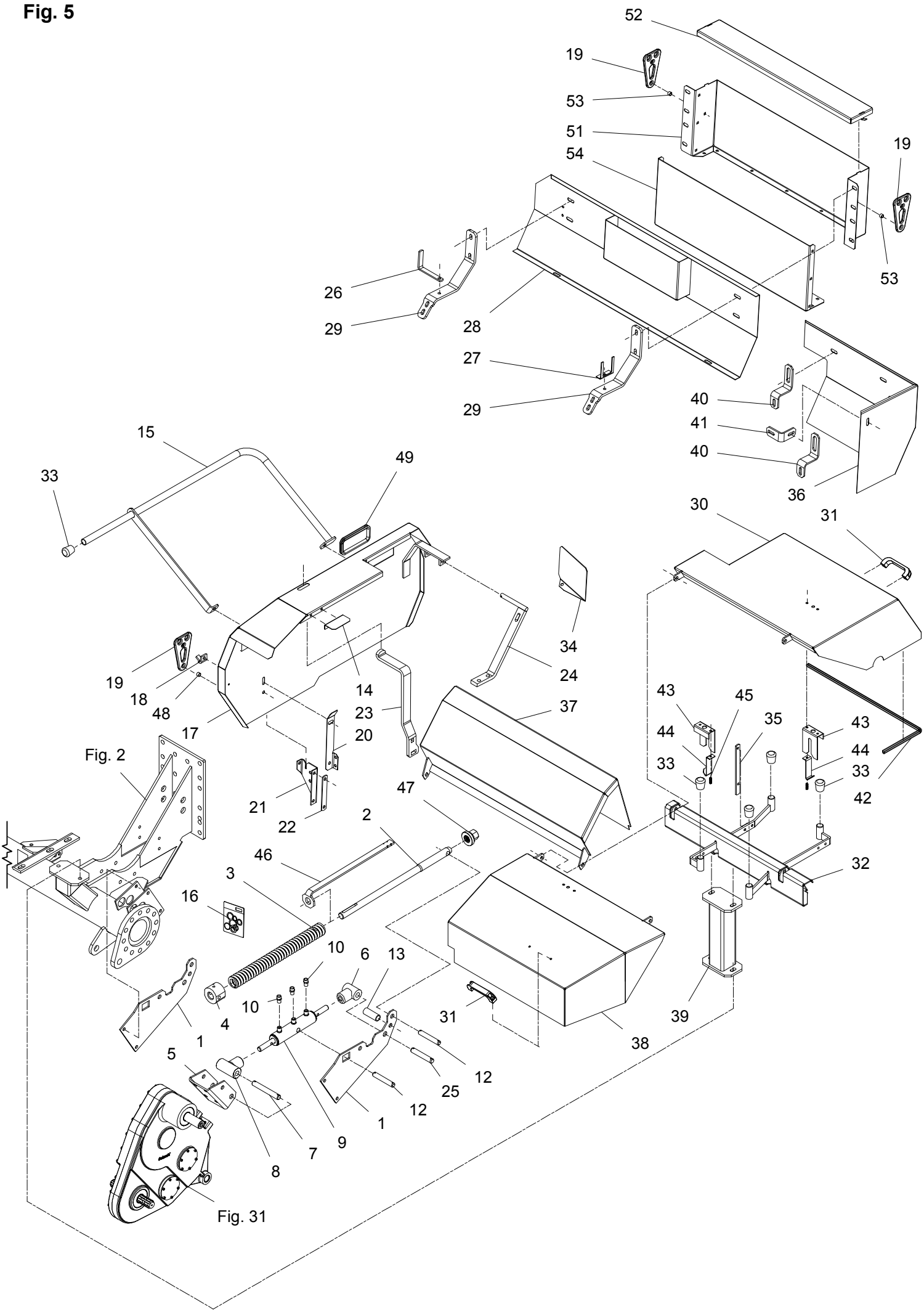
52
19
53
51
54
19
53
26
29
28
27
29
40
41
40
36
15
33
49
30
31
34
24
19
18
48
14
23
37
17
20
43
45
35
43
44
44
33
33
42
Fig. 2
21
22
47
2
46
3
16
32
10
6
13
10
4
31
39
1
38
5
12
25
12
1
9
7
8
Fig. 31

Position No	Spare Part No	Qty	Beskrivelse	Designation	Hertil, Dazu To this, A ceci Acc Part No	Qty
023	812063-339X	1	SKÆRMHOLDER SCHUTZHALTER	GUARD HOLDER	811215-4324 811220-4321 811241-3403	2 2 2
024	813065-289X	1	SKÆRMHOLDER SCHUTZHALTER	GUARD HOLDER	811213-4424 811220-4321	2 2
025	812506-161X	1	TAP ZAPFEN	DOWEL	811241-5503 811251-3202	2 2
026	812065-345X	1	HOLDER TIL NØGLE SCHLUESSELHALTER	HOLDER FOR KEY	811213-3324 811220-3321	1 1
027	812062-584X	1	HOLDER HALTERUNG	SUPPORT	811213-3224 811220-3321	1 1
028	813065-293X	1	SKRÆM SCHUTZ	GUARD		
029	812064-263A	1	HOLDER HALTER	HOLDER	811213-3224 811220-3321 811241-2502	2 2 4
030	813065-868X	1	OVERSKÆRM, BAGESTE OBERSCHUTZ, HINTERE	UPPER GUARD, REAR		
031	811399-0237	2	BØJLEHÅNDTAG BUEGELHANDGRIFF	HANDLE	811216-1126 811220-1323 811241-1206	1 1 1
032	813066-334X	1	SKÆRMKONSOL SCHUTZKONSOLE	GUARD BRACKET	811220-4924	2
033	811393-0100	5	GUMMIDUPSKO GUMMISPITZE	RUBBER TIP		
034	812061-229X	1	SKÆRM SCHUTZ	GUARD	811213-3322 811220-3321 811241-2502	1 1 1
035	812063-433X	1	LØFTESTANG HEBEL	LEVER	811213-2224 811220-2321	1 1
036	812065-788X	1	BAGSKÆRM HINTER SCHUTZ	REAR CUARD	811213-3224 811214-3120 811220-3321 811241-2308	3 1 4 4
037	813066-409X	1	SKÆRM SCHUTZ	GUARD	811215-4220 811220-4321	2 2
038	813064-639X	1	OVERPLADE, FORRESTE OBERPLATTE, VORDERE	UPPER PLATE, FRONT		
039	813066-332X	1	SKÆRMHOLDER SCHUTZHALTER	GUARD HOLDER	811214-4126 811220-4321 811241-3403	4 4 6
040	812065-789X	2	SKÆRMHOLDER SCHUTZHALTER	GUARD HOLDER	811213-5422 811220-5321 811241-4503	1 1 1
041	812065-517X	1	SKÆRMHOLDER SCHUTZHALTER	GUARD HOLDER	811214-3120 811220-3321 811241-2402	1 1 1
042	811393-0131	1	PLASTKANTPROFIL PLASTIK KANTENPROFIL	PLASTIC MOULDING		

Fig. 5

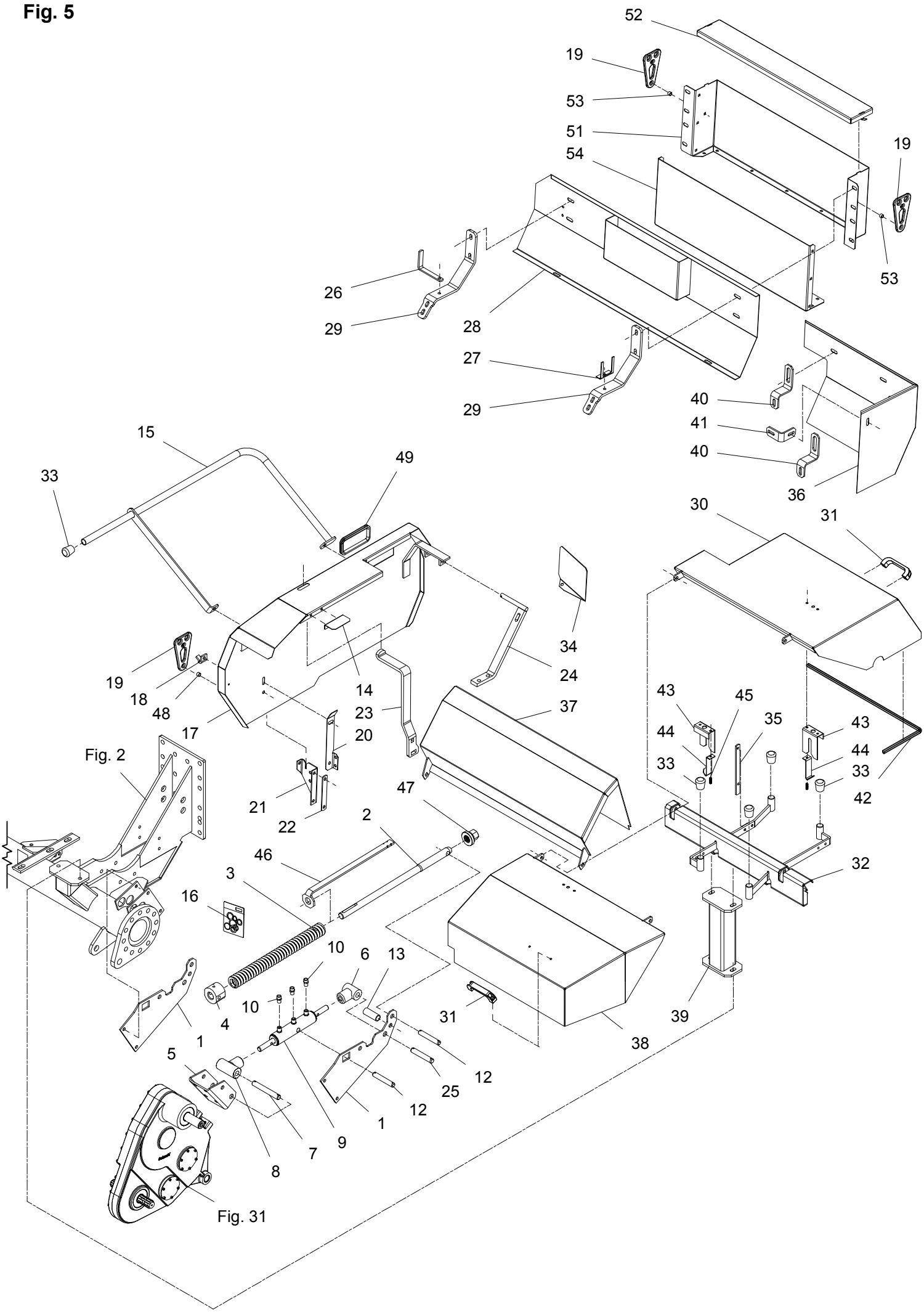
52
19
53
51
54
19
53
26
29
28
27
29
40
41
40
36
15
33
49
30
31
34
24
19
18
48
14
23
37
17
20
43
45
35
43
44
44
33
33
42
Fig. 2
21
22
47
2
46
3
16
32
10
6
13
10
4
31
39
1
38
5
12
25
12
1
9
7
8
Fig. 31

Position No	Spare Part No	Qty	Beskrivelse	Designation	Hertil, Dazu To this, A ceci Acc Part No	Qty
043	812061-223X	2	STYR FUEHRUNG	GUIDE	811213-2222 811220-2321 811241-1202	1 1 1
044	812061-224X	2	LÅS SCHLOSS	LOCK	811214-1124 811220-1323 811241-1203	1 1 1
045	811431-1197	2	TRYKFJEDER DRUCKFEDER	COMPRESSION SPRING		
046	812065-990X	1	INDIKATOR INDIKATOR	INDICATOR		
047	812065-955X	1	MØTRIK MUTTER	NUT		
048	812080-469X	1	BØSNING BUCHSE	BUSH	811213-3322 811220-3321 811241-2310 811241-2402	1 1 1 1
049	811393-0131	1	PLASTKANTPROFIL PLASTIK KANTENPROFIL	PLASTIC MOULDING		
050	812068-217X	1	BAGPLADE F. HJULBOKS HINTERE PLATTE F. RADKASTEN	BACKPLATE F. WHEELBOX	811215-2124 811220-2321 811241-1403	13 13 13
051	812068-216X	1	HJULKASSE RADKASTEN	WHEELBOX	811215-3226 811220-3321 811241-2402	4 4 4
052	812064-959X	1	LÅG DECKEL	COVER		
053	812080-469X	2	BØSNING BUCHSE	BUSH	811213-3322 811220-3321 811241-2402	1 1 1

Fig. 6

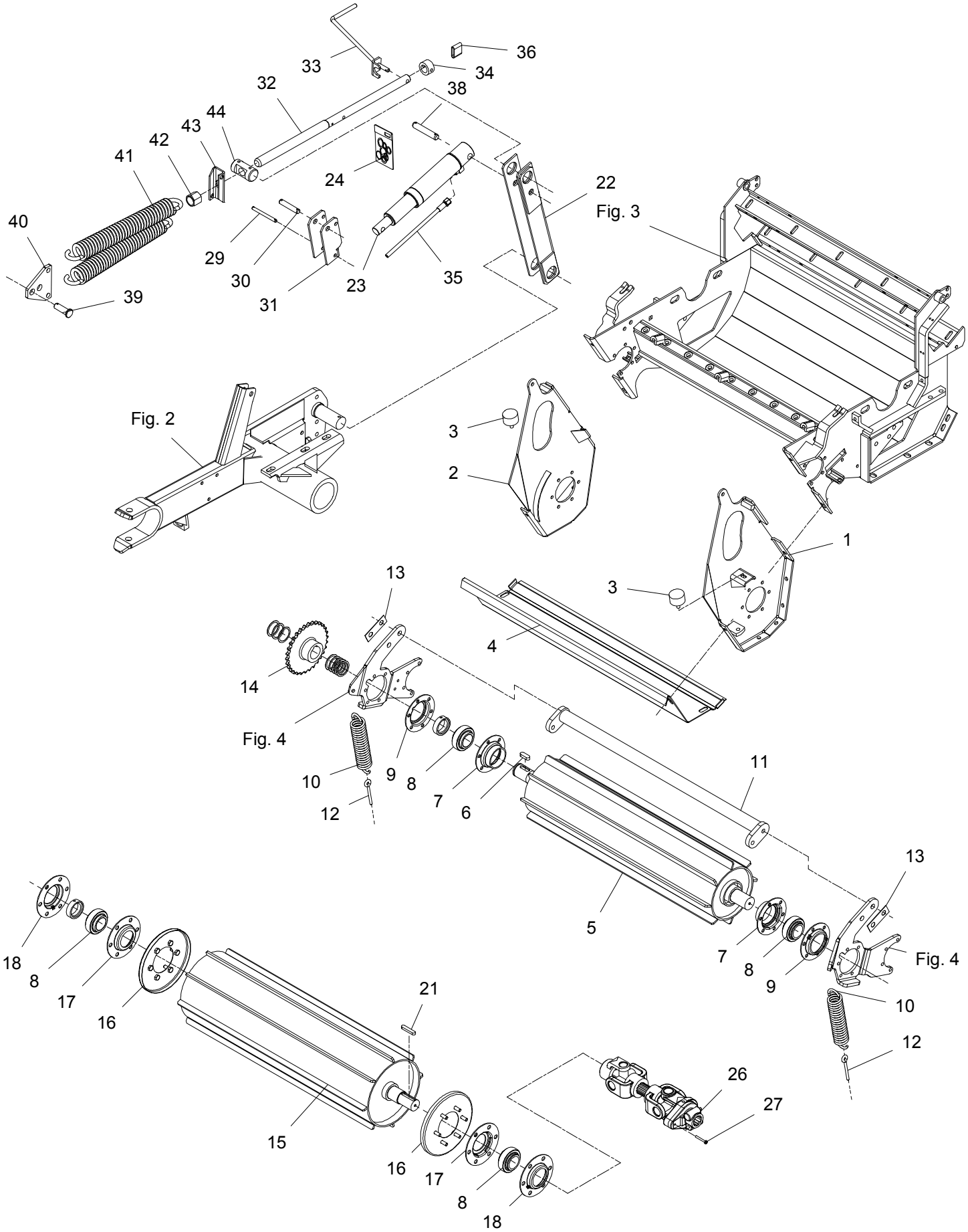
33
36
34
32
38
44
43
42
41
24
22
Fig. 3
40
29
30
23
35
39
31
Fig. 2
3
2
1
3
13
4
14
Fig. 4
10
9
8
7
6
11
12
13
5
18
8
17
16
7
8
9
Fig. 4
10
21
12
26
27
15
16
17
8
18

Position No	Spare Part No	Qty	Beskrivelse	Designation	Hertil, Dazu To this, A ceci Acc Part No	Qty
001	813066-412A	1	SIDEPLADE, VENSTRE SEITENPLATTE, LINKE	SIDE PLATE, LEFT	811219-0307 811220-4321 811241-3403	2 2 2
002	813066-411A	1	SIDEPLADE, HØJRE SEITENWAND, RECHTE	SIDE PLATE, RIGHT	811219-0307 811220-4321 811241-3403	2 2 2
003	811393-0183	2	GUMMIBUFFE GUMMIPUFFER	RUBBER BUFFER	811220-3321 811241-2402	1 1
004	812066-299X	1	BUNDPLADE BODENPLATTE	BOTTOM PLATE	811213-3322 811220-3321 811241-2402	4 4 4
005	813066-417X	1	VALSE, ØVERST WALZE, OBEN	ROLLER, ON TOP		
006	811338-0119	1	PASFEDER 14-9-40 FEDERKEIL 14-9-40	FLAT KEY 14-9-40		
007	813066-192X	2	LEJEHUS LAGERGEHAEUSE	BEARING HOUSE		
008	811331-7405	4	KUGLELEJE GE 45 KRRB KUGELLAGER GE 45 KRRB	BALL BEARING GE 45 KRRB		
009	811421-7592	2	LEJEHUSHALVPART LAGERGEHAEUSEHAELFTE	HALF OF BEARING HOUSING		
010	811432-5693	2	TRÆKFJEDER ZUGFEDER	TENSION SPRING		
011	813066-328X	1	TVÆRRØR QUERROHR	CROSS TUBE		
012	811392-0507	2	ØJEBOLT M10 GALV AUGBOLZEN M10 GALV	EYE BOLT M10 GALV	811220-3321 811241-2402	1 1
013	812064-361X	2	LÅSEBLIK SCHLOSSBLECH	STRIKER PLATE	811213-5322	4
014	812064-711X	1	KÆDEHJUL KETTENRAD	CHAIN WHEEL	811241-9917 811241-9925 811255-4202	1 4 1
015	813066-415X	1	VALSE, NEDERST WALZE, UNTEN	ROLLER, LOWEST		
016	813066-416X	2	TÆTNING DICHTUNG	SEALING	811220-3321 811241-2402	6 6
017	811421-7599	2	LEJEHUSHALVPART LAGERGEHAEUSEHAELFTE	HALF OF BEARING HOUSING		
018	811421-7597	2	LEJEHUSHALVPART LAGERGEHAEUSEHAELFTE	HALF OF BEARING HOUSING	811313-2101	1
021	811338-0126	1	PASFEDER 12-8-60 FEDERKEIL 12-8-60	FLAT KEY 12-8-60		
022	813062-504X	1	VIPPEARM KIPPHEBEL	ROCKER ARM	811251-5504	1
023	811317-3017	1	CYLINDER ZYLINDER	CYLINDER	811317-9547	1
024	811317-9850	1	PAKNINGSSÆT DICHTUNGSSATZ	SET OF GASKETS		

Fig. 6

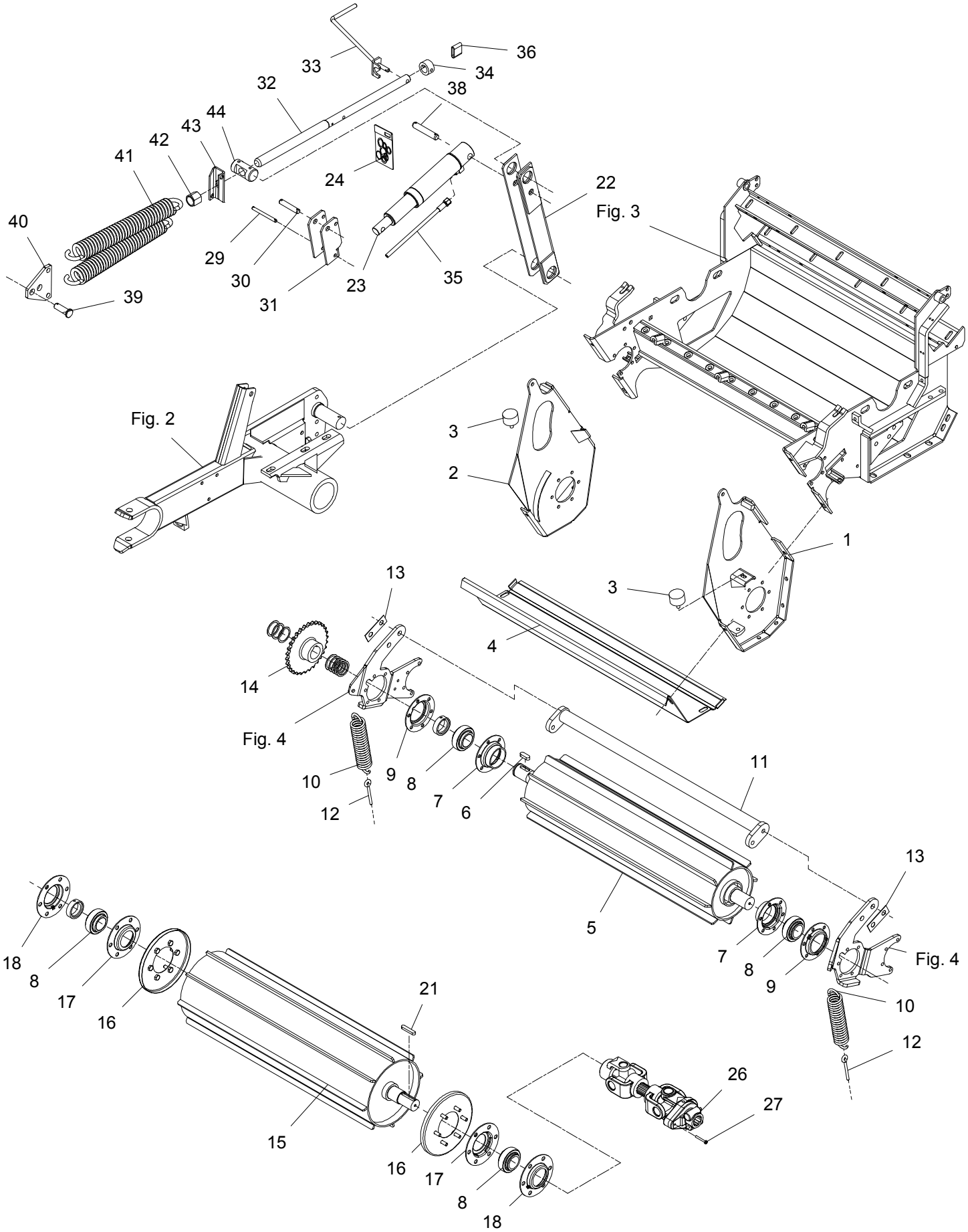
33
36
34
32
38
44
43
42
41
24
22
Fig. 3
40
29
30
23
35
39
31
Fig. 2
3
2
1
3
13
4
14
Fig. 4
10
9
8
7
6
11
12
13
5
18
8
17
16
7
8
9
Fig. 4
10
21
12
26
27
15
16
17
8
18

Position No	Spare Part No	Qty	Beskrivelse	Designation	Hertil, Dazu To this, A ceci Acc Part No	Qty
026	811350-0151	1	KRAFTOVERFØRINGSAKSEL GELENKWELLE	PTO	811214-1127 811220-1323	1 1
027	811214-1127	1	STÅLSÆTSKRUE M6-45 ST. SETSCHRAUBE M6-45	STEEL SET SCREW M6-45	811220-1323	1
029	812065-375X	1	TAP ZAPFEN	DOWEL	811254-2101	2
030	812068-914X	1	TAP ZAPFEN	DOWEL	811241-4503 811252-5299	2 2
031	812068-913X	1	STOP STOPP	STOP		
032	812062-368X	1	SPINDEL SPINDEL	SPINDLE		
033	813060-767X	1	HÅNDSVING HANDKURBEL	HANDLE		
034	812060-694A	1	BØSNING BUCHSE	BUSH	811251-4302 811251-6302	1 1
035	811317-0849	1	HYDRAULIKSLANGE L=2860 HYDRAULIKSCHLAUCH L=2860	HYDRAULIC HOSE L=2860		
036	812239-062X	1	SLANGE SCHLAUCH	HOSE		
038	812010-187A	1	TAP - Ø20 L=107 ZAPFEN	DOWEL	811252-4202	2
039	811250-3601	1	SPLITBOLT B20 H11-60 SPLINTBOLZEN B20 H11-60	COTTER BOLT B20 H11-60	811254-2101	1
040	812060-691X	1	TRÆKLASKE ZUGLASCHE	COUPLING PLATE		
041	811432-7799	2	TRÆKFJEDER ZUGFEDER	TENSION SPRING		
042	812221-137X	1	MØTRIK MUTTER	NUT		
043	812063-546X	1	KONSOL KONSOLE	BRACKET		
044	812062-374X	1	TAP ZAPFEN	DOWEL	811251-5603	2

Fig. 7

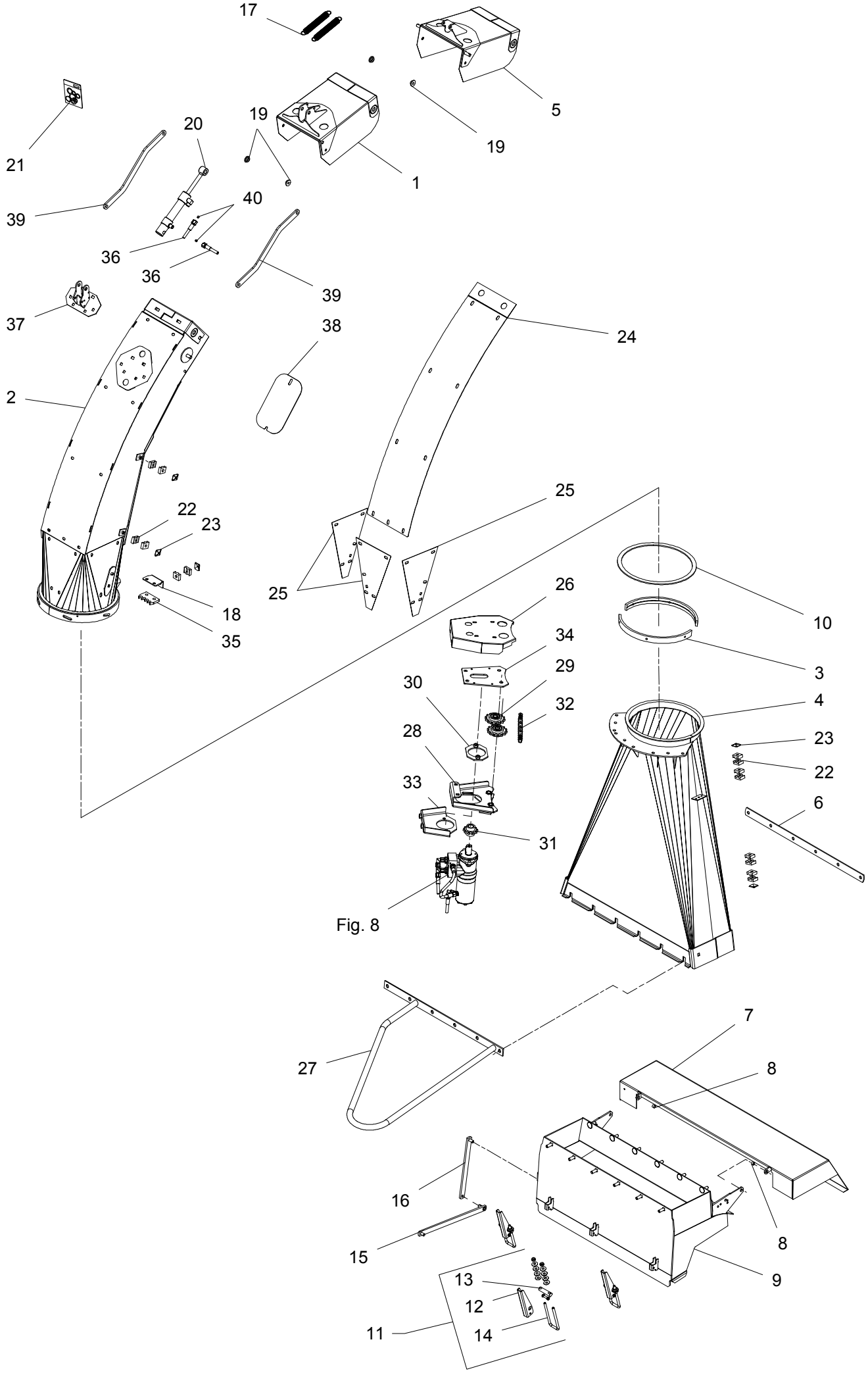
17
5
19
19
1
21
20
39
40
36
36
39
37
38
24
2
25
22
23
25
18
35
26
10
34
3
29
30
32
4
28
23
22
33
6
31
Fig. 8
27
7
8
16
8
15
9
13
12
11
14

Position No	Spare Part No	Qty	Beskrivelse	Designation	Hertil, Dazu To this, A ceci Acc Part No	Qty
001	813068-363X	1	TUDKLAP TRICHTER	CHUTE	811213-3322 811220-3321 811241-2402	2 2 2
002	813064-970A	1	TUD TRICHTER	CHUTE		
003	812125-303X	2	STOPRING STOPPRING	STOP RING	811213-3222 811241-2502	3 3
004	813068-678X	1	OVERGANGSSTYKKE UEBERGANGSSTUECK	CONNECTING PIECE		
005	813068-364X	1	TUDKLAP TRICHTER	CHUTE	811213-3322 811220-3321 811241-2402	2 2 2
006	812065-305X	1	AFSTANDSSKINNE DISTANZSCHIENE	DISTANCE RAIL	811220-4321 811241-3403	6 6
007	813065-276X	1	SKÆRM SCHUTZ	GUARD	811393-0131	1
008	812080-469X	2	BØSNING BUCHSE	BUSH	811213-3322 811220-3321 811241-2402	1 1 1
009	813066-408X	1	HUS GEHAEUSE	HOUSING	811214-5224 811220-5321	2 2
010	812060-985X	1	TRYKSKIVE DRUCKSCHEIBE	THRUST RING		
011	813064-411X	3	LUKKEBESLAG VERSCHLUSSBESCHLAG	LOCK CLAMP		
012	812125-264X	1	HÅNDTAG HANDGRIFF	HANDLE	811214-2122 811220-2321	1 1
013	812125-267X	1	TAP ZAPFEN	DOWEL		
014	812060-230X	1	BØJLE BUEGEL	HOOP	811220-3321 811434-0101	2 8
015	813064-160X	1	STOPSTANG STOPPSTANGE	STOP ROD	811220-4322 811241-2202 811241-3402 811254-2101	3 3 1 1
016	813064-161X	1	STOPSTANG STOPPSTANGE	STOP ROD	811241-2308	1
017	811432-2296	2	FJEDER FEDER	SPRING		
018	812068-682X	1	KONSOL KONSOLE	BRACKET		
019	812125-546X	4	BØSNING BUECHSE	BUSH		
020	811317-3039	1	CYLINDER ZYLINDER	CYLINDER	811214-5321 811220-5321 811241-4502	2 2 2
021	811317-9537	1	PAKNINGSSÆT F. 1317-3039 DICHTUNGSSATZ F. 1317-3039	SET OF GASKETS F. 1317-3039		

Fig. 7

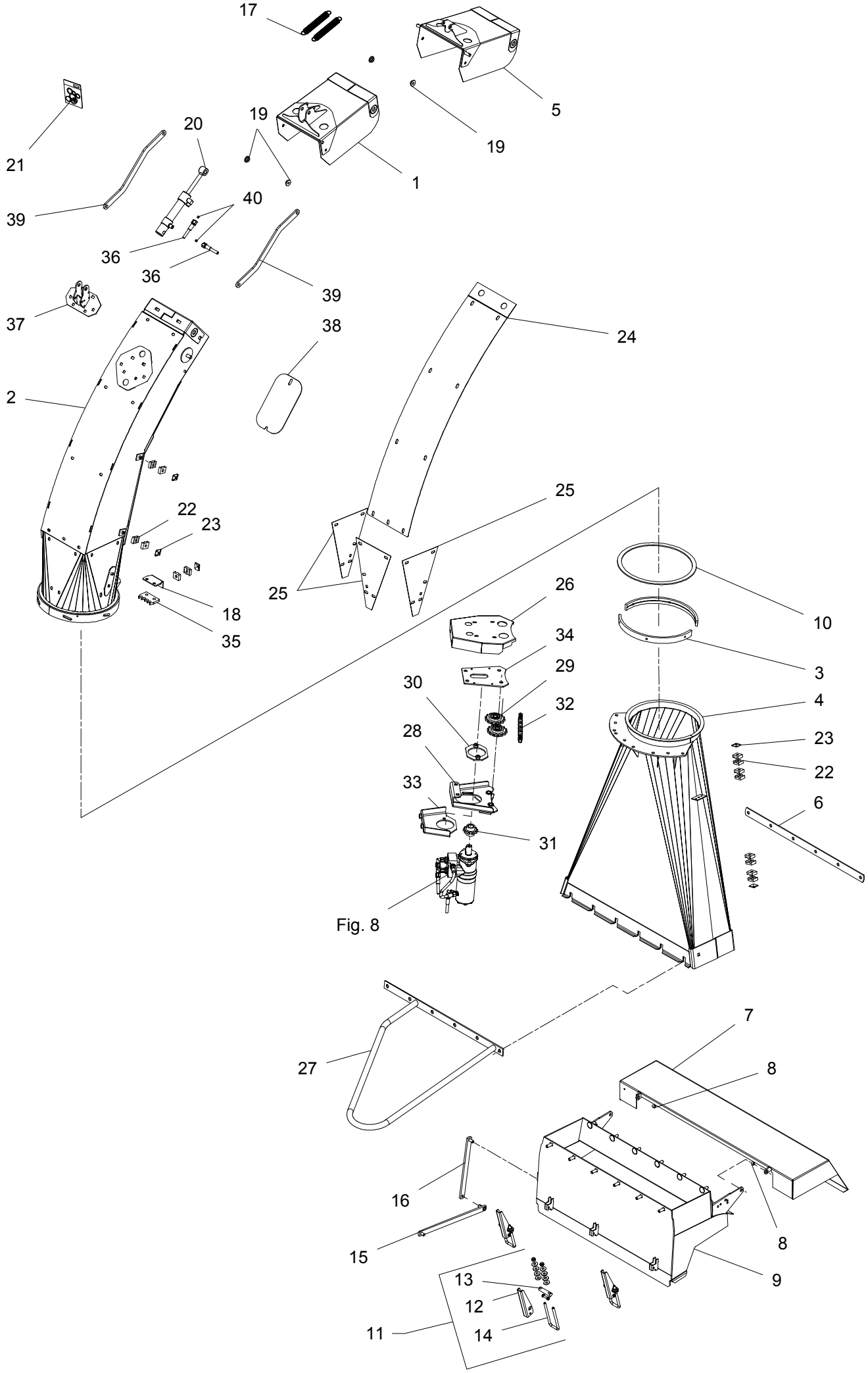
17
5
21
20
19
19
1
39
40
36
36
39
37
38
24
2
25
22
23
25
18
35
26
10
34
3
29
30
32
4
28
23
22
33
6
31
Fig. 8
27
7
8
16
8
15
9
13
12
11
14

Position No	Spare Part No	Qty	Beskrivelse	Designation	Acc Part No	Qty
022	811311-8537	7	RØRHOLDER ROHRHALTERUNG	SUPPORT FOR TUBE		
023	811311-8600	5	TOPPLADE TOPPLATTE	TOP PLATE	811214-1222 811220-1323 811241-1207	1 1 1
024	812064-978X	1	SLIDPLADE ØVERSTE SCHLEISSBLECH OBERE	WEAR PLATE UPPER	811215-3222 811220-3321 811241-2402	9 9 9
025	812064-979X	3	SLIDPLADE NEDERSTE SCHLEISSBLECH UNTERE	WEAR PLATE LOWEST	811215-3222 811220-3321 811241-2402	5 5 5
026	812068-699X	1	DÆKPLADE ABDECKBLECH	COVER PLATE	811219-0603	4
027	813065-303X	1	HÅNDTAG HANDGRIFF	HANDLE	811220-4321 811241-3403	6 6
028	813068-691X	1	KONSOL FOR MOTOR KONSOLE FOR MOTOR	BRACKET FOR MOTOR	811213-4324 811220-4321 811241-3403	3 3 3
029	813225-564X	2	KÆDEHJUL 14 TANDS SAMLET KETTENRAD 14 ZAEHNE KPL	SPROCKET WHEEL 14 TEETH	811214-5321 811241-4503	1 4
030	813068-696X	1	STRAMMEKONSOL SPANNERKONSOLE	TIGHTENING BRACKET		
031	812111-769X	1	TANDHJUL 10 TANDS ZAHNRAD 10 ZAEHNE	BEVEL GEAR 10 TEETH	811213-2126 811241-1502	1 1
032	811363-0259	1	RULLEKÆDE 75 LED ROLLKETTE 75 GLIEDER	ROLLER CHAIN 75 LINK	811363-9044 811363-9046	1 1
033	813068-694X	1	STRAMMEKONSOL SPANNERKONSOLE	TIGHTENING BRACKET	811213-4622 811214-4126 811220-4122 811241-3403	2 2 2 2
034	812068-698X	1	KONSOL KONSOLE	BRACKET	811213-4322 811241-3403	2 2
035	812066-093A	1	KÆDELÅS KETTENSCHLOSS	LOCK FOR CHAIN	811213-4424 811220-4321 811241-3403	2 2 2
036	811317-0314	2	HYDRAULIKSLANGE L=6550 HYDRAULIKSCHLAUCH L=6550	HYDRAULIC HOSE L=6550		
037	813064-821X	1	KONSOL KONSOLE	BRACKET	811215-3226 811220-3321 811241-2402	6 6 6
038	812064-927X	1	LÅG DECKEL	COVER	811220-2321 811241-1202	2 2
039	812064-834X	2	STYRESTANG STEUERUNGS STANGE	GUIDE ROD	811241-3506 811252-4202	2 2
040	811317-9545	2	DYSE DüSE	NOZZLE		

Fig. 8

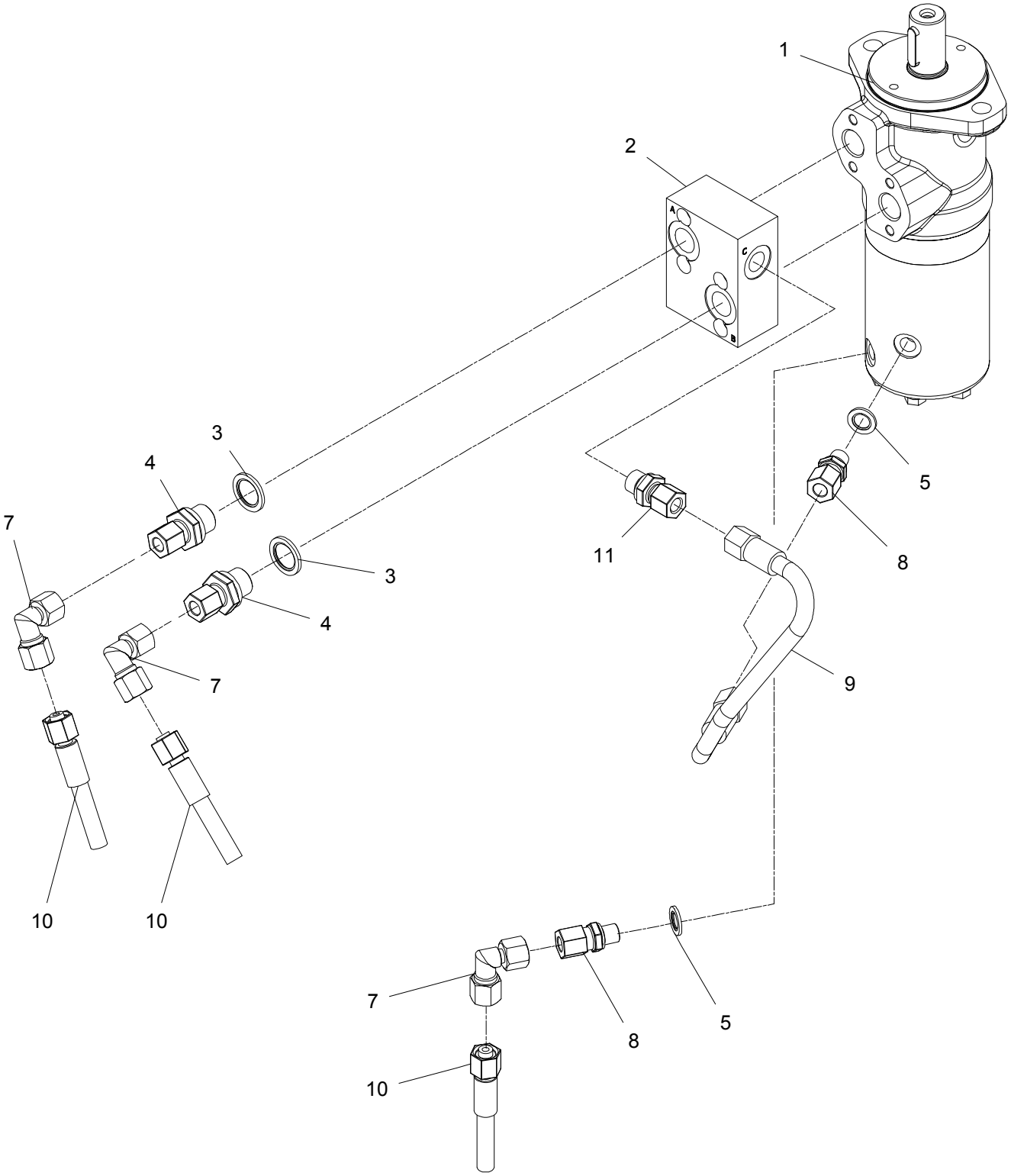

Position No	Spare Part No	Qty	Beskrivelse	Designation	Acc Part No	Qty
001	812064-955X	1	HYDRAULISK MOTOR M. BREMSE HYDRAULIK MOTOR M. BREMSE	HYDRAULIC MOTOR W. BRAKE		
002	811316-0141	1	SKIFTEVENTIL HEBELVENTIL	SHIFTER VALVE		
003	811311-8539	2	TÆTNINGSRING DICHTUNGSRING	GASKET		
004	811311-1409	2	RØRFORSKRUNING ROHRVERSCHRAUBUNG	PIPE COUPLING		
005	811311-8560	2	PAKRING DICHTUNGSRING	PACKING RING		
007	811311-8603	3	VINKELFORSKRUNING WINKELVERSCHRAUBUNG	ANGLE COUPLING		
008	811311-1411	2	RØRFORSKRUNING ROHRVERSCHRABUNG	PIPE COUPLING		
009	811317-0847	1	HYDRAULIKSLANGE L=350 HYDRAULIKSCHLAUCH L=350	HYDRAULIC HOSE L=350		
010	811317-0836	3	HYDRAULIKSLANGE L=4000 HYDRAULIKSCHLAUCH L=4000	HYDRAULIC HOSE L=4000		
011	811311-8534	1	FORSKRUNING VERSCHRAUBUNG	SCREWED CONNECTION		

Fig. 9

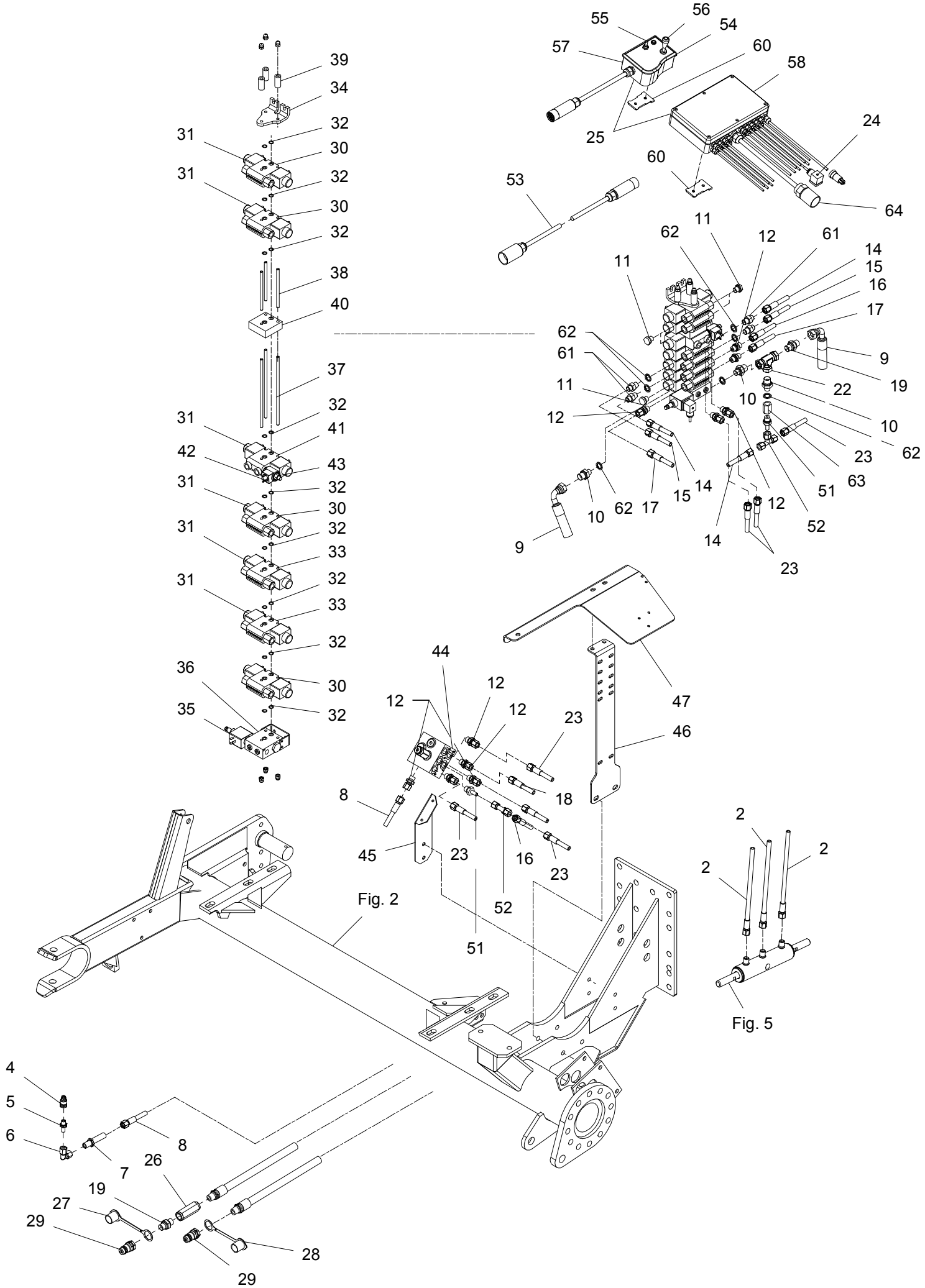

39
34
32
31
30
31
32
30
32
38
40
37
32
31
41
42
43
31
32
30
31
32
33
31
32
33
32
36
30
35
32
55
56
54
57
60
58
25
24
60
53
64
11
62
12
61
14
15
16
17
11
62
61
9
19
22
11
10
12
10
62
23
63
51
14
15
17
62
10
12
52
9
14
23
44
12
12
12
23
47
46
8
18
45
23
16
23
52
51
Fig. 2
2
2
2
Fig. 5
4
5
6
8
7
26
19
27
29
28
29

Position No	Spare Part No	Qty	Beskrivelse	Designation	Acc Part No	Qty
002	811317-5017	3	HYDRAULIKSLANGE L=600 HYDRAULIKSLAUCH L=600	HYDRAULIC HOSE L=600		
004	811317-0305	1	LYNKOBLING LS 1/4 SCHNELLKUPPLUNG LS 1/4	QUICK CLUTCH LS 1/4		
005	811311-1416	1	RØRSTUDS ROHRSTUTZEN	PIPE STUB		
006	811311-8603	1	VINKELFORSKRUNING WINKELVERSCHRAUBUNG	ANGLE COUPLING		
007	811311-8715	1	FORSKRUNING VERSCHRAUBUNG	SCREWED CONNECTION		
008	811317-0877	1	HYDRAULIKSLANGE L=1850 HYDRAULIKSLAUCH L=1850	HYDRAULIC HOSE L=1850		
009	811317-0856	2	HYDRAULIKSLANGE L=8600 HYDRAULIKSLAUCH L=8600	HYDRAULIC HOSE L=8600		
010	811311-2304	3	BRYSTNIPPEL NIPPEL	NIPPLE		
011	811311-8562	5	PROP VERSCHLUSS	PLUG		
012	811311-8534	7	FORSKRUNING VERSCHRAUBUNG	SCREWED CONNECTION		
014	811317-0836	3	HYDRAULIKSLANGE L=4000 HYDRAULIKSCHLAUCH L=4000	HYDRAULIC HOSE L=4000		
015	811317-0314	2	HYDRAULIKSLANGE L=6550 HYDRAULIKSCHLAUCH L=6550	HYDRAULIC HOSE L=6550		
016	811317-0849	1	HYDRAULIKSLANGE L=2860 HYDRAULIKSCHLAUCH L=2860	HYDRAULIC HOSE L=2860		
017	811317-0327	2	HYDRAULIKSLANGE L=2350 HYDRAULIKSCHLAUCH L=2350	HYDRAULIC HOSE L=2350		
019	811311-8550	2	NIPPEL NIPPEL	NIPPLE		
022	811311-1110	1	T-STYKKE 1/2 T-VERSCHRAUBUNG 1/2	TEE 1/2		
023	811317-0848	3	HYDRAULIKSLANGE L=500 HYDRAULIKSCHLAUCH L=500	HYDRAULIC HOSE L=500		
024	811391-9038	1	STIK STECKER	PLUG		
025	811391-0983	1	STYREBOX FCT M. STIK STEUERBOX FCT M. STECKER	CONTROL BOX FCT W. PLUG		
026	811317-0757	1	KONTRAVENTIL KONTRAVENTIL	NON-RETURN VALVE		
027	811393-0140	1	BESKYTTELSESHÆTTE BLÅ SCHUTZKAPPE BLAU	PROTECTION CAP BLUE		
028	811393-0139	1	BESKYTTELSESHÆTTE RØD SCHUTZKAPPE ROT	PROTECTION CAP RED		
029	811317-0302	2	STIK F/LYNKOBLING ANSCHLUSS F/SCHNELLKUPPLUNG	CONNECTION F/QUICK-COUPLING		

Fig. 9

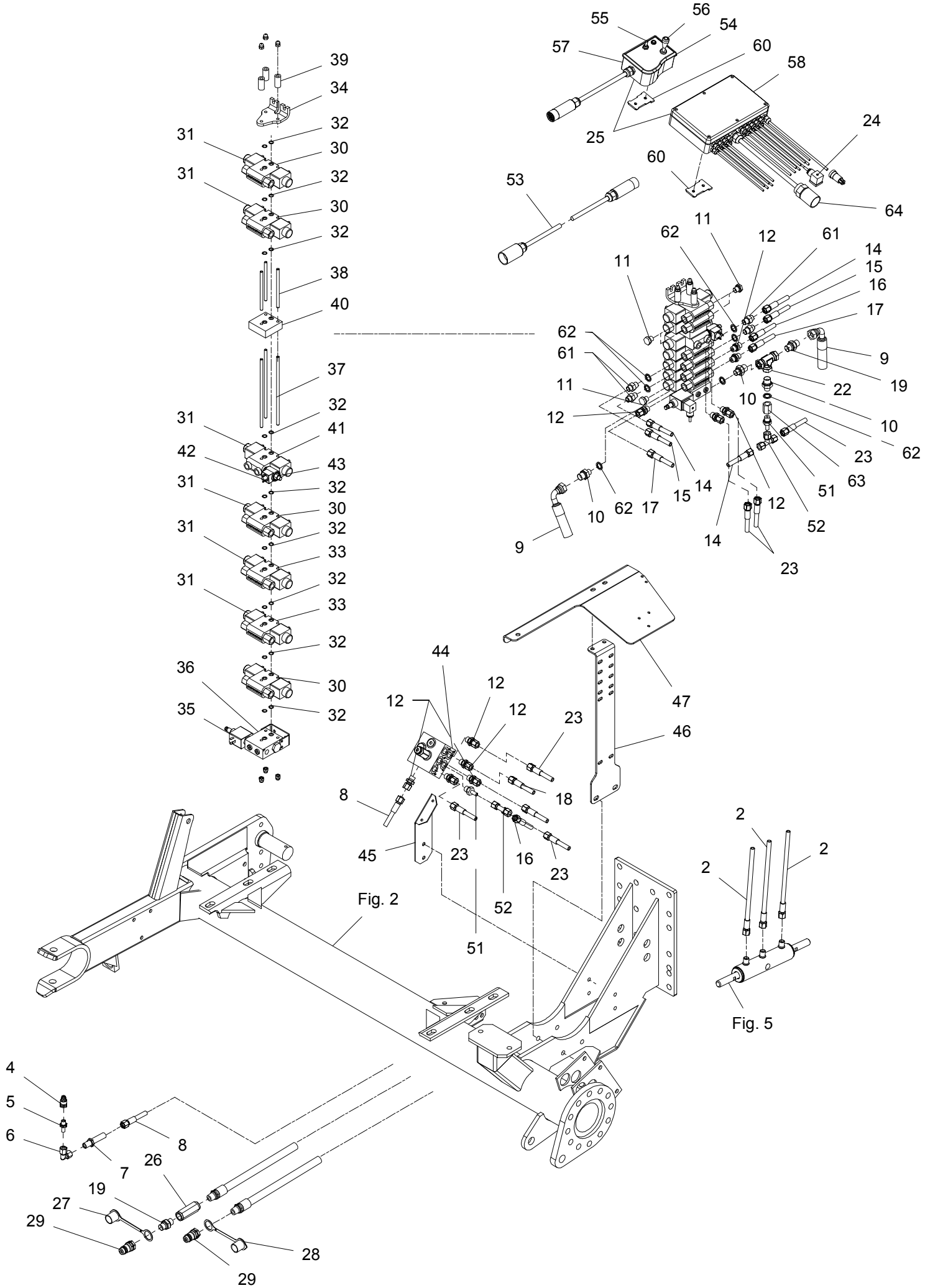

39
34
32
31
30
31
32
30
32
38
40
37
32
31
41
42
43
31
32
30
31
32
33
31
32
33
32
36
30
35
32
55
56
54
57
60
58
25
24
60
53
64
11
62
12
61
14
15
16
17
11
62
61
9
19
22
11
10
12
10
62
23
63
51
14
15
17
62
10
12
52
9
14
23
44
12
12
12
23
47
46
8
18
45
23
16
23
52
51
Fig. 2
2
2
2
Fig. 5
4
5
6
8
7
26
19
27
29
28
29

Position No	Spare Part No	Qty	Beskrivelse	Designation	Hertil, Dazu To this, A ceci Acc Part No	Qty
030	811317-1012	4	VENTIL-MODUL VENTIL-MODUL	VALVE-MODULE		
031	811317-9490	1	MAGNETSPOLE MAGNETSPULE	MAGNET COIL		
032	811317-9491	1	O-RING O-RING	O-RING		
033	811317-0958	2	CYLINDERMODUL - L10 CYLINDERMODUL - L10	CYLINDERMODULE - L10		
034	811317-9489	1	ENDEPLADE SCHLUSSPLATTE	ENDPLATE		
035	811317-9485	1	MAGNETSPOLE MAGNETSPULE	MAGNET COIL		
036	811317-1057	1	OMLØBSVENTIL UMLAUFVENTIL	BY-PASS VALVE		
037	811317-0956	1	BOLTESÆT - 5 HYDR. FUNKT. BOLZENSATZ - 5 HYDR. FUNKT.	SET OF BOLTS -5 HYDR. FCT.	811220-2922	3
038	811317-0953	1	BOLTESÆT - 2 HYDR. FUNKT. BOLZENSATZ - 2 HYDR. FUNKT.	SET OF BOLTS -2 HYDR. FCT.	811220-2922	3
039	812068-898X	3	BØSNING BUSCHE	BUSH		
040	811317-1021	1	MELLEMSTYKKE ZWISCHENSTüCK	DISTANCE PIECE		
041	811317-1019	1	VENTILBLOK VENTILBLOCK	VALVE BLOCK		
042	811317-9401	1	SPOLE SPULE	COIL		
043	811317-1029	1	VENTIL SPOLE VENTIL WICKLER	VALVE COIL		
044	811317-1048	1	VENTIL BLOK - IKKE MD VENTILBLOCK - NICHT MD	VALVE BLOCK - NON MD		
045	812068-907X	1	KONSOL KONSOLE	BRACKET	811213-1120 811213-3224 811220-3321 811241-2308 811242-1221	2 2 2 2 2
046	812068-873X	1	BESLAG BESCHLAG	FITTINGS	811213-3224 811213-4322 811220-3321 811220-4321 811241-2401 811241-3403	2 2 2 2 2 2
047	812068-874X	1	KONSOL KONSOLE	BRACKET		
048	811317-0848	3	HYDRAULIKSLANGE L=500 HYDRAULIKSCHLAUCH L=500	HYDRAULIC HOSE L=500		
049	811311-1409	1	RØRFORSKRUNING ROHRVERSCHRAUBUNG	PIPE COUPLING		
051	811311-8535	2	RØRSTUDS ROHRSTUTZEN	PIPE STUB		

Fig. 9

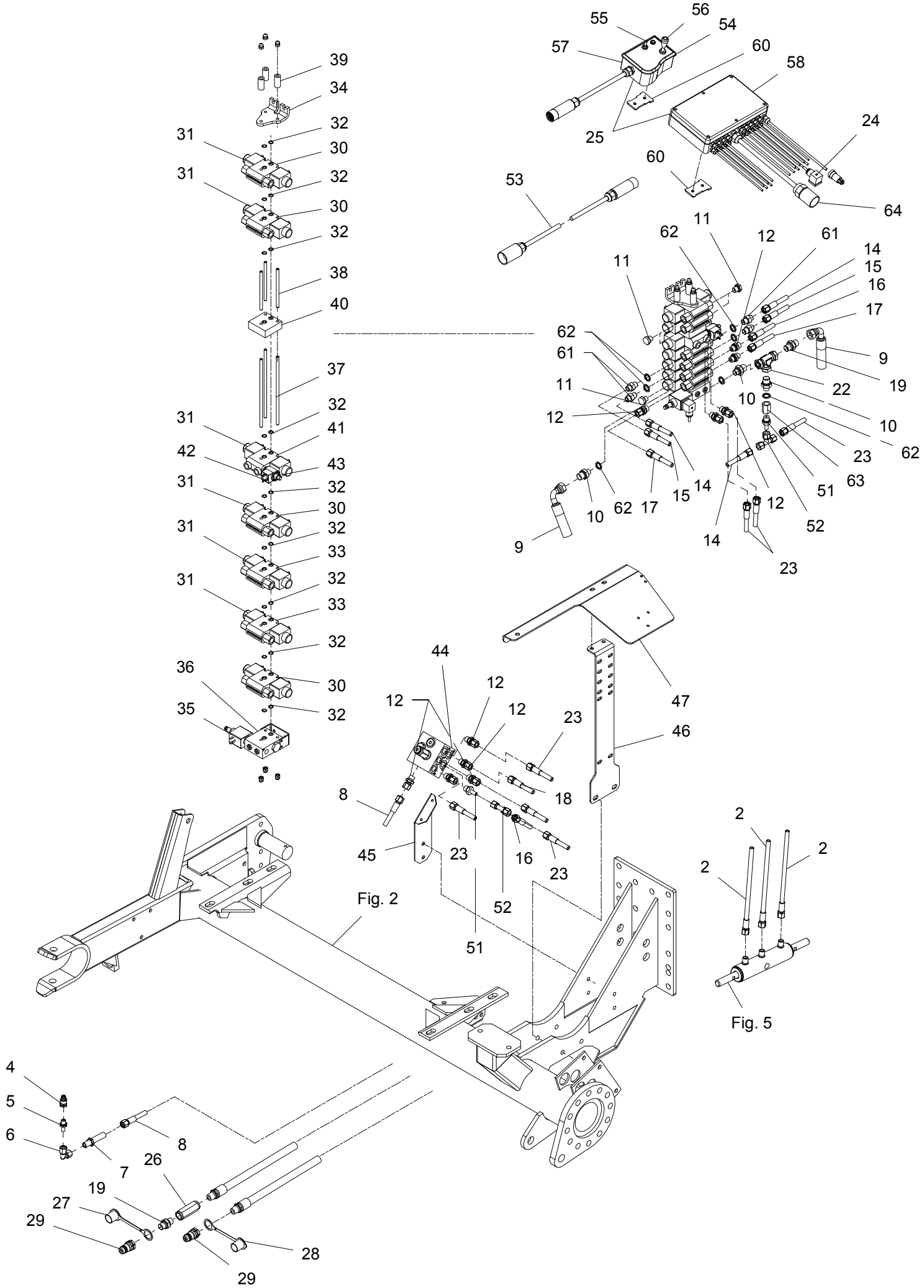

39
34
32
31
30
31
32
30
32
38
40
37
32
31
41
42
43
31
32
30
31
32
33
31
32
33
32
36
30
35
32
55
56
54
57
60
58
25
24
60
53
64
11
62
12
61
14
15
16
17
11
62
61
9
19
11
22
10
12
10
62
23
63
51
14
15
17
62
10
12
52
9
14
23
44
12
12
12
23
47
46
8
18
45
23
16
23
52
51
Fig. 2
2
2
2
Fig. 5
4
5
6
8
7
26
19
27
29
28
29

Position No	Spare Part No	Qty	Beskrivelse	Designation	Acc Part No	Qty
052	811311-8406	2	T-STYKKE T-STUECK	T-PIECE		
053	811391-0988	1	FORLÆNGERKABEL M. STIK KABEL M. STECKER	CABLE W. PLUG		
054	811391-9083	1	KONTAKT MOM-OFF-MOM KONTAKT MOM-OFF-MOM	SWITCH MOM-OFF-MOM	812068-932X	1
055	811391-9085	1	KONTAKT MOM-OFF-ON KONTAKT MOM-OFF-ON	SWITCH MOM-OFF-ON	812068-922X	1
056	811391-9088	1	JOYSTICK M. KNAP JOYSTICK M. KNOPF	JOYSTICK W. BUTTON		
057	811391-9089	1	STYREBOKS F. 1391-0983 STEUERUNGSBOKS F. 1391-0983	STEERING BOX F. 1391-0983		
058	811391-9090	1	BOKS F. 1391-0983 BOKS F. 1391-0983	BOX F. 1391-0983		
059	811317-9853	1	VENTIL VENTIL	VALVE		
060	811391-9080	2	MONTERINGSBESLAG F. STYRING MONTAGEBESCHLAG F. STEUERUNG	MOUNTING F. STEERING		
061	811311-2630	4	NIPPEL 3/8 /-L10/Ø0,8 NIPPEL	NIPPLE		
062	811311-8538	6	TÆTNINGSRING DICHTUNGSRING	GASKET		
063	811311-2603	1	MUFFE MUFFE	SOCKET		
064	811391-9098	1	KABEL KABEL	CABLE		

Fig. 10

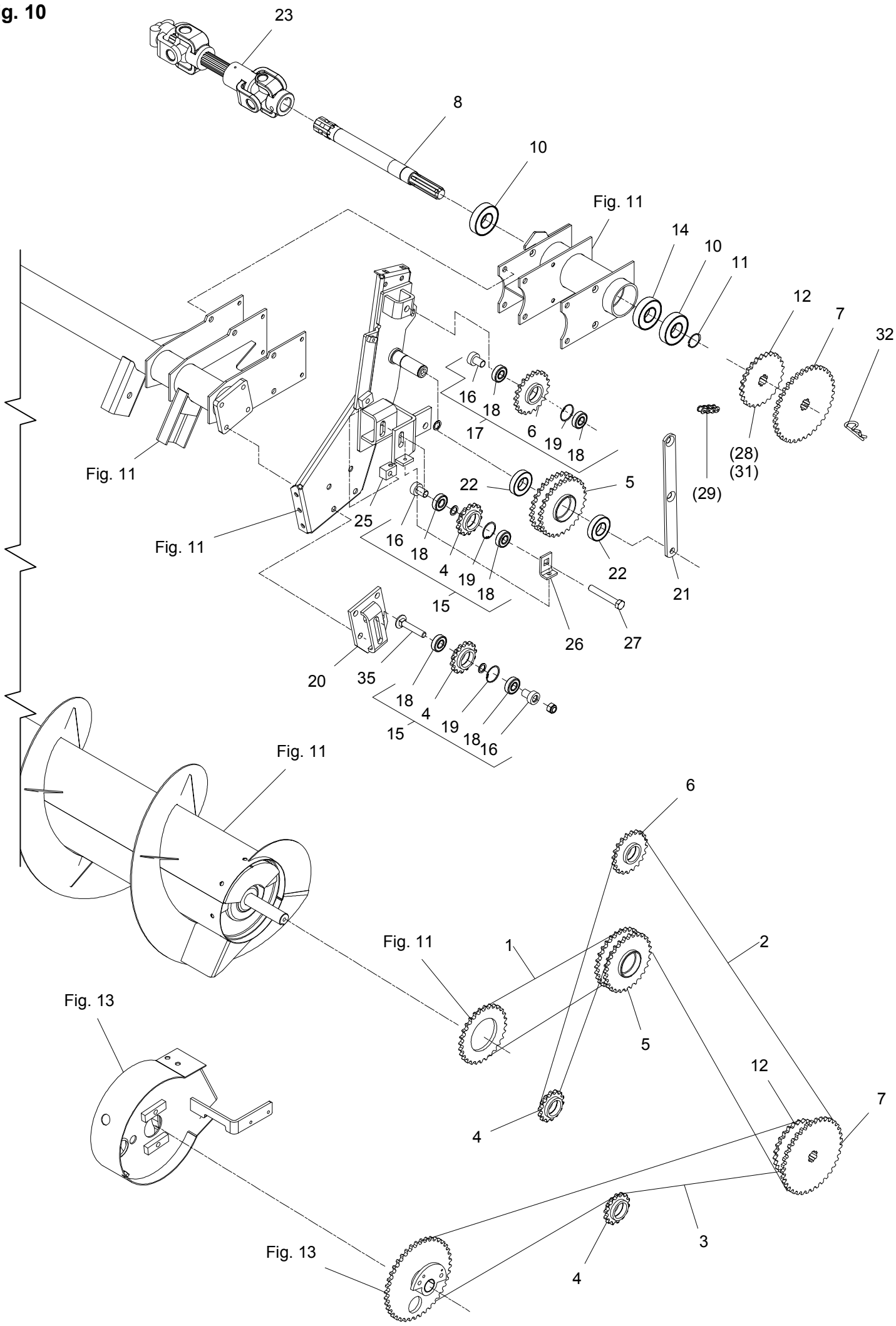
23
8
10
Fig. 11
14
10
11
12
7
32
16
18
17
6
19
18
(28)
(31)
(29)
Fig. 11
22
5
25
16
18
4
19
18
15
22
21
Fig. 11
26
27
20
35
18
4
19
18
16
15
Fig. 11
6
Fig. 11
1
2
Fig. 13
5
12
7
4
3
Fig. 13
4

Position No	Spare Part No	Qty	Beskrivelse	Designation	Hertil, Dazu To this, A ceci Acc Part No	Qty
001	811363-0131	1	RULLEKÆDE 53 LED ROLLKETTE 53 GLIEDER	ROLLER CHAIN 53 LINKS	811363-9044 811363-9046	1 1
002	811363-0252	1	RULLEKÆDE 123 LED ROLLEKETTE 123 GLIEDER	ROLLER CHAIN 123 LINKS	811363-9074 811363-9075	1 1
003	811363-0249	1	RULLEKÆDE 109 LED ROLLEKETTE 109 GLIEDER	ROLLER CHAIN 109 LINKS	811363-9074 811363-9075	1 1
004	812064-453X	1	KÆDEHJUL 14 TANDS KETTENRAD 14 ZAEHNE	SPROCKET WHEEL 14 TEETH	811241-5301 811255-4102	2 1
005	813063-221X	1	KÆDEHJUL, 28-TANDS KETTENRAD, 28 ZAEHNE	SPROCKET WHEEL, 28 TEETH	811255-3202	2
006	813065-169X	1	KÆDEHJUL 20-TANDS KETTENRAD 20-ZAEHNE	SPROCKET WHEEL 20-TEETH		
007	812065-702X	1	KÆDEHJUL 36-TANDS KETTENRAD 36 ZAEHNE	SPROCKET WHEEL 36 TEETH	811241-8202	9
008	812067-832X	1	AKSEL WELLE	SHAFT		
010	811331-4306	2	KUGLELEJE 6308 RS KUGELLAGER 6308 RS	BALL BEARING 6308 RS		
011	811255-4201	1	LÅSERING 40 MM UDVENDIG SICHERUNGSRING 40 MM AUSSEN	SNAP RING 40 MM OUTER		
012	812065-897X	1	KÆDEHJUL Z=25 ZAHNRAD Z=25	CHAIN WHEEL Z=25	811241-7802 811241-8202 811241-8705	1 2 5
014	811331-4103	1	KUGLELEJE 6308 KUGELLAGER 6308	BALL BEARING 6308		
015	813064-455X	2	KÆDEHJUL 14 TANDS KETTENRAD 14 ZÄHNE	SPROCKET WHEEL 14 TEETH		
016	812060-938X	1	BØSNING BUCHSE	BUSH		
017	813065-183X	1	KÆDEHJUL 20-TANDS KPL. KETTENRAD 20-ZAEHNE KPL.	SPROCKET WHEEL 20-TEETH CPL.	811219-0813 811220-5321	1 1
018	811331-3301	2	KUGLELEJE 6204 2RS KUGELLAGER 6204 2RS	BALL BEARING 6204 2RS		
019	811255-4102	1	LÅSERING 47 MM INDVENDIG SICHERUNGSRING 47 MM INNEN	SNAP RING 47 MM INNER		
020	813065-166X	1	KONSOL KONSOLE	BRACKET		
021	812064-186X	1	STØTTE STUETZE	SUPPORT	811213-5422 811214-5328 811220-5321 811241-4403 811241-4503	1 1 1 1 2
022	811331-3306	2	KUGLELEJE 6207 2RS KUGELLAGER 6207 2RS	BALL BEARING 6207 2RS		
023	811350-0152	1	KRAFTOVERFØRINGSAKSEL GELENKWELLE	PTO SHAFT		
025	812062-929X	1	SPÆNDESTYKKE SPANNSTUECK	TIGHTENING PIECE	811213-3722	1

Fig. 10

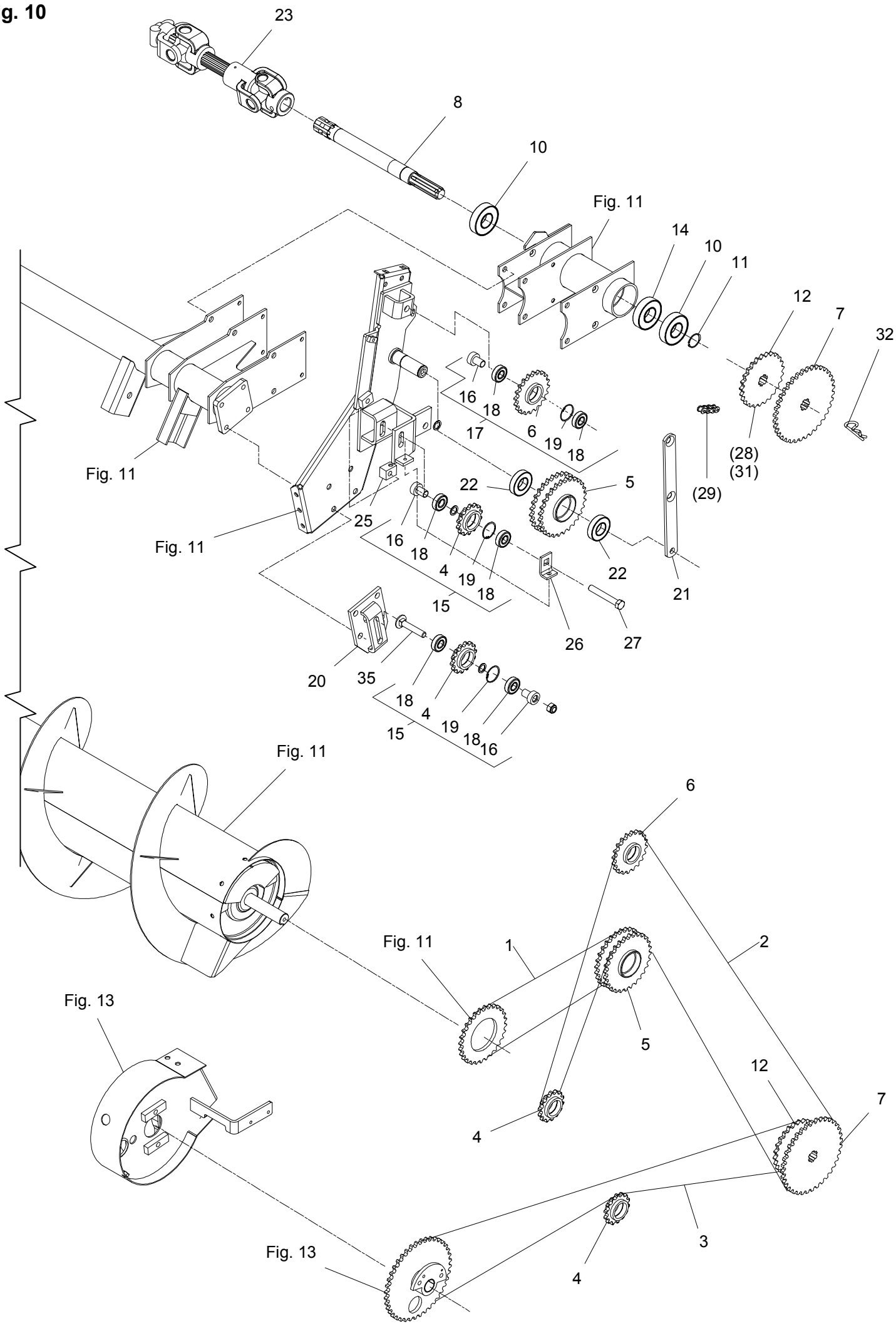
23
8
10
Fig. 11
14
10
11
12
7
32
16
18
17
6
19
18
(28)
(31)
(29)
Fig. 11
22
5
25
16
18
4
19
18
15
22
21
Fig. 11
26
27
20
35
18
4
19
18
16
15
Fig. 11
6
Fig. 11
1
2
Fig. 13
5
12
7
4
3
Fig. 13
4

FCT-0009/3	FCT 1360		Figure No 010	>=B027540171116	Hertil, Dazu To this, A ceci	
Position No	**Spare Part No**	**Qty**	**Beskrivelse**	**Designation**	**Acc Part No**	**Qty**
026	812060-281X	1	SPÆNDESTYKKE	TIGHTENING PIECE	811213-3722	1
			SPANNSTUECK		811220-3122	1
027	811214-5424	1	STÅLSKRUE M16-110	STEEL SCREW M16-110	811220-5321	1
			STAHLSECHSKANTSCHRAUBE M16-110			
028	812065-994X	T 1	KÆDEHJUL 30-TANDS	SPROCKET WHEEL 30 TEETH		
			KETTENRAD 30 ZAEHNE			
029	811363-0241	T 1	RULLEKÆDE 5 LED	ROLLER CHAIN 5 LINKS	811363-9044	1
			ROLLKETTE 5 GLIEDER		811363-9046	1
031	812064-720X	T 1	KÆDEHJUL, 21-TANDS	SPROCKET WHEEL, 21 TEETH		
			KETTENRAD, 21 ZAEHNE			
032	811254-3101	1	FJEDERSPLIT 6 MM	SPRING PIN 6 MM		
			FEDERSPLINT 6 MM			
033	811215-5724	1	BRÆDDESKRUE M16-90	CARRIAGE SCREW M16-90	811220-5321	1
			FLACHRUNDSCHRAUBE M16-90			

Fig. 11

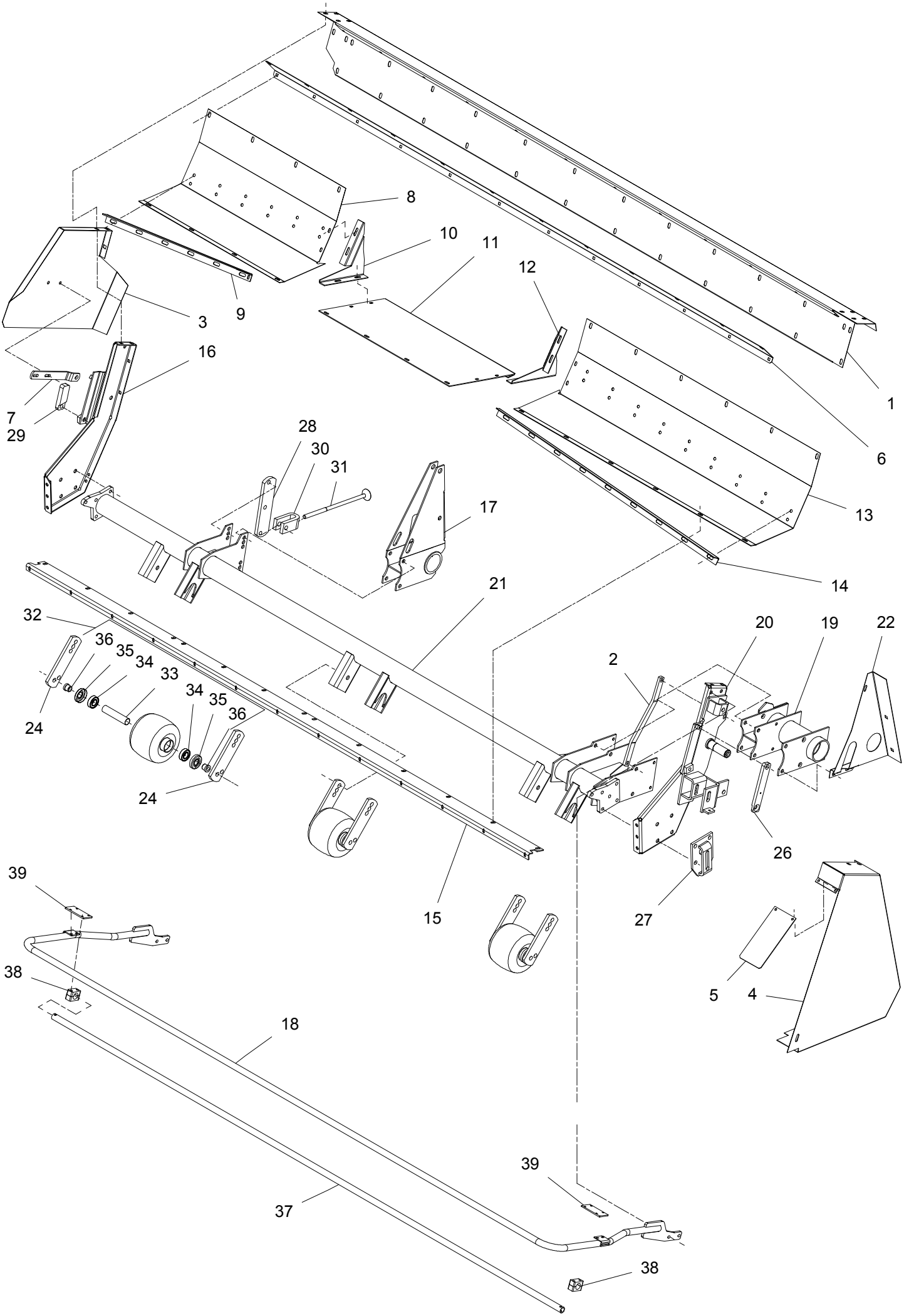
8
10
11
12
3
9
16
1
7
29
6
28
30
31
13
17
14
21
32
36
35
34
33
34
35
36
24
24
20
19
22
2
26
39
15
27
38
5
4
18
39
37
38

Position No	Spare Part No	Qty	Beskrivelse	Designation	Hertil, Dazu To this, A ceci Acc Part No	Qty
001	812064-187X	1	OVERPLADE OBERPLATTE	TOP PLATE	811213-3224 811215-3222 811220-3321 811241-2402 811393-0121	6 13 19 19 4
002	812062-668X	1	STØTTE STUETZE	SUPPORT	811213-3324 811220-3321 811241-2308	2 2 4
003	812064-944X	1	SKÆRM SCHUTZBLECH	GUARD	811213-3224 811220-3321 811241-2502	3 3 3
004	812064-194X	1	SKÆRM SCHUTZ	GUARD	811213-3222 811220-3922 811241-2308 811241-3403	4 2 4 2
005	812064-193X	1	TÆTNING DICHTUNG	TIGHTENING	811213-2126 811220-2321 811241-1202	2 2 2
006	812064-188X	1	OVERPLADE OBERPLATTE	TOP PLATE	811215-3222 811219-0263 811220-3321 811220-3922 811241-2502	12 12 12 12 12
007	812064-199X	1	STØTTE STUETZE	SUPPORT	811213-3224 811214-5324 811220-3321 811220-5321 811241-2502 811241-5802	2 1 2 1 2 1
008	812065-875X	1	BUND, HØJRE BODEN, RECHTE	BOTTOM, RIGHT	811215-3222 811220-3321 811241-3403	4 4 4
009	812065-898X	1	AFSTRYGER, HØJRE ABSTREIFER, RECHTE	STRIPPER, RIGHT	811215-3222 811220-3321 811241-2308	6 6 6
010	812064-490X	1	LEDEPLADE, HØJRE LEITPLATTE, RECHTE	GUARD PLATE, RIGHT	811215-2222 811220-2321 811241-1202	4 4 4
011	812065-720X	1	BUNDKAR BODENWANNE	TUB	811215-3222 811220-3321 811241-3403	4 4 4
012	812064-491X	1	LEDEPLADE, VENSTRE LEITPLATTE, LINKE	GUARD PLATE, LEFT	811215-2222 811220-2321 811241-1202	4 4 4
013	812065-719X	1	BUND, VENSTRE BODEN, LINKE	BOTTOM, LEFT	811215-3222 811220-3321 811241-3403	6 6 6
014	812065-724X	1	AFSTRYGER, VENSTRE ABSTREIFER, LINKE	STRIPPER, LEFT	811215-3222 811220-3321 811241-3403	9 9 9
015	812065-876X	1	MELLEMSTYKKE ZWISCHENSTUECK	INTERMEDIATE PIECE	811213-2222 811220-2321 811241-1202	13 13 26

Fig. 11

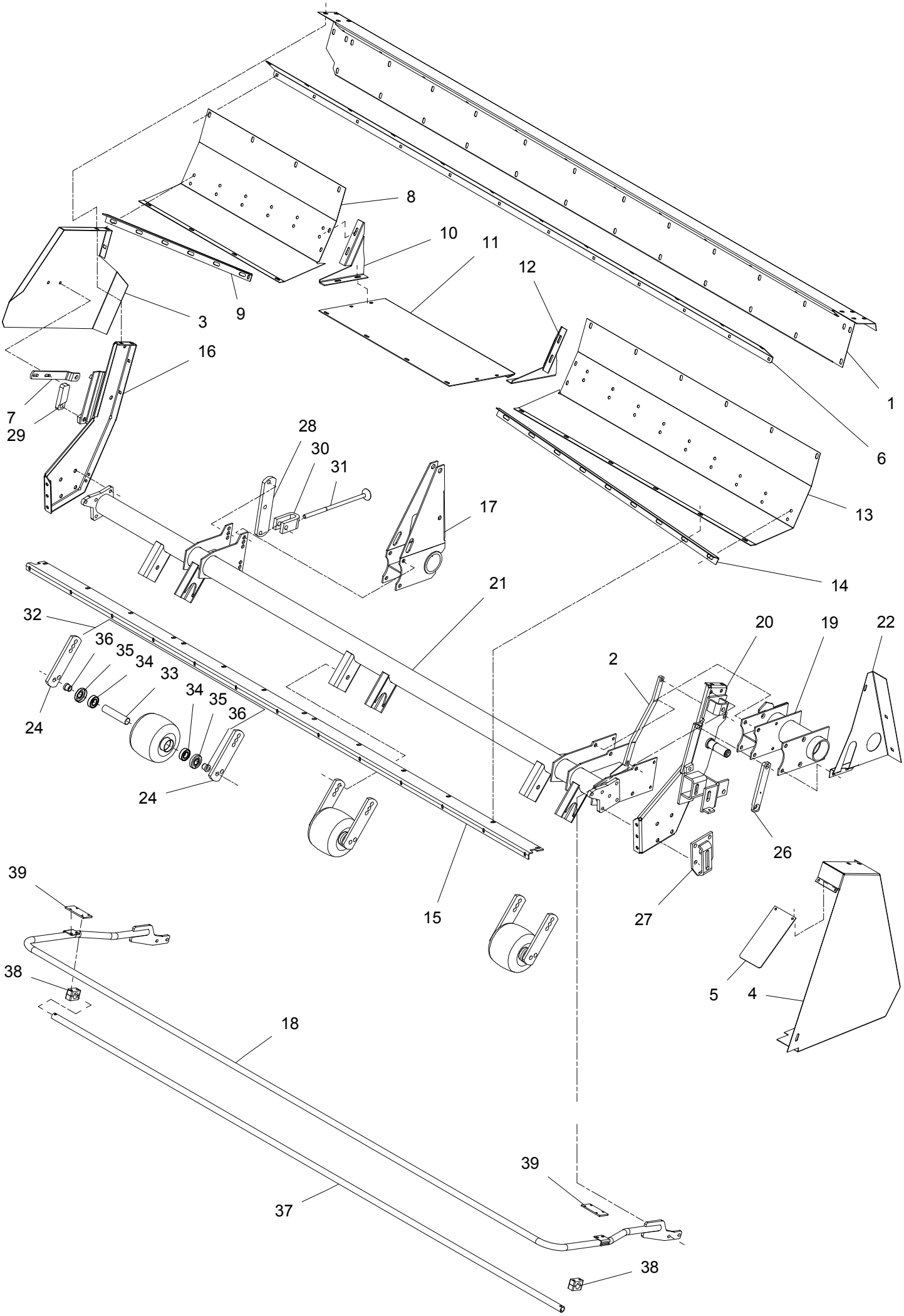
8
10
11
12
3
9
16
1
7
29
6
28
30
31
13
17
14
21
32
36
35
34
33
34
35
36
24
24
20
19
22
2
26
39
15
27
38
5
4
18
39
37
38

Position No	Spare Part No	Qty	Beskrivelse	Designation	Hertil, Dazu To this, A ceci Acc Part No	Qty
016	813064-180A	1	SIDEPLADE, HØJRE SEITENPLATTE, RECHTE	SIDE PLATE, RIGHT	811213-5424 811220-3924 811241-4502	6 2 6
017	813062-550X	1	LEJERØR LAGERROHR	BEARING TUBE	811213-5324 811213-5424 811220-5321	2 2 4
018	813068-249X	1	BØJLE BüGEL	HOOP		
019	813067-829X	1	LEJERØR LAGERROHR	BEARING TUBE	811219-0234 811220-3321	5 5
020	813064-175B	1	SIDEPLADE, VENSTRE SEITENPLATTE, LINKE	SIDE PLATE, LEFT	811213-5324 811220-3924 811241-4502	6 2 6
021	813065-871A	1	STEL GESTELL	FRAME		
022	812064-195A	1	SKÆRM SCHUTZ	GUARD	811165-0190 811213-3126 811220-3922	1 2 2
024	812062-751X	6	KONSOL KONSOLE	BRACKET	811213-5324 811220-5321	3 3
026	812064-647X	1	STOP STOPP	STOP	811219-0334 811219-0812 811313-1101	1 1 1
027	813065-166X	1	KONSOL KONSOLE	BRACKET		
028	812062-753X	1	KONSOL KONSOLE	BRACKET		
029	812064-191X	1	STOP STOPP	STOP	811213-5424 811242-5421	1 1
030	812062-754X	1	GAFFEL GABEL	FORK	811214-5324 811220-5321	1 1
031	813062-757X	1	STOP STOPP	STOP	811220-5122	1
032	811325-2101	3	BALLONHJUL 190-150-5 EISENRAD 190-150-5	BALLOON WHEEL 190-150-5	811214-5626 811220-5321 811313-1301	3 3 1
033	811323-9397	1	RØR ROHR	TUBE		
034	811323-9405	2	KUGLELEJE 6205 Z KUGELLAGER 6205 Z	BALL BEARING 6205 Z		
035	811323-9073	2	TÆTNINGSSKIVE DICHTUNGSSCHEIBE	TIGHTENING WASHER		
036	811323-9396	2	FORING FUTTER	LINING		
037	812068-246X	1	RØR ROHR	TUBE	811393-0125	2
038	811311-8662	2	RØRHOLDER Ø28 ROHRHALTER Ø28	TUBE HOLDER Ø28		

Fig. 11

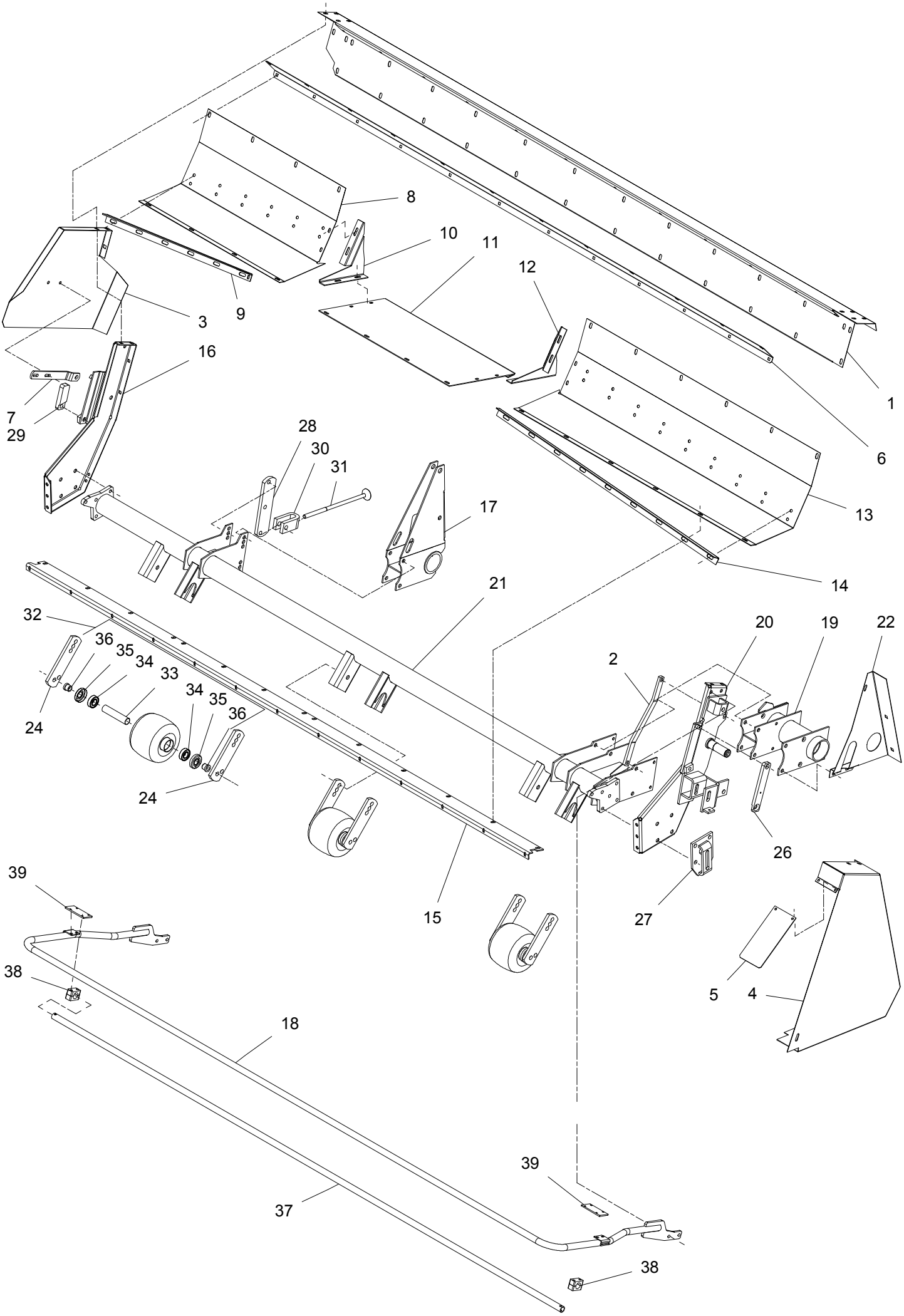
8
10
11
12
3
9
16
1
7
29
6
28
30
31
13
17
14
21
32
20
19
22
36
35
34
33
2
34
35
36
24
24
26
39
15
27
38
5
4
18
39
37
38

FCT-0009/3	FCT 1360	Figure No 011	>=B027540171116	Hertil, Dazu To this, A ceci	
Position No	**Spare Part No**	**Qty**	**Beskrivelse**	**Designation**	**Acc Part No**	**Qty**
039	812068-231X	2	PLADE PLATTE	PLATE		

Fig. 12

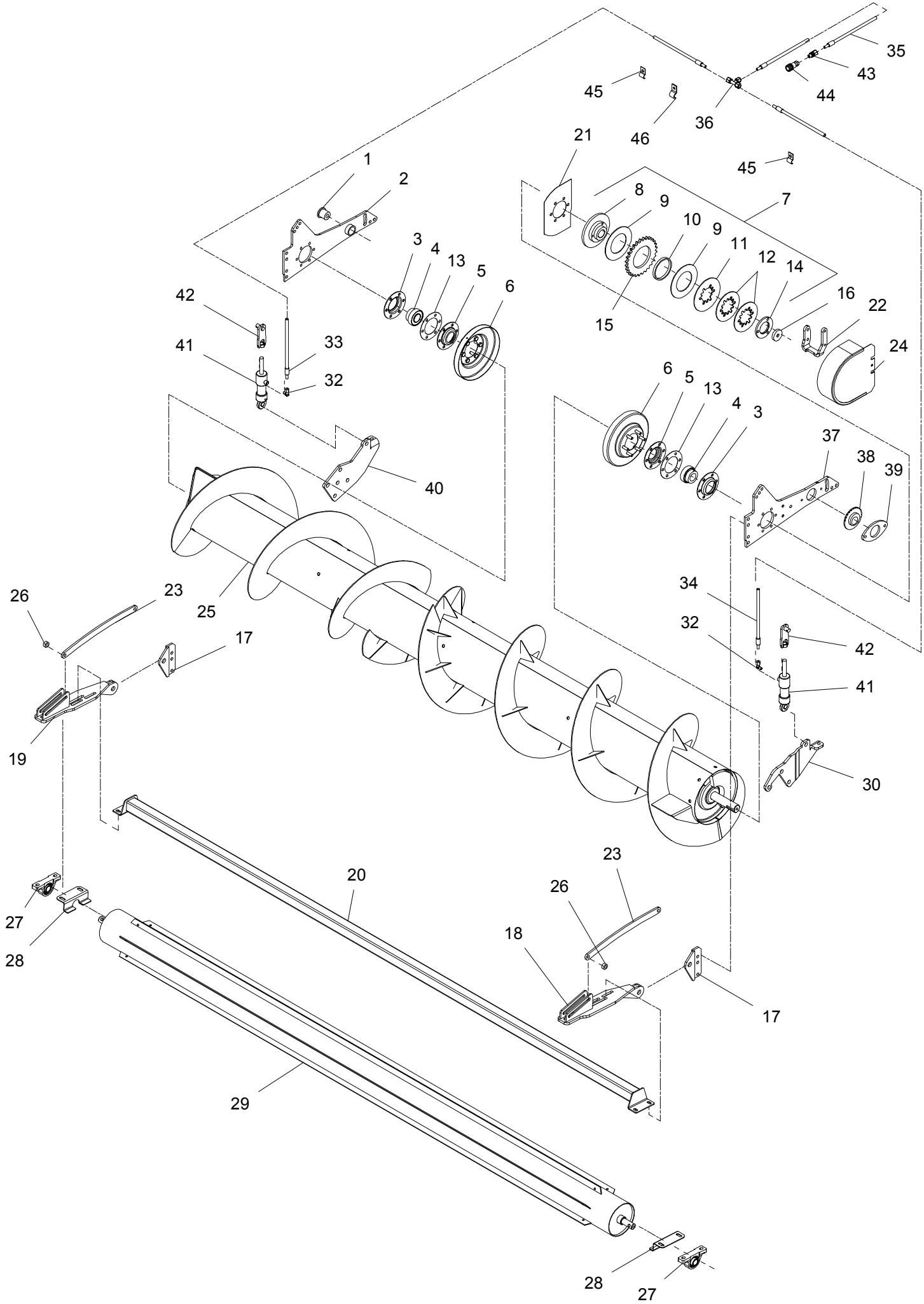
35
43
44
45
46
36
21
45
1
2
8
9
7
10
9
11
12
14
3
4
13
5
6
15
16
22
42
33
24
41
32
6
5
13
4
3
37
38
39
40
26
23
25
34
32
17
42
41
19
30
23
20
26
27
18
28
17
29
28
27

Position No	Spare Part No	Qty	Beskrivelse	Designation	Hertil, Dazu To this, A ceci Acc Part No	Qty
001	812062-533X	1	BØSNING BUECHSE	BUSH	811214-5326 811220-5321 811241-4502	1 1 2
002	813064-988X	1	VIPPEARM SCHWENKARM	LEVER ARM		
003	811421-6491	2	LEJEHUSHALVPART LAGERGEHAUSEHAELTE	HALF OF BEARING HOUSING		
004	811331-7503	2	KUGLELEJE GRAE-NPPB 35 KUGELLAGER GRAE-NPPB 35	BALL BEARING GRAE-NPPB 35		
005	812228-275X	2	LEJEHUSHALVPART LAGERGEHAEUSEHAELFTE	HALF OF BEARING HOUSING		
006	813062-218X	2	TÆTNING DICHTUNG	TIGHTENING	811220-3321	6
007	811340-7134	1	SKIVEKOBLING SCHEIBENKUPPLUNG	DISC COUPLING		
008	811341-9164	1	FLANGE FLANSCH	FLANGE	811213-3324	3
009	811341-9566	2	FRIKTIONSSKIVE FRIKTIONSSCHEIBE	FRICTION PLATE		
010	811341-9631	1	LØBERING LAUFRING	RALE		
011	811341-9557	1	TRYKSKIVE DRUCKSCHEIBE	PRESSURE PLATE		
012	811341-9591	1	TALLERKENFJEDER TELLERFEDER	DISC SPRING		
013	811399-0204	2	AFSTANDSRING DISTANZRING	DISTANCE RING		
014	811340-9183	1	FLANGE FLANSCH	FLANGE		
015	812062-251A	1	KÆDEHJUL 28-TANDS KETTENRAD 28-ZAEHNE	SPROCKET WHEEL 28-TEETH		
016	812062-647X	1	TRYKSKIVE DRUCKSCHEIBE	THRUST WASHER	811213-4322 811242-4421	1 2
017	813064-983X	2	KONSOL KONSOLE	BRACKET	811213-4324 811220-4321 811241-3403	3 3 3
018	813064-915X	1	ARM, VENSTRE ARM, LINKE	ARM, LEFT	811213-6522 811215-3424 811220-3321 811220-6321	1 2 2 1
019	813064-914X	1	ARM, HØJRE ARM, RECHTE	ARM, RIGHT	811213-6522 811215-3424 811220-3321 811220-6321	1 2 2 1
020	813068-413X	1	INDFØRINGSPLADE EINFÜHRUNGSBLECH	FEEDER PLATE	811215-3320 811220-3321 811241-2402	4 4 4
021	812062-677X	1	SKÆRM SCHUTZ	GUARD		

Fig. 12

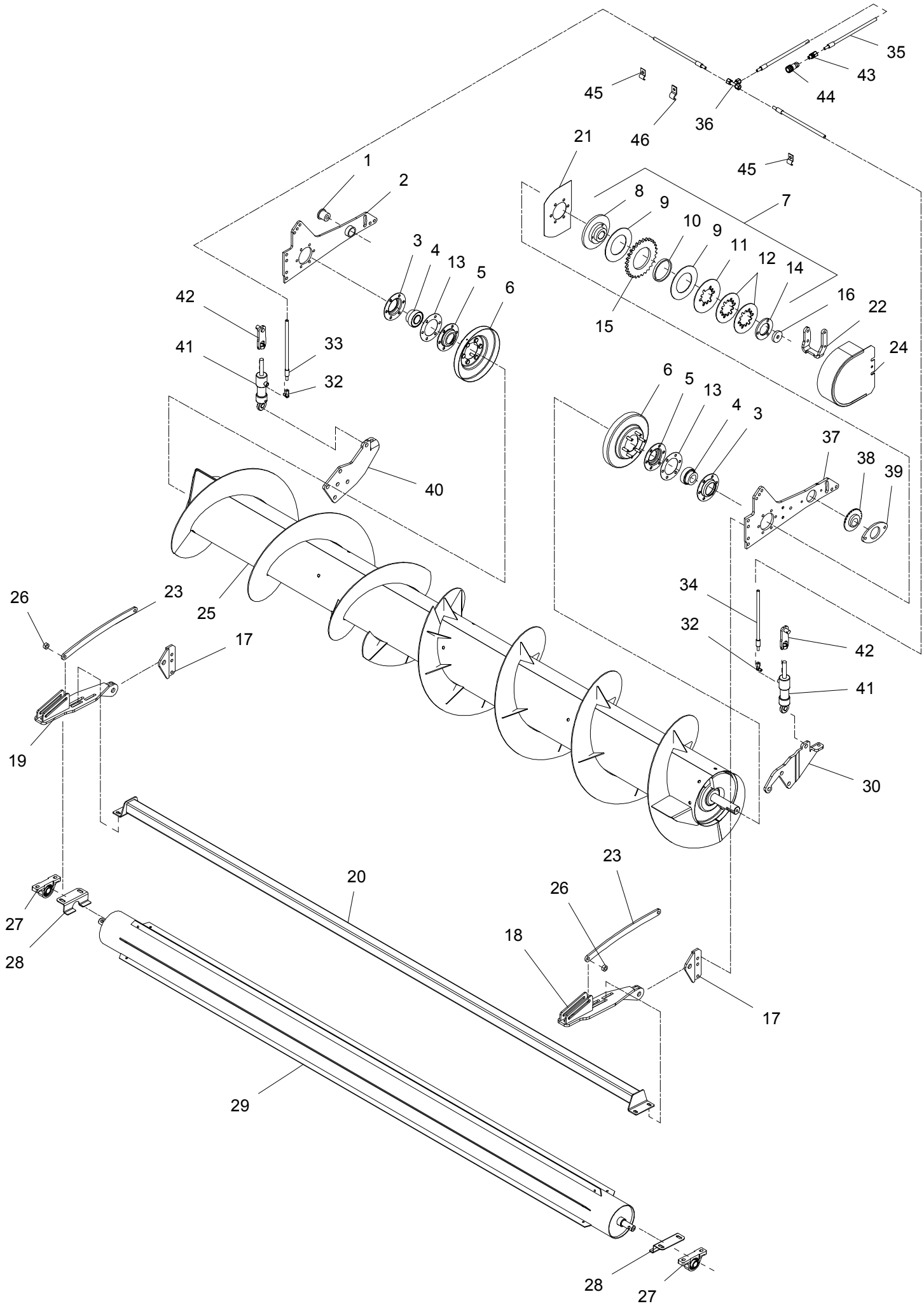
35
43
44
45
46
36
21
45
1
2
8
9
7
10
9
11
12
14
3
4
13
5
6
15
16
22
42
33
24
41
32
6
5
13
4
3
37
38
39
40
26
23
25
34
32
17
42
41
19
30
23
20
26
27
18
28
17
29
28
27

Position No	Spare Part No	Qty	Beskrivelse	Designation	Hertil, Dazu To this, A ceci Acc Part No	Qty
022	812064-650X	1	BÆREJERN TRAGEISEN	SUPPORTING IRON	811219-0286 811220-3321	2 2
023	812064-918X	2	OVERBESLAG OBERBESCHLAG	UPPER FITTINGS	811214-4126 811214-4226 811220-4220 811220-4321 811241-3403	1 1 1 2 4
024	813062-660X	1	SKÆRM SCHUTZ	GUARD	811213-3126 811241-2308	2 2
025	813065-873A	1	SNEGL SCHNECKE	AUGER	811241-8202 811255-3202 811338-0107	5 1 1
026	812712-544X	2	BØSNING BUCHSE	BUSH		
027	811331-9930	2	STÅLLEJE Ø25 UCP2 205 STAHL LAGER Ø25 UCP2 205	STEEL BEARING Ø25 UCP2 205	811215-3424 811220-3321 811241-2402	2 2 2
028	812064-903X	2	AFSKRABER ABKRATZER	SCRAPER		
029	813064-900X	1	FRONTRULLE FRONTROLLE	FRONT ROLLER		
030	812064-947X	1	BÆREPLADE HALTEN PLATTE	SUPPORT PLATE		
032	811311-1417	2	VINKELFORSKRUNING WINKELVERSCHRAUBUNG	ANGLE COUPLING		
033	811317-0892	1	SLANGE 1/4 -3300 SCHLAUCH 1/4 -3300	HOSE 1/4 -3300		
034	811317-0891	1	SLANGE Ø6X10-600 SCHLAUCH Ø6X10-600	HOSE Ø6X10-600		
035	811317-0435	1	HYDRAULIKSLANGE L=1100 HYDRAULIKSCHLAUCH L=1100	HYDRAULIC HOSE L=1100		
036	811311-8406	1	T-STYKKE T-STUECK	T-PIECE		
037	812064-987X	1	VIPPEARM SCHWENKARM	LEVER ARM		
038	812064-648X	1	EXCENTRIK EXCENTRIK	EXCENTRIC		
039	812064-649X	1	SPÆNDEPLADE DICHTUNGSSTUECK	TIGHTENING PLATE	811213-3224	2
040	812064-948X	1	BÆREPLADE HALTEN PLATTE	SUPPORT PLATE		
041	811317-0991	2	CYLINDER DVL 30-16-45 ZYLINDER DVL 30-16-45	CYLINDER DVL 30-16-45	811213-5424 811220-5321	1 1
042	813064-952X	2	KONSOL KONSOLE	BRACKET	811220-5222 811241-4502 811252-4202	1 1 1
043	811311-1411	1	RØRFORSKRUNING ROHRVERSCHRABUNG	PIPE COUPLING		

Fig. 12

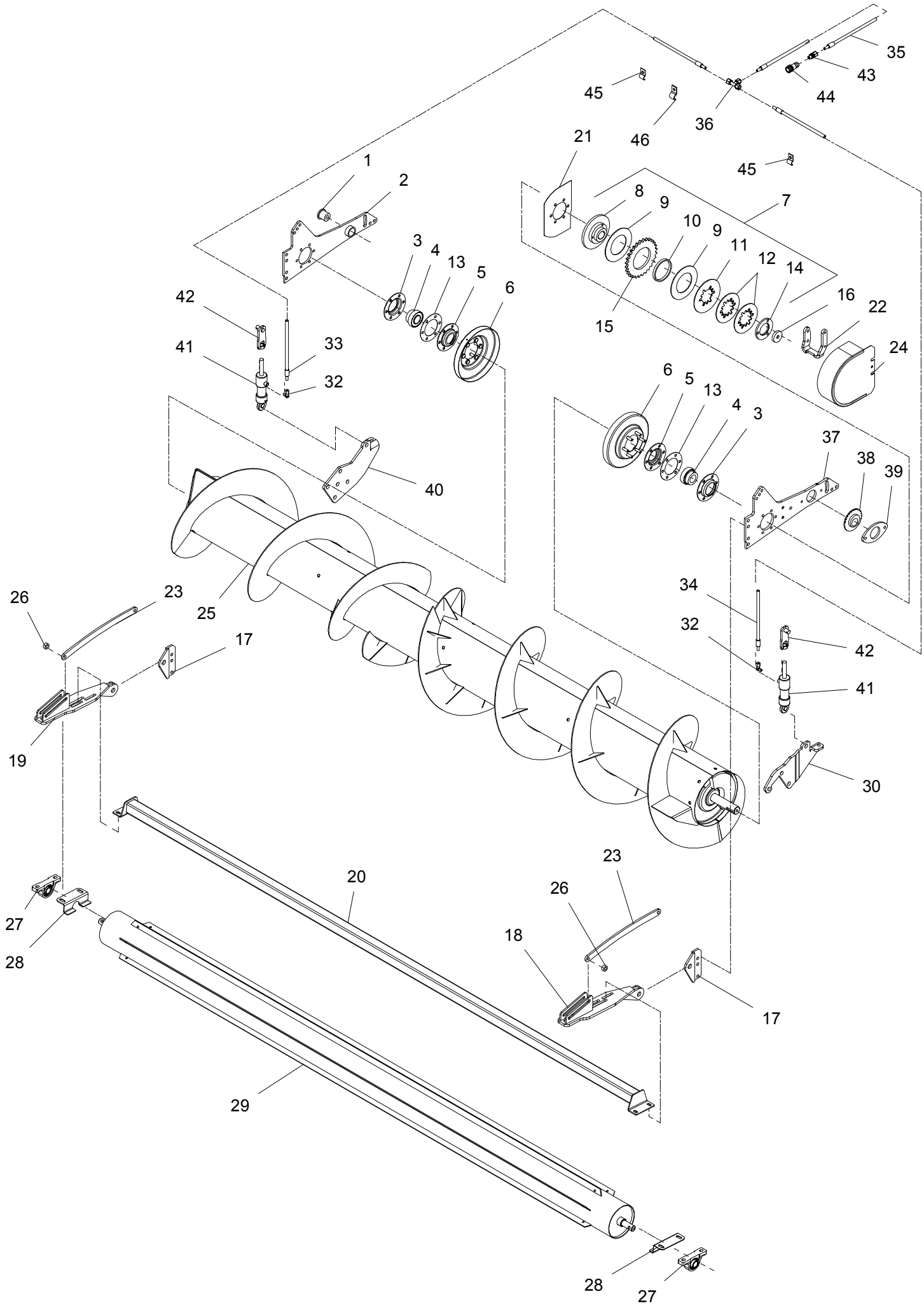
35
43
44
45
46
36
21
45
1
2
8
9
7
10
9
11
12
14
3
4
13
5
6
15
16
22
42
33
24
41
32
6
5
13
4
3
37
38
39
40
26
23
25
34
17
32
42
41
19
30
23
20
26
27
18
28
17
29
28
27

Position No	Spare Part No	Qty	Beskrivelse	Designation	Acc Part No	Qty
044	811317-0299	1	LYNKOBLING 1/4 SCHNELLKUPPLUNG 1/4	QUICK CLUTCH 1/4		
045	812112-978X	6	KLEMME KLAMMER	CLAMP		
046	812010-171X	1	KLEMME KLEMMSTUECK	CLAMP		

Fig. 13

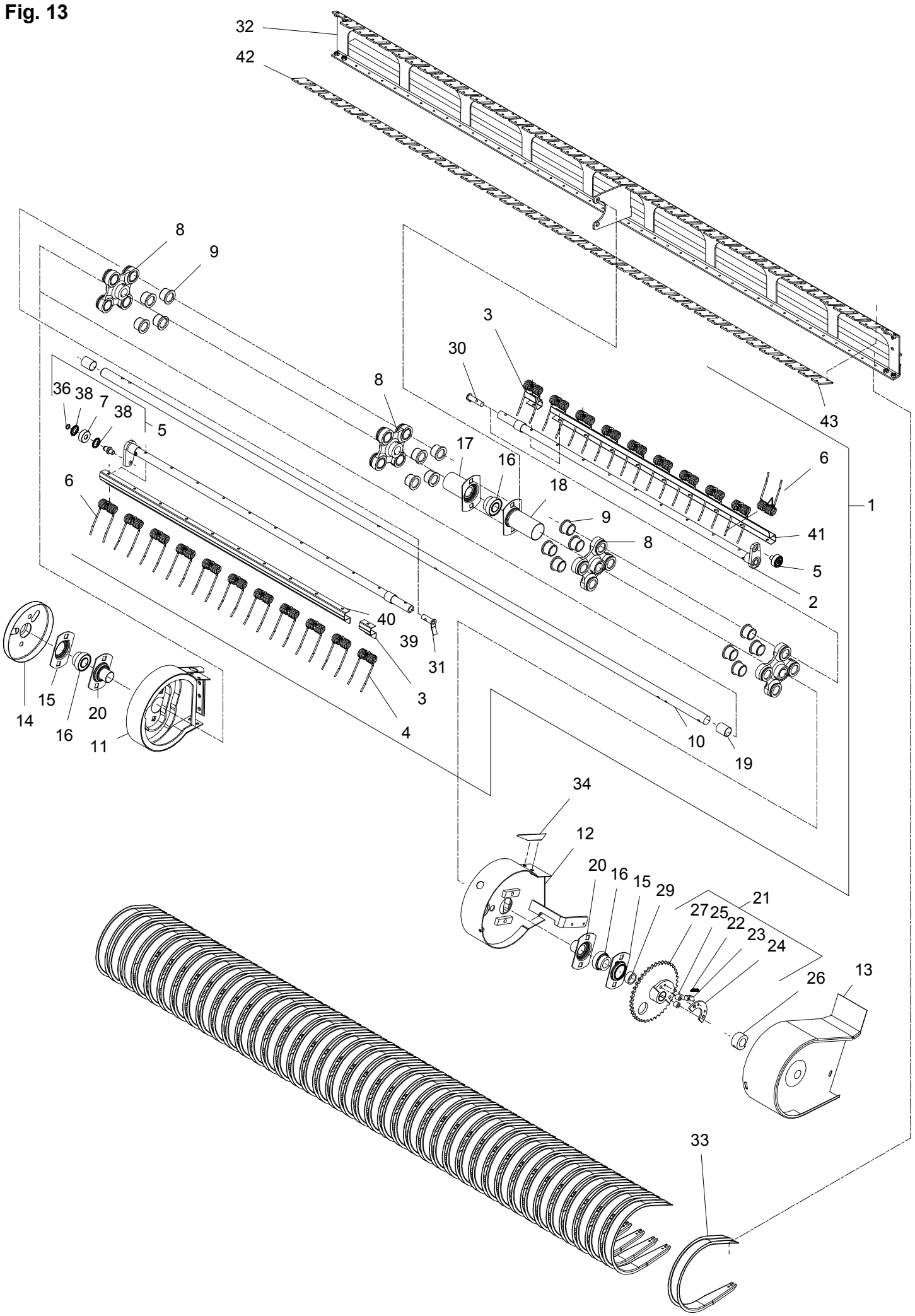
32
42
8
9
3
30
8
36
38
7
38
5
17
16
18
6
6
1
9
8
41
5
2
40
39
31
3
4
14
15
16
20
11
10
19
34
12
20
16
15
29
21
27
25
22
23
24
26
13
33
43

Position No	Spare Part No	Qty	Beskrivelse	Designation	Hertil, Dazu To this, A ceci Acc Part No	Qty
001	813064-423A	1	PICK-UP AKSEL HASPELROHR	REEL SHAFT	811251-5402 811251-7402	1 1
002	813064-421X	4	RØR, VENSTRE ROHR, LINKE	TUBE, LEFT	811251-4501 811251-6501	2 2
003	812065-710X	8	FJEDERHOLDER FEDERKLAMMER	HOLDER F/SPRING		
004	811435-0027	76	PU FJEDER PU FEDER	PU TINE	811214-2222 811220-2321 811241-1202	1 1 1
005	813065-690X	8	LØBERULLE SML. LAUFROLLE KPL.	ROLLER ASSY.	811220-5222	1
006	811435-0026	8	PU-FJEDER PU-FEDER	TINE	811214-2222 811220-2321 811241-1202	1 1 1
007	811331-9998	8	LØBERULLE LAUFROLLE	ROLLER		
008	813065-135X	4	LEJEKONSOL LAGERKONSOLE	LAGER BRACKET	811251-5501 811251-7501	2 2
009	812065-131X	16	BØSNING BUCHSE	BUSH		
010	812065-880A	1	AKSEL WELLE	SHAFT		
011	813065-711X	1	SIDEPLADE, HØJRE SEITENPLATTE, RECHTE	SIDE PLATE, RIGHT	811213-3224 811213-4324 811220-3321 811220-4321	4 3 4 3
012	813065-411X	1	SIDEPLADE, VENSTRE SEITENPLATTE, LINKER	SIDE PLATE, LEFT	811213-3224 811213-4324 811220-3321 811220-4321	4 3 4 3
013	813062-255X	1	SKÆRM SCHUTZ	GUARD		
014	813065-238A	1	SKÆRM SCHUTZ	GUARD	811313-2101	2
015	811421-6485	2	LEJEHUSHALVPART LAGERGEHAEUSE HAELFTE	HALF OF BEARING HOUSING		
016	811331-7503	3	KUGLELEJE GRAE-NPPB 35 KUGELLAGER GRAE-NPPB 35	BALL BEARING GRAE-NPPB 35		
017	813064-435X	1	LEJEHUSHALVPART LAGERGEHAEUSE HAELFTE	HALF OF BEARING HOUSING		
018	813064-436X	1	LEJEHUSHALVPART LAGERGEHAEUSE HAELFTE	HALF OF BEARING HOUSING	811313-1101	1
019	812065-742X	2	AFSTANDSRØR DISTANZROHR	DISTANCE TUBE		
020	813065-404X	2	LEJEHUS, VENSTRE LAGERGEHAEUSE, LINKE	BEARING HOUSING, LEFT		
021	813065-184X	1	KÆDEHJUL SAMLET KETTENRAD	SPROCKET WHEEL		

Fig. 13

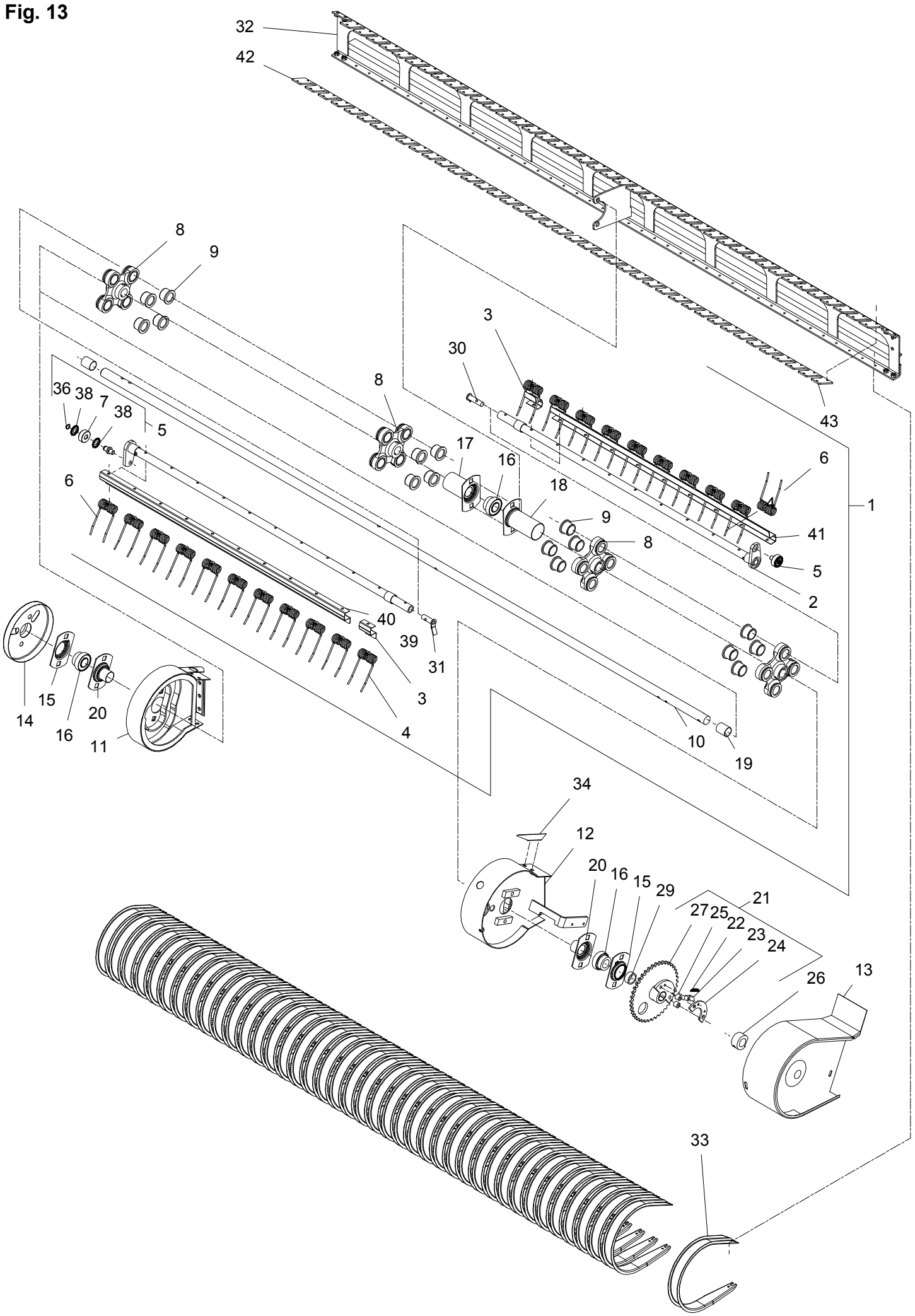
32
42
8
9
3
30
8
36
38
7
38
5
17
16
18
6
6
1
9
8
41
5
2
40
39
31
3
4
14
15
16
20
11
10
19
34
12
20
16
15
29
21
27
25
22
23
24
26
13
33
43

Position No	Spare Part No	Qty	Beskrivelse	Designation	Acc Part No	Qty
022	811432-1197	1	TRÆKFJEDER ZUGFEDER	TENSION SPRING	811252-4102	1
023	812063-059A	1	PAL SPERRIEGEL	PAWL	811214-2224 811220-2321	1 1
024	812063-065X	1	STØTTE STUETZE	SUPPORT	811214-3122 811220-3321	2 2
025	812063-066X	2	MELLEMLÆG DICHTUNG	FILLER		
026	812065-236X	1	NAV NABE	HUB		
027	813750-772A	1	KÆDEHJUL KETTENRAD	SPROCKET WHEEL	811313-1101	1
028	811335-4300	1	GLACIERLEJE 35-39-50 GLISSALAGER 35-39-50	BEARING GLISSA 35-39-50		
029	812065-175X	1	AFSTANDSRING DISTANZRING	DISTANCE RING		
030	813066-374X	4	ANTIVIKLEJERN ANTIWICKLUNGSEISEN	ANTI WINDING IRON		
031	813066-378X	2	ANTIVIKLEJERN ANTIWICKLUNGSEISEN	ANTI WINDING IRON		
032	813065-877A	1	DRAGER TRAEGER	GIRDER		
033	812064-760X	41	AFSTRYGER ABSTREIFER	STRIPPER	811219-0603	3
034	812063-216X	1	SKÆRM SCHUTZ	GUARD		
036	811255-1202	1	LÅSERING 17 MM UDVENDIG SICHERUNGSRING 17 MM AUSSEN	SNAP RING 17 MM OUTER		
038	811331-9988	2	TÆTNINGSRING DICHTUNGSRING	TIGHTENING RING		
039	813064-422X	4	RØR, HØJRE ROHR, RECHTE	TUBE, RIGHT	811251-4501 811251-6501	2 2
040	812065-879X	4	FJEDERHOLDER HALTER FUER FEDERZINKEN	TINE HOLDER		
041	812065-741X	4	FJEDERHOLDER FEDERKLAMMER	HOLDER F/SPRING		
042	812066-326X	1	LÅSEPLADE, HØJRE SPERRPLATTE, RECHTE	LOCKING PLATE, RIGHT		
043	812066-327X	1	LÅSEPLADE, VENSTRE SPERRPLATTE, LINKE	LOCKING PLATE, LEFT		

Fig. 20

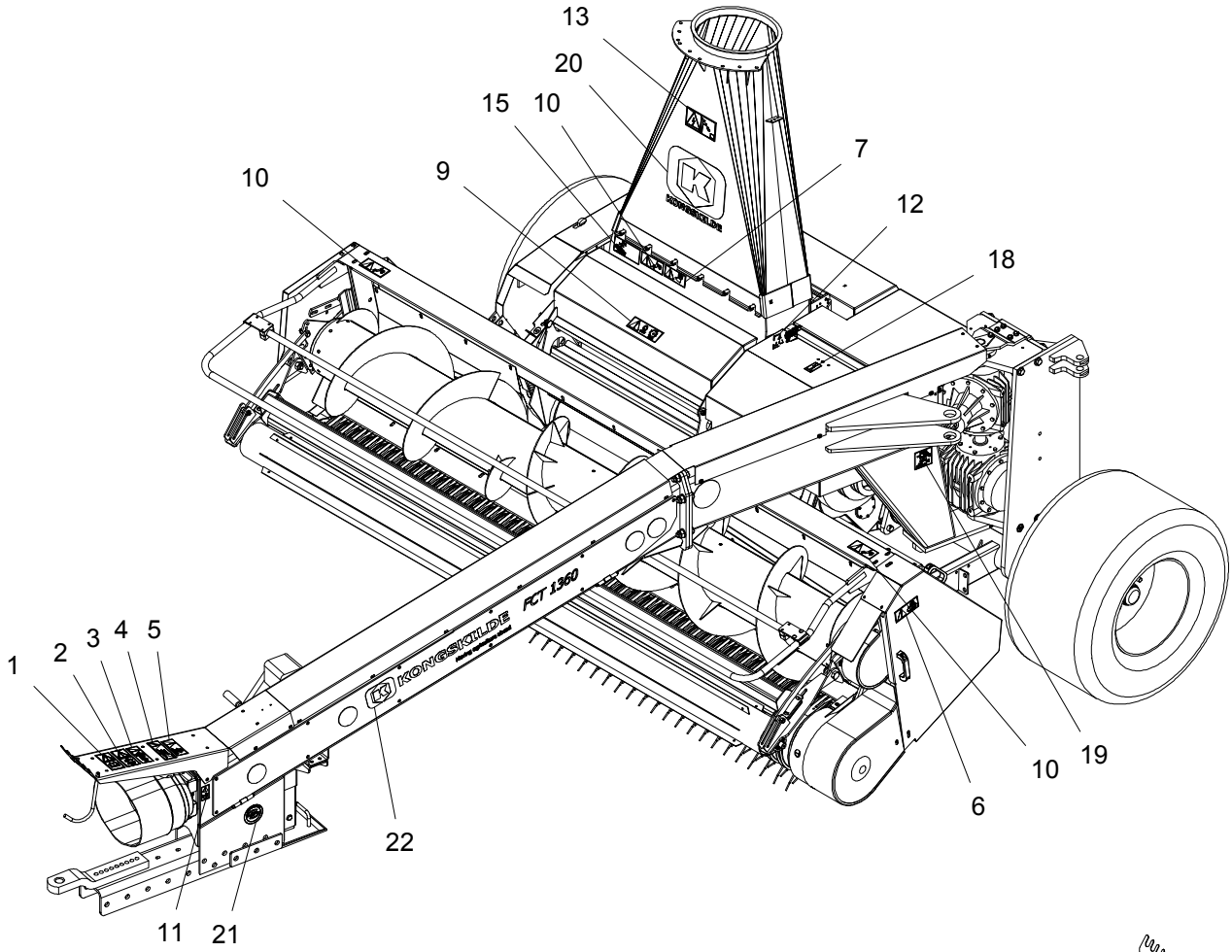
13
20
15
10
7
10
9
12
18
1
2
3
4
5
KONGSKILDE
FCT 1360
10
19
6
22
11
21

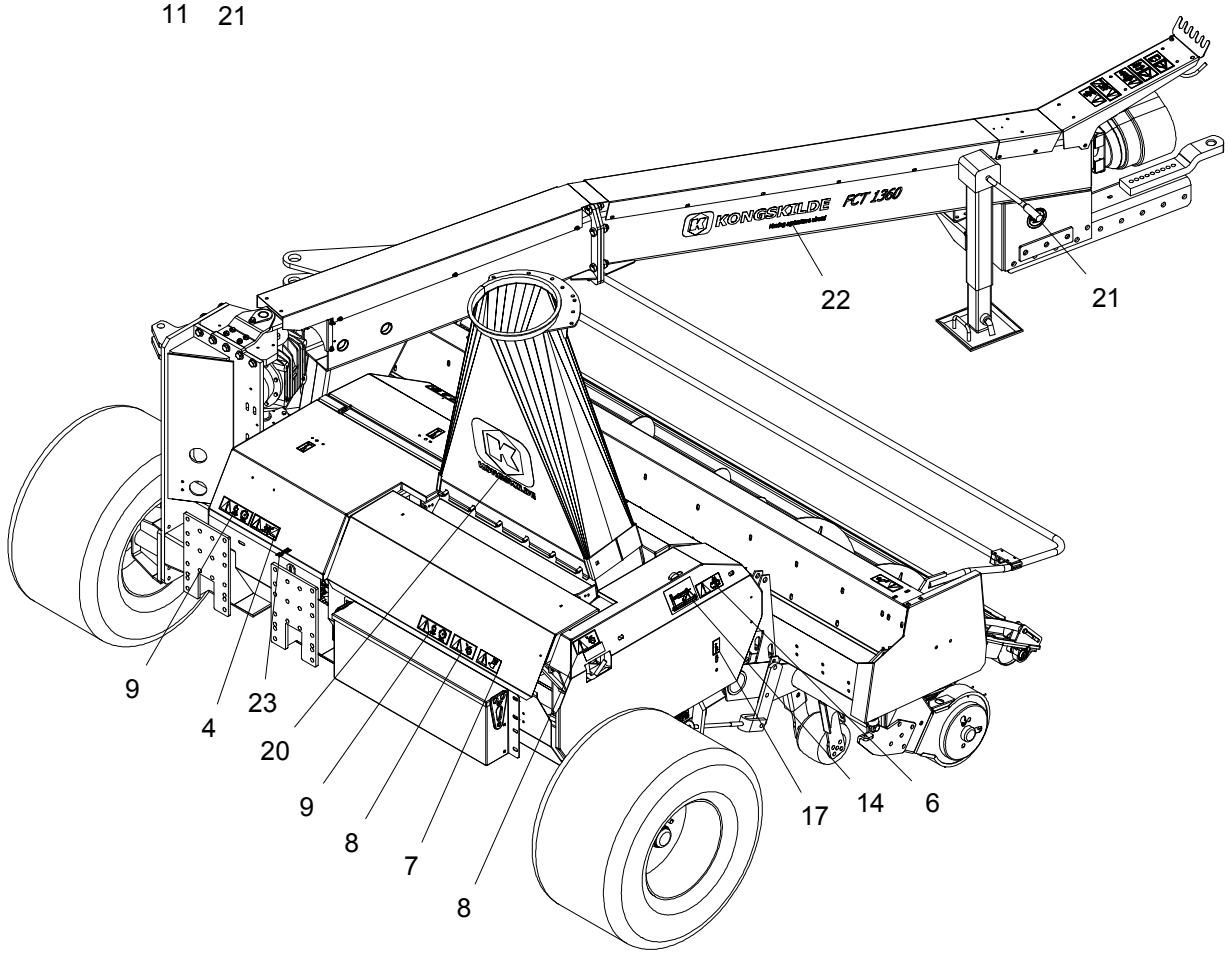
KONGSKILDE
FCT 1360
22
21
9
4
23
20
9
8
7
8
17
14
6

Position No	Spare Part No	Qty	Beskrivelse	Designation	Acc Part No	Qty
000	813890-110X	1	KLISTERMÆRKER FCT 1360 AUFKLEBER FCT 1360	STICKERS FCT 1360		
001	81PR80-0841	1	LÆS BRUGSANVISNING BENUTZERHANDBUCH LESEN	READ INSTRUCTION MANUAL		
002	81PR80-0842	1	STOP MOTOREN MOTOR STOPPEN	STOP THE ENGINE		
003	81PR80-0811	1	ADVARSEL: BØRN ACHTUNG: KINDER	WARNING: CHILDREN		
004	81PR80-0814	2	ADVARSEL: OLIE UNDER TRYK ACHTUNG: ÖL UNTER DRUCK	WARNING: OIL UNDER PRESSURE		
005	81PR80-0832	1	KLISTERMRK. MAX 210 BAR AUFKL. MAX 210 BAR	STICKER MAX 210 BAR		
006	81PR80-0826	2	ADVARSEL: KÆDETRÆK ACHTUNG: KETTENANTRIEB	WARNING: CHAIN DRIVE		
007	81PR80-0293	2	KLISTERMRK ADVARSEL AUFKL. WARNUNG	STICKER WARNING		
008	81PR80-0823	2	ADVARSEL: HUSK AFSKÆRMNING ACHTUNG: BEACHTE ABSCHIRMUNG	WARNING: REMEMBER GUARD		
009	81PR80-0821	4	ADVARSEL: EFTERLØB ACHTUNG: ROTIERENDE TEILE	WARNING: ROTATING PARTS		
010	81PR80-0824	3	ADVARSEL: ROTERENDE VALSER ACHTUNG: ROTIERENDE WALZEN	WARNING: ROTATING ROLLERS		
011	81PR80-0805	1	1000 OMDR CCW 1000 UMDR CCW	1000 RPM CCW		
012	81PR80-0837	1	PTO AKSEL/ROTOR GELENKWELLE/ROTOR	PTO SHAFT/ROTOR		
013	81PR80-0861	1	ADVARSEL: EL-LEDNINGER ACHTUNG: HOCHSPANNUNGSKABEL	WARNING: ELECTRIC CABLES		
014	81PR80-0735	1	TRANSFER TRANSPORT AUFKLEBER TRANSPORT	DECAL TRANSPORT		
015	81PR80-1069	1	TILSPÆNDINGSMOMENT 40 KGM DREHMOMENT 40 KGM	TORQUE 40 KGM		
016	81PR80-0752	1	TRANSFER +/- AUFKLEBER +/-	DECAL +/-		
017	81PR80-0819	1	KLISTERMRK ILL. AF LÅS AUFKL. ILL. VON SCHLOSS	STICKER ILL OF LOCK		
018	81PR80-0820	2	ILL. AF LÅS SCHLOSS	ILL. OF LOCK		
019	81PR80-0416	1	TRANSFER OLIESTAND AUFKLEBER ÖLSTAND	DECAL OIL LEVEL		
020	81PR80-8209	2	KONGSKILDE LOGO KONGSKILDE LOGO	KONGSKILDE LOGO		
021	81PR80-8205	2	JF-ORIGIN JF-ORIGIN	JF-ORIGIN		
022	81PR80-8413	2	KONGSKILDE LOGO FCT 1360 KONGSKILDE LOGO FCT 1360	KONGSKILDE LOGO FCT 1360		

Fig. 20

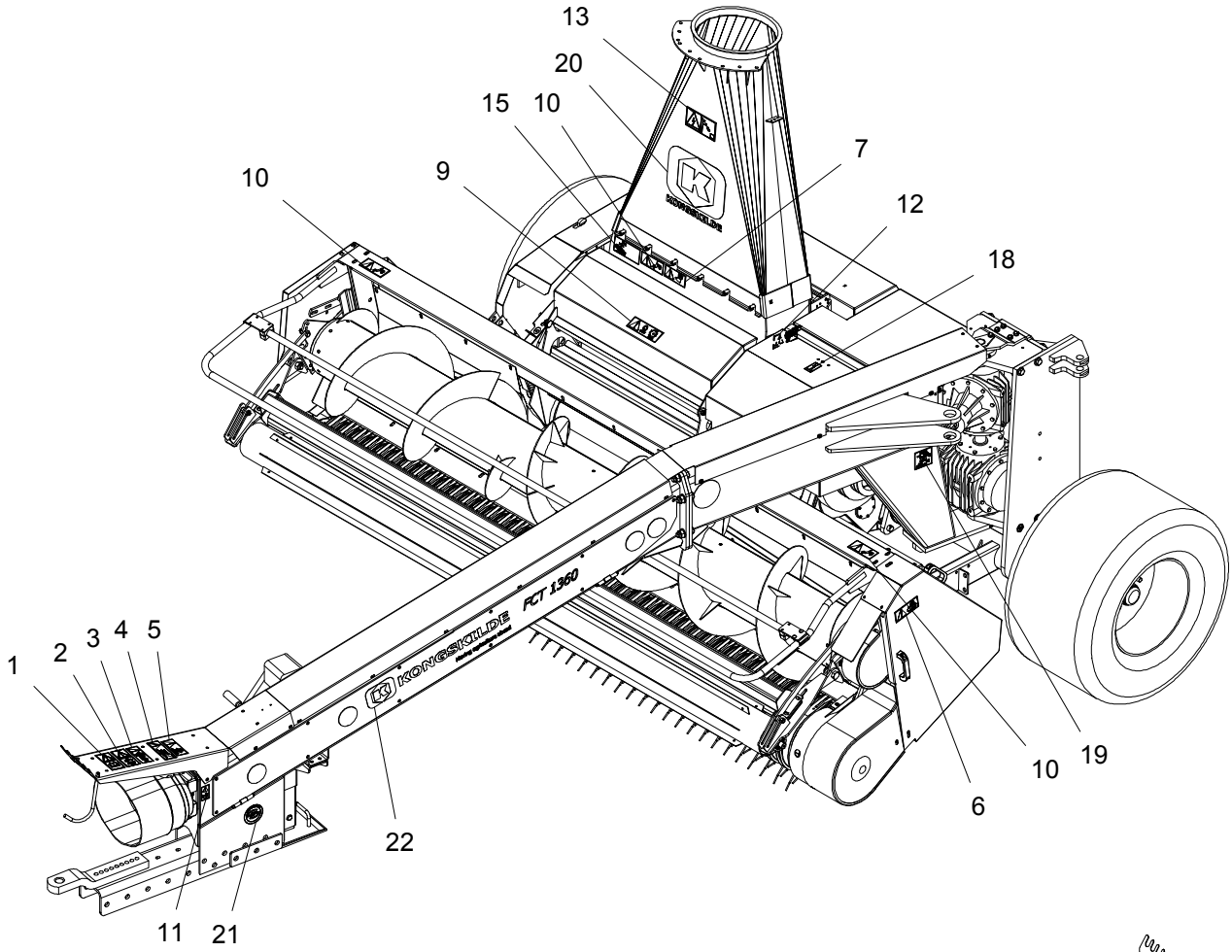
13
20
15
10
7
10
9
12
18
1
2
3
4
5
KONGSKILDE
FCT 1360
10
19
6
22
11
21

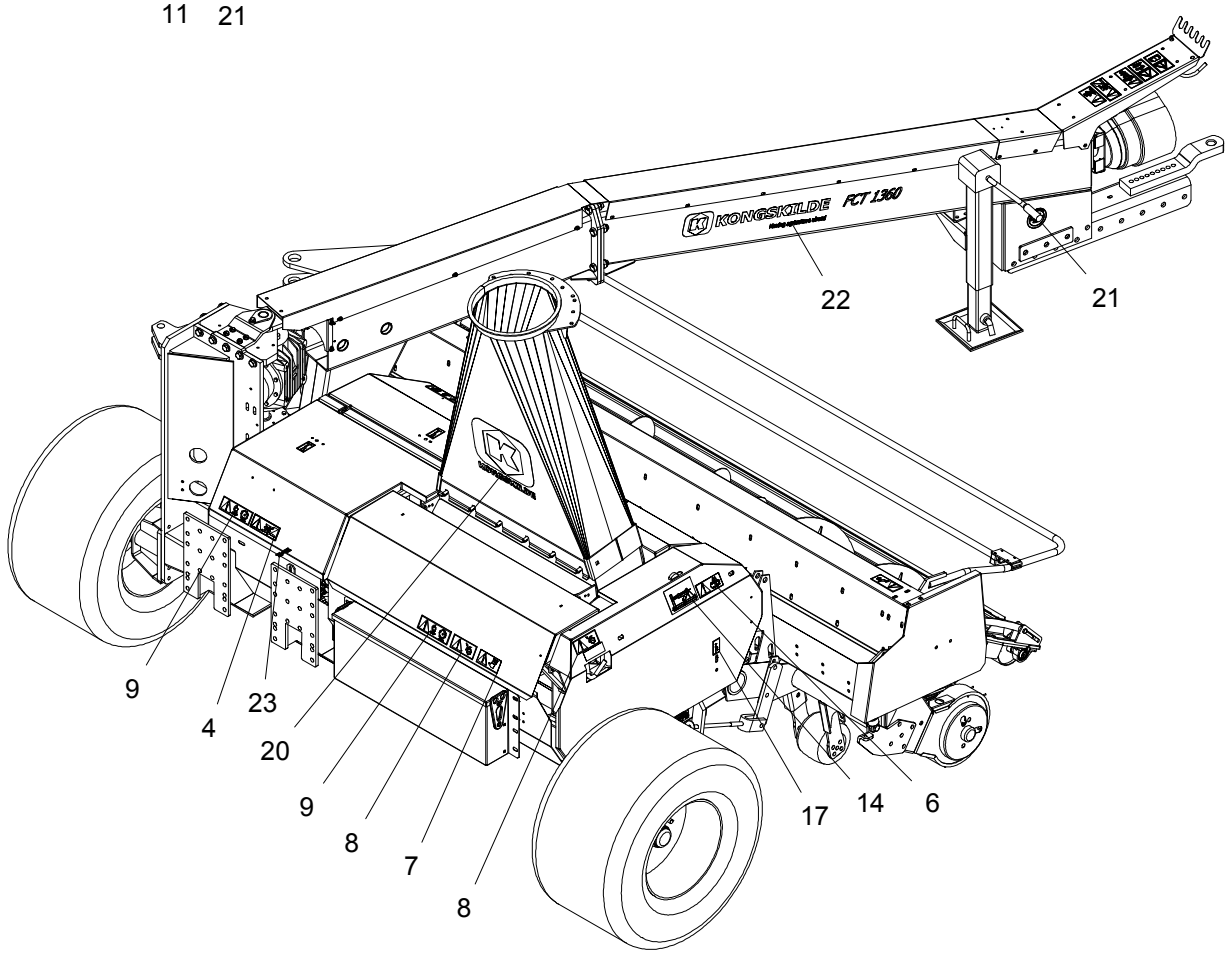
KONGSKILDE
FCT 1360
22
21
9
4
23
20
9
8
7
8
17
14
6

Position No	Spare Part No	Qty	Beskrivelse	Designation	Acc Part No	Qty
023	81PR80-0737	1	ILL. STRAMNING AUFKLEBER SPANNUNG	ILL. TIGHTENING		

Fig. 30

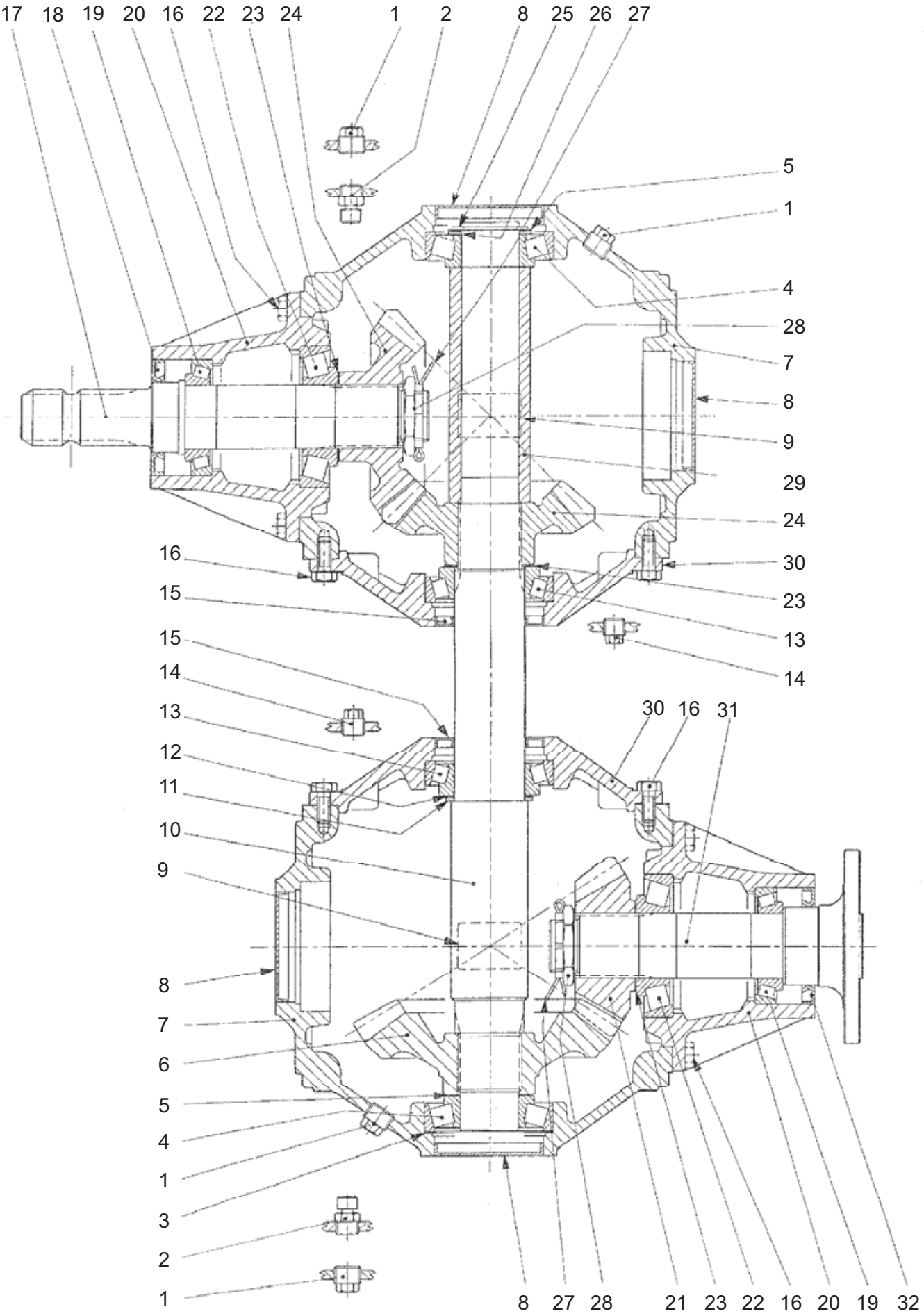
17 18 19 20 16 22 23 24 1 2 8 25 26 27
5
1
4
28
7
8
9
29
24
30
23
13
14
16
15
15
14
13
12
11
10
9
8
7
6
5
4
1
3
2
1
30 16 31
8 27 28 21 23 22 16 20 19 32

Position No	Spare Part No	Qty	Beskrivelse	Designation	Acc Part No	Qty
001	811315-9118	4	PROP VERSCHLUSS	PLUG		
002	811315-9167	2	UDLUFTNINGSPROP ENTLÜFTUNGSSCHRAUBE	AIR ESCAPE PLUG		
003	811315-9418	1	SKIVE 99,7 SCHEIBE 99,7	WASHER 99,7		
004	811315-9358	2	LEJE 30309 LAGER 30309	BEARING 30309		
005	811315-9132	3	AFSTANDSSKIVE DISTANZSCHEIBE	DISTANCE WASHER		
006	811315-9360	1	KRONHJUL KRONRAD	CROWN WHEEL		
007	811315-9409	2	HUS HAUS	HOUSE		
008	811315-9120	4	DÆKSEL DECKEL	COVER		
009	811315-9272	1	PLADE PLATTE	PLATE		
010	811315-9417	1	AKSEL WELLE	SHAFT		
011	811315-9661	1	AFSTANDSRING DISTANZRING	DISTANCE RING		
012	811315-9314	1	PASSKIVE PASSSCHEIBE	TIGHT-FITTING WASHER		
013	811315-9412	2	KUGLELEJE KUGELLAGER	BALL BEARING		
014	811311-2201	2	PROP VERSCHLUSS	PLUG		
015	811315-9663	2	OLIETÆTNINGSRING ÖLDICHTUNGSRING	OIL TIGHTENING RING		
016	811213-3224	36	STÅLSÆTSKRUE M10-25 ST. SETSCHRAUBE M10-25	STEEL SET SCREW M10-25		
017	811315-9420	1	AKSEL WELLE	SHAFT		
018	811315-9664	1	OLIETÆTNINGSRING ÖLDICHTUNGSRING	OIL TIGHTENING RING		
019	811315-9366	2	RULLELEJE, KONISK 30210 ROLLENLAGER, KON. 30210	ROLLER BEARING, LONE 30210		
020	811315-9414	2	FORLÆNGER VERLAENGERUNG	EXTENSION		
021	811315-9370	1	SPIDSHJUL KEGELRAD	BEVEL PINION WHEEL		
022	811315-9365	2	LEJE 30310 LAGER 30310	BEARING 30310		
023	811315-9356	3	SKIVESÆT SCHEIBENSATZ	SET AF WASHERS		

Fig. 30

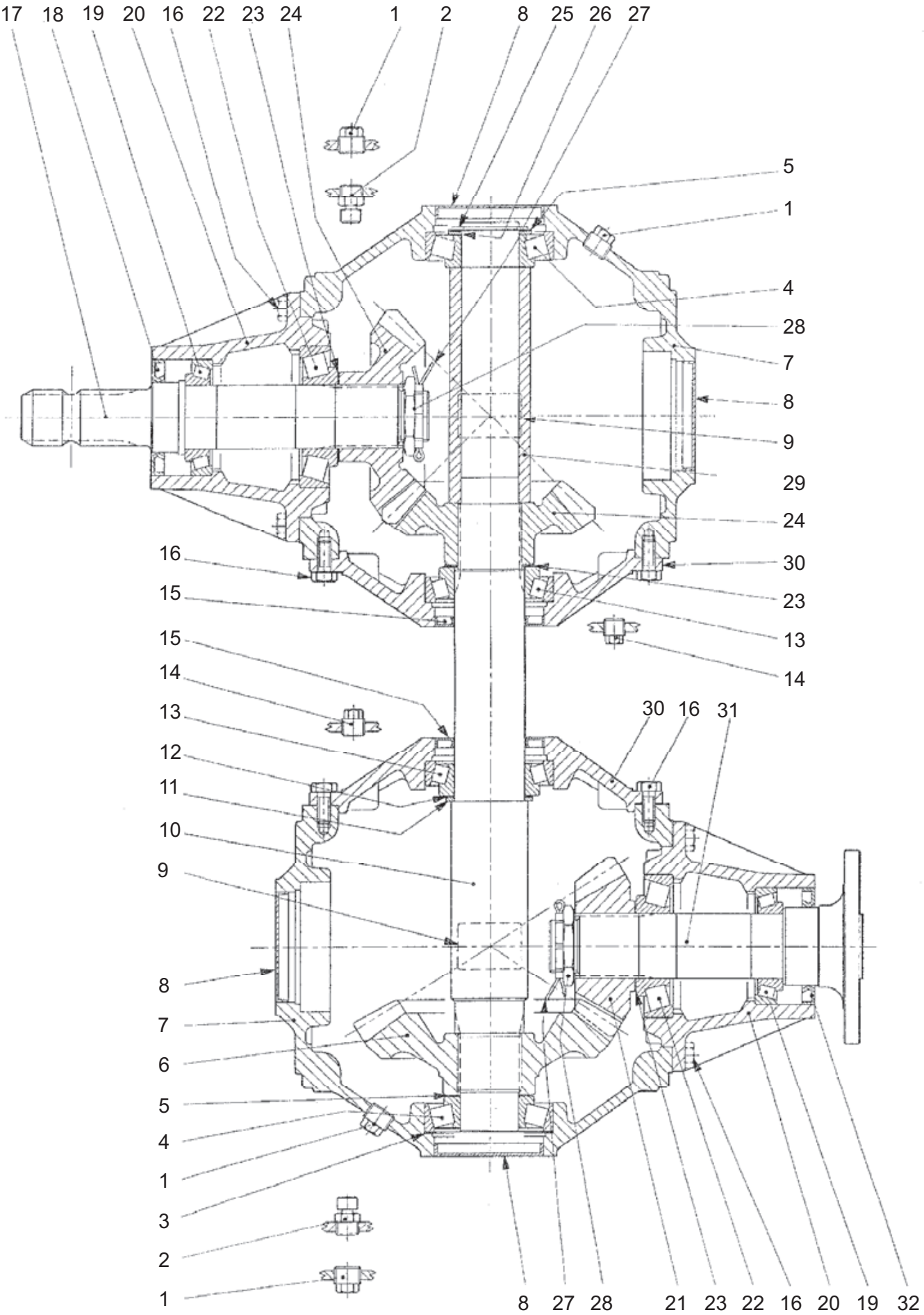
17 18 19 20 16 22 23 24 1 2 8 25 26 27
5
1
4
28
7
8
9
29
24
30
23
13
14
16
15
15
14
13
12
11
10
9
8
7
6
5
4
1
3
2
1
30 16 31
8 27 28 21 23 22 16 20 19 32

Position No	Spare Part No	Qty	Beskrivelse	Designation	Acc Part No	Qty
024	811315-9421	2	GEAR GETRIEBE	GEAR		
025	811315-9416	1	LÅSERING 45 SICHERRUNGSRING 45	SNAP RING 45		
026	811315-9384	1	SKIVESÆT SCHEIBENSATZ	SET AF WASHERS		
027	811315-9315	2	SPLIT B4-60 SPLINT B4-60	COTTER PIN B4-60		
028	811315-9359	2	MØTRIK MUTTER	NUT		
030	811315-9410	2	DÆKSEL DECKEL	COVER		
031	811315-9367	1	AKSEL WELLE	SHAFT		
032	811315-9665	1	OLIETÆTNINGSRING 60X90X8 ÖLDICHTUNGSRING 60X90X8	OIL TIGHTENING RING 60X90X8		

Fig. 31

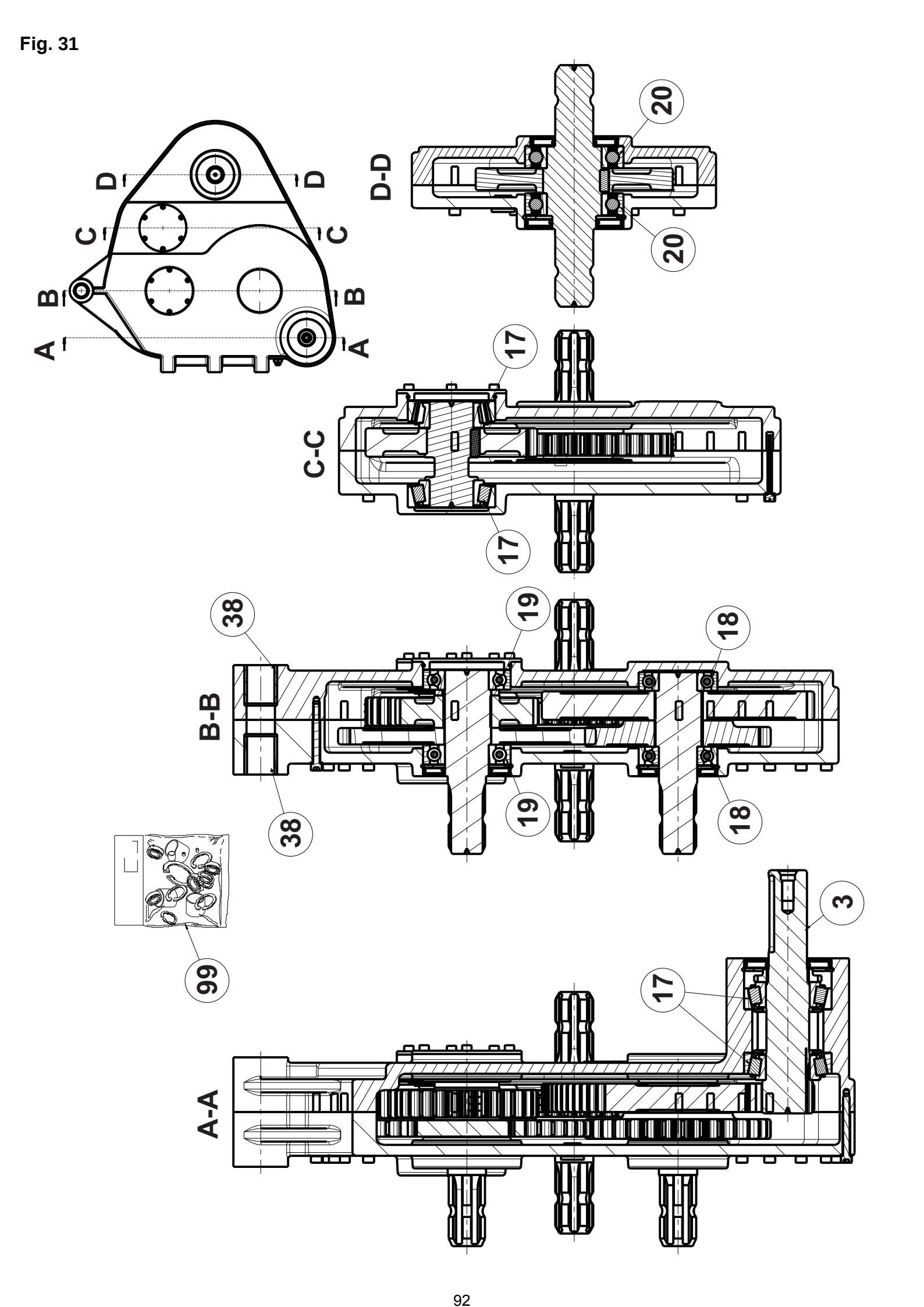

Position No	Spare Part No	Qty	Beskrivelse	Designation	Acc Part No	Qty
003	811315-9658	1	INDGANGSAKSEL EINGANGSWELLE	INPUT SHAFT		
017	811331-9932	4	RULLELEJE ROLLENLAGER	ROLLER BEARING		
018	811331-3104	2	KUGLELEJE 6207 KUGELLAGER 6207	BALL BEARING 6207		
019	811331-3106	2	KUGLELEJE 6208 KUGELLAGER 6208	BALL BEARING 6208		
020	811331-3308	2	KUGLELEJE 6210-2RS KUGELLAGER 6210-2RS	BALL BEARING 6210-2RS		
038	811315-9582	2	CYLINDERLEJE ZYLINDERLAGER	CYLINDER BEARING		
099	811315-9659	1	TÆTNINGSSÆT DICHTUNGSSATS	SEALING KIT		

Fig. 40

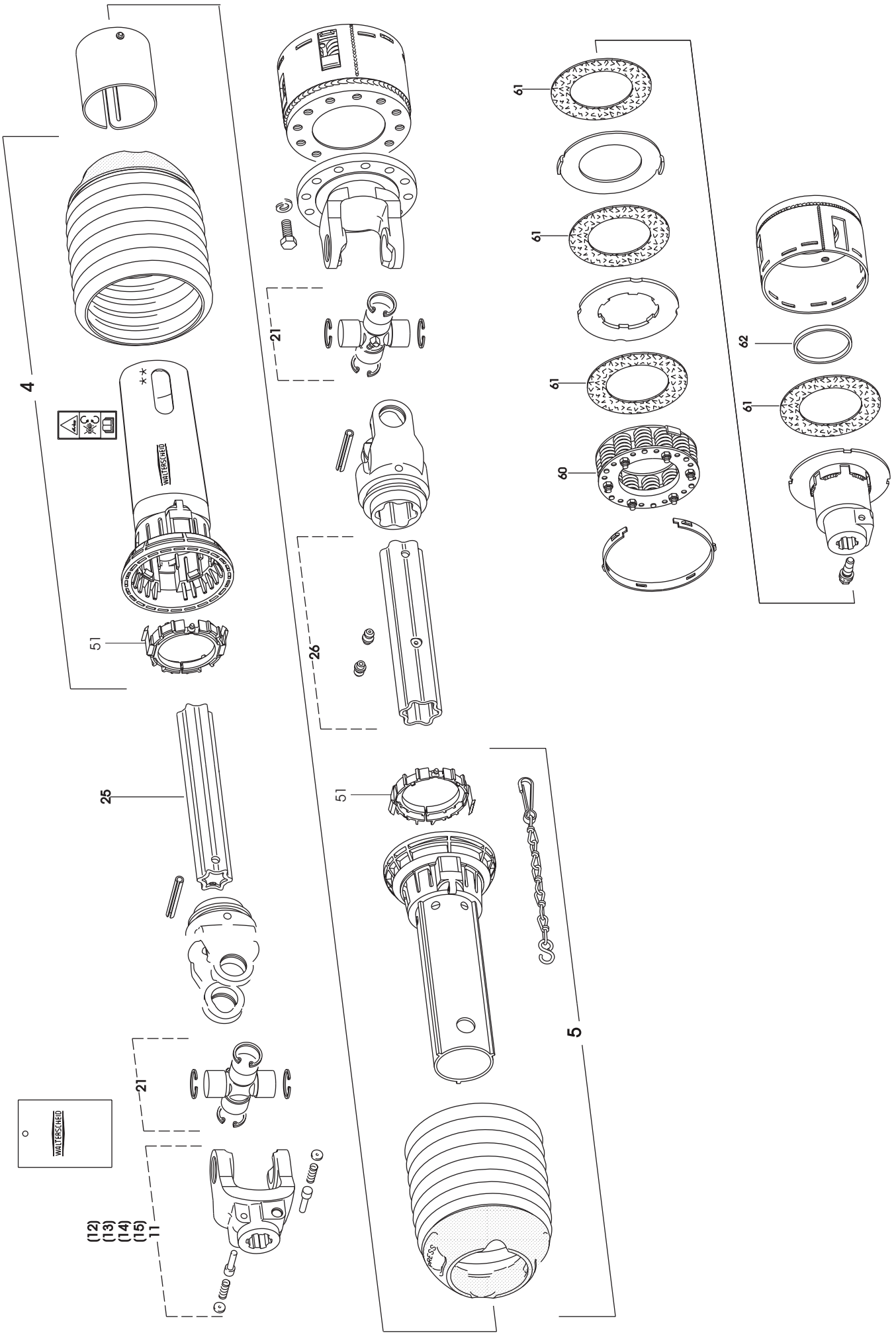

Position No	Spare Part No	Qty	Beskrivelse	Designation	Acc Part No	Qty
004	811342-3045	1	BESKYTTELSESRØR, UDV. SCHUTZROHR, AUSSEN	PROTECTION TUBE, OUTER		
005	811342-3046	1	BESKYTTELSESRØR, INDV. SCHUTZROHR, INNEN	PROTECTION TUBE, INNER		
011	811340-9008	1	KOBLINGSGAFFEL (20) AUFSTECKGABEL (20)	CLUTCH FORK (20)		
012	811340-9085	1	GAFFEL 1 3/8 (21) GABEL 1 3/8 (21)	YOKE 1 3/8 (21)		
013	811340-9084	1	GAFFEL 1 3/4 (6) GABEL 1 3/4 (6)	YOKE 1 3/4 (6)		
014	811340-9175	1	GAFFEL 1 3/8 (6) GABEL 1 3/8 (6)	YOKE 1 3/8 (6)		
015	811340-9209	1	GAFFEL 8-32-38 (8) GABEL 8-32-38 (8)	YOKE 8-32-38 (8)		
021	811340-9314	2	KRYDS KREUZGARNITURE	CENTRE CROSS		
025	811501-0120	1	PROFILRØR S5H 1500 MM PROFILROHR GR.S5H 1500 MM	PROFILE TUBE S. S5H 1500 MM		
026	811342-1611	1	PROFILRØR S6-410 PROFILROHR S6-410	PROFIL TUBE S6-410		
051	811340-9218	2	GLIDERING GLEITRING	SLIDE RING		
060	811340-9206	1	FEDER FEDER	SPRING		
061	811340-9207	4	FRIKTIONSKIVE REIBSCHEIBE	FRICTION DISC		
062	811341-9644	1	LØBERING LAUFRING	SUPPORTING ROLLER		

Fig. 41

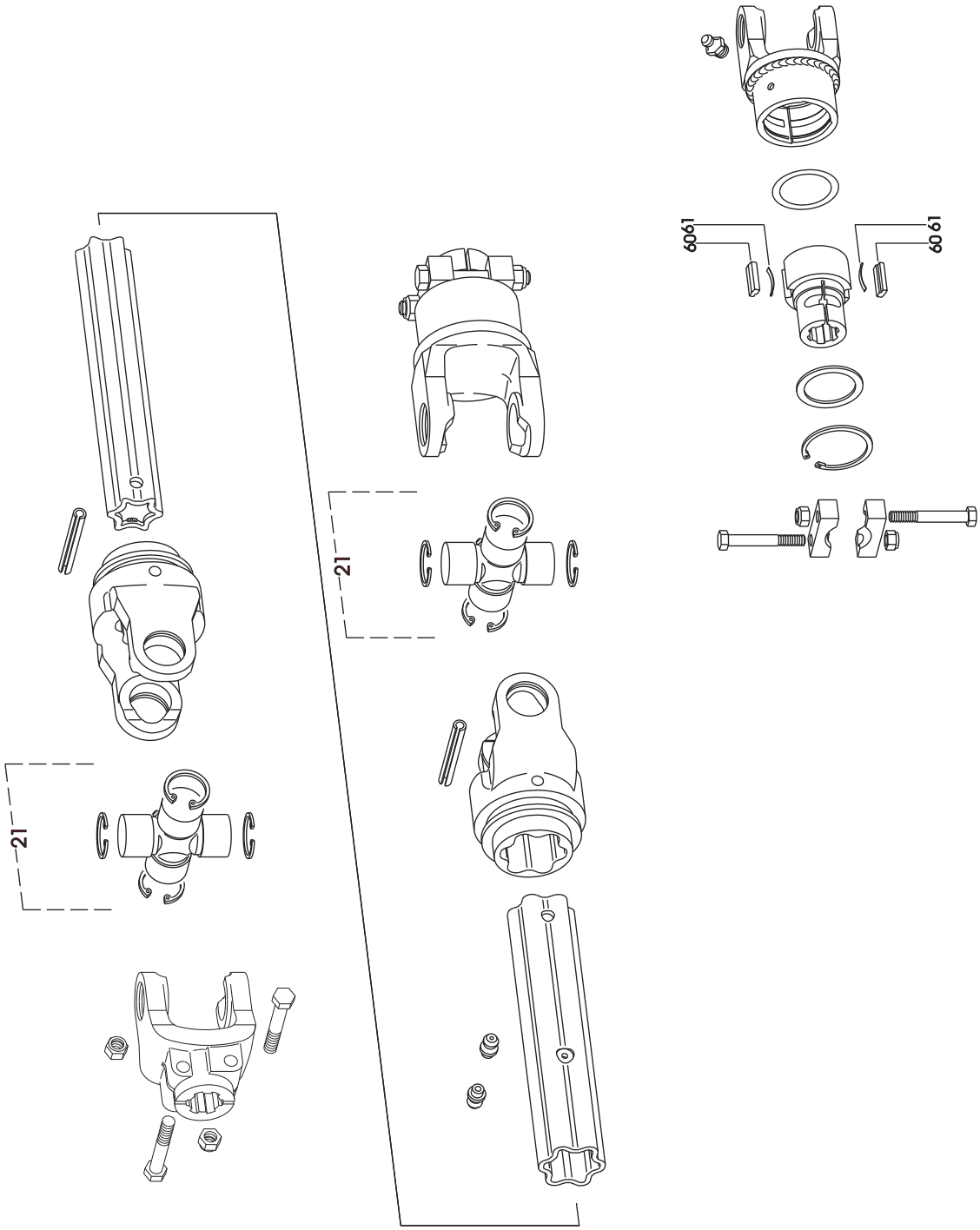

Position No	Spare Part No	Qty	Beskrivelse	Designation	Acc Part No	Qty
021	811340-9314	2	KRYDS KREUZGARNITURE	CENTRE CROSS		
060	811341-9731	2	SPÆRREKILE KEIL	KEY		
061	811340-9596	2	BLADFJEDER BLATTFEDER	LEAF SPRING		

Fig. 42

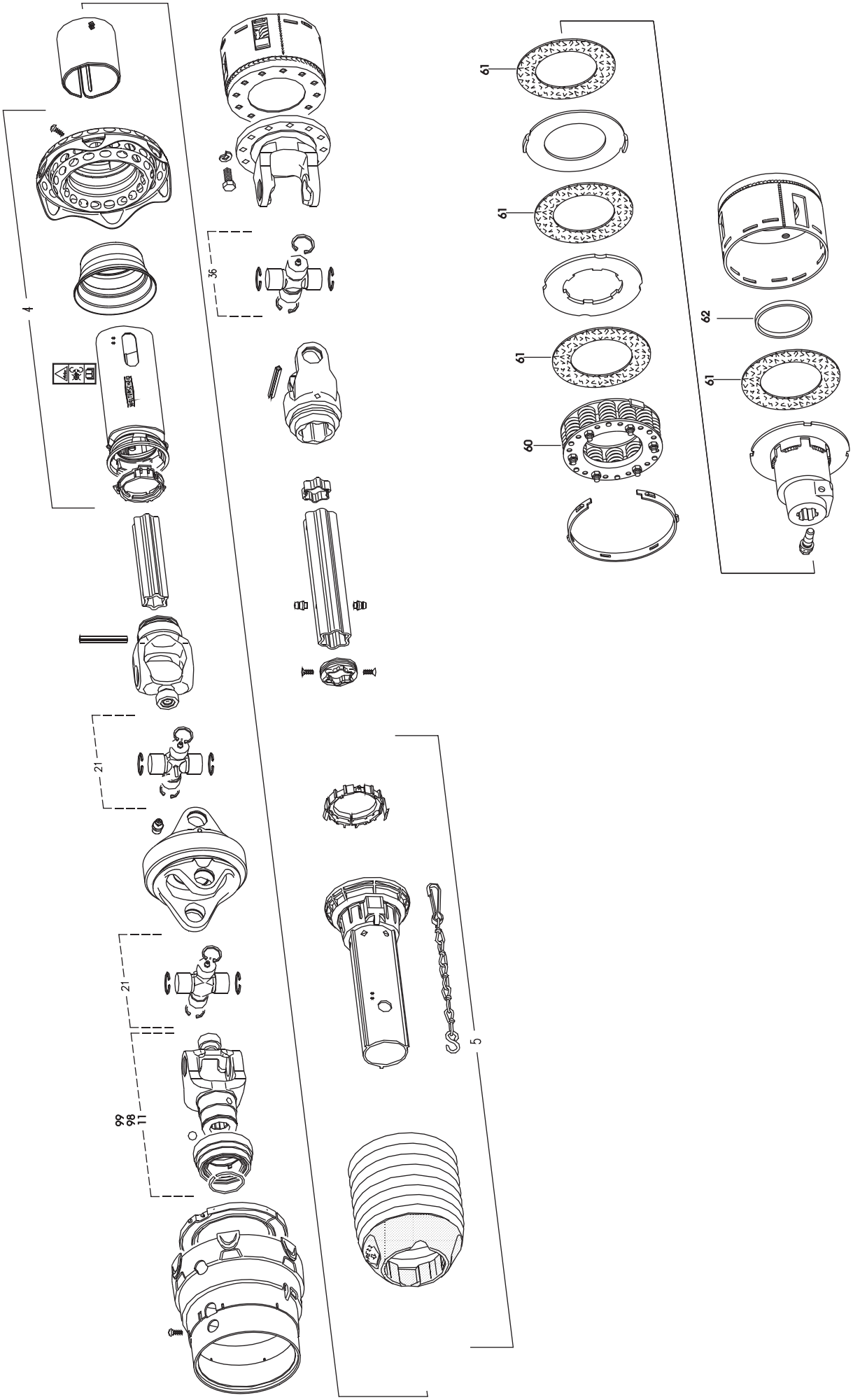

Position No	Spare Part No	Qty	Beskrivelse	Designation	Acc Part No	Qty
000	811340-1451	1	KO-AKSEL PWE 675 1 3/4" Z20 GELENKENWELLE PWE 675 1 3/4" Z20	PTO SHAFT PWE 675 1 3/4" Z20		
004	811342-3096	1	YDRE BESKYTTELSESRØR ÄUSSERE SCHUTZHÄLFTE	OUTER GUARDHALF		
005	811342-3097	1	INDRE BESKYTTELSESRØR INNERE SCHUTZHÄLFTE	INNER GUARDHALF		
011	811340-9408	1	GAFFEL 1 3/4 (20) GABEL 1 3/4 (20)	YOKE 1 3/4 (20)		
021	811340-9333	2	KRYDS OG LEJER KREUZGARNITUR	CROSS AND BEARINGS		
036	811340-9314	1	KRYDS KREUZGARNITURE	CENTRE CROSS		
057	811340-9218	1	GLIDERING GLEITRING	SLIDE RING		
060	811340-9206	1	FEDER FEDER	SPRING		
061	811340-9207	4	FRIKTIONSKIVE REIBSCHEIBE	FRICTION DISC		
062	811341-9644	1	LØBERING LAUFRING	SUPPORTING ROLLER		

Fig. 43

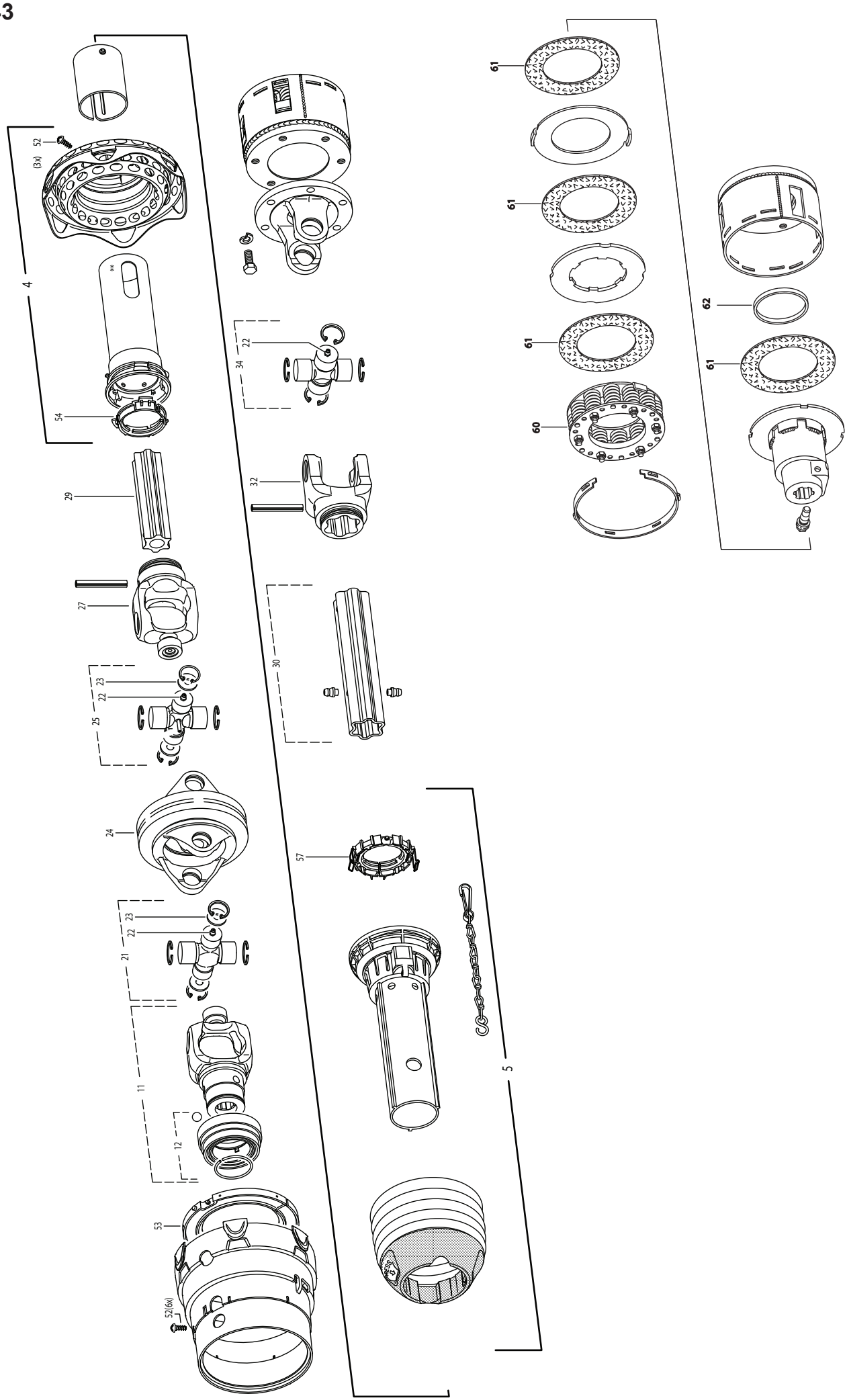
52
(3x)
4
**
54
29
27
23
22
25
24
23
22
21
11
12
53
52(6x)
22
34
32
30
57
5
61
61
61
60
61
62

Position No	Spare Part No	Qty	Beskrivelse	Designation	Acc Part No	Qty
000	811340-1467	1	KO-AKSEL PWE 580 1 3/8" Z21 GELENKWELLE PWE 580 1 3/8" Z21	PTO SHAFT PWE 580 1 3/8" Z21		
004	811342-3094	1	YDERSKÆRM HALVDEL ÄUSERE SCHUTZHÄLFTE	OUTER GUARD HALF		
005	811342-3095	1	INDERSKÆRM HALVDEL INNERE SCHUTZHÄLFTE	INNER GUARD HALF		
011	811340-1450	1	KO-AKSEL PWE 580 SPGF25SW GELENKWELLE PWE 580 SPGF25SW	PTO SHAFT PWE 580 SPGF25SW		
021	811340-9332	1	KRYDS OG LEJEKIT KPL KREUZGARNITUR KPL	CROSS AND BEARING KIT CPL		
022	811340-9293	3	SMØRENIPPEL SPEC. SCHMIERNIPPEL SPEC.	LUBRICATION FITTING SPEC.		
023	811340-9476	4	SKIVE SCHEIBE	WASHER		
024	811340-9318	1	KOBLINGSGAFFEL KUPPLUNGSGABEL	COUPLING FORK		
025	811340-9224	1	KRYDS KREUTZ	CROSS		
027	811340-9320	1	GAFFEL RILLENGABEL	INBOARD YOKE		
029	811501-0126	1	PROFILRØR S4GA 1400MM PROFILROHR GR. S4GA 1400MM	PROFIL TUBE S. S4GA 1400MM		
030	811501-0127	1	PROFILRØR M/SMØRENIPPEL PROFILTUBE M/ SCHMIERNIPPEL	PROFIL TUBE W.H GREASE NIP.		
032	811340-9024	1	RILLEGAFFEL GABEL	GROOVE FORK		
052	811341-9411	14	SKRUE SCHRAUBE	SCREW		
053	811341-9648	1	GLIDERING RING	RING		
054	811341-9618	1	GLIDERING GLEITRING	BEARING RING		
057	811340-9334	1	GLIDERING PG25 GLEITRING PG25	BEARING RING PG25		
060	811340-9335	1	FJEDERPAKKE K97/4 FEDERPAKET	SPRINGPACKET		
061	811340-9207	4	FRIKTIONSKIVE REIBSCHEIBE	FRICTION DISC		
062	811341-9644	1	LØBERING LAUFRING	SUPPORTING ROLLER		

Fig. 44

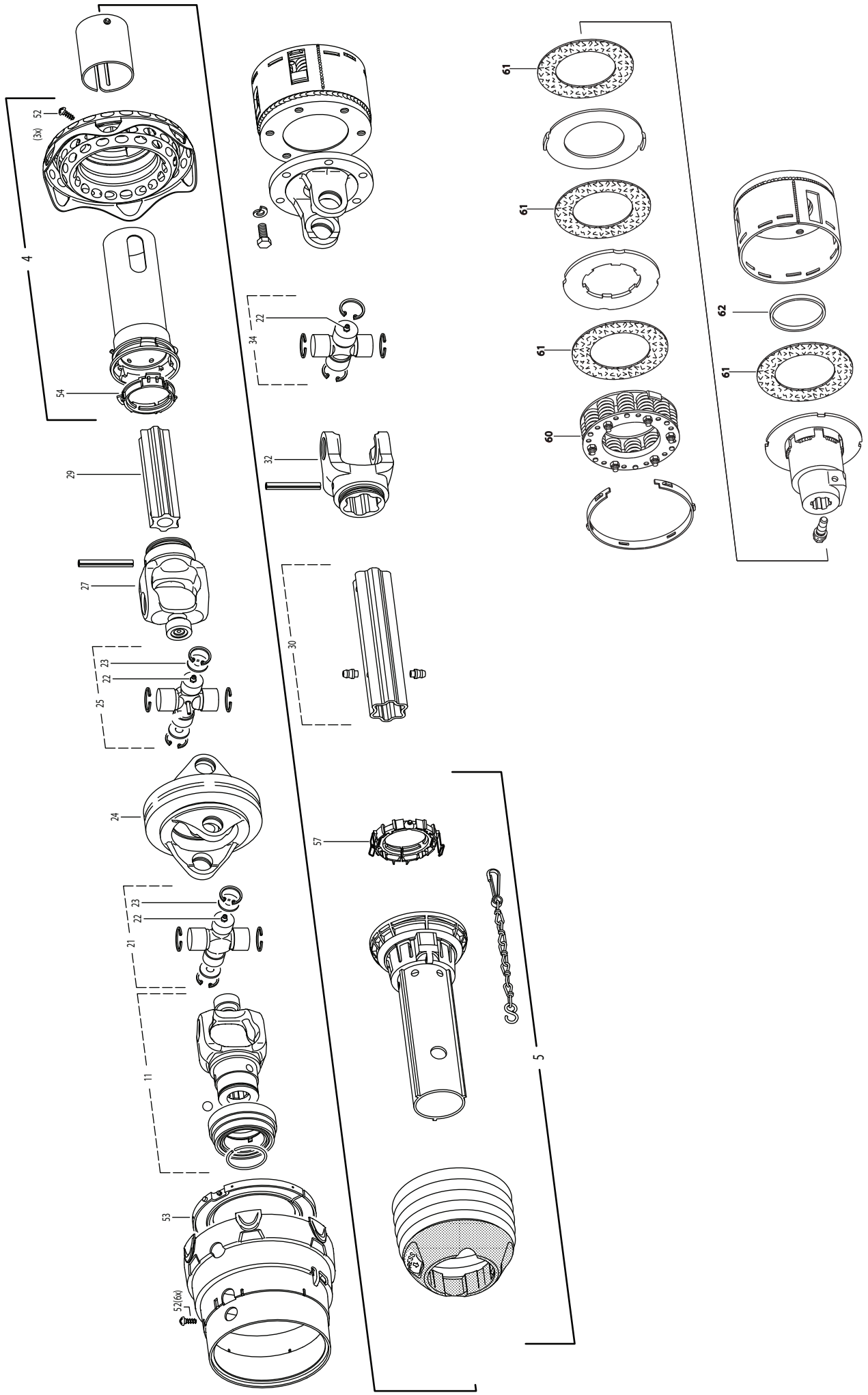
52
(3x)
4
54
29
27
23
22
25
24
23
22
21
11
53
52(6x)
22
34
32
30
57
5
61
61
61
61
60
62
61

Position No	Spare Part No	Qty	Beskrivelse	Designation	Acc Part No	Qty
000	811340-1468	1	KO-AKSEL PWE 580 1 3/8" Z6 GELENKWELLE PWE 580 1 3/8" Z6	PTO SHAFT PWE 580 1 3/8" Z6		
004	811342-3094	1	YDERSKÆRM HALVDEL ÄUSERE SCHUTZHÄLFTE	OUTER GUARD HALF		
005	811342-3095	1	INDERSKÆRM HALVDEL INNERE SCHUTZHÄLFTE	INNER GUARD HALF		
011	811340-9316	1	QS-GAFFEL SML. QS-GABEL, KPL.	QS-YOKE CPLT.		
021	811340-9332	1	KRYDS OG LEJEKIT KPL KREUZGARNITUR KPL	CROSS AND BEARING KIT CPL		
022	811340-9293	3	SMØRENIPPEL SPEC. SCHMIERNIPPEL SPEC.	LUBRICATION FITTING SPEC.		
023	811340-9476	4	SKIVE SCHEIBE	WASHER		
024	811340-9318	1	KOBLINGSGAFFEL KUPPLUNGSGABEL	COUPLING FORK		
025	811340-9224	1	KRYDS KREUTZ	CROSS		
027	811340-9320	1	GAFFEL RILLENGABEL	INBOARD YOKE		
029	811501-0126	1	PROFILRØR S4GA 1400MM PROFILROHR GR. S4GA 1400MM	PROFIL TUBE S. S4GA 1400MM		
030	811501-0127	1	PROFILRØR M/SMØRENIPPEL PROFILTUBE M/ SCHMIERNIPPEL	PROFIL TUBE W.H GREASE NIP.		
032	811340-9024	1	RILLEGAFFEL GABEL	GROOVE FORK		
034	811340-9227	1	KRYDS KREUTZ	CROSS		
052	811341-9411	14	SKRUE SCHRAUBE	SCREW		
053	811341-9648	1	GLIDERING RING	RING		
054	811341-9618	1	GLIDERING GLEITRING	BEARING RING		
057	811340-9334	1	GLIDERING PG25 GLEITRING PG25	BEARING RING PG25		
060	811340-9335	1	FJEDERPAKKE K97/4 FEDERPAKET	SPRINGPACKET		
061	811340-9207	4	FRIKTIONSKIVE REIBSCHEIBE	FRICTION DISC		
062	811341-9644	1	LØBERING LAUFRING	SUPPORTING ROLLER		

Fig. 50

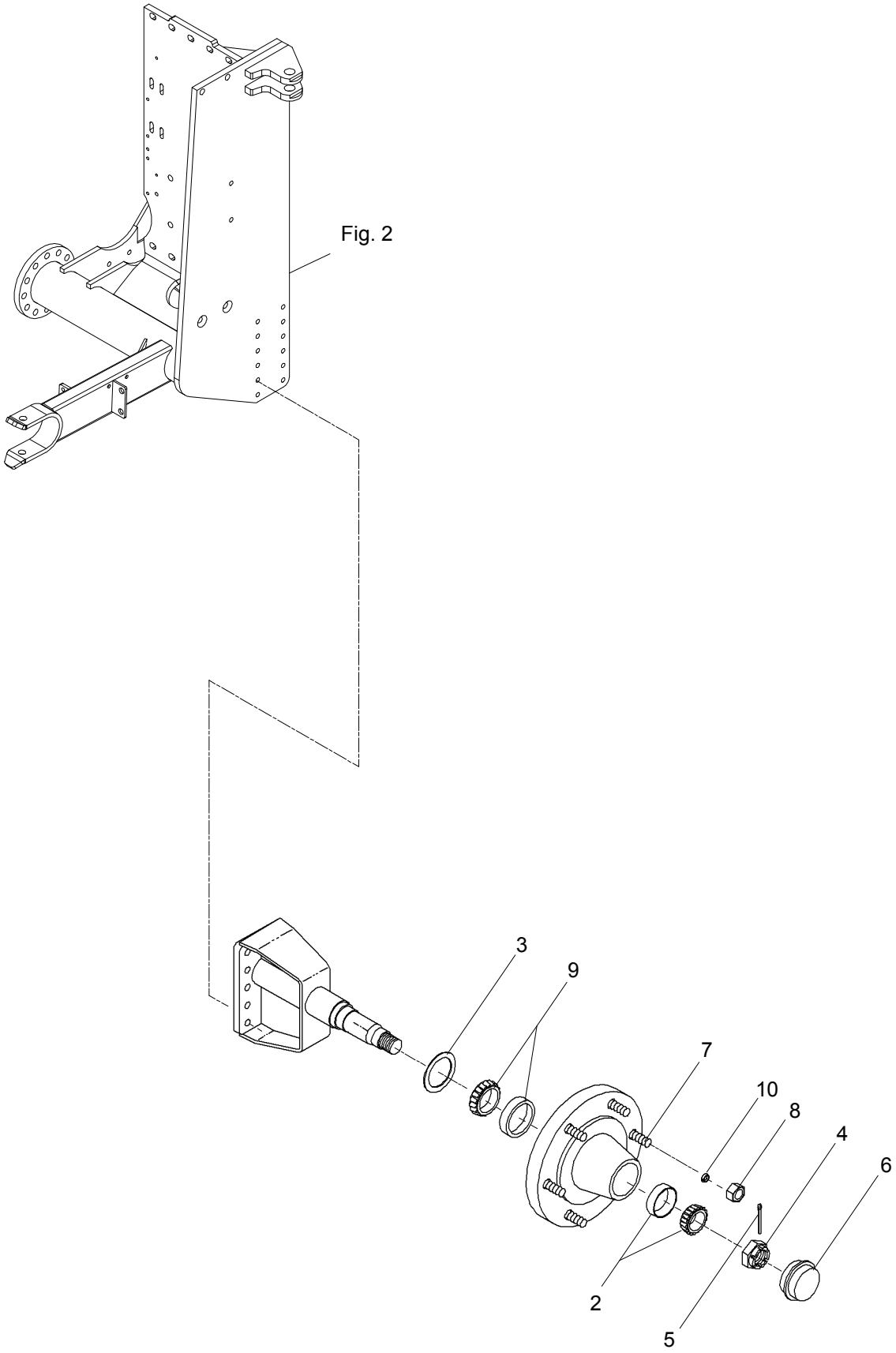

Position No	Spare Part No	Qty	Beskrivelse	Designation	Acc Part No	Qty
002	811323-9375	1	RULLELEJE ROLLENLAGER	ROLLER BEARING		
003	811323-9562	1	TÆTNINGSRING DICHTUNGSRING	TIGHTENING RING		
004	811323-9563	1	KRONEMØTRIK KRONENMUTTER	CARSTELLATED NUT		
005	811323-9547	1	SPLIT SPLINT	COTTER PIN		
006	811323-9564	1	KAPPE KAPPE	CAP		
007	811323-9641	6	BOLT BOLTZEN	BOLT		
008	811323-9556	6	MØTRIK M18-1,5 MUTTER M18-1,5	NUT M18-1,5		
009	811331-9907	1	KONISK RULLELEJE 30209 KON. ROLLENLAGER 30209	TAPER ROLLER BEARING 30209		
010	811323-9326	6	SKIVE 7,5MM SCHEIBE 7,5MM	WASHER 7,5MM		

Fig. 80

Tilbehør - Zubehör - Accessories

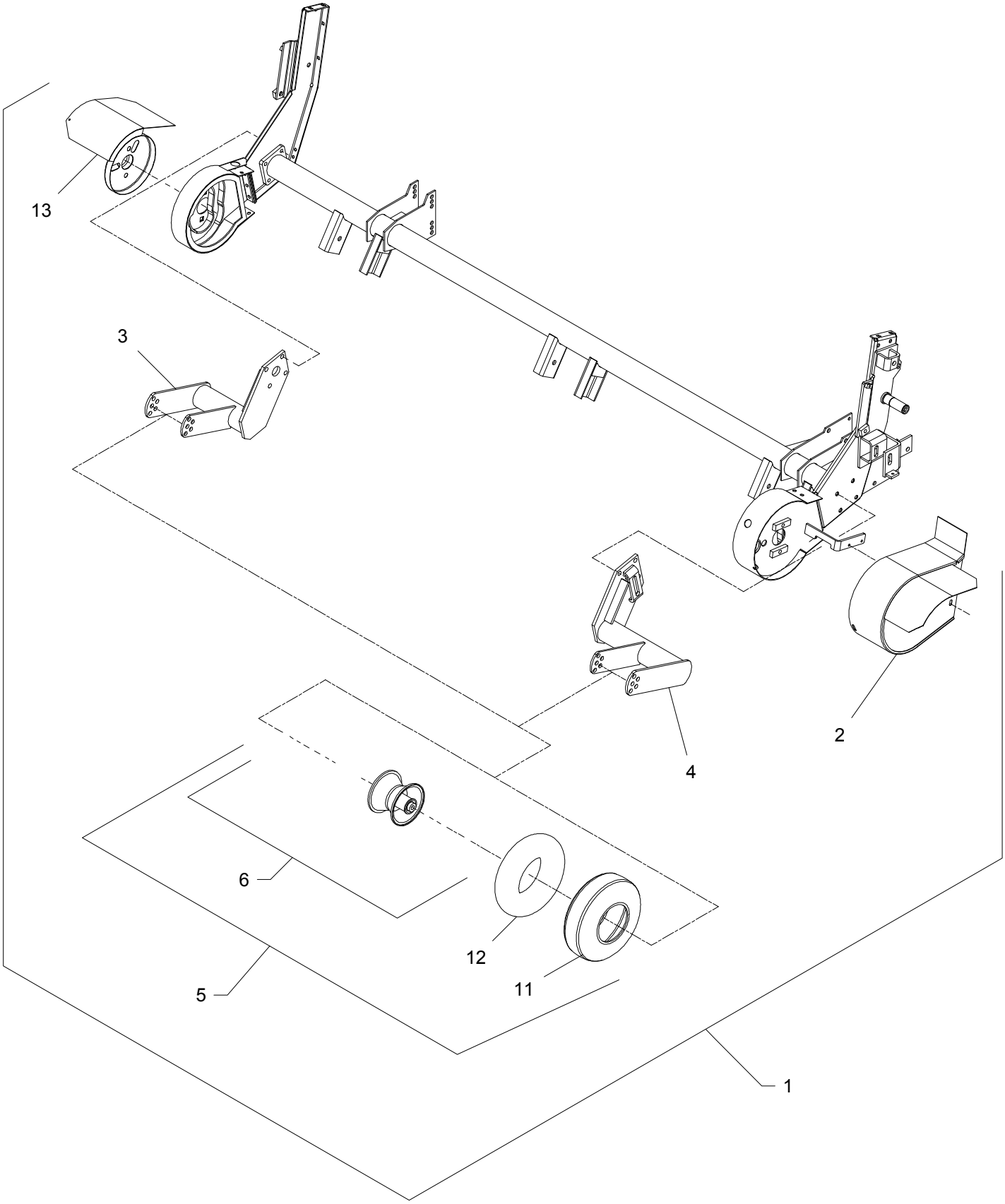

FCT-0009/3	FCT 1360	Figure No 080	>=B027540171116	Hertil, Dazu To this, A ceci	
Position No	**Spare Part No**	**Qty**	**Beskrivelse**	**Designation**	**Acc Part No**	**Qty**
001	814750-9005	1	HJUL RAD	WHEEL		
002	813750-854X	1	SKÆRM SCHUTZ	GUARD		
003	813750-856X	1	HJULHOLDER, HØJRE RADHALTERUNG, RECHTE	WHEEL HOLDER, RIGHT	811213-5424 811242-5421	4 4
004	813750-857X	1	HJULHOLDER, VENSTRE RADHALTERUNG, LINKE	WHEEL HOLDER, LEFT	811213-5424 811242-5421	4 4
005	813060-940X	2	HJUL RAD	WHEEL	811214-5626 811220-5321	1 1
006	811323-2105	1	FÆLG 4,50-6 FELGE 4,50-6	RIM 4,50-6		
007	811323-9396	2	FORING FUTTER	LINING		
008	811325-9028	1	AFSTANDSRØR DISTANZROHR	DISTANCE TUBE		
009	811331-3302	2	KUGLELEJE KUGELLAGER	BALL BEARING		
010	811323-9073	2	TÆTNINGSSKIVE DICHTUNGSSCHEIBE	TIGHTENING WASHER		
011	811321-1308	1	DÆK 140-6/6 PLY REIFEN 140-6/6 PLY	TYRE 140-6/6 PLY		
012	811322-1104	1	SLANGE SCHLAUCH	TUBE		
013	813750-853X	1	SKÆRM SCHUTZ	GUARD		

Fig. 81

Tilbehør - Zubehör - Accessories

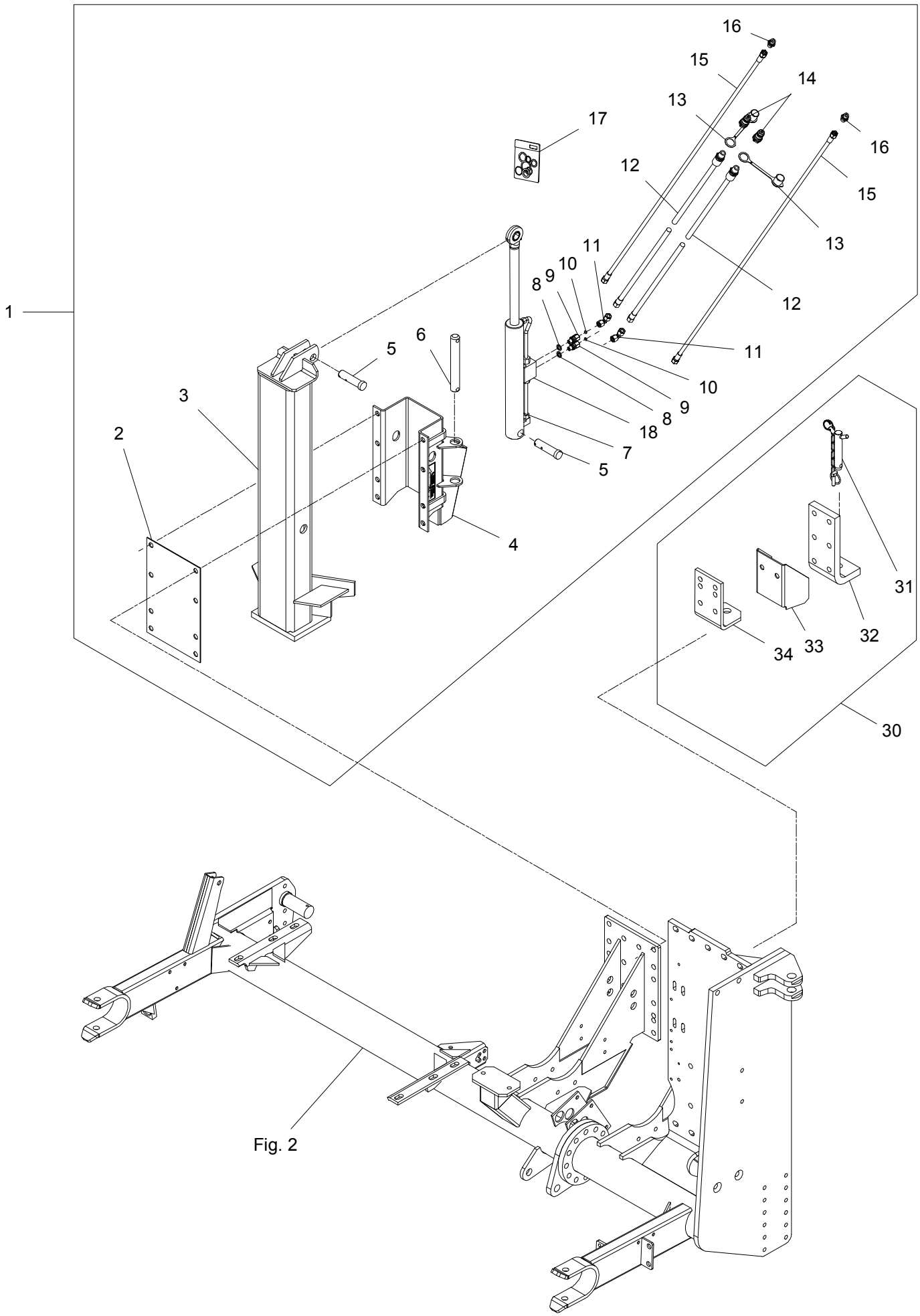

Position No	Spare Part No	Qty	Beskrivelse	Designation	Acc Part No	Qty
001	814060-1800	1	AUTO-HITCH AUTO-HITCH	AUTO-HITCH		
002	812065-958X	1	SLIDPLADE SCHLIESSBLECH	WEARING PLATE		
003	813067-250X	1	HITCHKROG HITCHHANKEN	HITCH HOOK		
004	813067-255A	1	STYR FÜHRUNG	GUIDE	811213-5524 811220-5323 811241-4503	8 8 8
005	812067-254X	2	TAP ZAPFEN	DOWEL	811241-6409 811251-4202	1 1
006	812067-260X	1	TAP ZAPFEN	DOWEL	811254-4201	2
007	811317-0988	1	CYLINDER 50-30-310 ZYLINDER 50-30-310	CYLINDER 50-30-310	811241-6409	4
008	811311-8560	2	PAKRING DICHTUNGSRING	PACKING RING		
009	811311-1411	2	RØRFORSKRUNING ROHRVERSCHRABUNG	PIPE COUPLING		
010	812010-394X	2	DYSE DÜSE	NOZZLE		
011	811311-8603	2	VINKELFORSKRUNING WINKELVERSCHRAUBUNG	ANGLE COUPLING		
012	811317-0472	2	HYDRAULIKSLANGE L=7800 HYDRAULIKSCHLAUCH L=7800	HYDRAULIC HOSE L=7800		
013	811393-0140	2	BESKYTTELSESHÆTTE BLÅ SCHUTZKAPPE BLAU	PROTECTION CAP BLUE		
014	811317-0302	2	STIK F/LYNKOBLING ANSCHLUSS F/SCHNELLKUPPLUNG	CONNECTION F/QUICK-COUPLING		
015	811317-5011	2	SLANGE 1/4 -1500 SCHALUCH 1/4 -1500	HOSE 1/4 -1500		
016	811311-8525	2	VINKELFORSKRUNING - L10 WINKELVERSCHRAUBUNG - L10	ANGLE COUPLING - L10		
017	811317-9528	1	PAKNINGSSÆT F/ 1317-0941 DICHTUNGSSATZ F/ 1317-0941	SET OF GASKETS F/ 1317-0941		
018	811317-9854	1	VENTIL VENTIL	VALVE		
030	814120-0317	1	KOMBINERET TRÆK KOMBINIERTER ANTRIEB	COMBINATION DRIVE		
031	813129-828X	1	KOBLINGSTAP KUPPLUNGSZAPFEN	COUPLING DOWEL	811254-4201 811433-0298	1 1
032	812129-718X	1	KONSOL KONSOLE	BRACKET	811214-5224 811214-5322 811220-5321	2 4 6
033	812129-761X	1	FANG FANG	SCREEN		
034	812129-719X	1	KONSOL KONSOLE	BRACKET		

Fig. 82

Tilbehør - Zubehör - Accessories

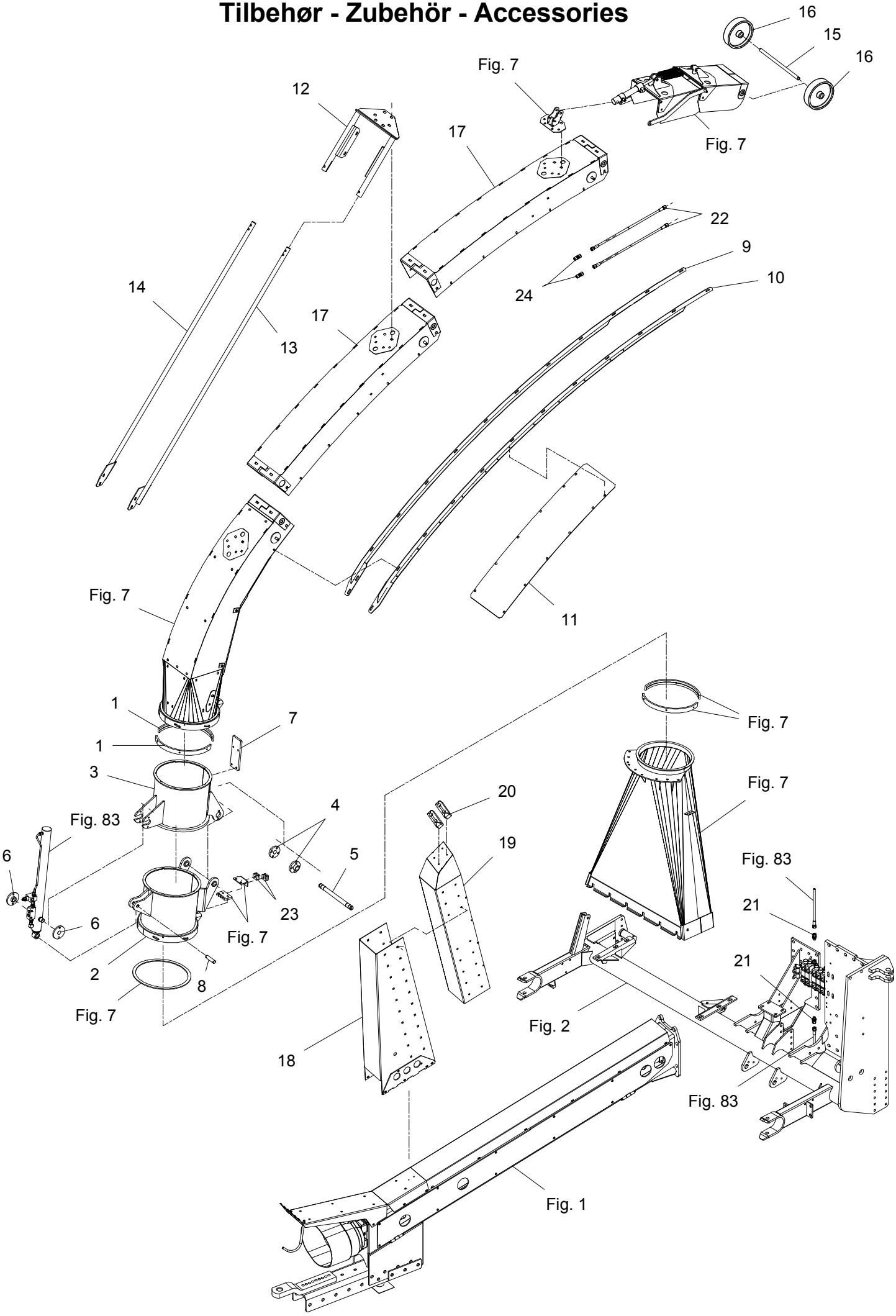

Position No	Spare Part No	Qty	Beskrivelse	Designation	Hertil, Dazu To this, A ceci Acc Part No	Qty
001	812125-303X	2	STOPRING	STOP RING	811213-3222	3
			STOPPRING		811241-2502	3
002	813068-890A	1	FORLÆNGER NED.	EXTENSIONER LOWEST	811313-2101	4
			VERLÄNGERUNG UNTERE			
003	813068-878X	1	FORLÆNGER ØVERSTE	EXTENSIONER UPPER		
			VERLäNGERUNG OBERE			
004	812064-895X	2	EXCENTRIK	EXCENTRIC	811213-4422	2
			EXENTRIK		811220-4321	2
005	812064-883X	1	TAP Ø25X330	DOWEL Ø25X330	811241-6409	2
			ZAPFEN Ø25X330		811255-2203	2
					811313-1101	2
006	812064-893X	2	HOLDER	SUPPORT	811213-3224	2
			HALTER		811241-2402	2
007	812068-892X	1	STOP	STOP	811213-3224	4
			ANSCHLAG		811241-2402	4
008	812364-685X	1	TAP	DOWEL	811241-5301	2
			ZAPFEN		811251-3201	2
009	813064-812X	1	FORSTÆRKNING	REINFORCEMENT	811215-2222	13
			VERSTäRKERUNG		811220-2321	13
					811241-1502	13
010	813064-843X	1	FORSTÆRKNING	REINFORCEMENT	811215-2222	13
			VERSTäRKERUNG		811220-2321	13
					811241-1502	13
011	812064-838X	1	LUKKEPLADE	LOCKING PLATE	811215-1123	12
			VERSCHLIESSPLATTE		811220-1323	12
					811241-1407	12
012	813064-827X	1	BØJLE	HOOP	811215-3226	10
			BUEGEL		811220-3321	10
					811241-2402	10
013	813065-115A	1	STIVER, VENSTRE	SUPPORT, LEFT	811214-3222	1
			STUETZE, LINKE		811215-3320	2
					811220-3321	3
014	813065-090A	1	STIVER	SUPPORT	811214-3222	1
			STUETZE		811215-3320	2
					811220-3321	3
015	812068-895X	1	TAP	DOWEL	811254-3202	2
			ZAPFEN			
016	811329-0105	2	HJUL	WHEEL		
			RAD			
017	813064-846X	2	FORLÆNGER	EXTENSION	811215-3226	4
			VERLäNGER		811220-3321	4
					811241-2408	4
018	813064-817X	1	STOL, YDRE	SEAT, OUTER	811213-3324	4
			STUHL, äUSSER		811241-2402	4
019	813064-876X	2	TUD STØTTE	SUPPORT FOR CHUTE	811215-3222	12
			STüTZ FüR TRICHTER		811220-3321	12
					811241-2402	12
020	811393-0193	2	GUMMIBUFFER 125-60-40	RUBBERBUFFER 125-60-40	811213-2422	2
			GUMMIPUFFER 125-60-40		811220-2321	2
					811241-1202	4

Fig. 82

Tilbehør - Zubehör - Accessories

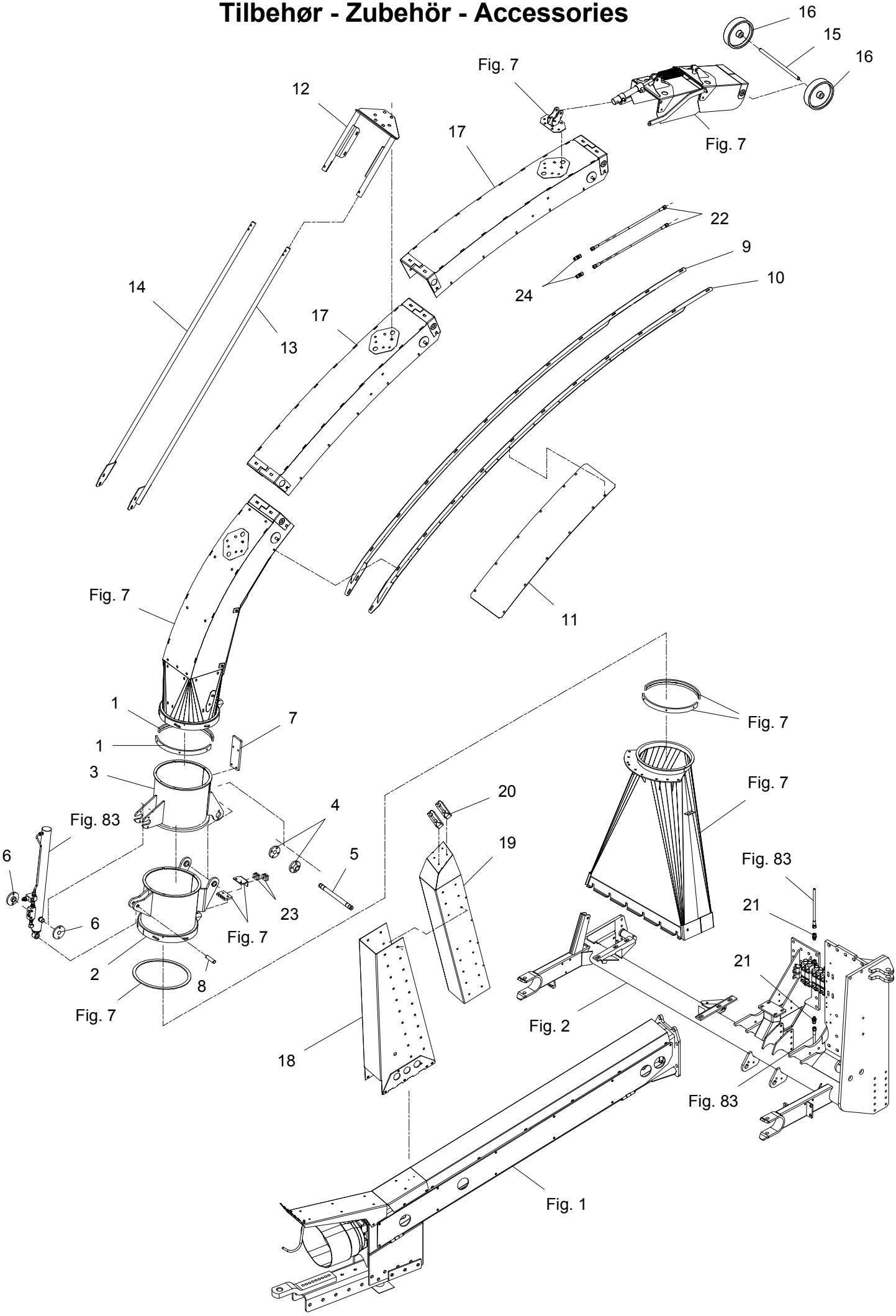

Position No	Spare Part No	Qty	Beskrivelse	Designation	Acc Part No	Qty
021	811311-8534	2	FORSKRUNING VERSCHRAUBUNG	SCREWED CONNECTION		
022	811317-0447	2	HYDRAULIKSLANGE L=3000 HYDRAULIKSCHLAUCH L=3000	HYDRAULIC HOSE L=3000		
023	811311-8537	2	RØRHOLDER ROHRHALTERUNG	SUPPORT FOR TUBE		
024	811311-8510	2	FORSKRUNING VERSCHRAUBUNG	FITTINGS		

Fig. 83

Tilbehør - Zubehör - Accessories

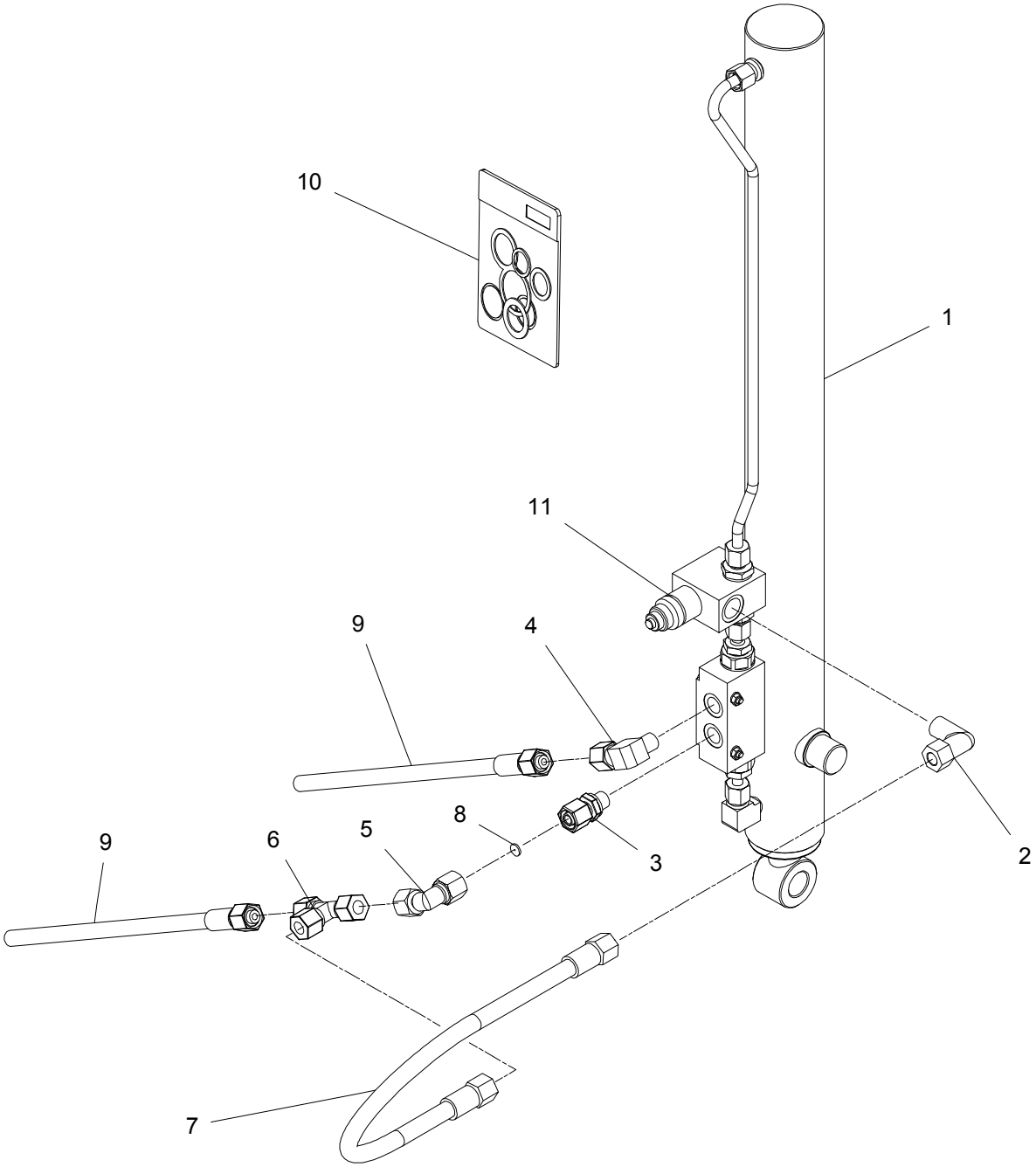

FCT-0009/3	FCT 1360	Figure No 083	>=B027540171116	Hertil, Dazu To this, A ceci	
Position No	**Spare Part No**	**Qty**	**Beskrivelse**	**Designation**	**Acc Part No** **Qty**
001	811317-3063	1	CYLINDER ZYLINDER	CYLINDER	
002	811311-8525	1	VINKELFORSKRUNING - L10 WINKELVERSCHRAUBUNG - L10	ANGLE COUPLING - L10	
003	811311-1416	1	RØRSTUDS ROHRSTUTZEN	PIPE STUB	
004	811311-8620	1	VINKELFORSKRUNING WINKELVERSCHRAUB	ANGLE COUPLING	
005	811311-8603	1	VINKELFORSKRUNING WINKELVERSCHRAUBUNG	ANGLE COUPLING	
006	811311-8406	1	T-STYKKE T-STUECK	T-PIECE	
007	811317-0847	1	HYDRAULIKSLANGE L=350 HYDRAULIKSCHLAUCH L=350	HYDRAULIC HOSE L=350	
008	812307-111X	1	DYSE DUESE	NOZZLE	
009	811317-0315	2	HYDRAULIKSLANGE L=5680 HYDRAULIKSCHLAUCH L=5680	HYDRAULIC HOSE L=5680	
010	811317-9536	1	PAKNINGSSÆT 1317-3037/63 DICHTUNGSSATZ 1317-3037/63	SET OF GASKETS 1317-3037/63	
011	811317-9854	1	VENTIL VENTIL	VALVE	

Fig. 84

Tilbehør - Zubehör - Accessories

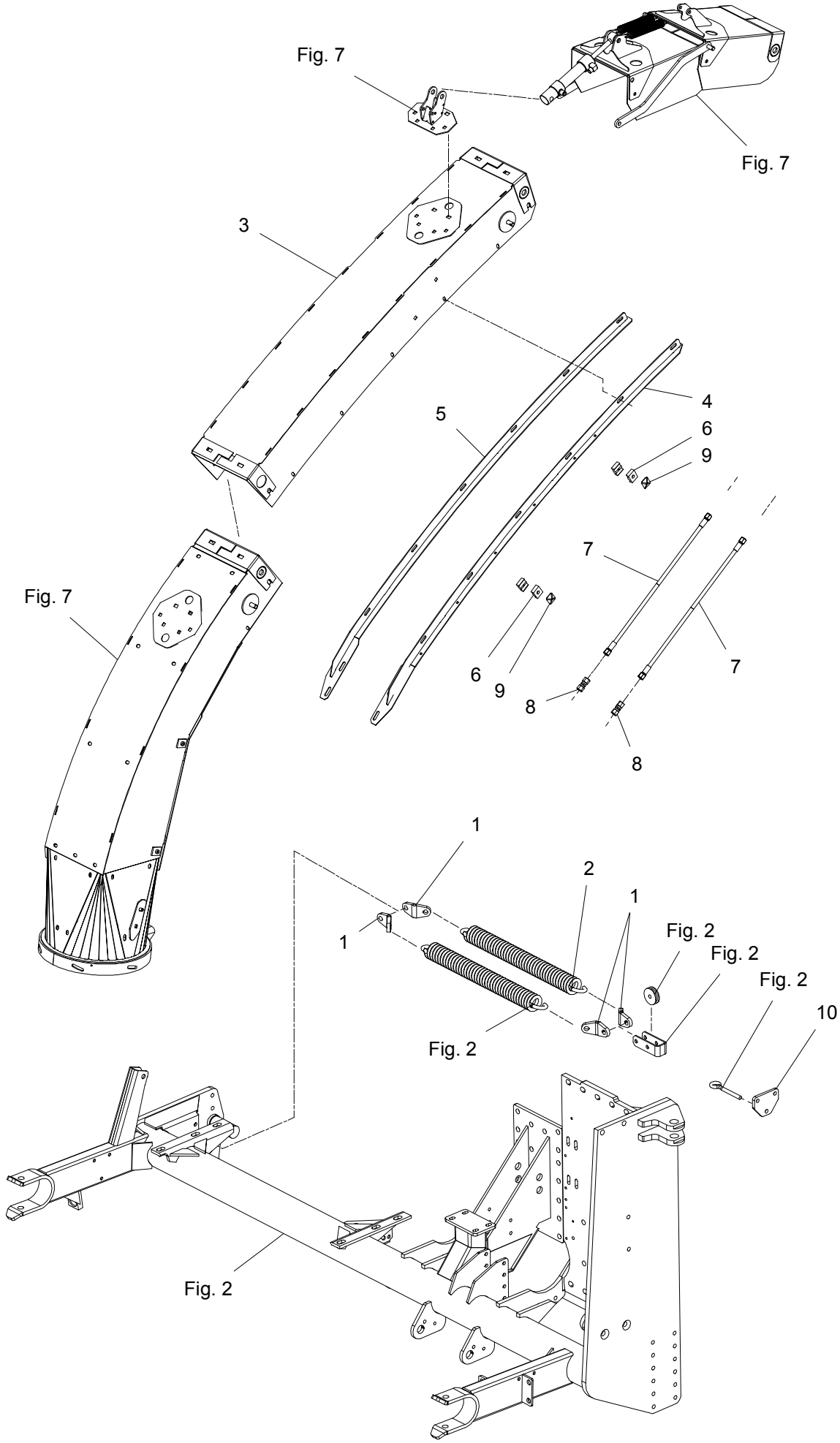

Position No	Spare Part No	Qty	Beskrivelse	Designation	Hertil, Dazu To this, A ceci Acc Part No	Qty
001	812279-821X	4	FJEDERHOLDER FEDERKONSOLE	SPRING CONSOLE	811213-5622 811220-5321 811241-4502	1 1 1
002	811432-6795	2	TRÆKFJEDER ZUGFEDER	TENSION SPRING		
003	813064-846X	1	FORLÆNGER VERLäNGER	EXTENSION	811215-2222 811220-2321 811241-1402	12 12 12
004	813068-674X	1	FORSTÆRKNING VERSTÄRKERUNG	REINFORCEMENT		
005	813068-671X	1	FORSTÆRKNING VERSTÄRKERUNG	REINFORCEMENT		
006	811311-8537	2	RØRHOLDER ROHRHALTERUNG	SUPPORT FOR TUBE		
007	811317-0896	4	HYDRAULIKSLANGE L=740 HYDRAULIKSLAUCH L=740	HYDRAULIC HOSE L=740		
008	811311-8510	2	FORSKRUNING VERSCHRAUBUNG	FITTINGS		
009	811311-8600	2	TOPPLADE TOPPLATTE	TOP PLATE		
010	812068-070X	1	KONSOL F. ØJEBOLT KONSOLE	BRACKET		

Fig. 85

Tilbehør - Zubehör - Accessories

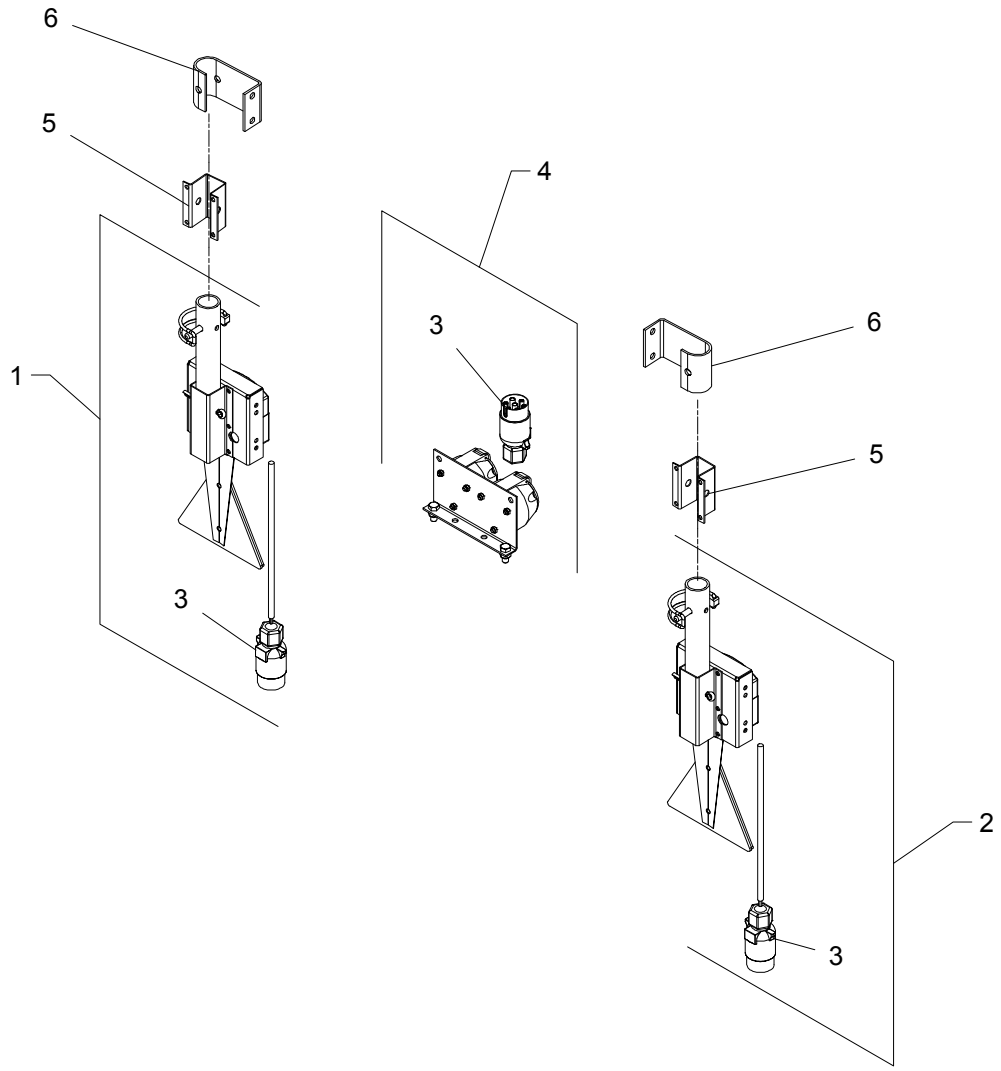

FCT-0009/3	FCT 1360	Figure No 085	>=B027540171116	Hertil, Dazu To this, A ceci	
Position No	**Spare Part No**	**Qty**	**Beskrivelse**	**Designation**	**Acc Part No** **Qty**
000	814230-6004	1	BELYSNINGSANLÆG BELEUCHTUNGSANLAGE	LIGHTING EQUIPMENT	
001	813236-049X	1	LYSUDSTYR, HØJRE BELEUCHTINGSANLAGE, RECHTE	LIGHTING PLANT, RIGHT	
002	813236-050X	1	LYSUDSTYR, VENSTRE BELEUCHTINGSANLAGE, LINKE	LIGHTING PLANT, LEFT	
003	811391-0712	1	7-POLET STIK 7-POL STECKER	PLUG 7-POLES	
004	813236-048X	1	FORDELERKABEL VERTEILERKABEL	DISTRIBUTER CABLE	
005	812236-033X	2	RØRHOLDER ROHRHALTER	TUBE HOLDER	
006	812236-036X	2	RØRHOLDER ROHRHALTER	TUBE HOLDER	

Fig. 86

Tilbehør - Zubehör - Accessories

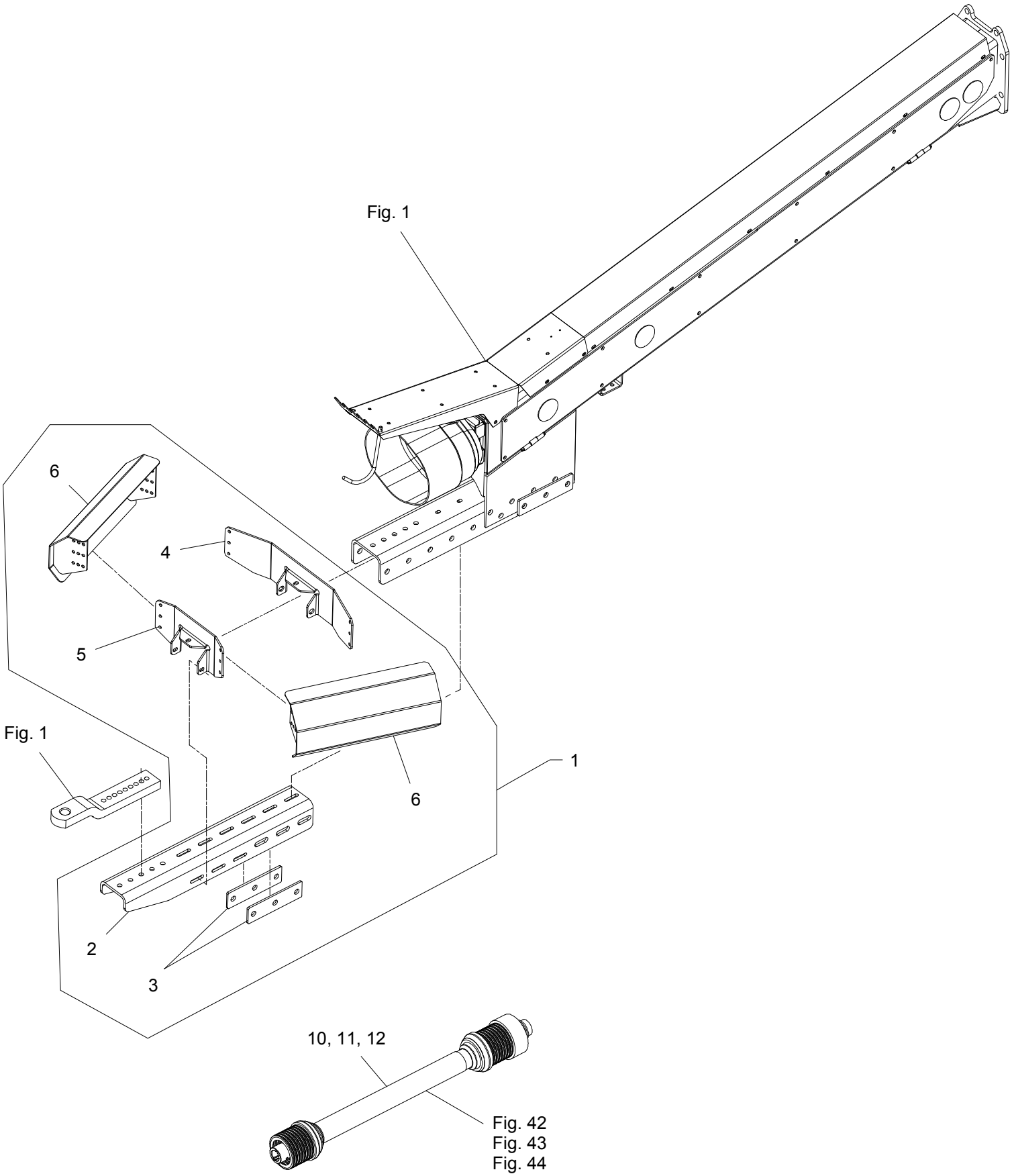

Position No	Spare Part No	Qty	Beskrivelse	Designation	Hertil, Dazu To this, A ceci Acc Part No	Qty
001	814060-1809	1	TRÆKSTANGSADAPTOR F. WW ZUGSTANGENADAPTOR F. WW	DRAWBAR ADAPTOR F. WW		
002	812068-175X	1	TRÆKSTANG ZUGSTANGE	DRAWBAR	811213-6628 811220-6323	6 6
003	812066-356X	2	BAGPLADE HINTERKLAPPE	REAR PLATE		
004	812068-122X	1	BAGERSTE KONSOL HINTERE KONSOLE	REAR CONSOLE	811215-4328 811220-4321 811241-3403	1 1 1
005	812068-123X	1	FORRESTE KONSOL VORDERE KONSOLE	FRONT CONSOLE	811215-4328 811220-4321 811241-3403	3 3 3
006	813068-119X	2	KONSOL KONSOLE	BRACKET	811213-3224 811220-3321 811241-2402	12 12 12
010	811340-1451	1	KO-AKSEL PWE 675 1 3/4" Z20 GELENKENWELLE PWE 675 1 3/4" Z20	PTO SHAFT PWE 675 1 3/4" Z20		
011	811340-1467	1	KO-AKSEL PWE 580 1 3/8" Z21 GELENKWELLE PWE 580 1 3/8" Z21	PTO SHAFT PWE 580 1 3/8" Z21		
012	811340-1468	1	KO-AKSEL PWE 580 1 3/8" Z6 GELENKWELLE PWE 580 1 3/8" Z6	PTO SHAFT PWE 580 1 3/8" Z6		

Fig. 87

Tilbehør - Zubehör - Accessories

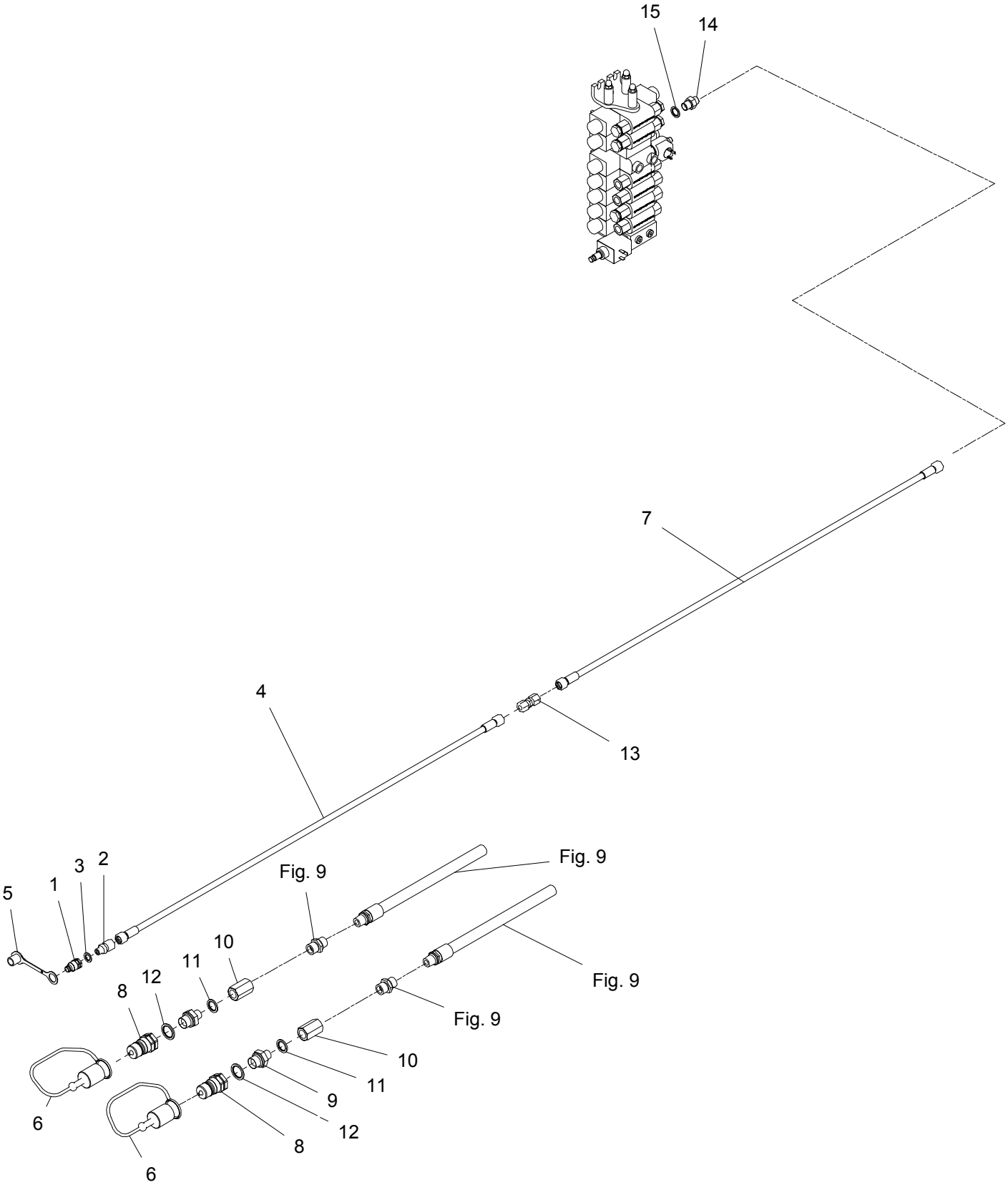

Position No	Spare Part No	Qty	Beskrivelse	Designation	Acc Part No	Qty
000	814060-1808	1	LS SÆT FOR FCT LS SÄTZ FÜR FCT	LS KIT FOR FCT		
001	811317-0305	1	LYNKOBLING LS 1/4 SCHNELLKUPPLUNG LS 1/4	QUICK CLUTCH LS 1/4		
002	811311-1411	1	RØRFORSKRUNING ROHRVERSCHRABUNG	PIPE COUPLING		
003	811311-8560	1	PAKRING DICHTUNGSRING	PACKING RING		
004	811317-0314	1	HYDRAULIKSLANGE L=6550 HYDRAULIKSCHLAUCH L=6550	HYDRAULIC HOSE L=6550		
005	811393-0144	1	BESKYTTELSESPROP RØD SCHUTZVERSCHLUSS ROT	PROTECTING PLUG RED		
006	811393-0142	1	BESKYTTELSESPROP RØD SCHUTZVERSCHLUSS ROT	PROTECTING PLUG RED		
007	811317-0435	2	HYDRAULIKSLANGE L=1100 HYDRAULIKSCHLAUCH L=1100	HYDRAULIC HOSE L=1100		
008	811317-0308	2	LYNKOBLING 3/4 SCHNELLKUPPLUNG 3/4	QUICK CLUTCH 3/4		
009	811311-8414	2	FORSKRUNING VERSCHRAUBUNG	SCREWED CONNECTION		
010	811311-2620	2	MUFFE MUFFE	SOCKET		
011	811311-8539	2	TÆTNINGSRING DICHTUNGSRING	GASKET		
012	811311-8540	2	TÆTNINGSRING DICHTUNGSRING	TIGHTENING RING		
013	811311-8510	2	FORSKRUNING VERSCHRAUBUNG	FITTINGS		
014	811311-2630	1	NIPPEL 3/8 /-L10/Ø0,8 NIPPEL	NIPPLE		
015	811311-8538	1	TÆTNINGSRING DICHTUNGSRING	GASKET		

Fig. 88

Tilbehør - Zubehör - Accessories

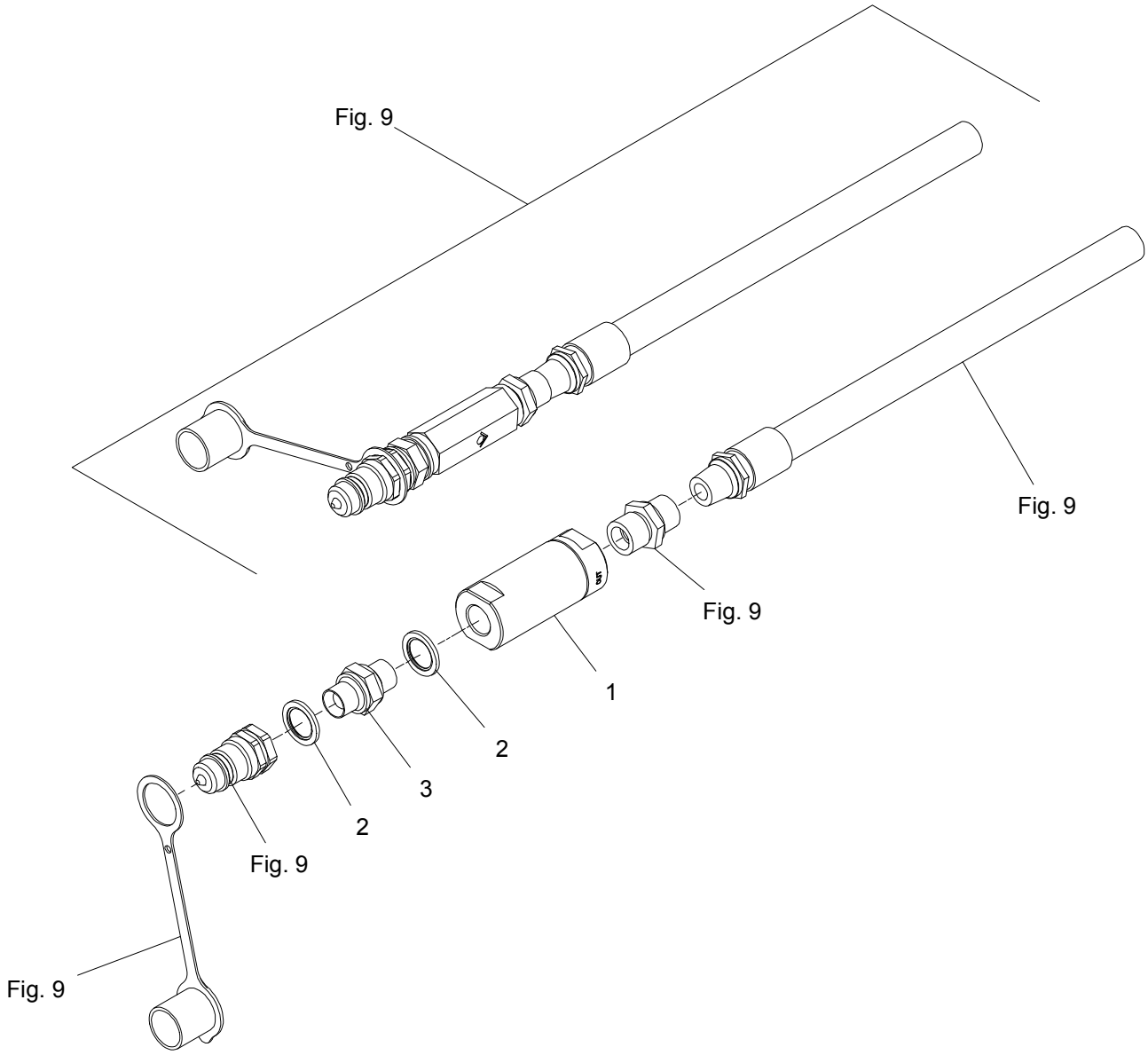

FCT-0009/3	FCT 1360	Figure No 088	>=B027540171116	Hertil, Dazu To this, A ceci	
Position No	**Spare Part No**	**Qty**	**Beskrivelse**	**Designation**	**Acc Part No** **Qty**
000	814060-0908	1	IL TRYK FILTER SÆT IL DRUCKFILTER SÄTZ	IL PRESSURE FILTER KIT	
001	811317-1046	1	IL TRYK FILTER IL DRUCKFILTER	IL PRESSURE FILTER	
002	811311-8539	2	TÆTNINGSRING DICHTUNGSRING	GASKET	
003	811311-8550	1	NIPPEL NIPPEL	NIPPLE	

Fig. 89

Tilbehør - Zubehör - Accessories

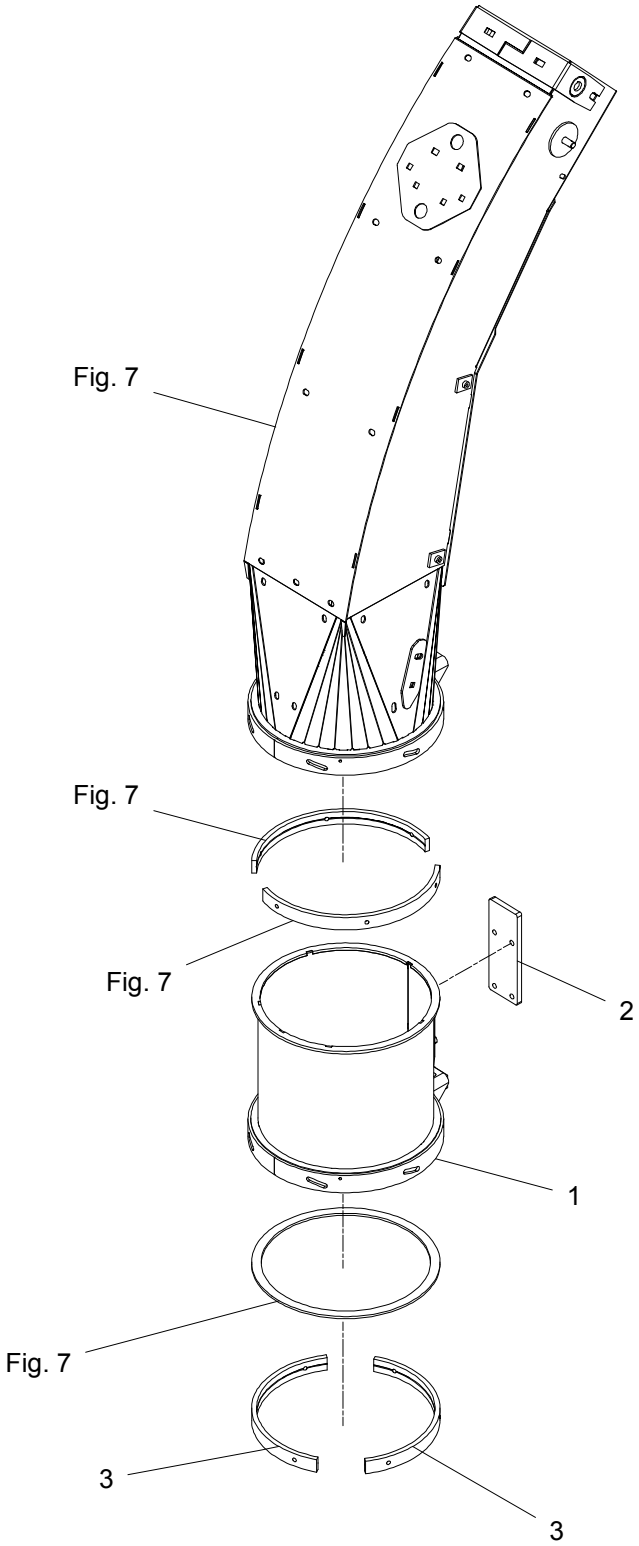

FCT-0009/3	FCT 1360	Figure No 089	>=B027540171116	Hertil, Dazu To this, A ceci	
Position No	**Spare Part No**	**Qty**	**Beskrivelse**	**Designation**	**Acc Part No**	**Qty**
000	814060-1225	1	TUDFORLÆNGER 300 MM VERLÄNGER FÜR TRICHTER 300 MM	EXTENSION FOR CHUTE 300 MM		
001	813068-361X	1	TUDFORLÆNGER VERLÄNGER FÜR TRICHTER	EXTENSION FOR CHUTE	811313-2101	4
002	812068-892X	1	STOP ANSCHLAG	STOP	811213-3224 811241-2402	4 4
003	812125-303X	2	STOPRING STOPPRING	STOP RING	811213-3222 811241-2502	3 3

Fig. 90

Tilbehør - Zubehör - Accessories

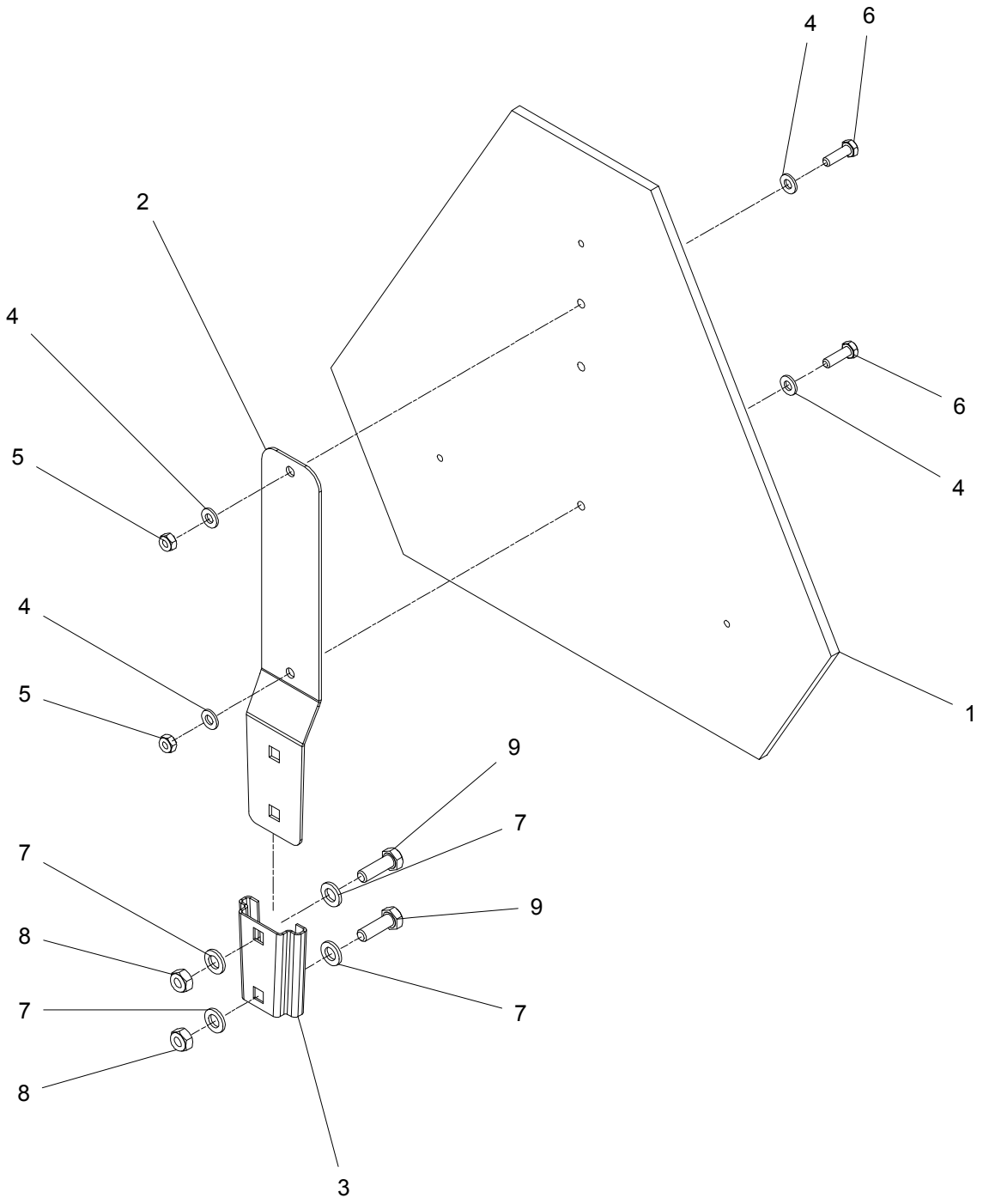

Position No	Spare Part No	Qty	Beskrivelse	Designation	Acc Part No	Qty
000	814210-6006	1	ADVARSELSTREKANT WARNDREIECK	WARNING TRIANGLE		
001	811391-0504	1	ADVARSELSTREKANT WARNDREIECK	WARNING TRIANGLE		
002	601140180	1	BESLAG F/ ADVARSELSTREKANT KONSOLE F. DREIECK	SPADE F/ SMV TRIANGLE		
003	300008276	1	TAVLEHOLDER TAFELHALTER	BOARD HOLDER		
004	811241-1203	4	SPÆNDESKIVE 6,5-13-1,2 SCHEIBE 6,5-13-1,2	WASHER 6,5-13-1,2		
005	811220-1323	2	NYLOC MØTRIK M6 NYLOC MUTTER M6	NYLOC NUT M6		
006	811213-1222	2	STÅLSÆTSKRUE M6-20 ST. SETSCHRAUBE M6-20	STEEL SET SCREW M6-20		
007	811241-1403	4	SPÆNDESKIVE 9-16-2,0 SCHEIBE 9-16-2,0	WASHER 9-16-2,0		
008	811220-2321	2	NYLOC MØTRIK M8 NYLOC MUTTER M8	NYLOC NUT M8		
009	811213-2224	2	STÅLSÆTSKRUE M8-25 ST. SETSCHRAUBE M8-25	STEEL SET SCREW M8-25		

Kongskilde Agriculture

www.kongskilde.com

KONGSKILDE
Moving agriculture ahead

PR60-301b 01 FCT 1360 - 08.2018