R+ 1610 S

Reservedelsliste
Spare parts list
Ersatzteilliste
Liste de pièce de rechange

X2

Valid from: I Gültig ab:
Valable á partir de: I Gyldig fra:
30. 01. 2012

Serial No.: I Maschinen Nr.:
No. de serie: I Fabrikationsnr.:
6850101601 /
B068540171062

KONGSKILDE

Always state the serial number and if possible the year of the machine when ordering spare parts whereby you save time and money and facilitates matters for us.
Please enter the number of your machine here:

No..... Delivered on the ..... / ..... 20.....
Appropriate when ordering parts.
The serial number is located as shown on the figure.

Bei Ersatzteilbestellungen ist die Fabrikationsnummer Ihrer Maschine unbedingt anzugeben. Das erspart Ihnen Zeit, Geld und Ärger und erleichtert uns die Abfertigung.
Tragen Sie die Nummer Ihrer Maschine bitte hier ein:

Nr..... Geliefert am ..... / ..... 20.....
dann haben Sie bei Ersatzteilbestellungen immer die Nummer bei der Hand.
Die Fabrikationsnummer ist im Rahmen eingeschlagen, siehe Figur.

Lorsque vous commandez des pièces dètachées, indiquez toujours le numéro de série de votre machine et si possible son année de fabrication. Vous éviterez des pertes de temps et vous nous faciliterez le travail.
Prière de noter ici le numéro de série de votre machine:

Numéro..... Livrée le ..... / ..... 20.....

Ceci vous sera utile lorsque vous commanderez des pièces.
Le numéro de série est gravé dans le cadre comme indiqué sur la figure.

Bestiller De reservedele så opgiv venligst maskinens fabrikationsnummer og eventuelt købsår. Det sparer Dem tid, penge og ærgrelser og os unødigt besvær.
De kan notere nummeret på Deres maskine her:

Nr..... Leveret den ..... / ..... 20.....
så har De det ved hånden, når De eventuelt skal bestille reservedele.
Fabrikationsnummeret findes indhugget i rammen, som vist på figuren.

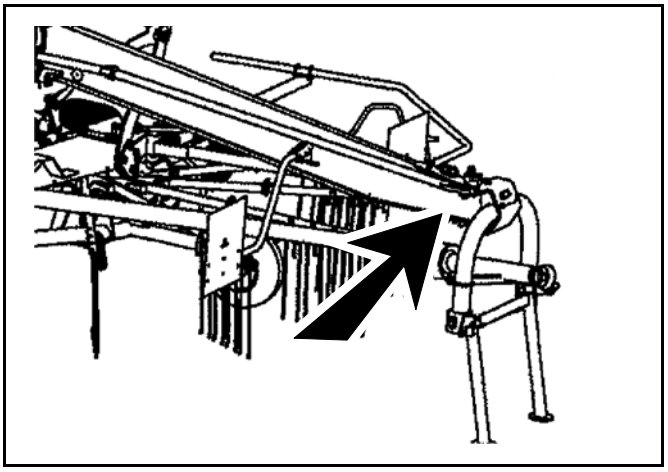

SPARE PARTS BOOK
ERSATZTEILKATALOG
CATALOGUE DE PIÈCES
RESERVEDELSKATALOG

The book is divided into 5 passages:

1. Description of the spare part book.
2. Number key for assembly parts.
3. Number key showing on which figures the spare part numbers can be found.
4. Figure key showing on which figures the parts can be found.
5. Spare parts list.

Der Katalog ist in 5 Abschnitte eingeteilt:

1. Beschreibung des Ersatzteilkataloges.
2. Nummernschlüssel für Montagezubehör.
3. Nummernschlüssel mit Angabe der jeweiligen Ersatzteilnummer.
4. Figurliste mit Angabe, auf welche Figuren die Teile zu finden sind.
5. Ersatzteilliste.

Le catalogue est divisé en 5 sections:

1. Description du catalogue de pièces.
2. Liste de pièces de montage.
3. Numéros des pièces de rechange indiquant le numéro de figure.
4. Liste des figures indiquant sur quelle figure se trouvent les pièces.
5. Liste de pièces de rechange.

Kataloget er opdelt i 5 afsnit:

1. Beskrivelse af reservedelskataloget.
2. Nummernøgle for monteringsdele.
3. Nummernøgle - viser på hvilke figurer reservedelsnumrene findes.
4. Figurnøgle - viser på hvilke figurer delene findes.
5. Reservedelsliste.

Description of the spare parts book:
Beschreibung des Ersatzteilkataloges:
Discription du catalogue de pièces:
Beskrivelse af reservedelskataloget:

The spare parts book is built up as follows:

Fig. 01-29	Standard	Fig. 50-59	Hub
Fig. 30-39	Gear	Fig. 60-79	Variation of standard (Accessory)
Fig. 40-49	PTO drives	Fig. 80-	Accessory

Der Ersatzkatalog ist so aufgebaut:

Fig. 01-29	Standard	Fig. 50-59	Nabe
Fig. 30-39	Getriebe	Fig. 60-79	Variation vom Standard (Zubehör)
Fig. 40-49	Gelenkwellen	Fig. 80-	Zubehör

Le catalogue de pièces est arrangé comme suit:

Fig. 01-29	Standard	Fig. 50-59	Moyeu
Fig. 30-39	Boîtier	Fig. 60-79	Variation du standard (Accessoire)
Fig. 40-49	Arbres à cardan	Fig. 80-	Accessoire

Reservedelskataloget er opbygget således:

Fig. 01-29	Standard	Fig. 50-59	Nav
Fig. 30-39	Gear	Fig. 60-79	Variation af standard (Tilbehør)
Fig. 40-49	Kraftoverføringsaksler	Fig. 80-	Tilbehør

Quantity:
States quantity of parts for machine.
In connection with subassemblies:
Quantity for the assembly.

Anzahl:
Anzahl Teile je maschine.
Bei Untersammlungen:
Anzahl je Sammlung.

Quantité:
Quantité de pièces par machine.
Pour les sous-assemblages: pièces par assemblage.

Antal:
Antal dele pr. maskine.
Ved undersamlinger: dele pr. samling.

Postion No.:
The position No. marked “()”
is not standard.
Is delivered as accessory.

Positionsnummer:
Die Positionsnummer, die mit “()”
gezeichnet ist, ist nicht der Standard.
Wird als Zubehör geliefert.

No de pos.:
Le numéro de position marqué d’un “()”
n’est pas une pièce standard.
Livrée comme accessoire.

Pos. nr.:.
Positionsnummer mærket med.”()”
er ikke standard.
Leveres som tilbehør

POS.	VARENUMMER	ANTAL	BENÆVNELSE BEZEICHNUNG DESIGNATION		HERTIL, DAZU TO THIS, A CECI	
33.	1340-9153 T	2	KRYDS KREUTZGARNITUR >=0003219 <=0003448	CENTRE	1341-9187	1
33.1	1350-7005	2	KRYDS KREUTZGARNITUR >=0003219	CENTRE	1350-9052 1350-9104	4 1
34.	1340-0196	1	PROFILAKSEL PROFILGABEL >=0003219 <=0003448	PROFIL FORK		
34.1	1350-8008	1	PROFILAKSEL PROFILGABEL >=0003249	PROFIL FORK		

Article no.:
The article no. marked “T” is not standard. Is delivered as accessories.
the article no. marked “+”:
Modification is being made.

Warenummer:
Ist eine Warennummer mit "T" gekennzeichnet, wird sie als Zubehör geliefert.
Eine Warennummer mit "+" ist als Modifikation unterwegs.

No. D’article:
Le no d’article marqué d’un “T” n’est pas un article standard. Livré comme accessoire.
No. d’article marqué de “+”:
Une modification viendra.

Varenr.:
Varenummer mærket med "T" er ikke standard. Leveres som tilbehør.
Varenummer mærket med "+" :
ændring undervejs.

Designation:
>=0003219 <=0003448
Spare part used for machine from serial No. 3219 up to No. 3448 both Nos. included.

Benennung:
>=0003219 <=0003448
Ersatzteil für Maschinen von Fabrikationsnummer 3219 bis Nr. 3448.

Désignation:
>=0003219 <=0003448
Pièce de rechange employée sur machines à partir de no de série 3219 jusq’à et y compris no 3448.

Benævnelse:
>=0003219 <=0003448
Reservedel anvendt på maskine fra og med fabrikationsnummer 3219 til og med nr. 3448

To this:
States which and how many mounting assemblies (screws, nuts, discs etc.) are used with the spare part.
See under number key for assembly parts

Dazu:
Angabe von Montierungsteilen (Schrauben, Muttern, Scheiben usw.) die zusammen mit dem Ersatzteil angewendet werden sollen. Siehe Nummerschlüssel
für Montagezubehör.

Pour ceci:
Indique lesquelles et combien de pièces de montage (vis, écrous, rondelles etc.) sont employées avec la pièce de rechange. Voir dans la liste de numéros pour pièces de montage.

Hertil:
Angiver hvilke og hvor mange monteringsdele (skruer, møtrikker, skiver osv.) der anvendes sammen med reservedelen. Se under nummernøgle for monteringsdele.

VARENUMMER	BENÆVNELSE	BEZEICHNUNG	DESIGNATION
0015170	SMØRENIPPEL AM8X1	SCHMIERNIPPEL AM8X1	GREASE NIPPLE AM8X1
0426880	RADMUTTER A18X1,5 D 74361	RADMUTTER A18X1,5 D 74361	WHEEL STUD A 18X1,5 D 74
0445500	KABELBINDER	KABELBINDER	CABLETIE
0465390	KUGLELEJE 6305 2RS	RIKGL 6305 2RS	GRV BALL BEAR 6305 2RS
1213-1122	SÆTSKRUE M5-16	ST. SETSCHRAUBE M5-16	STEEL SET SCREW M5-16
1213-1222	STÅLSÆTSKRUE M6-20	ST. SETSCHRAUBE M6-20	STEEL SET SCREW M6-20
1213-1224	STÅLSÆTSKRUE M6-25	ST. SETSCHRAUBE M6-25	STEEL SET SCREW M6-25
1213-2124	STÅLSÆTSKRUE M8-12	ST. SETSCHRAUBE M8-12	STEEL SET SCREW M8-12
1213-2222	STÅLSÆTSKRUE M8-20	ST. SETSCHRAUBE M8-20	STEEL SET SCREW M8-20
1213-2223	STÅLSÆTSKRUE M8-25	STAHLSECHSKANTSCHRAUBE M8-25	STEEL SET SCREW M8-25
1213-2225	SÆTSKRUE M8-22	ST. SETSCHRAUBE M8-22	STEEL SET SCREW M8-22
1213-3126	STÅLSÆTSKRUE M10-16	ST. SETSCHRAUBE M10-16	STEEL SET SCREW M10-16
1213-3224	STÅLSÆTSKRUE M10-25	ST. SETSCHRAUBE M10-25	STEEL SET SCREW M10-25
1213-3322	STÅLSÆTSKRUE M10-30	ST. SETSCHRAUBE M10-30	STEEL SET SCREW M10-30
1213-4224	STÅLSÆTSKRUE M12-25	ST. SETSCHRAUBE M12-25	STEEL SET SCREW M12-25
1213-4321	STÅLSÆTSKRUE M12-30	ST. SETSCHRAUBE M12-30	STEEL SET SCREW M12-30
1213-4322	STÅLSÆTSKRUE M12-30	ST. SETSCHRAUBE M12-30	STEEL SET SCREW M12-30
1213-4324	STÅLSÆTSKRUE M12-35	ST. SETSCHRAUBE M12-35	STEEL SET SCREW M12-35
1213-4422	STÅLSÆTSKRUE M12-40	ST. SETSCHRAUBE M12-40	STEEL SET SCREW M12-40
1213-5522	STÅLSÆTSKRUE M16-50	ST. SETSCHRAUBE M16-50	STEEL SET SCREW M16-50
1213-6424	STÅLSÆTSKRUE M20-45	ST. SETSCHRAUBE M20-45	STEEL SET SCREW M20-45
1213-6628	STÅLSÆTSKRUE M20-60 KV. 10.9	ST. SETSCHRAUBE M20-60 Q 10.9	STEEL SET SCREW M20-60 Q 10.9
1214-1120	STÅLSKRUE M6-30	STAHLSECHSKANTSCHRAUBE M6-30	STEEL SCREW M6-30
1214-1121	STÅLSKRUE M5-40	STAHLSECHSKANTSCHRAUBE M5-40	STEEL SCREW M5-40
1214-3122	STÅLSKRUE M10-45	STAHLSECHSKANTSCHRAUBE M10-45	STEEL SCREW M10-45
1214-3226	STÅLSKRUE M10-60	STAHLSECHSKANTSCHRAUBE M10-60	STEEL SCREW M10-60
1214-3432	STÅLSKRUE M10-140	STAHLSECHSKANTSCHRAUBE M10-140	STEEL SCREW M10-140
1214-3528	STÅLSKRUE M10-70	STAHLSCHRAUBE M10-70	STEEL SCREW M10-70
1214-4126	STÅLSKRUE M12-45	STAHLSECHSKANTSCHRAUBE M12-45	STEEL SCREW M12-45
1214-4322	STÅLSKRUE M12-70 KV 8.8	STAHLSECHSKANTSCHR.M12-70 Q8.8	STEEL SCREW M12-70 Q 8.8
1214-4331	STÅLSKRUE M14-75	STAHLSECHSKANTSCHRAUBE M14-75	STEEL SCREW M14-75
1214-4334	ST.SKR MF14X1,5-90 8.8 G	ST.SCHRAUBE MF14X1,5-90 8.8 G	STELL NUT MF14X1,5-90 8.8 G
1214-6522	STÅLSKRUE M20-150	STAHLSECHSKANTSCHRAUBE M20-150	STEEL SCREW M20-150
1215-1123	BRÆDDESKRUE M6-16	FLACHRUNDSCHRAUBE M6-16	CARRIAGE SCREW M6-16
1215-1222	BR.SKRUE M6-20	FLACHRUNDSCHRAUBE M6-20	CARRIAGE SCREW M6-20
1215-2224	BRÆDDESKRUE M8-25	FLACHRUNDSCHRAUBE M8-25	CARRIAGE SCREW M8-25
1215-3226	BRÆDDESKRUE M10-25 KVAL.8,8	FLACHRUNDSCHRAUBE M10-25 Q 8,8	CARRIAGE SCREW M10-25 Q 8,8
1219-0540	SKRUE M12-1,5-30 10.9 S	SCHRAUBE M12-1,5-30 10.9	SCREW M12-1,5-30 10.9
1219-0922	U-BOLT	U-BOLZEN	U-BOLT
1220-1122	STÅLMØTRIK M5	STAHLMUTTER M5	STEEL NUT M5
1220-1322	NYLOC MØTRIK M5	NYLOC MUTTER M5	NYLOC NUT M5
1220-1323	NYLOC MØTRIK M6	NYLOC MUTTER M6	NYLOC NUT M6
1220-1922	KLEMMØTRIK M6	KAEFIGMUTTER M6	NUT M6
1220-2122	STÅLMØTRIK M8	STAHLMUTTER M8	STEEL NUT M8
1220-2321	NYLOC MØTRIK M8	NYLOC MUTTER M8	NYLOC NUT M8
1220-2620	FLANGEMØTRIK M8	MUTTER MIT BUND M8	SLEEVE NUT M8
1220-3020	TOPMØTRIK M10	SECHSKANT HUTMUTTER M10	HEXAGON CAP NUT M10
1220-3122	STÅLMØTRIK M10	STAHLMUTTER M10	STEEL NUT M10
1220-3321	NYLOC MØTRIK M10	NYLOC MUTTER M10	NYLOC NUT M10
1220-3620	FLANGEMØTRIK M10	FLANSCHSCHRAUBEN M10	FLANGE NUT M10
1220-4321	NYLOC MØTRIK M12	NYLOC MUTTER M12	NYLOC NUT M12
1220-4322	LÅSEMØTRIK METAL M12	GEGENMUTTER METAL M12	LOCK NUT METAL M12
1220-4326	NYLOC MØTRIK M14-1,5	NYLOC MUTTER M14-1,5	NYLOC NUT M14-1,5
1220-4327	NYLON MØTRIK M14	NYLONMUTTER M14	NYLOC NUT M14
1220-4622	FLANGEMØTRIK M12	MUTTER MIT BUND M12	SLEEVE NUT M12
1220-5321	NYLOC MØTRIK M16	NYLOC MUTTER M16	NYLOC NUT M16
1220-6122	STÅLMØTRIK M20	STAHLMUTTER M20	STEEL NUT M20
1220-6321	NYLOC MØTRIK M20	NYLOC MUTTER M20	NYLOC NUT M20
1220-6323	NYLOC MØTRIK M20 KV.10	NYLOC MUTTER M20 Q10	NYLOC NUT M20 Q10
1220-6621	FLANGEMØTRIK M20	MUTTER MIT BUND M20	SLEEVE NUT M20
1241-1105	SKIVE 5,5-10-0,8 G	SCHEIBE 5,5-10-0,8 G	WASHER 5,5-10-0,8 G
1241-1202	SPÆNDESKIVE 8,4-16-1,6	SCHEIBE 8,4-16-1,6	WASHER 8,4-16-1,6
1241-1206	SPÆNDESKIVE 6,4-18-1,6	SCHEIBE 6,4-18-1,6	WASHER 6,4-18-1,6
1241-1207	SPÆNDESKIVE 6,4-12-1,6	SCHEIBE 6,4-12-1,6	WASHER 6,4-12-1,6
1241-1208	SPÆNDESKIVE 7-12-1,6	SCHEIBE 7-12-1,6	WASHER 7-12-1,6
1241-1405	SPÆNDESKIVE R5,5-18-2	SCHEIBE R5,5-18-2	WASHER R5,5-18-2
1241-2401	SPÆNDESKIVE 11-20-2,5	SCHEIBE 11-20-2,5	WASHER 11-20-2,5
1241-2402	SPÆNDESKIVE 10,5-20-2,0	SCHEIBE 10,5-20-2,0	WASHER 10,5-20-2,0
1241-2403	SPÆNDESKIVE 11-20-2	SCHEIBE 11-20-2	WASHER 11-20-2
1241-2406	SPÆNDESKIVE 13-19-1 S	UNTERLEGRING 13-19-1	FLAT WASHER 13-19-1
1241-2408	SPÆNDESKIVE 10,5-30-2,5	SCHEIBE 10,5-30-2,5	WASHER 10,5-30-2,5
1241-3403	SPÆNDESKIVE 13-25-2,5	SCHEIBE 13-25-2,5	WASHER 13-25-2,5
1241-3508	SPÆNDESKIVE 13-25-3	SCHEIBE 13-25-3	WASHER 13-25-3
1241-3509	SPÆNDESKIVE 13-37-3	SCHEIBE 13-37-3	WASHER 13-37-3
1241-4502	SPÆNDESKIVE 17-30-3 STÅL	SCHEIBE 17-30-3 STAHL	WASHER 17-30-3 STEEL
1241-4505	SPÆNDESKIVE 17-28-3	SCHEIBE 17-28-3	WASHER 17-28-3
1241-4507	SPÆNDESKIVE 17,5-30-3	SCHEIBE 17,5-30-3	WASHER 17,5-30-3
1241-4508	SPÆNDESKIVE MESSING 17-30-3	SCHEIBE MESSING 17-30-3	WASHER BRASS 17-30-3
1241-5201	SPÆNDESKIVE 20,0-28-1	SCHEIBE 20,0-28-1	WASHER 20,0-28-1
1241-5503	SPÆNDESKIVE 21,0-42-3,5	SCHEIBE 21,0-42-3,5	WASHER 21.0-42-3.5
1241-5504	SPÆNDESKIVE 21-37-3	SCHEIBE 21-37-3	WASHER 21-37-3
1241-6604	SPÆNDESKIVE 25-44-4	SCHEIBE 25-44-4	WASHER 25-44-4

NUMMERNØGLE FOR MONTERINGSDELE - NUMMERSCHLüSSEL FüR MONTAGEZUBEHOR
NUMBER KEY FOR ASSEMBLY PARTS - LISTE DE PIECES DE MONTAGE

VARENUMMER	BENÆVNELSE	BEZEICHNUNG	DESIGNATION
1241-6606	SPÆNDESKIVE 25-40-4	SCHEIBE 25-40-4	WASHER 25-40-4
1241-6904	SPÆNDESKIVE 25-35-1	SCHEIBE 25-35-1	WASHER 25-35-1
1241-7601	SPÆNDESKIVE 30-56-4	SCHEIBE 30-56-4	WASHER 30-56-4
1241-7602	SPÆNDESKIVE 31-56-4	SCHEIBE 31-56-4	WASHER 31-56-4
1241-7701	SPÆNDESKIVE 31-45-5	SCHEIBE 31-45-5	WASHER 31-45-5
1241-7801	SPÆNDESKIVE 41-58-6	SCHEIBE 41-58-6	WASHER 41-58-6
1241-7802	SPÆNDESKIVE 37-52-6	SCHEIBE 37-52-6	WASHER 37-52-6
1241-7907	SPÆNDESKIVE 30-42-1	SCHEIBE 30-42-1	WASHER 30-42-1
1241-7908	STØTTESKIVE 30-42-2,5	STUETZSCHEIBE 30-42-2,5	SUPPORT WASHER 30-42-2,5
1241-8913	SPÆNDESKIVE 35-45-2,5	SCHEIBE 35-45-2,5	WASHER 35-45-2,5
1241-9924	PASSKIVE 45-55-1	SCHEIBE 45-55-1	WASHER 45-55-1
1241-9933	PASSKIVE 65-85-0,3	PASSCHEIBE 65-85-0,3	SHIM RING 65-85-0.3
1241-9934	PASSKIVE 65-85-0,5	PASSCHEIBE 65-85-0,5	SHIM RING 65-85-0.5
1242-9021	FJEDERRING A5, GALV.	FEDERRING A5	SPRING RING A5
1242-9024	FJEDERRING A14, GALV.	FEDERRING A14	SPRING RING A14
1242-9026	FJEDERRING A12, GALV.	FEDERRING A12	SPRING RING A12
1251-1104	SPÆNDESTIFT 3,5-26	SPANNSTIFT 3,5-26	SPECIAL PIN 3,5-26
1251-1203	SPÆNDESTIFT 3,5-32	SPANNSTIFT 3,5-32	SPECIAL PIN 3,5-32
1251-3105	SPÆNDESSTIFT 5-24	SPANNSTIFT 5-24	SPECIAL PIN 5-24
1251-3203	SPÆNDESTIFT 5,0-36	SPANNSTIFT 5,0-36	SPECIAL PIN 5,0-36
1251-3403	SPÆNDESTIFT 5,0-50	SPANNSTIFT 5,0-50	SPECIAL PIN 5,0-50
1251-3503	SPÆNDESSTIFT 5,0-60	SPANNSTIFT 5,0-60	SPECIAL PIN 5,0-60
1251-4106	SPÆNDESTIFT 6,0-26	SPANNSTIFT 6,0-26	SPECIAL PIN 6,0-26
1251-4201	SPÆNDESTIFT 6-30	SPANNSTIFT 6-30	SPECIAL PIN 6-30
1251-4203	SPÆNDESTIFT 6,0-30	SPANNSTIFT 6,0-30	SPECIAL PIN 6,0-30
1251-4206	SPÆNDESTIFT 6,0-32	SPANNSTIFT 6,0-32 GALV.	SPECIAL PIN 6,0-32
1251-5205	SPÆNDESTIFT 8,0-36	SPANNSTIFT 8,0-36	SPECIAL PIN 8,0-36
1251-5306	SPÆNDESTIFT 8,0-45	SPANNSTIFT 8,0-45	SPECIAL PIN 8,0-45
1251-5405	SPÆNDESTIFT 8,0-50	SPANNSTIFT 8,0-50	SPECIAL PIN 8,0-50
1251-5505	SPÆNDESTIFT 8,0-60	SPANNSTIFT 8,0-60	SPECIAL PIN 8,0-60
1251-5603	SPÆNDESTIFT 8,0-70	SPANNSTIFT 8,0-70	SPECIAL PIN 8,0-70
1251-6406	SPÆNDESTIFT 10,0-50	½PANNSTIFT 10,0-50	SPECIAL PIN 10,0-50
1251-6505	SPÆNDESSTIFT 10-65	SPANNSTIFT 10-65	SPECIAL PIN 10-65
1251-7405	SPÆNDESTIFT 13,0-50	SPANNSTIFT 13,0-50	SPECIAL PIN 13,0-50
1251-7505	SPÆNDESTIFT 13,0-60	SPANNSTIFT 13,0-60	SPECIAL PIN 13,0-60
1251-7603	SPÆNDESTIFT 13,0-70	SPANNSTIFT 13,0-70	SPECIAL PIN 13,0-70
1251-9010	SPÆNDESTIFT 16,0-60	SPANNSTIFT 16,0-60	SPECIAL PIN 16,0-60
1254-3202	SIKRINGSSPLIT 5 MM	FEDERSPLINT 5 MM	SECURING PIN 5 MM
1255-2207	LÅSERING 25 MM UDVENDIG	SICHERUNGSRING 25 MM AUSSEN	SNAP RING 25 MM OUTER
1313-1103	SMØRENIPPEL	SCHMIERNIPPEL	GREASE NIPPLE
1331-3303	KUGLELEJE 6206 2RS	KUGELLAGER 6206 2RS	BALL BEARING 6206 2RS
1335-6022	BØSNING	BUCHSE	BUSH
1338-0115	PASFEDER 10-8-40	FEDERKEIL 10-8-40	FLAT KEY 10-8-40
1338-0146	PASFEDER	FEDERKEIL	FLAT KEY
1338-0154	PASFEDER 14-6-50	FEDERKEIL 14-6-50	FLAT KEY 14-6-50
1403420	CLIP 6X19	CLIP 6X19	CLIP 6X19
1407620	PROP	STOPFEN, LAMELLEN	CONNECTOR
1413200	TÆTNINGSRING	NILOSRING	NILOSRING
1426450	TÆTNINGSRING 6305 AV	NILOSRING 6305 AV	NILOSRING
1427280	TRYKFJEDER	DRUCKFEDER 2.2X24X159	COMPRESSION SPRING
1614160	GLIDELEJEBØSNING	GLEITLAGERBUCHSE	PLAIN BEARING BUSH
1624270	GLIDELEJE - INDGANGSSKIVE	GLEITLAGER-ANLAUFSCHEIBE	SLIDE BEARING - STARTING WASH

VARENUMMER	FIGUR	POS.	VARENUMMER	FIGUR	POS.	VARENUMMER	FIGUR	POS.	VARENUMMER	FIGUR	POS.
PR80-0858	82.	15.	1219-0923	8.	8.	1501-0102	40.	25.	1634800	3.	14.
PR80-6604	2.	12.	1220-4323	40.	13.	1501-0129	41.	25.	1634830	3.	8.
PR80-6604	4.	21.	1220-4323	41.	13.	1501-0130	41.	26.	1634840	3.	18.
PR80-7043	13.	3.	1220-7920	5.	29.	1600661	6.	36.	1634850	3.	12.
PR80-7169	13.	2.	1220-7920	6.	29.	1605632	8.	20.	1634900	30.	1.
0124130	8.	24.	1251-5405	40.	24.	1605641	8.	23.	1634910	31.	1.
0195140	1.	11.	1251-6505	41.	24.	1605650	8.	22.	1635010	3.	39.
0195140	80.	19.	1254-4210	5.	38.	1609124	5.	1.	1635010	9.	1.
0407190	2.	3.	1254-4210	6.	38.	1609124	6.	1.	1635020	9.	2.
0407531	9.	11.	1311-8644	3.	37.	1613711	4.	3.	1635040	1.	9.
0427991	80.	39.	1311-8645	3.	41.	1613860	13.	40.	1635050	5.	10.
0429610	3.	49.	1311-8648	2.	11.	1614260	4.	17.	1635050	6.	10.
0434031	81.	3.	1311-8649	3.	35.	1614341	4.	4.	1635100	5.	37.
0445500	3.	47.	1313-1101	40.	22.	1614530	4.	9.	1635110	6.	37.
0464040	5.	8.	1317-0947	3.	27.	1614590	4.	8.	1636930	10.	5.
0464040	6.	8.	1317-5018	9.	12.	1614740	3.	9.	1638200	1.	6.
0464150	5.	32.	1317-5019	9.	14.	1615410	3.	21.	1638270	1.	4.
0464150	6.	32.	1317-9506	3.	28.	1615640	3.	29.	1638660	7.	2.
0474050	3.	19.	1331-2305	5.	19.	1615690	4.	6.	1638710	5.	12.
0477160	81.	9.	1331-2305	6.	19.	1616360	7.	5.	1638710	6.	12.
0482690	2.	18.	1331-3303	82.	5.	1620130	5.	9.	1639540	41.	0.
0482690	3.	50.	1331-4302	5.	5.	1620130	6.	9.	1640870	1.	8.
0482690	13.	21.	1331-4302	6.	5.	1620141	5.	40.	1640880	2.	1.
0495050	80.	14.	1340-9276	41.	11.	1620141	6.	40.	1640971	3.	48.
0495200	4.	24.	1340-9277	41.	54.	1622830	3.	16.	1641010	2.	17.
0495210	4.	23.	1340-9278	40.	14.	1622830	80.	11.	1641020	3.	45.
0496840	5.	17.	1340-9279	40.	21.	1624270	4.	19.	1641040	2.	16.
0496840	6.	17.	1340-9280	40.	11.	1624350	8.	18.	1641050	8.	5.
0602140	8.	7.	1341-9028	41.	27.	1625650	4.	15.	1641060	4.	16.
0608660	4.	26.	1341-9029	41.	23.	1627290	2.	8.	1641070	3.	6.
0621613	80.	21.	1341-9071	40.	23.	1628000	81.	4.	1641080	3.	7.
0621620	8.	21.	1341-9154	41.	21.	1628010	81.	6.	1643150	13.	8.
0621620	80.	22.	1341-9190	41.	22.	1628020	81.	5.	1644040	80.	12.
0621630	80.	20.	1341-9411	41.	53.	1628100	81.	2.	1644110	4.	5.
0621640	80.	23.	1341-9616	41.	51.	1629230	3.	30.	1644300	80.	13.
0626580	8.	13.	1341-9641	41.	55.	1632530	7.	1.	1650220	13.	15.
0626910	5.	39.	1400920	13.	22.	1632540	5.	24.	2365-366X	2.	20.
0626910	6.	39.	1401150	5.	2.	1632540	6.	24.	2365-367X	2.	19.
0635280	5.	28.	1401150	6.	2.	1632550	5.	26.	2365-404X	2.	21.
0635280	6.	28.	1401160	5.	3.	1632550	6.	26.	2510-099X	5.	16.
0635290	5.	30.	1401160	6.	3.	1632770	40.	0.	2510-099X	6.	16.
0635290	6.	30.	1407610	8.	10.	1633020	1.	5.	2520-002X	81.	7.
0643370	9.	18.	1411550	5.	22.	1633080	4.	30.	2520-003X	81.	1.
0646990	5.	15.	1411550	6.	22.	1633110	2.	2.	2520-004X	81.	8.
0646990	6.	15.	1411550	8.	3.	1633150	8.	12.	2520-010X	8.	14.
0651640	1.	12.	1413200	82.	2.	1633170	5.	11.	2520-011X	7.	10.
0651640	80.	18.	1418780	3.	25.	1633170	6.	11.	2520-011X	82.	3.
0654351	5.	35.	1421570	4.	18.	1633190	8.	15.	2520-061X	5.	23.
0654351	6.	35.	1421580	4.	11.	1633200	2.	7.	2520-061X	6.	23.
0659220	7.	4.	1421650	3.	23.	1633210	8.	2.	2520-117X	7.	11.
0660350	5.	27.	1421670	3.	22.	1633220	8.	11.	2520-117X	82.	12.
0660350	6.	27.	1422560	2.	6.	1633230	8.	27.	2520-118X	82.	10.
0661380	2.	10.	1423660	80.	16.	1633240	8.	9.	2520-134X	4.	28.
0667230	4.	27.	1423940	5.	6.	1633260	8.	19.	2520-137X	4.	29.
0667660	7.	6.	1423940	6.	6.	1633310	3.	36.	2520-182X	5.	7.
0668064	42.	0.	1425190	10.	6.	1633450	5.	33.	2520-182X	6.	7.
0668371	10.	1.	1425200	10.	7.	1633450	6.	33.	2520-183X	2.	9.
0668381	10.	2.	1425210	10.	8.	1633520	1.	14.	2520-183X	4.	20.
0668391	10.	3.	1425220	10.	9.	1633540	4.	13.	2520-226X	82.	9.
0668401	10.	4.	1425230	10.	10.	1633610	4.	10.	2520-228X	8.	6.
0668440	1.	10.	1425240	10.	11.	1633620	4.	7.	2520-229X	8.	4.
0668440	80.	17.	1425320	42.	1.	1633720	1.	1.	2520-232X	82.	11.
0670985	5.	4.	1425330	42.	2.	1633800	4.	14.	2520-258X	80.	1.
0670985	6.	4.	1425340	42.	5.	1633820	3.	3.	2520-260X	80.	2.
0671440	5.	18.	1425350	42.	11.	1633890	3.	13.	2520-266X	80.	3.
0671440	6.	18.	1425360	42.	12.	1633900	3.	5.	2520-268X	80.	4.
0672320	5.	25.	1425370	42.	13.	1633950	3.	1.	2520-275X	80.	5.
0672320	6.	25.	1425380	42.	17.	1634120	4.	25.	2520-301X	5.	13.
0672380	5.	20.	1425390	42.	18.	1634200	4.	1.	2520-301X	6.	13.
0672380	6.	20.	1425400	42.	21.	1634210	3.	4.	2530-139X	82.	6.
0672390	5.	21.	1425410	42.	29.	1634250	8.	1.	2530-305X	82.	7.
0672390	6.	21.	1425420	42.	30.	1634260	8.	26.	2600-833X	13.	5.
0673360	5.	34.	1425430	42.	33.	1634270	1.	2.	3520-003X	2.	4.
0673360	6.	34.	1425810	3.	24.	1634430	3.	31.	3520-041X	8.	17.
0688000	13.	7.	1425900	10.	17.	1634450	3.	2.	3520-066X	7.	3.
0689550	82.	8.	1427370	3.	10.	1634590	1.	3.	3520-084X	5.	31.
0699230	9.	16.	1427510	9.	10.	1634620	3.	34.	3520-084X	6.	31.
0699230	9.	17.	1427510	9.	13.	1634671	3.	26.	3520-133X	4.	2.
0699780	5.	36.	1429230	2.	5.	1634701	3.	46.	3520-142X	82.	4.
1165-0278	80.	40.	1501-0005	41.	5.	1634730	3.	15.	3520-163X	80.	6.
1214-4226	41.	12.	1501-0006	41.	4.	1634740	3.	17.	3520-164X	80.	7.
1214-4324	40.	12.	1501-0021	41.	52.	1634750	3.	20.	3520-165X	80.	8.

VARENUMMER	FIGUR	POS.	VARENUMMER	FIGUR	POS.	VARENUMMER	FIGUR	POS.	VARENUMMER	FIGUR	POS.
3520-166X	80.	9.									
3520-183X	5.	14.									
3520-183X	6.	14.									
3530-056X	82.	1.									
3570-001X	1.	7.									
3889-303X	13.	1.									
4500-0077	82.	20.									
4500-0085	80.	50.									
4520-0001	81.	10.									

FIGURNØGLE - FIGURSCHLÜSSEL - FIGURE KEY - LISTE DE FIGURES

Fig. 1

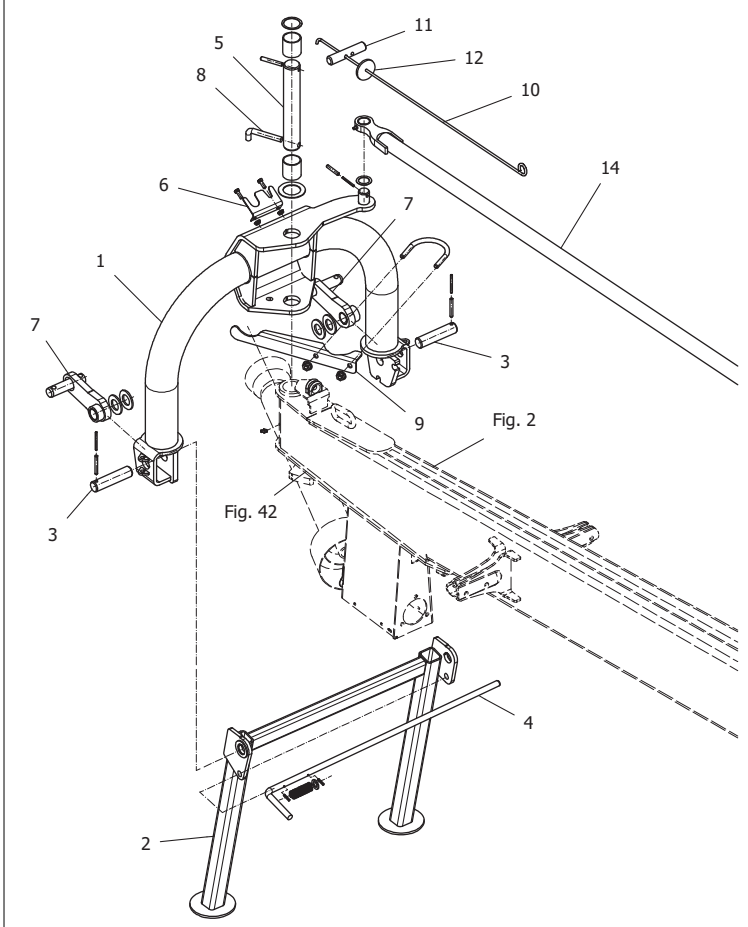

Fig. 2

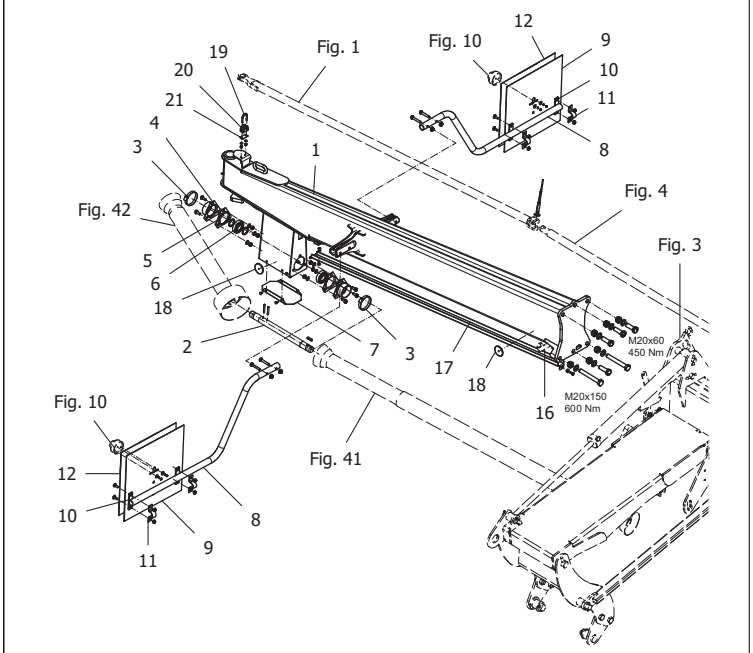

Fig. 3

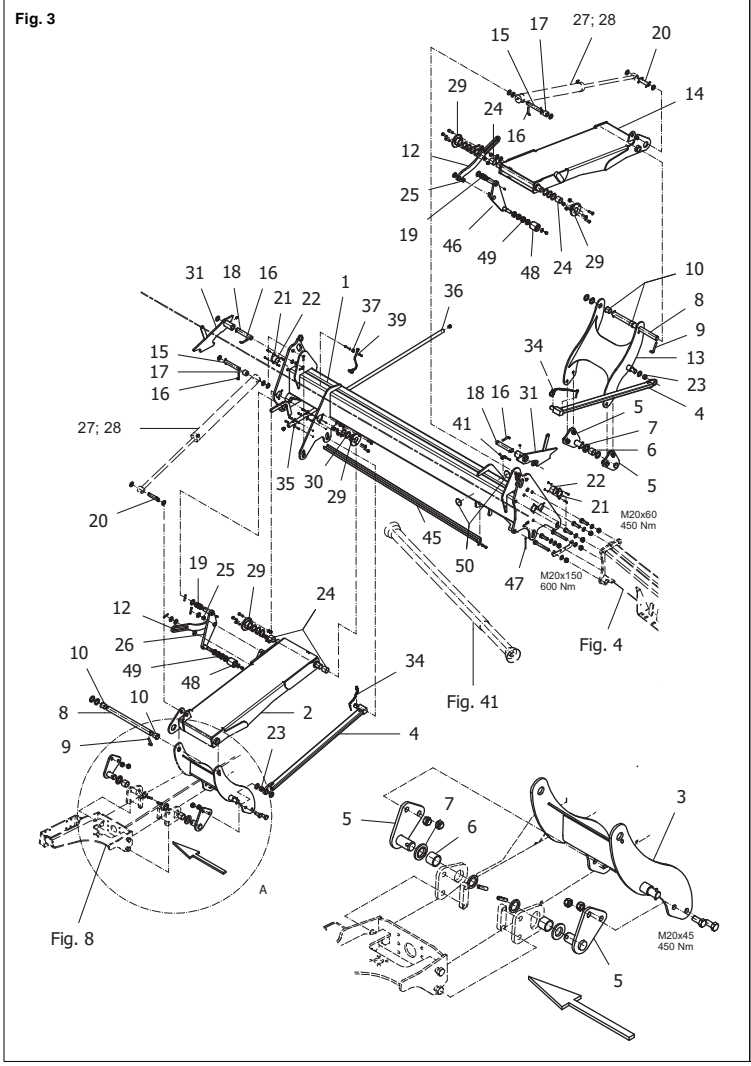

Fig. 4

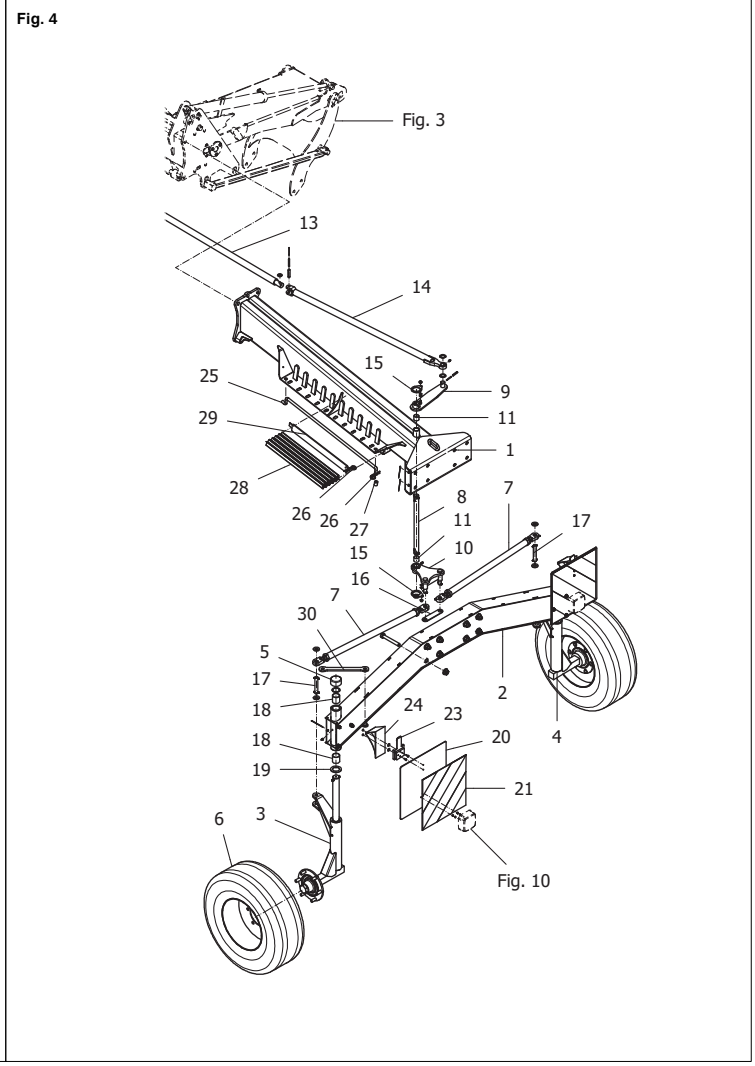

FIGURNØGLE - FIGURSCHLÜSSEL - FIGURE KEY - LISTE DE FIGURES

Fig. 5

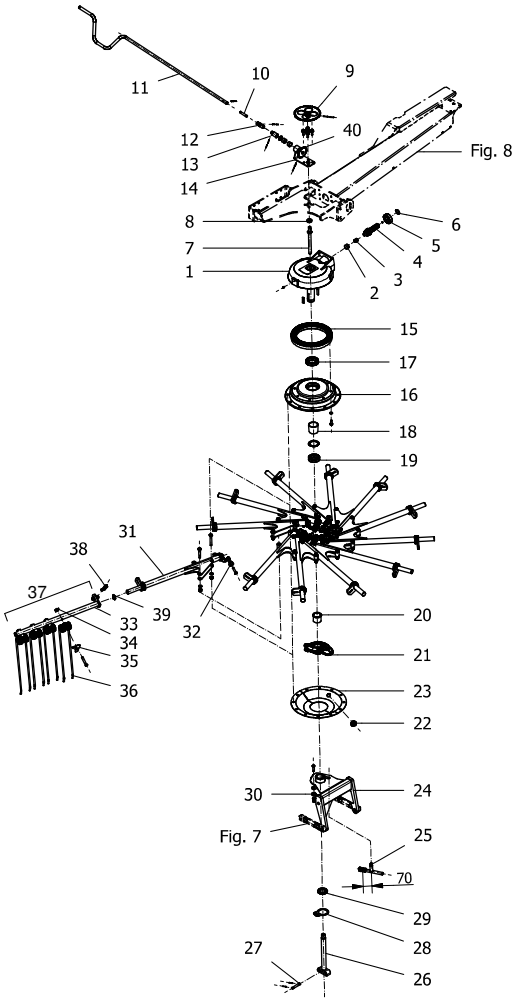

Fig. 6

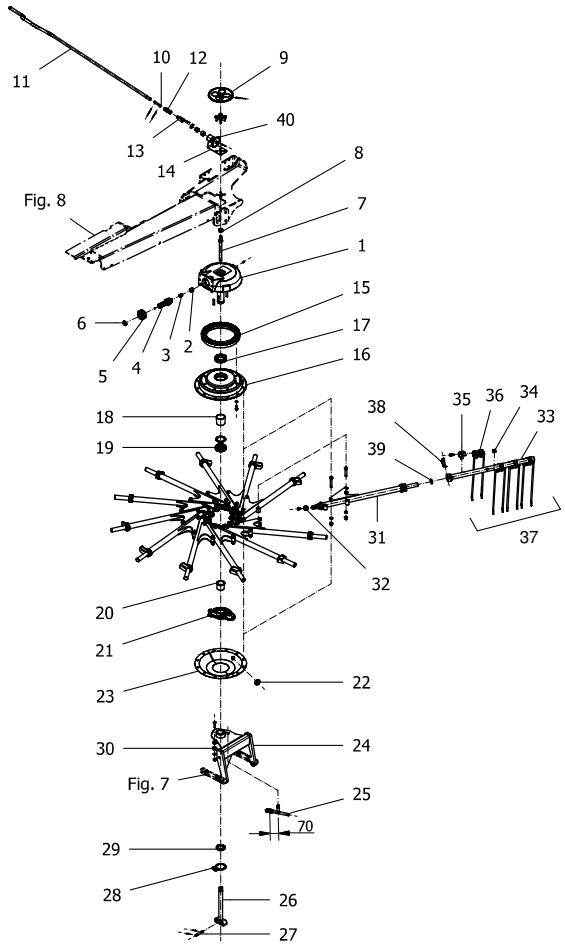

Fig. 7

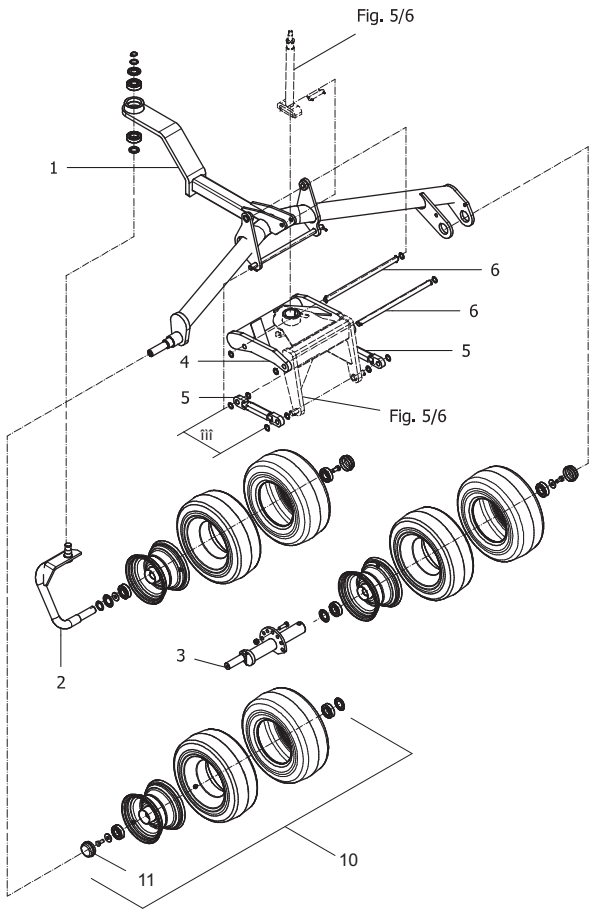

Fig. 8

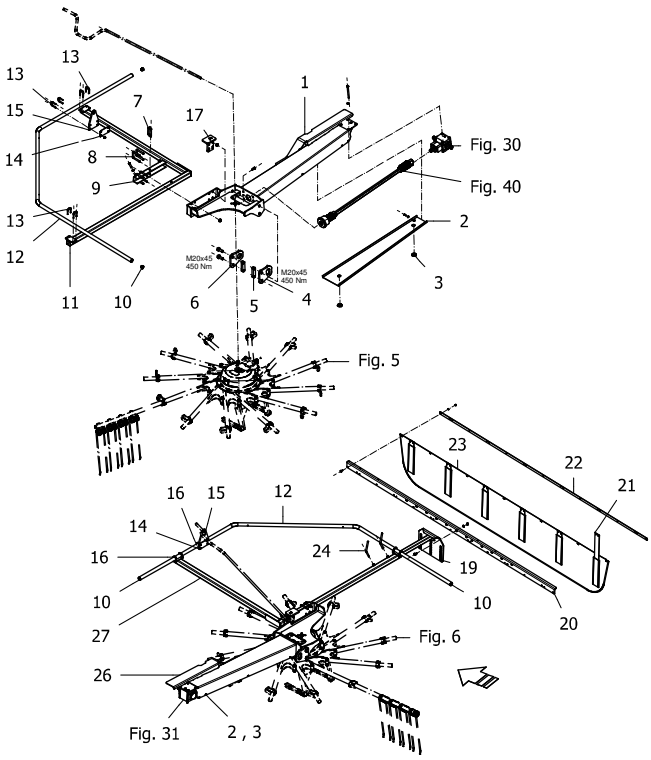

Fig. 9

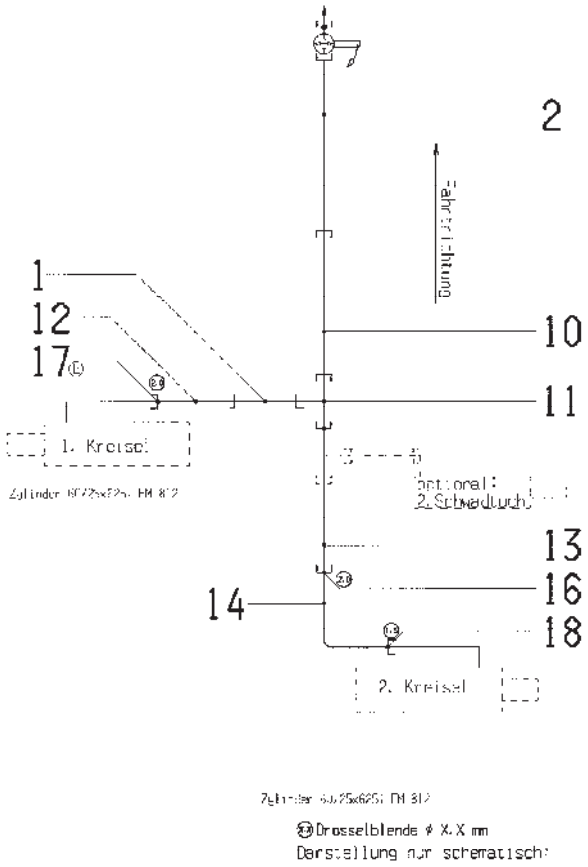

Fig. 10

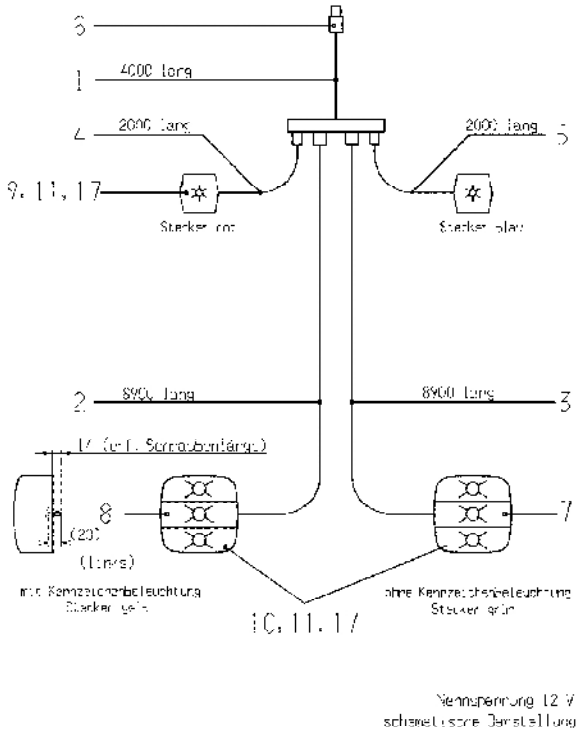

Fig. 13

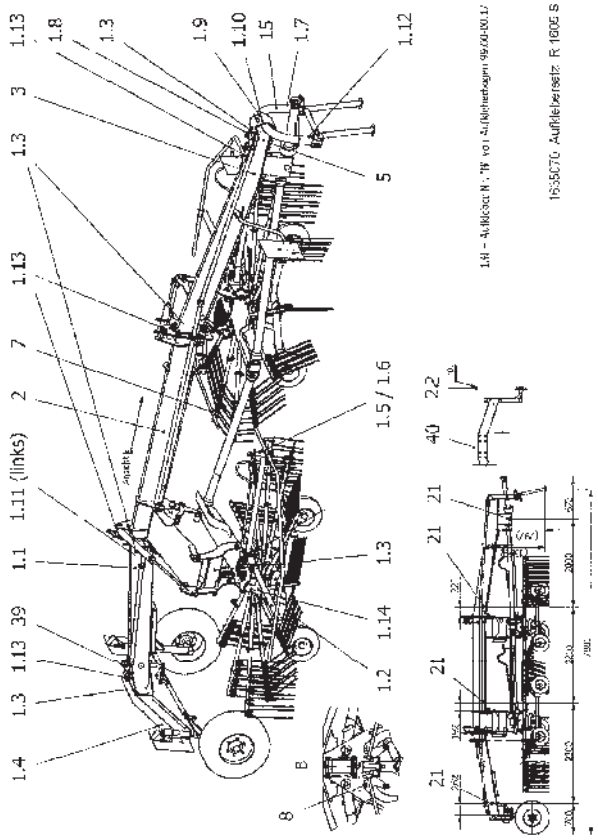

Fig. 30

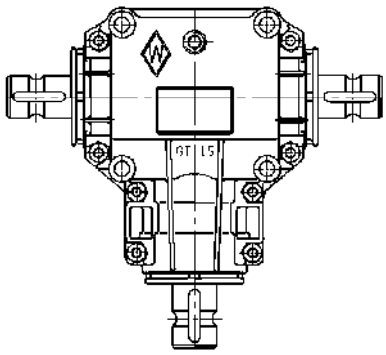

Fig. 31

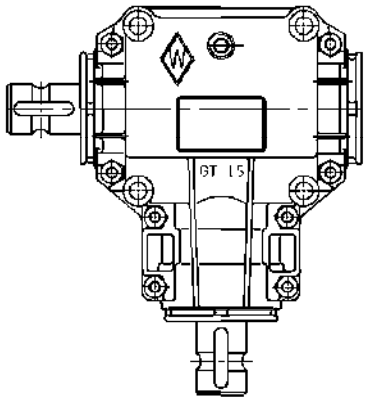

Fig. 40

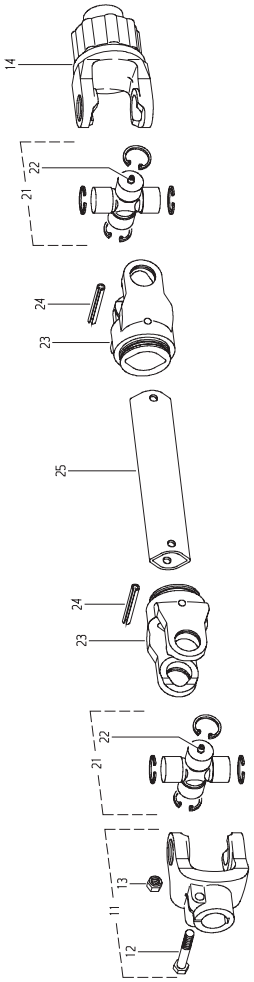

Fig. 41

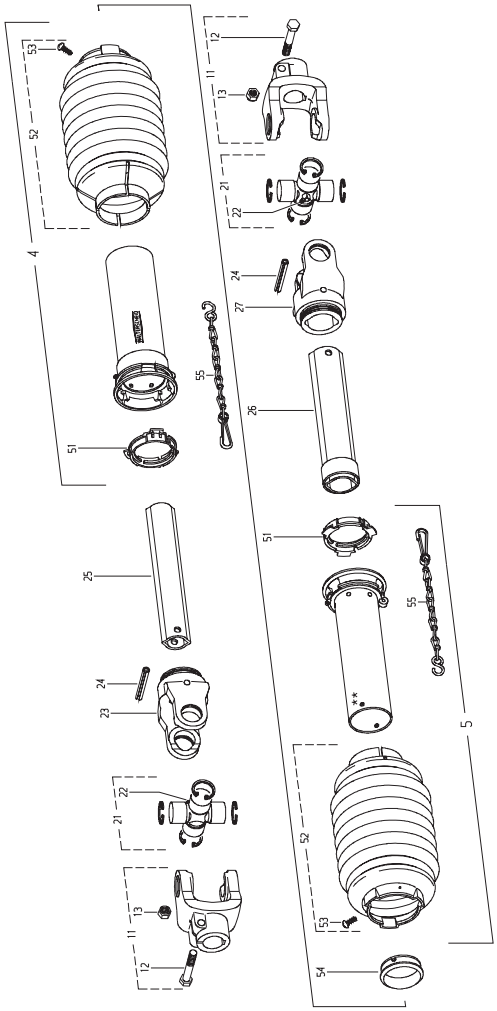

Fig. 42

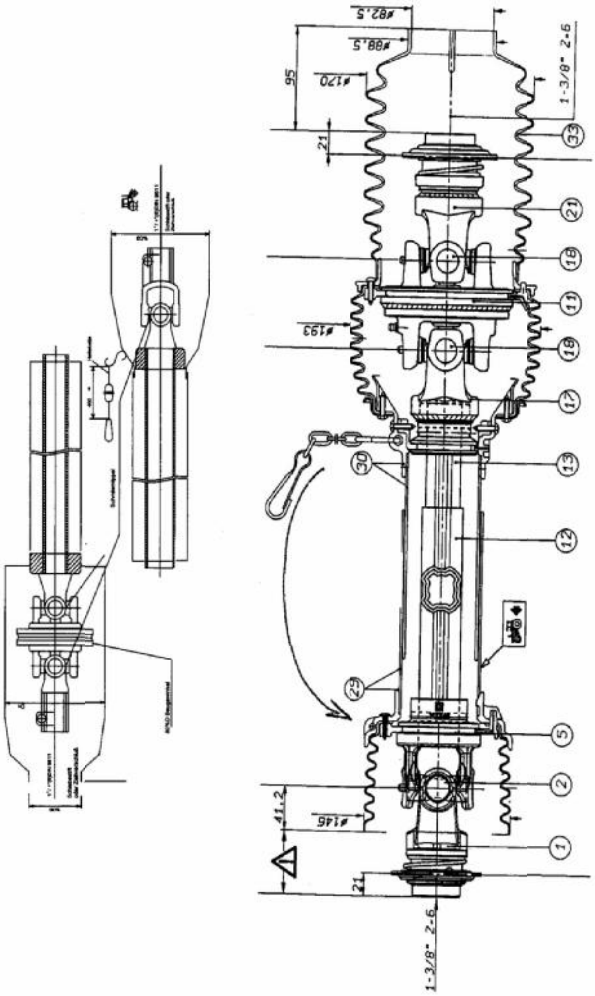

Fig. 80

TILBEHØR - ZUBEHÖR - ACCESSORIES

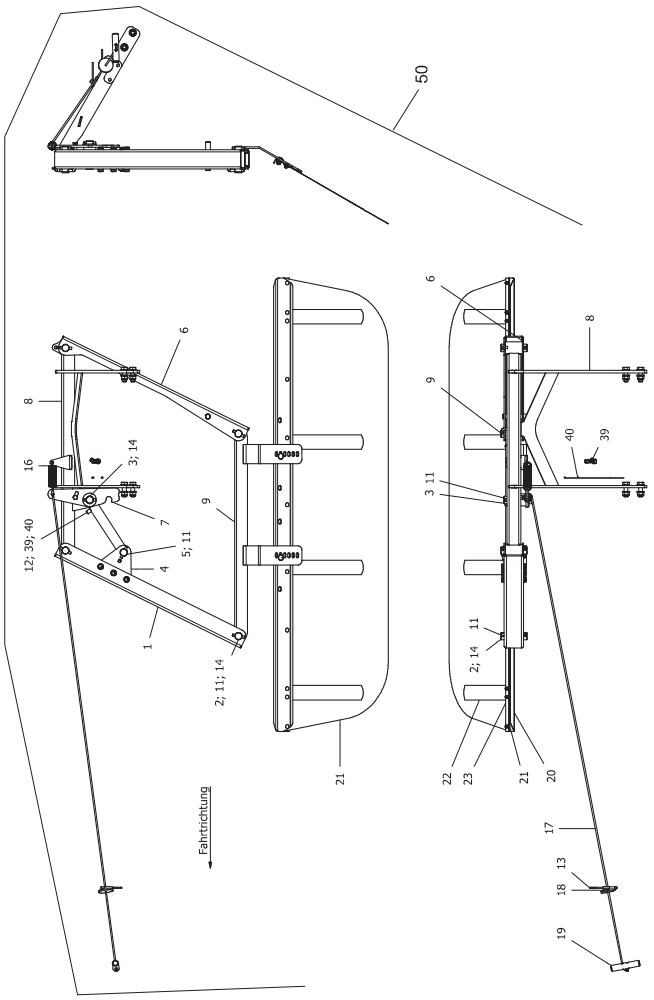

Fig. 81

TILBEHØR - ZUBEHÖR - ACCESSORIES

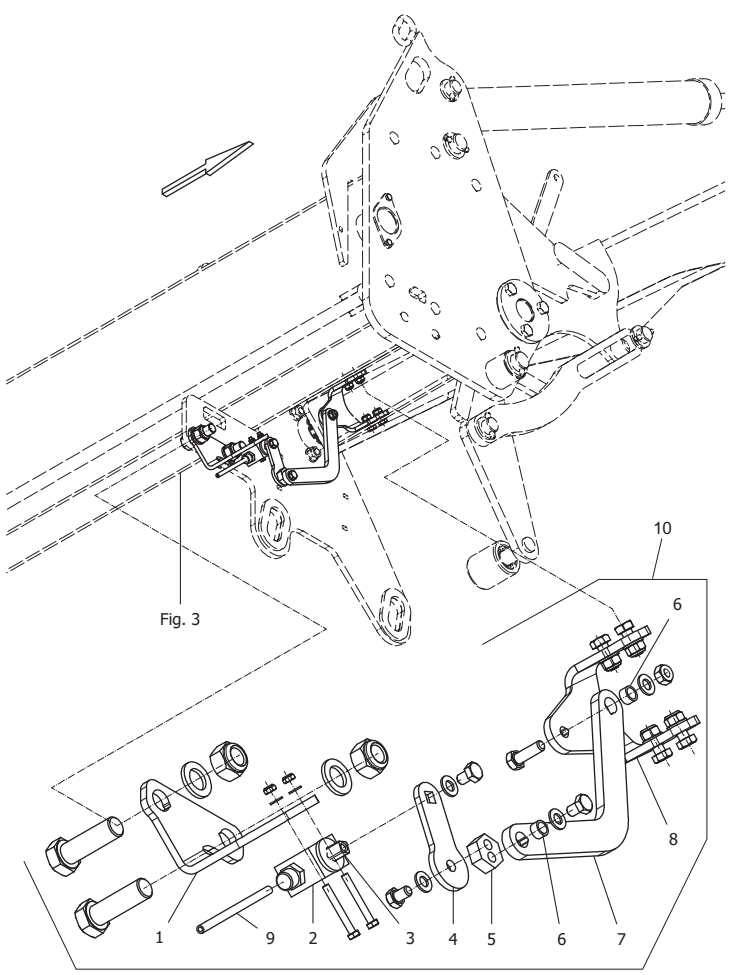

Fig. 82

TILBEHØR - ZUBEHÖR - ACCESSORIES

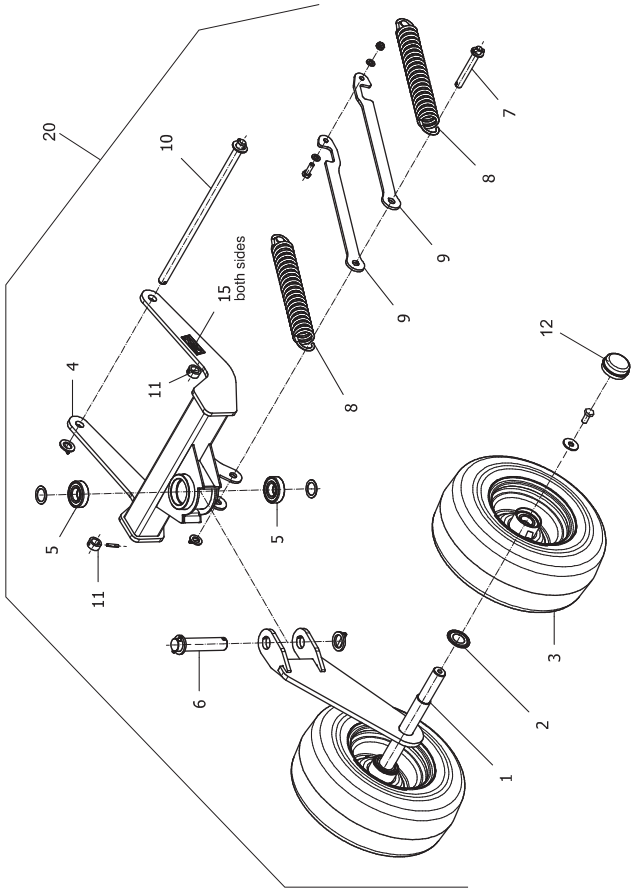

Fig. 1

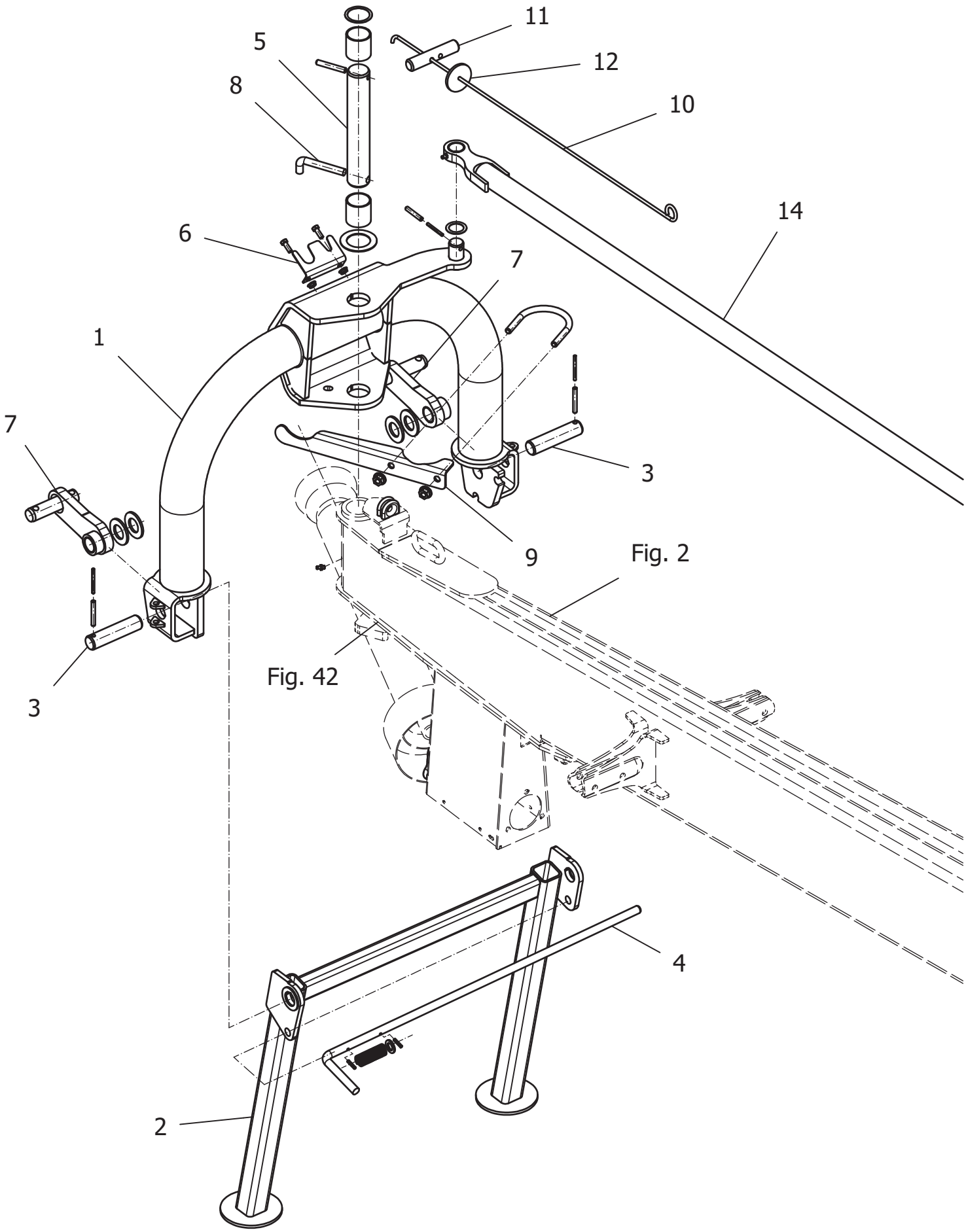

POS.	VARENUMMER	ANTAL	BENÆVNELSE BEZEICHNUNG	DESIGNATION	HERTIL, DAZU, TO THIS, A CECI	
1.	1633720	1	OPHÆNG ANBAUBOCK	SUSPENSION		
2.	1634270	1	STØTTEBEN ABSTELLSTUETZE	JACK		
3.	1634590	2	BOLT 30X125 BOLZEN 30X125	BOLT 30X125	1251-3503 1251-5505	1 1
4.	1638270	1	LÅSESTANG VERRIEGELUNGSSTANGE	LOCKING ROD	1241-4505 1251-3105 1427280	1 2 1
5.	1633020	1	TAP 45X277 BOLZEN 45X277	BOLT 45X277	1241-9924 1251-6505 1614160 1624270	1 1 2 1
6.	1638200	1	HOLDER STECKERHALTER	SUPPORT	1213-2225 1220-2620	2 2
7.	3570-001X	2	TRÆKKONSOL ANLENKZAPFEN KPL.	PULL BRACKET	1241-7602	2
8.	1640870	1	TAP WINKELSTIFT	DOWEL		
9.	1635040	1	KARDANAKSEL-HOLDER GELENKWELLENHALTER	PTO-SHAFT-SUPPORT	1219-0922 1220-4622	1 2
10.	0668440	1	TOV D=6/L=4500 SEIL D=6/L=4500	CABLE D=6/L=4500		
11.	0195140	1	HÅNDTAG GRIFF	LEVER		
12.	0651640	1	SKIVE SCHEIBE	WASHER		
14.	1633520	1	STYRETAP FORREST LENKSTANGE VO	HANDLEBAR FRONT	1241-7907 1251-3403 1251-5405	1 1 1

Fig. 2

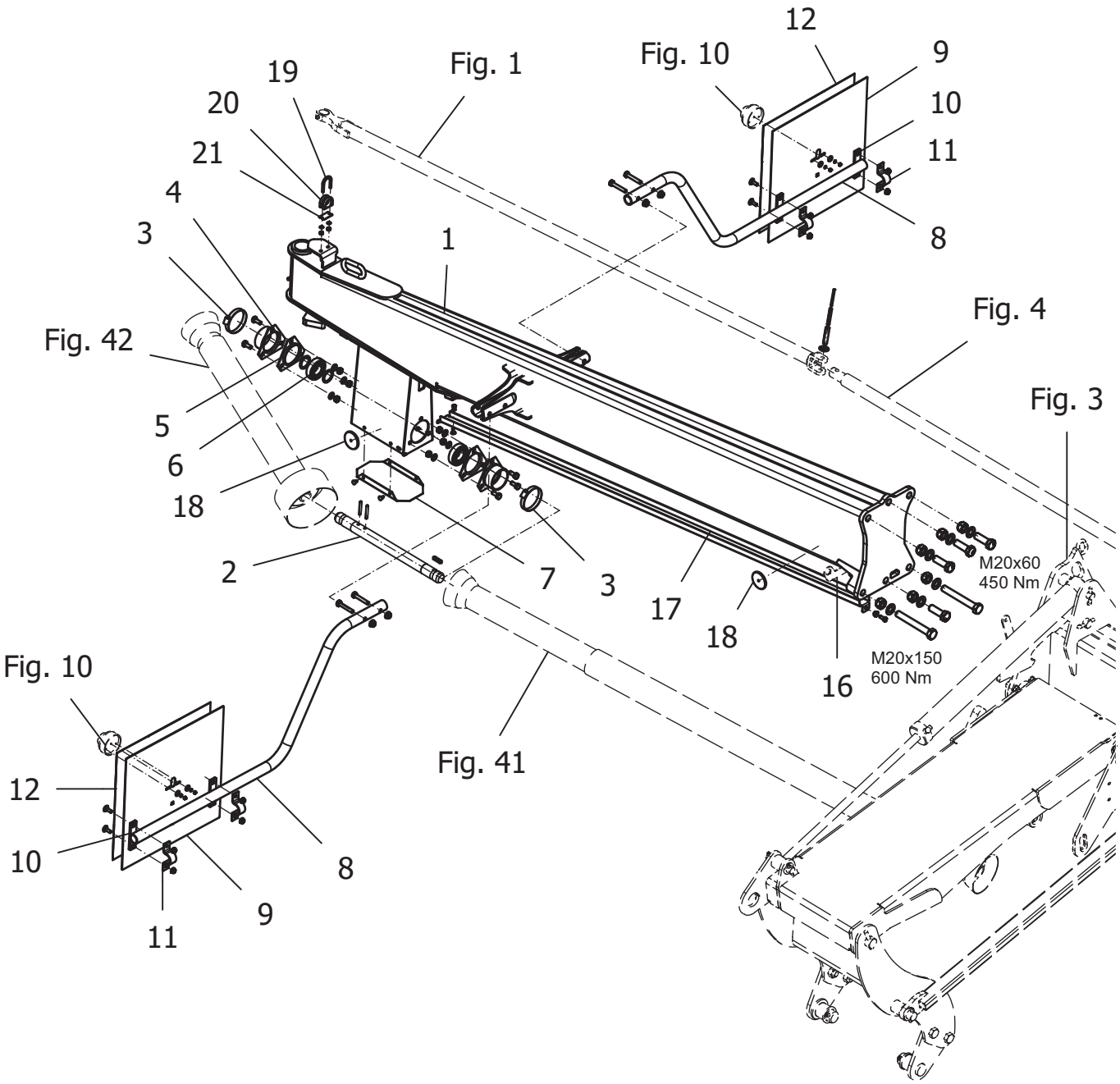
12
Fig. 10
9
Fig. 1
19
10
20
11
21
4
8
3
1
Fig. 4
Fig. 42
Fig. 3
5
6
18
2
7
3
17
18
M20x60
450 Nm
M20x150
600 Nm
16
Fig. 10
Fig. 41
12
10
8
9
11

POS.	VARENUMMER	ANTAL	BENÆVNELSE BEZEICHNUNG	DESIGNATION	HERTIL, DAZU, TO THIS, A CECI	
1.	1640880	1	RAMME FORREST RAHMEN VO	FRAME FRONT	0015170 1213-6628 1220-6323 1241-5503	1 4 4 6
2.	1633110	1	MELLEMAKSEL ZWISCHENWELLE	DRIVE SHAFT	1241-8913 1251-3403 1251-5405 1338-0146	2 2 2 1
3.	0407190	2	SLANGEHOLDER SCHLAUCHSCHELLE	HOSE CLAMP		
4.	3520-003X	2	LEJEDÆKSEL LAGERSCHALE	HALF OF BEARING HOUSING	1213-3224 1220-3122 1241-2402	3 3 3
5.	1429230	2	LEJEHUS LAGERHAUSE 3-LOCH	BEARING HOUSING		
6.	1422560	2	KUGLELEJE RILLENKUGELLAGER	BALL BEARING		
7.	1633200	1	DÆKSEL LEJEHUS DECKEL LAGERKASTEN	COVER BEARING HOUSING	1403420	4
8.	1627290	2	ADVARSELSTAVLEKONSOL FORREST WARNTAFELHALTER VO.	WARNING SIGN HOLDER AHEAD	1214-3226 1220-3620	2 2
9.	2520-183X	2	ADVARSELSSKILT WARNTAFEL ROSTFREI	WARNING SIGN		
10.	0661380	4	MELLEMLÆGSPLADE ZWISCHENPLATTE	INTERMEDIATE PLATE		
11.	1311-8648	4	RØRHOLDER ROHRSCHELLE	SUPPORT FOR TUBE	1215-2224 1220-2620	2 2
12.	PR80-6604	2	SELVKLÆBENDE ADVARSELSFOLIE SELBSTKLEBENDE WARNFOLIE	SELF-ADHESIVE WARNING FOIL		
16.	1641040	1	KABELKANALHOLDER KABELKANALHALTER	CABLE CHANNEL CLIP	1214-6522 1220-6323 1241-5503	2 2 2
17.	1641010	1	KABELKANAL FORREST KABELKANAL VORN	CABLE CHANNEL AHEAD	1213-2222 1215-1123 1220-1323 1220-2620 1241-1208	1 1 1 1 1
18.	0482690	4	REFLEKS RUECKSTRAHLER RD 60	REAR REFLECTOR		
19.	2365-367X	1	BØJLESKRUE SCHRAUBE	SCREW	1220-1323 1241-1207	2 2
20.	2365-366X	1	PORCELÆNSØJE PORZELAN OESE	PORCELAIN EYE		
21.	2365-404X	1	UNDERLAG ZWISCHENLAGE	INTERMEDIATE PLATE		

Fig. 3

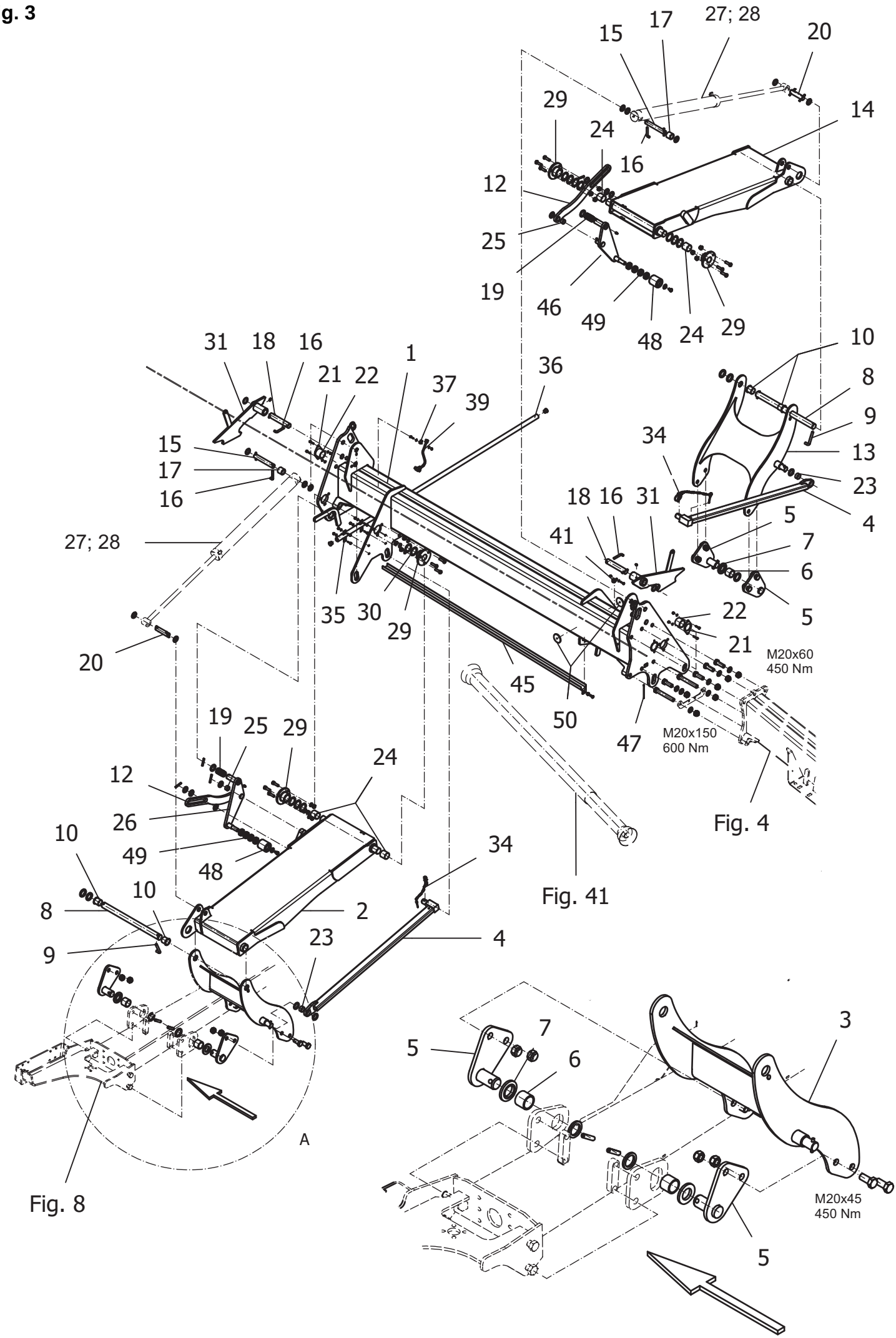
15
17
27; 28
20
29
24
14
16
12
25
19
46
49
48
24
29
31
18
16
1
21
22
37
39
36
10
8
9
34
13
23
4
15
17
16
18
16
31
5
41
7
6
27; 28
35
30
29
22
5
21
20
M20x60
450 Nm
45
50
47
M20x150
600 Nm
Fig. 4
19
25
29
24
12
26
10
49
48
34
Fig. 41
10
8
2
9
23
4
7
3
5
6
A
Fig. 8
M20x45
450 Nm
5

POS.	VARENUMMER	ANTAL	BENÆVNELSE BEZEICHNUNG	DESIGNATION	HERTIL, DAZU, TO THIS, A CECI	
1.	1633950	1	RAMME MIDT RAHMEN MI	FRAME MIDDLE	1213-6628 1214-6522 1220-6323 1241-5503	4 2 6 8
2.	1634450	1	ARM V. ARM LI	ARM LEFT		
3.	1633820	1	VIPPEARM VENSTRE SCHWINGE LI	ROCKER LEFT		
4.	1634210	2	JUSTERESTANG VERSTELLSTREBE KPL	ADJUSTING STRUT	1241-7701 1251-5405	4 2
5.	1633900	4	FØRINGSBOLT FUEHRUNGSBOLZEN	GUIDE BOLT	1213-6424 1220-6321 1241-7801 1251-5505 1251-7505	2 2 2 2 2
6.	1641070	4	RULLE BRONZE ROLLE (BRONZE)	ROLLER BRONZE		
7.	1641080	4	INDGANGSSKIVE ANLAUFSCHEIBE	SARTING DISK		
8.	1634830	2	AKSEL 35X505 WELLE 35X505	SHAFT 35X505	1241-7802 1251-5405	2 1
9.	1614740	2	TAP WINKELSTIFT	DOWEL		
10.	1427370	4	GLIDELEJE BØSNING GLEITLAGERBUCHSE	PLAIN BEARING BUSH		
12.	1634850	2	KOBLING KOPPEL	LINKAGE	1241-6606 1251-5306 1251-5405	4 1 1
13.	1633890	1	VIPPEARM HØJRE SCHWINGE RE	ROCKER RIGHT		
14.	1634800	1	ARM H. ARM RE	ARM RIGHT		
15.	1634730	2	BOLT 25X170 BOLZEN 25X170	BOLT 25X170	1241-6606 1251-5306	3 1
16.	1622830	4	TAP 10X14X60 WINKELSTIFT 10X14X60	DOWEL 10X14X60		
17.	1634740	2	AFSTANDSRING DISTANZBUCHSE	SPACER		
18.	1634840	2	BOLT 30X170 BOLZEN 30X170	BOLT 30X170	1241-7908 1251-5405	1 1
19.	0474050	4	BØSNING GEROLLTE LD-BUCHSE 30-34-30	BUSH		
20.	1634750	2	BOLT 25X110 BOLZEN 25X110	BOLT 25X110	1241-6606 1251-5306	2 2
21.	1615410	2	LÅSEBLIK SICHERUNGSBLECH	SAFETY PLATE	1214-1120 1220-1323 1241-1207	2 2 2
22.	1421670	2	GLIDELEJEBØSNING GLEITLAGERBUCHSE	PLAIN BEARING BUSH		
23.	1421650	2	GLIDELEJEBØSNING GLEITLAGERBUCHSE	PLAIN BEARING BUSH		
24.	1425810	4	GLIDELEJEBØSNING GLEITLAGERBUCHSE	PLAIN BEARING BUSH		
25.	1418780	2	GLIDELEJEBØSNING 2528-15 GLEITLAGERBUCHSE 2528-15	PLAIN BEARING BUSH 2528-15		

Fig. 3

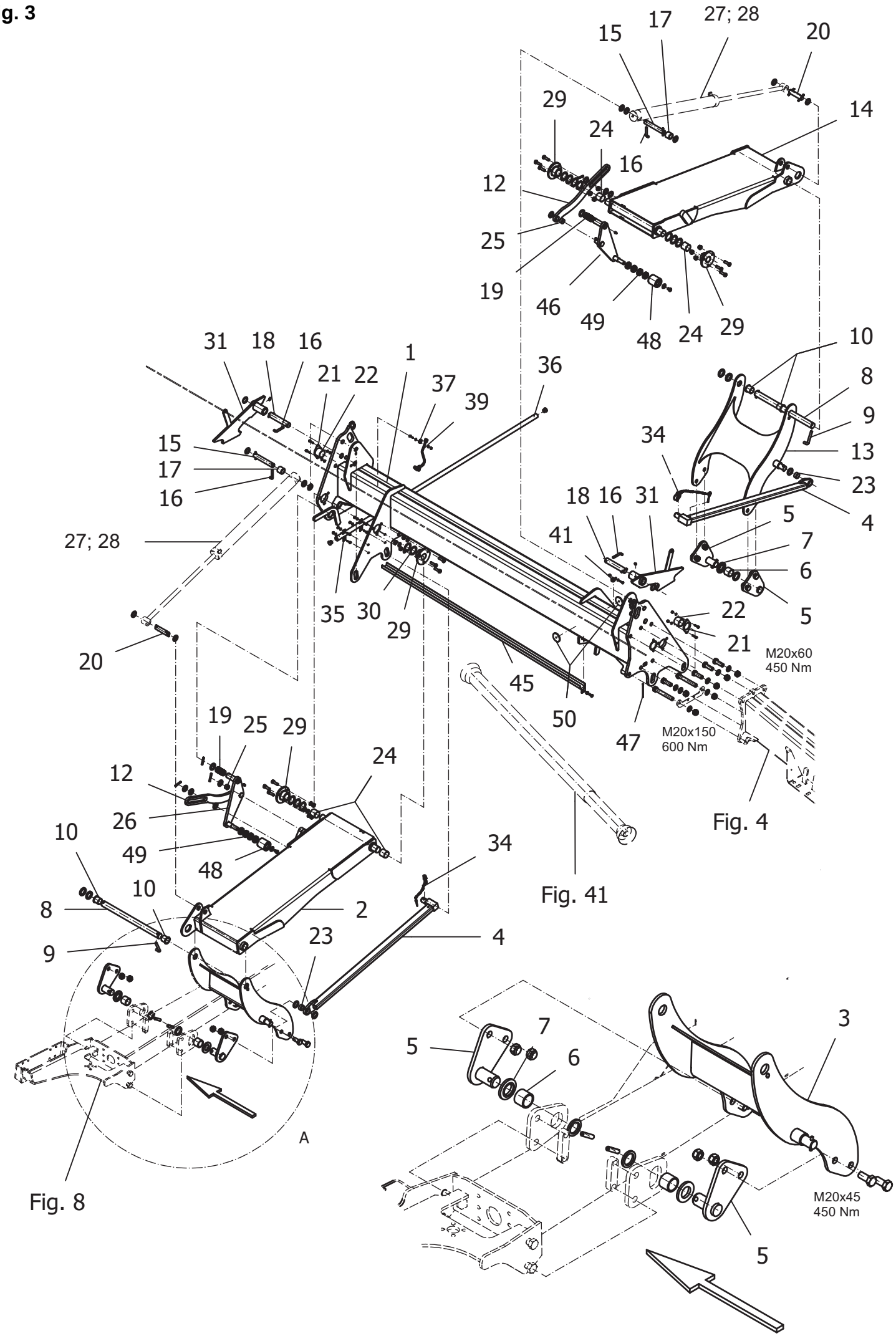
15
17
27; 28
20
29
24
14
16
12
25
19
46
49
48
24
29
31
18
16
1
21
22
37
39
36
10
8
9
34
13
23
4
15
17
16
27; 28
18
16
31
41
5
7
6
5
35
30
29
22
21
20
M20x60
450 Nm
45
50
47
M20x150
600 Nm
Fig. 4
19
25
29
24
12
26
49
48
10
34
Fig. 41
10
8
2
9
23
4
5
7
6
3
A
Fig. 8
M20x45
450 Nm
5

POS.	VARENUMMER	ANTAL	BENÆVNELSE BEZEICHNUNG	DESIGNATION	HERTIL, DAZU, TO THIS, A CECI	
26.	1634671	1	RULLEARM V. ROLLENHEBEL LI	ROLLER LEVER LEFT	1213-3126 1241-2408 1241-7701 1251-5405 1313-1103	1 1 2 1 1
27.	1317-0947	2	HYDR. CYLINDER 60/25-625 HYDR. ZYLINDER 60/25-625	HYDR. CYLINDER 60/25-625		
28.	1317-9506	2	PAKNINGSSÆT DICHTUNGSSATZ	SET OF GASKETS		
29.	1615640	4	NAV NABE	HUB	1213-4422 1220-4321 1241-3403	3 3 3
30.	1629230	10	SKIVE ANLAUFSCHEIBE	WASHER		
31.	1634430	2	LÅS FALLE	CATCH	1241-7908 1251-5405 1313-1103	1 1 1
34.	1634620	2	HANSTIK SAMLET STECKER KPL	QUICK RELEASE COM.		
35.	1311-8649	2	RØRHOLDER ROHRSCHELLE	SUPPORT FOR TUBE		
36.	1633310	1	BESKYTTELSESSTANG SCHUTZSTANGE	GUARD	1213-1224 1220-1323 1241-1208 1407620	4 4 4 2
37.	1311-8644	1	RØRHOLDER ROHRSCHELLE	SUPPORT FOR TUBE	1213-1224 1220-1323 1241-1208	1 1 2
39.	1635010	1	RØRLEDNING MONT ROHRLEITUNG MONT	PIPELINE MOUNTED		
41.	1311-8645	1	RØRHOLDER ROHRSCHELLE	SUPPORT FOR TUBE	1213-1224 1220-1323 1241-1208	1 1 1
45.	1641020	1	KABELKANAL MIDTE KABELKANAL MITTE	CABLE CHANNEL MIDDLE	1213-2222 1220-2620	1 1
46.	1634701	1	RULLEARM H. SV. ROLLENHEBEL RE GSW	ROLLER LEVER RIGHT WELDED	1213-3126 1241-2408 1241-7701 1251-5405 1313-1103	1 1 1 1 1
47.	0445500	2	KABELBINDER KABELBINDER	CABLETIE		
48.	1640971	2	RULLE ROLLE	ROLLER		
49.	0429610	8	KUGLELEJE RIKGL 6004	BALL BERARING		
50.	0482690	2	REFLEKS RUECKSTRAHLER RD 60	REAR REFLECTOR		

Fig. 4

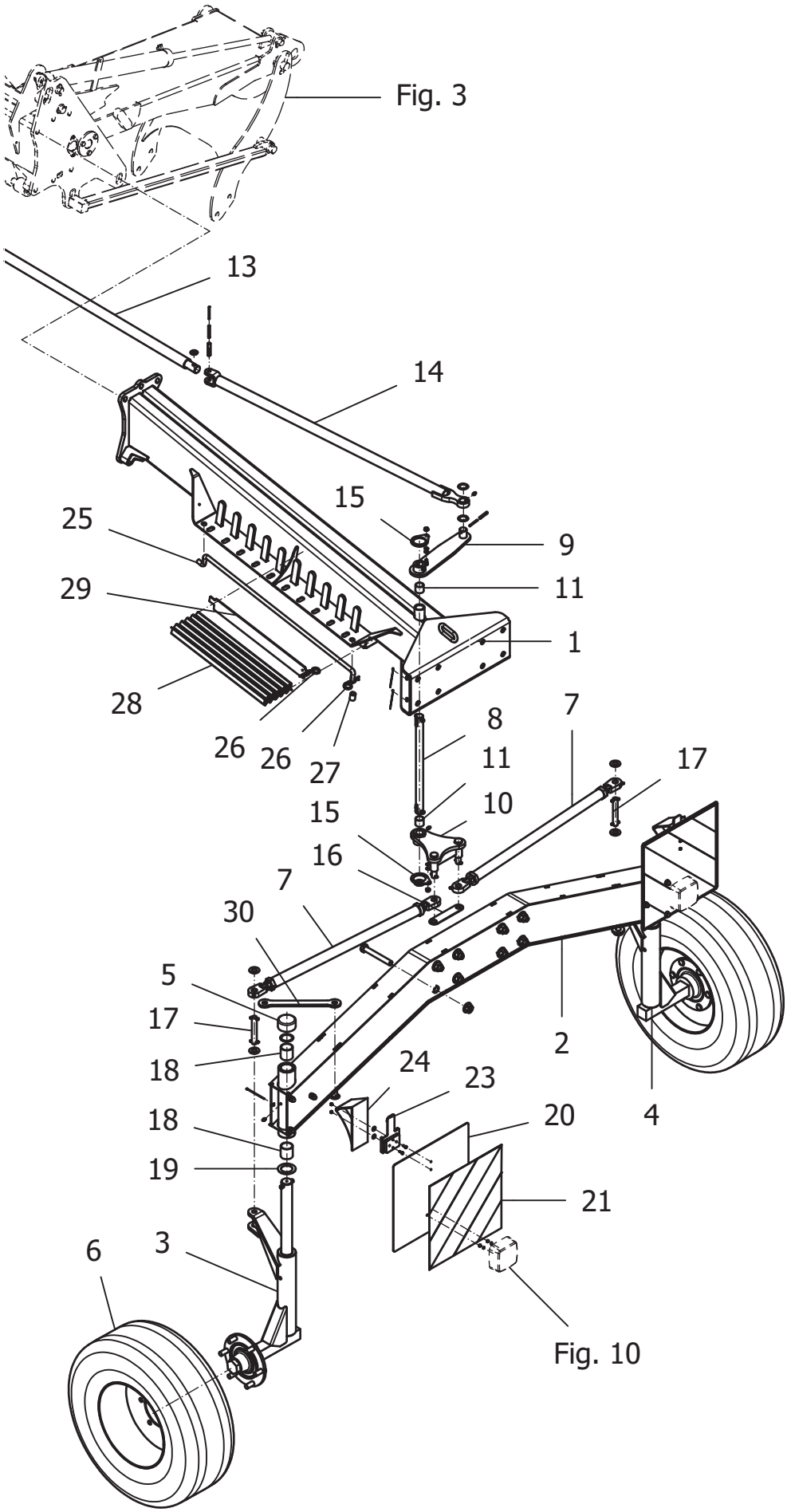
Fig. 3
13
14
15
9
11
1
25
29
28
26
26
27
8
11
10
7
17
15
16
7
30
5
17
18
18
19
3
6
24
23
20
21
2
4
Fig. 10

POS.	VARENUMMER	ANTAL	BENÆVNELSE BEZEICHNUNG	DESIGNATION	HERTIL, DAZU, TO THIS, A CECI	
1.	1634200	1	RAMME BAG RAHMEN HI	FRAME REAR	0445500	4
2.	3520-133X	1	HJULAKSEL RADACHSE	WHEELAXLE	0445500 1214-3528 1214-6522 1220-6621	2 6 8 8
3.	1613711	1	HJULBØJLE V RADBUEGEL LI	WHEEL HOOP LEFT	1241-9924 1251-5603 1251-7603 1313-1103	1 1 1 1
4.	1614341	1	HJULBØJLE H RADBUEGEL RE	WHEEL HOOP RIGHT	1241-9924 1251-5603 1251-7603 1313-1103	1 1 1 1
5.	1644110	2	RØRBESKYTTELSE ROHRSCHUTZKAPPE	PIPE PROTECTION CAP		
6.	1615690	2	HJUL SAMLET RAD KPL.	WHEEL COM	0426880	6
7.	1633620	2	SPORSTANG SAMLET SPURSTANGE KPL	TRACK ROD COM		
8.	1614590	1	STYREAKSEL LENKHEBELWELLE	STEERING ARM SHAFT	1251-3403 1251-5405 1251-7405 1338-0115	2 2 2 2
9.	1614530	1	STYREARM LENKHEBEL	STEERING LEVER	1241-7907 1251-3403 1251-5405	2 1 1
10.	1633610	1	STYREARM NEDRE LENKHEBEL UT	STEERING ARM BACK	1251-3403 1251-5405 1313-1103	2 2 1
11.	1421580	2	GLIDELEJEBØSNING GLEITLAGERBUCHSE	PLAIN BEARING BUSH		
13.	1633540	1	STYRETAP M. LENKSTANGE MI	HANDLEBAR MIDDLE	1241-4508 1251-3503 1251-5505 1251-7505	2 2 2 2
14.	1633800	1	STYRETAP BAG SAMLET LENKSTANGE HI KPL	HANDLEBAR REAR COM.		
15.	1625650	2	SIKRING SICHERUNG	SAFETY DEVICE	1220-2321 1241-1202	1 2
16.	1641060	1	STØTTESTANG STUETZBLECH LENKUNG	SUPPORT PLATE STEERING		
17.	1614260	2	BOLT 20X134 BOLZEN 20X134	BOLT 20X134	1241-5504 1251-3203 1251-5205	1 1 1
18.	1421570	4	GLIDELEJEBØSNING GLEITLAGERBUCHSE	PLAIN BEARING BUSH		
19.	1624270	2	GLIDELEJE - INDGANGSSKIVE GLEITLAGER-ANLAUFSCHEIBE	SLIDE BEARING - STARTING WASH		
20.	2520-183X	2	ADVARSELSSKILT WARNTAFEL ROSTFREI	WARNING SIGN	1214-3528 1220-1122 1220-3020 1241-2403 1242-9021	3 2 3 3 2
21.	PR80-6604	2	SELVKLÆBENDE ADVARSELSFOLIE SELBSTKLEBENDE WARNFOLIE	SELF-ADHESIVE WARNING FOIL		
23.	0495210	2	HOLDER PLASTIK HALTER KUNSTSTOFF	SUPPORT PLASTICS	1213-1122 1220-1322 1241-1405	2 2 2
24.	0495200	2	STOPKLODS PLASTIK UNTERLEGKEIL KUNSTSTOFF	STOP-BLOCK PLASTIC		

Fig. 4

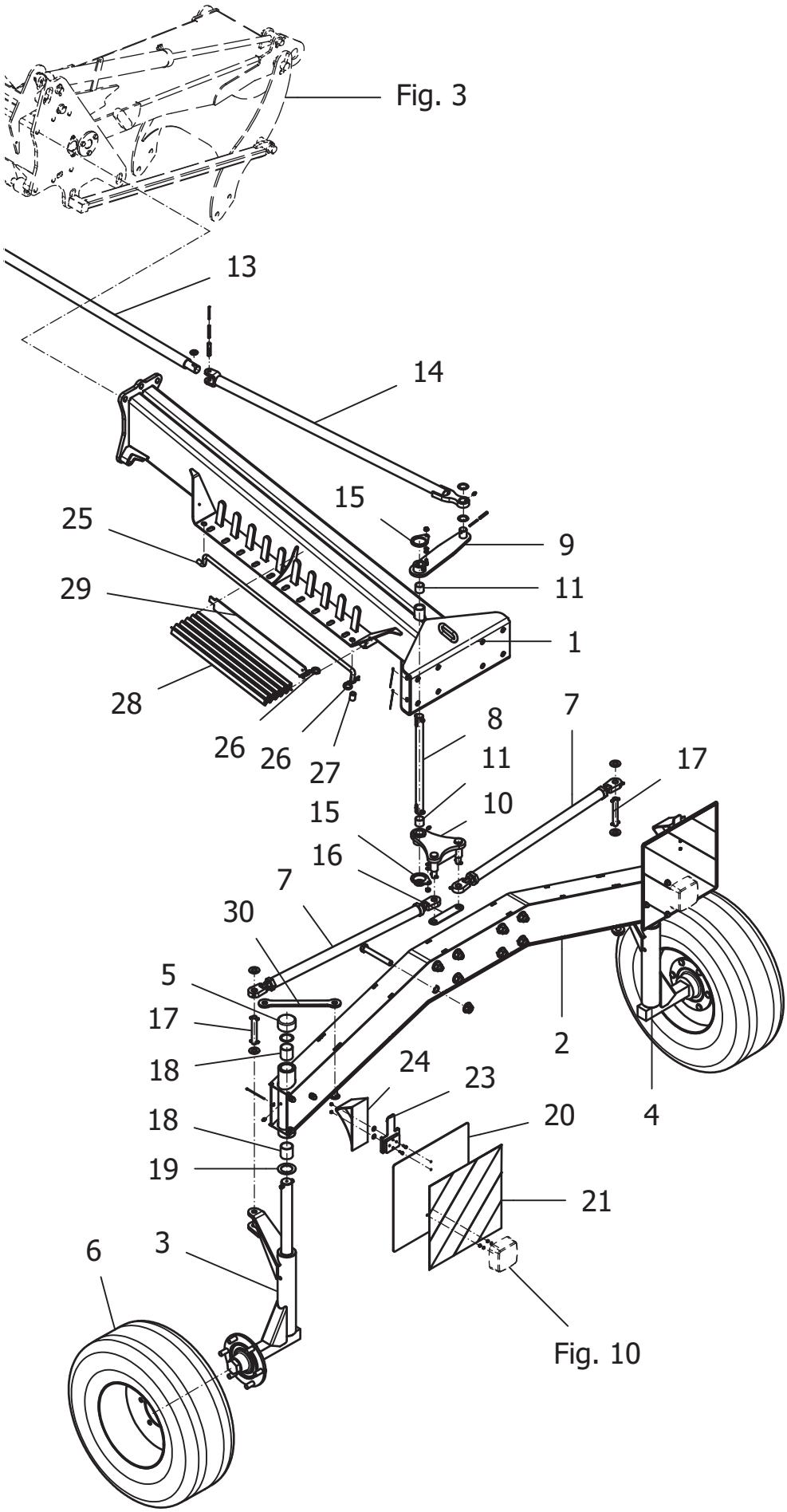
Fig. 3
13
14
15
9
11
1
25
29
28
26
26
27
8
11
10
7
17
15
16
7
30
5
17
18
18
19
3
6
24
23
20
21
2
4
Fig. 10

POS.	VARENUMMER	ANTAL	BENÆVNELSE BEZEICHNUNG DESIGNATION	HERTIL, DAZU, TO THIS, A CECI	
25.	1634120	1	KLEMBØJLE KLEMMBUEGEL HOOP		
26.	0608660	2	KÆDE VIKTORKETTE KPL CHAIN		
27.	0667230	1	GUMMIPROP GUMMIBUCHSE RUBBER BUSHING		
28.	2520-134X	10	BESKYTTELSE ZINKENSCHUTZ PROTECTION		
29.	2520-137X	1	SNAPLÅS VERRIEGELUNG CATCH		
30.	1633080	2	JUSTERESTANG RADBUEGELARRETIERUNG ADJUSTMENT	1254-3202	1

Fig. 5

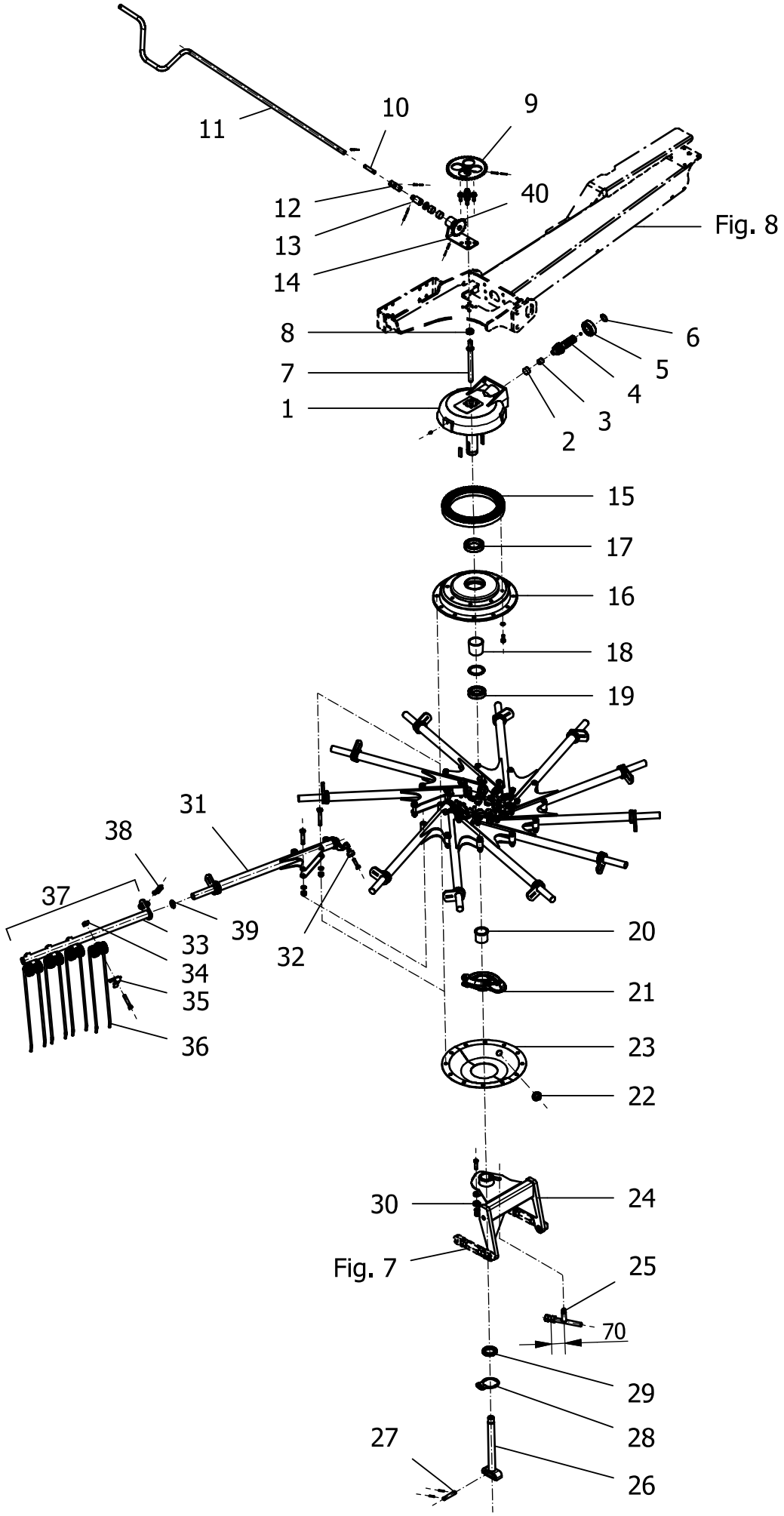
11
10
9
12
40
13
14
Fig. 8
8
6
7
5
4
1
3
2
15
17
16
18
19
31
38
37
39
33
32
34
35
36
20
21
23
22
30
24
Fig. 7
25
70
29
28
27
26

POS.	VARENUMMER	ANTAL	BENÆVNELSE BEZEICHNUNG	DESIGNATION	HERTIL, DAZU, TO THIS, A CECI	
1.	1609124	1	HUS GEHAEUSE LAGER 6307	HOUSING	1313-1103 1338-0154	1 2
2.	1401150	1	NÅLELEJE NADELBUECHSE	NEEDLE BUSH		
3.	1401160	1	INDERRING INNENRING	INNER RING		
4.	0670985	1	SPIDSHJUL AKSEL RITZELWELLE Z = 9	PINION SHAFT		
5.	1331-4302	1	KUGLELEJE 6307 2RS KUGELLAGER 6307 2RS	BALL BEARING 6307 2RS		
6.	1423940	1	SIKRINGSRING SICHERUNGSRING	CIRCLIP		
7.	2520-182X	1	AKSEL SPINDEL	SPINDLE		
8.	0464040	1	AXIAL KUGLELEJE AXIAL-RILLENKUGELLAGER	AXIAL BALL BEARING		
9.	1620130	1	TANDHJUL Z=40 ZAHNRAD Z=40	GEAR Z=40	1241-6604 1251-1203 1251-4206	1 1 1
10.	1635050	1	KRUMTAP KURBELACHSE KURZ	CRANK AXLE	1251-1104 1251-4106	2 2
11.	1633170	1	KRUMTAP STANG KURBELSTANGE	CRANK ROD		
12.	1638710	1	AKSEL HÆNGSEL WELLENGELENK EINFACH	CARDAN JOINT		
13.	2520-301X	1	ADAPTER ADAPTER	ADAPTOR	1241-5504 1251-1104 1251-4106 1335-6022	1 1 1 2
14.	3520-183X	1	HOLDER HALTER	SUPPORT	1213-4324 1241-3508	4 4
15.	0646990	1	KRONE HJUL TELLERRAD Z=69	CROWN WHEEL		
16.	2510-099X	1	NAV 12 A NABE 12 A	HUB 12 A	1219-0540 1242-9026	8 8
17.	0496840	1	KUGLELEJE 6013 RIKGL 6013	GRV BALL BEAR 6013		
18.	0671440	1	AFSTANDSRØR DISTANZROHR	DISTANCE TUBE		
19.	1331-2305	1	KUGLELEJE 6011 2RS KUGELLAGER 6011 2RS	BALL BEARING 6011 2RS	1241-9933 1241-9934	1 1
20.	0672380	1	BØSNING BUCHSE	BUSH		
21.	0672390	1	KURVESKIVE KURVENSCHEIBE	CAM TRACK		
22.	1411550	1	GRIBETAP GRIFFSTOPFEN	HANDHOLD STOPPER		
23.	2520-061X	1	KLOKKE 12 ARME GLOCKE 12 ARM GETEILT	SOCKET 12 A SHARED		
24.	1632540	1	AKSELKONSOL ACHSHALTER	AXLE SUPPORT		
25.	0672320	1	JUSTERING VERSTELLUNG	ADJUSTMENT	1220-6122	2
26.	1632550	1	LØFTESTANG HUBSTANGE	LIFT CYLINDER		

Fig. 5

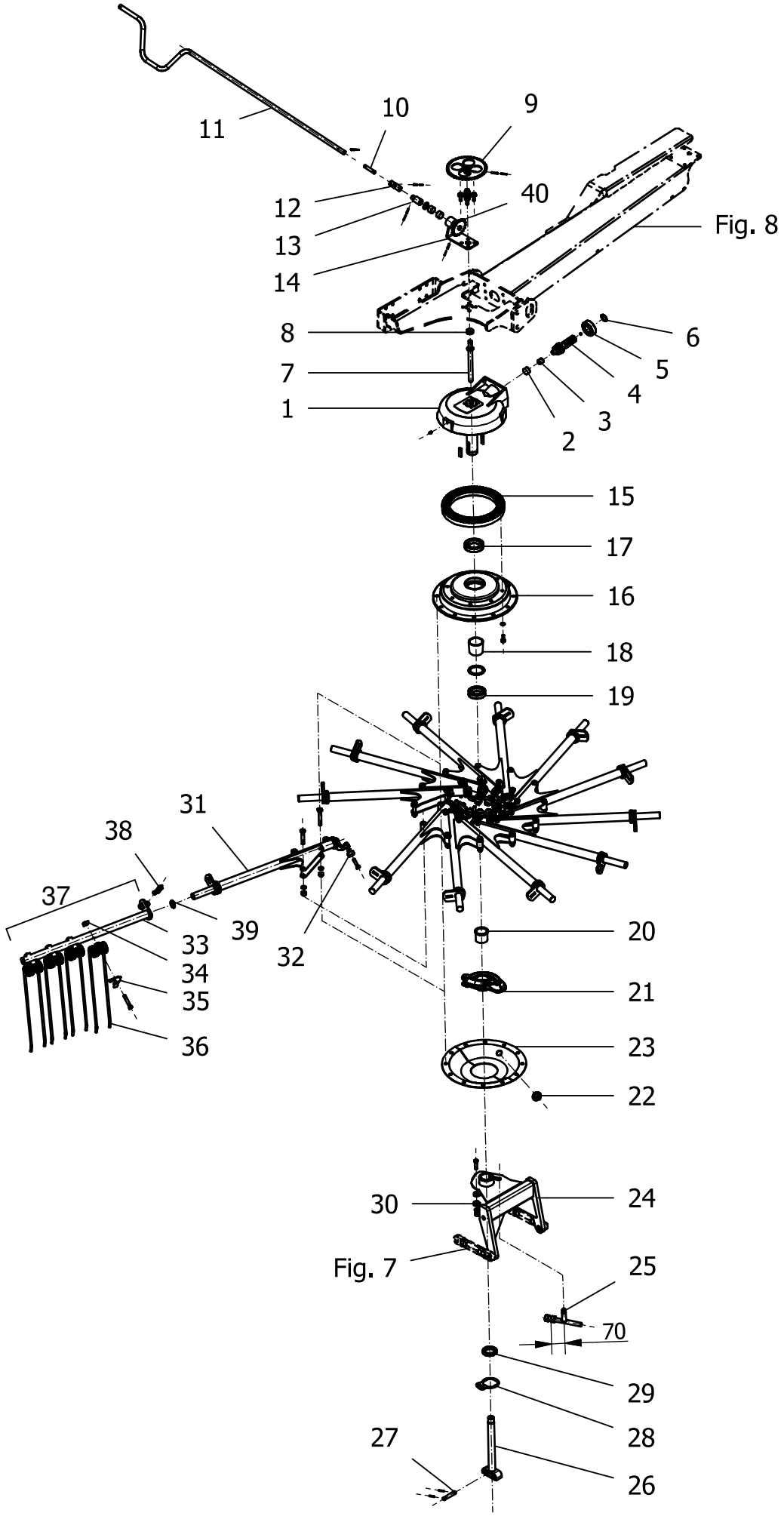
11
10
9
12
40
13
14
Fig. 8
8
6
7
5
4
1
3
2
15
17
16
18
19
31
38
37
39
33
32
34
35
36
20
21
23
22
30
24
Fig. 7
25
70
29
28
27
26

POS.	VARENUMMER	ANTAL	BENÆVNELSE BEZEICHNUNG	DESIGNATION	HERTIL, DAZU, TO THIS, A CECI	
27.	0660350	1	TAP BOLZEN	BOLT	1251-3203	2
28.	0635280	1	LÅSEBLIK SICHERUNGSBLECH	LOCKING PLATE		
29.	1220-7920	1	MØTRIK M55 MUTTER M55	NUT M55		
30.	0635290	1	PROP BUTZEN	PLUG	1214-4126 1220-4321 1241-3403	1 1 1
31.	3520-084X	12	LEJERØR R+ SAMLET LAGERROHR R+ KPL	BEARING PIPE R+ COMPLETE	1214-4331 1214-4334 1220-4326 1220-4327 1242-9024	1 1 1 1 2
32.	0464150	1	LØBERING LAUFROLLE	TROLLEY	1214-4126 1220-4321 1241-2406	1 1 1
33.	1633450	1	RIVEARMRØR ZINKENTRAEGERROHR	RAKE PIPE		
34.	0673360	4	MØTRIK, KONKAV KONKAVMUTTER	CONCAVE NUT		
35.	0654351	4	HOLDER HALTER	SUPPORT	1214-4322	1
36.	0699780	4	DOBBELT RIVEFJEDER GRÅ DOPPELZINKEN GRAU	DOUBLE TINES GREY		
37.	1635100	1	RIVEARM ZINKENTRAEGER	RAKE ARM		
38.	1254-4210	1	TRAKTORSPLIT 12*55+ FORMCLIP 12*55+	FORMCLIP 12*55+		
39.	0626910	1	TÆTNINGSRING DICHTRING	PACKING RING		
40.	1620141	1	TANDHJUL Z=18 ZAHNRAD Z=18	GEAR WHEEL Z=18	1251-1104 1251-4106	1 1

Fig. 6

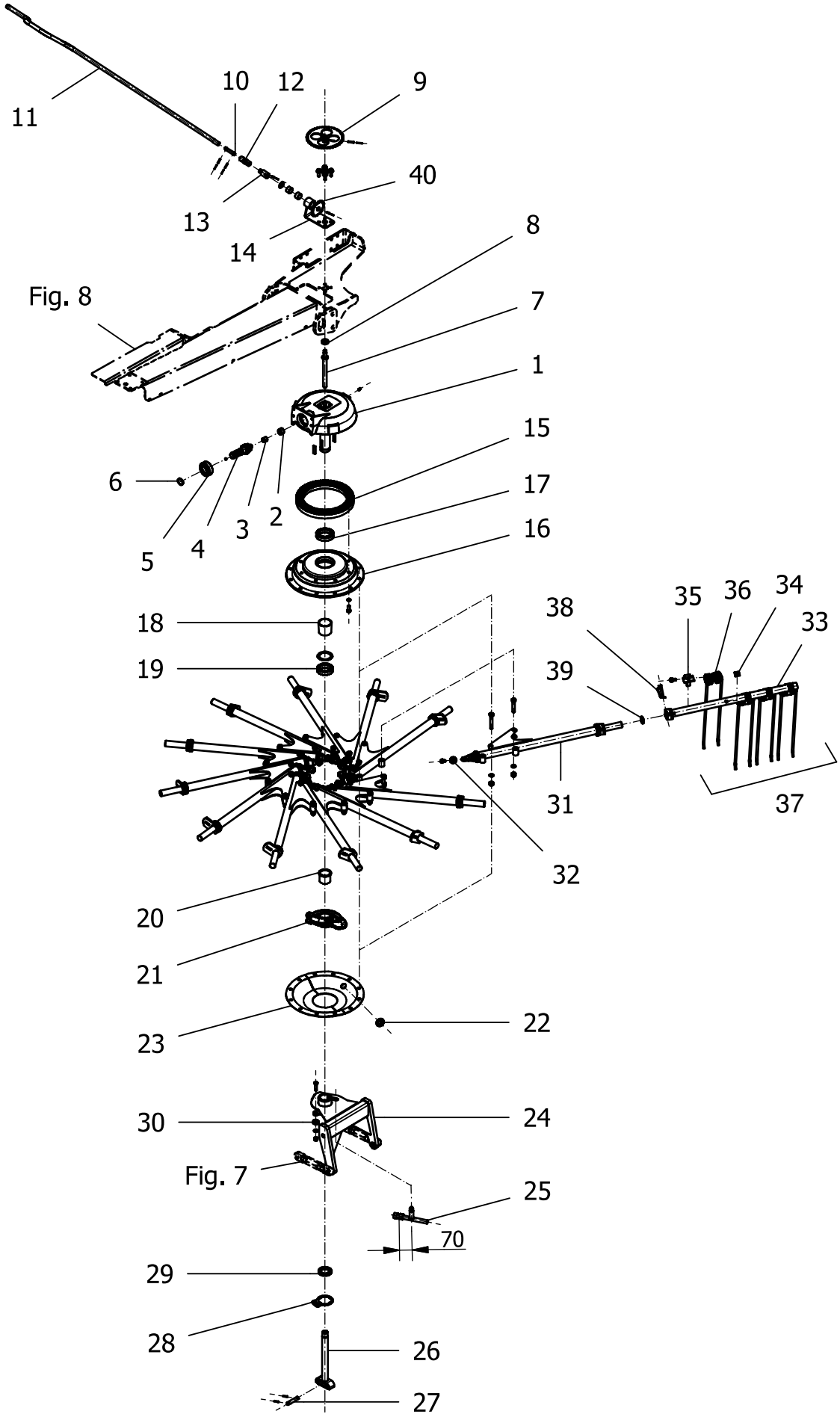
11
10
12
9
40
13
14
8
Fig. 8
7
1
15
6
17
5
4
3
2
16
18
38
35
36
34
33
19
39
31
37
32
20
21
22
23
30
24
Fig. 7
25
70
29
28
26
27

POS.	VARENUMMER	ANTAL	BENÆVNELSE BEZEICHNUNG	DESIGNATION	HERTIL, DAZU, TO THIS, A CECI	
1.	1609124	1	HUS GEHAEUSE LAGER 6307	HOUSING	1313-1103 1338-0154	1 2
2.	1401150	1	NÅLELEJE NADELBUECHSE	NEEDLE BUSH		
3.	1401160	1	INDERRING INNENRING	INNER RING		
4.	0670985	1	SPIDSHJUL AKSEL RITZELWELLE Z = 9	PINION SHAFT		
5.	1331-4302	1	KUGLELEJE 6307 2RS KUGELLAGER 6307 2RS	BALL BEARING 6307 2RS		
6.	1423940	1	SIKRINGSRING SICHERUNGSRING	CIRCLIP		
7.	2520-182X	1	AKSEL SPINDEL	SPINDLE		
8.	0464040	1	AXIAL KUGLELEJE AXIAL-RILLENKUGELLAGER	AXIAL BALL BEARING		
9.	1620130	1	TANDHJUL Z=40 ZAHNRAD Z=40	GEAR Z=40	1241-6604 1251-1203 1251-4206	1 1 1
10.	1635050	1	KRUMTAP KURBELACHSE KURZ	CRANK AXLE	1251-1104 1251-4106	2 2
11.	1633170	1	KRUMTAP STANG KURBELSTANGE	CRANK ROD		
12.	1638710	1	AKSEL HÆNGSEL WELLENGELENK EINFACH	CARDAN JOINT		
13.	2520-301X	1	ADAPTER ADAPTER	ADAPTOR	1241-5504 1251-1104 1251-4106 1335-6022	1 1 1 2
14.	3520-183X	1	HOLDER HALTER	SUPPORT	1213-4324 1241-3508	4 4
15.	0646990	1	KRONE HJUL TELLERRAD Z=69	CROWN WHEEL		
16.	2510-099X	1	NAV 12 A NABE 12 A	HUB 12 A	1219-0540 1242-9026	8 8
17.	0496840	1	KUGLELEJE 6013 RIKGL 6013	GRV BALL BEAR 6013		
18.	0671440	1	AFSTANDSRØR DISTANZROHR	DISTANCE TUBE		
19.	1331-2305	1	KUGLELEJE 6011 2RS KUGELLAGER 6011 2RS	BALL BEARING 6011 2RS	1241-9933 1241-9934	1 1
20.	0672380	1	BØSNING BUCHSE	BUSH		
21.	0672390	1	KURVESKIVE KURVENSCHEIBE	CAM TRACK		
22.	1411550	1	GRIBETAP GRIFFSTOPFEN	HANDHOLD STOPPER		
23.	2520-061X	1	KLOKKE 12 ARME GLOCKE 12 ARM GETEILT	SOCKET 12 A SHARED		
24.	1632540	1	AKSELKONSOL ACHSHALTER	AXLE SUPPORT		
25.	0672320	1	JUSTERING VERSTELLUNG	ADJUSTMENT	1220-6122	2
26.	1632550	1	LØFTESTANG HUBSTANGE	LIFT CYLINDER		

Fig. 6

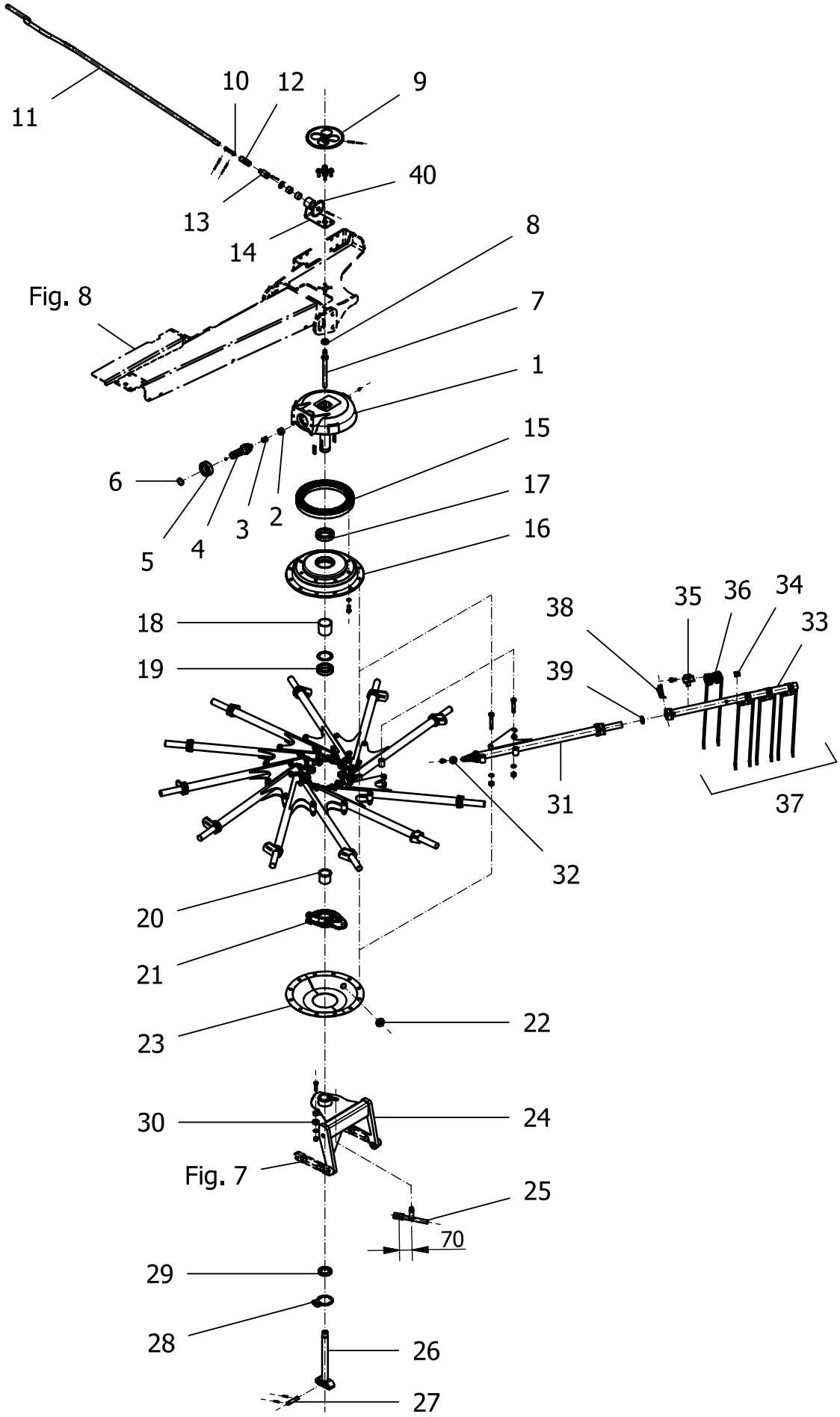
11
10
12
9
40
13
14
8
Fig. 8
7
1
15
6
17
2
3
4
5
16
18
38
35
36
34
33
19
39
31
37
32
20
21
22
23
30
24
Fig. 7
25
70
29
28
26
27

POS.	VARENUMMER	ANTAL	BENÆVNELSE BEZEICHNUNG	DESIGNATION	HERTIL, DAZU, TO THIS, A CECI	
27.	0660350	1	TAP BOLZEN	BOLT	1251-3203	2
28.	0635280	1	LÅSEBLIK SICHERUNGSBLECH	LOCKING PLATE		
29.	1220-7920	1	MØTRIK M55 MUTTER M55	NUT M55		
30.	0635290	1	PROP BUTZEN	PLUG	1214-4126 1220-4321 1241-3403	1 1 1
31.	3520-084X	12	LEJERØR R+ SAMLET LAGERROHR R+ KPL	BEARING PIPE R+ COMPLETE	1214-4331 1214-4334 1220-4326 1220-4327 1242-9024	1 1 1 1 2
32.	0464150	1	LØBERING LAUFROLLE	TROLLEY	1214-4126 1220-4321 1241-2406	1 1 1
33.	1633450	1	RIVEARMRØR ZINKENTRAEGERROHR	RAKE PIPE		
34.	0673360	4	MØTRIK, KONKAV KONKAVMUTTER	CONCAVE NUT		
35.	0654351	4	HOLDER HALTER	SUPPORT	1214-4322	1
36.	1600661	4	DOBBELT RIVEFJEDER GRÅ DOPPELZINKEN GRAU	DOUBLE TOOTH GREY		
37.	1635110	1	RIVEARM ZINKENTRÄGER	RAKE ARM		
38.	1254-4210	1	TRAKTORSPLIT 12*55+ FORMCLIP 12*55+	FORMCLIP 12*55+		
39.	0626910	1	TÆTNINGSRING DICHTRING	PACKING RING		
40.	1620141	1	TANDHJUL Z=18 ZAHNRAD Z=18	GEAR WHEEL Z=18	1251-1104 1251-4106	1 1

Fig. 7

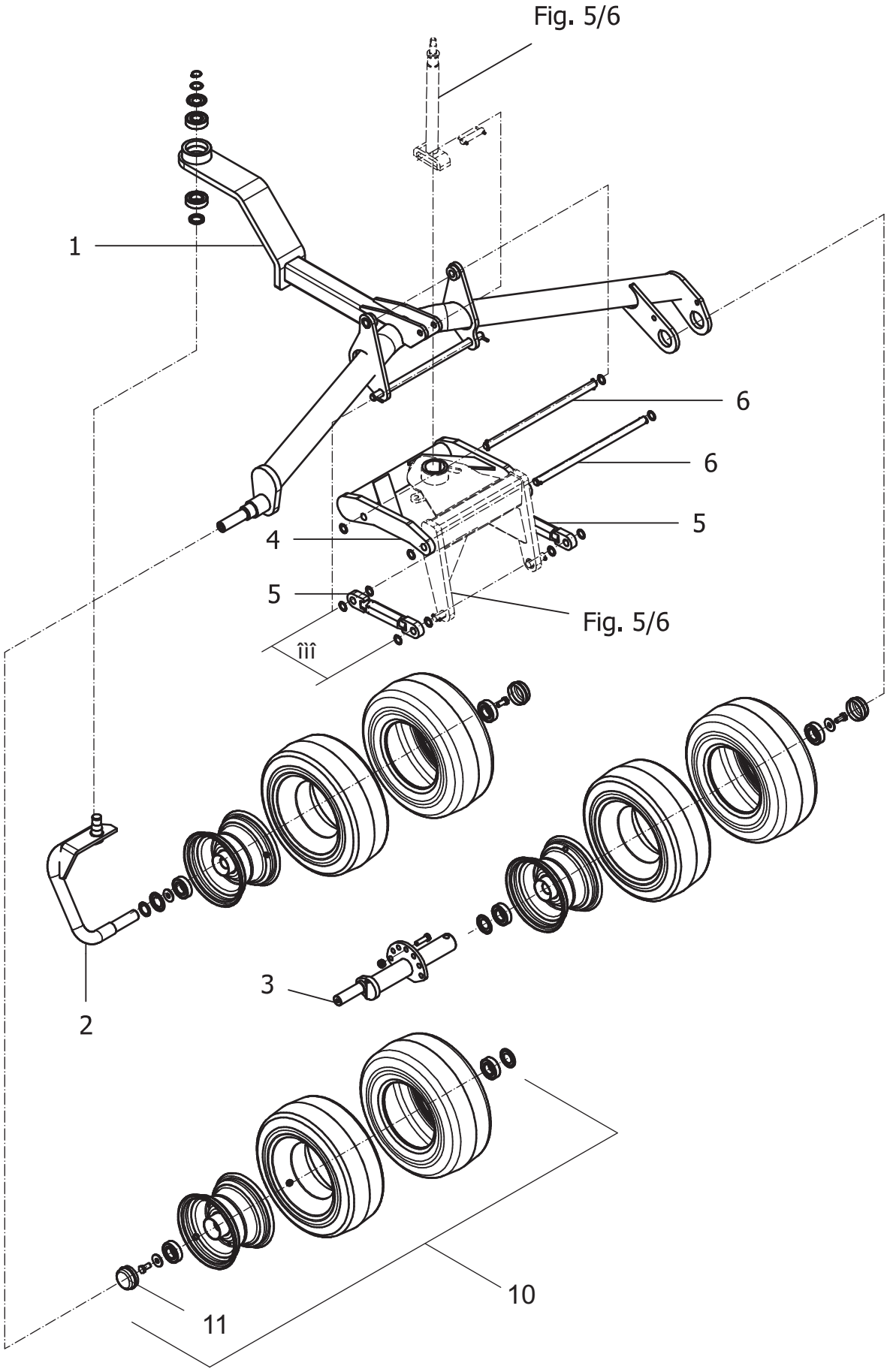

POS.	VARENUMMER	ANTAL	BENÆVNELSE BEZEICHNUNG	DESIGNATION	HERTIL, DAZU, TO THIS, A CECI	
1.	1632530	1	STEL KREISELFAHRWERK	CHASSIS		
2.	1638660	1	HJUL BØJLE RADBÜGEL	WHEEL BAR	0465390 1241-6904 1241-7907 1255-2207 1331-3303 1426450	1 1 1 1 1 1
3.	3520-066X	1	EXCENTRIK AKSEL EXZENTERACHSE	EXCENTRIC AXLE	1213-4422 1220-4321 1251-9010	1 1 1
4.	0659220	1	DREJERAMME GELENKRAHMEN	HINGED FRAME		
5.	1616360	2	BARDUNSTRAMMER SPANNSCHLOSS KPL	TURNBUCKLE	1241-5201 1251-4201	4 2
6.	0667660	2	TAP 20X437 BOLZEN 20X437	PIN 20X437	1241-5201 1251-4203	2 2
10.	2520-011X	3	STØTTEHJUL 16X6,5 (10PR) STüTZRAD 16X6,5 (10PR)	SUPPORT WHEEL 16X6,5 (10PR)	1213-4224 1241-3509 1413200	1 1 1
11.	2520-117X	2	ENDESTYKKE ABSCHLUSSKAPPE	END CAP		

Fig. 8

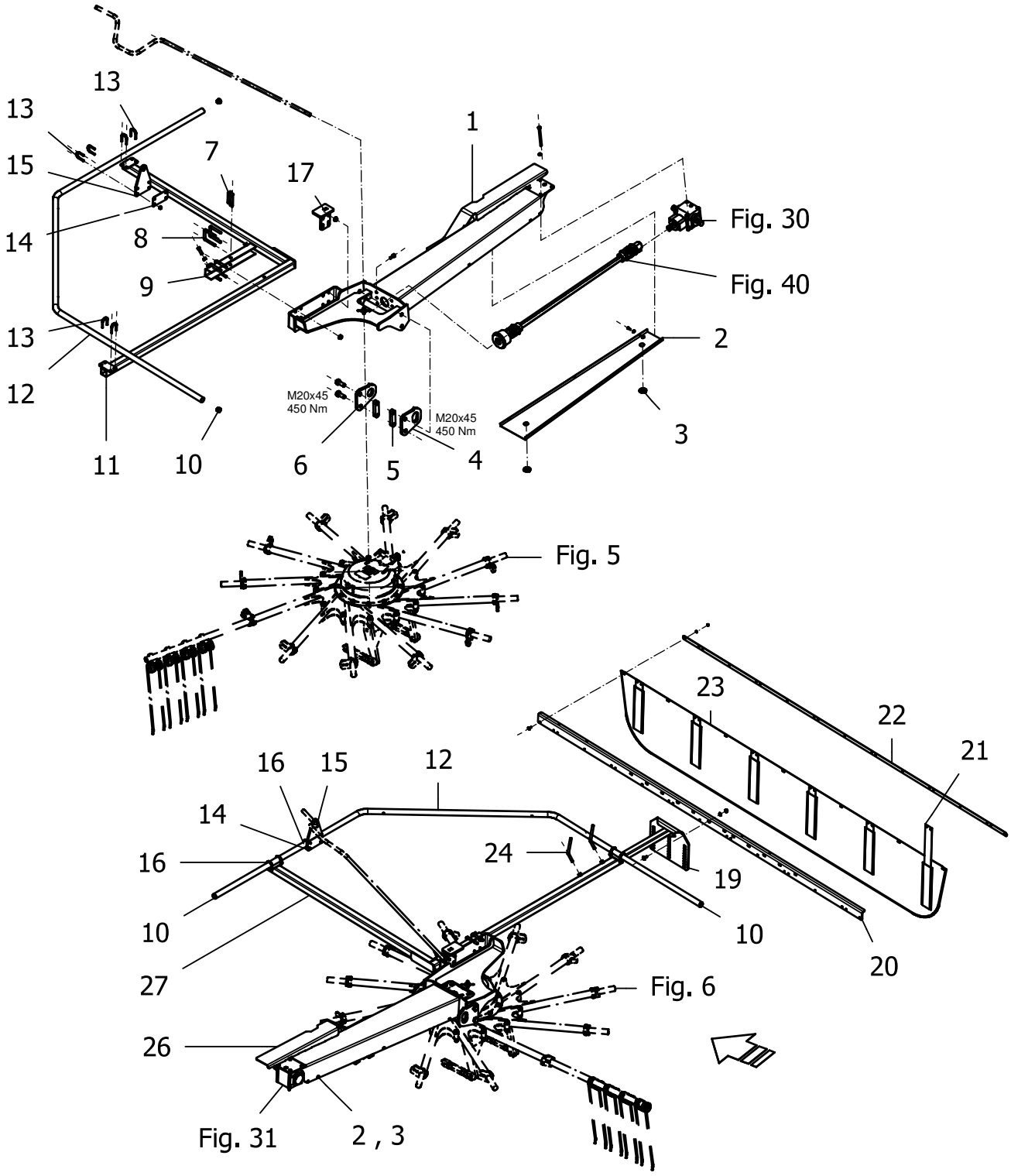
13
13
15
14
13
12
11
10
7
8
9
17
1
M20x45
450 Nm
6
5
M20x45
450 Nm
4
Fig. 30
Fig. 40
2
3
Fig. 5
23
22
21
16
15
12
14
16
10
27
26
Fig. 31
2 , 3
24
19
10
20
Fig. 6

POS.	VARENUMMER	ANTAL	BENÆVNELSE BEZEICHNUNG	DESIGNATION	HERTIL, DAZU, TO THIS, A CECI	
1.	1634250	1	ROTORHOLDER KREISELHALTER LI	GYROHOLDER	1213-4322 1214-3432 1220-3321 1241-2403	6 4 4 4
2.	1633210	2	SKÆRM SCHUTZBLECH UNTEN	GUARD	1213-1222 1220-1922 1241-1206	6 6 6
3.	1411550	4	GRIBETAP GRIFFSTOPFEN	HANDHOLD STOPPER		
4.	2520-229X	2	LEDEPLADE, LANG FÜHRUNGSPLATTE, LANG	SUPPORT PLATE, LONG	1213-6424	2
5.	1641050	4	GEVINDSTYKKE GEWINDEKLOTZ	THREADBLOCK		
6.	2520-228X	2	LEDEPLADE, KORT FÜHRUNGSPLATTE, KURZ	SUPPORT PLATE, SHORT	1213-6424	2
7.	0602140	2	FJEDERBOLT 12X80/95 FEDERSTECKBOLZEN 12X80/95	SAFETY PIN		
8.	1219-0923	8	U-BOLT U-BOLZEN	U-BOLT	1220-4322	2
9.	1633240	2	BÆREARM TRAEGERFUEHRUNG	BEARING CHANNEL	1213-4422 1220-4321	1 1
10.	1407610	4	PROP STOPFEN,LAMELLEN	CONNECTOR		
11.	1633220	1	BESKYTTELSESBØJLEARM V. SCHUTZBUEGELTRAEGER LI	SAFETYBAR GIRDER LEFT		
12.	1633150	2	BESKYTTELSESBØJLE SCHUTZBUEGEL	PROTECTION HOOP		
13.	0626580	12	U-BØJLE M8X34 BUEGELSCHRAUBE HRD M 8X34	STIRRUP BOLT	1220-2620	2
14.	2520-010X	2	PLADE BLECHPLATTE	SHEET		
15.	1633190	2	KONSOL KURBELFUEHRUNG	CRANK CHANNEL		
17.	3520-041X	2	STOPKLODS ANSCHLAG	STOP		
18.	1624350	1	BLADFJEDER BLATTFEDER KZ	COACH SPRING		
19.	1633260	1	SKÅRDUGHOLDER SCHWADTUCHHALTER	SWATH GUARDHOLDER	1215-3226 1220-3321 1241-2401	3 3 3
20.	1605632	1	HOLDER TIL DUG SCHWADFORMERHALTER	WINDROW CLOTH SUPPORT	1215-1222 1220-1323 1241-1208	19 19 19
21.	0621620	5	BLADFJEDER BLATTFEDER	PLATE SPRING		
22.	1605650	1	GUIDE RAIL LEISTE	LISTE		
23.	1605641	1	SKÅRFORMER SCHWADFORMER 2.9M	SWATH FORMER		
24.	0124130	2	SKRUE KNEBELSCHRAUBE	TOGGLE BOLT		
26.	1634260	1	ROTORHOLDER H. KREISELHALTER RE	GYROHOLDER RIGHT	1213-4322 1214-3432 1220-3321 1241-2403	6 4 4 4
27.	1633230	1	BESKYTTELSESBØJLEARM H. SCHUTZBUEGELTRAEGER RE.	SAFETYBAR GIRDER RIGHT		

Fig. 9

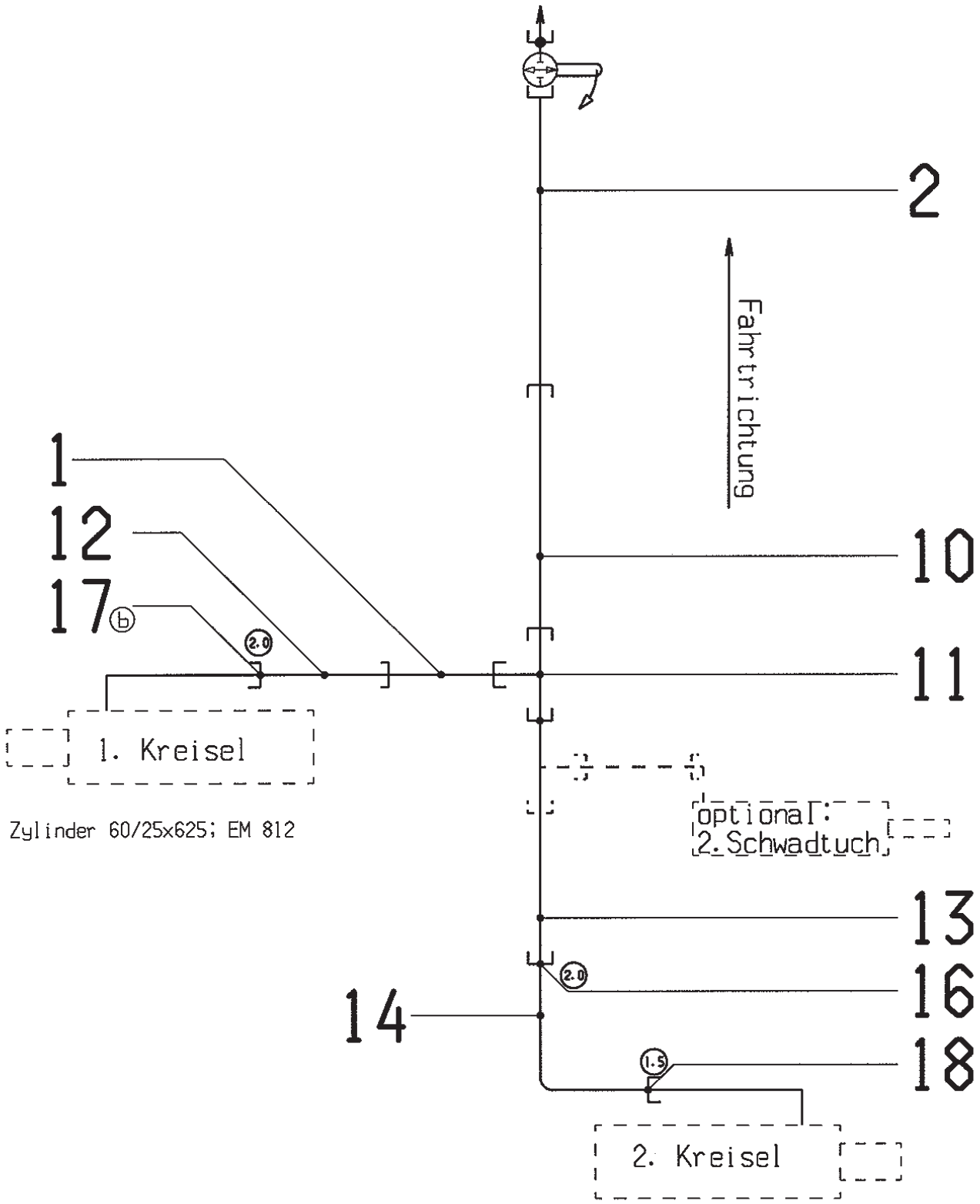

Zylinder 60/25x625; EM 812

(x.x) Drosselblende ϕ X.X mm

Darstellung nur schematisch!

POS.	VARENUMMER	ANTAL	BENÆVNELSE BEZEICHNUNG	DESIGNATION	HERTIL, DAZU, TO THIS, A CECI
1.	1635010	1	RØRLEDNING MONT ROHRLEITUNG MONT	PIPELINE MOUNTED	
2.	1635020	1	SLANGELEDNING MED HOLDER SCHLAUCHLEITUNG MIT GRIFF	HOSE LINE WITH AER	
10.	1427510	1	SLANGELEDNING SCHLAUCHLEIT. 6X2500 D 20066	HOSE PIPE	
11.	0407531	1	T-STYKKE T-STUTZEN	T-PIECE	
12.	1317-5018	1	SLANGE 6X1250 AD SCHLAUCH 6X1250 AD	HOSE 6X1250 AD	
13.	1427510	1	SLANGELEDNING SCHLAUCHLEIT. 6X2500 D 20066	HOSE PIPE	
14.	1317-5019	1	SLANGE 6X1250 AA SCHLAUCH 6X1250 AA	HOSE 6X1250 AA	
16.	0699230	1	DYSE BLENDE 2.0 MM	ORIFICE	
17.	0699230	2	DYSE BLENDE 2.0 MM	ORIFICE	
18.	0643370	1	DYSE 1,5MM BLENDE 1,5 MM	ORIFICE 1,5MM	

Fig. 10

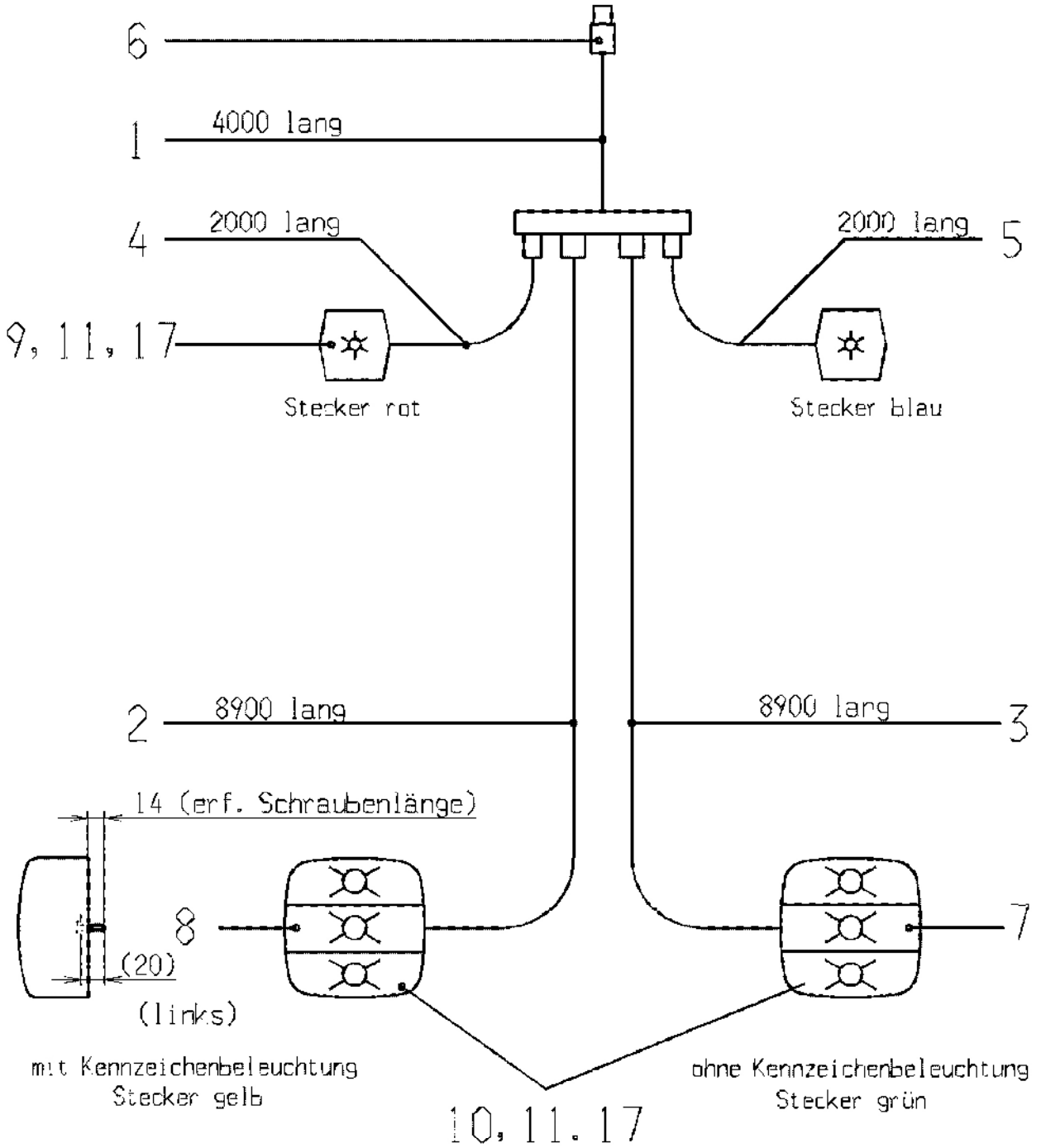

Nennspannung 12 V
schematische Darstellung

POS.	VARENUMMER	ANTAL	BENÆVNELSE BEZEICHNUNG	DESIGNATION	HERTIL, DAZU, TO THIS, A CECI
1.	0668371	1	KABEL 6 LEDN HAUPTKABEL 6 ADERIG	CABLE 6 WIRE	
2.	0668381	1	KABEL BAG 4 LEDN. ZWISCHENKABEL HI 4 ADRIG	CABLE REAR 4 WIRE	
3.	0668391	1	KABEL BAG 4 LEDN ZWISCHENKABEL HI 4 ADRIG	KABEL REAR 4 WIRE	
4.	0668401	2	KABEL FORREST 2 LEDERE ZWISCHENKABEL VO 2 ADRIG	CABLE AHEAD 2 WIRE	
5.	1636930	1	KABEL FORREST 2 LEDERE ZWISCHENKABEL VO 2 ADRIG	CABLE AHEAD 2 WIRE	
6.	1425190	1	7-HANSTIK PLASTIC 7-STECKER (KUNSTSTOFF)	7-QUICK RELEASE PLASTICS	
7.	1425200	1	3-FUNKTIONS LYGTE DREIFUNKTIONSLEUCHTE	3-OPERATIONS LAMP	
8.	1425210	1	3-FUNKTIONS LYGTE DREIFUNKTIONSLEUCHTE	3-OPERATIONS LAMP	
9.	1425220	2	POSITIONSLAMPE POSITIONSLEUCHTE	SIDE LIGHT	
10.	1425230	4	KUGLE LAMPE KUGELLAMPE	BALL LAMP	
11.	1425240	4	LAMPEBEN 12V 5W SOFITTE 12V 5W	ILLUMINAT 12V 5W	
17.	1425900	4	KABELHOLDER (5ER) KABELSCHELLE (5ER)	CABLECLAMP (5ER)	

Fig. 13

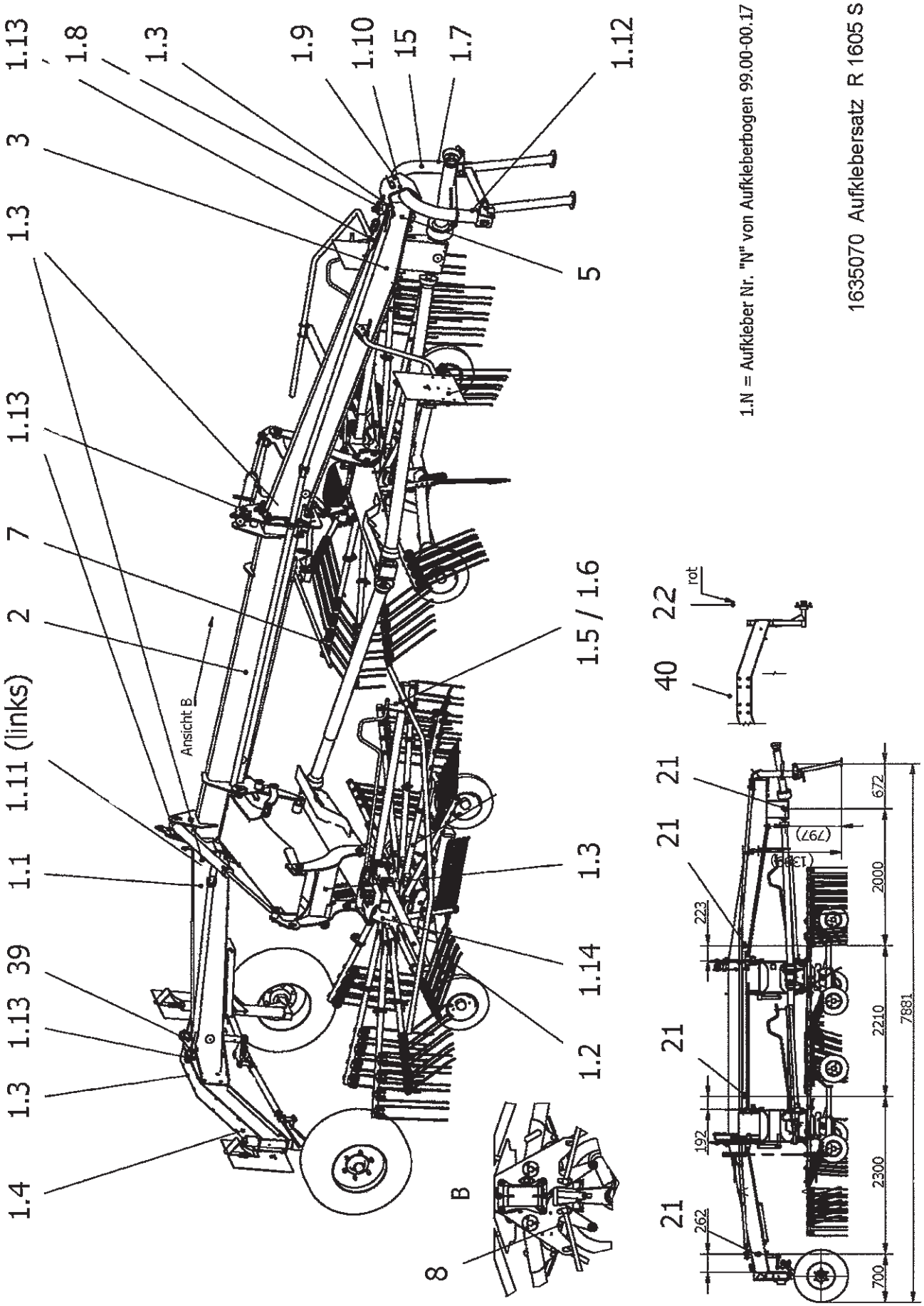
1.13
1.8
1.3
1.9
1.10
15
1.7
1.12
3
1.3
5
1.13
7
2
1.5 / 1.6
1.11 (links)
Ansicht B
1.1
1.3
39
1.13
1.14
1.3
1.2
1.4
B
8
22
rot
40
21
21
21
21
21
223
192
262
(797)
(1394)
672
2000
2210
2300
700
7881
1.N = Aufkleber Nr. "N" von Aufkleberbogen 99.00-00.17
1635070 Aufklebersatz R 1605 S

POS.	VARENUMMER	ANTAL	BENÆVNELSE BEZEICHNUNG	DESIGNATION	HERTIL, DAZU, TO THIS, A CECI
1.	3889-303X	1	TRANSFER R1610 S AUFKLEBER R1610 S	TRANSFER R1610 S	
2.	PR80-7169	2	JF-STOLL 1610S (120MM) JF-STOLL 1610S (120MM)	JF-STOLL 1610S (120MM)	
3.	PR80-7043	2	JF-STOLL LOGO 120 MM JF-STOLL LOGO 120 MM	JF-STOLL LOGO 120 MM	
5.	2600-833X	2	TYPESKILT TYPENSCHILD	IDENTIFICATION PLATE	
7.	0688000	1	KLISTERMÆRKE RIVE RISIKO AUFKLEBER ZINKENGEFAHR	LABEL TOOTH DANGER	
8.	1643150	1	KLISTERMÆRKE R1610 JUSTERING AUFKLEBER R 1610 VERSTELLUNG	LABEL R 1610 ADJUSTMENT	
15.	1650220	1	SIKKERHEDSKLISTERMÆRKE AUFKLEBERBOGEN SICHERHEIT UNI	STICKER SECURITY	
21.	0482690	8	REFLEKS RUECKSTRAHLER RD 60	REAR REFLECTOR	
22.	1400920	2	REFLEKS 31.5X70 RØD RUECKSTRAHLER 31.5X70 ROT	REAR REFLECTOR 31.5X70 RED	
40.	1613860	1	KLISTERMÆRKE HASTIGHED 40 KMH AUFKLEBER GESCHW 40 KMH	LABEL CRUISE 40 KMH	

Fig. 30

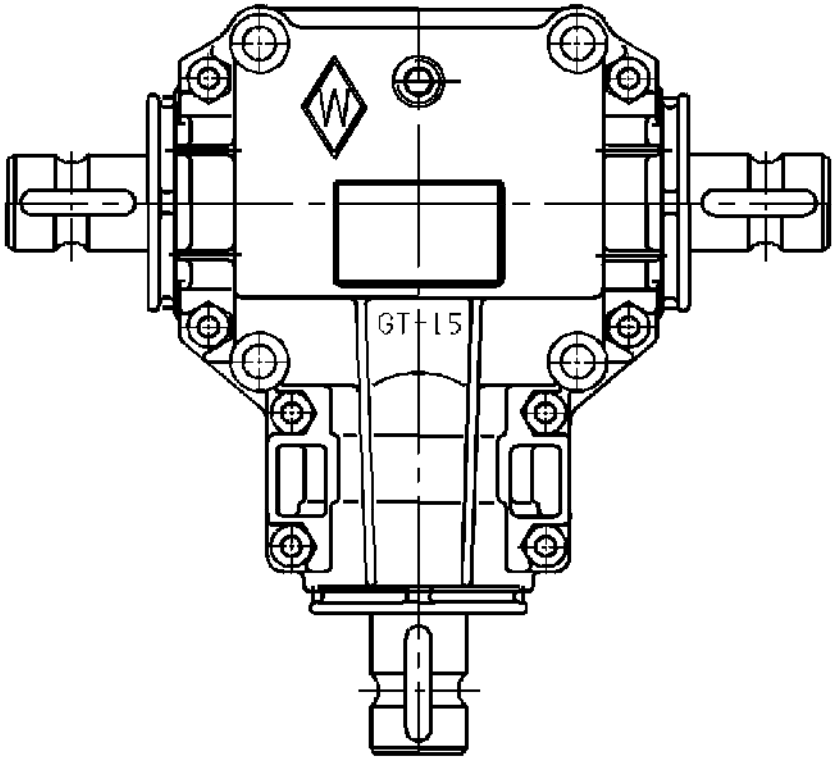

POS.	VARENUMMER	ANTAL	BENÆVNELSE BEZEICHNUNG	DESIGNATION	HERTIL, DAZU, TO THIS, A CECI
1.	1634900	1	VINKELGEAR GT15 T 1:1 WINKELGETRIEBE GT15 T 1:1	ANGULAR GEAR GT15 T 1:1	

Fig. 31

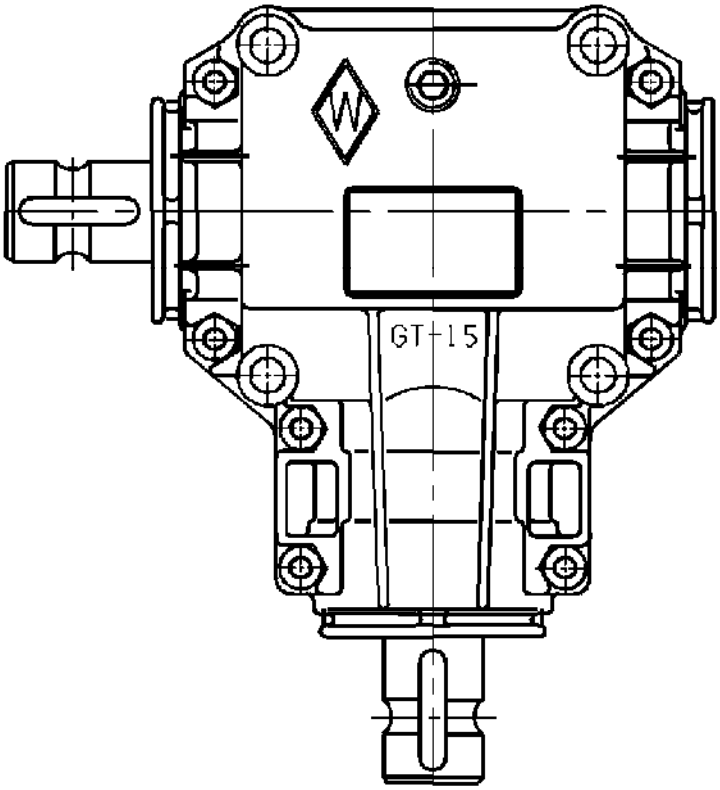

POS.	VARENUMMER	ANTAL	BENÆVNELSE BEZEICHNUNG	DESIGNATION	HERTIL, DAZU, TO THIS, A CECI
1.	1634910	1	VINKELGEAR GT15 LB1:1 WINKELGETRIEBE GT15 LB1:1	ANGULAR GEAR GT15 LB1:1	

Fig. 40

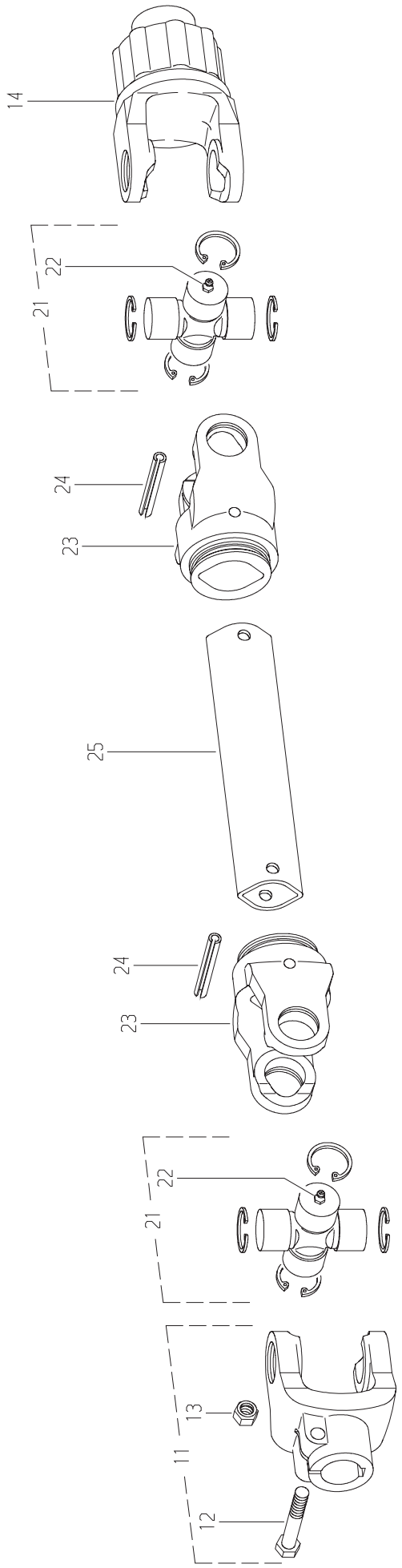

POS.	VARENUMMER	ANTAL	BENÆVNELSE BEZEICHNUNG	DESIGNATION	HERTIL, DAZU, TO THIS, A CECI
.	1632770		INDGANGSAKSEL ANTRIEBSWELLE W 2100	PTO. DRIVE SHAFT	
11.	1340-9280	1	KOBLINGSGAFFEL STERNRATSCHE	RADIAL PIN CLUTCH	
12.	1214-4324	1	STÅLSKRUE M12-75 STAHLSECHSKANTSCHRAUBE M12-75	STEEL SCREW M12-75	
13.	1220-4323	2	NYLOC MØTRIK M12 KV 10 NYLOC MUTTER M12 Q 10	NYLOC NUT M12 Q 10	
14.	1340-9278	1	KOBLINGSGAFFEL STERNRATSCHE	RADIAL PIN CLUTCH	
21.	1340-9279	2	KRYDS GABEL	YOKE	
22.	1313-1101	2	SMØRENIPPEL SCHMIERNIPPEL	GREASE NIPPLE	
23.	1341-9071	2	GAFFEL GABEL	FORK	
24.	1251-5405	2	SPÆNDESTIFT 8,0-50 SPANNSTIFT 8,0-50	SPECIAL PIN 8,0-50	
25.	1501-0102	1	PROFILRØR 0A 1000 MM PROFILROHR GR.0A 1000 MM	PROFILE TUBE SIZE 0A 1000 MM	

Fig. 41

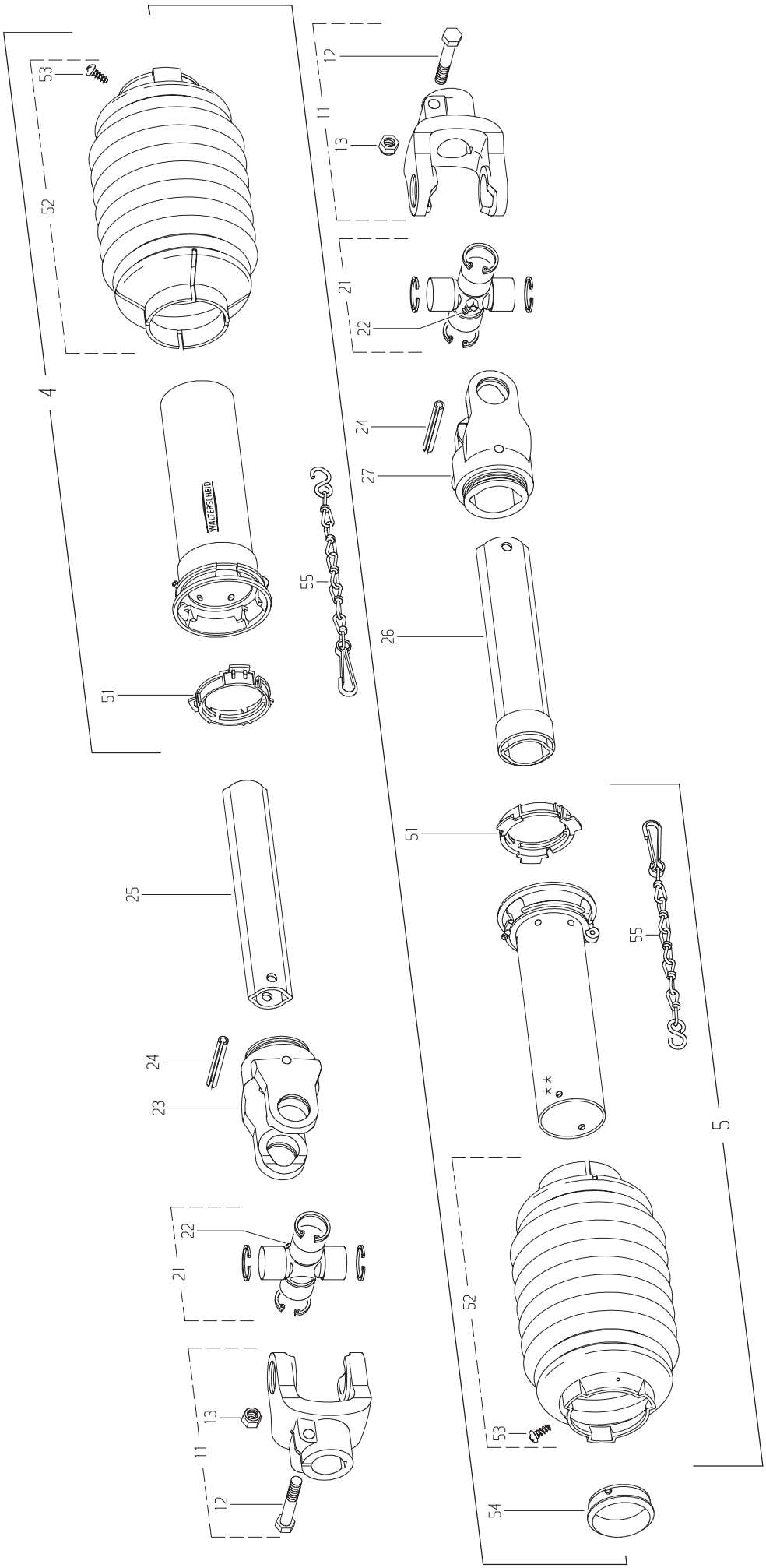

POS.	VARENUMMER	ANTAL	BENÆVNELSE BEZEICHNUNG	DESIGNATION	HERTIL, DAZU, TO THIS, A CECI
.	1639540		KARDANAKSEL W 2200 GELENKWELLE W 2200	PTO-SHAFT W 2200	
4.	1501-0006	1	UDV.BESKYTTELSESRØR 1000 MM AUSSENSCHUTZROHR 1000 MM	OUTER PROTECTION TUBE 1000 MM	
5.	1501-0005	1	INDV. BESKYTTELSESRØR 1000 MM INNERSCHUTZROHR 1000 MM	INNER PROTECTION TUBE 1000 MM	
11.	1340-9276	2	GAFFEL GABEL	YOKE	
12.	1214-4226	2	STÅLSKRUE M12-60 STAHLSECHSKANTSCHRAUBE M12-60	STEEL SCREW M12-60	
13.	1220-4323	2	NYLOC MØTRIK M12 KV 10 NYLOC MUTTER M12 Q 10	NYLOC NUT M12 Q 10	
21.	1341-9154	2	KRYDS FOR KARDANLED KREUZGARNITUR	CENTRE CROSS	
22.	1341-9190	2	SMØRENIPPEL 67,5 GR. SCHMIERNIPPEL 67,5 GR.	GREASE NIPPLE 67,5 GR.	
23.	1341-9029	1	KOBLINGSGAFFEL AUFSTECKGABEL	CLUTCH FORK	
24.	1251-6505	2	SPÆNDESSTIFT 10-65 SPANNSTIFT 10-65	SPECIAL PIN 10-65	
25.	1501-0129	1	PROFILRØR OV-1400 PROFILROHR GR. OV-1400	PROFILETUBE SIZE OV-1400	
26.	1501-0130	1	PROFILRØR I-1400 PROFILROHR GR. I-1400	PROFILETUBE SIZE I-1400	
27.	1341-9028	1	KOBLINGSGAFFEL AUFSTECKGABEL	CLUTCH FORK	
51.	1341-9616	2	LØBERING LAUFHALTERING	BALL SUPPORT RING	
52.	1501-0021	2	PLASTIKSKÆRM SD15 RP12 Ø165 SCHUTZTRICHTER SD15 RP12 Ø165	PLASTIC GUARD SD15 RP12 Ø165	
53.	1341-9411	2	SKRUE SCHRAUBE	SCREW	
54.	1340-9277	1	GLIDERING RING	RING	
55.	1341-9641	1	HOLDEKÆDE HALTEKETTE	CHAIN	

Fig. 42

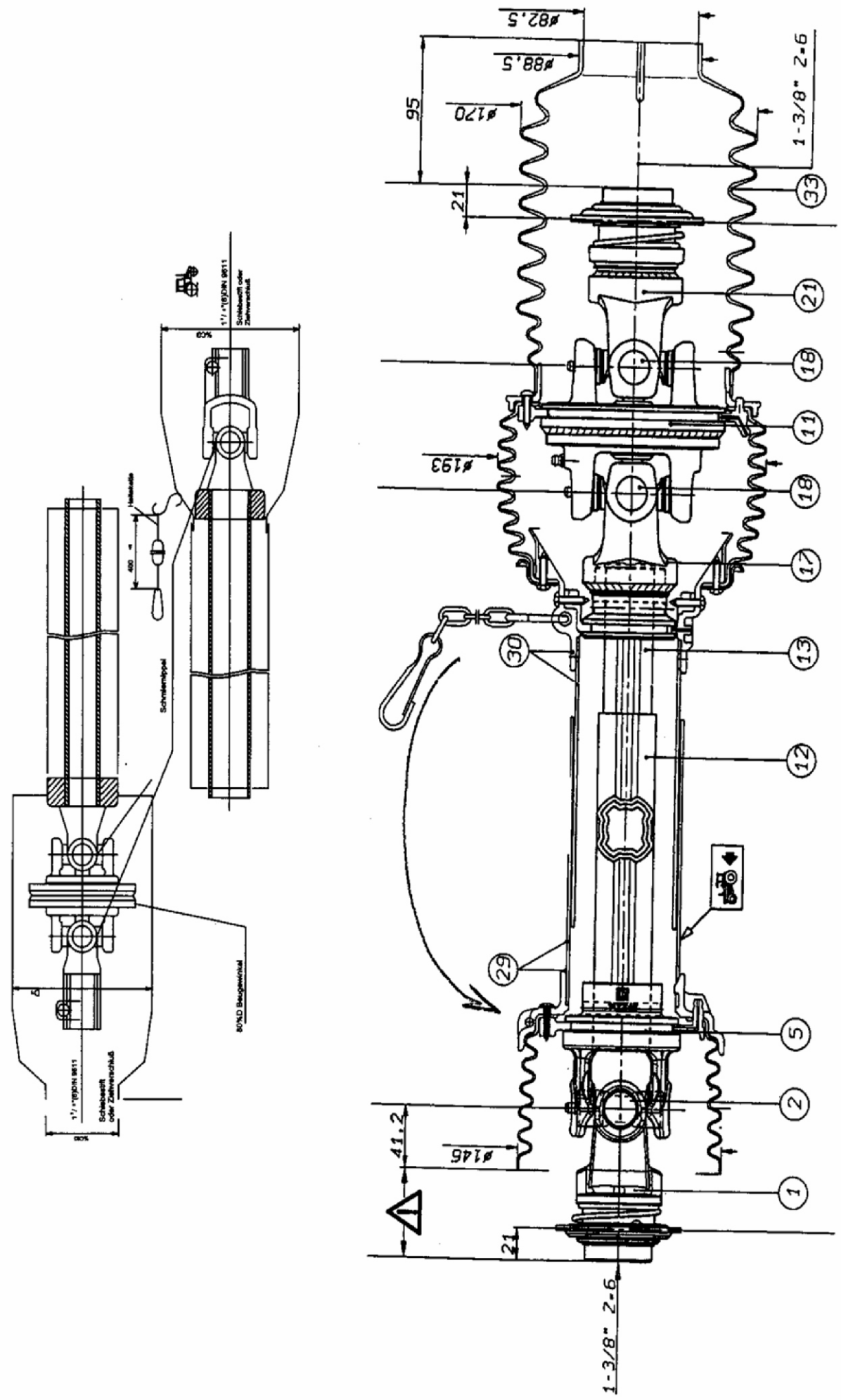
ø82,5
ø88,5
95
ø170
1-3/8" Z-6
21
33
21
18
11
ø193
18
17
13
30
12
29
5
2
41,2
ø146
1
21
1-3/8" Z-6
Schleppstift
80%ND Beugewinkel
Schleppstift oder Zahnwellschuß
80%

POS.	VARENUMMER	ANTAL	BENÆVNELSE	BEZEICHNUNG	DESIGNATION	HERTIL, DAZU, TO THIS, A CECI
.	0668064		KO-AKSEL / KARDANAKSEL GELENKWELLE SFT400 GR.2		PTO. DRIVE SHAFT	
1.	1425320	1	KOBLINGSGAFFEL GABEL KUGEL-ZIEHVERSCHLUSS		FORK BALL CLOSING	
2.	1425330	1	KARDANLED SÆT KREUZGELENKGARNITUR		UNIVERSAL JOINT SET	
5.	1425340	1	INDERGAFFEL KUGLELÅS INNENGABEL 4-KEIL-AU ENRO		INSIDEFORK BALL CLOSING	
11.	1425350	1	CENTER GAFFEL ZENTRALGABEL		CENTRAL FORK	
12.	1425360	1	PROFILRØR-4-KILE UDV PROFILROHR-4-KEIL AU		PROFILE TUBE-4-SPLINE OUT	
13.	1425370	1	PROFILRØR-4-KILE INDV PROFILROHR-4-KEIL IN		PROFILE TUBE-4-SPLINE IN	
17.	1425380	1	GAFFEL 4-KILE-INDERRØR GABEL 4-KEIL-INNENROHR		FORK 4-SPLINE-INNER TUBE	
18.	1425390	2	KARDANLED SÆT KREUZGELENKGARNITUR		UNIVERSAL JOINT SET	
21.	1425400	1	KOBLINGSGAFFEL GABEL KUGEL-ZIEHVERSCHLUSS		FORK BALL CLOSING	
29.	1425410	1	BESKYTTELSESRØR MED RING SCHUTZROHR AU EN MIT RING		TUBE PROTECTION WITH RING	
30.	1425420	1	BESKYTTELSESRØR INDV M. RING SCHUTZROHR INNEN MIT RING		PROTECTIVE TUBE WITH RING	
33.	1425430	1	SKÆRM MANCHET SCHUTZMANSCHETTE		BOOT	

Fig. 80

TILBEHØR - ZUBEHÖR - ACCESSORIES

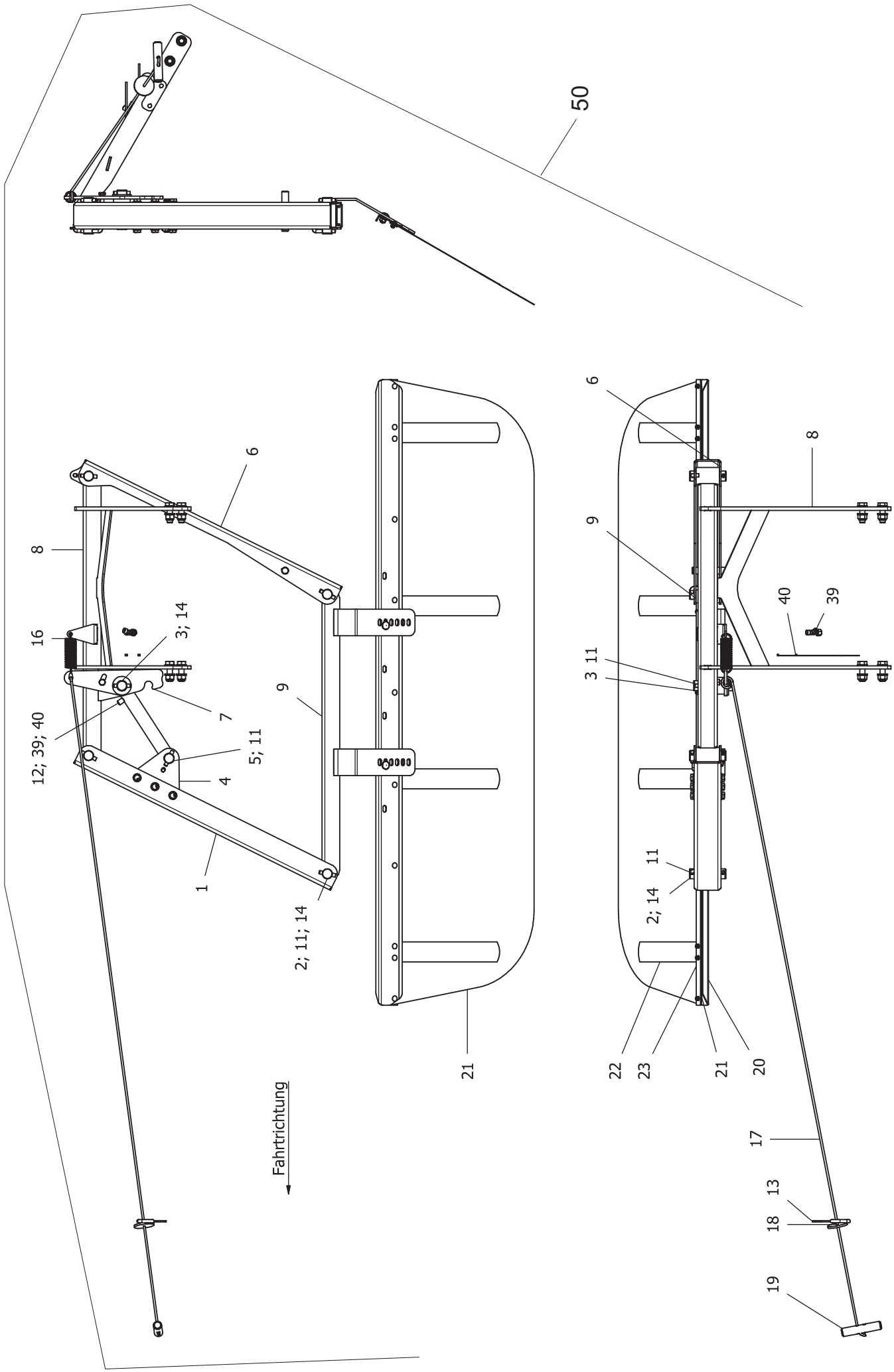

TILBEHØR, ZUBEHOR, ACCESSORIES

POS.	VARENUMMER	ANTAL	BENÆVNELSE BEZEICHNUNG	DESIGNATION	HERTIL, DAZU, TO THIS, A CECI	
1.	2520-258X	1	STYR FORREST LENKER VORN	CONNECTING ROD FRONT		
2.	2520-260X	4	BOLT BOLZEN	BOLT	1251-6406	1
3.	2520-266X	1	BOLT BOLZEN	BOLT	1241-7601 1251-6406	1 1
4.	2520-268X	2	BESLAG BESCHLAG	FITTINGS	1213-4321 1220-4321 1241-3403	3 3 6
5.	2520-275X	1	BOLT BOLZEN	BOLT	1251-6406	1
6.	3520-163X	1	STYR BAGERST LENKER HINTEN	CONNECTING ROD REAR		
7.	3520-164X	1	LEVER HEBEL	LEVER	1214-3122 1220-3122	1 2
8.	3520-165X	1	DRAGER TRAEGER	GIRDER	1213-5522 1220-5321 1241-4502	4 4 8
9.	3520-166X	1	STYR UNDERSTE LENKER UNTEN	CONNECTING ROD LOWER		
11.	1622830	6	TAP 10X14X60 WINKELSTIFT 10X14X60	DOWEL 10X14X60		
12.	1644040	1	LØFTECYLINDER 25/140 HUBZYLINDER 25/140	LIFT CYLINDER 25/140		
13.	1644300	1	TOVFØRING SEILFUHRUNG	FAIRLEAD		
14.	0495050	9	GLIDELEJE BØSNING GLEITLAGERBUCHSE	BUSH		
16.	1423660	1	FJEDERHOLDER 2.8X30X86.6 ZUGFEDER 2.8X30X86.6	TENSION SPRING 2.8X30X86.6		
17.	0668440	1	TOV D=6/L=4500 SEIL D=6/L=4500	CABLE D=6/L=4500		
18.	0651640	1	SKIVE SCHEIBE	WASHER		
19.	0195140	1	HÅNDTAG GRIFF	LEVER		
20.	0621630	1	SKÅRFORMERHOLDER SCHWADFORMERHALTER	WINDROW CLOTH SUPPORT	1215-1123 1215-3226 1220-1323 1220-3122 1241-1208 1241-2401	13 2 13 2 13 2
21.	0621613	1	SKÅRFORMER SCHWADFORMER	SWATH FORMER		
22.	0621620	4	BLADFJEDER BLATTFEDER	PLATE SPRING		
23.	0621640	1	LISTE LEISTE	RAIL		
39.	0427991	1	JUSTERBAR L-FORSKRUNING EINSTELLBARE L-VERSCHRAUBUNG	ADJUSTABLE L-BOLTING		
40.	1165-0278	2	KABELBINDER 4,8-360 KABELHALTEBAENDER 4,8-360	CABLE TIES 4,8-360		
50.	4500-0085	1	EKSTRA SKÅRDUG 2. SCHWADTUCH	2. WINDROW CLOTH		

Fig. 81

TILBEHØR - ZUBEHÖR - ACCESSORIES

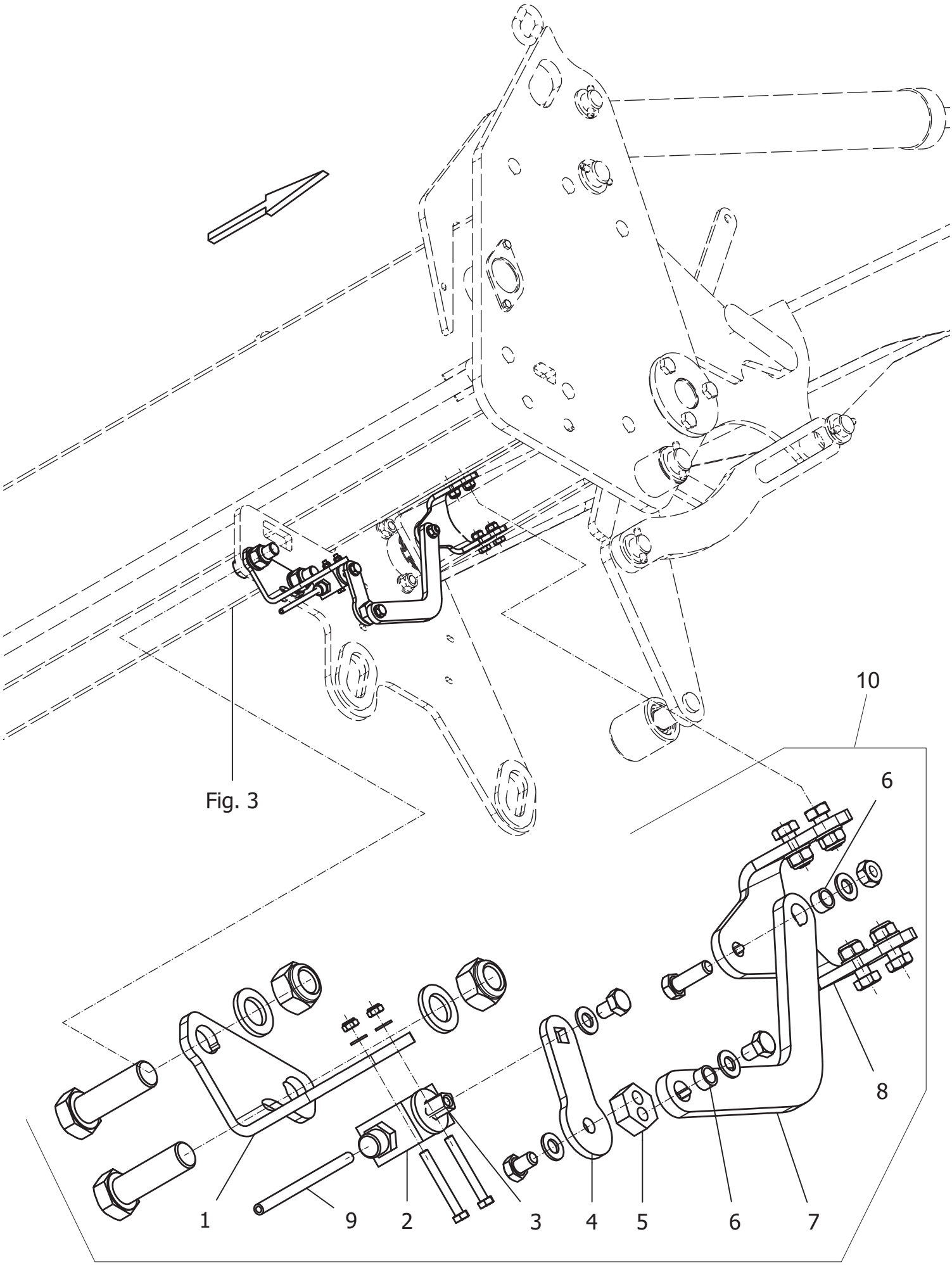

TILBEHØR, ZUBEHOR, ACCESSORIES

POS.	VARENUMMER	ANTAL	BENÆVNELSE BEZEICHNUNG	DESIGNATION	HERTIL, DAZU, TO THIS, A CECI	
1.	2520-003X	1	VENTILHOLDER VENTILHALTER	VALVE FASTENER	1213-5522 1220-5321 1241-4507	2 2 2
2.	1628100	1	KUGLEHANE (2/2 VEJS) KUGELHAHN M.RV (2/2-WEGE)	BALL VALVE (2/2 WAY)	1214-1121 1220-1322 1241-1105	2 2 2
3.	0434031	1	VINKEL WINKEL STUTZEN	ELBOW SOCKET		
4.	1628000	1	GREB HEBEL	LEVER	1213-2124 1241-1202	2 2
5.	1628020	1	SEKSKANT SECHSKANT	HEXAGON		
6.	1628010	2	BØSNING HUELSE	BUSH		
7.	2520-002X	1	STIVER STREBE	CROSS TIE	1213-2222 1213-2223 1220-2122 1241-1202	1 1 1 2
8.	2520-004X	1	HOLDER HALTER	SUPPORT	1213-2222 1220-2122 1241-1202	4 4 4
9.	0477160	1	SLANGEHOLDER 6X550 SCHLAUCHLEITUNG 6X550	HOSE CLAMP		
10.	4520-0001	1	STYRING FOLGESTEUERUNG	STEERING		

Fig. 82

TILBEHØR - ZUBEHÖR - ACCESSORIES

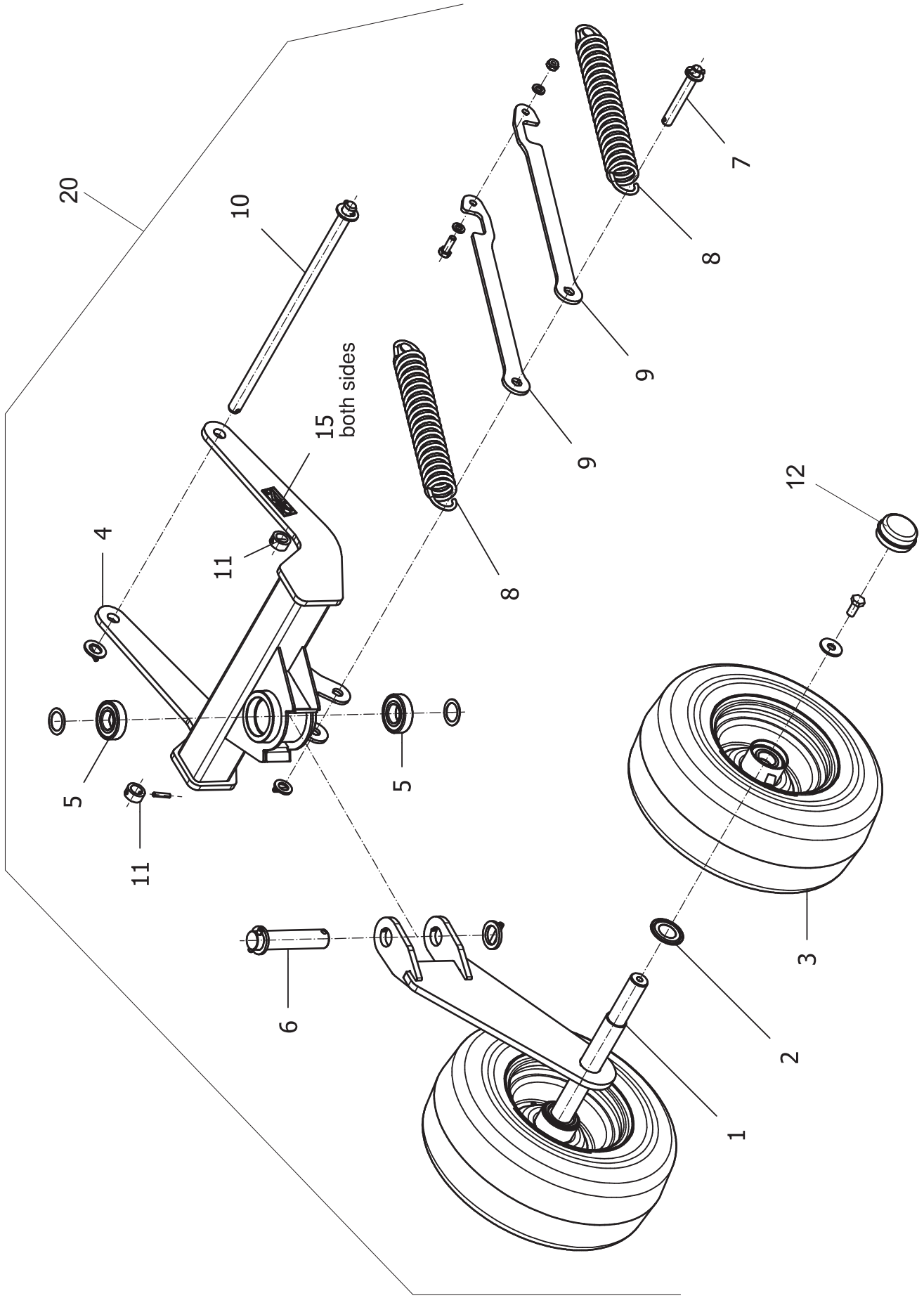

TILBEHØR, ZUBEHOR, ACCESSORIES

POS.	VARENUMMER	ANTAL	BENÆVNELSE BEZEICHNUNG	DESIGNATION	HERTIL, DAZU, TO THIS, A CECI	
1.	3530-056X	1	HJULAKSEL RAD ACHSSCHENKEL	WHEEL STEERING KNUCKLES		
2.	1413200	2	TÆTNINGSRING NILOSRING	NILOSRING		
3.	2520-011X	2	STØTTEHJUL 16X6,5 (10PR) STüTZRAD 16X6,5 (10PR)	SUPPORT WHEEL 16X6,5 (10PR)	1213-4224 1241-3509	1 1
4.	3520-142X	1	HJULHOLDER ZUSATZRAD HALTER	AUXILIARY WHEEL HOLDER		
5.	1331-3303	2	KUGLELEJE 6206 2RS KUGELLAGER 6206 2RS	BALL BEARING 6206 2RS	1241-7907	1
6.	2530-139X	1	BOLT BOLZEN	BOLT	1241-7701 1251-5306	2 2
7.	2530-305X	1	BOLT BOLZEN	BOLT	1241-4502 1251-4203	2 2
8.	0689550	2	TRÆK FJEDER ZUGFEDER	TENSION SPRING		
9.	2520-226X	2	STØTTESTANG STREBE	STRUT	1213-3322 1220-3321 1241-2401	1 1 1
10.	2520-118X	1	BOLT BOLZEN	BOLT	1241-5504 1251-4203	2 2
11.	2520-232X	2	BUSH BUCHSE	BUSH	1251-4203	1
12.	2520-117X	2	ENDESTYKKE ABSCHLUSSKAPPE	END CAP		
15.	PR80-0858	2	TRANSFER KLEMNINGSFARE AUFKLEBER QUETSCHGEFAHR FINGER	STICKER		
20.	4500-0077	1	STØTTEHJUL STüTZRAD	SUPPORT WHEEL		