KONGSKILDE

DELTA FLEX

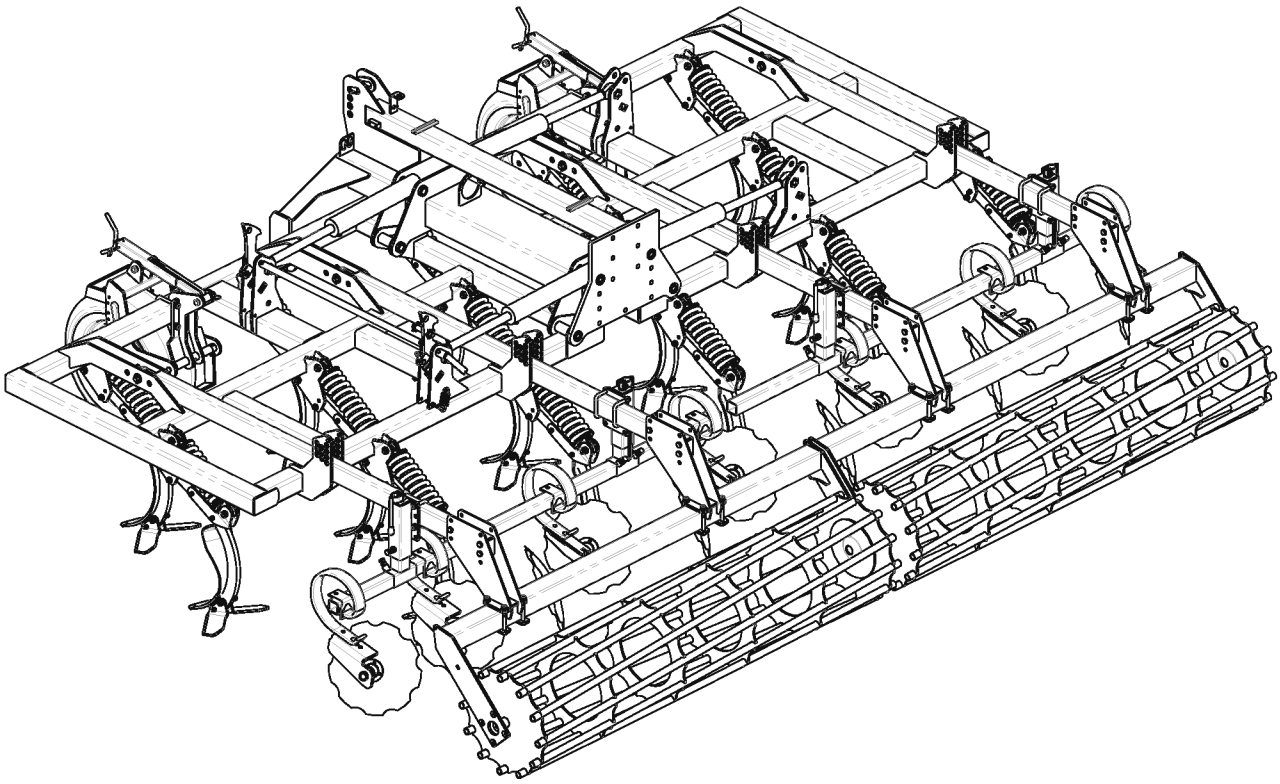

Assembly instruction
Montageanvining
Montageanweisung
Instructions de montage
Istruzion per il montaggio
Montageaaanwijzing
Instrukcja montażu

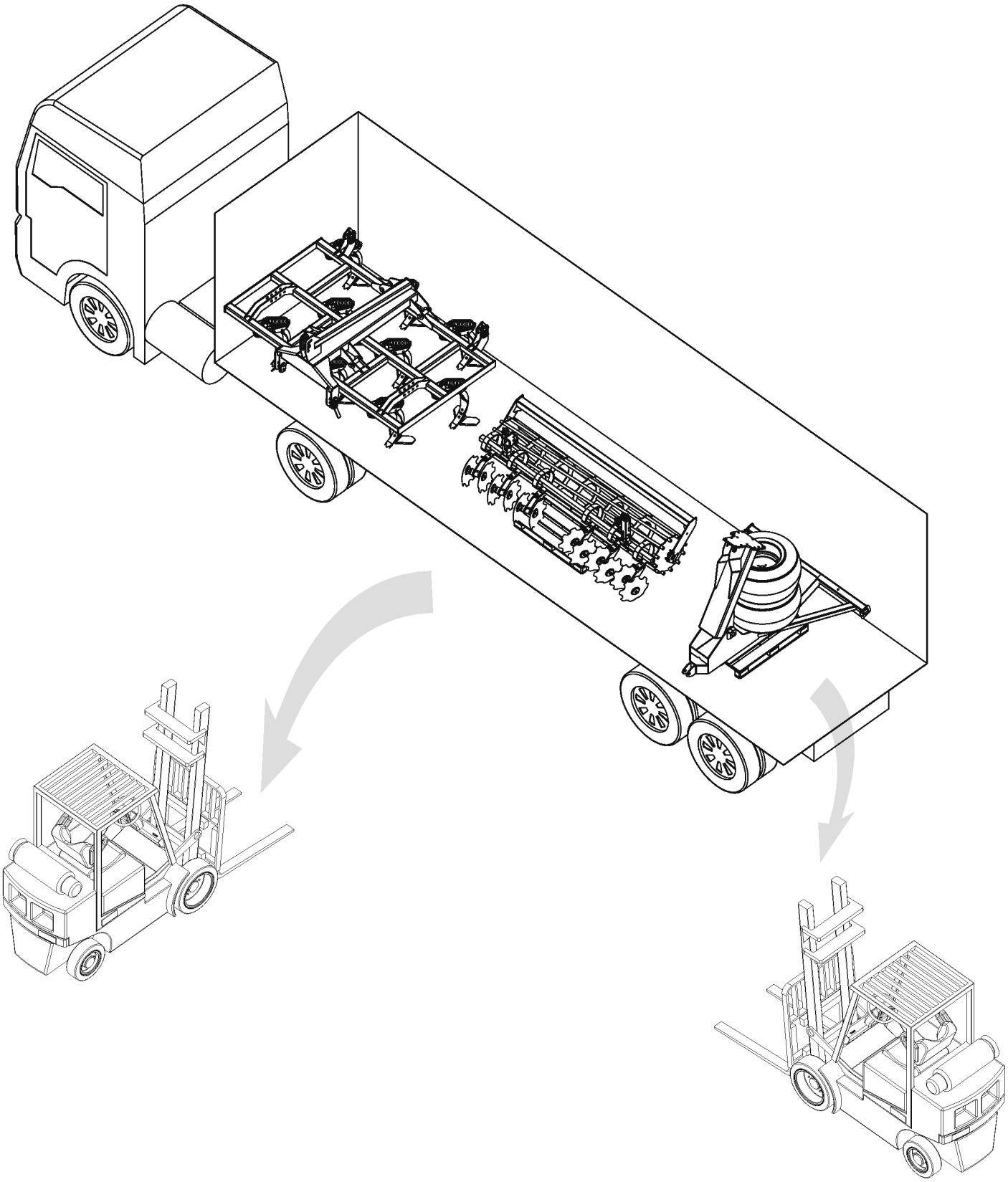

1

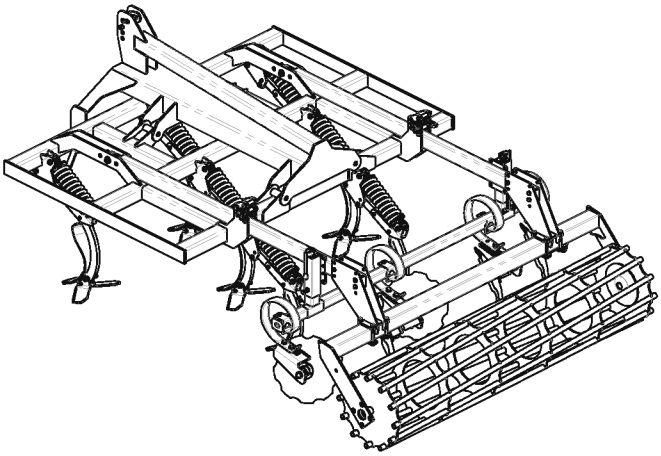

2

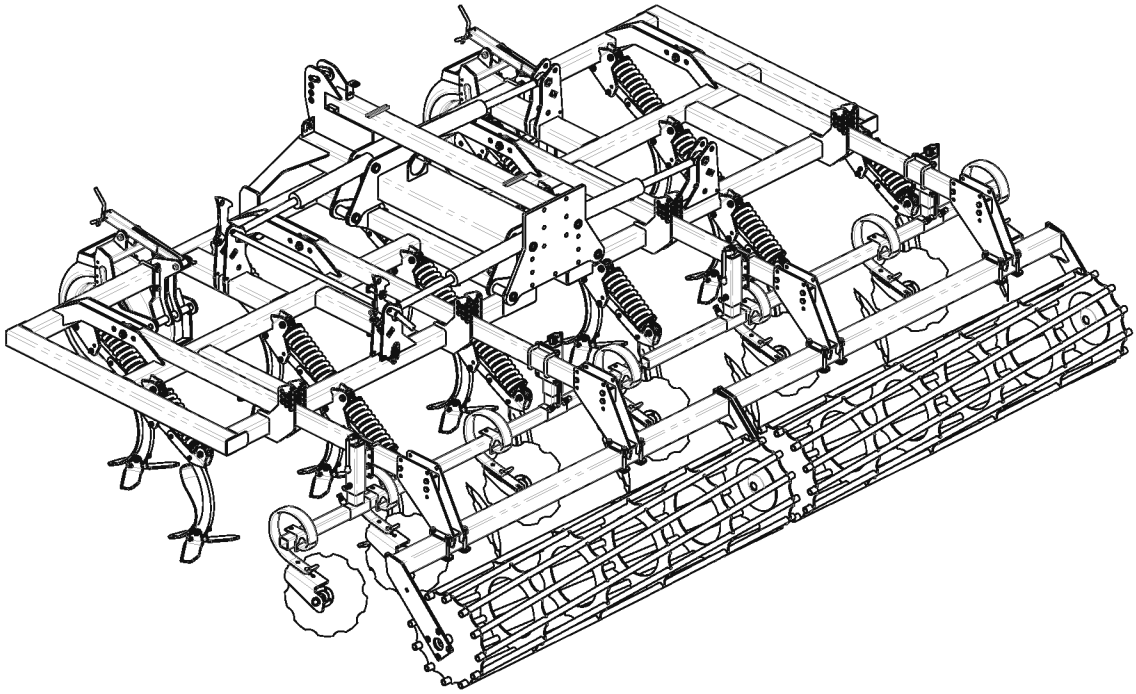

3

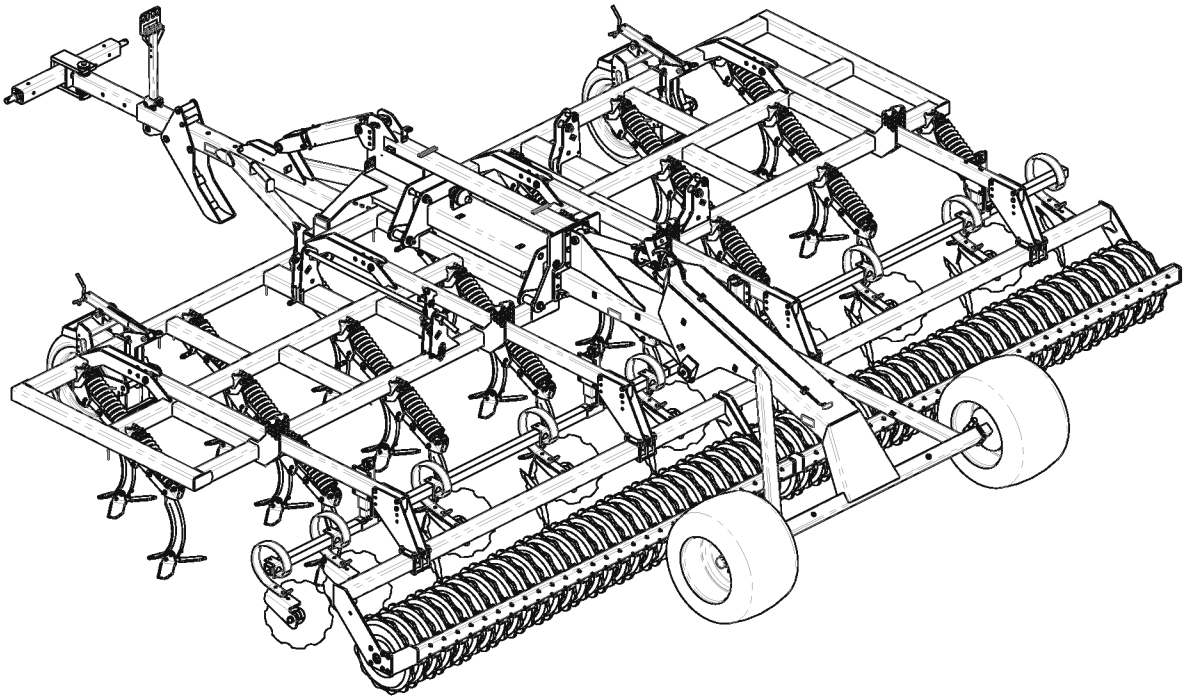

KONGSKILDE

1

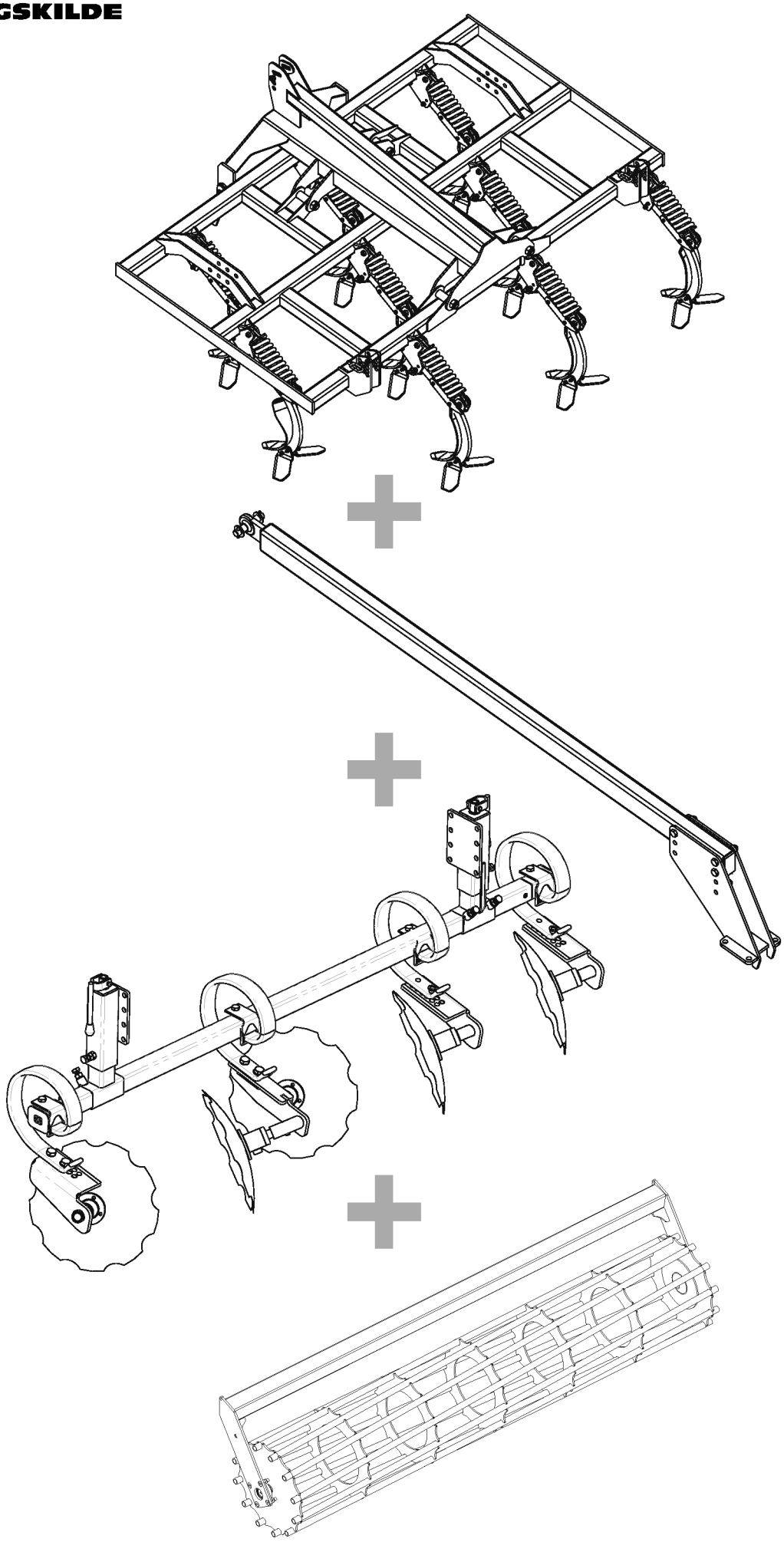

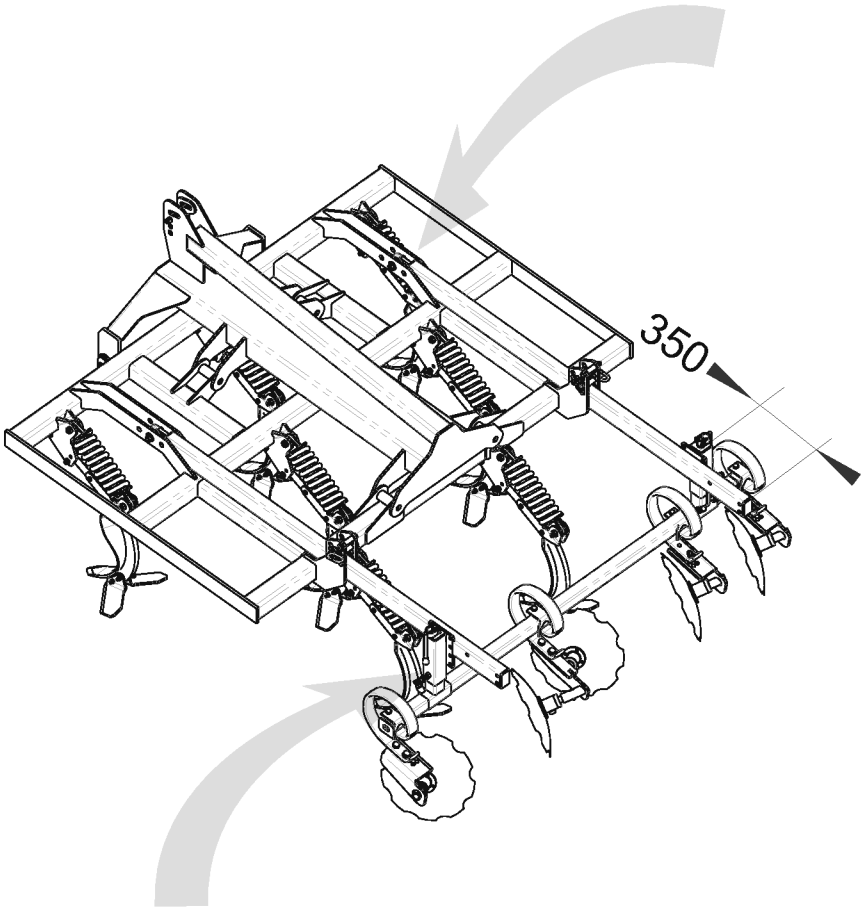
350

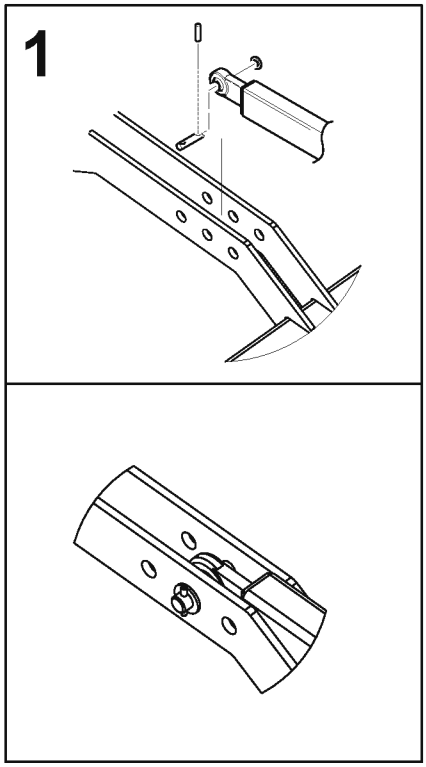
1

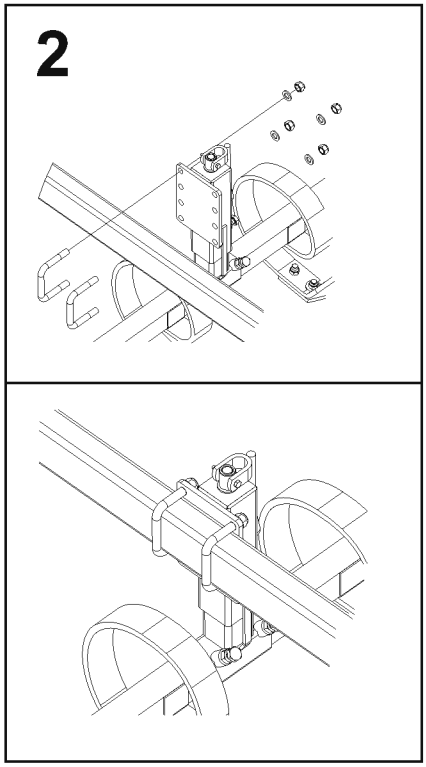
2

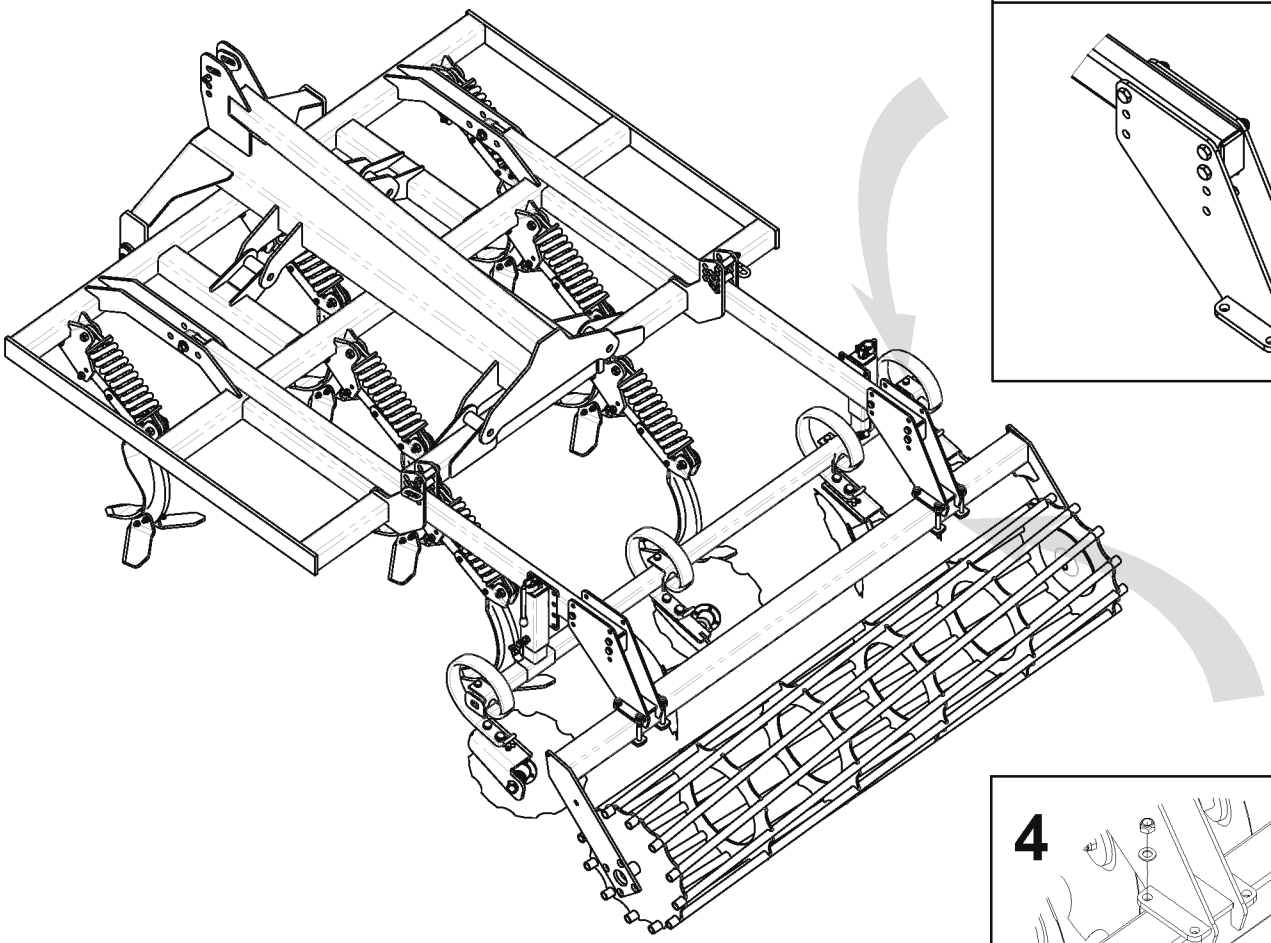

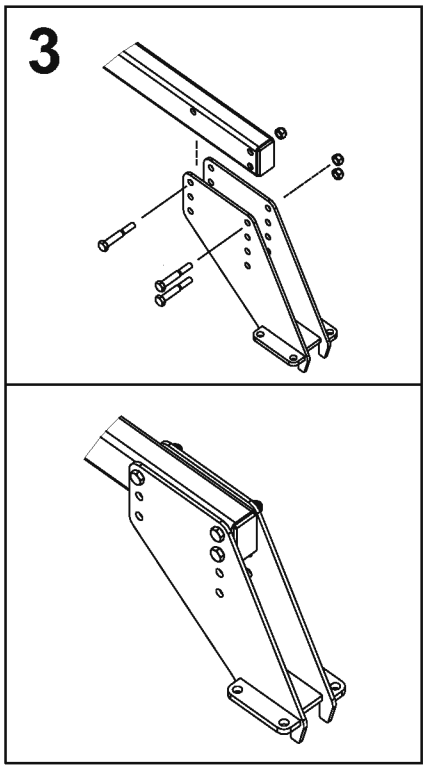
3

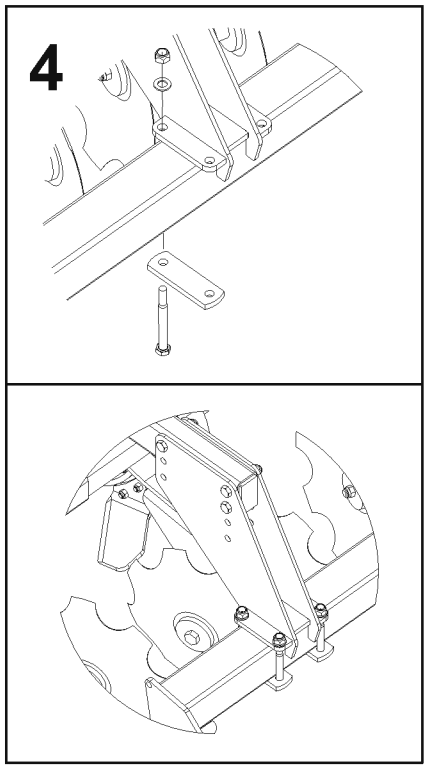
4

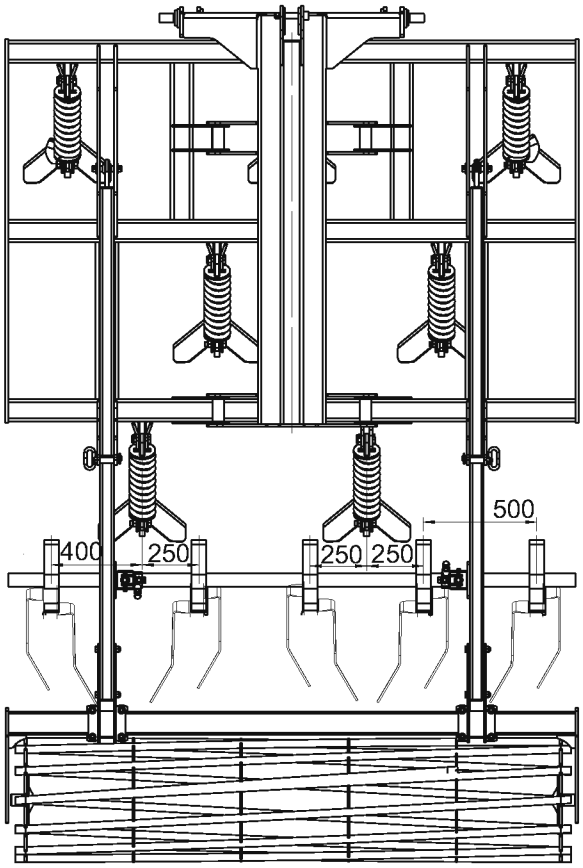
500
400
250
250 250

2,5m

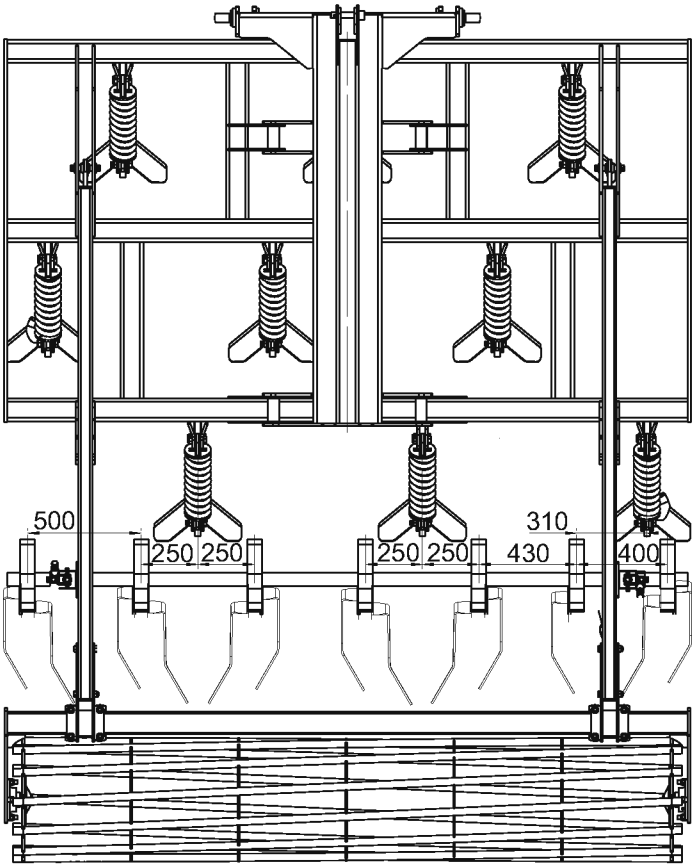
500
310
250 250
250 250
430
400

3m

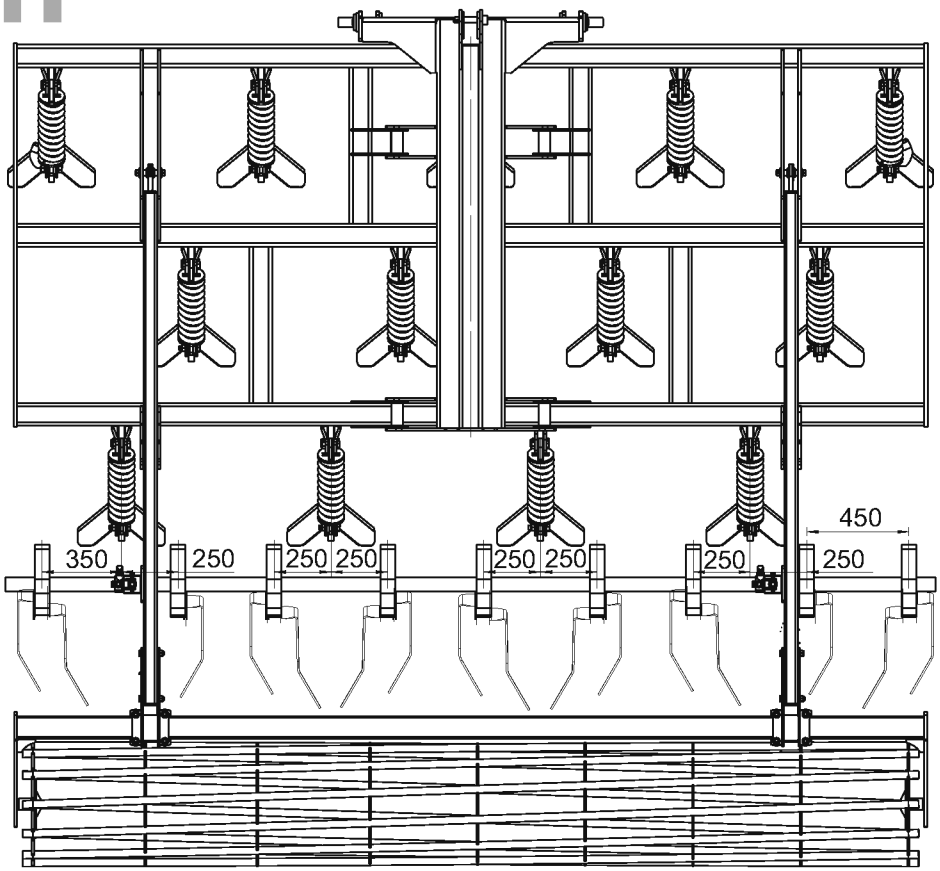
450
350
250
250 250
250 250
250
250

4m

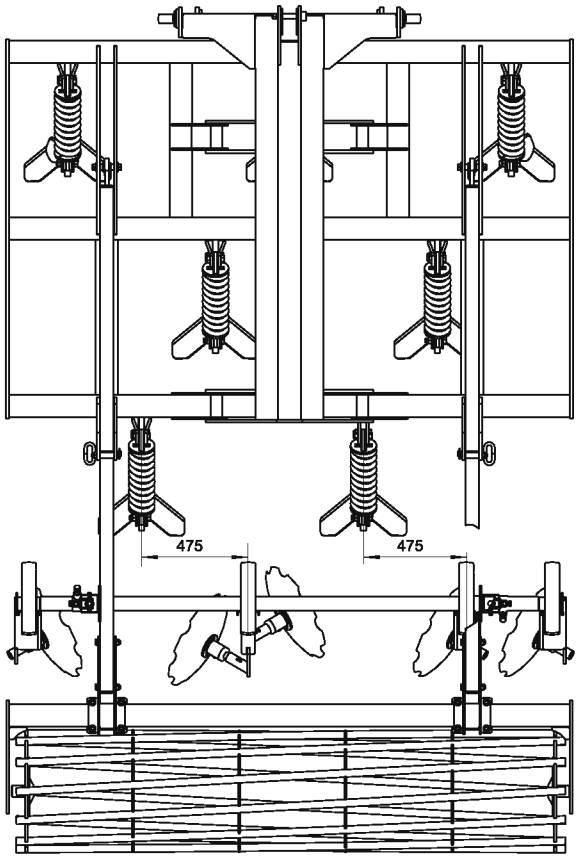

2,5m

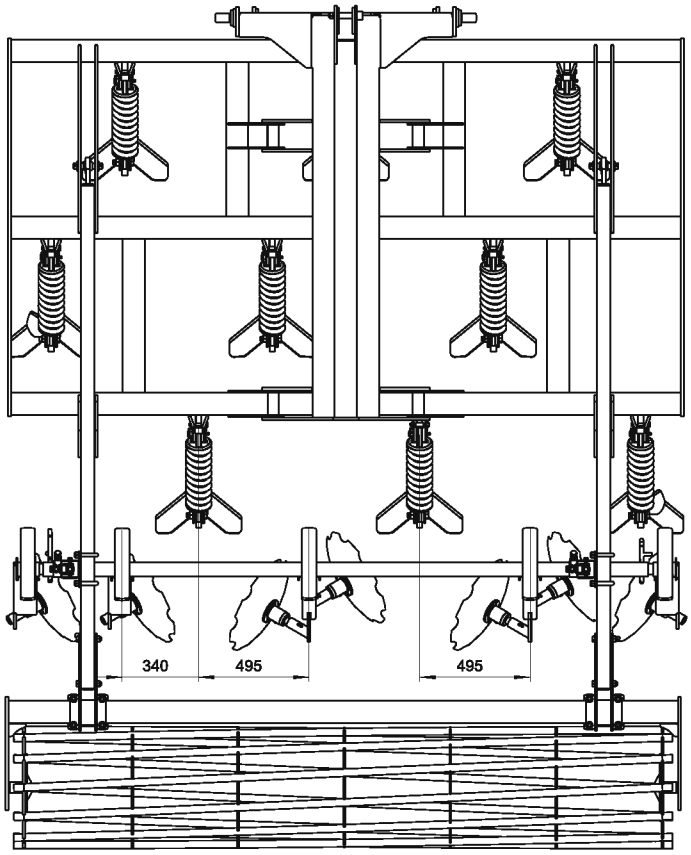

3m

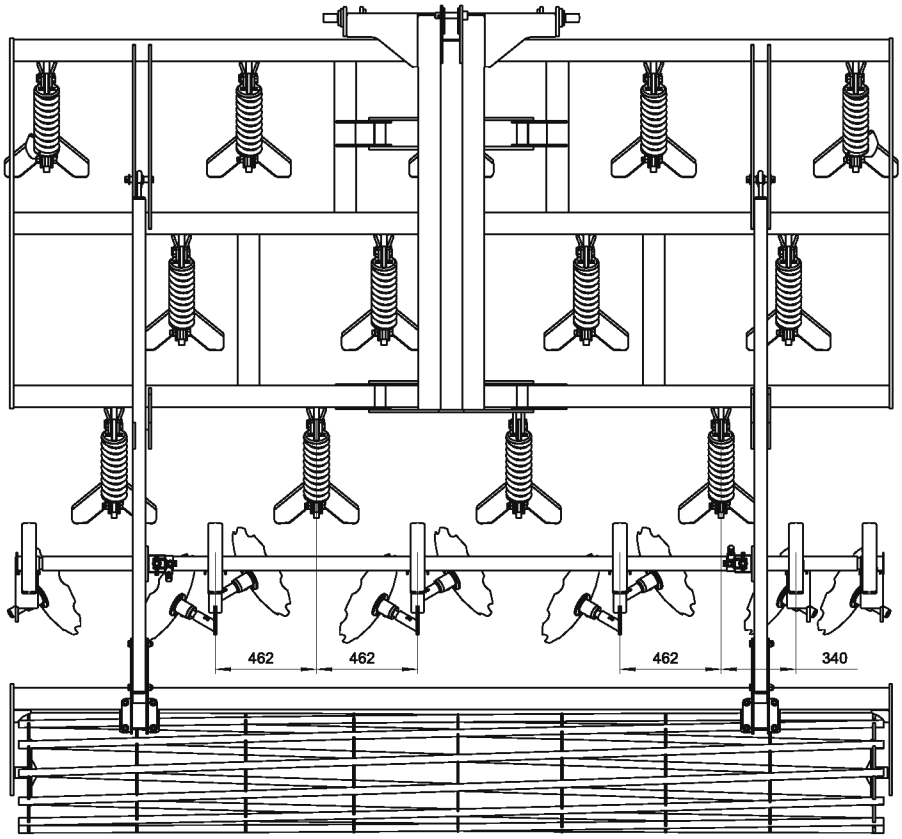

4m

2

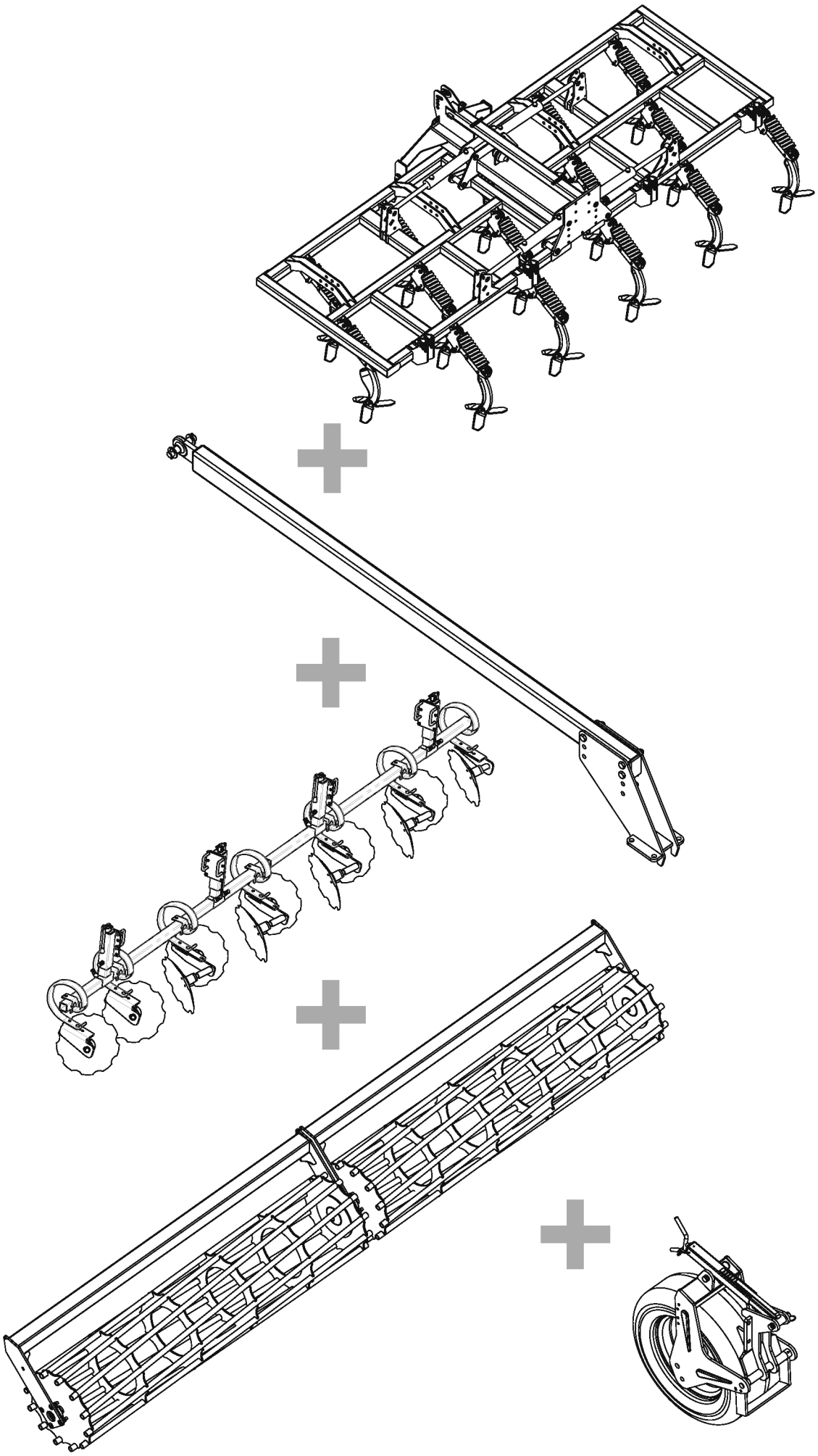

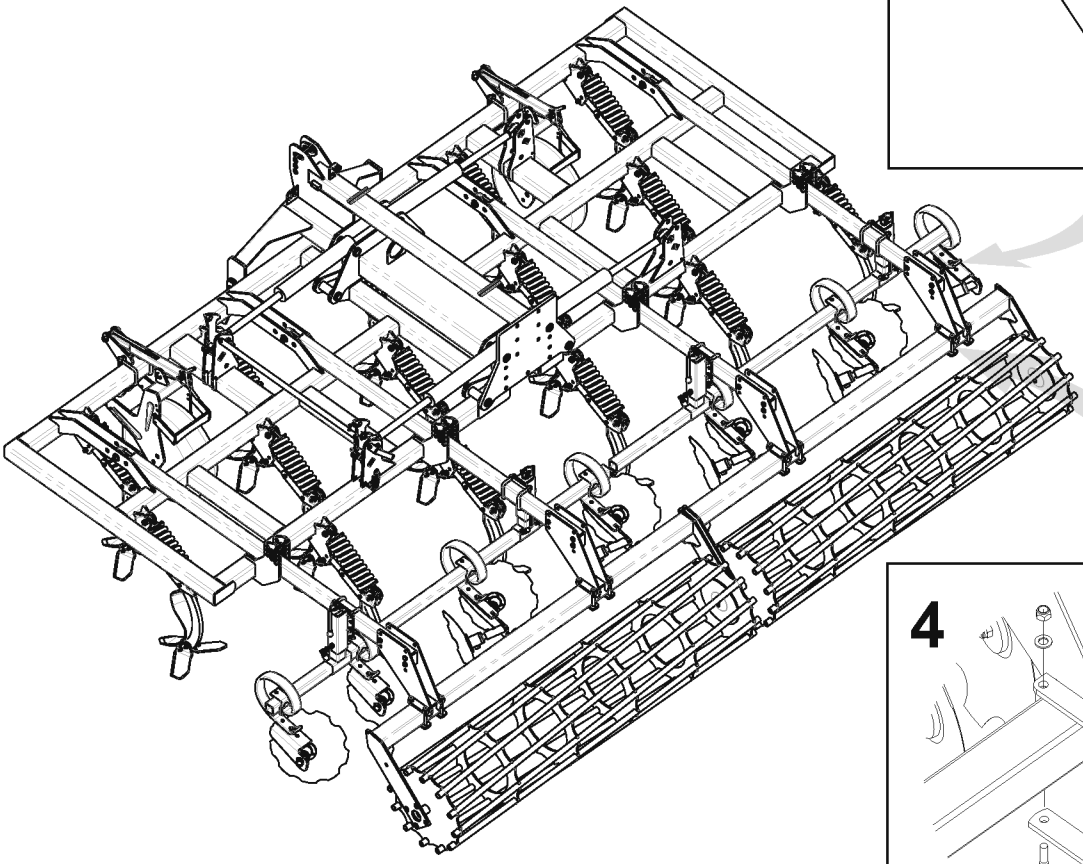

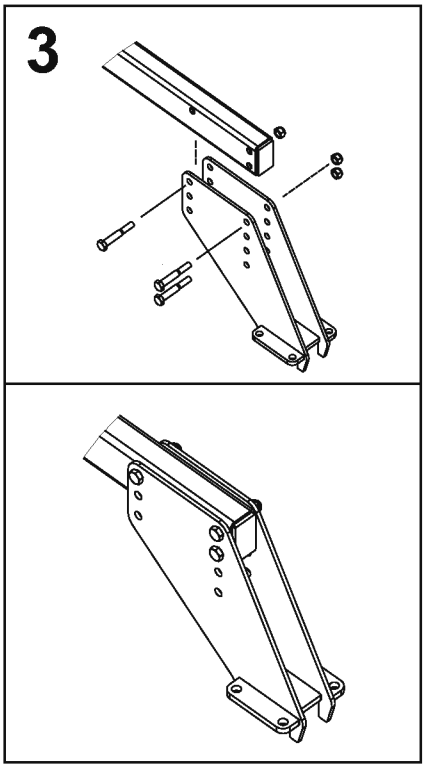
3

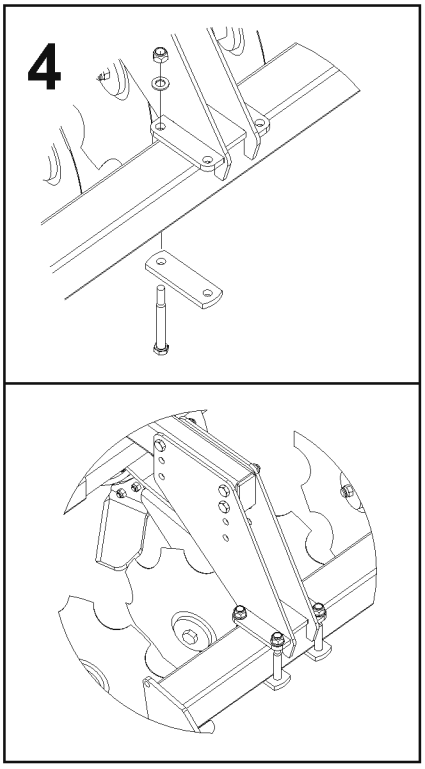
4

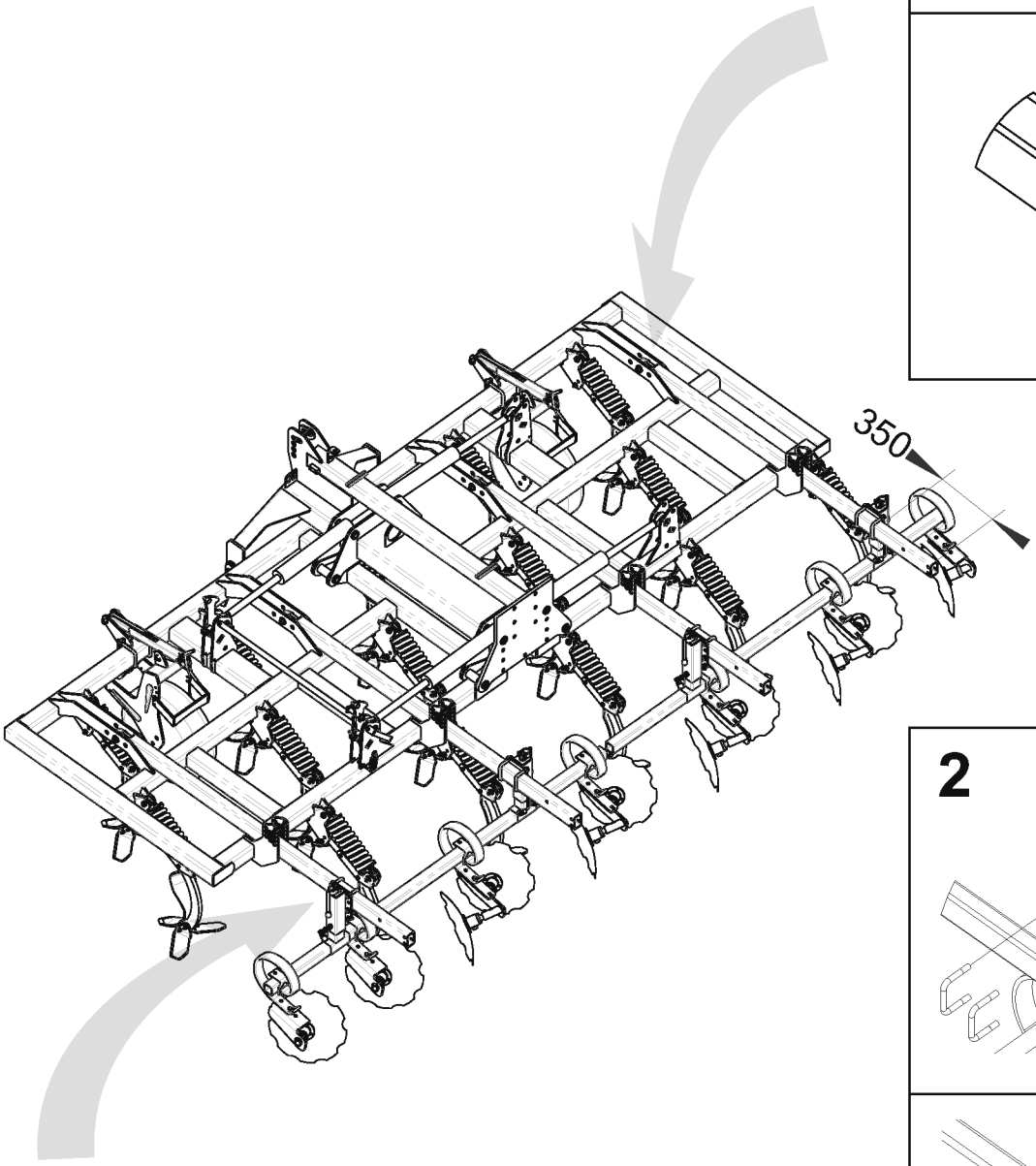
350

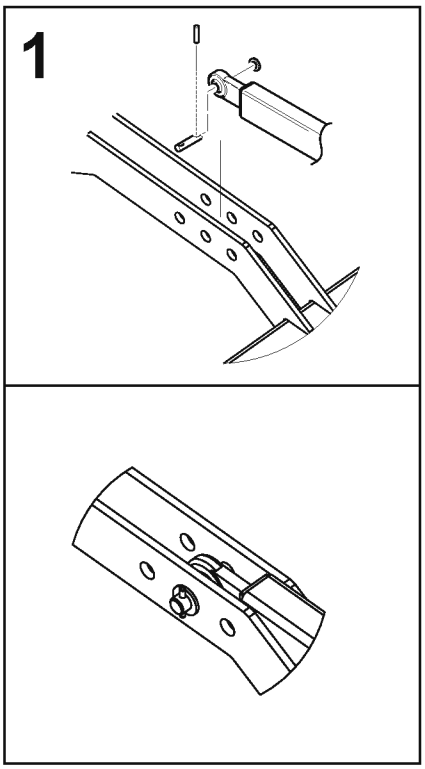
1

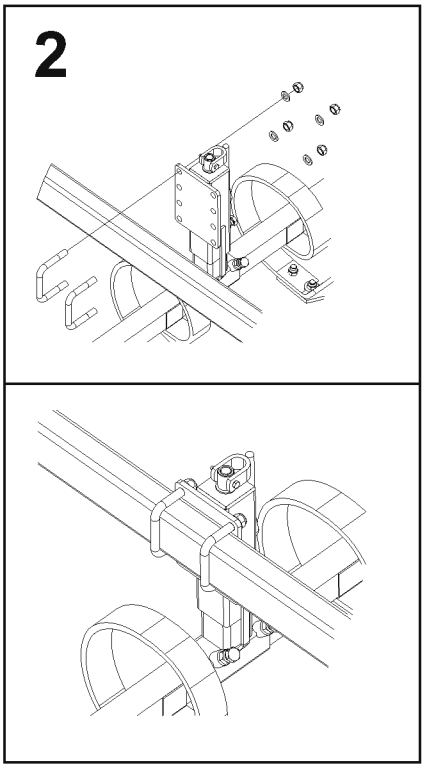
2

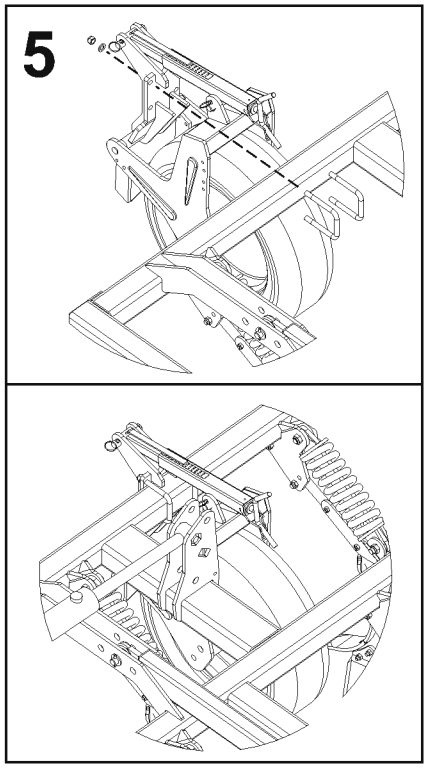
5

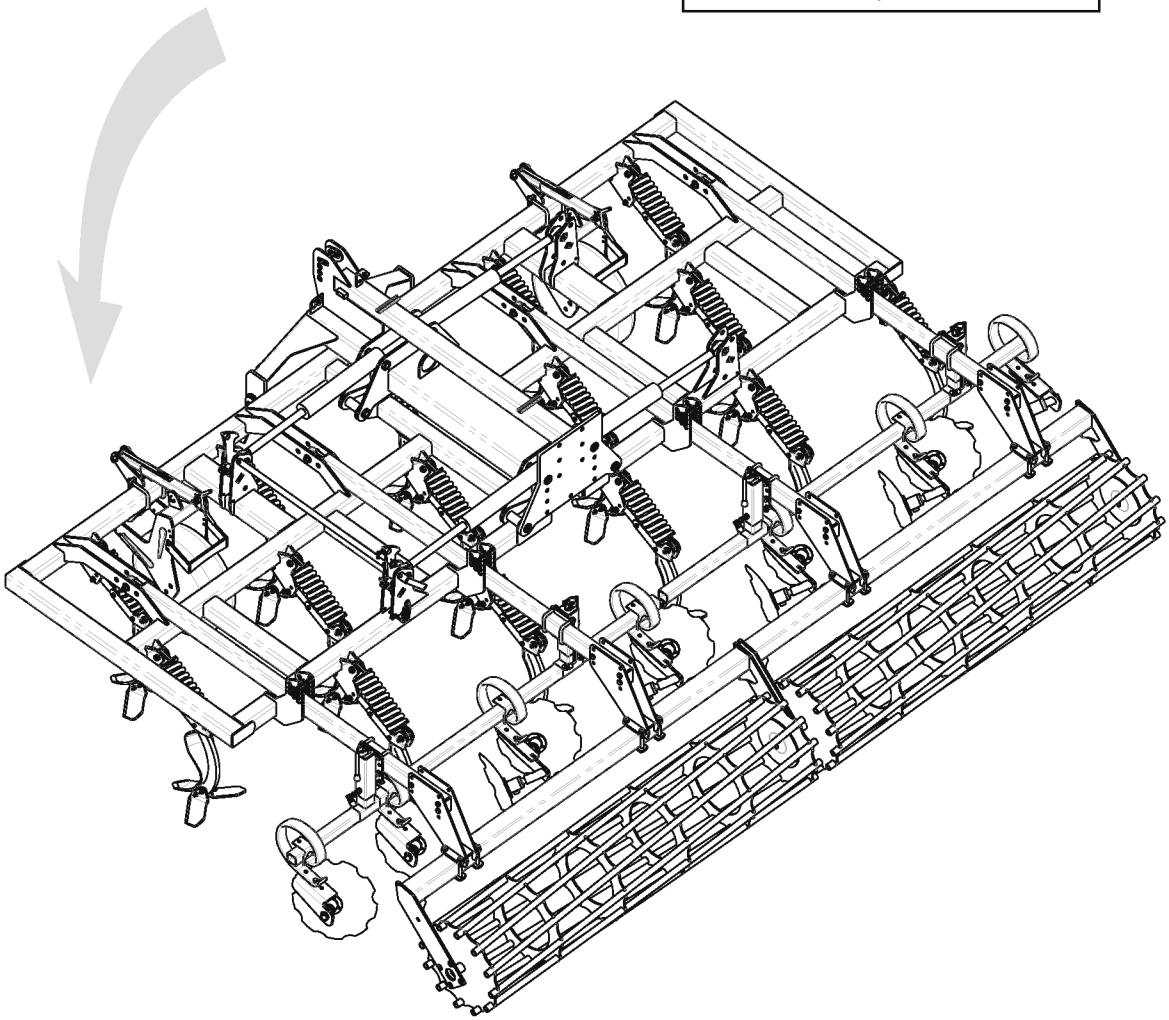

4m

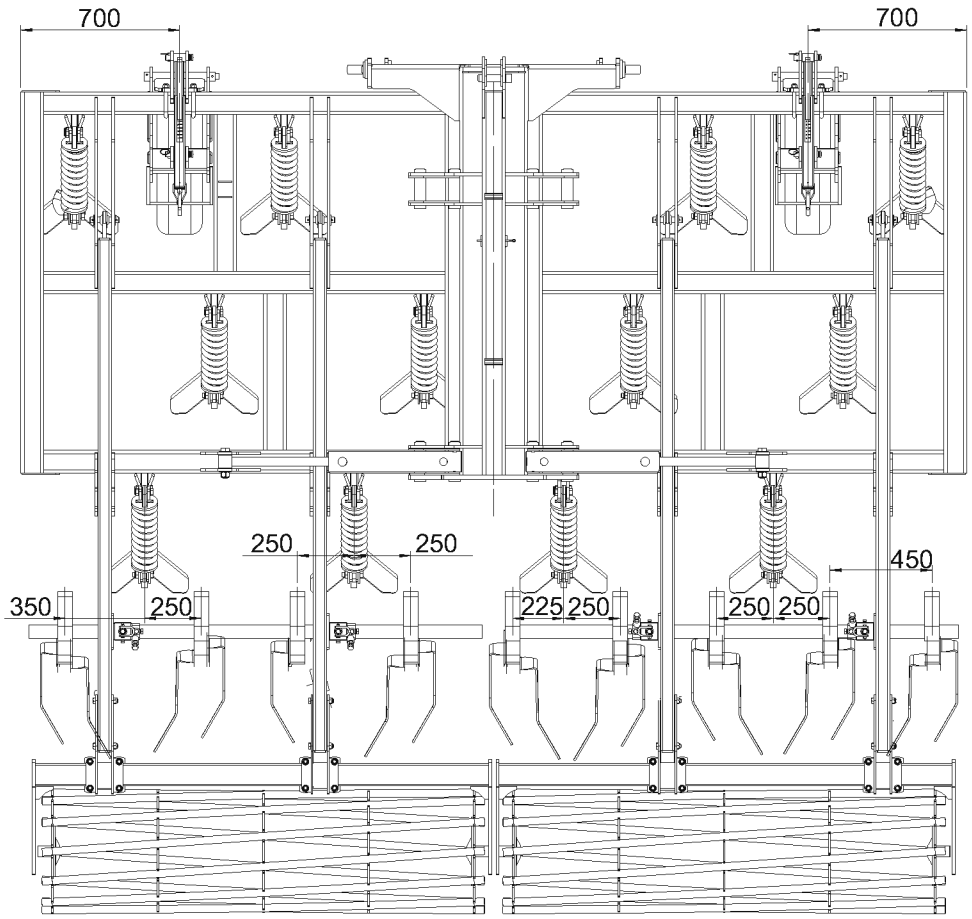
700
700
250
250
450
350
250
225
250
250
250

5m

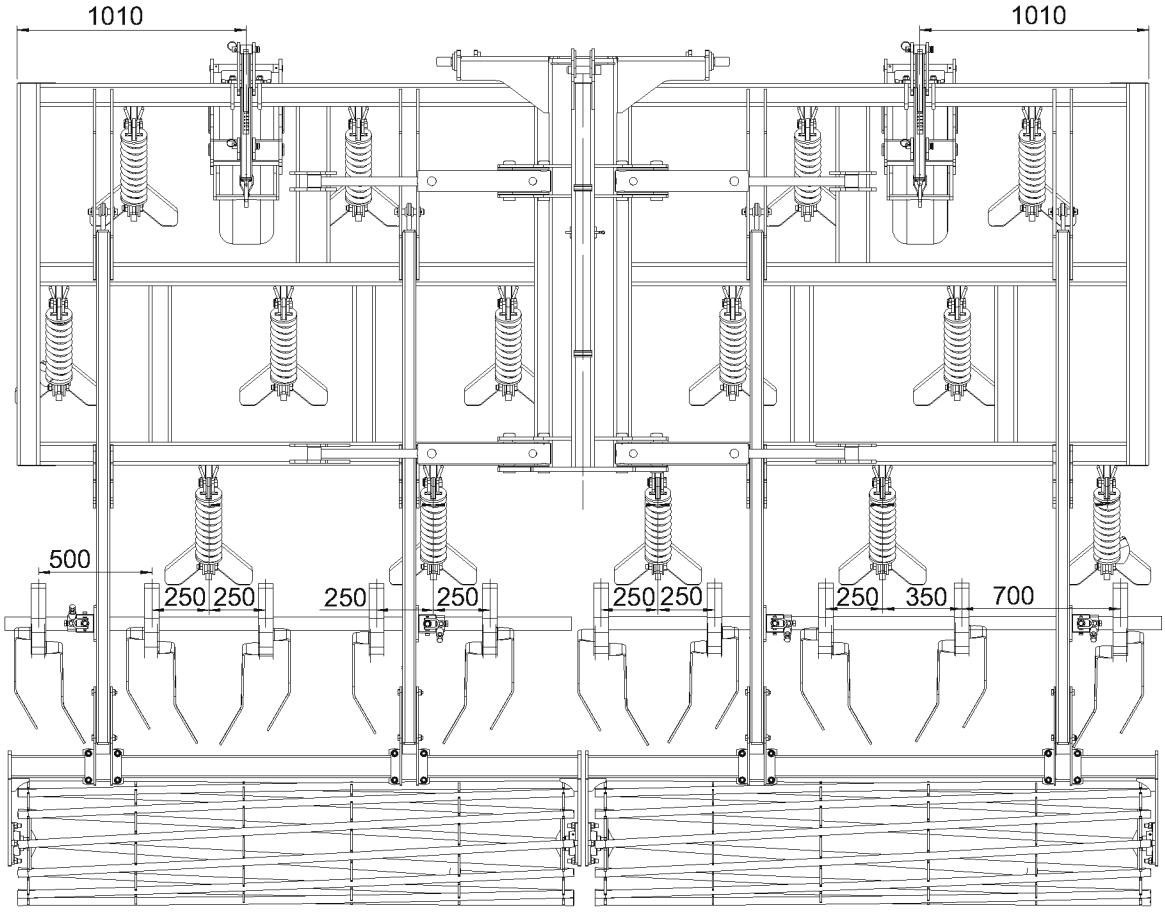
1010
1010
500
250
250
250
250
250
250
250
350
700

4m

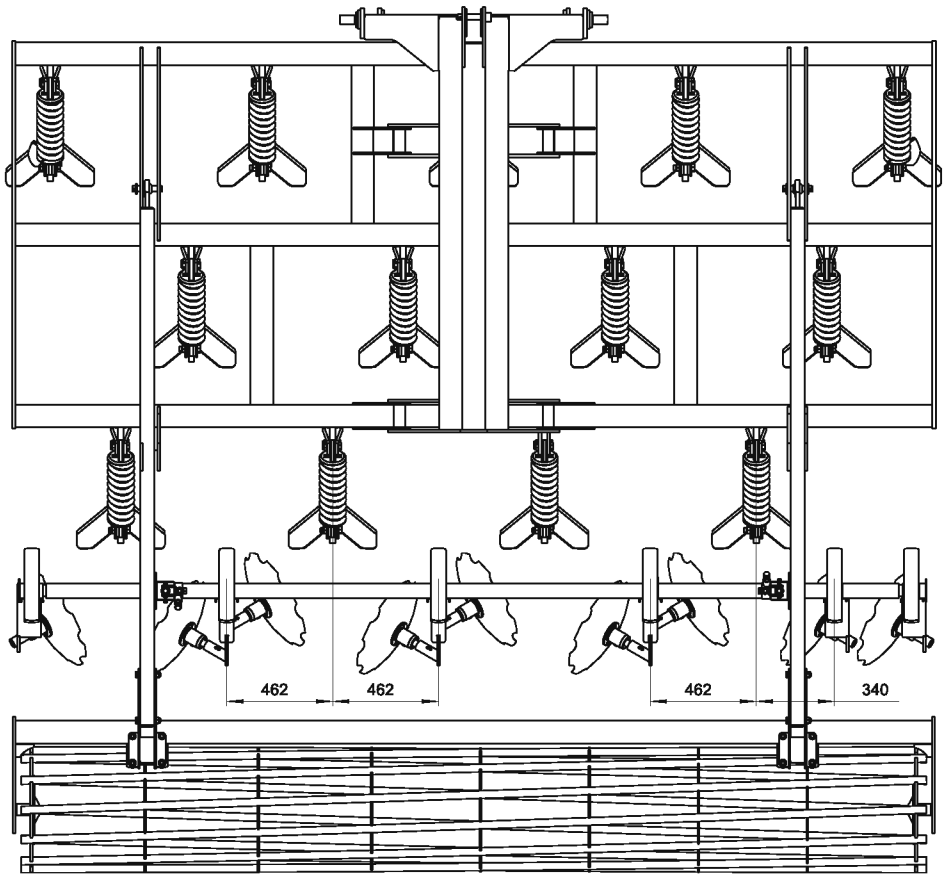

5m

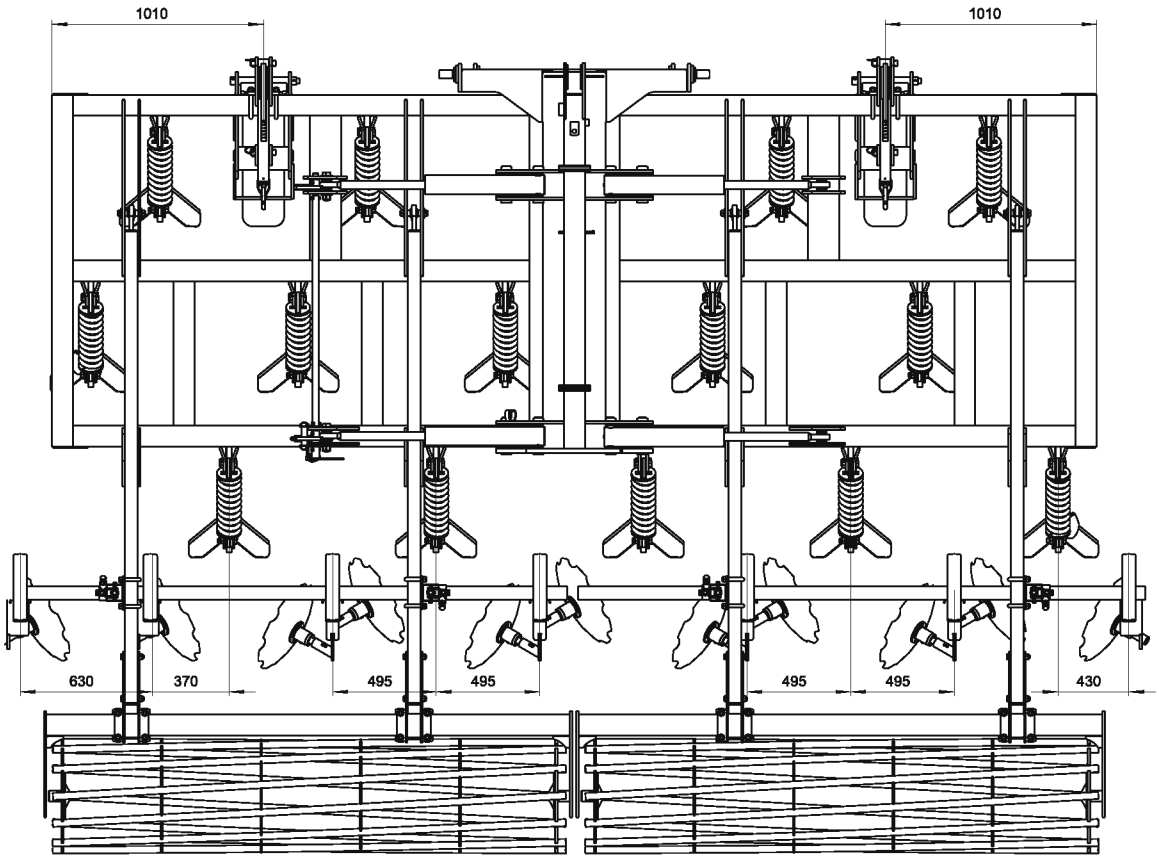

3

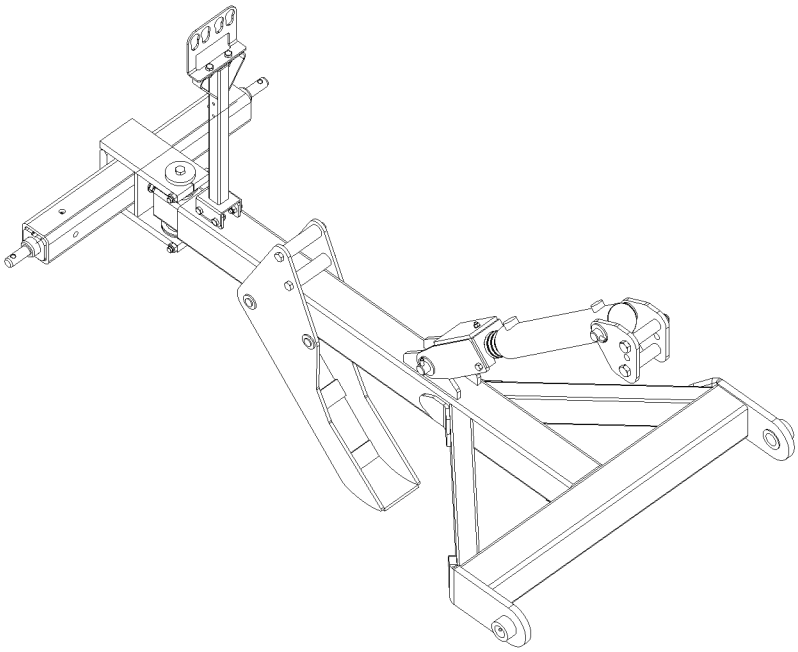

+

2

+

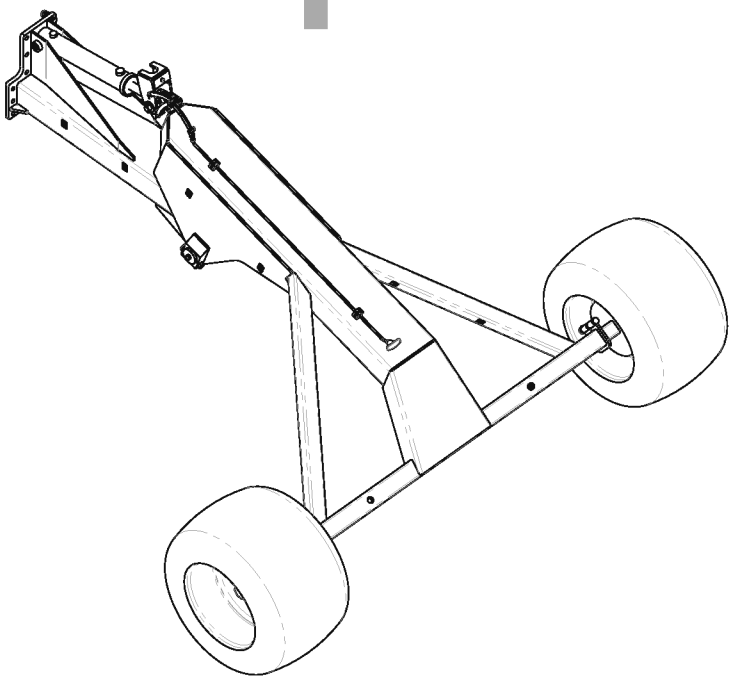

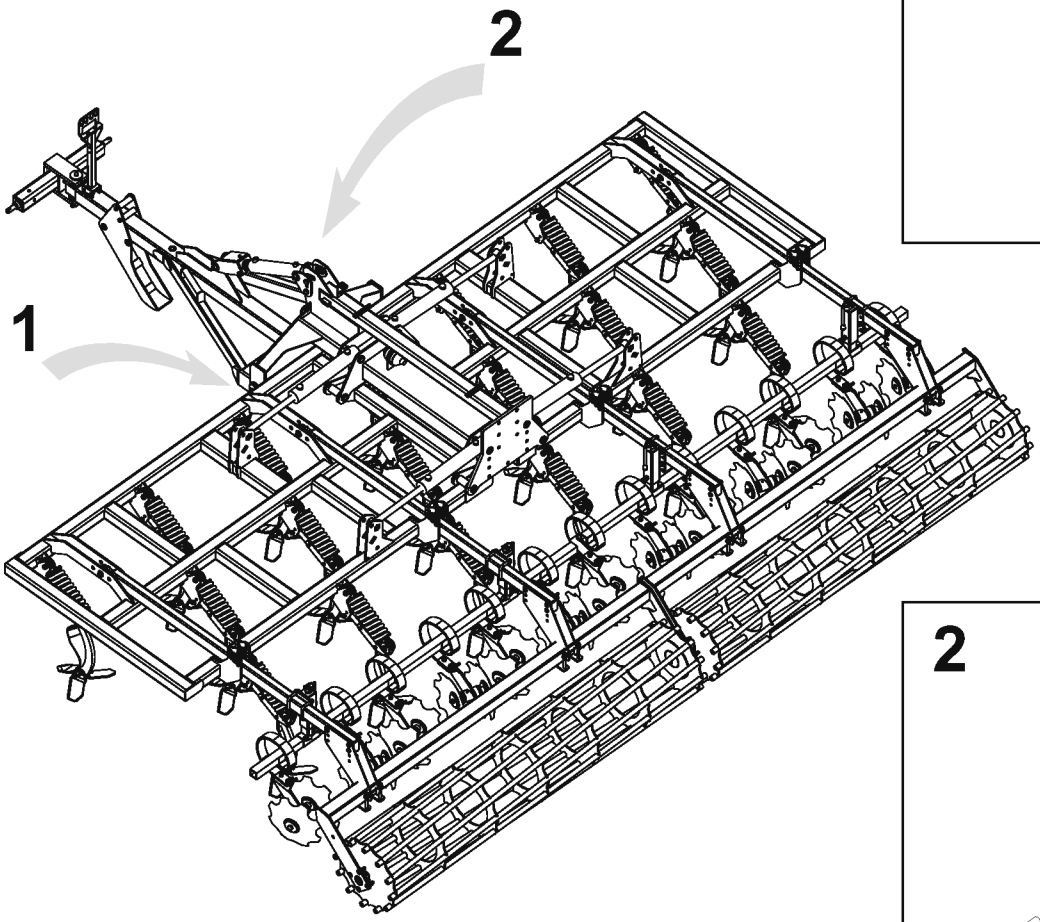
2
1

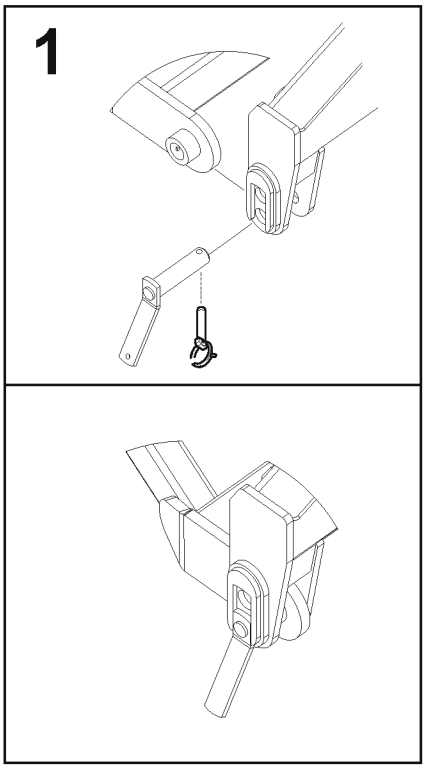
1

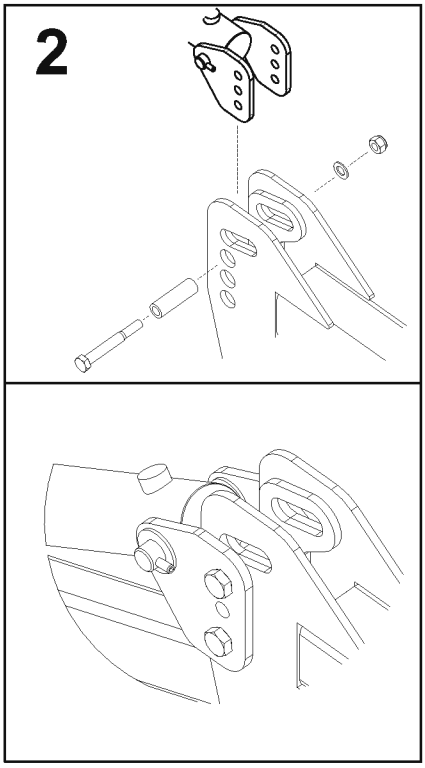
2

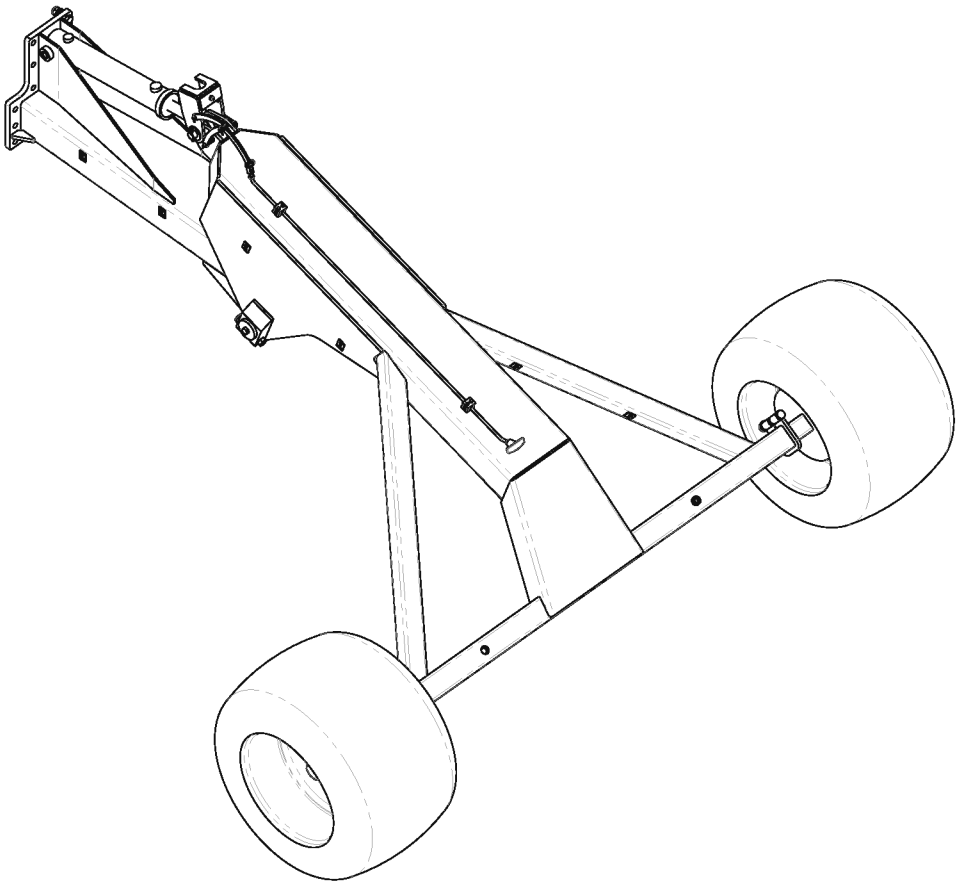

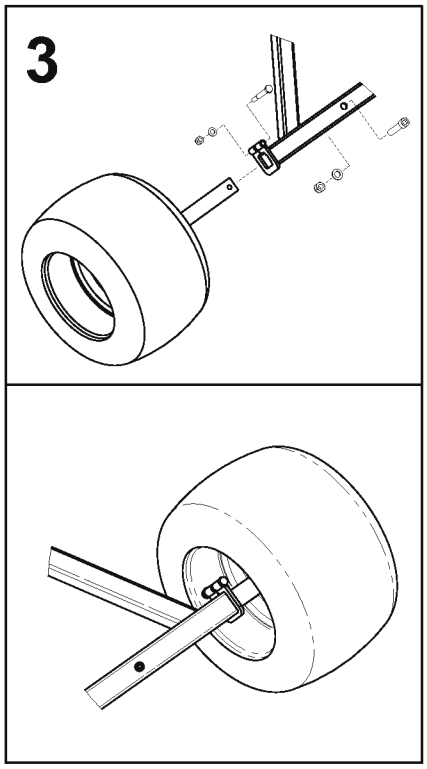
3

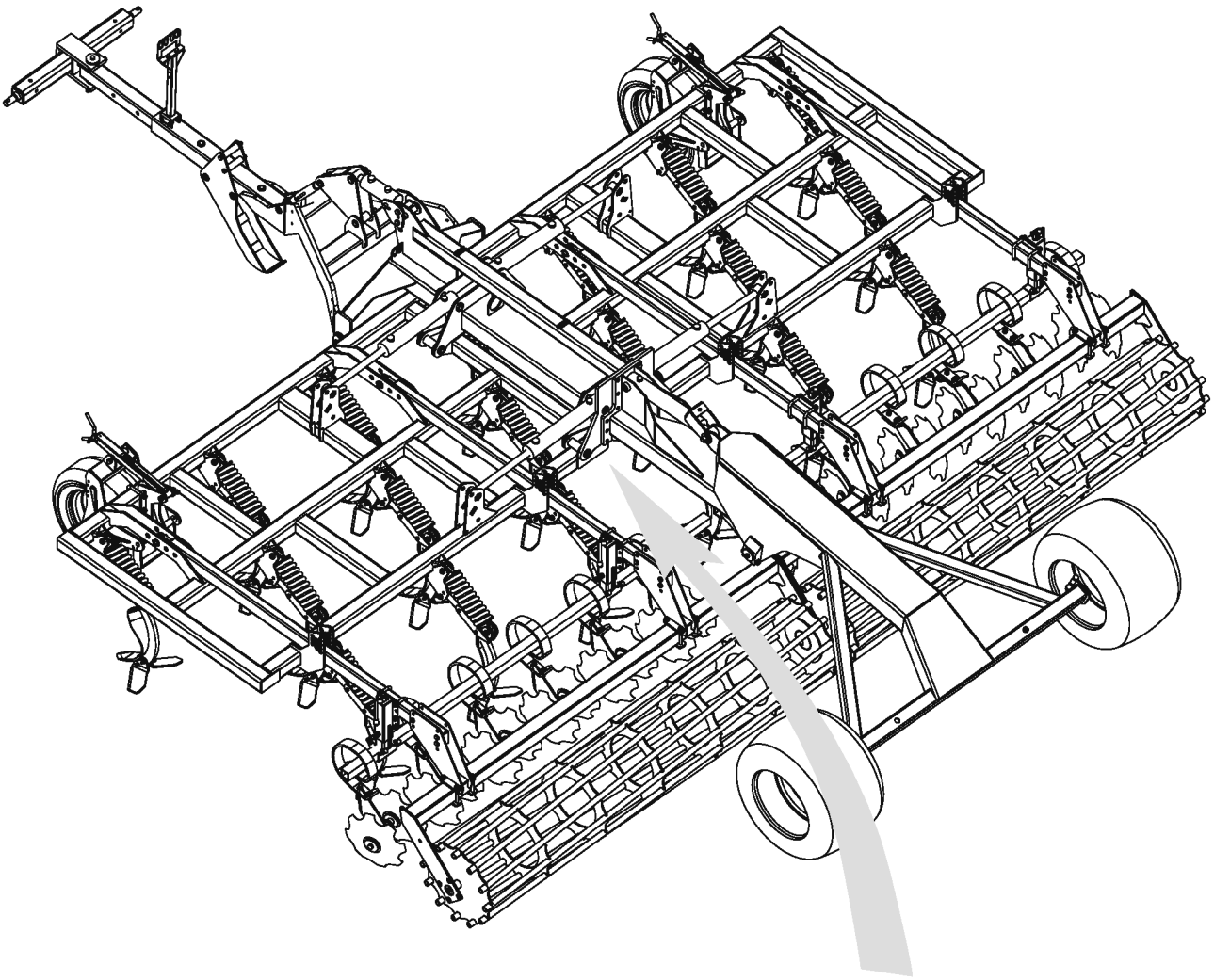

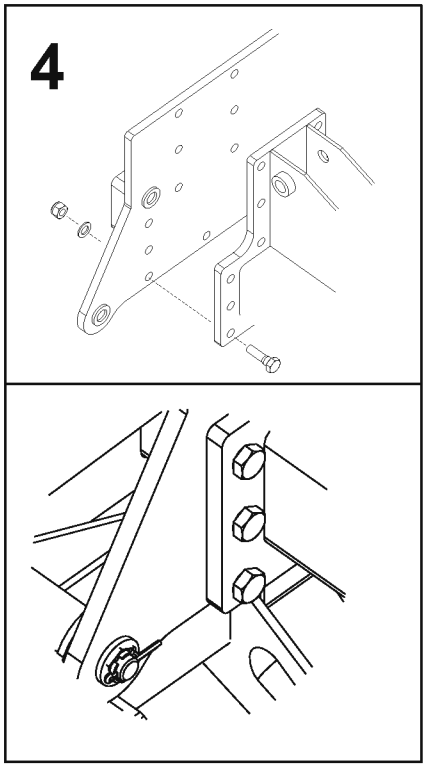
4

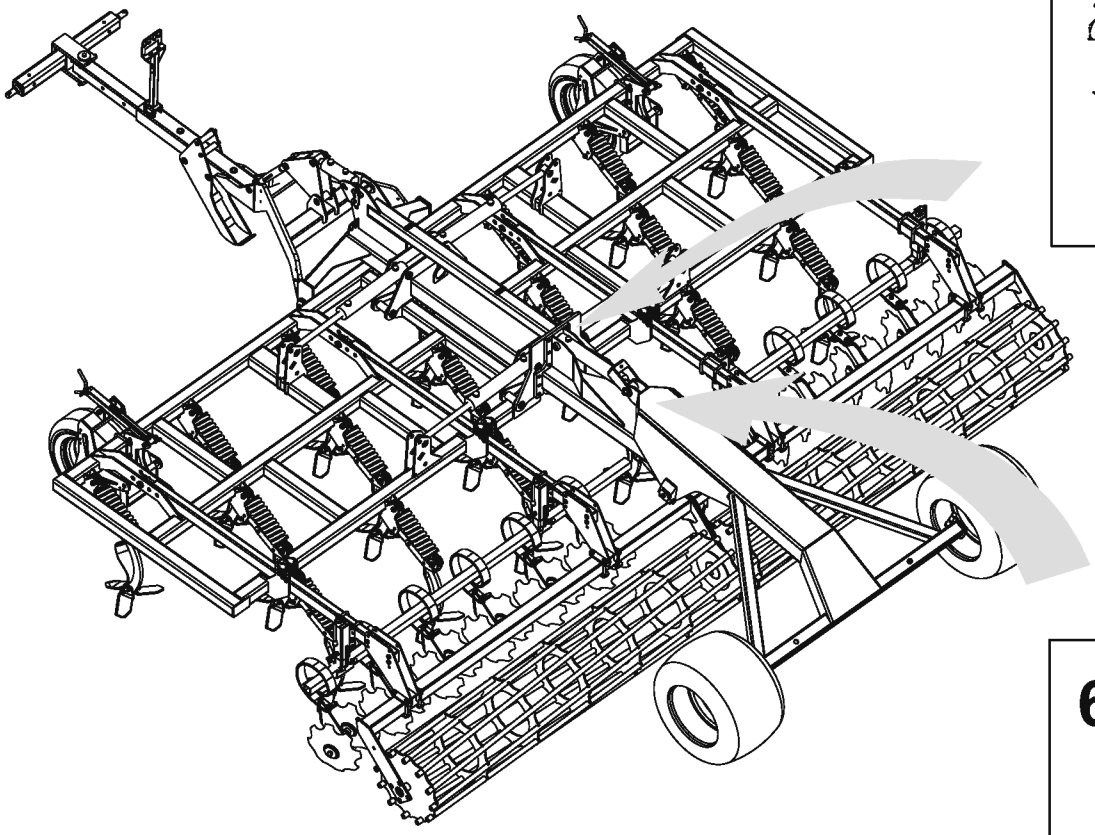

5

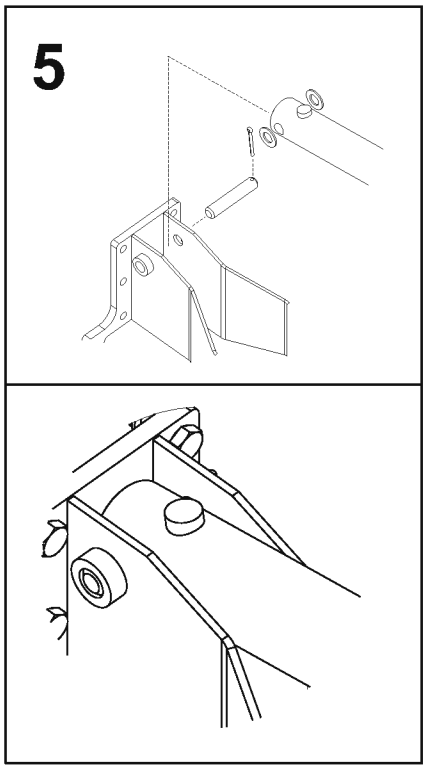

6

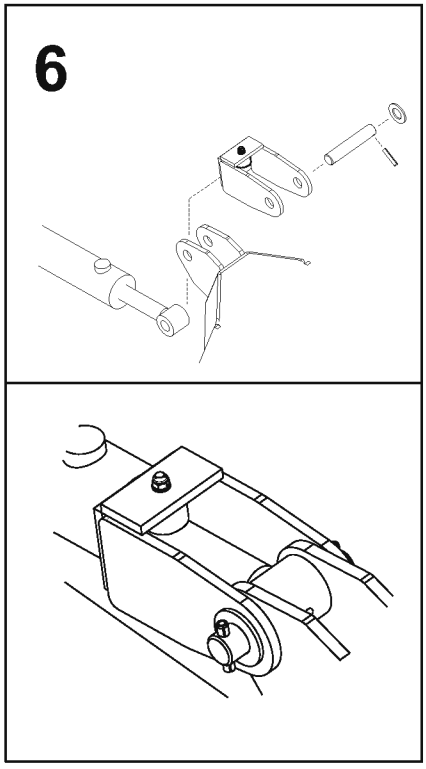

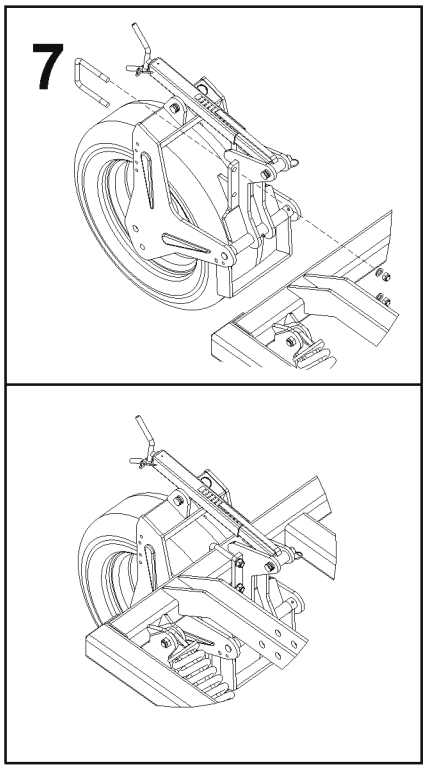
7

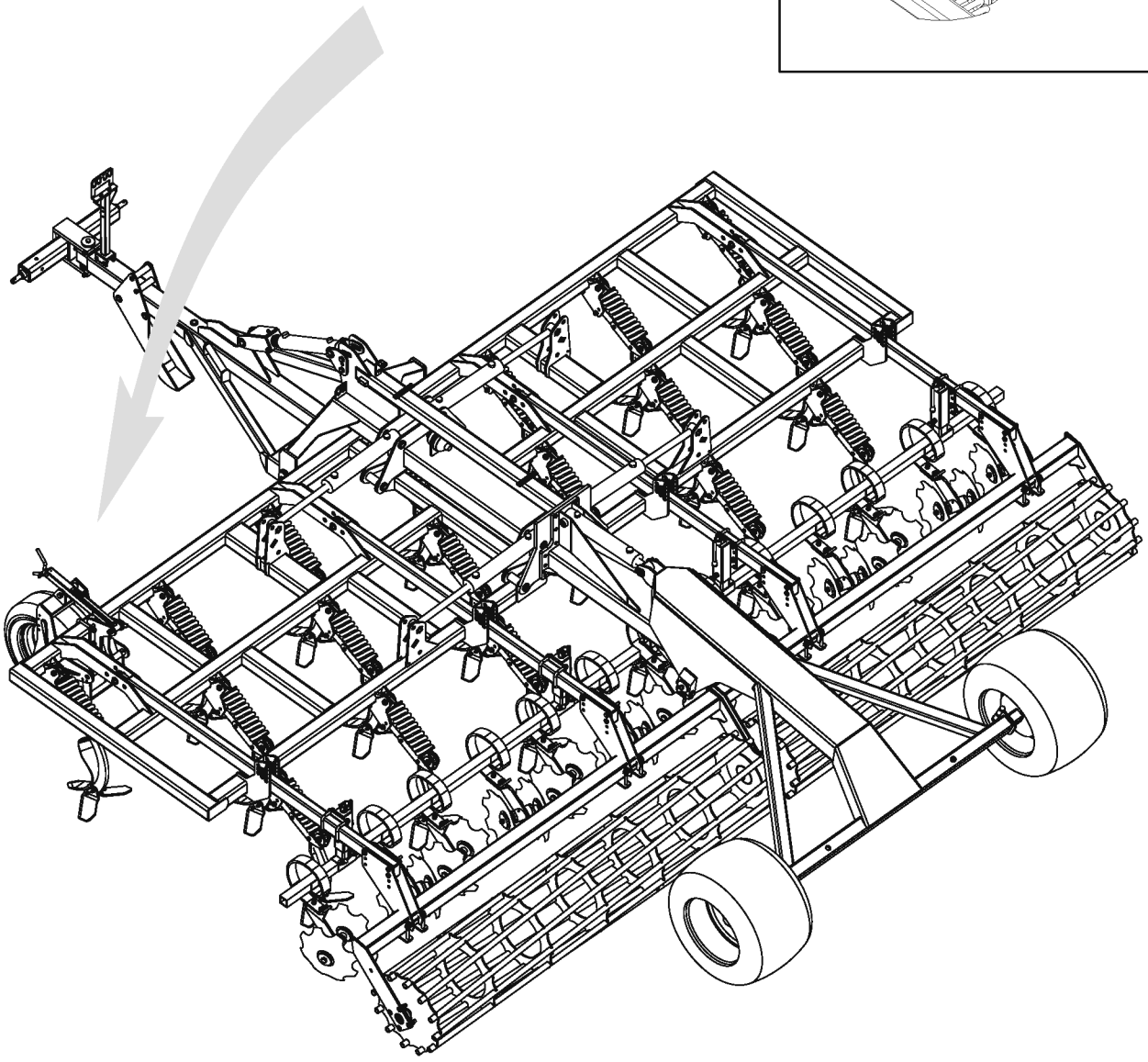

4m

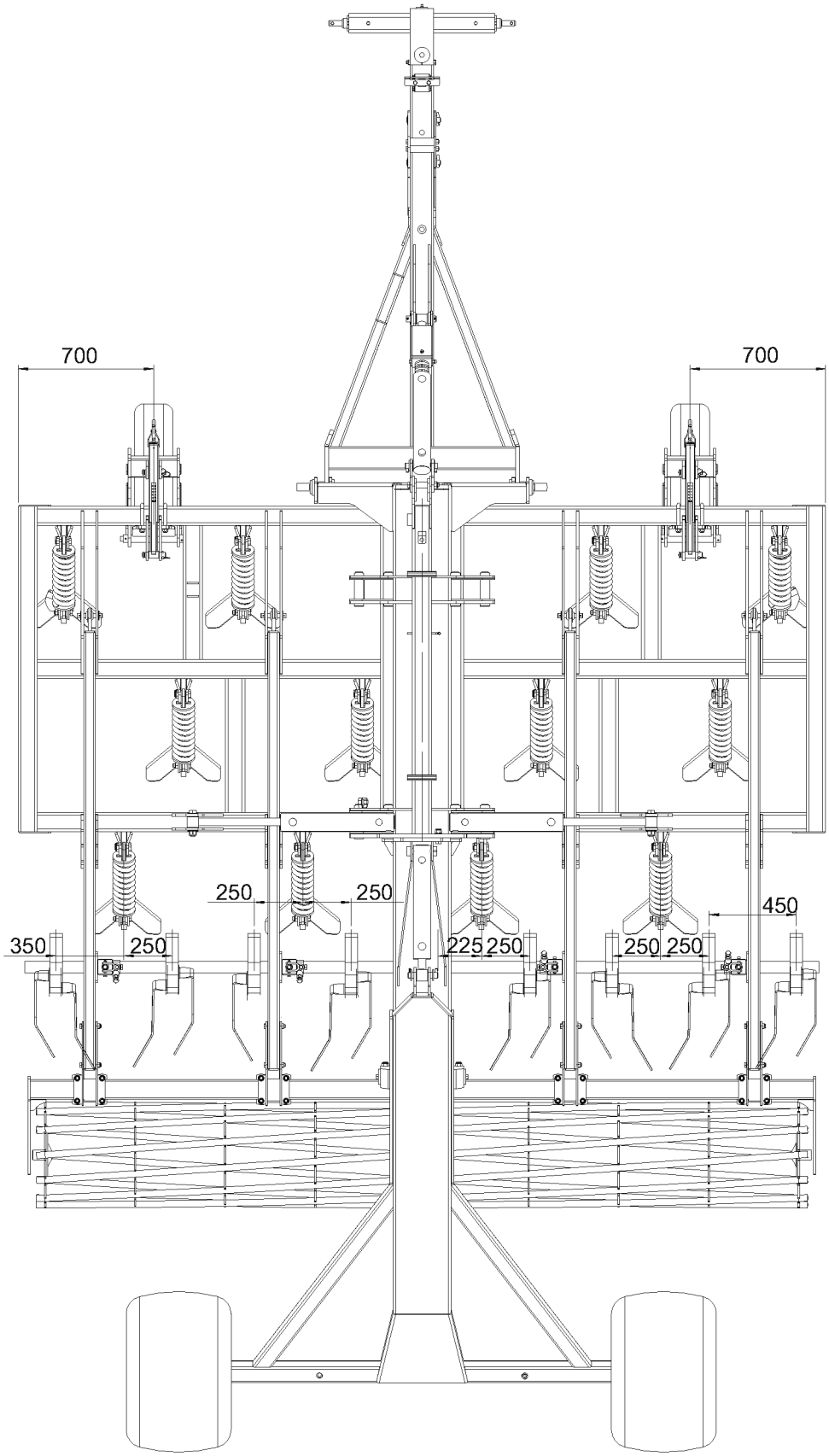

4m

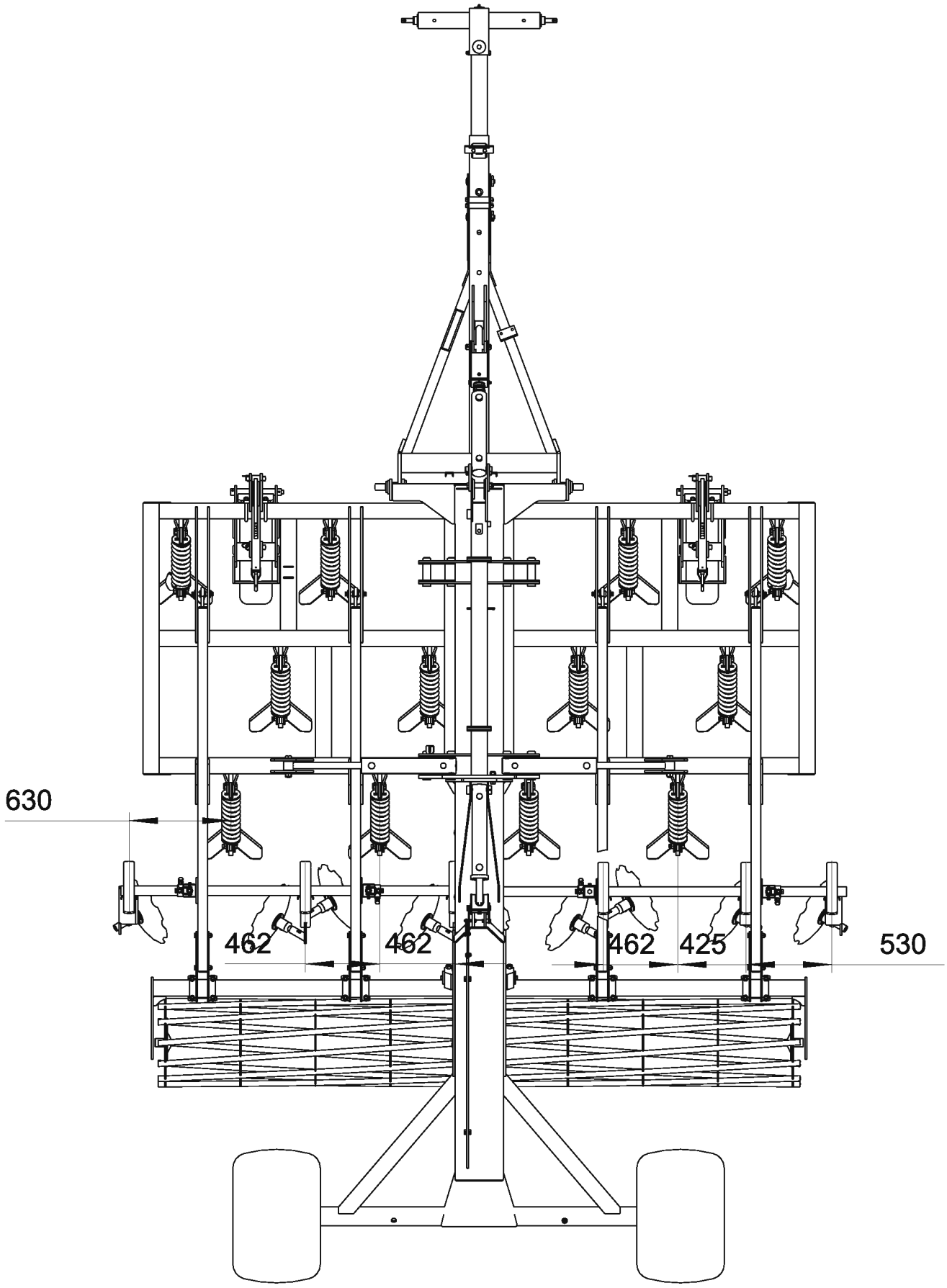

5m

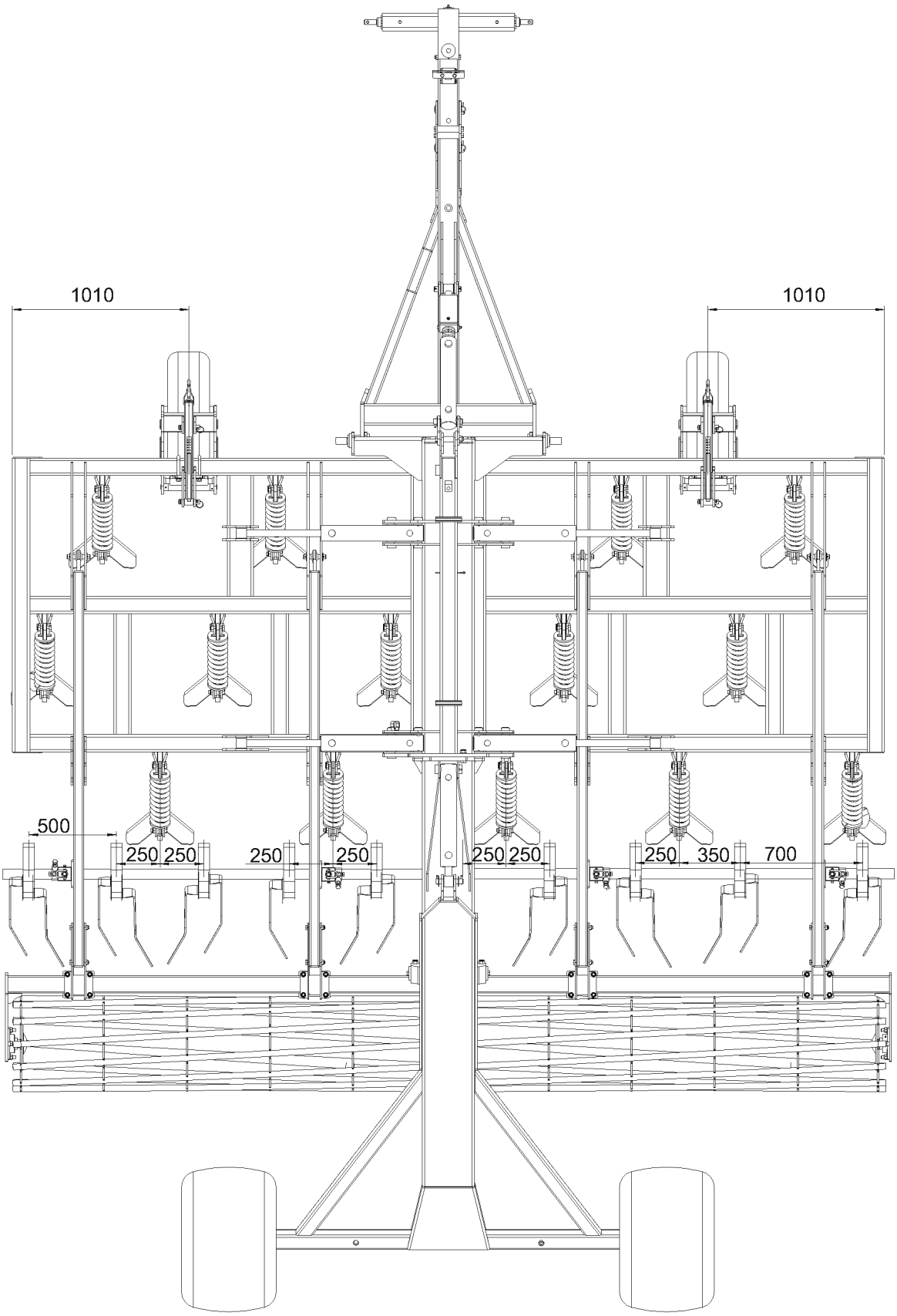

5m

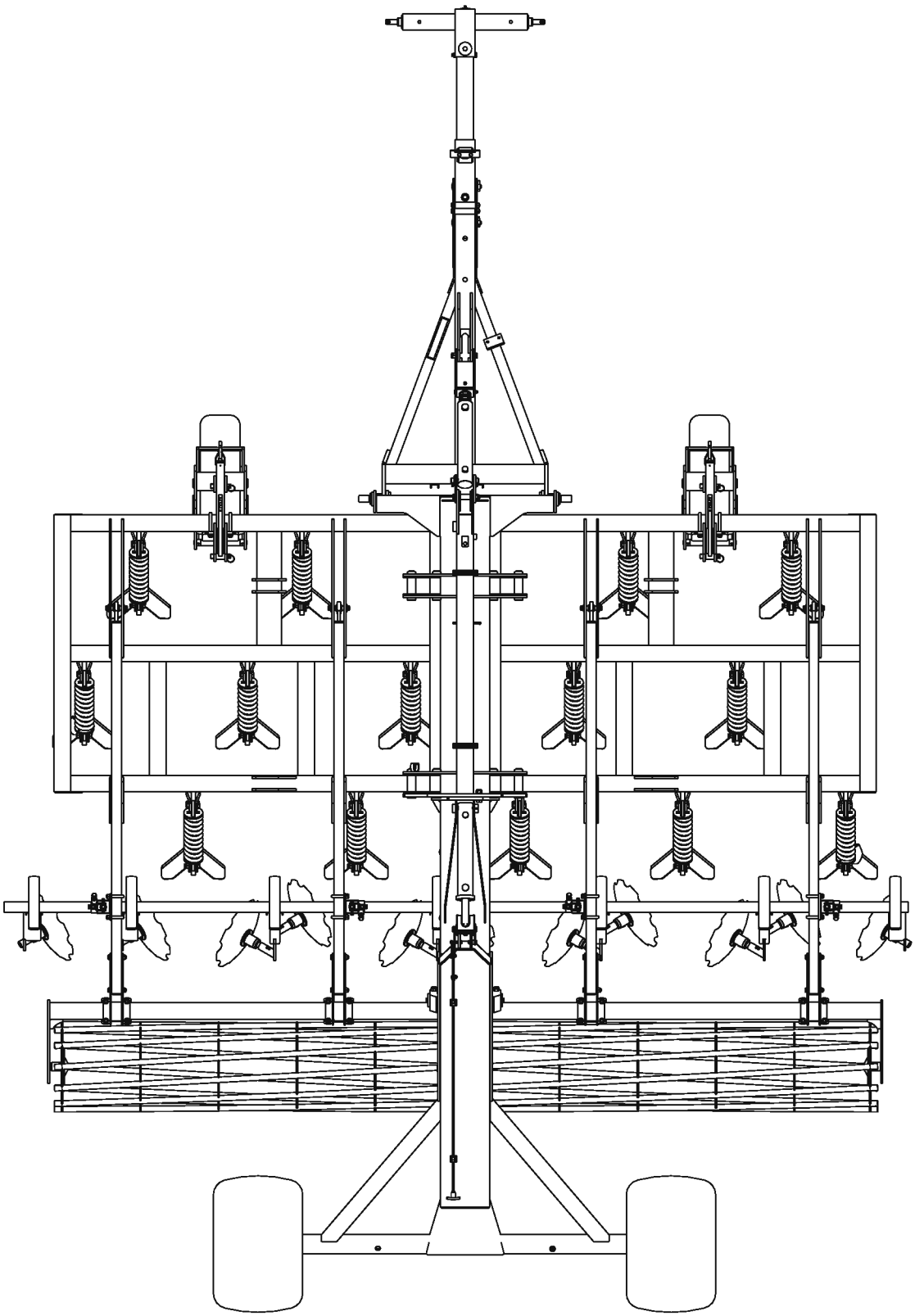

6m

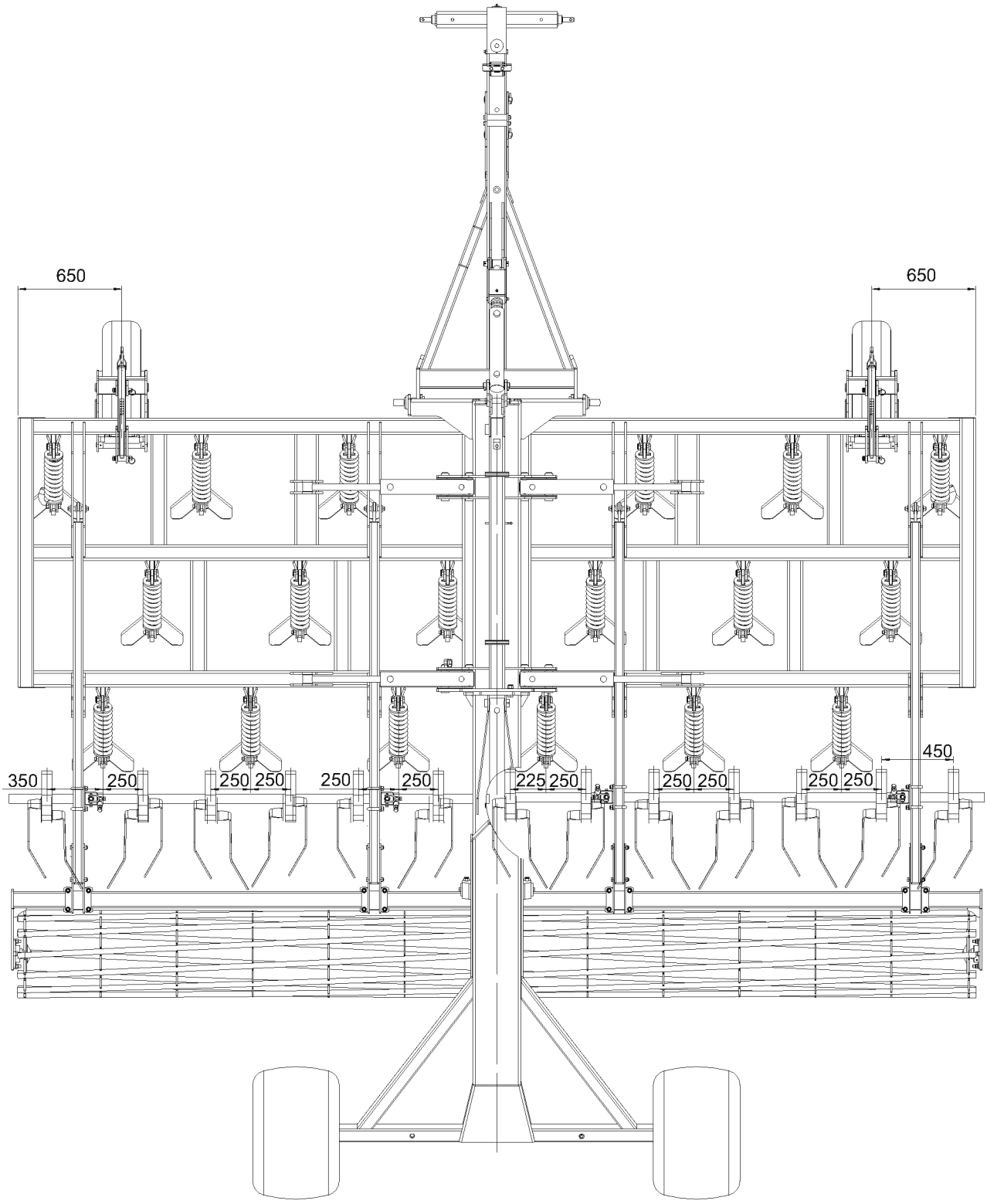

6m

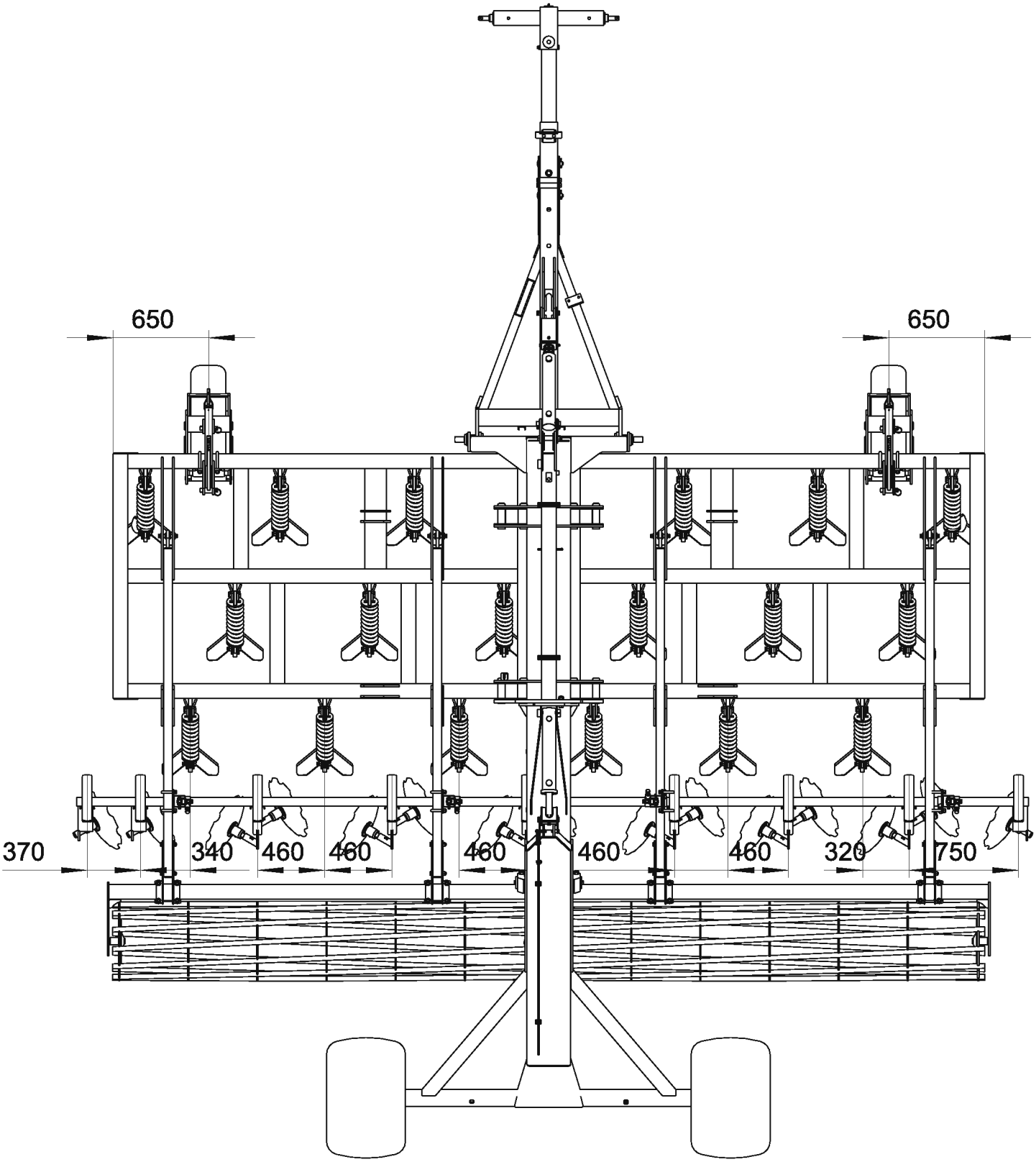

7m

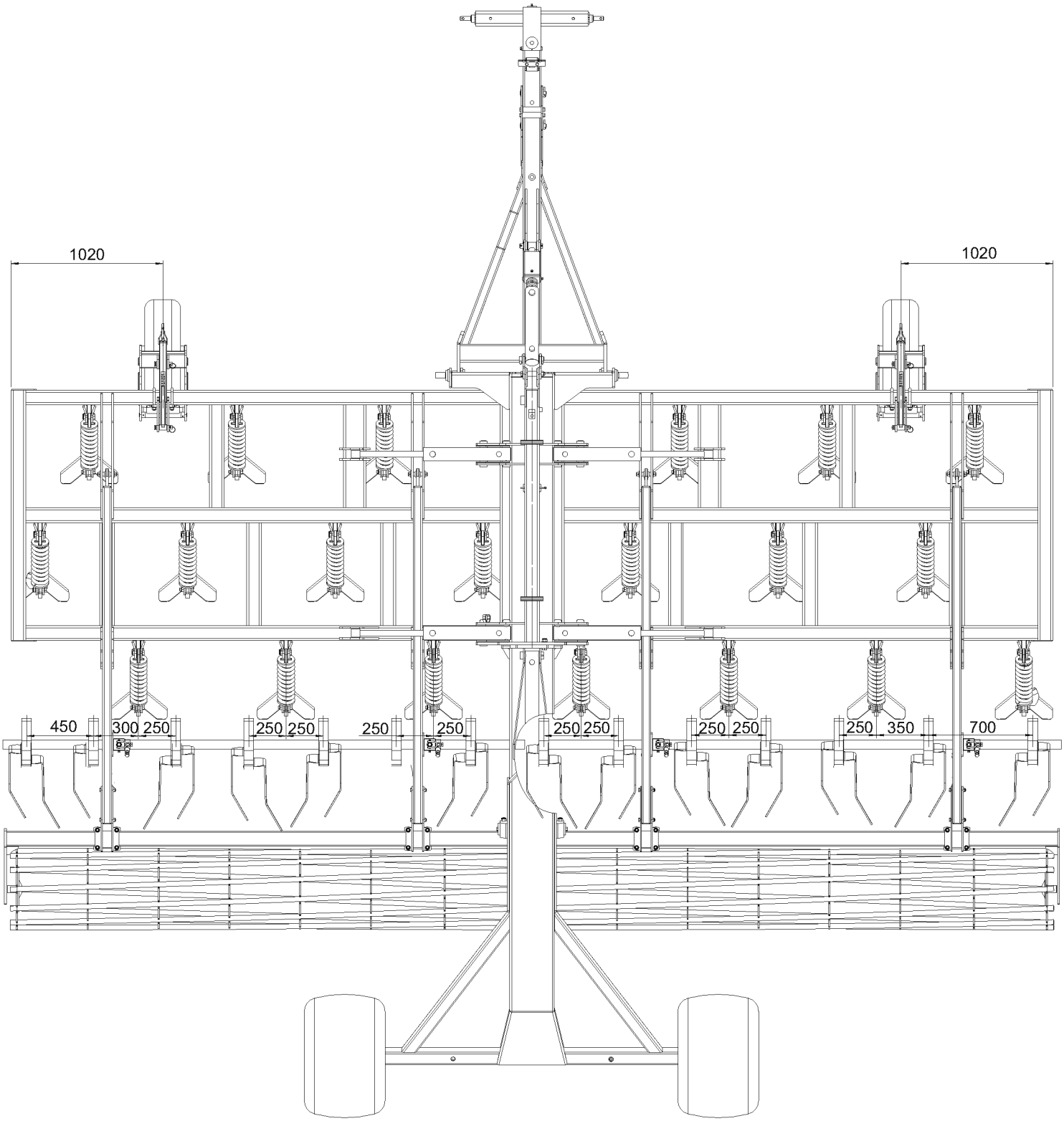
1020
1020
450
300
250
250
250
250
250
250
250
250
250
250
350
700
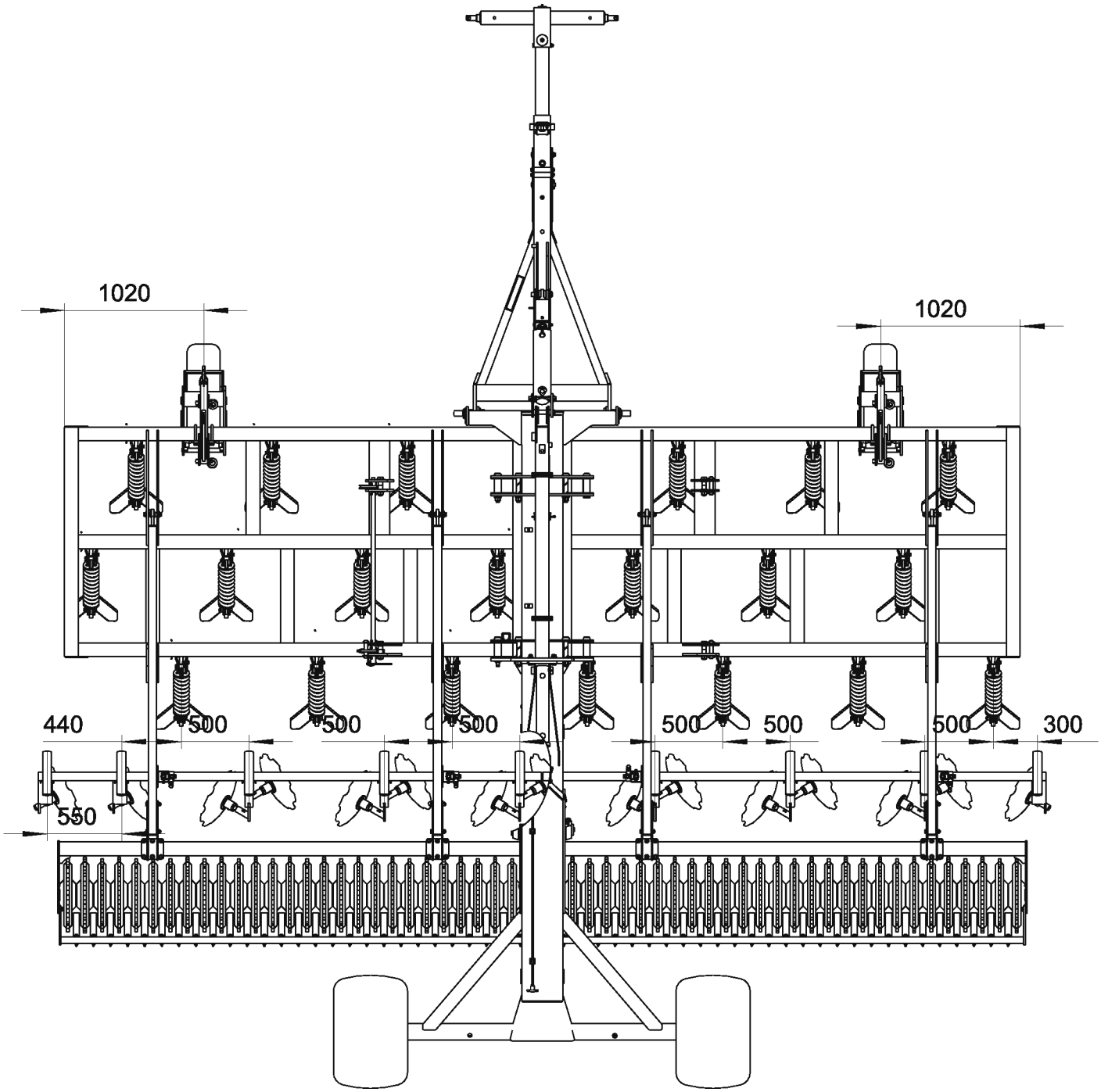
7m