Fuldfodervogne VM – vertikale snegleblandere med 1, 2 eller 3 snegle

KONGSKILDE
Moving agriculture ahead

Højteknologisk produktion af fuldfodervogne

Kongskilde er en af Europas førende specialister i fremstilling af fuldfoderblandere

Programmet af fuldfodervogne er specielt udviklet til de udfordringer, som fremtidens mælkeproducenter står over for. Maskinerne udvikles i Danmark, hvorefter de testes hos europæiske mælke- og kødproducenter. Produktion foregår på vores moderne fabrik.

For at sikre ensartethed og høj kvalitet anvendes der gennem hele produktionsforløbet store værktøjer til fiksering af delene ved svejsning. Valget af finkornstål giver en fuldfodervogn, der bl.a. er ekstra slidstærk. Dette sikrer topkvalitet og betyder, at Kongskilde fuldfodervogne er de bedste fuldfodervogne på markedet.

Det komplette program af fuldfodervogne består af 21 "basisfamilier", og kan ses nederst på siden.

Oversigt over Kongskilde's fuldfodervogne

Volumen	Antal malke-køer pr. last (8000 kg ECM/ko/år)	1 snegl					2 snegle			
		VM-1 S	VM-1	VM-1 B	VM-1 B X	VM-1 B M	VM-2 S	VM-2 SB	VM-2 SB X	VM-2 SB M
6,5 m³	35-45	VM 6.5-1 S								
8 m³	45-55	VM-8-1 S								
10 m³	55-70	VM 10-1 S	VM 10-1	VM 10-1 B	VM 10-1 B X	VM 10-1 B M				
12 m³	67-85		VM 12-1	VM 12-1 B	VM 12-1 B X	VM 12-1 B M	VM 12-2 S			
14 m³	80-100		VM 14-1	VM 14-1 B	VM 14-1 B X	VM 14-1 B M	VM 14-2 S	VM 14-2 SB	VM 14-2 SB X	VM 14-2 SB M
16 m³	93-120						VM 16-2 S	VM 16-2 SB	VM 16-2 SB X	VM 16-2 SB M
18 m³	105-135						VM 18-2 S	VM 18-2 SB	VM 18-2 SB X	VM 18-2 SB M
20 m³ / 21 m³	115-150						VM 20-2 S	VM 20-2 SB	VM 20-2 SB X	VM 20-2 SB M
22 m³	125-165									
24 m³	135-185									
26 m³ / 27 m³	155-195									
28 m³	160-210									
29 m³ / 30 m³	175-220									
32 m³	190-240									
38 m³	220-280									
45 m³	260-350									

S: Kompakt / smal
B: Tværbånd
M: Multi (Tværbånd kombineret med halmblæserudstyr)
X: FleXible 4-i-1 tværbåndløsning (fladt – sideskift – elevator højre og venstre)

Kongskilde fuldfodervogn VM - produktlinier og udfodringsmuligheder

Standardserien med udfodringsluger - VM og VM-S.

B-serien til professionel udfodring med tværbånd foran - VM-SB og VM-B.

M-serien (Multi) til halmstrøning og professionel udfodring - VM-SB M og VM-B M.

X-serien - den fleXible 4-i-1 tværbåndløsning (fladt – sideskift – elevator højre og venstre) – VM-SB X og VM-B X.

2 snegle				3 snegle							
VM-2	**VM-2 B**	**VM-2 B X**	**VM-2 B M**	**VM-3 S**	**VM-3 SB**	**VM-3 SB X**	**VM-3 SB M**	**VM-3**	**VM-3 B**	**VM-3 B X**	**VM-3 B M**
VM 20-2	VM 20-2 B	VM 20-2 B X	VM 20-2 B M	VM 21-3 S	VM 21-3 SB	VM 21-3 SB X	VM 21-3 SB M				
VM 22-2	VM 22-2 B	VM 22-2 B X	VM 22-2 B M								
				VM 24-3 S	VM 24-3 SB	VM 24-3 SB X	VM 24-3 SB M				
VM 27-2	VM 27-2 B	VM 27-2 B X	VM 27-2 B M	VM 26-3 S	VM 26-3 SB	VM 26-3 SB X	VM 26-3 SB M				
				VM 28-3 S	VM 28-3 SB	VM 28-3 SB X	VM 28-3 SB M				
VM 30-2	VM 30-2 B	VM 30-2 B X	VM 30-2 B M					VM 29-3	VM 29-3 B	VM 29-3 B X	VM 29-3 B M
								VM 32-3	VM 32-3 B	VM 32-3 B X	VM 32-3 B M
								VM 38-3	VM 38-3 B	VM 38-3 B X	VM 38-3 B M
								VM 45-3	VM 45-3 B	VM 45-3 B X	VM 45-3 B M

Udfodringsmuligheder

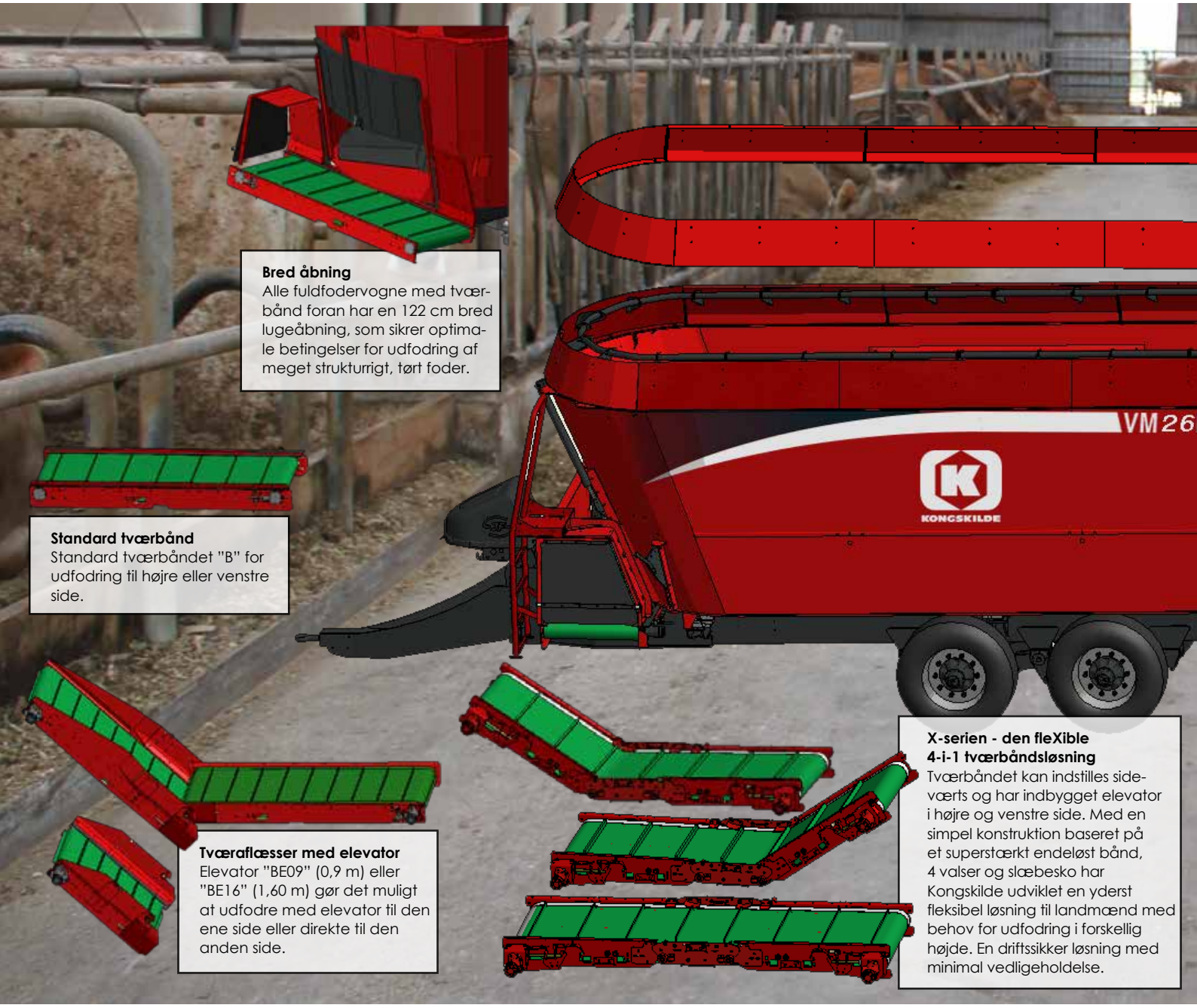

Bred åbning
Alle fuldfodervogne med tværbånd foran har en 122 cm bred lugeåbning, som sikrer optimale betingelser for udfodring af meget strukturrigt, tørt foder.

Standard tværbånd
Standard tværbåndet "B" for udfodring til højre eller venstre side.

Tværaflæsser med elevator
Elevator "BE09" (0,9 m) eller "BE16" (1,60 m) gør det muligt at udfodre med elevator til den ene side eller direkte til den anden side.

X-serien - den fleXible 4-i-1 tværbåndsløsning
Tværbåndet kan indstilles sideværts og har indbygget elevator i højre og venstre side. Med en simpel konstruktion baseret på et superstærkt endeløst bånd, 4 valser og slæbesko har Kongskilde udviklet en yderst fleksibel løsning til landmænd med behov for udfodring i forskellig højde. En driftssikker løsning med minimal vedligeholdelse.

Udfodring med tværbånd
- Effektiv udfodring af tørre, strårige blandinger

Udfodringsmuligheder
VM fuldfodervogne med tværbånd er opbygget ved hjælp af et modulsystem, der giver dig mulighed for at vælge mellem forskellige båndløsninger. Løsningerne med tværbånd er specielt velegnet til foderblandinger, der indeholder meget stråfoder.

Herudover håndterer den naturligvis også alle øvrige foderblandinger optimalt.

Til tunge foderblandinger tilbyder Kongskilde fuldfodervogne med side- eller hjørneluger.

Alle Kongskilde fuldfodervogne kan også udstyres med ekstra luger samt forskellige typer elevator.

Det modulære koncept

Det modulære koncept giver stor fleksibilitet

Størst mulig kapacitet
Kongskilde fuldfodervogne er opbygget ved hjælp af et modulsystem, der giver dig mulighed for at vælge præcis den løsning, der passer til dit behov.
Opstår der efter køb af en Kongskilde fuldfodervogn nye behov pga. ny stald, større besætning mv., kan vognen efterfølgende tilpasses.

Absolutte fordele
Fleksibilitet er afgørende, fordi strukturudviklingen i kvægbruget accelererer, der udvides og bygges nyt. Fleksibilitet fremtidssikrer Kongskilde fuldfodervogne. Netop på grund af den store fleksibilitet er en Kongskilde fuldfodervogn let at omsætte.

Der er mange potentielle købere, fordi de kan tilpasse Kongskilde fuldfodervogn til netop deres behov.

Fuldfodervogn VM Multi (M-serie)

Unikt koncept, der kombinerer udfodring og halmstrøning uden at gå på kompromis

Professionel udfodring og halmstrøning med én maskine
Med den patenterede Kongskilde fuldfodervogn VM Multi-serie, der omfatter 19 modeller i størrelserne fra 10 m³ og helt op til 45 m³, har Kongskilde markedets største program inden for Multi-maskiner, der varetager både udfodring og halmstrøning. Multi-serien opriver alle former for baller og strøer halmen ud som dybstrøelse, i sengebåse og for etablering af flydelag på gylletanke for at minimere kvælstof-fordampningen.

En kastelængde på op til 25 m, afhængig af halmkvalitet, tilgodeser de fleste behov. Det anerkendte og gennemtestede koncept for båndudfodring er integreret i Multi-serien, hvilket sikrer en unik performance.

Kongskilde fuldfodervogn VM Multi muliggør en reduktion af maskiner på den enkelte gård. Dette giver mindre vedligeholdelse og mindre tidsforbrug og dermed et stort potentiale for besparelser på bedriften.

Position for udfodring

Position for strøning

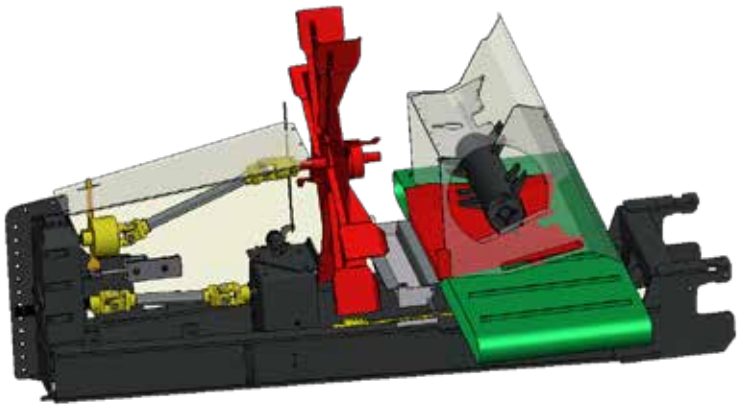

Konceptet
Skift mellem halmstrøning og udfodring foretages på kun 4 sekunder ved at hæve/sænke enheden med doseringsrotor. Hæves enheden, lukkes indgangen til kastehjulet med bundpladen.

Solid drivlinie
Transmissionslinien er baseret på KO-aksler samt en On/Off gearkasse. Til- og frakobling af kastehjulet foregår hydraulisk fra traktorkabinen, hvilket også gælder for reduktionsgearet, forudsat at dette er monteret.

Den funktionelle og driftssikre løsning…

Doseringsrotoren er afgørende
Den hydraulisk drevne doseringsrotor sikrer et jævnt flow af halm til kastehjulet. Skal en forhindring passeres, afbrydes doseringsrotoren og halmstrømmen stoppes.

Bred lugeåbning
Den 122 cm brede lugeåbning sikrer en stor udfodringskapacitet ved udfodring af tørre foderblandinger. Tværbåndet "trækker" det tørre foder ud af lugen.

Stenfang sikrer bedst mulig beskyttelse af omgivelser og maskine
For at beskytte omgivelserne er fuldfodervognen udstyret med et stenfang. Stenfanget tømmes fra siden af vognen uden brug af værktøj.

Perfekt udsyn
Perfekt udsyn fra traktorsædet under udfodring og halmstrøning.

Unik betjening og overvågning
Kongskilde har udviklet en fjernbetjening til aktivering af alle funktioner. Der er bl.a. et joystick til betjening af tudfunktionerne. Via en indikator kan man se, om rotoren kører. Elektrisk justering af båndhastighed kan integreres i fjernbetjeningen.

Fordele ved frontmonteret tværbånd i kombination med den brede luge:

- **Stor udfodringskapacitet**
- **Effektiv udfodring af tørre blandinger**
- **Optimalt udsyn til foderet der aflæsses**
- **Foderet kastes væk fra fuldfodervognen, hvorved der undgås, at hjulene kører i foderet. Herved er det muligt at aflæsse foder på kortere strækninger**

Fordele ved den store frontmonterede halmstrøblæser på fuldfodervognen:

- **Doseringsrotoren sikrer et jævnt materialeflow**
- **En kastelængde på op til 25 m, afhængig af halmkvalitet**
- **Det store kastehjul sikrer høj inerti, og dermed en kontinuerlig kastekapacitet**
- **Optimalt udsyn til den bevægelige tud muliggør præcis placering af strømaterialet samt minimerer risikoen for beskadigelse af den foldbare tud**

Trådløst vejesystem - maksimalt overblik

Alle VM fuldfodervogne er som standard udstyret med det trådløse vejesystem Feed Manager

Med Feed Manager er vejedisplayet ikke fikseret på fuldfodervognen, men kan placeres hvor det er mest praktisk for landmanden, typisk i læsseren og traktoren foran fuldfodervognen.

Feed Manager (Basic) består af følgende:

Hovedterminal

Med hovedterminalen placeret i læssemaskinen kan vægten, klokkeslæt og dato til enhver tid aflæses på displayet. Udfodringsplaner kan programmeres, anvendes og/eller sendes over i håndterminalen.

Håndterminal

Håndterminalen sidder typisk i traktoren foran fuldfodervognen. Udstyres den med batteri, kan den tages med overalt. Flere håndterminaler kan købes og tilsluttes samme fuldfodervogn.

Ekstraudstyr:

- Monteringsarm med sugekop og to kugleled for optimal placering i kabinen.
- Batterioplader til håndterminal (ekskl. batteri).
- 110/230 V omformer til 12 volt.

Hovedterminal

Håndterminal

Perfekt vejesystem

Tidsbesparende

- Fuldfodervognen kan læsses fra alle sider. Den kan derfor med fordel placeres mellem to foderlagre og læsses fra begge sider, hvilket er tidsbesparende.
- Under selve udtagningen er vægtinformationerne lige ved hånden. Herved kan der følges op på, hvad der mangler i fuldfodervognen og den nødvendige restmængde kan udtages.

Optimal komfort

- Ingen ud- og indstigning af traktor, for at dreje vejedisplay.
- Alle funktioner betjenes direkte på terminalerne i traktorkabinen.

Minimalt foderspild

- Mindre foderspild fordi transport med læsser mellem foderlager og fuldfodervogn minimeres

Feed Manager hjælper ved udfodringen

Feed Manager hjælper med orienteringen i forbindelse med udfodringen. Udover at følge restmængden har man mulighed for at opdele fodermængden i delmængder.

- Intervalopdelt fodermængde:
  Opdel i intervaller à f.eks. 500 kg der udfodres.
- Procentvis opdeling:
  Opdel i f.eks. 25%-intervaller, hvorved foderblandingen opdeles i 4 lige store dele.
- Gruppeopdeling.
  Opdel fodermængden i op til 5 dele à forskellig størrelse.

Fodring af de enkelte portioner kan følges på displayet og adskilles med et akustisk signal.

Opgradering altid muligt

Det er altid muligt efterfølgende at opgradere Feed Manager Basic til Basic+ eller ProFeed+.

Trådløs overførsel af foderdata mellem hovedterminal og PC sker via radiosender med USB-stik i PC.

Optimer udfodringen med ProFeed+

Når Feed Manager opgraderes til ProFeed+ kan foderplaner hurtigt og let programmeres på PC i det medfølgende software. Dette kan også foretages direkte via hovedterminalen, f.eks. kan antallet af køer, der blandes til, ændres.

Med ProFeed+ skabes der et enestående overblik over, hvad der efter foderplanen skal læsses, samt hvad der reelt er blevet udfodret. Betjeningen af terminalerne og det medfølgende pc-program er så brugervenligt, at en registrering af fodermidler vil være en naturlig del af fodringen.

Denne lette adgang til foderdata giver mulighed for bedre kontrol, analyse og rådgivning. Dette er forudsætningen for en optimering af produktionen og et bedre resultat.

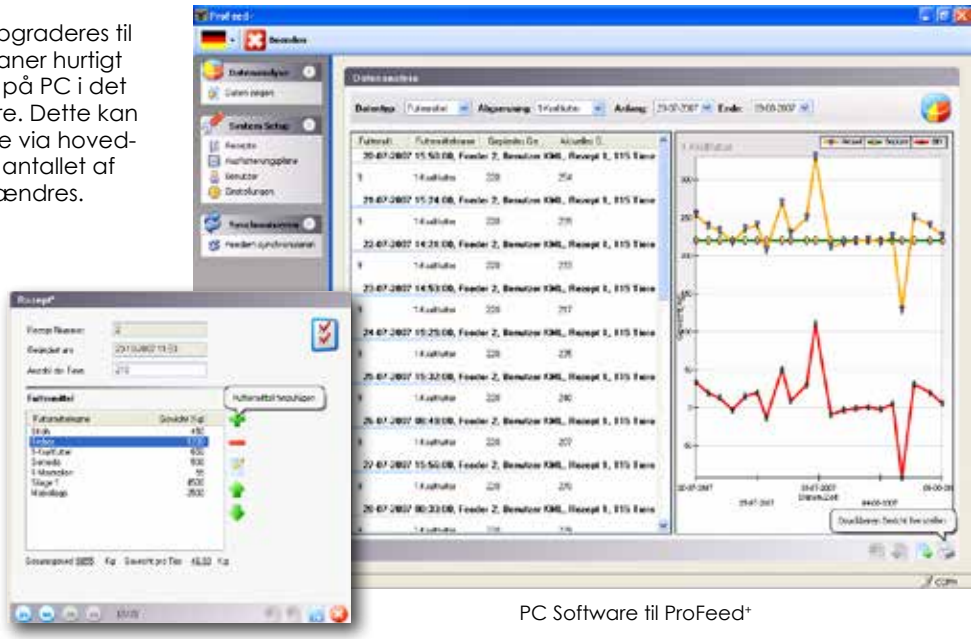

PC Software til ProFeed+

Feed Manager - hovedfunktioner

	Basic *(Standard)*)*	Basic+ *(Ekstra)*	ProFeed+ *(Ekstra)*
Vægtvisning	✔	✔	✔
Trådløse displays	✔	✔	✔
Fjernbetjening af bl.a.„tara"-funktionen fra alle displays	✔	✔	✔
Udfodringsguide – visuelt og akustisk	✔	✔	✔
Læsseguide (99 foderplaner) – visuelt og akustisk		✔	✔
Dataregistrering (ca. 7500 blandinger)			✔
Software til bearbejdning af data m.m. på PC			✔
Trådløs datasynkronisering mellem hovedterminal og PC			✔
Sammenligning af foderplaner/forbrug på PC			✔
Oprettelse og opdatering af foderplaner på PC			✔

**) Basic kan efterfølgende opgraderes til Basic+ eller ProFeed+.*

Basic+ letter håndtering af fodermidlerne

Med Basic+ kan der via hovedterminalen indtastes en eller flere foderplaner, der efterfølgende kan guide under læsningen af fuldfodervognen. Fra terminalen udsendes et akustisk signal, lige inden Basic+ automatisk springer til næste fodermiddel, der skal fyldes i. Ud over signalet, kan fyldningen også følges på displayene. Det unikke overblik, der skabes under ifyldning af fodermidlerne, mindsker ifyldningsfejl.

Udfodringskontrol og registrering

Nøjagtig registrering

- Følgende data registreres:
  - Dato
  - Læssetidspunkt
  - Fuldfodervogn nr.
  - Medarbejder
  - Foderplan
  - Antal dyr
  - Fodermiddel (navn/nr.)
  - Planlagt mængde
  - Læsset mængde
- Giver mulighed for kontrol af udfodringen og dermed optimering i forhold til mælkeydelsen, f.eks. Hvor meget af de enkelte fodermidler der er anvendt? Hvem har læsset?

Håndtering af foderplaner

- Brugervenlig software til håndtering af foderplaner.
- Foderplaner kan laves på PC, og efterfølgende hurtigt tilpasses via hovedterminalen i læsseren, f.eks. ved ændring i størrelse på besætningen.
- Foderdata og foderplaner kan overføres elektronisk til ekstern konsulent, f.eks. via e-mail, internet eller fjernstyring af PC hos landmand.

Unik blandesnegl

Korte knive er standard.

Lange knive med tungstens-belægning tilbydes til oprivning af store mæng-der strå (ekstra-udstyr).

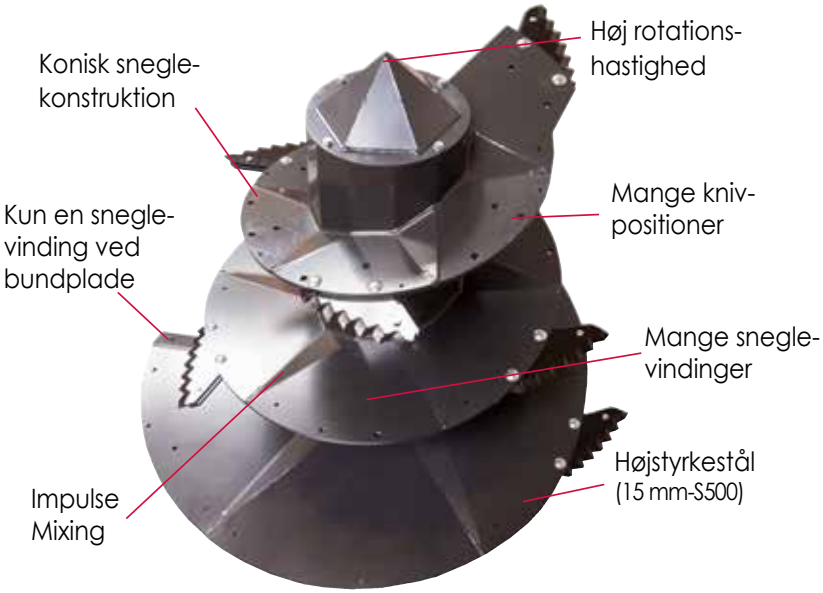

Derfor er blandesneglen unik

Hurtig opblanding og jævn udfodring

- Fordi sneglens rotationshastighed er høj
  Fuldfodervogn < 20 m³ = 33 rpm
  Fuldfodervogn > 20 m³ = 26 rpm

Skånsom opblanding

- Fordi sneglen har mange vindinger og dermed giver et effektivt opadgående flow

Effektiv oprivning

- Fordi sneglen kan monteres med mange knive

Effektiv blanding

- Kantbukkede vindinger, frembringer en lodret impulsbevægelse i blandingen - Impulse Mixing forhindrer brobygning af foder i karret, og sikrer at sneglen hele tiden har kontakt med foderet

God hygiejne

- Fordi den store sneglehastighed muliggør en total tømning af sneglene
- Fordi der ikke er kanter, bolte eller hjørner på snegl og ved luge, hvor foderet kan ophobes

Lavt kraftforbrug*)

- Fordi karret har en konisk konstruktion
- Fordi sneglens konstruktion gør at kun én sneglevinding trækkes gennem foderet over bundpladen

Stor slidstyrke = lang levetid

- Fordi alle sneglevindinger er produceret af 15 mm højstyrkestål S500

*) *Se Profi-test april/maj 2008 og Top Agrar november 2012 - kan hentes på www.kongskilde.com*

Mix+ Kongskildes koncept for sliddele til blandesneglen

En intakt kant på foderblanderens sneglevindinger har stor betydning for blandeevnen – er kanten rund eller nedslidt, nedsættes blandeevnen markant.

Mix+ består af et sæt udskiftelige slidplader der er fremstillet af ekstremt slidstærkt rustfrit stål Aisi 304 (A2). Dette muliggør en opdatering af sneglens kanter, hvorved en intakt kant på sneglevindingerne opretholdes.

Fordele med Mix+

- Opretholdelse af konstant høj blandeevne i hele blandersneglens levetid sikrer en bedre udnyttelse af foderet og hermed en højere mælkeydelse.
- Lavere driftsomkostninger – udskiftning af sliddele er billigere end udskiftning af hele sneglen.
- Mindre tidsforbrug, færre timer på traktoren og lavere dieselforbrug i forhold til slidte snegle (kortere blandetid).
- Skift af sliddele kan udføres på gården – ingen dyre værkstedstimer.

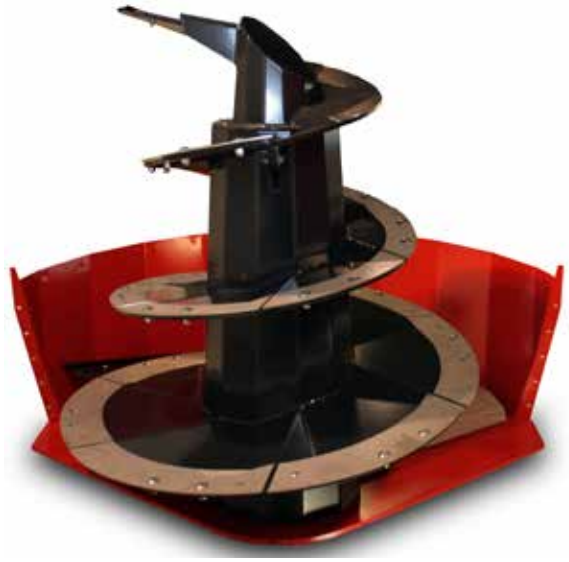

Højstyrkestål

Kongskilde fuldfodervogn VM er markedets eneste fuldfodervogn fremstillet af højstyrkestål (S650). Stålet der anvendes til fuldfodervogne opdeles i grupperingerne:

1) Standardstål (st.37/S240)
2) Kvalitetsstål (st.52/S355)
3) Højstyrkestål (S650)

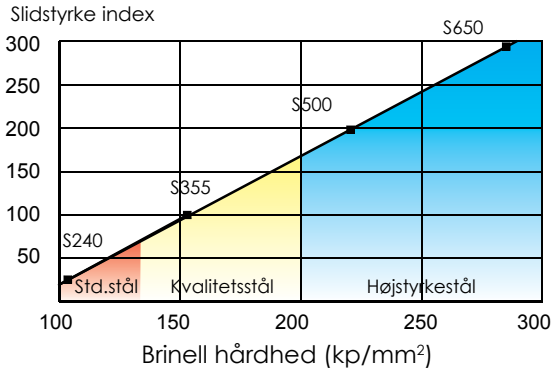

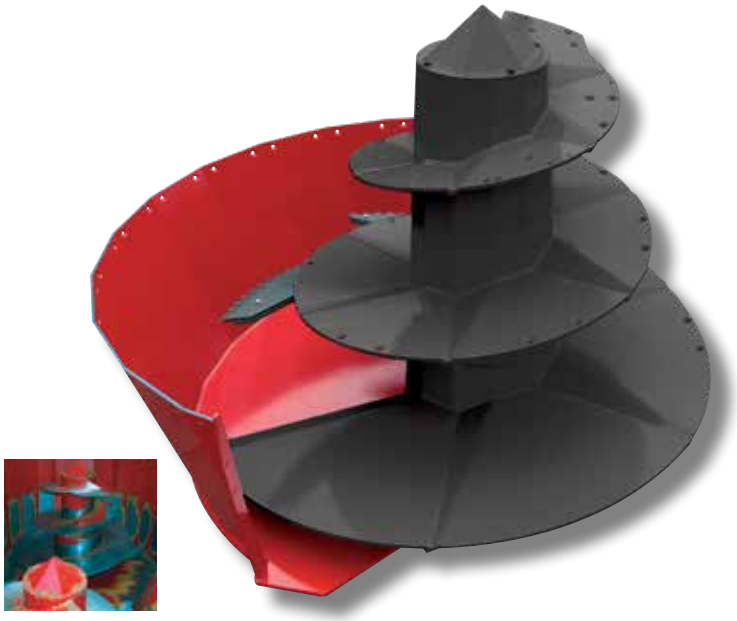

Kongskilde har som den første producent af fuldfodervogne taget skridtet fuldt ud og indført højstyrkestål S500/650 i fremstillingen af fuld-fodervogne. Brugen af højstyrkestål er specielt afgørende i forbindelse med sneglevindingerne og de første 50 cm af karsiderne, som er de dele, der er udsat for størst slid.

Bygget til hårdt arbejde og lang levetid

Test af højstyrkestål

For at dokumentere styrken af højstyrkestål, er der gennemført et omfattende testprogram.
Nedenfor ses testresultatet af to testemner, henholdsvis stål kvalitet S355 (ST 52) og S650, der er blevet udsat for præcis samme testforløb.

Stålkvalitet	Vægt ved start	Vægt efter 10 timers test	Vægttab efter 10 timers test
S355, 6 mm Kvalitetsstål	388 gram	323 gram	65 gram
S650, 6 mm Højstyrkestål	375 gram	353 gram	22 gram

Målingerne angivet er gns. af samtlige testemner fra hele forsøgsrækken.

Stål før slidtesten

Kvalitetsstål (S355) efter slidtesten

Højstyrkestål (S650) efter slidtesten

Testresultat

Et vægttab der er 3 gange større giver en faktor 1:3.
Dette betyder at 6 mm S650 = 17 mm S355. For at opnå samme slidstyrke som Kongskilde fuldfodervognen har ved brugen af 6 mm stålkvalitet S650, skal der ved anvendelse af stålkvalitet S355 (ST 52) bruges en 17 mm plade til karsiderne.

Konklusion

Kongskilde anvender en stålkvalitet, der slidmæssigt er tæt ved tre gange så slidstærkt som stål S335 (st.52) ved samme tykkelse. Alle sneglevindinger er fremstillet af 15 mm højstyrkestål. Højstyrkestål indgår i produktionen af alle blandekar.

Fordelen ved højstyrkestål S500/650

- Betydelig mindre slid på kar og snegl
- Mindre egenvægt giver mulighed for større nettovægt
- Mindre krav til kraftbehov for bugsering af vogn (afgørende når ensilage hentes fra marksilo)
- Skåner køreunderlaget og dækkene

Fuldfodervogne med 1 snegl – Udfodringsluger

VM-1 S / VM-1

VM-1 S L

VM-1 S C

VM-1 S — 35-70 køer

Smalle varianter med 1 snegl
Tilbydes i størrelserne:
6,5 m³, 8 m³ og 10 m³.

Kan udstyres med:
- Side- og bagluger (1-3 luger)
- Sideelevator E08 (75 cm)
- Elevator bagpå E16 (160 cm)

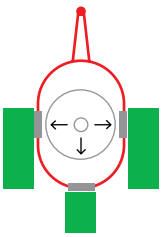

VM-1 S L — 35-70 køer

Smalle og lave varianter med 1 snegl
Tilbydes i størrelserne:
6,5 m³, 8 m³ og 10 m³.

Kan udstyres med:
- Side- og bagluger (1-2 luger)
- Sideelevator E08 (75 cm)

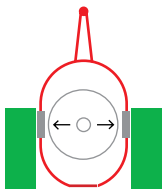

Akselhøjden kan ændres med +5/-5 cm.
Tilbydes alene med hjulet 30x11.5-14.5.

VM-1 — 55-100 køer

Varianter med 1 snegl
Tilbydes i størrelserne:
10 m³, 12 m³ og 14 m³.

Kan udstyres med:
- Side- og bagluger (1-3 luger)
- Sideelevator E08 (75 cm)
- Sideelevator E16 (160 cm)
- Elevator E22, bagpå (220 cm)
- Elevator E16, bagpå (160 cm)
- Tværbånd, bagpå (220 cm)

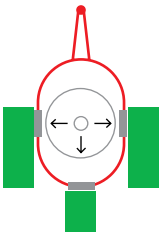

VM-1 S C — 45-70 køer

Smalle varianter med 1 snegl og hjørneluger
Tilbydes i størrelserne:
8 m³ og 10 m³.

Kan udstyres med:
- Hjørneluger (1-2 luger)

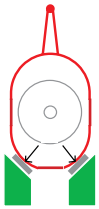

Foderet udfodres bag ved hjulene.
Tilbydes alene med hjulet 30x11.5-14.5.

Fuldfodervogne med 1 snegl – Tværbånd

VM-1 B Multi

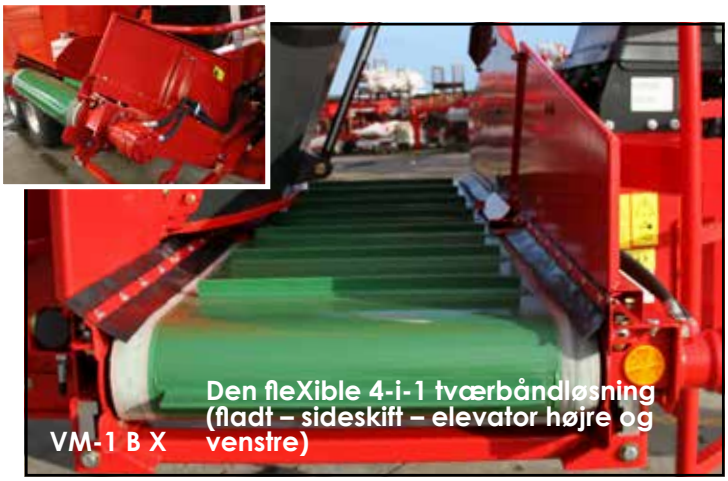

VM-1 B X

Den fleXible 4-i-1 tværbåndløsning (fladt – sideskift – elevator højre og venstre)

VM-1 B

VM-1 B / B X — 55-100 køer

Tværbånd med 1 snegl

Tilbydes i størrelserne: 10 m³, 12 m³ og 14 m³.

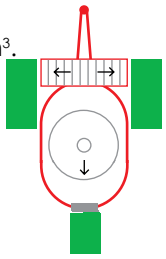

Kan udstyres med:

- Tværbånd, standard (224 cm)
- Tværbånd, BE09 Elevator (90 cm)
- Tværbånd, BE16 Elevator (160 cm)
- Tværbånd "X", den fleXible 4-i-1 løsning (245 cm)
- Luge bagpå
- Elevator E22, bagpå (220 cm)
- Elevator E16, bagpå (160 cm)

VM-1 B Multi — 55-100 køer

Tværbånd og halmblæser, kombineret

Tilbydes i størrelserne:
10 m³, 12 m³ og 14 m³.

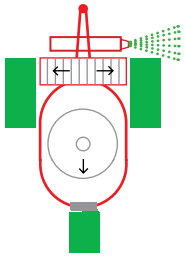

Kan udstyres med:

- Tværbånd, standard (224 cm)
- Tværbånd, BE09 Elevator (90 cm)
- Tværbånd, BE16 Elevator (160 cm))
- Luge, bagpå
- Elevator E22, bagpå (220 cm)
- Elevator E16, bagpå (160 cm)

Fuldfodervogne med 2 snegle – Udfodringsluger

VM-2 S

Bagmonteret tværbånd

VM-2 S L

VM-2 S C

VM-2 S / S L — 67-150 køer

Smal og lav fuldfodervogn med 2 snegle
Tilbydes i størrelserne:
12 m³, 14 m³, 16 m³, 18 m³ og 20 m³.

Kan udstyres med:
- Side- og bagluger (1-5 luger)
- Sideelevator E08 (75 cm)
- Sideelevator E16 (160 cm)
- Sideelevator E22 (220 cm)
- Elevator E16, bagpå (160 cm)
- Elevator E22, bagpå (220 cm)
- Tværbånd, bagpå (224 cm)

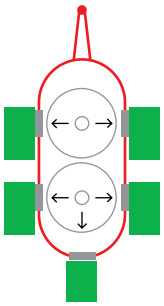

VM-2 S C — 67-150 køer

Smal fuldfodervogn med 2 snegle og hjørneluger
Tilbydes i størrelserne:
12 m³, 14 m³, 16 m³, 18 m³ og 20 m³.

Kan udstyres med:
- Sideluger (1-2 luger foran)
- Sideelevator E08 (75 cm)
- Sideelevator E16 (160 cm)
- Hjørneluger, bag(1-2 luger)

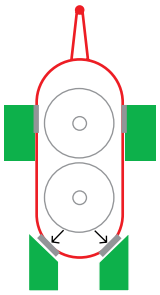

Fuldfodervogne med 2 snegle – Tværbånd

VM-2 SB

Fuldfodervogn VM-2 S / SB / SB M kan udstyres med tandem aksel, hydrauliske bremser eller luftbremser.

VM-2 SB X

Den fleXible 4-i-1 tværbåndløsning (fladt – sideskift – elevator højre og venstre)

VM-2 SB Multi

VM-2 SB / SB L / SB X — 80-150 køer

Smal og lav fuldfodervogn med 2 snegle og tværbånd
Tilbydes i størrelserne:
14 m³, 16 m³, 18 m³ og 20 m³.

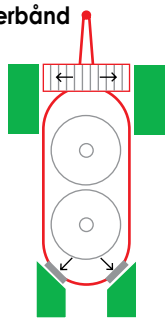

Kan udstyres med:
- Tværbånd, standard (224 cm)
- Tværbånd, BE09 Elevator (90 cm)
- Tværbånd, BE16 Elevator (160 cm)
- Tværbånd "X", den fleXible 4-i-1 løsning (245 cm)
- Tværbånd med hjørneluger bag

VM-2 SB Multi — 80-150 køer

Tværbånd og halmblæser, kombineret
Tilbydes i størrelserne:
14 m³, 16 m³, 18 m³ og 20 m³.

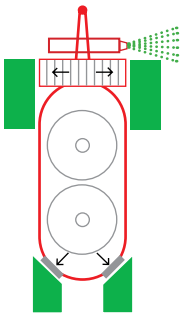

Kan udstyres med:
- Tværbånd, standard (224 cm)
- Tværbånd, BE09 Elevator (90 cm)
- Tværbånd, BE16 Elevator (160 cm)
- Tværbånd med hjørneluger bag

Fuldfodervogne med 2 snegle – Udfodringsluger

VM-2 med hydraulisk justerbart træk (ekstra udstyr)

Smørebank for akselsystemet (VM-2 og VM-3)
Via smørebanken smøres alle smøresteder på akselsystemet ekskl. hjullejer. Fordelene er minimalt tidsforbrug, sikkerhed for at alle smøresteder huskes og nem vedligholdelse.

Akselsystem efter behov
Affjedret bogieaksel med 2 faste aksler eller affjedret tandemaksel med drejbar bagaksel. En eller to bremsende aksler, hydrauliske bremser eller luftbremser.

Hydraulisk justerbart træk (VM-2 og VM-3/S)
- Horisontal justering af blandekar
- Hydraulisk støddæmpning via trykakkumulatorer hæver kørekomforten betydeligt og aflaster traktor og vogn
- Vægtoverføring til traktortræk forbedrer traktorens vejgreb
- Sikker passage af stejle ramper fra f.eks. stald (negativ støttelast undgås)

Smørebank for akselsystem

VM-2 — 115-220 køer

Stor 2-sneglet fuldfodervogn med udfodringsluger
Tilbydes i størrelserne:
20 m³, 22 m³, 27 m³ og 30 m³.

Kan udstyres med:
- Side- og bagluger (1-5 luger)
- Sideelevator E08 (75 cm)
- Sideelevator E16 (160 cm)
- Sideelevator E22 (220 cm)
- Elevator E16, bagpå (160 cm)
- Elevator E22, bagpå (220 cm)
- Tværbånd, bagpå (224 cm)

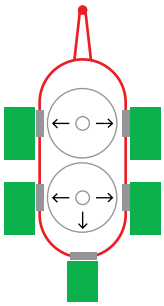

VM 30-2

Fuldfodervogne med 2 snegle – Tværbånd

VM-2 B Multi

Elevator E22 monteret bagpå

VM-2 B X

Den fleXible 4-i-1 tværbåndløsning (fladt – sideskift – elevator højre og venstre)

VM-2 B

VM-2 B / B X — 115-220 køer

Stor 2-sneglet fuldfodervogn med tværbånd
Tilbydes i størrelserne: 20 m³, 22 m³, 27 m³ og 30 m³.

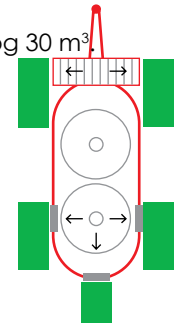

Kan udstyres med:
- Tværbånd, standard (224 cm)
- Tværbånd, BE09 Elevator (90 cm)
- Tværbånd, BE16 Elevator (160 cm)
- Tværbånd "X", den fleXible 4-i-1 løsning (245 cm)
- Luge bagpå
- 1 eller 2 sideluger bag
- Elevator E16, bagpå (160 cm)
- Elevator E22, bagpå (220 cm)

VM-2 B Multi — 115-220 køer

Tværbånd og halmblæser, kombineret
Tilbydes i størrelserne:
20 m³, 22 m³, 27 m³ og 30 m³.

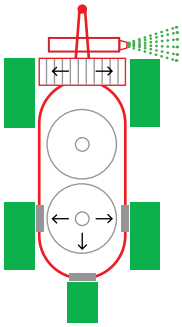

Kan udstyres med:
- Tværbånd, standard (224 cm)
- Tværbånd, BE09 Elevator (90 cm)
- Tværbånd, BE16 Elevator (160 cm)
- Luge bagpå
- 1 eller 2 sideluger bag
- Elevator E16, bagpå (160 cm)
- Elevator E22, bagpå (220 cm)

Fuldfodervogne med 3 snegle – Udfodringsluger

VM-3 S

3 blandesnegle = 2 procesområder
En af de store styrker ved 3 blande-snegle er, at der skabes 2 effektive procesområder i blandekarret, hvor knivene fra 2 snegle mødes. Herved opnås en ekstraordinær effektivitet for oprivning og sønderdeling af langt materiale, rundballer og bigballer m.m. Med 12 knivplaceringer pr. snegl kan processen tilpasses den enkelte bedrifts behov - både for dem, der ønsker en strukturrig blanding samt til bedrifter, der ønsker at fremstille kompakt fuldfoder.

VM-3 S C

VM-3 S — 120-210 køer

Smal og lav fuldfodervogn med 3 snegle
Tilbydes i størrelserne:
21 m³, 24 m³, 26 m³ og 28 m³.

Kan udstyres med:
- Side- og bagluger (1-7 luger)
- Sideelevator E08 (75 cm)
- Sideelevator E16 (160 cm)
- Sideelevator E22 (220 cm)
- Elevator E16, bagpå (160 cm
- Elevator E22, bagpå (220 cm)
- Tværbånd, bagpå (224 cm)

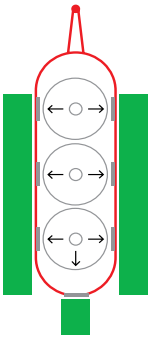

VM-3 S C — 120-210 køer

Smal og lav fuldfodervogn med 3 snegle, hjørneluger
Tilbydes i størrelserne:
21 m³, 24 m³, 26 m³ og 28 m³.

Kan udstyres med:
- Sideluger (1-2 luger foran)
- Sideelevator E08 (75 cm)
- Sideelevator E16 (160 cm)
- Sideelevator E22 (220 cm)
- Hjørneluger, bag (1-2 luger)

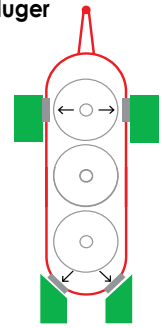

Fuldfodervogne med 3 snegle – Tværbånd

VM-3 SB

VM-3 SB X

Den fleXible 4-i-1 tværbåndløsning (fladt – sideskift – elevator højre og venstre)

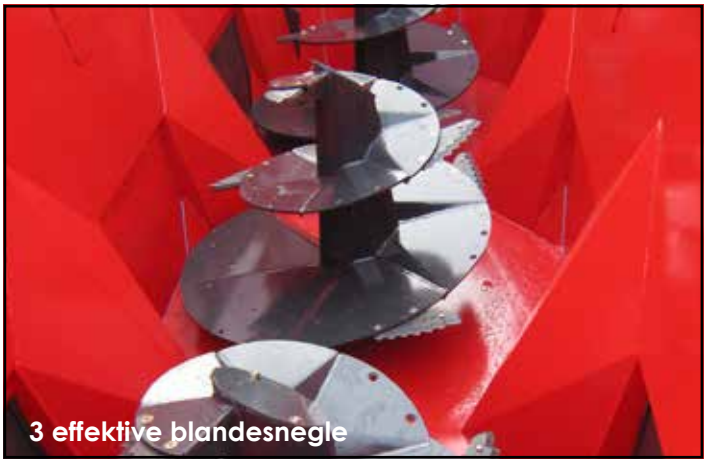

3 effektive blandesnegle

VM-3 SB / SB X — 120-210 køer

Kompakt fuldfodervogn
Tilbydes i størrelserne:
21 m³, 24 m³, 26 m³ og 28 m³.

Kan udstyres med:
- Tværbånd, standard (224 cm)
- Tværbånd, BE09 Elevator (90 cm)
- Tværbånd, BE16 Elevator (160 cm)
- Tværbånd "X", den fleXible 4-i-1 løsning (245 cm)
- Tværbånd med hjørneluger bag

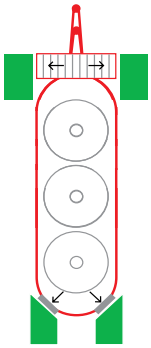

VM-3 SB Multi — 120-210 køer

Tværbånd og halmblæser, kombineret
Tilbydes i størrelserne:
21 m³, 24 m³, 26 m³ og 28 m³.

Kan udstyres med:
- Tværbånd, standard (224 cm)
- Tværbånd, BE09 Elevator (90 cm)
- Tværbånd, BE16 Elevator (160 cm)
- Tværbånd med hjørneluger bag

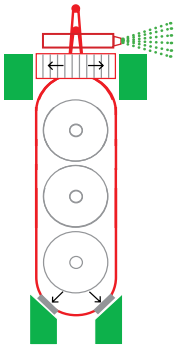

Fuldfodervogne med 3 snegle – Udfodringsluger

VM-3

Effektivitet
Opblanding og udfodring af foder til 350 køer kan klares på 45 minutter med én stor blanding.
Blandt fordelene er minimalt tidsforbrug (kun en fyldning pr. fodermiddel og minimal transport), minimalt slid (meget lang levetid), og minimal service.

Tvangsstyring
Aktiv styring af aksler tilbydes til VM-3 og VM-3 B med bremser på alle aksler. Med aktivt styrede aksler skånes køreunderlaget og dækkene og belastningen af undervognen minimeres i forbindelse med reversering.

Snegleforlænger
Til tunge blandinger tilbyder Kongskilde et forlængersæt. Med dette sæt forlænges sneglens totalhøjde fra 130 cm til 165 cm. Der kan monteres to ekstra knive på snegleforlængeren.

Tvangsstyring

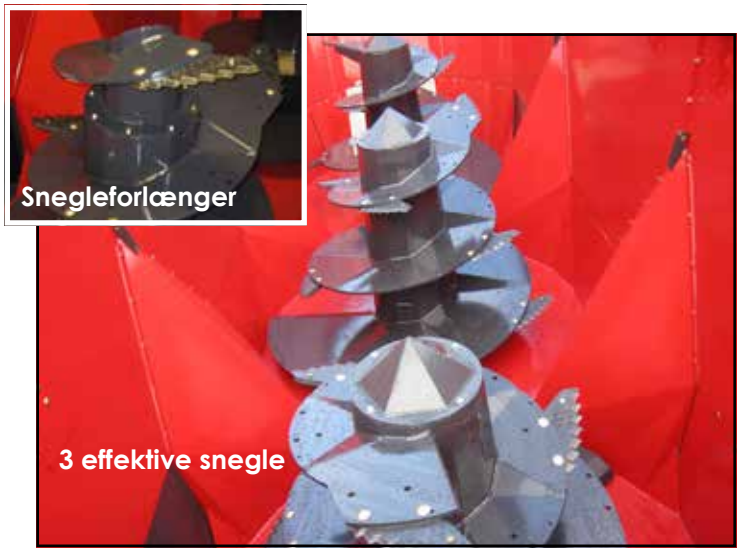
Snegleforlænger

3 effektive snegle

VM-3 175-350 køer

3-sneglet fuldfodervogn med stor kapacitet
Tilbydes i størrelserne:
29 m³, 32 m³, 38 m³ og 45 m³.

Kan udstyres med:
- Side- og bagluger (1-5 doors)
- Sideelevator E08 (75 cm)
- Sideelevator E16 (160 cm)
- Sideelevator E22 (220 cm)
- Elevator E16, bagpå (160 cm)
- Elevator E22, bagpå (220 cm)
- Tværbånd, bagpå (224 cm)

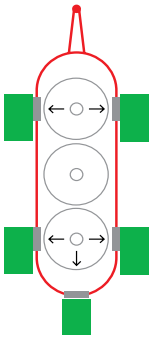

Fuldfodervogne med 3 snegle – Tværbånd

VM-3 B X

Den fleXible 4-i-1 tværbåndløsning (fladt – sideskift – elevator højre og venstre)

VM-3 B Multi

VM-3 B / B X — 175-350 køer

3-sneglet fuldfodervogn med tværbånd
Tilbydes i størrelserne:
29 m³, 32 m³, 38 m³ og 45 m³.

Kan udstyres med:
- Tværbånd, standard (224 cm)
- Tværbånd, BE09 Elevator (90 cm)
- Tværbånd, BE16 Elevator (160 cm)
- Tværbånd "X", den fleXible 4-i-1 løsning (245 cm)
- Luge bagpå
- 1 eller 2 sideluger, bag
- Elevator E16, bagpå (160 cm)
- Elevator E22, bagpå (220 cm)

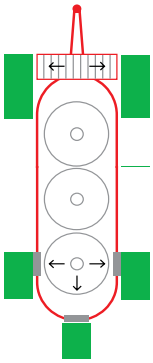

VM-3 B Multi — 175-350 køer

Tværbånd og halmblæser, kombineret
Tilbydes i størrelserne:
29 m³, 32 m³, 38 m³ og 45 m³.

Kan udstyres med:
- Tværbånd, standard (224 cm)
- Tværbånd, BE09 Elevator (90 cm)
- Tværbånd, BE16 Elevator (160 cm)
- Luge bagpå
- 1 eller 2 sideluger, bag
- Elevator E16, bagpå (160 cm)
- Elevator E22, bagpå (220 cm)

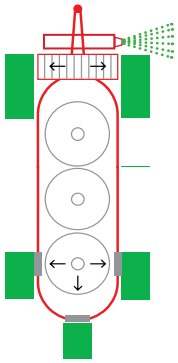

Fordele, der overbeviser…

1
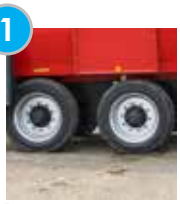

Drejbare aksler
Aksler med efterløb (drejbare) tilbydes til de store 2-sneglede samt alle 3-sneglede fuldfodervogne.
· Skåner køreunderlaget og dækkene.
· Mindsker belastningen på undervognen.

2

Lukket teknikrum til elektroniske og hydrauliske komponenter
· Forhindrer beskadigelse af komponenter
· Fejlfinding er nemmere.
· Beskyttelse imod foderrester, jord fra traktorhjul, vind og vejr etc.

3

Let adgang til teknikrum
· Der bruges minimal tid på kontrol og fejlsøgning samt servicering af batteri.

4
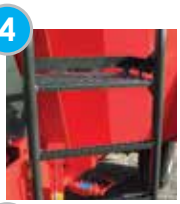

Kraftig trappe og platform
· Mulighed for inspektion af blandingen og høj arbejdssikkerhed.
· God adgang.

5

Separat chassis
Trækkraften går gennem trækket og vangerne hen til bagakslen. Karret står via vejecellerne oven på chassiset.
· Minimal belastning på vejecellerne.
· Ingen vrid og horisontalt træk i vejecellerne.
· Vejeudstyret kan fungere, når traktor er frakoblet og står på støttefoden.

6

Overstyring af ventilblokken
· I tilfælde af elektronisk svigt kan den hydrauliske ventilblok overstyres manuelt direkte på ventilen.

7

Lige transmissionslinier
Transmissionslinier uden afvinkling på PTO-akslerne.
· Langt mellem smøreintervallerne.
· Minimal vedligeholdelse.

8

Kraftige sneglegear
Kraftig sneglelejring bestående af 2 store koniske rullelejer. Når det er koldt, falder oliestanden. Derfor er det øverste leje livstidssmurt med fedt, og det nederste kører i oliebad.
· Maksimal støtte.
· Minimal friktion og vedligeholdelse.

9

Kantbukket beholder
De kantbukkede sider sikrer et naturligt modhold af foderet.
· Forhindrer at foderet glider med sneglen rundt.
· Istedet får sneglen fat i foderet og blander foderet hurtigt og effektivt.

10
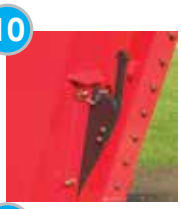

Justerbare modskær
De 2 justerbare modskær kan skabe et solidt modhold ved oprivning af hø- og halmballer.
· Hurtig oprivning af baller.
· Mindre driftstid giver mindre slid og mindre energiforbrug.

11

Fælles sikringsbolt
Én fælles sikringsbolt for alle snegle. Samtlige snegle afbrydes, når sikringsbolten udløser.
· De øvrige sneglegear overbelastes ikke af de overskydende kræfter.
· Sneglene forbliver synkrone.

12

Affjerdede aksler
Alle fuldfodervogne med 2 eller 3 aksler har fjederophængte aksler. Skåner dæk, fælg og undervogn fordi det enkelte hjul ikke udsættes for hele belastningen sammenlignet med fast monterede aksler.

Hjuloversigt

Dækbetegnelse	30x11.5-14.5	400/60x 15.5	425/40B17	205/65R17.5	235/75R17.5	305/55R22.5	435/50R19.5
Bredde (mm)	300	405	425	*494	*505	300	438
Diameter (mm)	711	875	798	711	797	930	931
Bæreevne (ved 25 km/t)	4000	3 700	4000	*4460	*6900	4800	6100
Maks. lufttryk (bar)	8	4,7	9	8,5	8,5	7	9
Regummieret dæk						X	
VM 6.5-1 S L (Aksel i midterposition)	**R** 209 cm						
VM 8-1 S L (Aksel i midterposition)	**R** 226 cm						
VM 10-1 S L (Aksel i midterposition)	**R** 261 cm						
VM 6.5-1 S	**R** 231 cm	O +14 cm		O +/- 0 cm	O + 6 cm		
VM 8-1 S	**R** 248 cm	O +14 cm		O +/- 0 cm	O + 6 cm		
VM 10-1 S	**R** 283 cm	O +14 cm		O +/- 0 cm	O + 6 cm		
VM 10-1 /B /M	**R** 256 cm	O +13 cm		O +/- 0 cm	O + 5 cm		O +19 cm
VM 12-1 /B /M	**R** 284 cm	O +13 cm		O +/- 0 cm	O + 5 cm		O +19 cm
VM 14-1 /B /M				**R** 316 cm	O +4 cm		O +19 cm
VM 12-2 S	O -4 cm		R 238 cm				
VM 14-2 S /SB /M	O (Bogie) +8 cm	O (Bogie) +14 cm	O (single) +/- 0 cm O (bogie) + 12 cm	O -4 cm	**R** 257 cm		O +11 cm
VM 16-2 S /SB /M	O (Bogie) +8 cm	O (Bogie) +14 cm	O (single) +/- 0 cm O (bogie) + 12 cm	O -4 cm	**R** 275 cm		O +11 cm
VM 18-2 S /SB /M	O (Bogie) +8 cm	O (Bogie) +14 cm	O (single) +/- 0 cm O (bogie) + 12 cm	O -4 cm	**R** 292 cm		O +11 cm
VM 20-2 S / SB /M	**R** (Bogie) 315 cm	O (Bogie) +6 cm	O (bogie) +4 cm	O -11 cm	O -9 cm		O +3 cm
VM 20-2 L					R 267 cm		
VM 20-2 /B /M					R 275 cm		**O** +6 cm
VM 22-2 /B /M					R 290 cm		**O** +6 cm
(Bogie for VM 20/22-2 /B)							O (Bogie) +16 cm
VM 27-2 /B /M							**R** (Bogie) 341 cm
VM 30-2 /B /M							**R** (Bogie) 361 cm
VM 21-3 S /SB /M					O -9 cm	O (tandem) +4 cm	**R** (single) 268 cm O (tandem) +/-0 cm
VM 24-3 S /SB /M						**R** (tandem) 289 cm	O (tandem) +/-0
VM 26-3 S /SB /M						**R** (tandem) 305 cm	O (tandem) +/-0
VM 28-3 S /SB /M						**R** (tandem) 320 cm	O (tandem) +/-0
VM 29-3 /B /M							**R** (tandem) 292 cm
VM 32-3 /B /M							**R** (tandem) 308 cm
VM 38-3 /B /M							**R** (triple) 343 cm
VM 45-3 /B /M							**R** (triple) 363 cm

*For et sæt tvillinghjul (to hjul)

R = Reference hjul (med angivelse af totalhøjde)
O = Option (med angivelse af højdeændring)

Alle højdemål kan afvige +/- 3 cm pga. dæktryk m.m
Dækmønsteret på det enkelte dæk kan variere.

Fuldfodervogne med udfodringsluger

VM Fuldfodervogne med 1 vertikal snegl

		VM 6.5-1 S	VM 8-1 S/C	VM 10-1 S/C	VM 6.5-1 S L	VM 8-1 S L	VM 10-1 S L
Rumfang (m^3)		6.5	8	10	6.5	8	10
Egenvægt (kg)		2500	2650	2800	2500	2650	2800
Nyttelast (kg)		2600	3200	4000	2600	3200	4000
Antal vejeceller		3	3	3	3	3	3
Sporvidde, udvendige (m) (G)		1,78	1,78	1,78	1,78	1,78	1,78
Længde (m) (B)		4,34	4,40	4,40	4,38	4,38	4,38
Dimensioner tager udgangspunkt i hjulmontering		Enkeltaksel 30x11.5-14.5	Enkeltaksel 30x11.5-14.5	Enkeltaksel 30x11.5-14.5	Enkeltaksel 30x11.5-14.5	Enkeltaksel 30x11.5-14.5	Enkeltaksel 30x11.5-14.5
Totalhøjde (m)* (A)		2,31	2,48	2,83	2,09**	2,26**	2,61**
Transportbredde (m)	Luge, 1 side/2 sider (C)	2,29/2,36	2,29/2,36	2,29/2,36	2,29/2,36	2,29/2,36	2,29/2,36
	Elevator E08	2,50	2,50	2,50	2,50	2,50	2,50
	Elevator E16	Kun bagpå	Kun bagpå	Kun bagpå	-	-	-
	Hjørneluger (ikke E08/16)	-	2,24	2,24	-	-	-
Udfodringshøjde (m)*	Luge (F)	0,75	0,75	0,75	0,53**	0,53**	0,53**
	Højde/Bredde ved 35° Elevator E08 (E/D)	1,02/3,02	1,02/3,02	1,02/3,02	0,80/3,02	0,80/3,02	0,80/3,02
	Højde/Bredde ved 35° Elevator E16 (E/D)	1,52	1,52	1,52	-	-	-
Antal knive monteret/maks.		5/12	5/12	5/12	5/12	5/12	5/12
Hastighed, blandesnegl (rpm ved 540, 1:1)		32	32	32	32	32	32
Antal sneglevindinger/Stålkvalitet/mm		2,25/S500/15	2,25/S500/15	2,25/S500/15	2,25/S500/15	2,25/S500/15	2,25/S500/15
Traktor, min. (kW/hk)		35/48	40/54	40/54	35/48	40/54	40/54
1 læs foder svarer til dagsbehovet (8000 kg ECM/ko/år) for		35-45 køer	44-55 køer	55-70 køer	35-45 køer	44-55 køer	55-70 køer

** Højdemålene kan afvige +/- 3 cm pga. dæktryk m.m. **Højde med aksel i midterposition. Akslen kan indstilles +/- 5 cm.*

		VM 10-1	VM 12-1	VM 14-1
Rumfang (m^3)		10	12	14
Egenvægt (kg)		3300	3500	3650
Nyttelast (kg)		4000	4800	5600
Antal vejeceller		3	3	3
Sporvidde, udvendige (m) (G)		1,88	1,88	2,11
Længde (m) (B)		4,66	4,66	4,66
Dimensioner tager udgangspunkt i hjulmontering		Enkeltaksel 30x11.5-14.5	Enkeltaksel 30x11.5-14.5	Enkeltaksel 30x11.5-14.5
Totalhøjde (m)* (A)		2,56	2,84	3,14
Transportbredde (m)	Luge, 1 side/2 sider (C)	2,52/2,55	2,52/2,55	2,52/2,55
	Elevator E08 (C)	2,84	2,84	2,84
	Elevator E16 (C)	2,85	2,85	2,85
	Tværbånd, bagpå (C)	2,47	2,47	2,47
Udfodringshøjde (m)*	Luge (F)	0,75	0,75	0,75
	Højde/Bredde ved 35° Elevator E08 (E/D)	1,02/3,32	1,02/3,32	1,02/3,32
	Højde/Bredde ved 35° Elevator E16 (E/D)	1,52/4,01	1,52/4,01	1,52/4,01
	Kun mont. bagpå ved 35° Elevator E22 (E/D)	2,10	2,10	2,10
Antal knive monteret/maks.		7/16	7/16	7/16
Hastighed, blandesnegl (rpm v. 540, 1:1)		33	33	33
Antal sneglevindinger/stålkvalitet/mm		2,75/S500/15	2,75/S500/15	2,75/S500/15
Traktor, min. (kW/hk)		55 / 70	67 / 85	80 / 100
1 læs foder svarer til dagsbehovet (8000 kg ECM/ko/år) for		55-70 køer	60-84 køer	82-103 køer

** Højdemålene kan afvige +/- 3 cm pga. dæktryk m.m.*

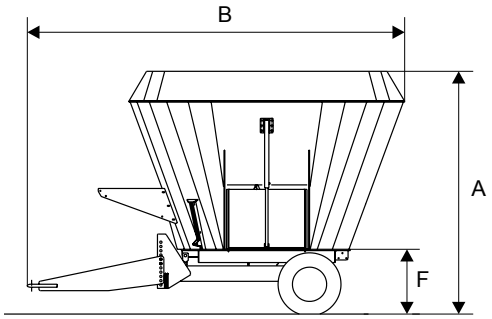

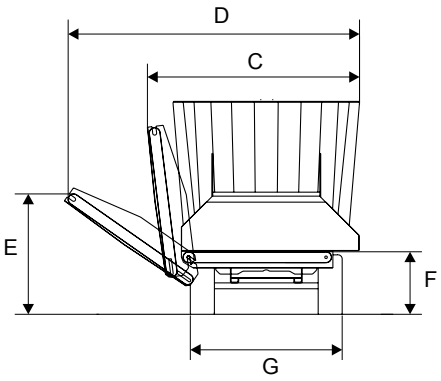

VM Fuldfodervogne med 2 vertikale snegle - Udfodringsluger

		VM 12-2 S/C/L	VM 14-2 S/C/L	VM 16-2 S/C/L	VM 18-2 S/C/L	VM 20-2 S/C/L
Rumfang (m^3)		12	14	16	18	20
Egenvægt (kg)		4300	4450	4630	4720	4810
Nyttelast (kg)		4800	5600	6400	7200	7200**
Antal vejeceller		3	4	4	4	4
Sporvidde, udvendige (m) (G)		1,75	1,94	1,94	1,94	1,94
Længde (m) (B)		6,25	6,31	6,31	6,31	6,50
Dimensioner tager udgangspunkt i hjulmontering		Enkeltaksel 425/40B17	Enkeltaksel 235/75R17.5	Enkeltaksel 235/75R17.5	Enkeltaksel 235/75R17.5	Enkeltaksel 235/75R17.5
Totalhøjde (m)* (A)		2,38	2,57	2,75	2,92	3,06
Transportbredde (m)	Luge, 1 side/2 sider (C)	2,29/2,36	2,29/2,36	2,29/2,36	2,29/2,36	2,36 (top)
	Hjørneluger	2,24	2,24	2,24	2,24	2,36 (top)
	Elevator E08	2,50	2,50	2,50	2,50	2,69 (top+)
	Elevator E16	2,62	2,62	2,62	2,62	2,75 (top+)
	Tværbånd, bagpå	2,24	2,24	2,24	2,24	2,36 (top)
Udfodringshøjde (m)*	Luge (F)	0,84	0,84	0,84	0,84	0,84
	Højde/bredde ved 35° Elevator E08 (E/D)	1,11/3,02	1,11/3,02	1,11/3,02	1,11/3,02	1,11/3,16
	Højde/bredde ved 35° Elevator E16 (E/D)	1,61/3,71	1,61/3,71	1,61/3,71	1,61/3,71	1,61/3,85
	Højde/bredde ved 35° Elevator E22 (E/D)***	2,12/4,20	2,12/4,20	2,12/4,20	2,12/4,20	2,12/4,34
Antal knive monteret/maks.		10/24	10/24	10/24	10/24	10/24
Hastighed, blandesnegl (rpm v. 540, 1:1)		34	34	34	34	34
Antal sneglevindinger/stålkvalitet/mm		2,25/S500/15	2,25/S500/15	2,25/S500/15	2,25/S500/15	2,25/S500/15
Traktor, min. (kW/hk)		56/75	60/82	65/88	70/95	74/100
1 læs foder svarer til dagsbehovet (8000 kg ECM/ko/år) for		67-85 køer	80-100 køer	93-120 køer	105-135 køer	105-135 køer

** Højdemålene kan afvige +/- 3 cm pga. dæktryk m.m. ** Bemærk lasteevnen.*
**** Sidemontering ikke mulig med bogie aksel system. VM-2 S L (lav) modeller med hjul 205/65R17.5 er 10 cm lavere (alle højder).*

		VM 20-2 L	VM 20-2	VM 22-2	VM 27-2	VM 30-2
Rumfang (m^3)		20	20	22	27	30
Egenvægt (kg)		6600	6600	6800-7500	7750	7900
Nyttelast (kg)		8000	8000	8800	10800	12000
Antal vejeceller		6	6	6	6	6
Sporvidde, udvendige (m) (G)		2,25	2,25	2,25	2,20	2,20
Længde (m) (B)		7,20	7,20	7,20	7,20	7,31
Dimensioner tager udgangspunkt i hjulmontering		Enkeltaksel 235/75 R17.5	Enkeltaksel 235/75 R17.5	Enkeltaksel 235/75 R17.5	**Bogie aksel 435/50 R19.5	**Bogie aksel 435/50 R19.5
Totalhøjde (m)* (A)		2,67	2,75	2,87	3,41	3,61
Transportbredde (m)	Luge, 1 side/2 sider (C)	2,52/2,55	2,52/2,55	2,52/2,55	2,52/2,55	2,76 (top)
	Elevator E08	2,77	2,77	2,77	2,77	2,91
	Elevator E16	2,88	2,88	2,88	2,88	3,01
	Tværbånd, bagpå	2,49	2,49	2,49	2,49	2,76 (top)
Udfodringshøjde (m)*	Luge (A)	0,81	0,89	0,89	1,05	1,05
	Højde/bredde v. 35° Elevator E08 (E/D)	1,08/3,31	1,13/3,31	1,13/3,31	1,32/3,31	1,32/3,45
	Højde/bredde v. 35° Elevator E16 (E/D)	1,58/4,00	1,63/4,00	1,82/4,00	1,82/4,00	1,82/4,14
	Højde/bredde v. 35° Elevator E22 (E/D)***	2,09/4,49	2,14/4,49	2,33/4,49	2,33/4,49	2,33/4,63
Antal knive monteret / maksimal		14/32	14/32	14/32	14/32	14/32
Hastighed, blandesnegl (rpm at 540, 1:1)		26	26	26	26	26
Antal sneglevindinger/stålkvalitet/mm		2,75/S500/15	2,75/S500/15	2,75/S500/15	2,75/S500/15	2,75/S500/15
Traktor, min. (kW/hk)		80/108	80/108	85/115	95/130	100/136
1 læs svarer til dagsbehovet (8000 kg ECM/ko/år) for		115-150 køer	115-150 køer	125-165 køer	156-195 køer	175-220 køer

** Højdemålene kan afvige +/- 3 cm pga. dæktryk m.m.*
*** Tandem hjulsystem øger alle højder med + 2 cm*
**** Sidemontering ikke mulig med tandem aksel system.*

VM Fuldfodervogne med 3 vertikale snegle – Udfodringsluger

		VM 21-3 S/C	VM 24-3 S/C	VM 26-3 S/C	VM 28-3 S/C	VM 29-3	VM 32-3	VM 38-3	VM 45-3
Rumfang (m^3)		21	24	26	28	29	32	38	45
Egenvægt (kg)		7000	8000	8100	8200	10700	11000	12500	12900
Nyttelast (kg)		8400	9600	10400	11200	11600	12800	15200	18000
Antal vejeceller		6	6	6	6	8	8	8	8
Sporvidde, udvendige (m) (G)		2,05	1,91	1,91	1,91	2,20	2,20	2,20	2,20
Længde (m) (B)		8,61	8,61	8,61	8,83	9,34	9,34	9,34	9,45
Dimensioner tager udgangspunkt i hjulmontering		Enkeltaksel 435/50 R19.5	Tandem 305/55 R22.5	Tandem 305/55 R22.5	Tandem 305/55 R22.5	Tandem 435/50R R19.5	Tandem 435/50R R19.5	Tridem 435/50R R19.5	Tridem 435/50R R19.5
Totalhøjde (m)* (A)		2,68	2,89	3,05	3,20	2,92	3,08	3,43	3,63
Transportbredde (m)	Luge, 1 side/2 sider (C)	2,29/2,36	2,29/2,36	2,29/2,36	2,35 (top)	2,52/2,55	2,52/2,55	2,52/2,55	2,76
	Hjørneluger	2,24	2,24	2,24	2,35 (top)	-	-	-	-
	Elevator E08	2,50	2,50	2,50	2,69 (top)	2,86	2,86	2,86	3,00
	Elevator E16	2,62	2,62	2,62	2,74 (top)	2,88	2,88	2,88	3,07
	Tværbånd, bagpå	2,24	2,24	2,24	2,35 (top)	2,50	2,50	2,50	2,76
Udfodringshøjde (m)*	Luge (F)	0,92	0,96	0,96	0,96	1,05	1,05	1,05	1,05
	Højde/bredde ved 35° Elevator E08 (E/D)	1,13/3,02	1,23/3,02	1,23/3,02	1,23/3,16	1,32/3,31	1,32/3,31	1,32/3,31	1,32/3,45
	Højde/bredde ved 35° Elevator E16 (E/D)	1,63/3,71	1,73/3,71	1,73/3,71	1,73/3,85	1,82/4,00	1,82/4,00	1,82/4,00	1,82/4,14
	Højde/bredde ved 35° Elevator E22 (E/D)**	2,14/4,20	2,24/4,20	2,24/4,20	2,24/4,34	2,33/4,49	2,33/4,49	2,33/4,49	2,33/4,63
Antal knive monteret / maksimal		15/36	15/36	15/36	15/36	21/48	21/48	21/48	21/48
Hastighed, blandesnegl (rpm v. 540, 1:1)		34	34	34	34	26	26	26	26
Antal sneglevindinger/stålkvalitet/mm		2,25/S500/15	2,25/S500/15	2,25/S500/15	2,25/S500/15	2,75/S500/15	2,75/S500/15	2,75/S500/15	2,75/S500/15
Traktor, min. (kW/hk)		85/115	90/122	100/136	105/143	95/130	100/135	110/150	120/162
1 læs svarer til dagsbehovet (8000 kg ECM/ko/år) for		120-155 køer	135-185 køer	155-195 køer	160-210 køer	170-215 køer	190-240 køer	220-280 køer	260-350 køer

** Højdemålene kan afvige +/- 3 cm pga. dæktryk m.m.*
*** Sidemontering ikke mulig med tridem aksel system.*

Fuldfodervogne med tværbånd

VM Fuldfodervogne med 1 vertikal snegl

		VM 10-1 B/X	VM 12-1 B/X	VM 14-1 B/X
Rumfang (m^3)		10	12	14
Egenvægt (kg)		3580	3750	3850
Nyttelast (kg)		4000	4800	5600
Antal vejeceller		3	3	3
Sporvidde, udvendige (m) (G)		1,88	1,88	2,11
Længde (m) (B)		5,43	5,43	5,43
Dimensioner tager udgangspunkt i hjulmontering		Enkeltaksel 30x11.5-14.5	Enkeltaksel 30x11.5-14.5	4 x 205/65 R17.5
Totalhøjde (m)* (A)		2,56	2,84	3,14
VM-B modeller: Transport bredde (m)	Tværbånd B (standard)	2,47	2,47	2,47
	Elevator BE09	2,52	2,52	2,52
	Elevator BE16	2,58	2,58	2,58
VM-B modeller: Udfodrings-højde og bredde (m)* ved 35°	Tværbånd B (F)	0,70	0,70	0,71
	Elevator BE09 (E/D)	0,96/3,05	0,96/3,05	0,97/3,05
	Elevator BE16 (E/D)	1,37/3,71	1,37/3,71	1,38/3,71
	Elevator E16, bagpå (E)	1,52	1,52	1,53
	Elevator E22, bagpå (E)	2,03	2,03	2,04
VM-X modeller:**	Transportbredde/Aflæshøjde (m) (C/F)	2,47/0,70	2,47/0,70	2,47/0,70
	Max. udfodringshøjde (m) (E/D)	1,20/2,87	1,20/2,87	1,20/2,87
Antal knive monteret/maks.		7/16	7/16	7/16
Hastighed, blandesnegl (rpm v. 540, 1:1)		33	33	33
Antal sneglevindinger/stålkvalitet/mm		2,75/S500/15	2,75/S500/15	2,75/S500/15
Traktor, min. (kW/hk)		50/68	55/75	60/82
1 læs svarer til dagsbehovet (8000 kg ECM/ko/år) for		55-70 køer	67-85 køer	80-100 køer

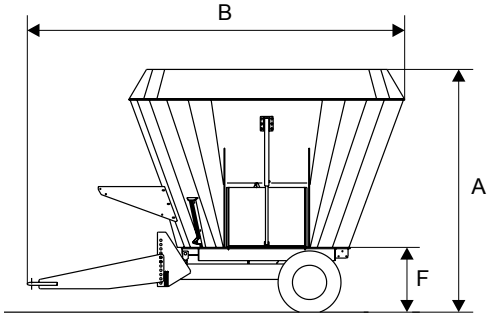

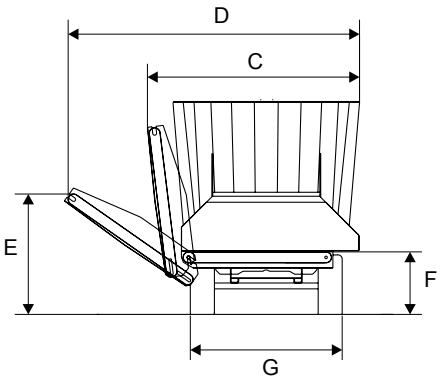

** Højdemålene kan afvige +/- 3 cm pga. dæktryk m.m. ** Sidebevægelse af "X" elevator +/- 31 cm.*

VM Fuldfodervogne med 2 vertikale snegle – Tværbånd

		VM 14-2 SB/L/X	VM 16-2 SB/L/X	VM 18-2 SB/L/X	VM 20-2 SB/L/X	VM 20-2 B/X	VM 22-2 B/X	VM 27-2 B/X	VM 30-2 B/X
Rumfang (m^3)		14	16	18	20	20	22	27	30
Egenvægt (kg)		4700	4880	4970	5060	6900	7100-7800	8050	8200
Nyttelast (kg)		5600	6400	7200	7200**	8000	8800	10800	12000
Antal vejeceller		4	4	4	4	6	6	6	6
Sporvidde, udvendige (m) (G)		1,94	1,94	1,94	1,94	2,30	2,30	2,20	2,20
Længde (m) (B)		6,98	6,98	6,98	7,18	7,88	7,88	7,88	8,08
Dimensioner tager udgangspunkt i hjulmontering		Enkeltaksel 4 x 235/ 75 R17.5	Enkeltaksel 4 x 235/ 75 R17.5	Enkeltaksel 4 x 235/ 75 R17.5	Enkeltaksel 4 x 235/ 75 R17.5	Enkeltaksel 4 x 235/ 75 R17.5	Enkeltaksel 4 x 235/ 75 R17.5	Bogie aksel 435/50 R19.5	Bogie aksel 435/50 R19.5
Totalhøjde (m)* (A)		2,57	2,75	2,92	3,06	2,75	2,87	3,41	3,61
VM-SB/B modeller: Transportbredde (m)	Tværbånd B (standard)	2,24	2,24	2,24	2,35 (Top)	2,49	2,49	2,49	2,76 (top)
	Elevator BE09	2,45	2,45	2,45	2,59	2,53	2,53	2,53	2,76 (top)
	Elevator BE16	2,54	2,54	2,54	2,68	2,58	2,58	2,58	2,76 (top)
VM-SB/B modeller: Udfodringshøjde og bredde (m)* ved 35°	Tværbånd B (F)	0,77	0,77	0,77	0,77	0,93	0,93	1,03	1,03
	Elevator BE09 (E/D)	1,04/2,93	1,04/2,93	1,04/2,93	1,04/3,07	1,13/3,05	1,13/3,05	1,24/3,05	1,24/3,05
	Elevator BE16 (E/D)	1,45/3,62	1,45/3,62	1,45/3,62	1,45/3,76	1,55/3,72	1,55/3,72	1,65/3,72	1,65/3,87
	Elevator E16, bagpå (E)	-	-	-	-	1,63	1,63	1,82	1,82
	Elevator E22, bagpå (E)	-	-	-	-	2,14	2,14	2,33	2,33
VM-X modeller*:**	Transportbredde/Aflæshøjde (m) (C/F)	2,45/0,72	2,45/0,72	2,45/0,72	2,45/0,72	2,49/0,91	2,49/0,91	2,49/1,01	2,76/1,01
	Max. udfodringshøjde (m) (E/D)	1,24/2,60	1,24/2,60	1,24/2,60	1,24/2,67	1,40/2,87	1,40/2,87	1,50/2,87	1,50/2,99
Antal knive monteret / maksimal		10/24	10/24	10/24	10/24	14/32	14/32	14/32	14/32
Hastighed, blandesnegl (rpm v. 540, 1:1)		34	34	34	34	26	26	26	26
Antal sneglevindinger/stålkvalitet/mm		2,25/S500/15	2,25/S500/15	2,25/S500/15	2,25/S500/15	2,75/S500/15	2,75/S500/15	2,75/S500/15	2,75/S500/15
Traktor, min. (kW/hk)		60/82	65/88	70/95	74/100	80/108	85/115	95/130	100/136
1 læs svarer til dagsbehovet (8000 kg ECM/ko/år) for		80-100 køer	93-120 køer	105-135 køer	115-135 køer	115-150 køer	125-165 køer	150-195 køer	175-220 køer

*VM-2 SB L (lav) modeller med hjul 205/65R17.5 er 10 cm lavere (alle højder). * Totalhøjden på SB-vogne monteret med X-bånd øges med 2 cm*
** Højdemålene kan afvige +/- 3 cm pga. dæktryk m.m. ** Bemærk lasteevnen. *** Sidebevægelse af "X" elevator +/- 31 cm.*

VM Fuldfodervogne med 3 vertikale snegle – Tværbånd

		VM 21-3 SB/X	VM 24-3 SB/X	VM 26-3 SB/X	VM 28-3 SB/X	VM 29-3 B/X	VM 32-3 B/X	VM 38-3 B/X	VM 45-3 B/X
Rumfang (m^3)		21	24	26	28	29	32	38	45
Egenvægt (kg)		7300	8300	8400	8500	11050	11350	12830	13250
Nyttelast (kg)		8400	9600	10400	11200	11600	12800	15200	18000
Antal vejeceller		6	6	6	6	8	8	8	8
Sporvidde, udvendige (m) (G)		2,05	1,91	1,91	1,91	2,20	2,20	2,20	2,20
Længde (m) (B)		9,09	9,09	9,09	9,29	9,96	9,96	9,96	10,15
Dimensioner tager udgangspunkt i hjulmontering		Enkeltaksel 435/50 R19.5	Tandem 305/55 R22.5	Tandem 305/55 R22.5	Tandem 305/55 R22.5	Tandem 435/50 R19.5	Tandem 435/50 R19.5	Tridem 435/50 R19.5	Tridem 435/50 R19.5
Totalhøjde (m)* (A)		2,68	2,89	3,05	3,20	2,92	3,08	3,43	3,63
VM-SB/B modeller: Transportbredde (m)	Tværbånd B (standard)	2,24	2,24	2,24	2,35 (Top)	2,49	2,49	2,49	2,76
	Elevator BE09	2,45	2,45	2,45	2,59	2,53	2,53	2,53	2,76
	Elevator BE16	2,54	2,54	2,54	2,68	2,58	2,58	2,58	2,76
VM-SB/B modeller: Udfodrings-højde og bredde (m)* ved 35°	Tværbånd B (F)	0,87	0,91	0,91	0,91	1,05	1,05	1,05	1,05
	Elevator BE09 (E/D)	1,12/2,93	1,16/2,93	1,16/2,93	1,16/3,07	1,24/3,05	1,24/3,05	1,24/3,05	1,24/3,20
	Elevator BE16 (E/D)	1,53/3,62	1,57/3,62	1,57/3,62	1,57/3,76	1,65/3,72	1,65/3,72	1,65/3,72	1,65/3,72
	Elevator E16, bagpå (E)	-	-	-	-	1,82	1,82	1,82	1,82
	Elevator E22, bagpå (E)	-	-	-	-	2,33	2,33	2,33	2,33
VM-X modeller:**	Transportbredde/Aflæshøjde (m) (C/F)	2,45/0,73	2,45/0,86	2,45/0,86	2,45/0,86	2,49/1,02	2,49/1,02	2,49/1,02	2,76/1,02
	Max. udfodringshøjde (m) (E/D)	1,25/2,60	1,38/2,60	1,38/2,60	1,38/2,67	1,51/2,87	1,51/2,87	1,51/2,87	1,51/2,99
Antal knive monteret / maksimal		15/36	15/36	15/36	15/36	21/48	21/48	21/48	21/48
Hastighed, blandesnegl (rpm v. 540, 1:1)		34	34	34	34	26	26	26	26
Antal sneglevindinger/stålkvalitet/mm		2,25/S500/15	2,25/S500/15	2,25/S500/15	2,25/S500/15	2,75/S500/15	2,75/S500/15	2,75/S500/15	2,75/S500/15
Traktor, min. (kW/hk)		85/115	90/122	100/136	105/143	95/130	100/135	110/150	120/162
1 læs svarer til dagsbehovet (8000 kg ECM/ko/år) for		120-135 køer	135-185 køer	155-195 køer	160-210 køer	170-215 køer	190-240 køer	220-280 køer	260-350 køer

** Højdemålene kan afvige +/- 3 cm pga. dæktryk m.m. * Totalhøjden på SB-vogne monteret med X-bånd øges med 2 cm ** Sidebevægelse af "X" elevator +/- 31 cm.*

Fuldfodervogne med tværbånd og halmblæser

VM Fuldfodervogne med 1 vertikal snegl

		VM 10-1 B M	VM 12-1 B M	VM 14-1 B M
Rumfang (m^3)		10	12	14
Egenvægt (kg)		4380	4550	4650
Nyttelast (kg)		4000	4800	5600
Antal vejeceller		3	3	3
Sporvidde, udvendige (m) (G)		1,88	1,88	2,11
Længde (m) (B)		6,05	6,05	6,05
Dimensioner tager udgangspunkt i hjulmontering		Enkeltaksel 30x11.5-14.5	Enkeltaksel 30x11.5-14.5	4 x 205/65 R17.5
Totalhøjde (m)* (A)		2,56	2,84	3,14
Transportbredde (m)	Tværbånd B (standard)	2,47	2,47	2,47
	Elevator BE09	2,52	2,52	2,52
	Elevator BE16	2,58	2,58	2,58
Udfodringshøjde og bredde (m)* ved 35°	Tværbånd B (F)	0,70	0,70	0,71
	Elevator BE09 (E/D)	0,96/3,05	0,96/3,05	0,97/3,05
	Elevator BE16 (E/D)	1,37/3,71	1,37/3,71	1,38/3,71
	Elevator E16, bagpå (E)	1,52	1,52	1,53
	Elevator E22, bagpå (E)	2,03	2,03	2,04
Antal knive monteret/maks.		8/16	8/16	8/16
Hastighed, blandesnegl (rpm v. 540, 1:1)		33	33	33
Antal sneglevindinger/stålkvalitet/mm		2,75/S500/15	2,75/S500/15	2,75/S500/15
Traktor, min. (kW/hk)		50/68	55/75	60/82
1 læs svarer til dagsbehovet (8000 kg ECM/ko/år) for		55-70 køer	67-85 køer	80-100 køer

** Højdemålene kan afvige +/- 3 cm pga. dæktryk m.m.*

VM Fuldfodervogne med 2 vertikale snegle – Tværbånd og halmblæser

		VM 14-2 SB M	VM 16-2 SB M	VM 18-2 SB M	VM 20-2 SB M	VM 20-2 B M	VM 22-2 B M	VM 27-2 B M	VM 30-2 B M
Rumfang (m^3)		14	16	18	20	20	22	27	30
Egenvægt (kg)		5500	5650	5770	5890	7700	7800-8750	9000	9200
Nyttelast (kg)		5600	6400	7200	7200**	8000	8800	10800	12000
Antal vejeceller		4	4	4	4	6	6	6	6
Sporvidde, udvendige (m) (G)		1,94	1,94	1,94	1,94	2,30	2,30	2,20	2,20
Længde (m) (B)		7,60	7,60	7,60	7,80	8,45	8,50	8,50	8,70
Dimensioner tager udgangspunkt i hjulmontering		Enkeltaksel 4 x 235/75 R17.5	Enkeltaksel 4 x 235/75 R17.5	Enkeltaksel 4 x 235/75 R17.5	Enkeltaksel 4 x 235/75 R17.5	Enkeltaksel 4 x 235/75 R17.5	Enkeltaksel 4 x 235/75 R17.5	Bogie aksel 435/50 R19.5	Bogie aksel 435/50 R19.5
Totalhøjde (m)* (A)		2,57	2,75	2,92	3,06	2,75	2,87	3,41	3,61
Transportbredde (m)	Tværbånd B (standard)	2,24	2,24	2,24	2,35 (Top)	2,49	2,49	2,49	2,76 (top)
	Elevator BE09	2,45	2,45	2,45	2,59	2,53	2,53	2,53	2,76 (top)
	Elevator BE16	2,54	2,54	2,54	2,69	2,58	2,58	2,58	2,76 (top)
Udfodringshøjde og bredde (m)* ved 35°	Tværbånd B (F)	0,77	0,77	0,77	0,77	0,93	0,93	1,03	1,03
	Elevator BE09 (E/D)	1,04/2,93	1,04/2,93	1,04/2,93	1,04/3,07	1,13/3,05	1,13/3,05	1,24/3,05	1,24/3,05
	Elevator BE16 (E/D)	1,45/3,62	1,45/3,62	1,45/3,62	1,45/3,76	1,55/3,72	1,55/3,72	1,65/3,72	1,65/3,87
	Elevator E16, bagpå (E)	-	-	-	-	1,63	1,63	1,82	1,82
	Elevator E22, bagpå (E)	-	-	-	-	2,14	2,14	2,33	2,33
Antal knive monteret/maks.		11/24	11/24	11/24	11/24	15/32	15/32	15/32	15/32
Hastighed, blandesnegl (rpm v. 540, 1:1)		34	34	34	34	26	26	26	26
Antal sneglevindinger/stålkvalitet/mm		2,25/S500/15	2,25/S500/15	2,25/S500/15	2,25/S500/15	2,75/S500/15	2,75/S500/15	2,75/S500/15	2,75/S500/15
Traktor, min. (kW/hk)		60/82	65/88	70/95	74/100	80/108	85/115	95/130	100/136
1 læs svarer til dagsbehovet (8000 kg ECM/ko/år) for		80-100 køer	93-120 køer	105-135 køer	115-135 køer	115-150 køer	125-165 køer	150-195 køer	175-220 køer

** Højdemålene kan afvige +/- 3 cm pga. dæktryk m.m.*
*** Bemærk lasteevnen.*

VM Fuldfodervogne med 3 vertikale snegle – Tværbånd og halmblæser

		VM 21-3 SB M	VM 24-3 SB M	VM 26-3 SB M	VM 28-3 SB M	VM 29-3 B M	VM 32-3 B M	VM 38-3 B M	VM 45-3 B M
Rumfang (m^3)		21	24	26	28	29	32	38	45
Egenvægt (kg)		7900	8900	9000	9100	11900	12200	13700	14100
Nyttelast (kg)		8400	9600	10400	11200	11600	12800	15200	18000
Antal vejeceller		6	6	6	6	8	8	8	8
Sporvidde, udvendige (m) (G)		2,05	1,91	1,91	1,91	2,20	2,20	2,20	2,20
Længde (m) (B)		9,71	9,71	9,71	9,91	10,58	10,58	10,58	10,77
Dimensioner tager udgangspunkt i hjulmontering		Enkeltaksel 435/50 R19.5	Tandem 305/55 R22.5	Tandem 305/55 R22.5	Tandem 305/55 R22.5	Tandem 435/50 R19.5	Tandem 435/50 R19.5	Tridem 435/50 R19.5	Tridem 435/50 R19.5
Totalhøjde (m)* (A)		2,68	2,89	3,05	3,20	2,92	3,08	3,43	3,63
Transportbredde (m)	Tværbånd B (standard)	2,24	2,24	2,24	2,35 (Top)	2,49	2,49	2,49	2,76
	Elevator BE09	2,45	2,45	2,45	2,59	2,53	2,53	2,53	2,76
	Elevator BE16	2,54	2,54	2,54	2,68	2,58	2,58	2,58	2,76
Udfodringshøjde og bredde (m)* ved 35°	Tværbånd B (F)	0,87	0,91	0,91	0,91	1,05	1,05	1,05	1,05
	Elevator BE09 (E/D)	1,12/2,93	1,16/2,93	1,16/2,93	1,16/3,07	1,24/3,05	1,24/3,05	1,24/3,05	1,24/3,20
	Elevator BE16 (E/D)	1,53/3,62	1,57/3,62	1,57/3,62	1,57/3,76	1,65/3,72	1,65/3,72	1,65/3,72	1,65/3,72
	Elevator E16, bagpå (E)	-	-	-	-	1,82	1,82	1,82	1,82
	Elevator E22, bagpå (E)	-	-	-	-	2,33	2,33	2,33	2,33
Antal knive monteret/maks.		16/36	16/36	16/36	16/36	22/48	22/48	22/48	22/48
Hastighed, blandesnegl (rpm v. 540, 1:1)		34	34	34	34	26	26	26	26
Antal sneglevindinger/stålkvalitet/mm		2,25/S500/15	2,25/S500/15	2,25/S500/15	2,25/S500/15	2,75/S500/15	2,75/S500/15	2,75/S500/15	2,75/S500/15
Traktor, min. (kW/hk)		85/115	90/122	100/136	105/143	95/130	100/135	110/150	120/162
1 læs svarer til dagsbehovet (8000 kg ECM/ko/år) for		120-135 køer	135-185 køer	155-195 køer	160-210 køer	170-215 køer	190-240 køer	220-280 køer	260-350 køer

** Højdemålene kan afvige +/- 3 cm pga. dæktryk m.m.*

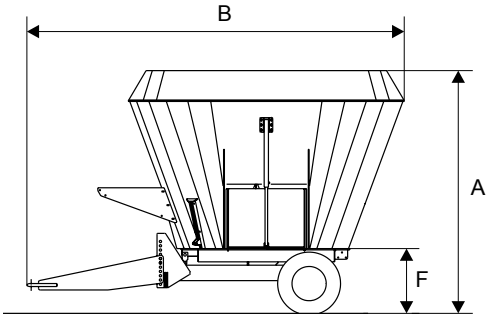

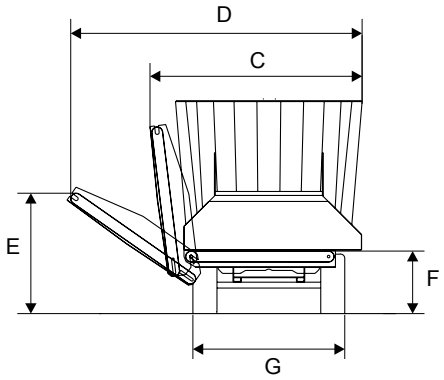

Angivelse af kraftforbrug er vejledende.
Kraftforbrug påvirkes af transmissionsgearing og vægtfylde på foderblandingen.
De angivne tekniske data refererer til 8 km/t ved kørsel på gården. Ved indregistrering til vejtransport ændres de tekniske data.

Betjenings- og øvrigt ekstraudstyr

Manuel ventilblok

Udstyres fuldfodervognen med flere funktioner, tilbydes ventilblok for 2, 3 eller 4 funktioner.

Overløbsring

Overløbsring anbefales, når store dele af blandingen består af halm eller hø, i løs form eller som halmballer.

Lange knive

Lange knive effektiviserer oprivningen af specielt rundballer. Ofte er 2 knive pr. blandesnegl nok som supplement. Lange knive kan placeres i 2 positioner.

Neodymium magneter

Kongskilde tilbyder en ekstra kraftig magnet af typen "neodymium". Neodymium magneter er 8-10 gange kraftigere end ferrit typen, der er normal standard i branchen. Den kraftige magnet er placeret i den nederste del af karret, hvor foderet hele tiden passerer under opblanding og udfodring. Magneten kan serviceres udefra, hvilket giver den bedst mulige sikkerhed.

Støttefod for hitch

Støttefod for hitch anvendes typisk, når den samme traktor både læsser og trækker fuldfodervognen. Herved kan fuldfodervognen hurtigt fra- og tilkobles, f.eks. når den flyttes mellem fodermidlerne. Der er også et kabelsæt til internt batteri (strømforsyning til vejesystem).

Hydraulisk betjening af modskær

Hydraulisk betjening af modskær med indikator, der viser om modskærene er slået til eller fra. Med hydraulisk betjening kan justeringen foregå fra traktoren. Kan også udbygges med håndholdt fjernbetjening (Kongskilde Link).

Reduktionsgear

Reduktionsgearet muliggør en nedgearing af snegleomdrejningerne, hvilket nedsætter kraftforbruget, således at en mindre traktor kan anvendes.

Hydro Step

Hydro Step er hydraulisk gearskifte til reduktionsgearet. Herved kan der fra traktorsædet skiftes mellem højt og lavt gear. En gear-indikator viser, hvilket gear der er koblet til.

Oliemotor nr. 2 for tværbånd

Oliemotor nr. 2 for tværbånd kan være nødvendig under ekstreme forhold, hvor meget tungt foder skal udfodres (kan ikke kombineres med elevator BE09/16).

Kongskilde Link

Trådløs el-betjening fra traktorkabine og evt. læssemaskinen. Er fuldfodervognen udstyret med hydraulisk betjening af modskær, kan disse justeres fra læssemaskinen. Kongskilde Link tilbydes med op til 4 hydrauliske funktioner.

El-betjening

El-betjening fra traktorkabine til VM fuldfodervogne baseret på el-ledning mellem traktor og fuldfodervogn (mulighed for 2-7 dobbeltvirkende funktioner). Elektrisk justering af båndhastighed kan integreres i fjernbetjeningen.

Elektronisk lugeindikator

Display for overvågning af lugeposition. Standard på 2 og 3 sneglede blandere udstyret med bagerste sideluge eller hjørneluger.
Max. 4 luger kan overvåges.

Smørebank for aksel-systemet (VM-2/VM-3)

Via smørebanken smøres alle smøresteder på akselsystemet ekskl. hjullejer. Fordelene er: Minimalt tidsforbrug til smøring af akselsystemet, sikkerhed for at alle smøresteder huskes og nem vedligeholdelse.

Gennemførte tests har bevist fuldfodervognens fordele.

På www.kongskilde.dk kan man downloade følgende testrapporter som PDF-filer:

■ Profi Practical test - Weighing system for mixer feeders

- On the scales
- There is nothing like a Dane...

■ Top Agrar Test - sammenligning: "Angemischt und aufgetischt"

- Blandenøjagtighed og kraftforbrug - sammenligning af 5 brands.

Kongskilde Agriculture
Tlf. +45 61 80 50 00
office@kongskilde.com

www.kongskilde.com

300006671 JF/DK/Feeder VM/BRO/1018

Nogle produkter kan være vist med ekstraudstyr. Se prisliste for aktuelt standard- og ekstraudstyr.
Ret til konstruktions- og specifikationsændringer forbeholdes. Der tages forbehold for trykfejl.

KONGSKILDE
Moving agriculture ahead