RS 420X

Rotorsiderive / Kreiselschwader
Rotary Rake / Ràteau-andaineur rotatif

Reservedelskatalog / Ersatzteilkatalog
Spare Parts Book / Catalogue de pièces

3

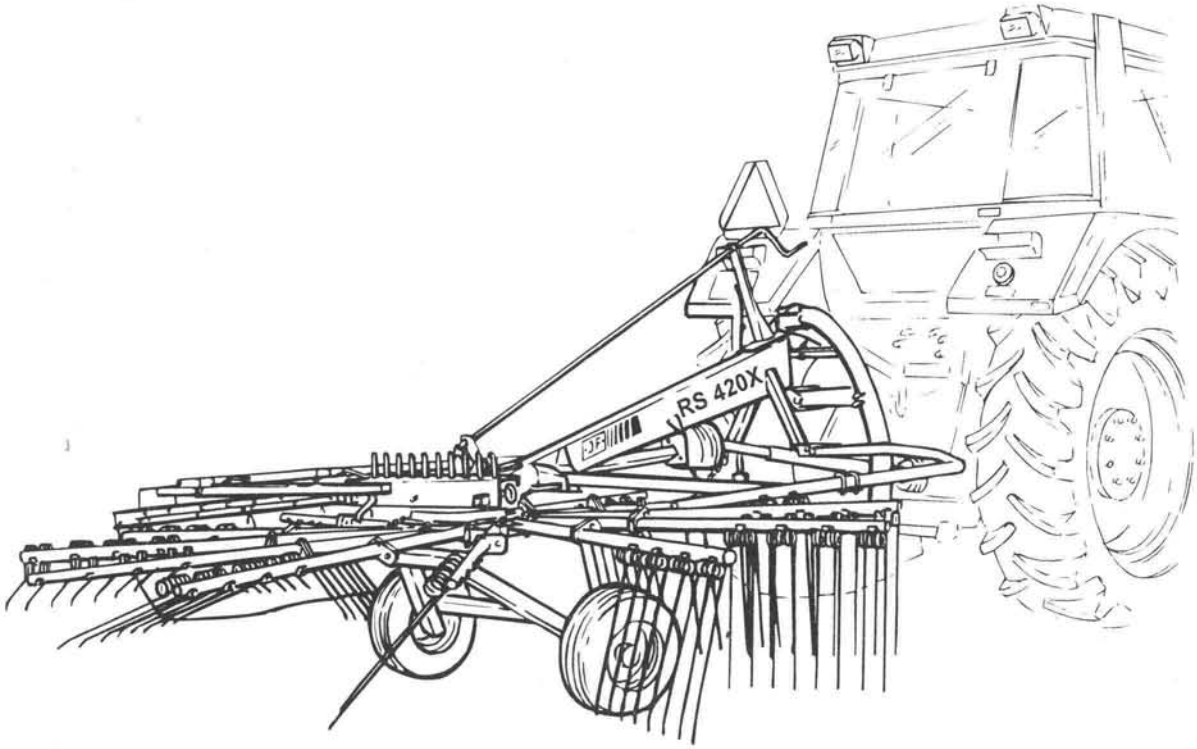

Gyldig fra: Gültig ab: Valid from: Valable à partir de:	Jan. 1996	Udgave: Ausgabe: Edition: Edition:	1996 03 15 3

Notér fabrikationsnummeret på Deres maskine på omslagets inderside.
Notieren Sie die Fabrikationsnummer Ihrer Maschine auf der Innenseite des Umschlages.
Please note the serial number of Your machine at the inside of the cover.
Veuillez noter le numero de Votre machine sur la face interne de la couverture.

Bestiller De reservedele så opgiv venligst maskinens fabrikationsnummer og eventuelt købsår. Det sparer Dem tid, penge og ærgelser og os unødigt besvær.
De kan notere nummeret på Deres maskine her:

Nr..... Leveret den ..... / ..... 19.....
så har De det ved hånden, når De eventuelt skal bestille reservedele.
Fabrikationsnummeret findes indhugget i rammen, som vist på figuren.

Bei Ersatzteilbestellungen ist die Fabrikationsnummer Ihrer Maschine unbedingt anzugeben.
Das erspart Ihnen Zeit, Geld und Ärger und erleichert uns die Abfertigung.
Tragen Sie die Nummer Ihrer Maschine bitte hier ein:

Nr..... Geliefert am ..... / ..... 19.....
dann haben Sie bei Ersatzteilbestellungen immer die Nummer bei der Hand.
Die Fabrikationsnummer ist im Rahmen eingeschlagen, siehe Figur.

Always state the serial number and if possile the year of the machine when ordering spare parts whereby you save time and money and facilitates matters for us.
Please enter the number of your machine here:

No..... Delivered on the ..... / ..... 19.....
Appropriate when ordering parts.
The serial number is located as shown on the figure.

Lorsque vous commandez des pièces dètachées, indiquez toujours le numéro de série de votre machine et si possible son année de fabrication. Vous éviterez des pertes de temps et vous nous faciliterez le travail.
Prière de noter ici le numéro de série de votre machine:

Numéro..... Livrée le ..... / ..... 19.....

Ceci vous sera utile lorsque vous commanderez des pièces.
Le numéro de série est gravé dans le cadre comme indiqué sur la figure.

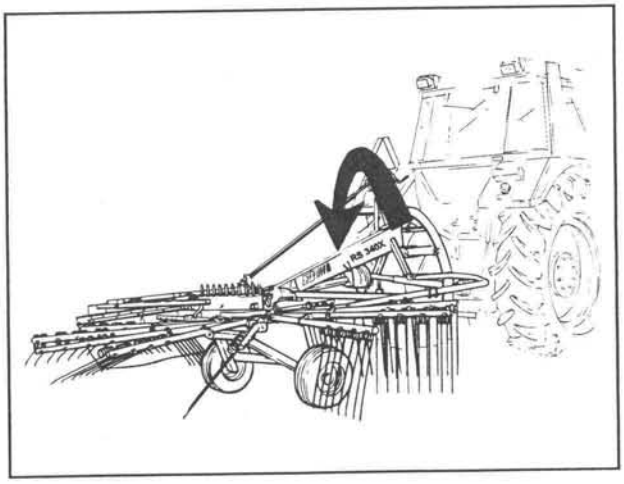

RESERVEDELSKATALOG
ERSATZTEILKATALOG
SPARE PARTS BOOK
CATALOGUE DE PIÈCES

Kataloget er opdelt i 5 afsnit:

1. Beskrivelse af reservedelskataloget.
2. Nummernøgle for monteringsdele.
3. Nummernøgle - viser på hvilke figurer reservedelsnumrene findes.
4. Figurnøgle - viser på hvilke figurer delene findes.
5. Reservedelsliste.

Der Katalog ist in 5 Abschnitte eingeteilt:

1. Beschreibung des Ersatzteilkataloges.
2. Nummerschlüssel für Montagezubehör.
3. Nummerschlüssel mit Angabe der jeweiligen Ersatzteilnummern.
4. Figurliste mit Angabe, wo die Teile zu finden ist.
5. Ersatzteilliste.

The book is divided into 5 passages:

1. Description of the spare part book.
2. Number key for assembly parts.
3. Number key showing on which figures the spare part numbers can be found.
4. Figure key showing on which figures the parts can be found.
5. Spare parts list.

Le catalogue est divisé en 5 sections:

1. Description du catalogue de pièces.
2. Liste de pièces de montage.
3. Numéros des pièces de rechange indiquant le numéro de figure.
4. Liste des figures indiquant sur quelle figure se trouvent les pièces.
5. Liste de pièces de rechange.

Beskrivelse af reservedelskataloget:
Beschreibung des Ersatzteilkataloges:
Description of the spare part book:
Description du katalogue de pièces:

Pos.nr.:
Positionsnummer mærket med "( )" er ikke standard.
Leveres som tilbehør.

Positionsnummer:
Die Positionsnummer, die mit "( )" gezeichnet ist, ist nicht der Standard.
Wird als Zubehör geliefert.

Position No.:
The position No. marked "( )" is not standard.
Is delivered as accessories.

No de pos.:
Le nombre de position marqué d'un"( )" n'est pas une pièce standard.
Livrée comme accessoire.

Antal:
Antal dele pr. maskine.
Ved undersamlinger: dele pr. samling.

Anzahl:
Anzahl Teile je maschine.
Bei Untersammlungen:
Anzahl je Sammlung.

Quantity:
States quantity of parts for machine.
In connection with subassemblies: quantity for the assembly.

Quantité:
Quantité de pièces par machine
Pour les sous-assemblages: pièces par assemblage

Benævnelse:
>=0003219 <=0003448
Reservedel anvendt på maskine fra og med fabrikationsnummer 3219 til og med nr. 3448.

Benennung:
>=0003219 <=0003448
Ersatzteil für Maschinen von der Fabrikationsnummer 3219 bis zu 3448 eingeschlossen verwendet.

Designation:
>=0003219 <=0003448
Spare part used for machine from serial No. 3219 up to No. 3448 both Nos. included.

Désignation:
>=0003219 <=0003448
Pièce de rechange employée sur machines à partir de no de série 3219 jusq'à et y compris no 3448

Varenr.:
Varenummer mærket med "T" er ikke standard. Leveres som tilbehør.
Varenummer mærket med "+" : ændring undervejs.

Warenummer:
Die Warenummer, die mit "T" gezeichnet ist, ist nicht der Standard. Wird als Zubehör geliefert.
Die Warennummer mit "+" gezeichnet: Modifikation ist unterwegs.

Article no.:
The article no. marked "T" is not standard.Is delivered as accessories.
The article no. marked "+": modification is beeing made.

No. d'article:
Le no d'article marqué d'un "T" n'est pas un article standard. Livré comme accessoire.
No. d'article marqué de "+": Une modificatin viendra.

Hertil:
Angiver hvilke og hvor mange monteringsdele (skruer, møtrikker, skiver osv.) der anvendes sammen med reservedelen. Se under nummernøgle for monteringsdele.

Hierzu:
Gibt an welche und wie viele Montierungsteile (Schrauben, Muttern, Scheiben usw.) mit dem Ersatzteil verwendet werden.
Sehen Sie unter dem Nummerschlüssel für Montagezubehör.

To this:
States which and how many mounting assemblies (screws, nuts, discs etc.) are delivered with the spare part.
See under number key for assembly parts.

A ceci:
Indique lesquelles et combien de pièces de montage (vis, écrous, rondelles etc.) sont employées avec la pièces de rechange. Voir dans la liste de numéros pour pièces de montage.

>=xxxxxxx

POS.	VARENUMMER	ANTAL	BENÆVNELSE BEZEICHNUNG DESIGNATION	HERTIL, DAZU TO THIS, A CECI	
33.	1340-9153 T	2	KRYDS CENTRE KREUZGARNITUR >=0003219 <=0003448	1341-9187	1
33.1	1350-7005	2	KRYDS CENTRE KREUZGARNITUR >=0003219	1350-9052 1350-9104	4 1
34.	1340-0196	1	PROFILAKSEL M. GAFFEL PROFILE SHAFT WITH FORK PROFILWELLE MIT GABEL >=0003219 <=0003448		
34.1	1350-8008	1	PROFILGAFFEL PROFIL FORK PROFILGABEL >=0003449		

NUMMERNØGLE FOR MONTERINGSDELE - NUMMERSCHLüSSEL FüR MONTAGEZUBEHOR
NUMBER KEY FOR ASSEMLY PARTS - LISTE DE PIECES DE MONTAGE

VARENUMMER	BENÆVNELSE	BEZEICHNUNG	DESIGNATION
1213-4422	STÅLSÆTSKRUE M12-40	STAHLSECHSKANTSCHRAUBE M12-40	STEEL SET SCREW M12-40
1220-3321	NYLOC MØTRIK M10	NYLOC MUTTER M10	NYLOC NUT M10
1220-4321	NYLOC MØTRIK M12	NYLOC MUTTER M12	NYLOC NUT M12
1220-4324	LÅSEMØTRIK METAL M12 10.9 GALV	GEGENMUTTER METAL M12 10.9 GAL	LOCK NUT METAL M12 10.9 GALV.
1220-5222	STÅLMØTRIK M16 H 8M/M	STAHLMUTTER M16 H 8M/M	STEEL NUT M16 H 8M/M
1241-1202	SPÆNDESKIVE	SCHEIBE	WASHER
1241-1301	SPÆNDESKIVE 8-14-1,5 KOBBER	SCHEIBE 8-14-1,5 KUPFER	WASHER 8-14-1,5 COPPER
1241-8403	SPÆNDESKIVE 33-45-2,5	SCHEIBE 33-45-2,5	WASHER 33-45-2,5
1242-3221	FJEDERSKIVE M10	FEDERSCHEIBE M10	SPRING WASHER M10
1242-4221	FJEDERSKIVE M12	FEDERSCHEIBE M12	SPRING WASHER M12
1251-1201	SPÆNDESTIFT 3,5-30	SPANNSTIFT 3,5-30	SPECIAL PIN 3,5-30
1251-5503	SPÆNDESTIFT 8-60	SPANNSTIFT 8-60	SPECIAL PIN 8-60
2504-534X	SKIVE	SCHEIBE	WASHER
2505-107X	MØTRIK M14	MUTTER M14	NUT M14
2505-111X	SKIVE	SCHEIBE	WASHER
2505-221X	PASSKIVE 50-75-0,5	SCHEIBE 50-75-0,5	WASHER 50-75-0.5
2505-222X	PASSKIVE 60-75-0,3	SCHEIBE 60-75-0,3	WASHER 60-75-0.3
2505-337X	SKIVE	SCHEIBE	WASHER
2505-653X	AFSTANDSRING	DISTANZRING	DISTANCE RING
2509-563X	PASSKIVE 25-35-0,5	SCHEIBE 25-35-0,5	WASHER 25-35-0.5
2509-566X	PASSKIVE 25-35-1,0	SCHEIBE 25-35-1,0	WASHER 25-35-1.0
2509-595X	SKIVE	SCHEIBE	WASHER
2509-746X	SKRUE	SCHRAUBE	SCREW

VARENUMMER	FIGUR	POS.
1213-1120	1.	25.
1213-1120	1.	42.
1213-3224	1.	6.
1213-4224	1.	9.
1213-4322	2.	19.
1213-4322	2.	58.
1213-4322	3.	10.
1213-4626	2.	40.
1214-3322	5.	4.
1214-4126	2.	52.
1214-4322	1.	23.
1214-4330	2.	72.
1214-4330	3.	7.
1215-3224	3.	26.
1215-4622	2.	62.
1220-1323	3.	30.
1220-2122	3.	15.
1220-3122	3.	27.
1220-4321	3.	8.
1220-4324	2.	54.
1220-6319	1.	15.
1241-1301	3.	29.
1241-8909	5.	6.
1242-3221	5.	5.
1242-4221	1.	24.
1242-4221	2.	20.
1242-4221	2.	41.
1242-4221	2.	59.
1242-4221	4.	14.
1251-4201	1.	28.
1251-4201	2.	28.
1251-4302	1.	40.
1251-4401	5.	12.
1251-5204	1.	17.
1251-5303	1.	37.
1251-5303	3.	12.
1251-5303	4.	10.
1251-5303	5.	7.
1251-7503	2.	31.
1254-4201	2.	42.
1255-3202	1.	21.
1255-3202	2.	24.
1255-5102	2.	23.
1313-1101	2.	49.
1321-6302	4.	4.
1331-2304	2.	16.
1331-2305	2.	70.
1331-2308	2.	15.
2501-337X	2.	39.
2503-519X	1.	20.
2503-526X	5.	13.
2504-513X	1.	19.
2504-527X	5.	11.
2504-528X	5.	10.
2504-529X	1.	27.
2504-530X	2.	30.
2504-560X	3.	31.
2504-563X	5.	1.
2504-564X	5.	2.
2504-565X	5.	3.
2504-573X	3.	13.
2504-577X	5.	9.
2504-578X	5.	15.
2504-579X	5.	16.
2505-111X	2.	21.
2505-145X	4.	16.
2505-146X	4.	3.
2505-147X	4.	6.
2505-174X	3.	17.
2505-192X	1.	5.
2505-193X	1.	4.
2505-196X	1.	26.
2505-200X	2.	1.
2505-201X	2.	2.
2505-202X	2.	3.
2505-203X	2.	4.
2505-204X	2.	5.
2505-205X	2.	6.
2505-210X	2.	9.
2505-211X	2.	10.
2505-213X	2.	12.
2505-214X	2.	13.
2505-216X	2.	17.
2505-218X	2.	73.
2505-219X	2.	74.
2505-220X	2.	25.
2505-224X	2.	32.
2505-225X	2.	33.
2505-226X	2.	34.
2505-234X	2.	37.
2505-235X	2.	38.
2505-241X	2.	51.
2505-243X	2.	56.
2505-254X	2.	61.
2505-255X	3.	20.
2505-256X	3.	18.
2505-257X	3.	19.
2505-261X	3.	23.
2505-262X	3.	24.
2505-263X	3.	25.
2505-264X	3.	28.
2505-336X	2.	18.
2505-370X	2.	50.
2505-371X	1.	30.
2505-371X	5.	18.
2505-372X	1.	31.
2505-373X	1.	32.
2505-374X	1.	33.
2505-376X	2.	8.
2505-377X	2.	14.
2505-378X	2.	75.
2505-379X	2.	36.
2505-380X	2.	43.
2505-387X	1.	22.
2505-423X	5.	17.
2505-476X	1.	10.
2505-479X	1.	7.
2505-481X	1.	16.
2505-483X	2.	11.
2505-484X	2.	22.
2505-485X	2.	57.
2505-487X	3.	22.
2505-515X	2.	64.
2505-517X	2.	66.
2505-518X	2.	65.
2505-524X	2.	67.
2505-525X	2.	68.
2505-526X	2.	69.
2505-641X	1.	3.
2505-643X	2.	71.
2505-644X	2.	29.
2505-665X	4.	5.
2505-670X	2.	60.
2505-675X	1.	41.
2505-676X	1.	13.
2505-677X	1.	14.
2505-679X	2.	27.
2505-682X	4.	2.
2505-683X	4.	11.
2505-685X	4.	15.
2505-686X	1.	12.
2505-695X	3.	6.
2505-696X	3.	9.
2505-697X	3.	11.
2505-701X	2.	63.
2509-068X	1.	38.
2509-068X	4.	8.
2509-250X	3.	14.
2509-556X	1.	35.
2509-556X	4.	9.
2509-563X	1.	44.
2509-564X	4.	7.
2509-566X	1.	45.
2509-592X	1.	8.
2509-594X	2.	26.
2509-594X	5.	14.
2509-618X	1.	43.
2509-621X	1.	39.
2509-621X	3.	16.
2509-621X	4.	12.
2509-674X	2.	53.
2509-713X	4.	13.
2509-742X	2.	7.
2509-747X	1.	36.
3505-638X	1.	1.
3505-640X	1.	2.
3505-642X	1.	18.
3505-674X	1.	11.
3505-688X	3.	1.
3505-689X	3.	2.
3505-690X	3.	3.
3505-692X	3.	4.
3505-694X	3.	5.
3505-698X	3.	21.
3505-699X	4.	1.
3505-700X	2.	55.
3509-072X	5.	8.

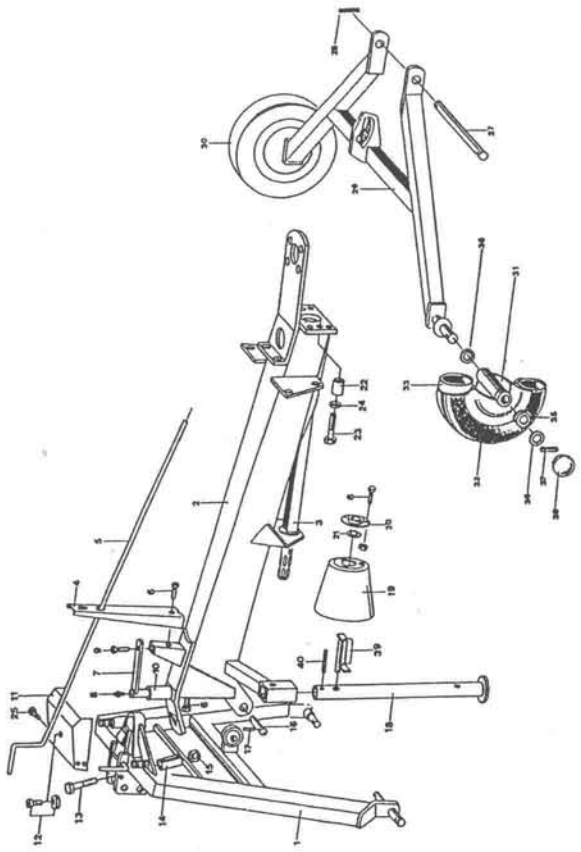

Fig. 01.0

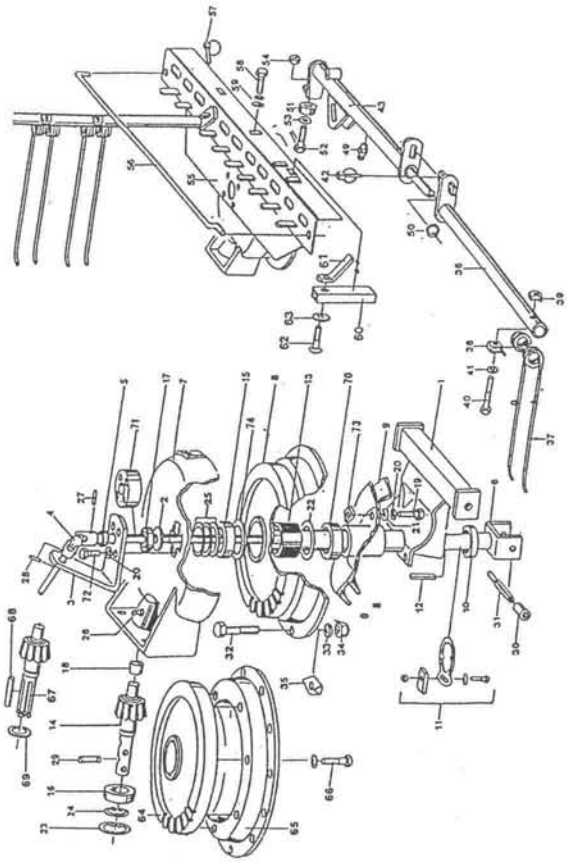

Fig. 02.0

Fig. 03.0

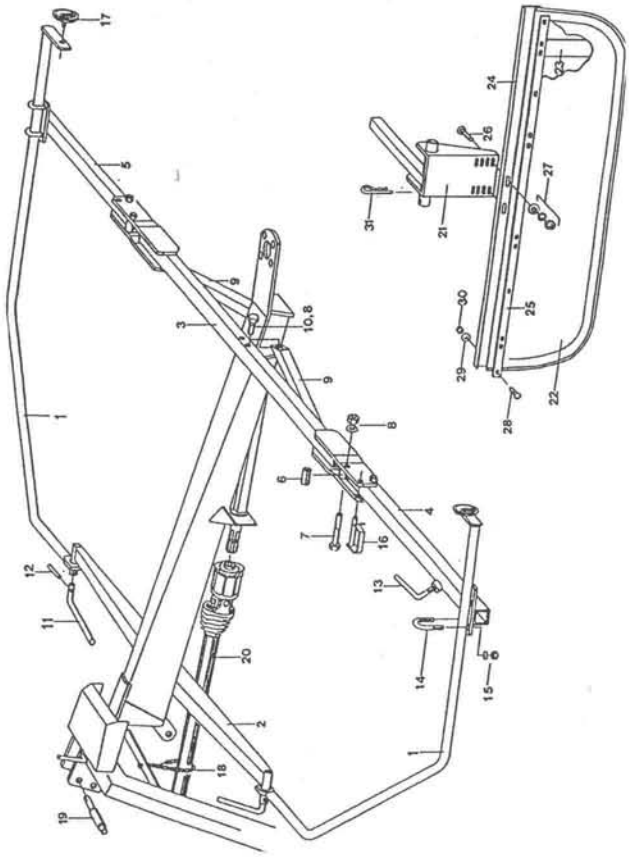

Fig. 04.0

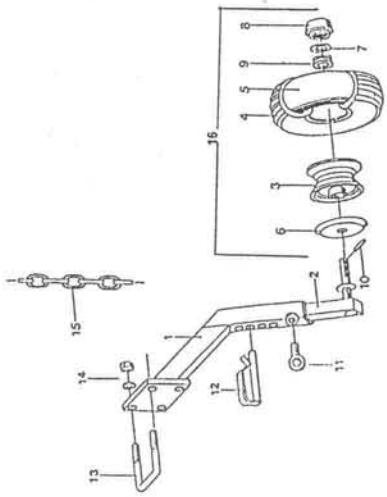

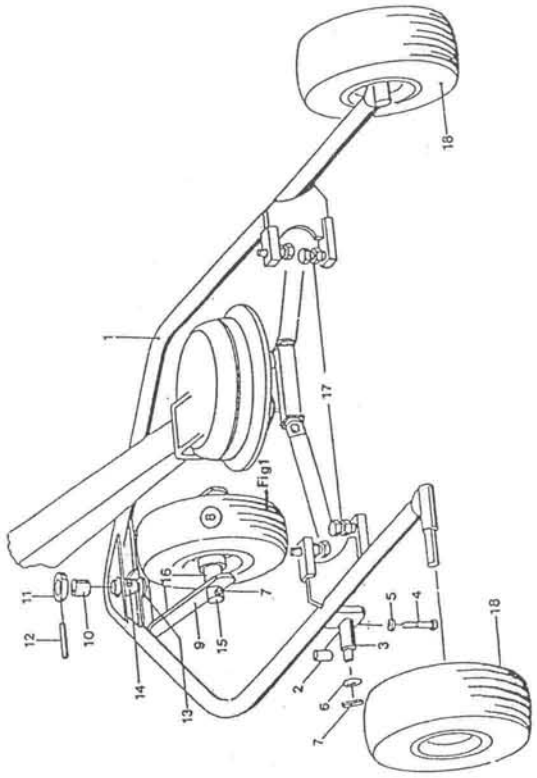

Fig. 05.0

Fig. 06.0

Fig. 07.0

Fig. 08.0

RESERVEDELSLISTE

ERSATZTEILLISTE

SPARE PARTS LIST

LISTE DE PIÈCES

Fig. 1

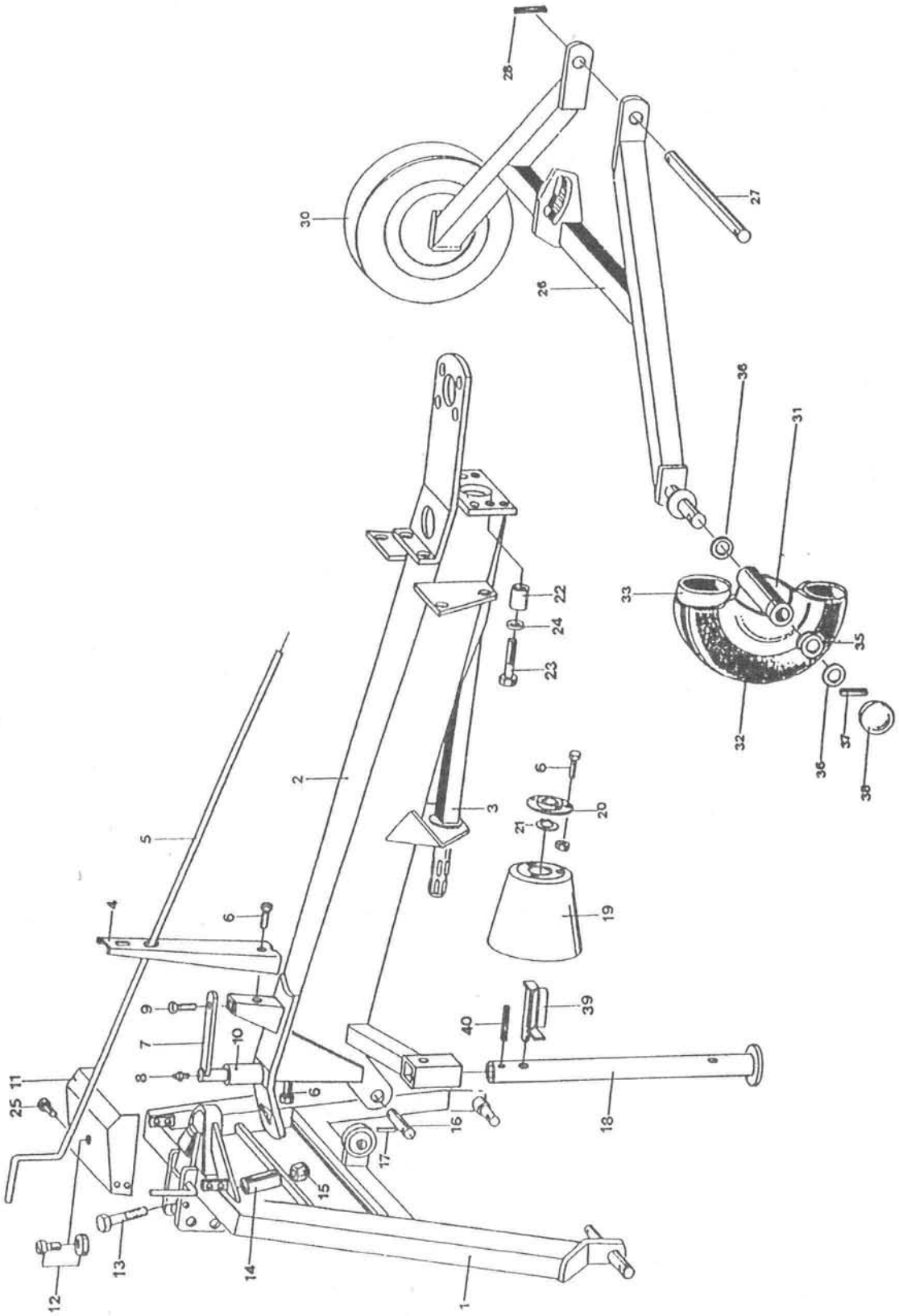
1
2
3
4
5
6
7
8
9
10
11
12
13
14
15
16
17
18
19
20
21
22
23
24
25
26
27
28
30
31
32
33
35
36
37
38
39
40

POS.	VARENUMMER	ANTAL	BENÆVNELSE BEZEICHNUNG	DESIGNATION	HERTIL, DAZU, TO THIS, A CECI	
1.	3505-638X	1	TREPUNKTSOPHÆNG DREIPUNKTBOCK	3 PT-HEADSTOCK		
2.	3505-640X	1	UDLIGGER AUSLEGER	ARM		
3.	2505-641X	1	KO-AKSEL ANTRIEBSWELLE	DRIVE SHAFT		
4.	2505-193X	1	HOLDER FOR HÅNDTAG HALTERUNG FUER HANDGRIFF	SUPPORT FOR HANDLE		
5.	2505-192X	1	HÅNDTAG HANDGRIFF	HANDLE		
6.	1213-3224	1	STÅLSÆTSKRUE M10-25 STAHLSECHSKANTSCHRAUBE M10-25	STEEL SET SCREW M10-25	1220-3321	1
7.	2505-479X	1	LASKE LASCHE	FISCH PLATE		
8.	2509-592X	1	SMØRENIPPEL AM8 SCHMIERNIPPEL AM8	GREASE NIPPLE AM8		
9.	1213-4224	1	STÅLSÆTSKRUE M12-25 STAHLSECHSKANTSCHRAUBE M12-25	STEEL SET SCREW M12-25		
10.	2505-476X	1	RULLE ROLLE	ROLLER		
11.	3505-674X	1	SKÆRM SCHUTZ	GUARD		
12.	2505-686X	1	MAGNETSKIVE MAGNETSCHEIBE	MAGNET DISC		
13.	2505-676X	1	STÅLSKRUE M18-120 STAHLSCHRAUBE M18-120	STEEL SCREW M18-120		
14.	2505-677X	1	SPÆNDESTIFT SPANNSTIFT	SPECIAL PIN		
15.	1220-6319	1	NYLOC MØTRIK M18 KV. 8.8 NYLOC MUTTER M18 Q. 8.8	NYLOC NUT M18 Q. 8.8		
16.	2505-481X	1	SKRUE SCHRAUBE	SCREEW		
17.	1251-5204	2	SPÆNDESTIFT 8-36 SPANNSTIFT 8-36	SPECIAL PIN 8-36		
18.	3505-642X	1	STØTTEBEN STUETZE	SUPPORT		
19.	2504-513X	1	PLASTIKSKÆRM FOR PTO SCHUTZRICHTER FUER PTO	PLASTIC GUARD FOR PTO		
20.	2503-519X	1	FLANGELEJE FLANSCHLAGER	FLANGE BEARING		
21.	1255-3202	1	LÅSERING 35 MM UDVENDIG SICHERUNGSRING 35 MM AUSSEN	SNAP RING 35 MM OUTER		
22.	2505-387X	6	AFSTANDSRØR ABSTANDROHR	DISTANCE TUBE		
23.	1214-4322	6	STÅLSKRUE M12-70 KV 8.8 STAHLSECHSKANTSCHR.M12-70 Q8.8	STEEL SCREW M12-70 Q 8.8		
24.	1242-4221	6	FJEDERSKIVE M12 FEDERSCHEIBE M12	SPRING WASHER M12		
25.	1213-1120	4	STÅLSÆTSKRUE M6-12 STAHLSECHSKANTSCHRAUBE M6-12	STEEL SET SCREW M6-12	2504-534X	4
26.	2505-196X	1	HJULSTEL RADGESTELL	WHEEL FRAME		
27.	2504-529X	1	BOLT BOLZEN	BOLT		

Fig. 1

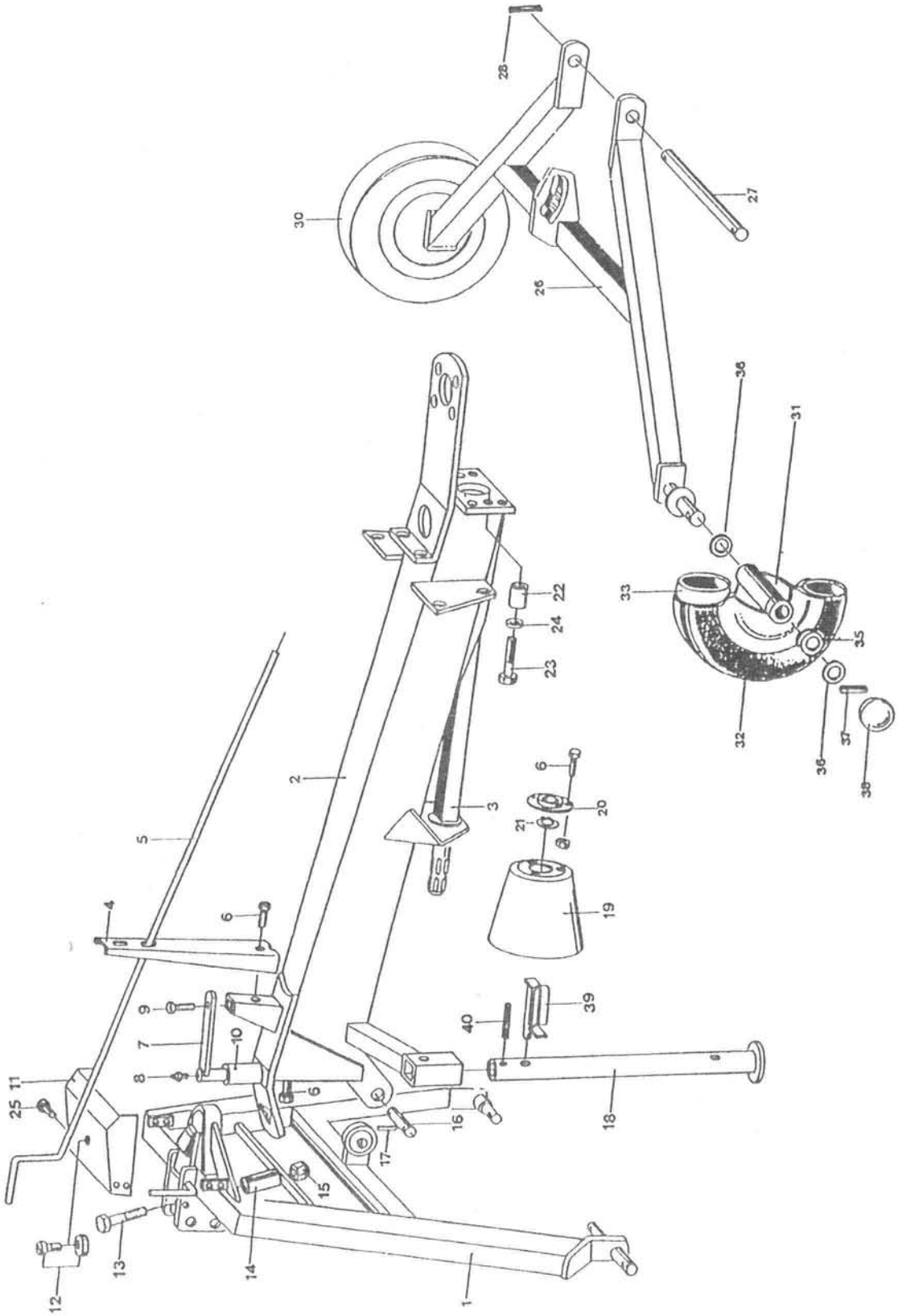
1
2
3
4
5
6
7
8
9
10
11
12
13
14
15
16
17
18
19
20
21
22
23
24
25
26
27
28
30
31
32
33
34
35
36
37
38
39
40

POS.	VARENUMMER	ANTAL	BENÆVNELSE BEZEICHNUNG	DESIGNATION	HERTIL, DAZU, TO THIS, A CECI	
28.	1251-4201	2	SPÆNDESTIFT 6-30 SPANNSTIFT 6-30	SPECIAL PIN 6-30		
30.	2505-371X	2	STØTTEHJUL STUETZRAD	CASTOR WHEEL		
31.	2505-372X	2	FÆLG FELGE	RIM		
32.	2505-373X	2	DÆK 18-8/4 PR REIFEN 18-8/4 PR	TYRE 18-8/4 PR		
33.	2505-374X	2	SLANGE 18-8 SCHCLAUCH 18-8	TUBE 18-8		
35.	2509-556X	2	PASSKIVE 25-35-0,3 SCHEIBE 25-35-0,3	WASHER 25-35-0,3		
36.	2509-747X	4	SKIVE SCHEIBE	WASHER		
37.	1251-5303	2	SPÆNDESTIFT 8-40 SPANNSTIFT 8-40	SPECIAL PIN 8-40		
38.	2509-068X	2	NAVKAPSEL NABENKAPPE	HUB CAP		
39.	2509-621X	1	FJEDERBOLT FEDERBOLZEN	SPRING BOLT		
40.	1251-4302	1	SPÆNDESTIFT 6-45 SPANNSTIFT 6-45	SPECIAL PIN 6-45		
41.	2505-675X	1	AFSTANDSRØR DISTANZROHR	DISTANCE TUBE		
42.	1213-1120	2	STÅLSÆTSKRUE M6-12 STAHLSECHSKANTSCHRAUBE M6-12	STEEL SET SCREW M6-12		
43.	2509-618X	1	SKIVE SCHEIBE	WASHER		
44.	2509-563X	2	PASSKIVE 25-35-0,5 SCHEIBE 25-35-0,5	WASHER 25-35-0.5		
45.	2509-566X	2	PASSKIVE 25-35-1,0 SCHEIBE 25-35-1,0	WASHER 25-35-1.0		

Fig. 2

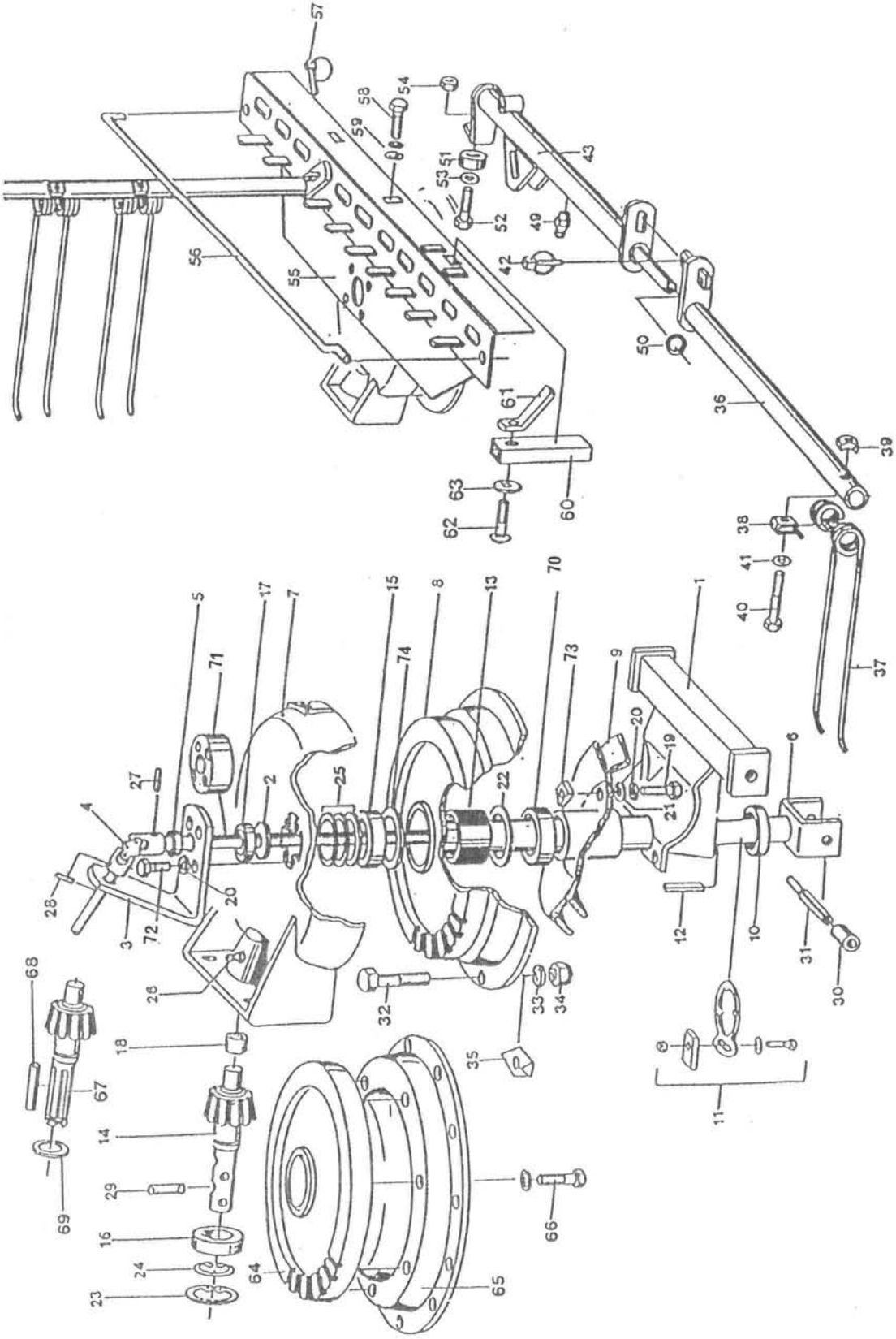
57
58
54
59
43
51
53
52
49
42
56
55
50
61
36
39
63
62
60
38
41
40
37
5
17
7
15
8
13
70
1
71
74
73
9
20
19
27
2
25
22
21
6
4
28
3
72
20
12
10
31
30
26
32
33
34
68
18
35
11
67
14
29
69
16
66
24
64
65
23

POS.	VARENUMMER	ANTAL	BENÆVNELSE BEZEICHNUNG	DESIGNATION	HERTIL, DAZU, TO THIS, A CECI	
1.	2505-200X	1	HOLER FOR HJULOPHÆNG RADGESTELL	WHEEL FRAME		
2.	2505-201X	1	SPINDEL SPINDEL	SPINDLE		
3.	2505-202X	1	HOLDER HALTERUNG	SUPPORT		
4.	2505-203X	1	KARDANLED KREUTZGELENK	UNIVERSAL JOINT		
5.	2505-204X	1	AFSTANDSBØSNING DISTANZBUCHSE	DISTANCE BUSH		
6.	2505-205X	1	LØFTESTANG HEBEL	LEVER		
7.	2509-742X	1	HUS GEHAEUSE	HOUSING		
8.	2505-376X	1	TANDKRANS MED NAV ZAHNKRANZ MIT NABE	TOOTHED RIM HUB		
9.	2505-210X	1	STYREKURVE STEUERUNGSSCHEIBE	STEERING DISC		
10.	2505-211X	1	SIKRINGSMØTRIK MUTTER	NUT		
11.	2505-483X	1	SIKRINGSBLIK SICHERUNGSPLATTE	SECURING PLATE	1213-4422 1220-4324 2505-337X 2505-653X	1 1 1 1
12.	2505-213X	2	PASFEDER 14-6-50 FEDERKEIL 14-6-50	FLAT KEY 14-6-50		
13.	2505-214X	1	AFSTANDSBØSNING DISTANZBUCHSE	DISTANCE BUSH		
14.	2505-377X	1	TANDSHJULSAKSEL ZAHNRADWELLE	BEVEL GEAR SHAFT		
15.	1331-2308	1	KUGLELEJE 6012 2RS KUGELLAGER 6012 2RS	BALL BEARING 6012 2RS		
16.	1331-2304	1	KUGLELEJE 6007 2RS KUGELLAGER 6007 2RS	BALL BEARING 6007 2RS		
17.	2505-216X	1	AXIAL-LEJE FAG 511 2 20 AXIAL-LAGER FAG 511 2 20	AXIAL-BALL BEARING FAG 511220		
18.	2505-336X	1	NÅLELEJE INA BK 2018 RS NADELLAGER INA BK 2018 RS	NEEDLE BEARING BK 2018 RS		
19.	1213-4322	1	STÅLSÆTSKRUE M12-30 STAHLSECHSKANTSCHRAUBE M12-30	STEEL SET SCREW M12-30		
20.	1242-4221	6	FJEDERSKIVE M12 FEDERSCHEIBE M12	SPRING WASHER M12		
21.	2505-111X	1	SKIVE SCHEIBE	WASHER		
22.	2505-484X	1	SIKRINGSRING SICHERUNGSRING	CIRCLIP		
23.	1255-5102	1	LÅSERING 62 MM INDVENDIG SICHERUNGSRING 62 MM INNEN	SNAP RING 62 MM INNER		
24.	1255-3202	1	LÅSERING 35 MM UDVENDIG SICHERUNGSRING 35 MM AUSSEN	SNAP RING 35 MM OUTER		
25.	2505-220X	1	PASSKIVE 60-75-10 SCHEIBE 60-75-10	WASHER 60-75-10	2505-221X 2505-222X	1 1
26.	2509-594X	1	SMØRENIPPEL H I SFG 8X1 SCHMIERNIPPEL HI SFG 8X1	GREASE NIPPLE HI SFG 8X1		

Fig. 2

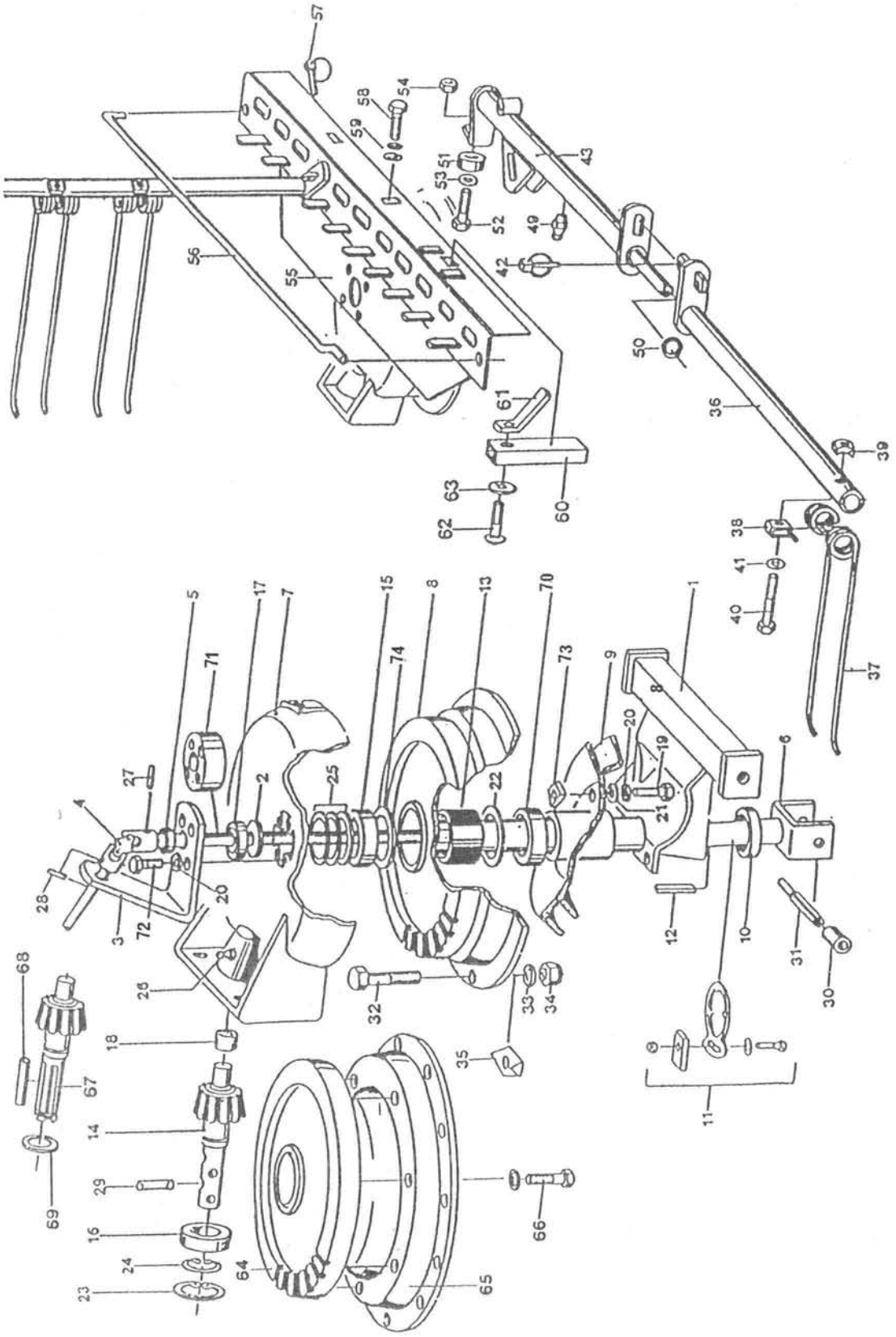
57
58
54
59
51
53
43
52
49
56
55
42
50
61
36
39
63
60
62
38
41
40
37
5
17
7
15
8
13
70
1
71
74
73
9
20
19
27
2
25
22
21
6
4
28
26
3
72
12
10
31
30
68
18
32
33
34
35
11
67
14
29
69
16
66
24
64
65
23

POS.	VARENUMMER	ANTAL	BENÆVNELSE BEZEICHNUNG	DESIGNATION	HERTIL, DAZU, TO THIS, A CECI	
27.	2505-679X	1	SPÆNDESTIFT 6-26 SPANNSTIFT 6-26	SPECIAL PIN 6-26	1251-1201	1
28.	1251-4201	2	SPÆNDESTIFT 6-30 SPANNSTIFT 6-30	SPECIAL PIN 6-30		
29.	2505-644X	4	MEDBRINGER MITNEHMER	DRIVE PIN		
30.	2504-530X	1	RULLE ROLLE	ROLLER		
31.	1251-7503	1	SPÆNDESTIFT 13-60 SPANNSTIFT 13-60	SPECIAL PIN 13-60	1251-5503	1
32.	2505-224X	12	MASKINSKRUE M14-90 STAHLSCHRABE M14-90	STEEL SCREW M14-90	2509-746X	12
33.	2505-225X	12	FJEDERSKIVE M14 FEDERSCHEIBE M14	SPRINGWASHER M14		
34.	2505-226X	12	MØTRIK M14 MUTTER M14	NUT M14	2505-107X	12
36.	2505-379X	1	RØR TIL FJEDER ROHR FUER FEDER	TUBE FOR SPRING		
37.	2505-234X	4	RIVEFJEDER FEDERZINKEN	RAKE SPRING		
38.	2505-235X	4	HOLDER HALTER	SUPPORT		
39.	2501-337X	4	SPÆNDESTYKKE SPANNSTUECK	TIGHTENING PIECE		
40.	1213-4626	4	STÅLSÆTSKRUE M12-70 STAHLSECHSKANTSCHRAUBE M12-70	STEEL SET SCREW M12-70		
41.	1242-4221	4	FJEDERSKIVE M12 FEDERSCHEIBE M12	SPRING WASHER M12		
42.	1254-4201	1	SIKRINGSSPLIT 10 MM FEDERSPLINT 10 MM	SECURING PIN 10 MM		
43.	2505-380X	12	RØR TIL FJEDER ROHR FUER FEDER	TUBE FOR SPRING		
49.	1313-1101	1	SMØRENIPPEL H1S M6 SCHMIERNIPPEL H1S M6	GREASE NIPPLE H1S M6	1241-1301	1
50.	2505-370X	12	TÆTNINGSRING DICHTUNGSRING	TIGHTENING RING		
51.	2505-241X	1	LØBERULLE FAG 572 113 LAUFROLLE FAG 572 113	RUNROLL RAG 572 113		
52.	1214-4126	1	STÅLSKRUE M12-45 STAHLSECHSKANTSCHRAUBE M12-45	STEEL SCREW M12-45		
53.	2509-674X	1	PASSKIVE 13-19-10 PASSCHEIBE 13-19-10	FLAT WASHER 13-19-10		
54.	1220-4324	1	LÅSEMØTRIK METAL M12 10.9 GALV GEGENMUTTER METAL M12 10.9 GAL	LOCK NUT METAL M12 10.9 GALV.		
55.	3505-700X	1	STØTTEPLADE AUNAHMEPLATTE	SUPPORT PLATE		
56.	2505-243X	1	HÅNDTAG HANDGRIFF	HANDLE		
57.	2505-485X	1	SPLIT SPLINT	COTTER PIN		
58.	1213-4322	1	STÅLSÆTSKRUE M12-30 STAHLSECHSKANTSCHRAUBE M12-30	STEEL SET SCREW M12-30		
59.	1242-4221	1	FJEDERSKIVE M12 FEDERSCHEIBE M12	SPRING WASHER M12	2505-111X	1

Fig. 2

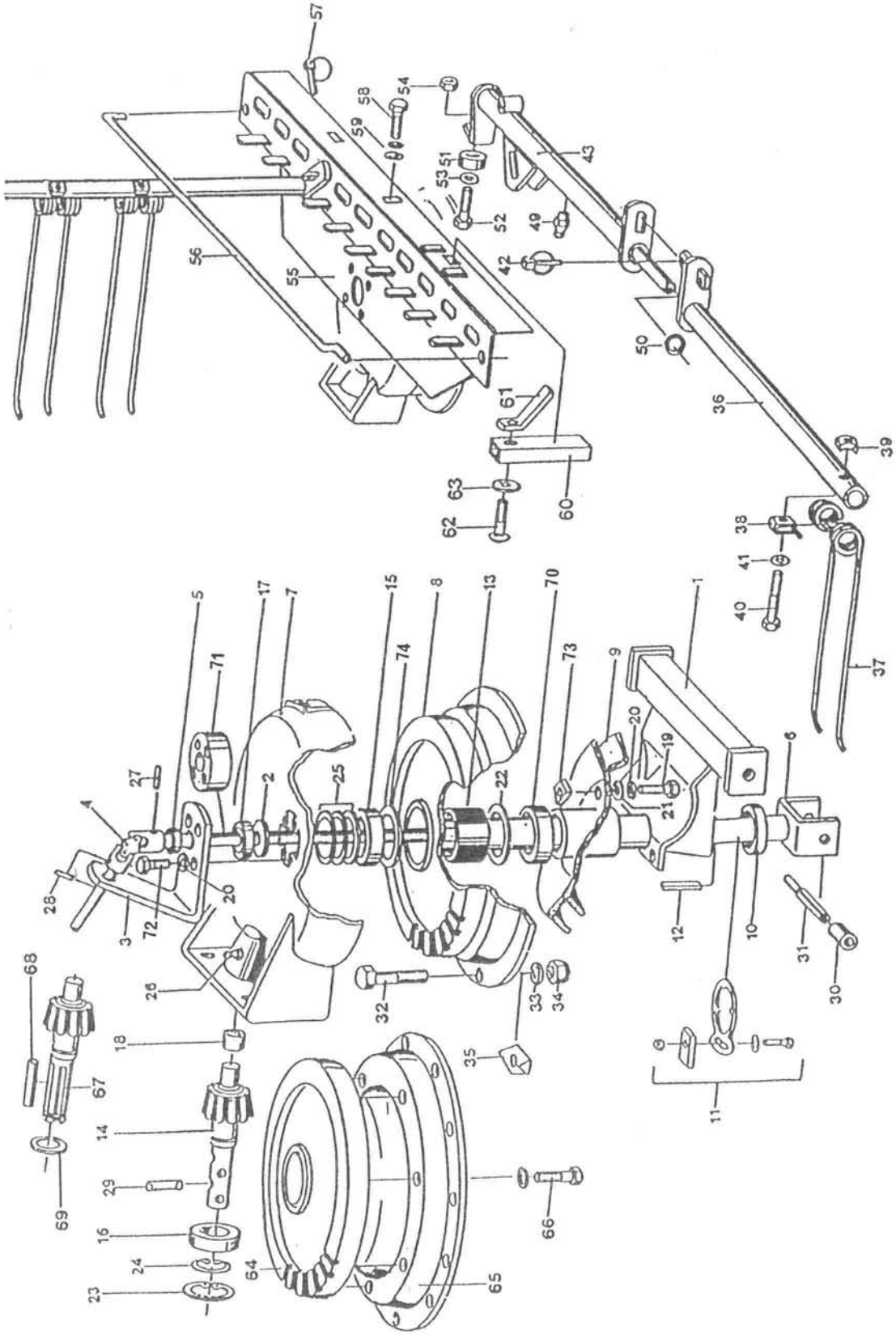
57
58
54
59
51
53
43
52
49
56
55
42
50
61
36
39
63
60
62
38
41
40
37
5
17
7
15
8
13
70
1
71
74
73
9
20
19
27
2
25
22
21
6
4
28
20
3
72
26
12
10
31
30
68
18
32
33
34
35
11
67
14
29
69
16
24
23
64
66
65

POS.	VARENUMMER	ANTAL	BENÆVNELSE BEZEICHNUNG	DESIGNATION	HERTIL, DAZU, TO THIS, A CECI	
60.	2505-670X	1	RØR ROHR	TUBE		
61.	2505-254X	1	VRIDER WRINGMASCHINE	WRINGER		
62.	1215-4622	1	BRÆDDESKRUE M12-60 FLACHRUNDSCHRAUBE M12-60	CARRIAGE SCREW M12-60		
63.	2505-701X	1	SKIVE SCHEIBE	WASHER		
64.	2505-515X	1	TANDKRANS TELLERRAD	TOOTHED RIM		
65.	2505-518X	1	NAV NABE	HUB		
66.	2505-517X	8	STÅLSKRUE M12-30 STAHLSECHSKANTSCHRAUBE M12-30	STEEL SCREW M12-30	1242-4221	8
67.	2505-524X	1	SPIDSHJUL M/AKSEL RITZELWELLE	PINION SHAFT		
68.	2505-525X	4	MEDBRINGER MITNEHMER	CARRIER		
69.	2505-526X	1	LÅSERING A-30 SICHERUNGSRING A-30	LOCKING RING A-30		
70.	1331-2305	1	KUGLELEJE 6011 2RS KUGELLAGER 6011 2RS	BALL BEARING 6011 2RS		
71.	2505-643X	1	STØTTESKIVE STUETZSCHEIBE	SUPPORTING RING		
72.	1214-4330	4	STÅLSKRUE M 12-90 STAHLSECHSKANTSCHRAUBE M 12-90	STEEL SCREW M 12-90		
73.	2505-218X	1	GEVINDSTYKKE MUTTER	NUT		
74.	2505-219X	1	LÅSERING 95 SICHERUNGSRING 95	SNAP RING 95		
75.	2505-378X	12	FJEDERARM RS-420X ZINKENTRAEGER RS-420X	RAKE ARM RS-420X		

Fig. 3

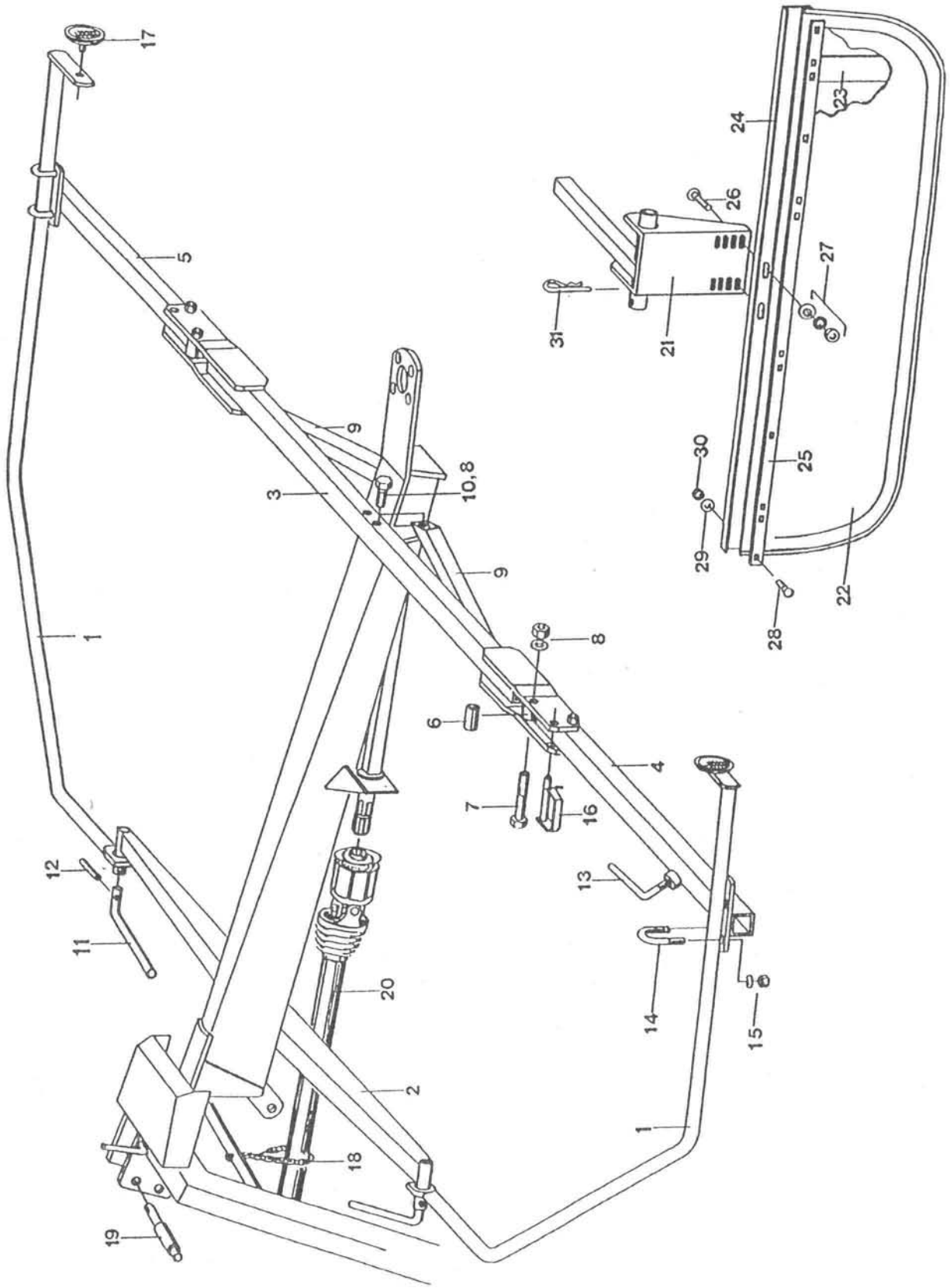
17
5
9
3
10,8
9
1
8
6
4
7
16
12
13
11
20
14
15
2
1
18
19
24
23
26
27
7
31
21
30
25
29
22
28

POS.	VARENUMMER	ANTAL	BENÆVNELSE BEZEICHNUNG	DESIGNATION	HERTIL, DAZU, TO THIS, A CECI	
1.	3505-688X	2	BESKYTTELSESBØJLE SCHUTZBUEGEL	SAFETY FRAME		
2.	3505-689X	1	HOLDER F/BESKYTTELSESBØJLE SCHUTZBUEGELHALTER	SAFETY FRAME HOLDER		
3.	3505-690X	1	HOLDER F/BESKYTTELSESBØJLE SCHUTZBUEGELHALTER	SAFETY FRAME HOLDER		
4.	3505-692X	1	RØR, VENSTRE ROHR, LINKE	TUBE, LEFT		
5.	3505-694X	1	RØR, HØJRE ROHR, RECHT	TUBE, RIGHT		
6.	2505-695X	4	AFSTANDSRØR DISTANZROHR	DISTANCE TUBE		
7.	1214-4330	4	STÅLSKRUE M 12-90 STAHLSECHSKANTSCHRAUBE M 12-90	STEEL SCREW M 12-90		
8.	1220-4321	12	NYLOC MØTRIK M12 NYLOC MUTTER M12	NYLOC NUT M12	1242-4221	12
9.	2505-696X	2	STØTTE STREBE	SUPPORT		
10.	1213-4322	8	STÅLSÆTSKRUE M12-30 STAHLSECHSKANTSCHRAUBE M12-30	STEEL SET SCREW M12-30		
11.	2505-697X	2	BESKYTTELSE SCHUTZ	SCREEN		
12.	1251-5303	2	SPÆNDESTIFT 8-40 SPANNSTIFT 8-40	SPECIAL PIN 8-40		
13.	2504-573X	1	LÅSESKRUE SCHLOSSSCHRAUBE	LOCKING SCREW		
14.	2509-250X	4	SKRUE SCHRAUBE	SCREW		
15.	1220-2122	8	STÅLMØTRIK M8 STAHLMUTTER M8	STEEL NUT M8	1241-1202	8
16.	2509-621X	2	FJEDERBOLT FEDERBOLZEN	SPRING BOLT		
17.	2505-174X	2	REFLEKS, RØD RUECKSTRAHLER, ROT	REFLECTORS, RED		
18.	2505-256X	1	KÆDE FOR PTO KETTE FUER PTO	CHAIN FOR PTO		
19.	2505-257X	1	UNIVERSAL TOPBOLT UNIVERSALER TOPPBOLZEN	UNIVERSAL TOP BOLT		
20.	2505-255X	1	KRAFTOVERFØRINGSAKSEL GELENKWELLE	PTO SHAFT		
21.	3505-698X	1	HOLDER F/SKÅRSKÆRM SCHWADFORMERHALTER	WINDROW CLOTH SUPP.		
22.	2505-487X	1	SKÆRM SCHUTZ	GUARD		
23.	2505-261X	4	BLADFJEDER BLATTFEDER	SHEET SPRING		
24.	2505-262X	1	SKÅRSKÆRMSHOLDER HALTERUNG FUER SCHWADFORMER	SUPPORT FOR SWATH GUARD		
25.	2505-263X	1	SKINNE SCHIENE	RAIL		
26.	1215-3224	2	BRÆDDESKRUE M10-25 FLACHRUNDSCHRAUBE M10-25	CARRIAGE SCREW M10-25		
27.	1220-3122	2	STÅLMØTRIK M10 STAHLMUTTER M10	STEEL NUT M10	1242-3221 2509-595X	2 2

Fig. 3

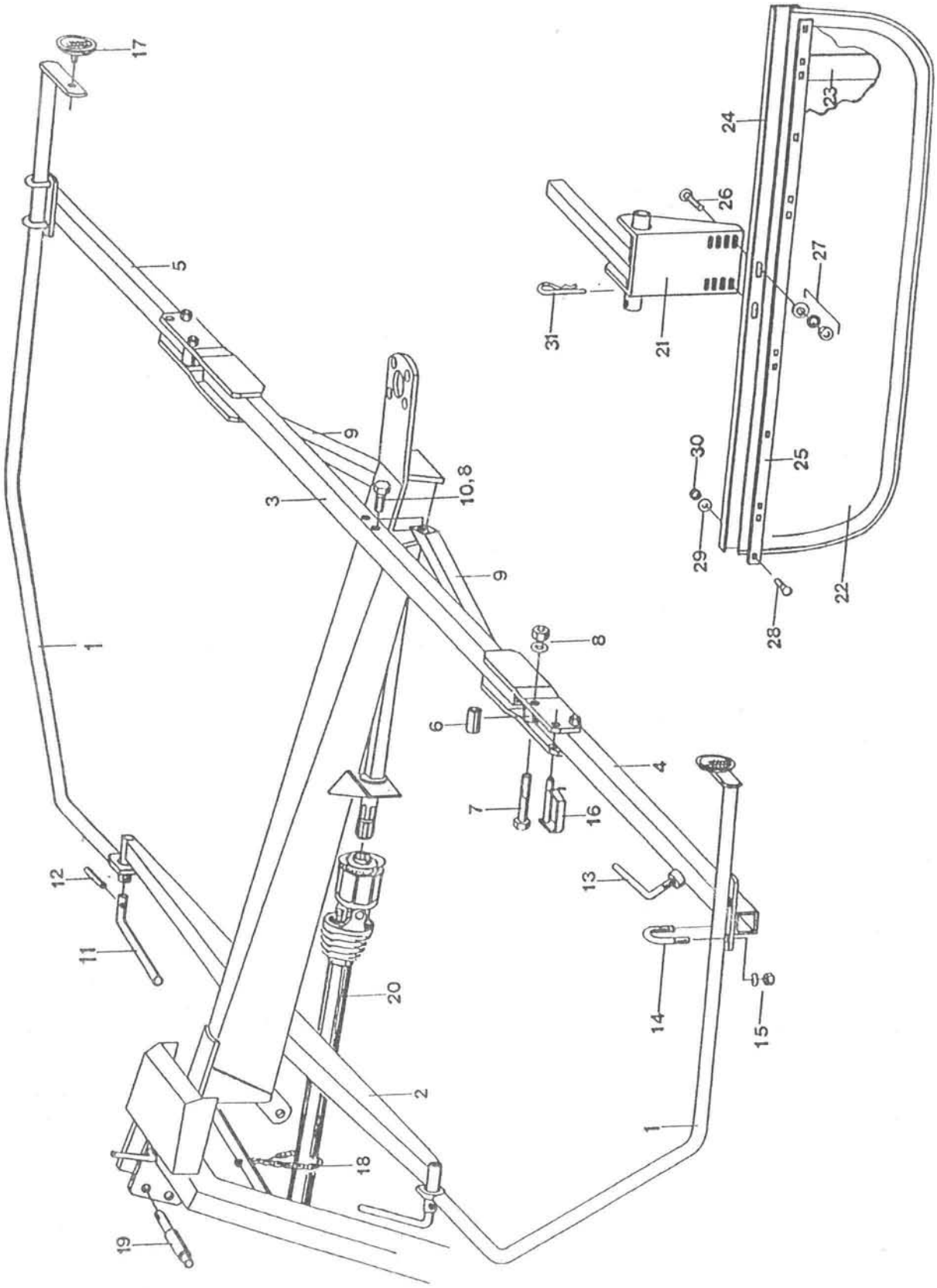
17
5
9
3
10,8
9
1
12
11
20
2
18
19
8
6
4
7
16
13
14
15
1
24
23
26
27
31
21
30
25
29
22
28

POS.	VARENUMMER	ANTAL	BENÆVNELSE BEZEICHNUNG	DESIGNATION	HERTIL, DAZU, TO THIS, A CECI	
28.	2505-264X	13	BRÆDDESKRUE M6-16 FLACHRUNDSCHRAUBE M6-16	CARRIAGE SCREW M6-16		
29.	1241-1301	13	SPÆNDESKIVE 8-14-1,5 KOBBER SCHEIBE 8-14-1,5 KUPFER	WASHER 8-14-1,5 COPPER		
30.	1220-1323	13	NYLOC MØTRIK M6 NYLOC MUTTER M6	NYLOC NUT M6		
31.	2504-560X	1	FJEDERSPLIT FEDERSTECKER	SPRING PIN		

Fig. 4

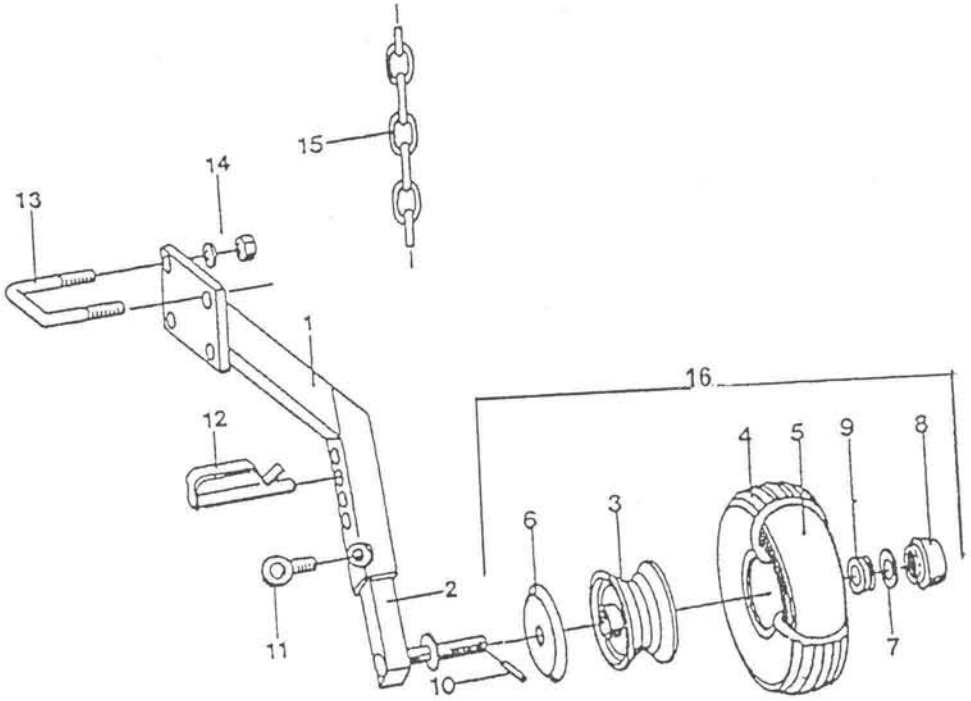

POS.	VARENUMMER	ANTAL	BENÆVNELSE BEZEICHNUNG	DESIGNATION	HERTIL, DAZU, TO THIS, A CECI	
1.	3505-699X	1	HJULSTØTTE RADSTUETZE	WHEEL SUPPORT		
2.	2505-682X	1	HOLDER HALTER	HOLDER		
3.	2505-146X	1	FÆLG FELGE	RIM		
4.	1321-6302	1	DÆK 15-6.00-6 REIFEN 15-6.00-6	TYRE 15-6.00-6		
5.	2505-665X	1	SLANGE SCHLAUCH	TUBE		
6.	2505-147X	1	SKÆRM SCHUTZ	GUARD		
7.	2509-564X	1	SKIVE SCHEIBE	WASHER		
8.	2509-068X	1	NAVKAPSEL NABENKAPPE	HUB CAP		
9.	2509-556X	2	PASSKIVE 25-35-0,3 SCHEIBE 25-35-0,3	WASHER 25-35-0,3	2509-563X 2509-566X	2 2
10.	1251-5303	1	SPÆNDESTIFT 8-40 SPANNSTIFT 8-40	SPECIAL PIN 8-40		
11.	2505-683X	1	ØJEBOLT M12-35 AUGENBOLZEN M12-35	EYE BOLT M12-35		
12.	2509-621X	1	FJEDERBOLT FEDERBOLZEN	SPRING BOLT		
13.	2509-713X	2	SKRUE SCHRAUBE	SCREW		
14.	1242-4221	4	FJEDERSKIVE M12 FEDERSCHEIBE M12	SPRING WASHER M12	1220-4321	4
15.	2505-685X	1	KÆDE 13-82 KETTE 13-82	CHAIN 13-82		
16.	2505-145X	1	HJUL KPL 15-600 RAD GESAMMELT 15-600	WHEEL ASSEMBLING 15-600		

Fig. 5

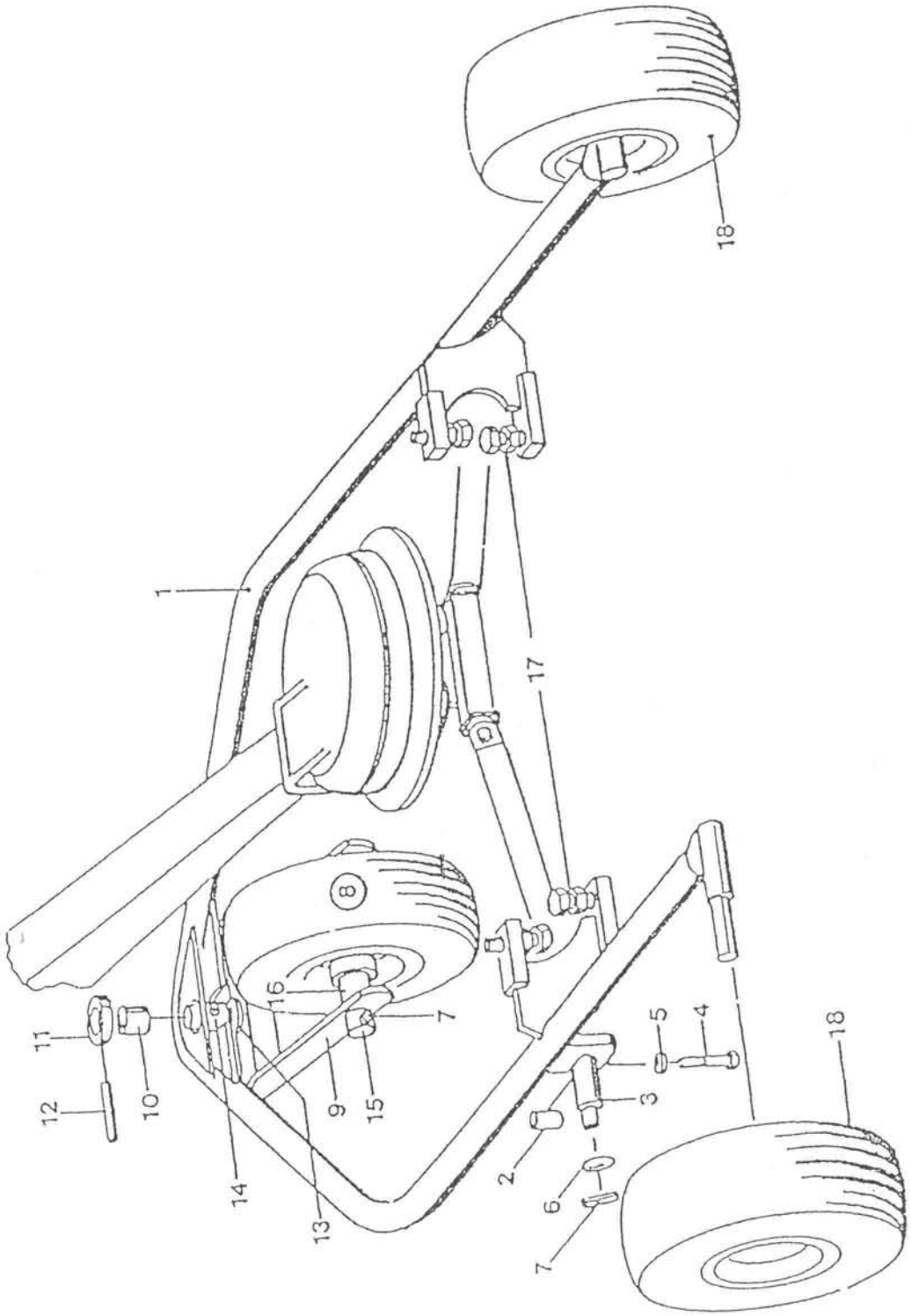

POS.	VARENUMMER	ANTAL	BENÆVNELSE BEZEICHNUNG	DESIGNATION	HERTIL, DAZU, TO THIS, A CECI	
1.	2504-563X	1	HJULSTEL RADGESTELL	WHEL FRAME		
2.	2504-564X	2	AFSTANDSRØR DISTANZROHR	DISTANCE TUBE		
3.	2504-565X	2	SPÆNDEBØSNING AUFSPANNBUCHSE	TENSION BUSHING		
4.	1214-3322	2	STÅLSKRUE M10-70 STAHLSECHSKANTSCHRAUBE M10-70	STEEL SCREW M10-70		
5.	1242-3221	2	FJEDERSKIVE M10 FEDERSCHEIBE M10	SPRING WASHER M10		
6.	1241-8909	2	PASSKIVE 35-45-1,0 SCHEIBE 35-45-1,0	WASHER 35-45-1.0	1241-8403	2
7.	1251-5303	2	SPÆNDESTIFT 8-40 SPANNSTIFT 8-40	SPECIAL PIN 8-40		
8.	3509-072X	1	HJUL SAMLET 16-8 RAD GESAMMELT 16-8	WHEEL ASSEMBLED 16-8		
9.	2504-577X	1	HJULHOLDER RADHALTER	WHEEL HOLDER		
10.	2504-528X	1	BØSNING BUCHSE	BUSH		
11.	2504-527X	1	RING RING	RING		
12.	1251-4401	1	SPÆNDESTIFT 6-50 SPANNSTIFT 6-50	SPECIAL PIN 6-50		
13.	2503-526X	1	SKIVE SCHEIBE	WASHER		
14.	2509-594X	1	SMØRENIPPEL H I SFG 8X1 SCHMIERNIPPEL HI SFG 8X1	GREASE NIPPLE HI SFG 8X1		
15.	2504-578X	1	BOLT BOLZEN	BOLT		
16.	2504-579X	2	AFSTANDSRØR DISTANZROHR	DISTANCE TUBE		
17.	2505-423X	4	SKRUE M16-60 SCHRAUBE M16-60	SCREW M16-60	1220-5222	4
18.	2505-371X	2	STØTTEHJUL STUETZRAD	CASTOR WHEEL		

Et omfattende maskinprogram
Ein Lieferprogramm mit Zukunft
Progress In Farm Machinery
Un programme de machines etendu

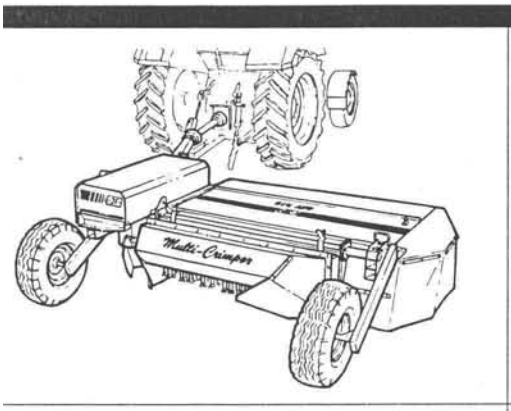

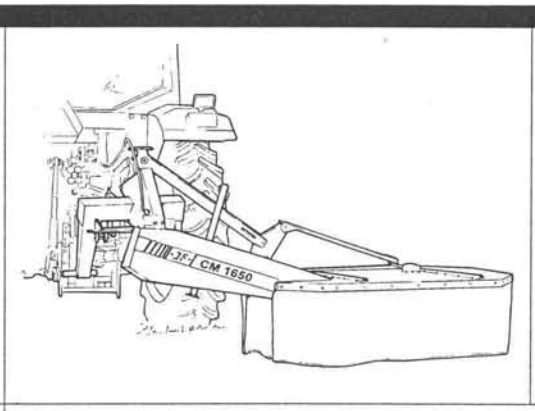

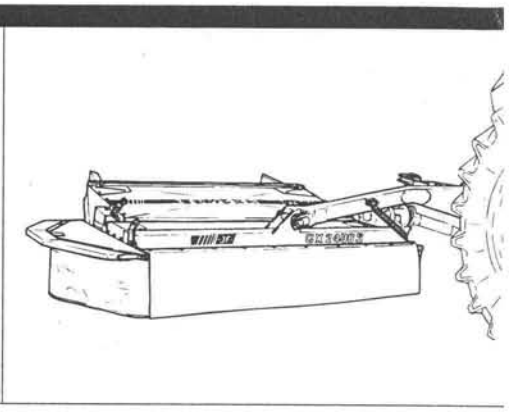

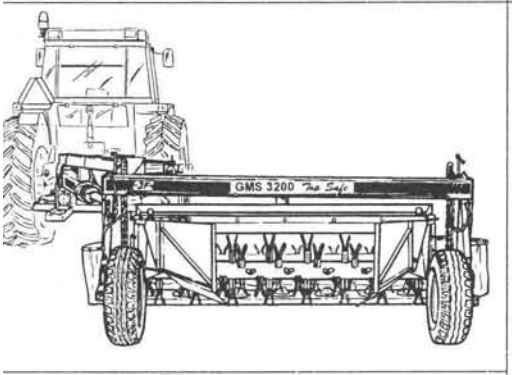

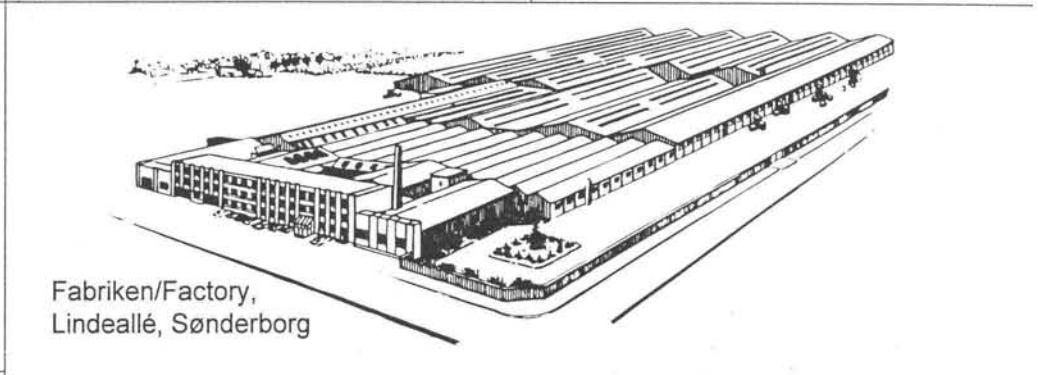

Fabriken/Factory,
Lindeallé, Sønderborg

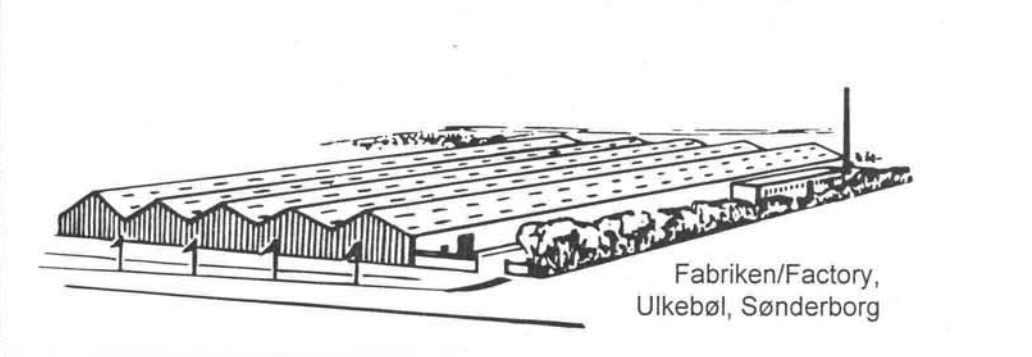

Fabriken/Factory,
Ulkebøl, Sønderborg

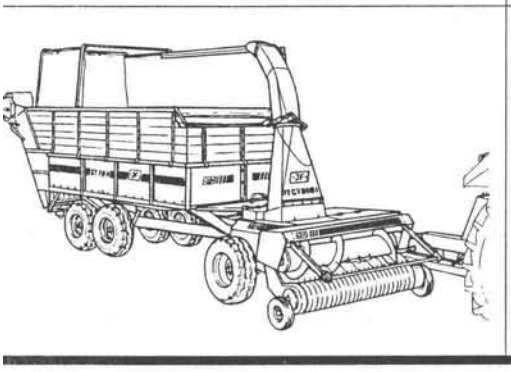

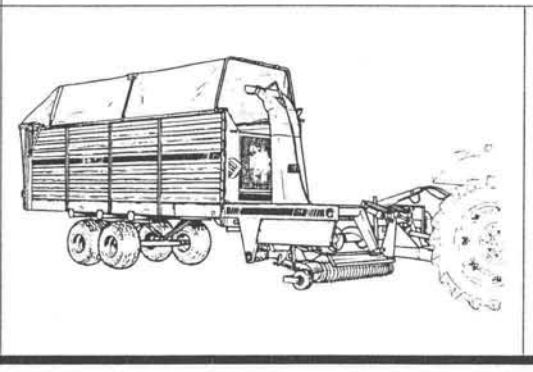

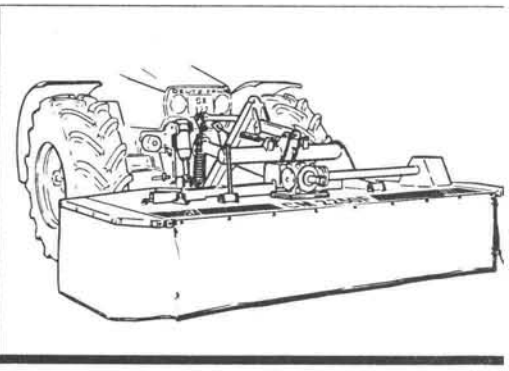

PR60-149X RS420X 0396

JF-Fabriken - J. Freudendahl A/S
DK-6400 Sønderborg - DANMARK
Tel: (+45) 74 12 52 52
Fax: (+45) 74 42 58 08
Fax: (+45) 74 42 55 41