KONGSKILDE

DEMETER AEROMAT

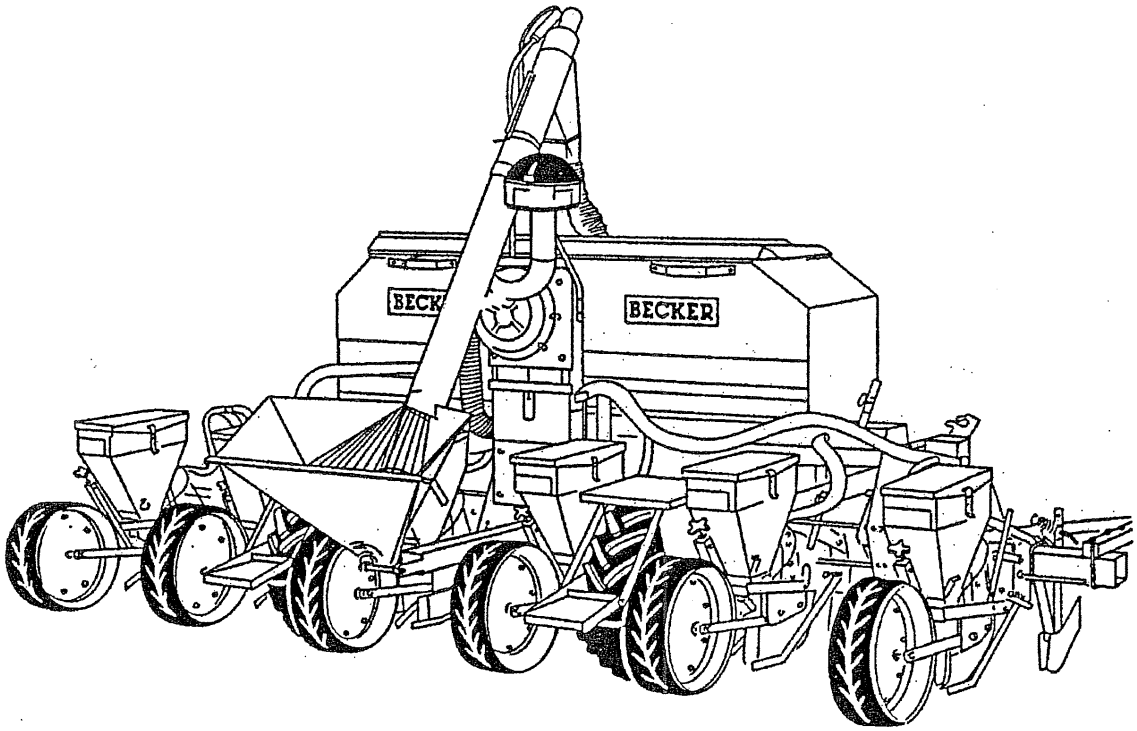

Gebruiksaanwijzing

Inhoudsopgave

Veiligheidsinstructies 3–5
Notities 6
Inleiding AEROMAT 7
Beschrijving van de zaaimachine 8–9
Aanbouw aan de tractor 10
Hydraulisch opklapbare machine 11–12
Lengtetransport inrichting 13
Instellen van de markeurs 14
Aanbouwhoogte van de ventilatietoren 15
Naspannen van de ventilator aandrijfriem 15
Instellen van de luchtdruk 16
Ervaringswaarden 17
Instellingen van de zaadschuif
en de ontluchting aan het maiszaaielement 18
Instelling van de ontluchtingsschijf 19
Zaaizaad vullen 20
Blaasmond controle 20
Montage van de zaaischijven 21
Instelling zaaidiepte 22
Transport- en werkstand 23
Hectare teller 24
Zaaiafstand bepalen 25
Rijsnelheid bepalen 25
Zaaitabellen – transmissie 26-27
Kunstmestzaaien 28
Kunstmestkouter 28
Instelling mesthoeveelheden 28-29
Afdraaiproef 28
Instelling centrale meststrooier 30/31
Onderhoud 32
Storingen 33
Pictogram-verklaring 34-35
Onderhoudsintervallen 36
Kunstmestvijzel 37

Veiligheidsinstructies

Inleiding

Het is van groot belang voor de zaaimachine in gebruik wordt genomen, deze gebruiksaanwijzing zorgvuldig door te nemen.

Zorg er ook voor dat alle veiligheidsinformatie aan andere gebruikers wordt doorgegeven.

Waneer er in deze gebruiksaanwijzing uitdrukkingen worden gebruikt als links, rechts, voor en achter, zijn ze gebaseerd op de zaaimachine vanuit de rijrichting gezien. Alleen als alle aanwijzingen en veiligheidsvoorschriften zorgvuldig gevolgd worden, kan veiligheid evenals een lange levensduur voor de zaaimachine worden gerealiseerd.

Bedoelde toepassing

De Demeter Aeromat zaaimachine is uitsluitend gebouwd voor gangbare zaaiwerkzaamheden.

Elke andere vorm van gebruik valt buiten de bedoelde toepassing. Voor de hierdoor ontstane schade stelt de fabrikant zich niet aansprakelijk. Het risico ligt uitsluitend bij de gebruiker. Onder bedoelde toepassing valt ook dat men de door de fabrikant voorgeschreven informatie in de gebruiksaanwijzing en de service/onderhoudsvoorschriften naleeft.

De Demeter Aeromat zaaimachine mag uitsluitend worden gebruikt, gerepareerd en onderhouden door diegene die door relevante aanwijzingen en het lezen van de gebruiksaanwijzing vertrouwd zijn met de desbetreffende machine en geattendeerd zijn op de gevaren die met het gebruik ervan verbonden kunnen zijn.

De navolgende preventieve bepalingen, evenals de algemeen erkende bepalingen ten aanzien van technische veiligheid, arbeidsomstandigheden en verkeersveiligheid, moeten onvoorwaardelijk worden nageleefd.

Met veranderingen die u eigenhandig aan de machine en de constructie ervan aanbrengt, stelt u zich aansprakelijk voor de schadelijke gevolgen hiervan!

Algemene bepalingen ten aanzien van de veiligheid en het voorkomen van ongelukken

Alvorens de zaaimachine en trekker in gebruik genomen worden, moeten de verkeersveiligheid en bedrijfszekerheid altijd in acht genomen worden!

- Naast de in deze gebruiksaanwijzing vermelde regels moeten de algemeen geldende regels voor veiligheid en het voorkomen van ongelukken altijd nageleefd worden!
- De geplaatste waarschuwings- en verwijzingsafbeeldingen geven belangrijke informatie over een veilige werking. Het naleven ervan baat uw veiligheid!
- Volg de algemeen geldende bepalingen voor rijden op openbare wegen!
- Voor het in gebruik name van de machine, moet u de uitrusting, de bedieningselementen en hun functies leren kennen. Tijdens het werk kan het te laat zijn!
- De kleding van de trekkerbestuurder moet goed aansluiten. Losse kleding moet vermeden worden!
- Controleer voor het starten en in gebruik nemen dat niemand zich binnen het werkbereik van demachine bevindt. (Kinderen!) Zorg voor een goed overzicht!
- Er mogen tijdens het werk of transport geen passagiers worden meegenomen!
- De werktuigen moeten correct aan de voorgeschreven koppelingspunten worden gekoppeld!

- Vergeet niet om de steunen aan te brengen tijdens het monteren en demonteren (veiligheid bij stilstand)!

- De toegestane as belastingen, de totale gewichten en de transportafmetingen moeten in acht worden genomen!

- Transportuitrusting, zoals verlichting, waarschuwingsborden en evt. veiligheidsinrichtingen moeten gecontroleerd en correct gemonteerd worden!

- De kabels die de snelkoppeling van de bok ontgrendelen, moeten loshangen zodat ze de snelkoppelingen niet vanzelf ontgrendelen als de zaaimachine met de hefinrichting van de trekker wordt neergelaten.

- Verlaat de cabine nooit tijdens het rijden!

- Door werktuigen en gewichten aan te koppelen worden de besturing- en remeigenschappen aanzienlijk beïnvloed. Zorg ervoor over voldoende besturing- en remvermogen te beschikken.

- Bij het maken van bochten moet er rekening worden gehouden met de totale lengte en breedte van de trekker en het werktuig!

- Het werktuig mag pas gebruikt worden als alle veiligheidsinrichtingen geplaatst en in orde zijn!

- Het is verboden zich binnen het werkbereik van de machine te bevinden!

- Verblijf binnen het wend- en zwenkbereik is niet toegestaan!

- De hydraulisch uitklapbare delen mogen uitsluitend worden geactiveerd indien niemand zich binnen zwenkbereik bevindt!

- Op delen met afstandsbediening (b.v. hydraulische), zijn knelpunten waar men beklemd kan raken en zich kan verwonden.

- Alvorens u de trekker verlaat, moet het werktuig op de grond worden gezet, de motor uit en de sleutel uit het contact worden gehaald!

- Er mag zich niemand tussen de trekker en het werktuig bevinden zonder dat het voertuig op de parkeerrem staat en/of op stopblokken geplaatst is!

- Markeurs in de transportstand moeten vergrendeld zijn!

Aangekoppelde werktuigen

- Voor het werktuig in de driepunts ophanging wordt gemonteerd of gedemonteerd, moeten de bedieningsorganen in de positie staan zo dat ongewild opheffen/neerlaten uitgesloten is!
- Voor het aankoppelen in de drie-puntshef moeten de trekker en het werktuig tot dezelfde koppelingscategorie behoren!

- In de omgeving rond de drie-puntshef bestaat er gevaar voor letsel: beklemd raken of zich snijden!

- Ga nooit tussen de trekker of het werktuig staan wanneer de hefinrichting bediend wordt!

- Controleer of de trekstangen voldoende tegen zijwaartse bewegingen beveiligd zijn als het werktuig in de transportstand staat!

- Bij vervoer op openbare wegen moet het werktuig in opgeheven stand met de bedieningshandel van de hefinrichting tegen neerlaten vergrendeld zijn.

Het hydraulische systeem

- Het hydraulische systeem staat onder hoge druk!

- Voor het aansluiten van de hydraulische slangen moeten de voorgeschreven koppelingen van de hydraulische slangen in acht worden genomen!

- Tijdens het aansluiten van de hydraulische slangen op het hydraulische systeem van de trekker, mag het hydraulische systeem van de trekker en het werktuig niet onder druk staan!

- Bij het aansluiten van de hydraulische systemen van trekker en werktuig moeten de koppelingen en stekkers gemerkt worden om foutieve bediening te vermijden. Door de functies te verwisselen (b.v. opheffen/neerlaten) ontstaat er gevaar en kans op ongevallen!

- Hydraulische slangen moeten regelmatig gecontroleerd worden, vervang wanneer ze beschadigd of oud zijn! De nieuwe hydraulische slangen moeten voldoen aan de voorschriften van de producent!

- Wanneer er naar lekkages gezocht wordt, moeten de voorgeschreven veiligheid eisen worden gehandhaafd om gevaar te vermijden!

- Als vloeistof (hydraulische olie) onder hoge druk naar buiten stroomt, kan het door de huid heen dringen en ernstig letsel veroorzaken! Onmiddellijk een arts raadplegen! Infectie gevaar!

- Voor er aan het hydraulische systeem gewerkt wordt, moet de machine volledig worden neergelaten, laat de druk van de installatie af en stop de motor!

Banden

- Als er aan de banden gewerkt moet worden, laat het werktuig volledig neer en voorkom tegen wegrollen. (stopblokken!)

- Het monteren van banden vereist voldoende kennis en gebruik van de voorgeschreven gereedschappen.

- Reparaties aan banden en wielen mogen alleen uitgevoerd worden door bandenexperts met eigen gereedschap!

- Controleer de bandenspanning regelmatig. Houdt de voor geschreven bandenspanning aan!

Onderhoud

- Reparatie-, onderhouds- en reinigingswerkzaamheden of controle bij storingen mogen uitsluitend uitgevoerd worden met een uitgeschakelde motor!

- Neem de sleutel uit het contactslot!

- Bouten, moeren en schroeven moeten regelmatig worden gecontroleerd en zo nodigaangespannen!

- Indien er onderhoud verricht wordt met het werktuig in opgeheven stand, moet het altijd van gepaste ondersteuning voorzien worden!

- Bij het vervangen van scherpe onderdelen moeten geschikte gereedschappen en handschoenen worden gebruikt!

- Olie en vet moeten volgens de geldende regels afgevoerd worden!

- Schakel altijd de stroom uit voor er aan de elektrische installatie gewerkt wordt!

- Elektrisch lassen aan trekker en aangekoppelde werktuigen kan ernstige schade veroorzaken aan elektrische componenten van trekker en werktuig. Demonteer daarom altijd de accu klem!

- Onderdelen moeten altijd voldoen aan de door de producent vastgelegde technische eisen! Originele onderdelen voldoen hieraan!

Notities:

Omschrijving AEROMAT

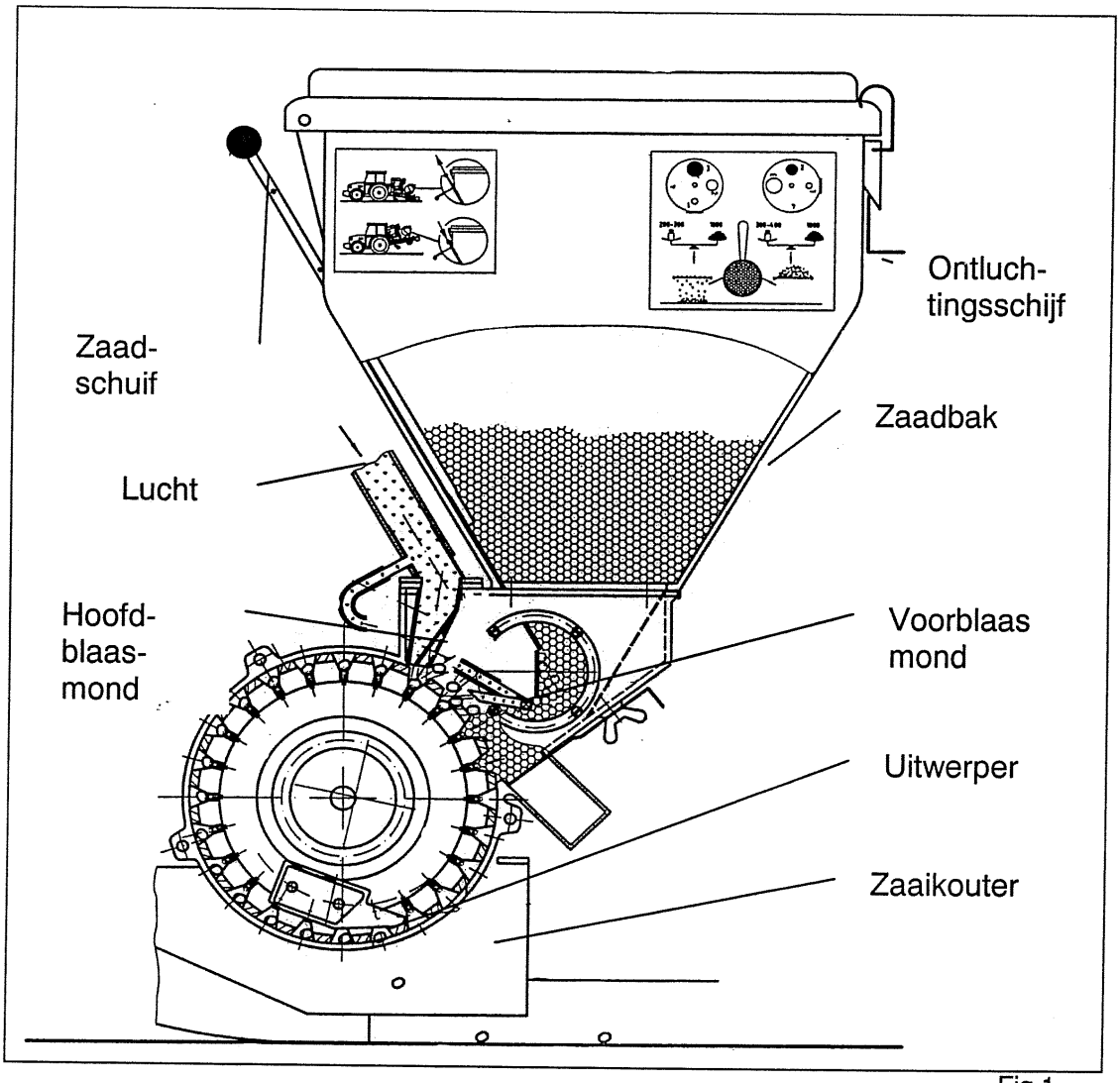

Fig.1

De Demeter Aeromat precisie zaaimachine is in principe de enige in z'n soort voor het zaaien van maïs, bonen, erwten, bieten enz. Via de centrale aandrijving door de luchtbandwielen wordt de zaaischijf met de grote trechtervormige cellen aangedreven. Vanuit de voorraadbak via een regelbare toeloop worden de cellen met meerdere zaden gevuld. De gevulde cel draait onder de onder luchtdruk staande blaasmond door welke de overtollige zaden uit de cel terug naar de voorraadkamer blaast. Daarbij wordt gelijktijdig in het diepste punt van de cel liggend zaadje door de voorbij stromende lucht vastgehouden. Vervolgens wordt de met een zaadkorrel gevulde cel door het gesloten zaaihuis naar de uitval opening gebracht. Een in het zaaihuis gemonteerde uitwerper zorgt ervoor dat eventueel vastzittend zaden voorzichtig worden losgemaakt.
Een geluidsarme, onderhoudsvrij gelagerde luchtpomp zorgt voor de benodigde luchtdruk. De pomp wordt door de aftakas van de trekker aangedreven.
Dit zaai principe garandeert een nauwkeurige plaatsing van gepileert en ongepileert zaad zonder zaaischijven te verwisselen.

Beschrijving van de zaaimachine

TYPE	Aantal rijen	Kunstmest zaaier	KW PK	Rijenafstand cm	Frame type	A Transporthoogte [cm]	B Transportbreedte [cm]	C Transportlengte [cm]	Aantal transmissies	Banden maat	Luchtpomp	Aftakas omw/min	Gewicht **
M	4		37/50	45-80	Star	220	300	170	2	5.00-15	klein	540(450)	580
M	4	R	37/50	45-80	Star	220	300	170	2	5.00-15	klein	540(450)	670
MK	4	R	37/50	45-80	Star	220	300	180	2	5.00-15	klein	540(450)	700
MK	4	Z	52/70	60-80	Star	220	300	180	2	7.50-15	klein	540(450)	950
S	4	Z	59/80	60-80	Star	220	300	180	2	7.50-15	klein	540(450)	1000
M	6	-	44/60	45-80	Star *	320	300	180	2	5.00-15	klein	1000(650)	800
M	6	Z	55/75	60-80	Star *	320	300	180	2	7.50-15	klein	1000(650)	1050
M	6 T	-	55/75	75	Teleskoop	320	300	180	2	5.00-15	klein	1000(650)	850
M	6 T	Z	55/75	75	Teleskoop	320	300	180	2	7.50-15	klein	1000(650)	1100
S	6 T	-	48/65	75	Teleskoop	320	300	190	2	7.50-15	klein	1000(650)	950
S	6 T	Z	59/80	75	Teleskoop	320	300	190	2	7.50-15	klein	1000(650)	1200
M	8	-	52/70	45-80	Star *	300	300	180	2	5.00-15	klein	1000(750)	1300
M	8	Z	59/80	60-80	Star *	300	300	180	2	7.50-15	Groot	1000(750)	1600
M	8 HKP	-	66/90	45-80	hydr.opkl.	350	300	190	4	5.00-15	Groot	1000(750)	1600
M	8 HKP	Z	88/120	75-80	hydr.opkl.	350	300	190	4	7.50-15	Groot	1000(750)	2000
S	8 HKP	Z	95/130	75-80	hydr.opkl.	350	300	200	4	7.50-15	Groot	1000(750)	2200
S	8 T	Z	74/100	75	Teleskoop	300	300	190	2	7.50-15	Groot	1000(750)	1600
M	12	-	66/90	45-80	Star *	300	300	180	4	5.00-15	Groot	1000(750)	1350
M	12 HKT	-	74/100	45-75	hydr.opkl.	400	300	180	4	7,50-15	Groot	1000(750)	1850
M	12	Z	88/120	45-80	Star *	300	300	180	4	5.00-15	Groot	1000(750)	1900
										Terra			
M	4/6 V	Z	59/80	45-80	star	320	300	2300	2	26x12	Klein	540(450)	1200
M	6/8 VT	Z	59/80	45-80	Teleskoop	320	300	2300	2	26x12	Klein	1000(650)	1350
DTE	6 VT	Z	66/90	45-80	Teleskoop	320	300	2600	2	26x12	Klein	1000(650)	1600
M	8/12 VHK	Z	88/120	45-80	hydr.opkl.	350	300	2300	2	26x12	Groot	1000(750)	1950

Tab.1

1 Hoofdframe
2 Draagstang
3 Topstang bevestiging
4 Cycloonfilter
5 Transmissie
6 Markeurarm
7 Markeurschijf
8 Aandrijfwiel
9 Aftakasaansluiting
10 Manometer
11 Luchtpomp
12 Zaadvoorraadbak
13 Aandrukrol
14 Zaaielement
15 Zaaikouter
16 Mestkouter
17 Kunstmestvoorraadbak
18 Luchtregelschuif

* met lengtetransportvoorziening

** exclusief zaad: ca. 20 kg per rij - pas op het veld vullen!
Exclusief kunstmest: ca. 700-1000 kg
Bij direct zaai-inrichting (DTE)wordt het gewicht met 40 kg per rij verhoogd

Voor machines met een transportbreedte van meer dan 3 meter is het niet toegestaan zonder speciale vergunning de openbare weg te betreden!

Aeromat – Rijen kunstmeststrooier

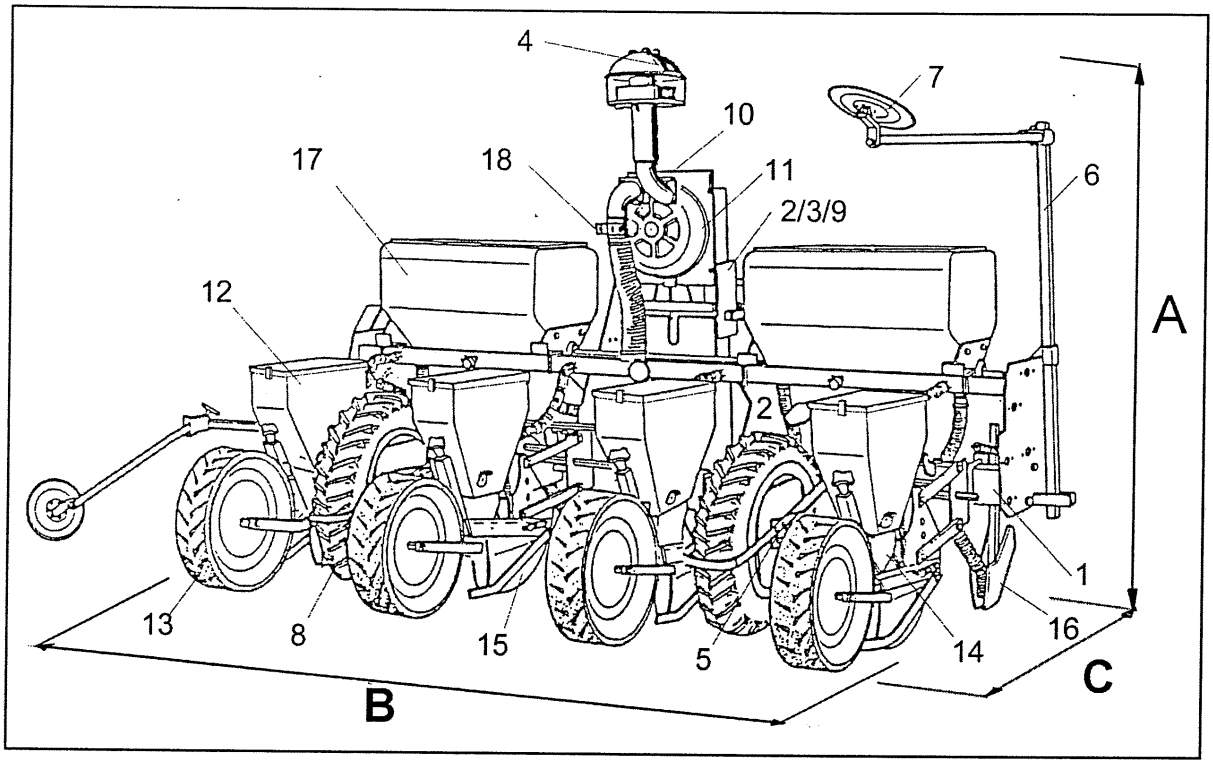

Fig.2

Aeromat – Centrale kunstmest verdeler

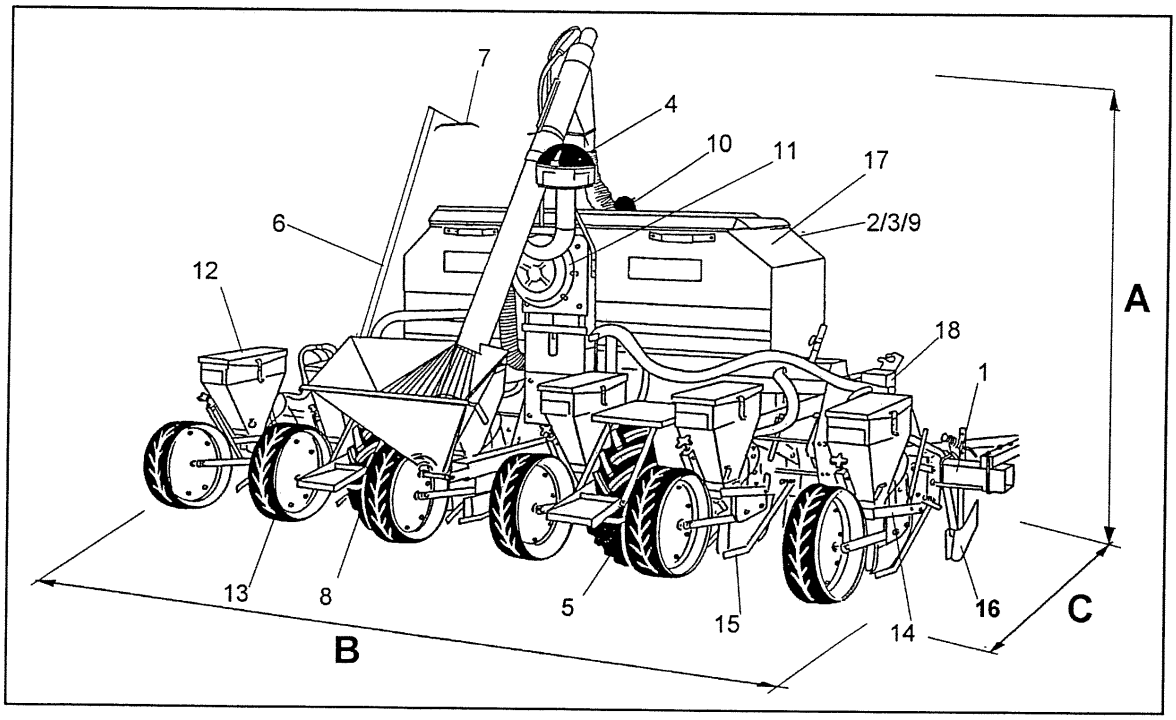

Fig.3

Montage aan de tractor

Let op! Bij het heffen van de zaaimachine kan het stuurvermogen van de tractor door gewicht's ontlasting van de vooras nadelig worden beïnvloed (gewichten zie pagina 8). Zonodig frontgewichten aanbrengen!
Voor het aankoppelen van de zaaimachine altijd eerst de trekstangen vlakstellen met de verstel spindels op de hefstangen. Rij de tractor recht achterruit met het midden van de tractor naar het midden van de zaaimachine toe. Bevestig altijd eerst de trekstangen en daarna de topstang met de daarbij passende pennen en kogels. Raadpleeg ook het instructieboek van de tractor! Bevestig de topstang dusdanig dat deze lichtelijk stijgt wanneer de zaaimachine in werkstand staat, en tijdens het heffen een horizontale beweging maakt. Tijdens het zaaien moet de hefinrichting altijd in de zweefstand staan om slip, of het los komen van de grond van de aandrijfwielen bij het werken op oneffen terreinen te voorkomen.
Bij het transport op de openbare weg dienen de voorschriften van verkeerswet te worden nageleefd. Wanneer door een aangekoppelde machine de achterverlichting van de tractor voor het achter op komend verkeer niet zichtbaar is, of als een machine 1 meter of meer achter de achterverlichting van de tractor uitsteekt, is een complete achterverlichting met reflectoren vereist. Bovendien is in het "donker" voorop aan de zijden van de zaaimachine links en rechts contourverlichting nodig.

Hierbij dient er op te worden gelet dat, overeenkomstig met de wegenverkeerswet, reflectoren zich niet hoger dan 90 cm, en verlichting zich niet hoger dan 1,5 m vanaf het wegdek mogen bevinden. Met waar-schuwingsborden van DIN 11030 aan de voor- en achterzijde moeten alle componenten die een gevaar voor het wegverkeer kunnen betekenen, indien meer dan 40 cm buiten de contourverlichting van de tractor uitsteken, worden gemarkeerd! De waarschuwings-borden moeten zo aangebracht zijn dat de strepen op de waar-schuwingsborden naar buiten en naar beneden lopen. De desbetreffende, langs de zijde mag naar keuze horizontaal of verticaal aangebracht zijn. (Zie afbeelding 3).

Machines met een transportbreedte van meer dan 3 m. mogen op de openbare weg uitsluitend met speciale vergunning of aangepaste transportinrichting worden getransporteerd.
Alvorens de zaaimachine van de tractor wordt afgekoppeld, dienen de steunpoten te worden neergelaten en te worden geborgd! De machine altijd op een vaste en vlakke ondergrond afkoppelen en controleer de stabiliteit van de machine alvorens deze te ontkoppelen van de drie-punts hef!

Number: 200242831

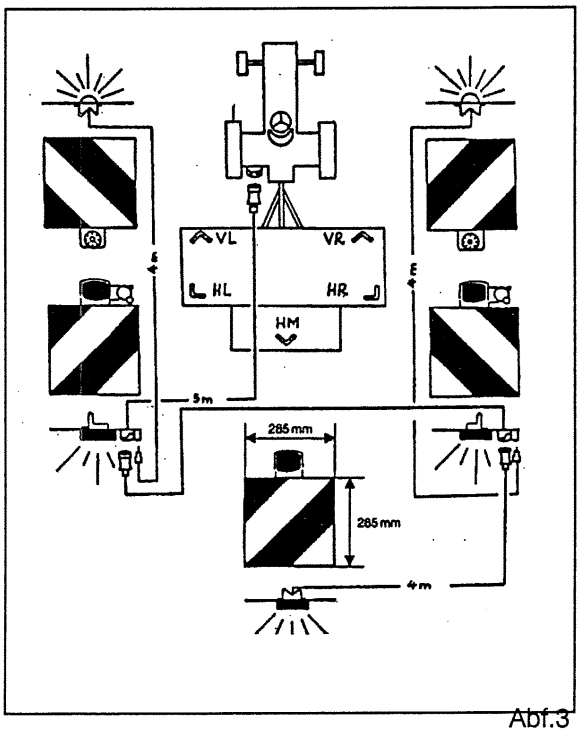

Abf.3

Bij het aankoppelen van de machine kan de b estuurbaarheid van de tractor door gewichts- ontlasting van de vooras nadelig worden beïnvloed. Zonodig frontgewichten aanbrengen. Bij transport op de openbare weg dienen de voorschriften van de wegenverkeerswet te worden nageleefd!

Hydraulisch opklapbare machines

Op machines met grotere werkbreedten kunnen voor het transport over de openbare weg hydraulisch worden opgeklapt en daarmee de transport-breedte op 3 m. worden ingesteld. Door middel van cilinders worden de zijdelen met de daarop bevestigde buitenste zaaielementen ingezwenkt. De markeurs zijn eveneens hydraulisch opklapbaar. Bij machines met elektromagnetisch bestuurde hydraulische ventielen worden met een schakelaar de ventielen van het vierdelige regelblok aangestuurd. Het betreffende ventiel is open, wanneer de schakelaar op „IN" staat. De max. werkdruk van het hydraulische systeem bedraagt 175 bar!

Montage van de schakelkast voor elektromagnetische hydraulische ventielen

De schakelkast is met behulp van het aan de be-huizing aanwezige voetstuk zo te installeren dat deze in het gezichtsbereik en binnen handbereik van de bestuurder geplaatst kan worden. De afstand van de schakelkast ten opzichte van radio- en telefoon-apparatuur en daarbij behorende antennes dient ten-minste 1 meter te bedragen. De aansluiting van de voedingsbron (12 Volt) wordt gerealiseerd via een eenpolige standaardcontactdoos. Deze moet op een permanente spanningsbron worden aangesloten. Wanneer de tractor wordt uitgezet, moet de stekker uit de standaardcontactdoos worden getrokken! Wanneer de machine met een 1502 monitor uitgerust is, wordt de bediening van de machine door de monitor tot stand gebracht. (Zie gebruiksaanwijzing voor monitor 1502)

Nood – bediening!

Wanneer er elektronische componenten defect zijn en met normale bediening de besturing van de ven-tielen niet mogelijk is, bestaat de mogelijkheid om met de bouten aan de onderkant van de magneet-spoelen het desbetreffende ventiel te openen, waarmee dan de electro-magnetische bediening omzeild kan worden. Door de contramoeren los te draaien kunnen de bouten met inbuskop ca. 10 mm dieper in de be-huizing worden gedraaid en openen hiermee het ventiel.

In- en uitklappen van parallel opklapframe HKP

De opklapbare zijdelen (1) worden onafhankelijk van elkaar voor het transport parallel ingezwenkt. Het middenstuk en de zijdelen zijn ieder uitgerust met een eigen aandrijving, waardoor ook het werk op het veld met deelbreedten mogelijk is.

Belangrijk bij het op-klappen van de zijdelen!

1. De complete machine moet met de drie-punts hef van de grond geheven zijn!
2. Beide markeurarmen (2) moeten voor het in-klappen in werkstand (onder) staan! Alleen bij de vouwmarkeuruitvoering moeten de buitenarmen met de hand op de binnenarmen worden geklapt en dienen met de veiligheidspen te worden vergrendeld. Pas dan worden met het bedienen van het hydrau-lische systeem van de tractor de markeur-inrichting en het parallel opklapsysteem tegelijkertijd auto-matisch terug naar de toegestane transportbreedte van 3 meter opgeklapt.

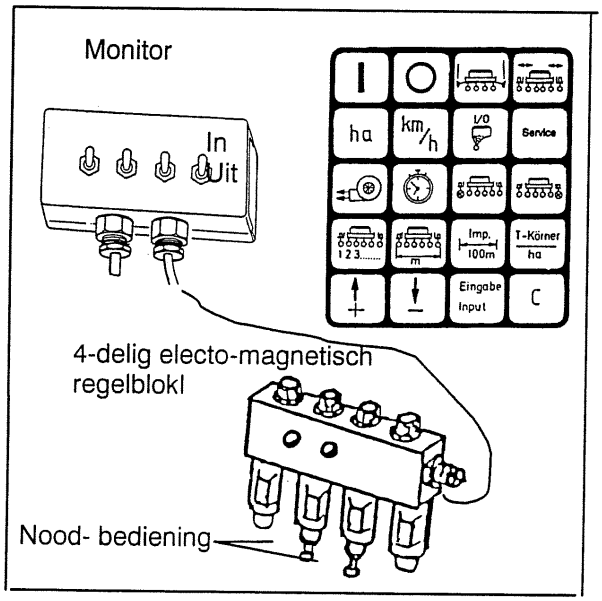

Afb. 4

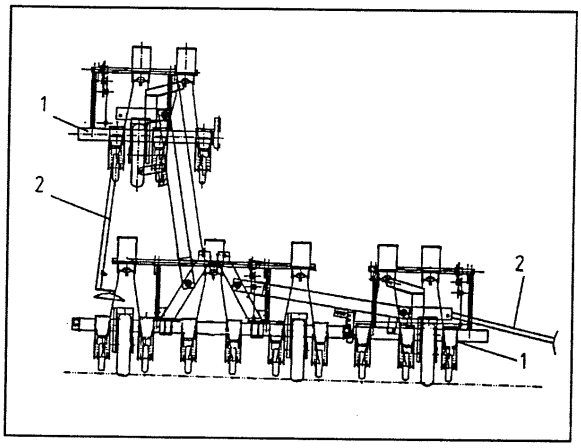

Afb. 5

Bij het uitklappen dient in omgekeerde volgorde te werk te worden gegaan!

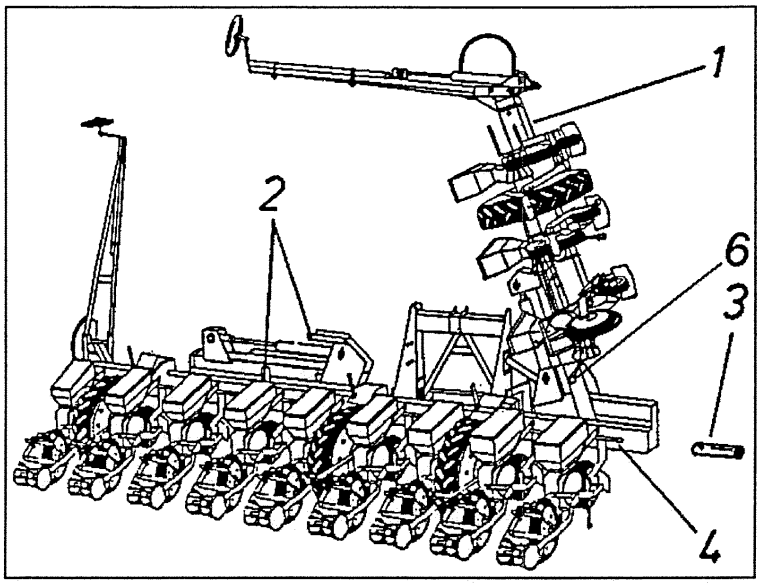

Afb.6

In- en uitklappen met vouwframe HK

Naar wens van de gebruiker kan de machine zowel star als beweeglijk werken. Wanneer de machine star dient te werken, moeten de zijdelen (1) met de vergrendelingsbouten (2) worden vergrendeld. Vervolgens moeten de zeskantassen met de koppelingsbussen (3) worden vergrendeld!
Wanneer er een aanpassing aan de bodem van de zijdelen (1) gewenst wordt, dienen de steunele-menten (6) onder de zijdelen te worden verwijderd en de vergrendelingsbouten niet te worden vergrendeld! Bovendien mogen dan de zeskantassen (4) niet met de koppelingsbussen (3) worden verbonden!

Belangrijk bij het opklappen van de zijdelen

1. De complete machine moet met de drie-punts hef van de grond geheven zijn.
2. Beide markeurs (5) moeten in transportstand omhoog gezwenkt zijn!
   De hydrauliek van de markeur afsluiten (stand „UIT")!
   1. Bij de 8 - 12-rijen machines met vaste markeurinrichtingen worden deze voor het transport haaks ten opzichte van het frame gezet en geborgd.
   2. Bij de 18 rijige-machines met vouwmarkeurs moeten de buitenste markeurs in werkstand worden omgeklapt, in elkaar geschoven en parallel ten opzichte van het frame worden ingezwenkt.
3. Vervolgens moeten alleen bij vergrendelde machines de koppelingsbussen (3) er worden afgeschoven, zodat de zeskantassen (4) gescheiden zijn. Pas daarna mogen de vergrendelingsbouten (2) er worden uitgetrokken.
   De magneetventielen voor in- en uitklappen op „IN" zetten en de machine in transportstand inklappen!
4. Hydraulische ventielen sluiten en de klapdelen met de vergrendelingsbouten (2) borgen.
   Voor het uitklappen in omgekeerde volgorde te werk gaan!

Tijdens het transport op de openbare weg de ingezwenkte klapdelen met de hiervoor bestemde borgpennen vergrendelen!
Bij het in- en uitklappen mag zich niemand in het zwenkbereik ophouden!
Max. werkdruk van het hydraulische systeem 175 bar!

Lengte transportinrichting

Om de investering van een zaaimachine zo laag mogelijk te houden, voert Kondskilde-Becker als alternatief ook een lengte transportinrichting in haar programma. Zaaimachines met grotere werkbreedten kunnen hiermee in de lengte worden getransporteerd, waardoor de kosten van hydraulische installaties en zijklap-delen worden bespaard. De lengte-transportinrichting (afb. 7), is als volgt van de transport- naar werkstand om te zetten:

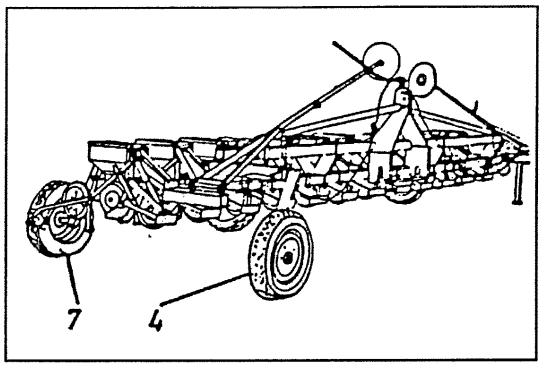

Afb.7

Omzetten naar werkstand!

1. Steunvoet (1) laten zakken.
2. Tractor van de trekboom (6) ontkoppelen door draagstang (2) met pen van trekboom (6) te ontgrendelen. (Laat draagstang in trekstangen van tractor zitten!)
3. Tractor met de draagstang (2) in trekstangen aan de driepuntbok van de zaaimachine koppelen. Let op, vergrendeld automatisch!
4. Machine iets omhoog heffen en het voorste loopwiel (4) inzwenken.
5. Machine voorzichtig laten zakken en topstang (5) bevestigen.
6. Zaaimachine geheel heffen, trekboom (6) inzwenken, achterste loopwiel (7) omhoog zwenken en beide vergrendelen! Parkeersteun omhoog trekken.
7. Markeurs ontgrendelen!

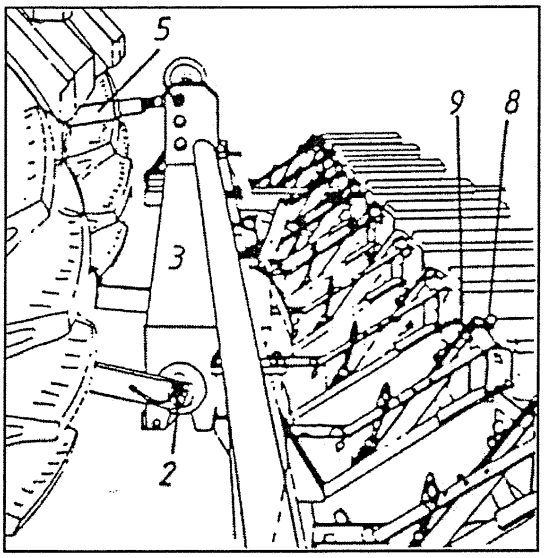

Afb.8

Omzetten naar transportstand!

1. Markeurs vergrendelen!
2. Zaaimachine volledig heffen, achterste loopwiel (7) omlaag zwenken en de trekboom (6) uitzwenken.
3. De machine voorzichtig laten zakken totdat de pen van de topstang (5) kan worden ontgrendeld.
4. De machine weer heffen en het voorste loopwiel (4) omlaag zwenken. De parkeersteun (1) aan de trekboom uitschuiven.
5. De machine neerzetten en de draagstang (2) ontgrendelen. (laat draagstang in trekstangen van tractor zitten)
6. Tractor aan de trekboom (6) koppelen, parkeersteun (1) omhoog trekken.

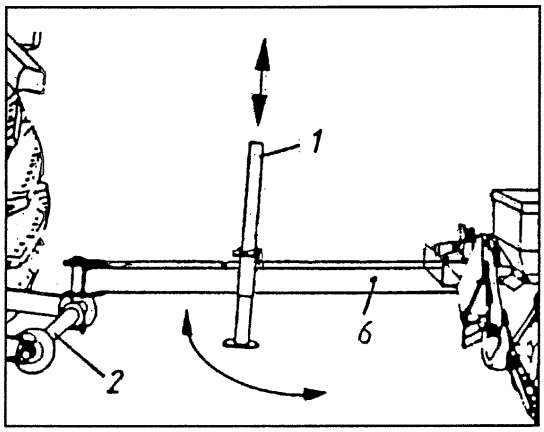

Afb.9

Let op: tijdens het aan- resp. afkoppelen van de tractor mag zich niemand tussen de tractor en de machine ophouden!
Bandenspanning van de transportwielen 7.00-12 8 PR = 3,50 bar.
Wielmoeren na 2 bedrijfsuren aantrekken! Aandraaimoment 220 Nm!

Afstellen van de markeurbreedte

Voor het afstellen van de markeur luidt een algemeen geldende stelregel:
Afstand midden tractor wiel (of midden motorkap) tot laatst zaaiende kouter + 1 rijafstand = de markeur afstand gemeten van markeurschijf tot het laatst zaaiende kouter.
Om de markeurafstelling te bepalen heeft men de volgende gegevens nodig:

- Afstand midden voorwielen (of midden motorkap) van de tractor tot laatst zaaiend kouter (A)
- Rijenafstand (R)
- Markeurafstand (M)

Let op! Wanneer er word gewerkt met een oneven aantal rijen tussen de trekkersporen moet de markeurafstand voor de linker en rechter markeur apart berekend worden.
Voor de berekening van de lengte van de markeurs (M) (zie afb. 10)

Zet voor het afstellen van de markeurbreedte de markeurs in werkstand. Draai vervolgens de schroeven van het schuifstuk los! Door het verschuiven kunnen de markeurs in de vooraf vastgestelde afmeting worden ingesteld. Bij het voorwaarts rijden met neergelaten markeurs de instelling nogmaals controleren.

Door de schuine positie van de markeurschijven in richting te verstellen, en door eventueel gebruik van extra gewichten kan een goed zichtbaar baken op alle grondsoorten worden gerealiseerd.

De markeurs bij de hydraulisch opklapbare machines zijn met de monitor onafhankelijk van elkaar te bedienen!
(zie gebruiksaanwijzing monitor 1502)

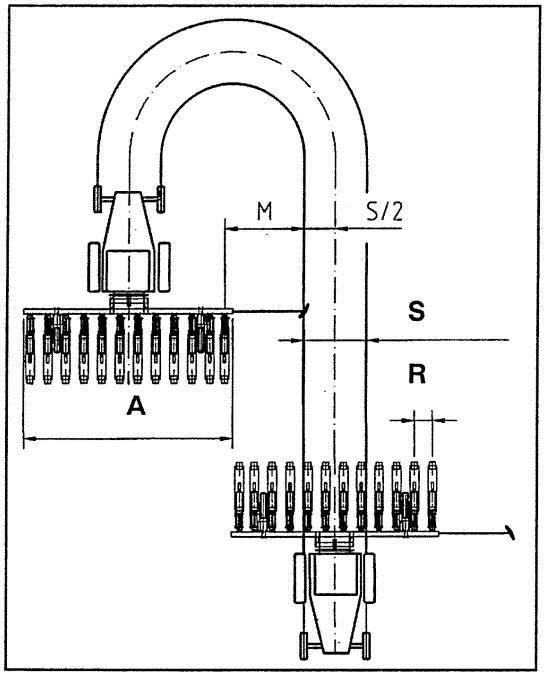

Afb.10

Voorbeeld;

Aeromat – 12 rijen
R = 45 cm
S = 180 cm
A = 540 cm

$$M = \frac{A - S}{2} + R$$

$$M = \frac{540cm - 180cm}{2} + 45cm = 225cm$$

Let op: de markeurs zwenken tot ver buiten de breedte van de zaaimachine uit!
De snijkanten van de markeurschijven zijn zeer scherp!

Bij het transport over de weg dienen de markeurs met de borgpennen tegen onopzettelijk uitzwenken te worden beveiligd!

Instellen van de luchtpompbevestiging (Fig.11)

De pomp met aandrijving is standaard in de middenstand gemonteerd. Het is belangrijk de aftakas van de trekker en de aansluiting op de machine in werkstand zo recht mogelijk tegenover elkaar te plaatsen om trillingen en slijtage te voorkomen. De luchtpomp en aandrijving kunnen daartoe in hoogte worden verplaatst.
Het kan in de laagste stand nodig zijn de luchtslang in te korten.

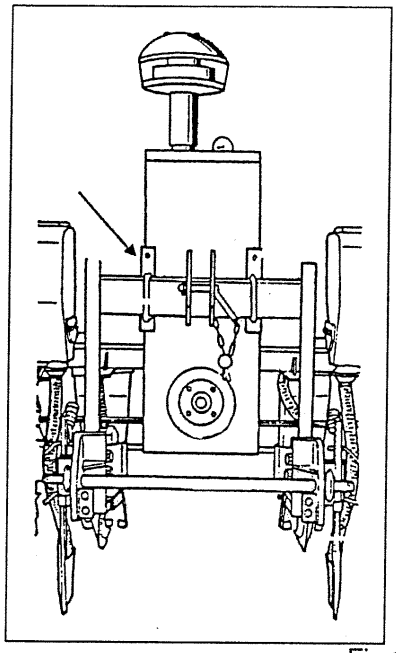

Fig.11

Het contoleren en naspannen van de aandrijf riem (Fig.12)

1. Cycloonfilter
2. Inlaat spruitstuk
3. Uitlaatspruitstuk
4. Luchtpomp
5. Aandrijfriem
6. Bevestigingsbouten
7. Spanbout

Om een lange levensduur te behouden van de aandrijfriem is het zeer belangrijk de juiste riemspanning aan te houden.

Let op !
Nadat de riem is gespannen moeten de bevestigingsbouten de de contramoer van de spanbout weer goed vastgezet worden!
Vooral bij een nieuwe machine moet de riemspanning zeer regelmatig worden gecontroleerd. Vanaf het inzetten na het eerste werkuur, dan na 6 werkuren en vervolgens dagelijks. Het cycloonfilter moet regelmatig worden gecontroleerd en worden geleegd, onder sommige omstandigheden en grondsoorten zelfs twee keer per dag! Om het filter te legen moet het deksel worden verweiderd waarna het het filterglas kan worden geleegd. Let er op dat bij het monteren het filter recht en goed afsluitend wordt gemonrteerd.

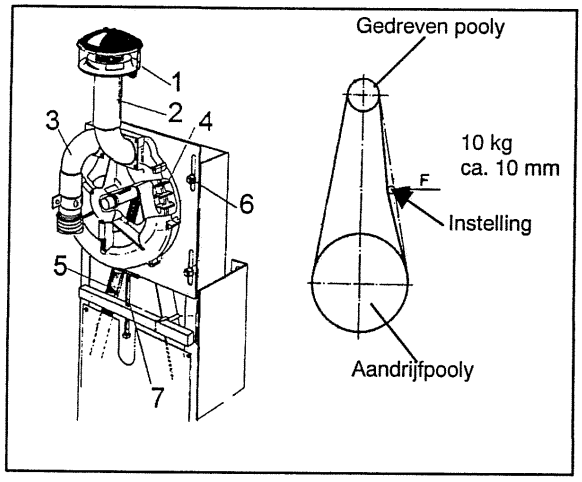

Fig.12

Voor het aan en afkoppelen van de machine moet de aftakas/tussenas in de ketting aan de topstang verbinding hangen. (Fig.13)

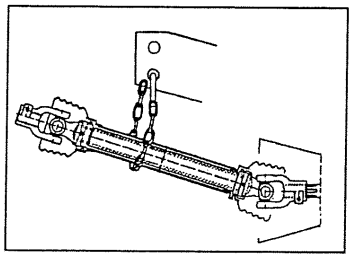

Fig.13

Gehoorbescherming dragen!

Bij het in bedrijf zijn van de machine treden er geluidspieken op van hoger dan 70 dBA

Instellen van de luchtdruk

De van de luchtpomp verkregen luchtdruk is afhankelijk van het aftakas toerental. Het is aan te raden niet met te hoge luchtpomptoerentallen en luchtdrukwaarden te werken. Onnodig hoge belastingen, temperaturen en lawaai moet worden vermeden. De maximaal toegestane luchtdruk op de manometer bedraagt 150 mbar.
Om de verscheidene zaadsoorten van verschillende groottes optimaal te kunnen zaaien moet er worden gewerkt met de in de tabel (tab.2) vermelde luchtdrukwaarden in mbar.
De luchtdrukwaarden waarmee wordt gewerkt is af te lezen van de manometer welke op de voorzijde van de machine is gemonteerd.
De luchtpomp aandrijving is dusdanig geconstrueerd dat de juiste waarde met ongeveer het halve motortoerental kan worden bereikt. Het is aan te raden te rijden met een constante handgasinstelling.
Wisselende toerentallen door het rijden met voetgas moet worden vermeden, dit veroorzaakt zaaibeeld stoornissen en kan leiden tot hogere aandrijfriem slijtage.
Indien luchtpomptoerental en luchtdruk door de voor het trekken van de machine vereiste motortoerentallen te hoog zijn, dan kan de luchtdruk worden bijgestuurd door overtollige lucht af te laten met de regelschuif aan de linkerkant van de luchtbuis bij 6 rijige machines en aan het uitlaatspruitstuk van de luchtpomp bij 8 rijige machines.

Let op manometer luchtdruk!

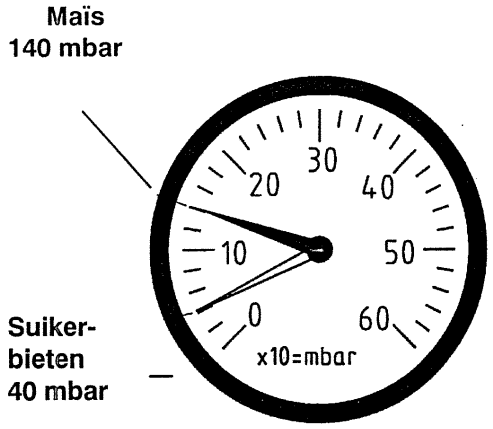

fig.14

Benodigde aftakas toerental:

- ca. 450 omw/min. bij Aeromat 4 rijen
- ca. 650 omw/min. bij Aeromat 6 rijen
- ca. 750 omw/min. bij Aeromat 8-12 rijen

- Voor 450 omw/min. positie "540" omw/min. gebruiken.
- Voor 650 omw/min. positie "1000" omw/min. gebruiken.
- Voor 750 omw/min. positie "1000" omw/min. gebruiken.

Zaaizaad	Pak 45000 K gewicht	Pak 50000 K gewicht	DKG in gram	Lucht-druk in mbar	Stand ont-luchtings schijf 1/2/3/4	Stand zaadschuif M/B	Type zaaischijf	Type uit-werper
maïs klein	8.1 kg tot 11.3kg	9,0 kg tot 12.5 kg	180g tot 250g	130-140	3	M(45) B(30)	M10 Bestel-nummer 200071802	M10 bestel-nummer 200071803
maïs medium	11.3 kg tot 15.8 kg	12.5 kg tot 17.5 kg	250g tot 350g	130-140	2	M(45)		
maïs groot	15.8kg tot 18.9kg	17.5kg tot 21.0kg	350g tot 420g	130-140	1	M(45)		
bieten gepileerd				40-50	4	B(30)	R2 bestel-nummer 200055894	R bestel-nummer 200055890
bieten ongepileert				30-40	4			

tab.2

KONGSKILDE

Ervaringswaarden

Zaaizaad			Instelling	
Ras	DKG	Vorm	Zaadschuif	Ontluchting

Praktijkervaringen.
Instelling van de zaadschuif

Zaadschuif: OPEN – DICHT
Alvorens te gaan zaaien moet de zaadschuif worden ingesteld op het te zaaien zaad, nl. stand B (suikerbieten) of stand M (maïs).
Zaadschuif open: stand B (30mm.), Bieten
Voor het zaaien van suikerbieten moet borgclip (1) binnen in zaadbak in de bovenste boring (B) van de zaadschuif worden gestoken (zie fig. 15). Trek daarna de zaadschuif geheel naar boven en steek borgclip (2) in boring B buiten de zaadbak.
Zaadschuif open: stand M (45mm.) Maïs
Voor het zaaien van maïs moet borgclip (1) binnen in zaadbak in boring (M) van de zaadschuif worden gestoken (zie fig. 15). Trek daarna de zaadschuif geheel naar boven en steek borgclip (2) in boring M buiten de zaadbak.
Zaadschuif DICHT: - T - Transport
Borgclip (2) in de bovenste boring (T) steken en schuif geheel naar beneden duwen.
Het is aan te raden om de transport stand te gebruiken wanneer de machine op langere afstanden wordt getransporteerd. Wanneer de zaadschuif niet word gesloten kan tijdens transport de vrije ruimte in het zaaihuis vollopen met zaad en daardoor met de eerst volgende inzet de hoofdblaasmond worden beschadigd en daarmee het zaaibeeld verstoren.

De zaadschuif is bij gecombineerde machines (maïs /suikerbieten) vanaf de fabriek altijd op stand M voor maïs gemonteerd.
Deze stand is benodigd voor alle maïszaden met DKG vanaf 200gr tot DKG 420gr. **Voor maïszaad met een DKG kleiner dan 200gr moet stand B (30mm.) ingesteld worden.**
Deze stand is geschikt voor gepileerd en ongepileerd bietenzaad en maïs met een DKG van minder dan 200gr.
De bijhorende schuifstand kan ook worden afgeleid uit tabel 2 / pagina 16.

Het legen van de zaadbakken
Om het restzaad uit de zaadbakken te legen, moet een opvang bak worden geplaatst aan de linkerzijde van het zaaielement. Draai de vleugelmoer van de leegklep los waarna vervolgens de leegklep tot de aanslag omhoog getrokken kan worden en het zaad loopt door de uitloopmond naar buiten.
Vergeet niet de leegklep weer te sluiten en de vleugelmoer vast te draaien.

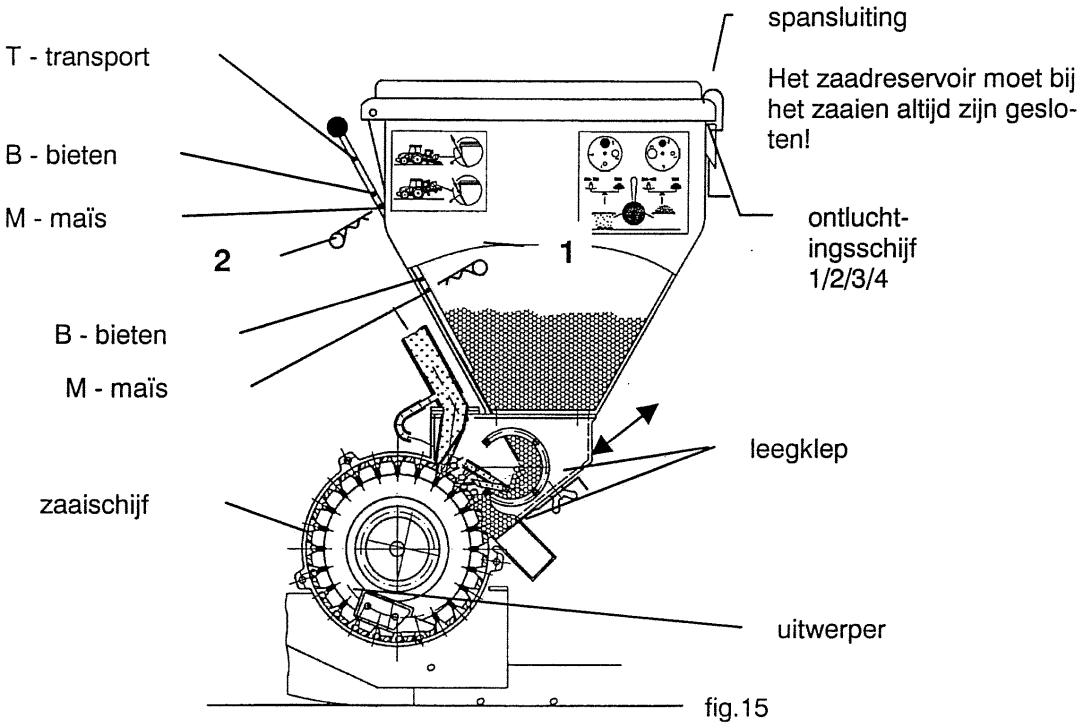

fig.15

Instelling van de ontluchtingsschijf

Ontluchting (stand 1/2/3/4)
Om de verschillende zaadsoorten en zaadgroottes optimaal te kunnen zaaien is het absoluut vereist de ontluchting dienovereenkomstig in te stellen. De ontluchtingsschijf bevind zich achter op de zaadbak tussen de spansluitingen (fig.15 pagina 20). Is het DKG van het zaaizaad bekend, dan moet de ontluchting volgens de tabel (fig.16) worden ingesteld!

DKG 180 – 250; positie "3"
DKG 250 – 350; positie "2"
DKG 350 – 420; positie "1"
DKG = duizend korrel gewicht
Dit gewicht is meestal vermeld op de verpakking.

Deze tabel is echter een richtlijn voor de basisinstelling van de ontluchting, omdat ook de korrelvorm (rond – spits – hoekig) een rol speelt. Derhalve is bij zaadsoorten in het grensgebied een correctie van de instelling nodig.
Wanneer de machine is ingesteld op de juiste zaaiafstand (b.v. 14 cm), dan toont de monitor het bijhorende aantal zaden per hectare (b.v. 95000 zie tab. 6 pagina 25).
Wordt dit aantal zaden niet bereikt, dan is bij te weinig zaden een correctie van de beluchting op een kleinere boring (b.v. van positie 3 naar positie 2) nodig.
Worden er teveel zaden per hectare getoond, dan is er een correctie op een grotere ontluchtingsboring (b.v. van positie 2 naar positie 3) nodig.

Dubbele zaaien:	**ontluchting openen** **grotere boring**
Missers:	**ontluchting verder sluiten** **kleinere boring**

Als alleen het totaalgewicht van het pak bekend is, dan kan men het DKG bij 50000 zaden bepalen door te delen met factor 50 en bij 45000 zaden door te delen met factor 45.

Bijvoorbeeld:

$$\text{Pak} = \frac{15\ \text{kg} * 1000}{50\ (45)} \qquad \text{DKG} = 300\ \text{GRAM}$$

Bij het beginnen met een nieuw ras is het aan te bevelen om op vlakke grond te beginnen en het eerst gezaaide te controleren op de juiste aflegging door de zaden op verschillende rijen bloot te leggen.
Men moet er absoluut op letten dat het deksels van de zaadbakken gesloten zijn tijdens het zaaien. Beide spansluitingen moeten worden gesloten!

Instelling voor suikerbieten
Bij het zaaien van gepileerde en ongepileerde suikerbieten moet de ontluchtingsschijf worden gesloten (pos. 4). Suikerbieten kunnen alleen met speciale zaaischijven en uitwerpers gezaaid worden (zie tab.2 pagina 16).

Ontluchtingsstand: **maïs** **bieten**

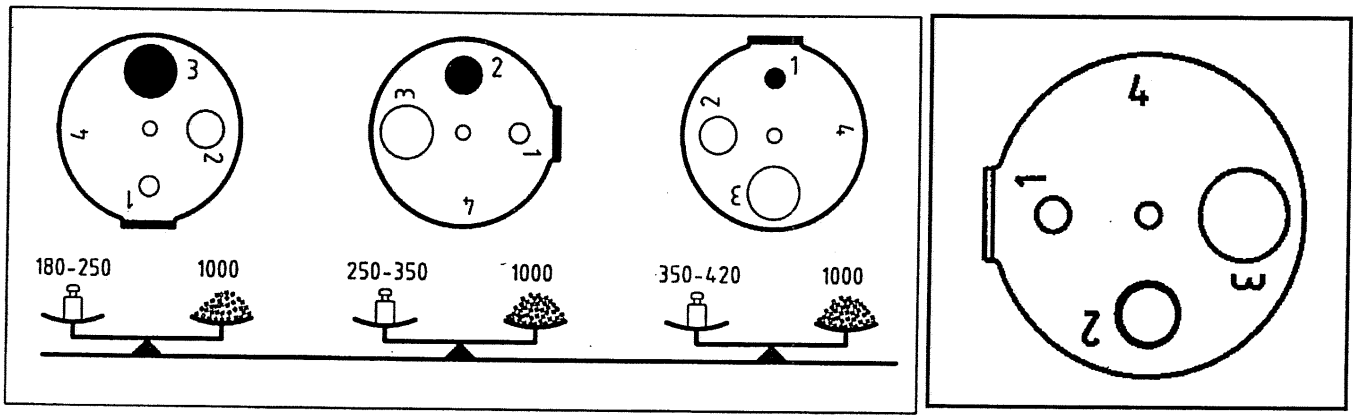

Fig.16

Vullen van de zaadbakken

Nooit zaaien met vochtig of kleverig zaaigoed!
Als de zaadbak wordt gevuld met zaaizaad, dan moet er erop gelet worden, dat er geen vreemde voorwerpen in het zaad zitten (draad, plastic, papier steentjes, enz.).

Het valt niet aan te bevelen met gevulde zaadbakken langere transportwegen af te leggen of gedurende de nacht zaad in de bakken te laten zitten.
Met bietenzaad mogen de zaadbakken slechts voor max. 2/3 worden gevuld.

TIJDENS HET WERK MOETEN DE DEKSELS VAN DE ZAAD-BAKKEN ALTIJD LUCHTDICHT ZIJN AFGESLOTEN.

Ervaringen uit het verleden hebben geleerd, dat het zelf ontsmetten van het zaaizaad met de grootste zorgvuldigheid moet gebeuren.
Om brugvormingen te vermijden moet men erop letten, dat het doorstroomvermogen van het zaaizaad zoveel mogelijk blijft behouden. Het ontsmetten van het zaaizaad moet zo vroegtijdig (min. 1 dag voor het zaaien) gebeuren, zodat het zaad in droge toestand wordt gezaaid.

Het doorstroomvermogen van ontsmet zaaizaad kan door het bijmengen van ongeveer 200 gram talkpoeder per 100 kg zaaigoed worden verbeterd.

De in de gebruiksaanwijzing van de producent vermelde mengverhoudingen moeten absoluut worden aangehouden.

Controlemaatregelen

Controleer altijd de zaadaflegging bij de eerste inzet.
Is de zaadaflegging in orde, dan is het aan te raden om het toerental (motor of aftakas) en luchtdruk te noteren. (b.v.: motortoerental :1500 t/min, luchtdruk: 140 mbar).
Bij afwijking van de luchtdruk met gelijk toerental moet in ieder geval de zaadaflegging te worden gecontroleerd.
Bij het wisselen van zaadsoort of zaadgrootte (DKG) controle herhalen.

Controle van de hoofdblaasmond

De hoofdblaasmond bevind zich boven de zaaischijf en heeft de taak de overtollige korrels uit de cel te blazen. Wanneer men heeft vergeten voor het inbedrijfstellen de aftakas in te schakelen (waardoor er geen perslucht op de hoofdblaasmond staat), dan worden de boven de cel uit stekende korrels er met de rand van de blaasmond afgestreken. Van deze zo ontstane korrelbreuk zouden stukjes zaad zich kunnen vastzetten in het luchtrooster van de blaasmond. Deze brokstukjes moeten in ieder geval onmiddellijk worden verwijderd door de snelsluitingen te openen en de blaasmond uit de behuizing te nemen.
Na het grondig reinigen van de blaasmond, moet deze vervolgens weer zorgvuldig gemonteerd en met de snelsluitingen worden vastgezet. Controleer voor het monteren van de blaasmond of de dichting tussen blaasmondhouder, blaasmond en zaaihuis in orde zijn.

Controleer en reinig voor het begin van het seizoen altijd alle blaasmonden en vervang de beschadigde blaasmonden door nieuwe.

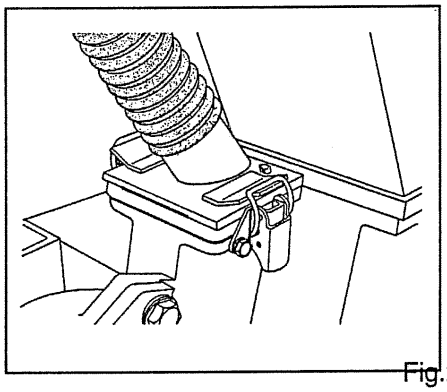
Fig.20

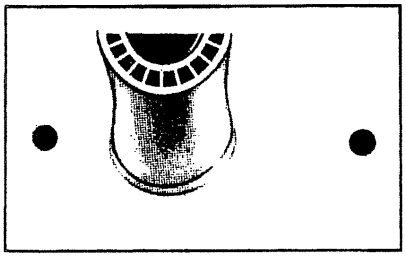
Fig.21

Monteren van de zaaischijven

Voor verschillende zaaizaden zijn verschillende zaaischijven met uitwerpers vereist.
Zaaischijven en uitwerpers zijn met slagletters gemarkeerd (zie tabel 3).

1. Machine met hefinrichting optillen
2. Zaadbakken ledigen
3. Zaaikouter losschroeven en neer laten hangen
4. De drie bevestigingsschroeven losdraaien en deksel eraf nemen.
5. Zaaischijf afnemen na de drie bevestigingsschroeven te hebben losgedraaid.

Bij de montage wordt het dringend aanbevolen de zaaischijf en de daarachter gelegen behuizingswand van tevoren schoon te maken.
Let er bij het vastschroeven van de zaaischijven op, dat alle drie de bevestigingsschroeven (kort) gelijkmatig worden aangedraaid.
Vervolgens moet de uitwerper zo worden gemonteerd, dat de smalle kant in de rijrichting en de slagletters naar het deksel wijzen. De uitwerper wordt vastgehouden door de twee stiften die aan het deksel zijn gemonteerd. Door de twee stofkappen van de inspectiegaten uit het deksel te nemen kan de uitwerper worden vastgehouden door duim en wijsvingers door de gaten te steken. Na bevestiging van het deksel met de bouten (lang) moet worden gecontroleerd, of de uitwerper losjes en niet vastgeklemd in de groef van de zaaischijf zit.
Vergeet niet de twee stofkappen weer in de dekselboringen te duwen!

Aangezien er bij enkele zaaizaadsoorten van jaar tot jaar afwijkingen voorkomen in grootte en gewicht, is het noodzakelijk dezelfde kaliberringen te gebruiken en indien nodig een passende zaaischijf te monteren.

Voor het bepalen van de juiste zaaischijven (groenten) moeten zaaiproeven worden gedaan. Er kunnen verschillende zaadsoorten worden gezaaid met één zaaischijf.

Zaaigoed	Type scheprad	Type uitwerper
mais	24 cellen M 10	M 10
veldbonen	36 cellen B6	B6
bieten	36 cellen R2	R2
zonnebloemen	24 cellen SB10	SB2
stambonen	36 cellen BS	M4

Tab.3

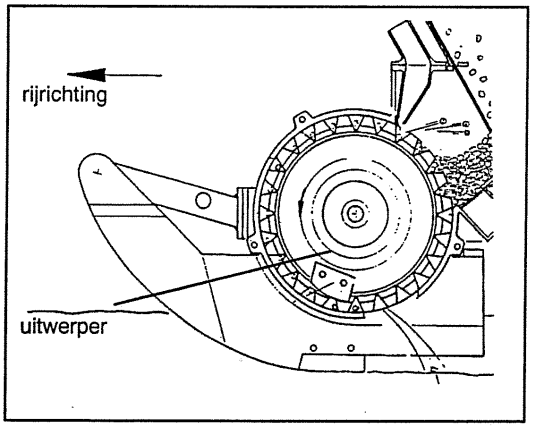

Fig.22

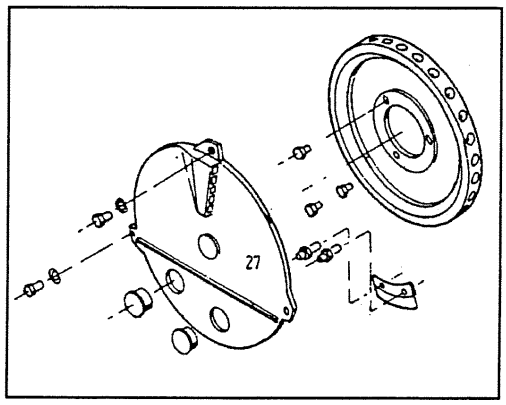

Fig.23

Instellen van de zaaidiepte

1. Drukrol achter
2. Verstelspindel
3. Beveiliging
4. Diepteschaal
5. Tandemstel
6. Tandemrol voor
7. Tandemrol achter
8. Toestrijkers
9. Roerstok
10. Ontluchting
11. Zaadschuif
12. Veerbelasting
13. Schijfkouter
14. Zaadvalbuis
15. Dieptegeleidingsrol
16. Spindel
17. Kluitenruimers

AEROMAT M/S

De dieptegeleiding gebeurt via de drukrol (1). Met de spindel (2) wordt de zaaidiepte ingesteld. Een schaal (4) helpt de elementen gelijkmatig in te stellen. De toestrijkers (8) moeten vlak in de bodem werken en hebben de taak de zaadrijen met losse grond te bedekken. Door met de penrekken de veerspanning te verstellen kan de werking van de toestrijkers (8) worden versteld.

AEROMAT R

Bij de Aeromat met tandemgeleiding wordt de zaaidiepte eveneens door spindelinstelling (2) gewijzigd. De vooraan lopende en nalopende tandemrollen (6 + 7) dragen het element en leiden het zaaikouter zodoende in de diepte.
Bij de tandemversie kan de diepgang en de instelhoek van de toestrijkers (8) worden ingesteld.
Met de dieptebegrenzing kan men verhinderen, dat de toestrijker te diep werkt, wanneer men van zware op lichtere grond komt.
De nalopende roerstok (9) zorgt ook bij afwisselende bodemsoorten voor een gelijkmatige afdekking van het zaaizaad.
Kluitenruimers (17) kunnen door uitlijnen en door veerbelasting op de juiste diepte worden ingesteld (ca. 1 cm boven de grond instellen).

AEROMAT DTE

Met de directe dieptegeleidingsrollen (15) en de twee schijfkouters (13) tussen de rollen is het werk op oneffen terreinen mogelijk. Kleinere oneffenheden hebben nauwelijks of geen invloed op de dieptelegging, aangezien het element de grond exact volgt. De diepteregeling past zich aan naar de bodemomstandigheden en kan worden ingesteld via een spindel (2). Om de dieptelegging te verhogen draait men naar rechts. Om de dieptegeleiding te verkleinen draait men naar links. De machine met de elementen kan alleen dan worden neergelaten, als de tractor vooruit rijdt. De diepte-instelling van alle rijen moet worden gecontroleerd. Om de aandruk-rollen (1) in te stellen draait men de spindel in de gewenste richting. Men draait naar rechts om de druk te verhogen en naar links om de druk te verlagen. De drukrollen mogen niet te diep werken. Het zaaibeeld zou daardoor kunnen worden gewijzigd, met name wanneer er op zachte grond wordt gewerkt.
Bubble- schijfkouter en loswerkkouter zijn bijkomende uitrustingen voor direct zaaien!

AEROMAT M

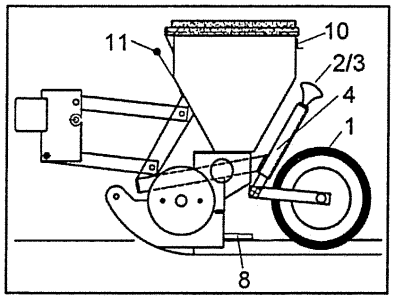

Fig.24

AEROMAT S

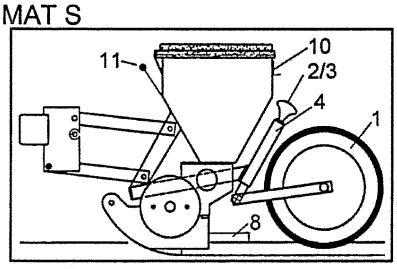

Fig.25

AEROMAT R

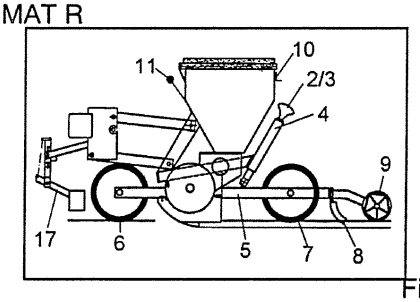

Fig.26

AEROMAT DTE

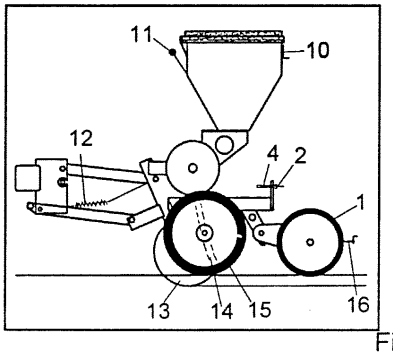

Fig.27

Instellen transport- en werkstand

Voor het transport van de machine moeten de elementen omhoog worden gehangen. Daartoe moet de veer naar achteren wijzend worden vergrendeld en het element opgetild. De grendelstang vergrendeld dan automatisch en houdt het element in transport-stand. (Fig.28)
Als het element in werkstand moet worden gebracht, moet de veer in de voorste stand worden gebracht en het element iets opgetild, opdat de grendelstang kan worden ontgrendeld. (Fig.29) Door een verstelbare aanslag aan het bovenste deel van de grendelstang kan de dieptestand van het element worden ingesteld.

1. Grendelstang
2. Aanslag
3. Veer

Transportstand:

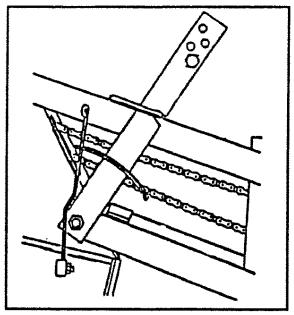

Fig.28

Werkstand:

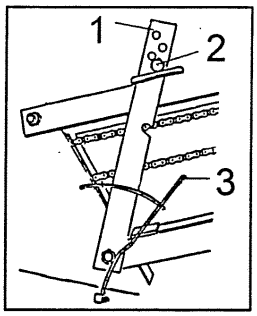

Fig.29

OPGELET !

De luchtdruk in de voorkamer boven de zaaischijf laat de benodigde hoeveelheid zaaizaad toestromen welke de zaaischijf ontneemt. Als de machine wordt getransporteerd met gevulde zaadbakken, b.v. van het erf naar het veld, zou er teveel zaaizaad nastromen, wat dan tot overbezetting van de voorkamer en daarmee tot blaasmmond verstoppingen (en eventueel breuk van de hoofdblaasmond!) zou kunnen leiden. **Daarom moet de zaadschuif, die zich voor aan de zaadbak bevindt, bij transport (vooral bij langere ritten) worden gesloten. (Fig.30)**

Transportstand:
schuifklep gesloten

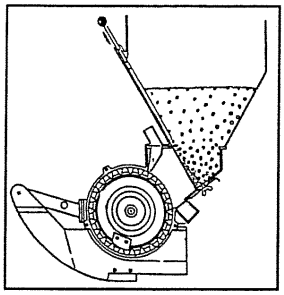

Fig.30

Werkstand:
schuifklep geopend

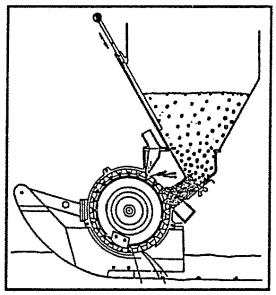

Fig.31

Herstellen van de breekboutbeveiliging

Wanneer er vreemde materialen zoals spijkers, steentjes, stukjes hout, stukjes papier, etc, in het zaad voorkomen, kan de zaaischijf klem lopen in de behuizing. Om ernstige schade aan het zaaimechanisme of kettingbreuk te voorkomen, is Uw zaaimachine voorzien van een breekboutbeveiligingskoppeling (fig.32). Wanneer een storing optreedt, zullen de twee bouten breken. De oorzaak zal moeten worden gevonden en worden hersteld en vervolgens de breekbouten in de koppeling vervangen.
Gebruik alleen originele breekbouten, aangezien de juiste hardheid van de bouten er voor staat de beveiliging op de voorberekende waarde te doen reageren.

Overbelastingskoppeling:

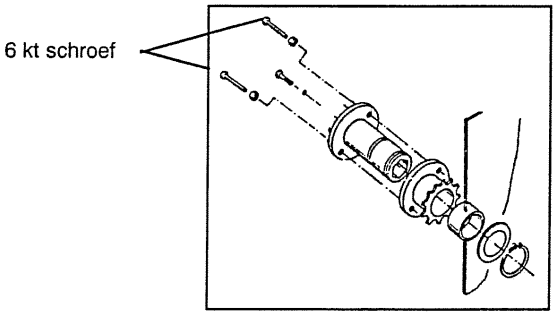

Fig.32

Vastleggen van de oppervlakte

Aan de wielflens van het aandrijfwiel wordt een telwerk aangebracht, welke de omwentelingen van het aandrijfwiel telt. Uit de tellerstand en de werkbreedte van de zaaimachine kan de gezaaide oppervlakte worden vastgesteld. (Fig.32)

$$\text{Vlak} = \frac{T * O * W}{10000} \quad \text{[hectare]}$$

T = tellerstand
O = omtrek aandrijfwiel [m]
W = werkbreedte van de machine [m]

Omtrek aandrijfwiel (5.00 – 15) = 2 m
Omtrek aandrijfwiel (7.50 – 15) = 2,25 m

Om de berekening te vereenvoudigen zijn hiernaast voor enkele rijenafstanden de factoren samengebracht.

$$\text{Oppervlakte} = \frac{\text{tellerstand x factor}}{10000}$$

Voorbeeld - aandrijfwiel (5.00 – 15)
Zaaimachine met rijenaantal = 6 rijen
rijenafstand = 50 cm
tellerstand = 1450

$$\text{Oppervlakte} = \frac{\text{tellerstand x factor}}{10000}$$

$$\text{Oppervlakte} = \frac{1450 \times 6{,}00}{10000} = 0{,}87 \text{ hectare}$$

Voorbeeld – aandrijfwiel (7.5 – 15)
Zaaimachine met rijenaantal = 6 rijen
rijenafstand = 75 cm
tellerstand = 750

$$\text{Oppervlakte} = \frac{\text{tellerstand x factor}}{10000}$$

$$\text{Oppervlakte} = \frac{750 \times 10{,}26}{10000} = 0{,}769 \text{ hectare}$$

OPGELET!
Dit zijn slechts richtwaarden, aangezien door grondsoort en bodemgesteldheid de wielslip van de aandrijfwielen wordt beïnvloed.

Bandenspanning controleren voor het seizoen!
5.00 – 15 = 2 bar
7.50 – 15 = 2 bar

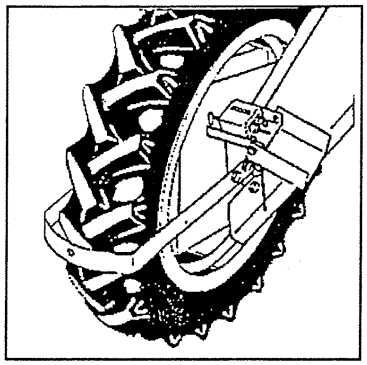

Fig.32

	Aantal rijen				
Rijen-afstand	4 rijen	6 rijen	8 rijen	12 rijen	18 rijen
45	3,6/10000	5,4/10000	7,2/10000	10,8/10000	16,2/10000
50	4,0/10000	6,0/10000	8,0/10000	12,0/10000	18,0/10000
70	5,6/10000	8,4/10000	11,2/10000	16,8/10000	25,2/10000
75	6/10000	9/10000	12,0/10000	18,0/10000	27,0/10000
80	6,4/10000	9,6/10000	12,8/10000	19,2/10000	28,8/10000
	5.00 - 15				

Tab.4

	Aantal rijen		
Rijen-afstand	4 rijen	6 rijen	8 rijen
62,5	5,64/10000	8,55/10000	11,40/10000
70	6,31/10000	9,57/10000	12,76/10000
75	6,77/10000	10,26/10000	13,68/10000
70	7,22/10000	10,94/10000	14,5/10000
	7.50 -15		

Tab.5

Vaststellen van de zaaiafstand

In de tabel hiernaast (tab.6) kan met de kollom "Zaden per hectare" de zaaiafstand in de rij worden vastgesteld. Omrekeningsfactor voor "Korrels per m^2" is 10000 (de komma 4 cijfers verplaatsen!).

Voorbeeld:

Bekend zijn: 9 planten/m2 of
90.000 planten/ha

en: 75 cm rijenafstand

uit tabel: 8,89 planten/m2 of
88900 planten/ha

resultaat: bij 75 cm rijenafstand resulteert een distributieafstand van 15 cm en 66,6 korrels op 10 m rijlengte (6,66 korrels op 1 m rijlengte)

Afstand in de rij [cm]	Zaaischijf mais	Zaaischijf veldbonen	Zaaischijf zonnebloemen	Zaaischijf bieten
5		4		
6		4-5		
7		5-6		
8	5	6		5
9	5	7		5-6
10	6	8		6
12	7	8		7
14	8	8		7
16	8	8		8
18	9	8	5	8
20	10	8	6	8
22	10	8	7	8
24	10	8	7-8	8
26	10	8	8	8
28	10	8	9	8
30	10	8	9	8
Rijsnelheid in km/h				

Tab.7

Bepalen van de rijsnelheid

De rijsnelheid tijdens het zaaien richt zich vooral op de te leggen zaadafstand in de rij.

Grote zaadafstand - hoge rijsnelheid
Kleine zaadafstand - lage rijsnelheid

Hoe snel er nu bij de verschillende zaadafstanden kan worden gereden kan worden afgelezen uit de tabel (tab.7) hiernaast.

Voorbeeld: zaaiafstand = 16 cm
zaaischijf met 24 cellen
rijsnelheid = 8 km/h

De rijsnelheid van 8 tot 10 km/h dient echter niet te worden overschreden, aangezien de kans sterk aanwezig is dat het zaad verrold in de zaaigroef. Doordat verschillende bodemsoorten alsmede de mate van slijtage aan de zaaikouters kan verschillen, dient de nauwkeurigheid bij het zaaien door het vrijmaken van het gezaaide zaad te worden gecontroleerd.

Rijenafstand							
45 cm	50 cm	62,5 cm	70 cm	75 cm	80 cm	zaden op 10 m	cm fst. in rij
61730	55560	44450	39680	37040	34720	27,78	36
65360	58800	47050	42010	39220	36770	29,41	34
69443	62500	50000	44640	41670	39770	31,25	32
74060	66600	53330	47620	44440	41670	33,33	30
79370	71400	57140	51020	47620	44620	35,71	28
85460	76900	61540	54960	51280	48080	38,45	26
92590	83000	66670	59520	55560	52090	41,66	24
100990	91000	72730	64930	60600	56820	45,45	22
105810	95000	76200	68030	63500	59530	47,62	21
111100	100000	80000	71430	66670	62500	50,00	20
116940	105000	84210	75200	70200	65800	52,63	19
123465	111000	88900	79370	74080	69450	55,56	18
130710	118000	94120	84030	78430	73530	58,82	17
138870	125000	100000	89290	83330	78130	62,50	16
148150	133000	106680	95240	88900	83340	66,66	15
158720	143000	114300	102040	95240	89300	71,43	14
170940	154000	123080	109900	102560	96150	76,92	13
185160	167000	133340	119000	111040	104130	83,33	12
202000	182000	145460	129870	121210	113640	90,91	11
222200	200000	160000	142850	133330	125000	100,00	10
246886	222000	177760	158700	148130	138880	111,11	9
277750	250000	200000	178570	166670	156250	125,00	8
zaden per hectare							

Tab.6

Instellen van de zaaiafstand

Om de zaaimachine in te stellen op de gewenste zaaiafstand moet de transmissie in de juiste versnelling worden geschakeld. De juiste versnelling kan worden bepaald door de zaaitabel te raadplegen op de sticker op het deksel van de transmissie.
De getallen in de linker tabel geven de mogelijke zaaiafstanden weer, waarbij iedere verticale kollom een versnelling van de transmissie aangeeft. Het vak waar de gewenste zaaiafstand staat afgebeeld wordt doorkruist met een horizontale kollom welke in lijn staat met de rechter tabel. De afgebeelde getallen in deze kollom geven het aantal tanden van de wisselbare tandwielen weer.

Om de transmissie te verschakelen moet eerst het deksel ervan worden verwijderd. Door de kettingafnemer in het ronde gat vast te grijpen en omhoog te trekken tot over het dode punt komt de ketting vrij van het trapezium tandwiel welke dan in de juiste positie kan worden verschoven d.m.v. de schakel-handel zijdelings te bewegen.

Om altijd een gemakkelijke schakeling mogelijk te maken, dienen de zeskantassen en de geleidingen in het drijfwerk altijd goed gesmeerd te zijn.

De wissel tandwielen zijn te vinden door de beschermkap aan de rechterzijde van de transmissie naar het aandrijf wiel te schuiven.

Aan de linkerkant van de wielsteun hoeven de kettingwielen over het algemeen niet te worden vervangen. Mocht dit toch nodig zijn, dan moeten deze aan alle aandrijfwielen van de zaaimachine worden vervangen.

Let op!
Zaaiafstanden moeten regelmatig worden gecontroleerd, omdat de hoedanigheid van de grond en de rijsnelheid de wielslip van de aandrijfwielen kan beïnvloeden.

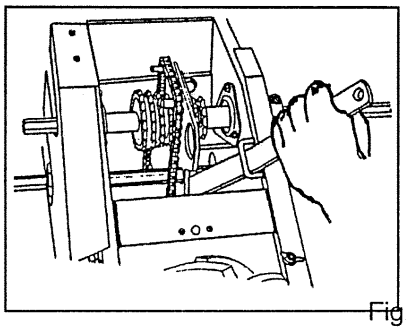

Fig.33

Transmissietabel - bandengrootte 7.50 - 15

Zellenrad mit / Seedwheel with / Roue avec / Distributore	Zellen / holes / alveole / alveoli	7.50-15
24		

Ablageabstand / Distancias de siembra / Sowing distances / Distances de semis											
13.5	12.5	11.8	11.0	10.5	10.0	9.5	8.8	8.5	8.0	23	18
17.5	16.0	15.0	14.0	13.5	12.5	12.0	11.5	10.8	10.0	18	18
22.0	20.5	19.0	18.0	17.0	16.0	15.0	14.5	13.8	13.0	18	23
28.5	26.5	24.5	23.0	21.5	20.5	19.5	18.5	17.5	16.5	14	23

Zellenrad mit / Seedwheel with / Roue avec / Distributore	Zellen / holes / alveole / alveoli	7.50-15
36		

Ablageabstand / Distancias de siembra / Sowing distances / Distances de semis											
6.9	6.4	6.0	5.6	5.3	5.0	4.7	4.5	4.3	4.1	30	18
9.0	8.4	7.8	7.3	7.0	6.5	6.2	5.8	5.7	5.5	23	18
14.8	13.7	12.8	12.0	11.3	10.6	10.0	9.6	9.2	8.7	18	23
19.0	17.5	16.5	15.5	14.5	13.5	13.0	12.4	11.7	11.0	14	23

Zellenrad mit / Seedwheel with / Roue avec / Distributore	Zellen / holes / alveole / alveoli	7.50-15
48		

Ablageabstand / Distancias de siembra / Sowing distances / Distances de semis											
5.2	4.8	4.5	4.2	4.0	3.8	3.6	3.4	3.2	3.0	30	18
6.8	6.4	6.0	5.5	5.0	4.8	4.6	4.4	4.2	4.0	23	18
11.0	10.3	9.6	9.0	8.5	8.0	7.6	7.3	7.0	6.6	18	23
18.5	17.3	16.1	15.0	14.2	13.4	12.7	12.0	11.5	10.8	14	30

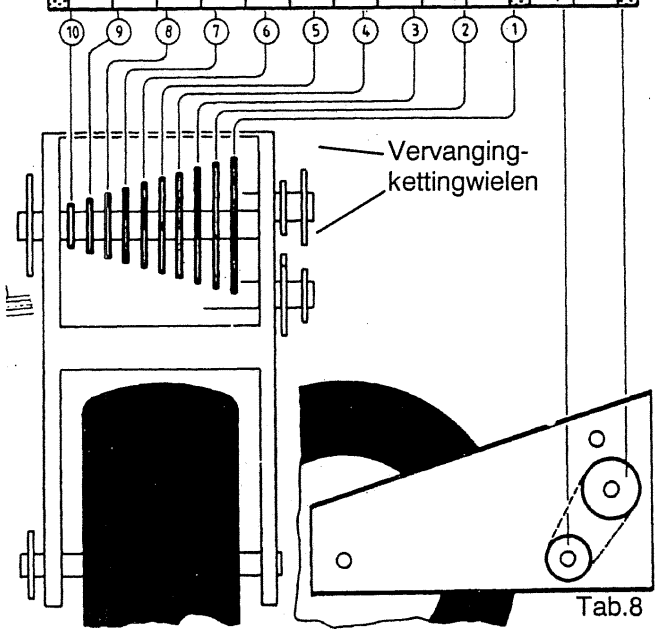

Tab.8

Transmissietabel – bandenmaat: 5.00-15

Zellenrad mit / Seedwheel with / Roue avec / Distributore	24	Zellen / holes / alveole / alveoli	5.00-15
. blageabstand / Distancias de siembra / Sowing distances / Distances de semis			

14.5	13.7	13.0	12.2	11.5	11.0	23	18
18.5	17.5	16.5	15.5	14.8	14.0	18	18
24.0	22.5	21.0	20.0	19.0	18.0	18	23
33.0	31.0	29.0	27.5	26.0	24.5	13	23

Zellenrad mit / Seedwheel with / Roue avec / Distributore	36	Zellen / holes / alveole / alveoli	5.00-15
Ablageabstand / Distancias de siembra / Sowing distances / Distances de semis			

7.5	7.0	6.6	6.3	6.0	5.5	30	18
9.5	9.0	8.5	8.0	7.6	7.2	30	23
12.5	11.7	11.0	10.5	10.0	9.3	18	18
16.0	15.0	14.1	13.3	12.6	12.0	18	23
22.0	20.6	19.5	18.5	17.5	16.5	13	23

Zellenrad mit / Seedwheel with / Roue avec / Distributore	96	Zellen / holes / alveole / alveoli	5.00-15
Ablageabstand / Distancias de siembra / Sowing distances / Distances de semis			

3.7	3.5	3.2	3.0	2.9	2.7	23	18
5.1	4.8	4.5	4.2	4.0	3.8	17	18
7.5	7.2	6.8	6.4	6.0	5.7	14	23

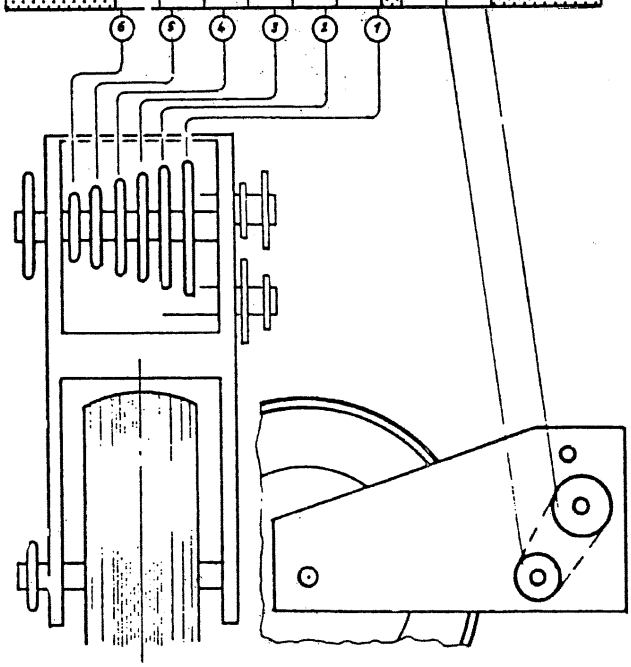

Tab.9

Beschrijving van de meststrooier voor rijenbemesting
(fig.34, fig.35)

1 Deksel
2 Mestreservoir
3 Leegklep
4 Aandrijving
5 Mestslang
6 Verend mestkouter
7 Mestkouterhouder
8 Wisselwielen
9 Kettingspanner
10 Borgpen
11 Aandrijfketting

Instellen van het mestkouter (fig.34)

De diepgang en de afstand ten opzichte van het zaaikouter moet gecontroleerd resp. afzonderlijk ingesteld worden. Het kouter moet zo zijn gemonteerd, dat bij het uitwijken de afstand ten opzichte van de zaadrij zich vergroot.

Instellen van de mesthoeveelheid

Alleen korrelvormige mest in droge toestand zonder klonten maakt exacte en onbelemmerde mestuitgifte mogelijk. In de aandrijving van de meststrooier, aan de linkerkant van de machine(type Aeromat MK4), wordt d.m.v. het vervangen van kettingwielen de gewenste mesthoeveelheid ingesteld.
De splitpen verwijderen, de bijhorende kettingen en tandwielen plaatsen, ketting erop leggen, kettingspanner controleren op werking, kettingwielen borgen, beschermingskap monteren.
Om de vereiste instelling te bepalen wordt uit de tabel (pagina 29) een waarde voor de gewenste mesthoeveelheid in kg/ha en voor de rijenafstand de mesthoeveelheid in g/10 m vastgelegd. In tabel 2 en 3 (pagina 29) vindt men voor deze mesthoeveelheid [g/10m] het tanden aantal van het te gebruiken tandwiel voor de kettingaandrijving.
Voor de zekerheid afdraaiproeven uitvoeren.

Afdraaiproef

De mesthoeveelheden kunnen bij verschillende mestsoorten afwijken van de tabel. De uiteindelijke mestuitgifte kan worden vastgesteld door middel van een afdraaiproef.

Met een rijlengte van 10 m komen overeen:
- 33 krukomwentelingen aan het mestdrijfwerk
- 4 1/3 omwentelingen aan het aandrijfwiel 7.5-15
- 5 omwentelingen aan het aandrijfwiel 5.00-15
- 5 omwentelingen aan de Terra 26-12 banden

De afgegeven mesthoeveelheid van een zaairij wordt vergeleken met de tabel en de instelling wordt evt. gecorrigeerd.

Niet met vochtige kunstmest werken!
Mestcontroles per rij uitvoeren!

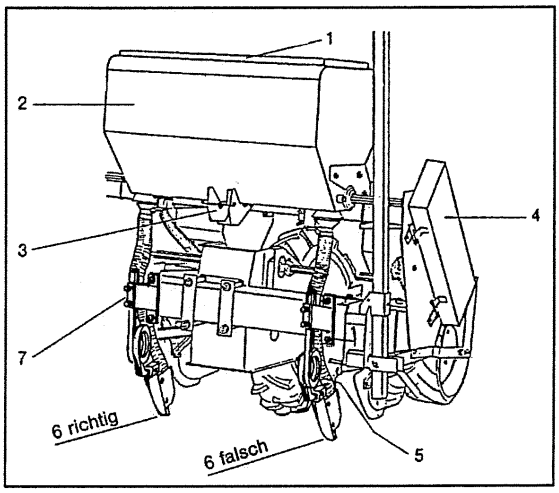

Fig.34

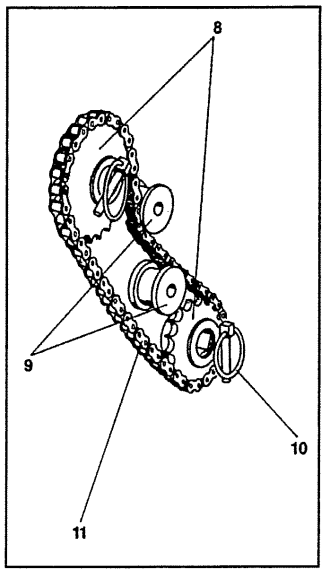

Fig.35

Einstellung der Düngermenge
Adjusting the fertilizer quantity
Regolazione della quantitá di concime
Réglange de la quantité de fertilisant

Tab 1

Quantité de fertilisant	Quantitá di concime per ettaro	fertilizer-quantity	Dünger-menge kg / ha	Espacement en cm / Distanza tra le file / row spacings in cm / Reihenabstand in cm: 50	60	70	75	80
600	600	600	600	300	360	420	450	480
550	550	550	550	275	330	385	412	440
500	500	500	500	250	300	350	375	400
450	450	450	450	225	270	315	337	360
400	400	400	400	200	240	280	300	320
350	350	350	350	175	210	245	262	280
300	300	300	300	150	180	210	225	240
250	250	250	250	125	150	175	187	200
200	200	200	200	100	120	140	150	160
150	150	150	150	75	90	105	112	120
100	100	100	100	50	60	70	75	80
90	90	90	90	45	54	63	67	72
80	80	80	80	40	48	56	60	64

Düngermenge in gramm/10 Meter
fertilizer quantity in grams per 10 meters
Quantitá di concime per file gr./10m
Fertilisant en grammes/10 m

Fertilisant en grammes /10 m pour la dimension des pneus 6.50-15/4.00-16 / Quantitá di concime per file gr./10 m per misura di pneumatico 6.50-15/4.00-16 / fertilizer quantity in grams per 10 meters for wheel-size 6.50-15/4.00-16 / Düngermenge in gramm pro 10 Meter bei Reifengröße 6.50-15/4.00-16	Tab 2	no. de dents / no. di denti / No. of teeth / Zähnezahlen A	B
	370	35	13
	315	30	13
	280	35	17
	240	30	17
	204	30	20
	178	30	23
	156	23	20
	118	20	23
	104	23	30
	90	20	30
	77	17	30
	66	17	35
	59	13	30
	50	13	35
6.50-15 5.00-15 4.00-16		A	B

Fertilisant en grammes /10 m pour la dimension des pneus 7,50-15 / Quantitá di concime per file gr./10 m per misura di pneumatico 7,50-15 / fertilizer quantity in grams per 10 meters for wheel-size 7,50-15 / Düngermenge in gramm pro 10 Meter bei Reifengröße 7,50-15	Tab 3	no. de dents / no. di denti / No. of teeth / Zähnezahlen A	B
	439	35	13
	381	30	13
	339	35	17
	282	30	17
	244	30	20
	218	30	23
	192	23	20
	147	20	23
	128	23	30
	111	20	30
	95	17	30
	82	17	35
	72	13	30
	61	13	35
7.50 - 15		A	B

Exemple	**Esempio**	**Example**	**Beispiel**
Qualitité	Quantitá di concime	fertilizer quantity	Düngermenge 150 kg/ha
Espancement	Distanza tra le file	row spacing	Reihenabstand 75 cm
dimension des pneus	Misura di pneumatico	wheel-size	Reifengröße 7.50 - 15
attend	guarda tabella 1	look table 1	siehe Tab. 1 → 112g/10 m
attend	guarda tabella 3	look table 3	siehe Tab. 3 → 112g/10 m →
seelcté	selectione rotazione →	chosed →	gewählt → 111g/10 m A 20 Zähne / B 30 Zähne

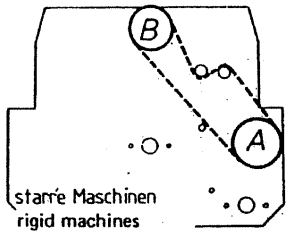

starre Maschinen
rigid machines
macchina imobile
rigide machine

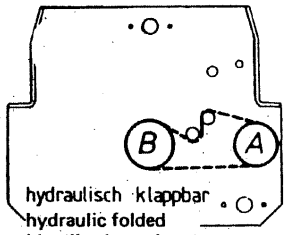

hydraulisch klappbar
hydraulic folded
idraulica levatoio
rabattable hydraulic

Tab.10

KONGSKILDE

Aanvulling
Centrale meststrooier

1. **Bodemkleppen (fig.36):** Een regeling van de strooihoeveelheid door de hefboom van de bodemkleppen is niet mogelijk.
   - Stand 0 betekent bodemkleppen gesloten
   - Stand 2 is de werkstand
   - Stand 8 en groter is voor lediging en reiniging

2. **Afsluitschuif (fig.37):**
   - 1 = helemaal geopend
   - 2 = half geopend
   - 3 = gesloten

   Stand 1 = helemaal geopend, is de werkstand.

3. **Mesthoeveelheid (fig.38):**
   Via de transmissie wordt de mesthoeveelheid ingesteld. De schaal (fig.38) toont het instelbereik van 0-80, waarbij de uitgiftehoeveelheid oploopt met stijgende getallen.

Instelling van de bodemklep

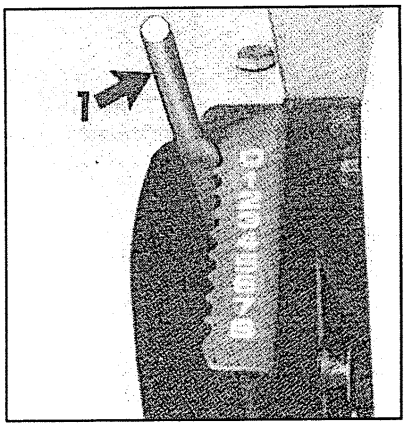

Fig.36

Instellen van de afsluitschuif

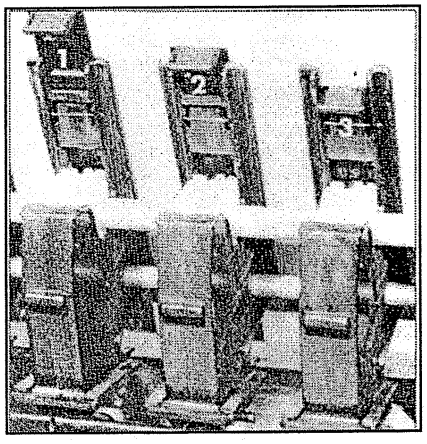

Fig.37

Transmissie olievulling (fig. 39)
HLP 46 - NUTO H 68 van Esso

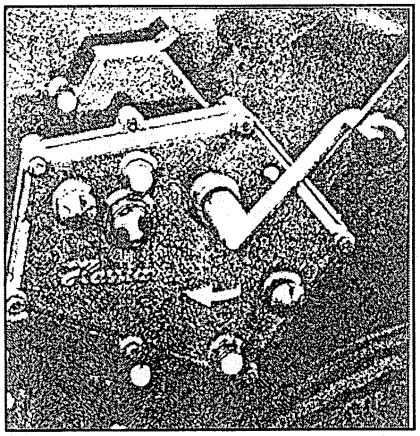

Fig.39

Instelling drijfwerk

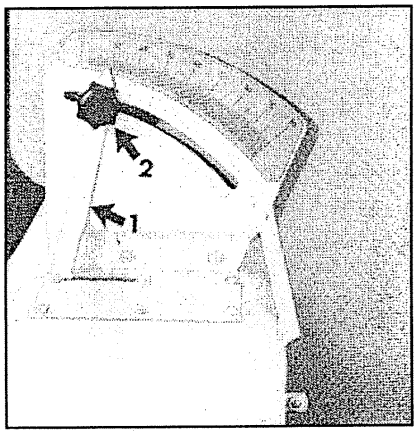

Fig.38

Voorbeeld:

75 cm rijenafstand, 150 kg/ha mest, 112g/10m per zaairij, transmissiestand 18 moet worden gekozen!

Afdraaiproef

De mesthoeveelheden kunnen bij verschillende mestsoorten afwijken van de tabel. De uiteindelijke afgifte hoeveelheid kan worden vastgesteld door een afdraaiproef.

Met een rijlengte van 10 m komen overeen:
- 33 krukomwentelingen aan het mestdrijfwerk
- 4 1/3 omwentelingen aan het aandrijfwiel 7.5-15
- 5 omwentelingen aan het aandrijfwiel 5.00-15
- 5 omwentelingen aan de Terra 26-12 banden

De afgegeven mesthoeveelheid van een zaairij wordt vergeleken met de tabel en de instelling wordt evt. gecorrigeerd.

Niet met vochtige kunstmest werken!
Mestcontroles per rij uitvoeren!

Drijfwerk-stand	Afgifte hoeveelheid in [g] per 10 m zaairij
80	450
70	425
65	417
60	405
55	375
50	335
45	307
40	270
35	250
30	220
25	170
20	135
15	85
10	45
5	17

Tab.11

Einstellung der Düngermenge
Adjusting the fertilizer quantity
Regolazione della quantitá di concime
Réglange de la quantité de fertilisant Tab1

Quantité de fertilisant	Quantitá di concime per ettaro	fertilizer-quantity	Dünger-menge kg/ha	Espacement en cm / Distanza tra le file / row spacings in cm / Reihenabstand in cm: 30	60	70	75	80
600	600	600	600	300	360	420	450	480
550	550	550	550	275	330	385	412	440
500	500	500	500	250	300	350	375	400
450	450	450	450	225	270	315	337	360
400	400	400	400	200	240	280	300	320
350	350	350	350	175	210	245	262	280
300	300	300	300	150	180	210	225	240
250	250	250	250	125	150	175	187	200
200	200	200	200	100	120	140	150	160
150	150	150	150	75	90	105	112	120
100	100	100	100	50	60	70	75	80
90	90	90	90	45	54	63	67	72
80	80	80	80	40	48	56	60	64

Düngermenge in gramm/10 Meter
fertilizer quantity in grams per 10 meters
Quantitá di concime per file gr./10 m
Fertilisant en grammes/10 m

Tab.12

Beschrijving van de kunstmest vulvijzel (fig.40)

Om de centrale meststrooier snel te vullen kan de Aeromat worden uitgerust met een kunstmest vulvijzel. De vulvijzel is een waardevol en werkbesparend hulpmiddel bij het laden van losse kunstmest. Bij de constructie werd belang gehecht aan een laag gewicht en een hoge slijtagebestendigheid.
De vulvijzel wordt aangedreven door een hydraumotor, gevoed door de hydrauliek van de tractor. De installatie wordt met de kogelkraan (1) aan/uit geschakeld!

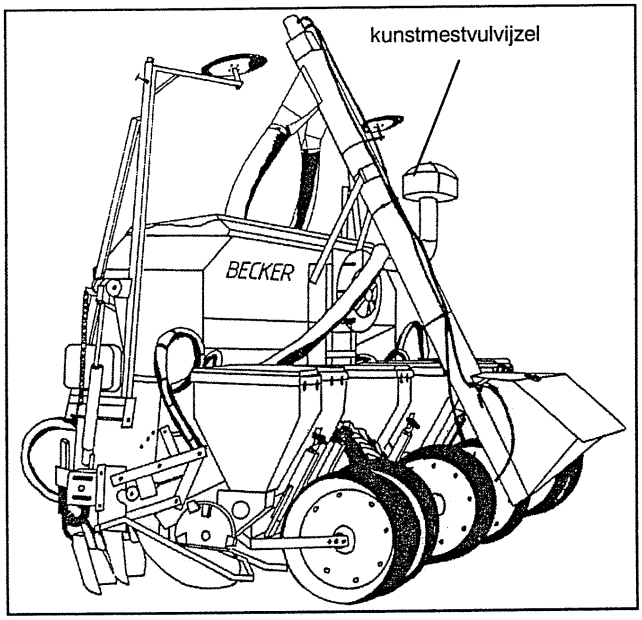

Fig.40

- Lengte : 2200 [mm]
- Lengte totaal: 2700 [mm]
- Diameter: 150 [mm] PVC buis
- Aandrijving: hydraumotor
- Gewicht: 53 [kg]
- Terugloop: HD slang, lengte 3700 mm
- Voorloop: HD slang, lengte 3500 mm
- Aansluitingen: SVC - snelsluiting met kap

Het bovenste gedeelte en de bodem van de vulvijzel kunnen met een eenvoudige greep worden geopend, waardoor het systeem kan worden geleegd en gereinigd.

Doorvoercapaciteit zie tab.13

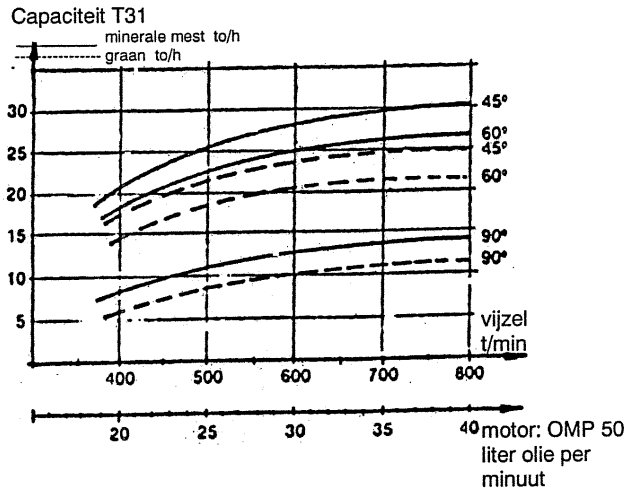

Tab.13

Voor onderhoudswerkzaamheden moet de hydraulische installatie altijd worden afgekoppeld! Wanneer er voor onderhouds- en reparatiewerkzaamheden beschermingskappen worden verwijderd, dan moeten deze voor inbedrijfname weer worden gemonteerd! Max. druk van de hydraulische installatie: 175 bar.

Onderhoud (fig.41)

Het is aan te raden voor het begin van het seizoen de machine goed na te kijken, te beginnen met de machine geheel door te smeren!
Alle tandemwielen zijn voorzien van een smeernippel (1 + 2) en moeten al naargelang het bewerkte aantal hectares dagelijks worden gesmeerd!
Voor de scharnieren van de klapdelen (3) van de machine volstaat het te smeren voor het begin van het seizoen!

Door aan de aandrijfwielen van de bodemaandrijving te draaien kan men de lichte gang en foutloze werking van de machine controleren (zonder zaaizaad).
De bandenspanning van de loopwielen moet gecontroleerd en indien nodig gecorrigeerd worden.

Bandenspanning – loopwiel 7.50-15 2 – 2,5 bar
Bandenspanning – loopwiel 5.00 – 15 2 bar
Bandenspanning – transportwiel zie
Transportvoorziening pagina 13

Na het einde van het seizoen moet de machine helemaal worden gereinigd, alle zaadbakken worden leeggemaakt en moet door aan het aandrijfwiel te draaien het achtergebleven zaad uit de zaaischijven worden verwijderd!
Mestreservoir en de kunstmestvijzel moeten eveneens geleegd en schoongemaakt worden. Alle lagerplaatsen (glijlagerplaatsen) moeten met vet worden ingesmeerd. Eventuele lakbeschadigingen bijwerken en de machine helemaal conserveren. Het is dan ook aan te raden om vooral de kunstmestzaaier met olie in te spuiten.

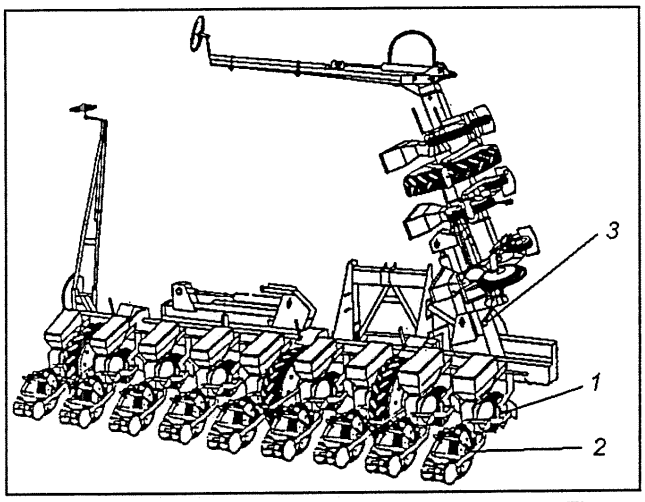

Fig.41

Veiligheids en ongevallen voorschriften inachtnemen!
Machine alleen neerzetten op vaste en vlakke ondergrond en voor onderhoudswerkzaamheden uitklappen en neerlaten! Stopblokken gebruiken! Moeten er voor reparatie- en onderhoudswerkzaamheden veiligheidsvoorzieningen worden verwijderd, dan moeten deze voor inbedrijfname van de machine weer worden gemonteerd. Aan kettingen en riemen mag alleen bij stilstaande machine worden gewerkt!

Storingstabel

Storing	Fout	Uitkomst
A Luchtdruk wordt niet bereikt	1. Cycloonfilter vol stof	1. Cycloonfilter leegmaken, schoonmaken
	2. Zeef in de aanzuigbuis vervuild	2. Zeef eruit nemen en reinigen
	3. Aandrijfriem slipt	3. Riem spannen vlg. handleiding
	4. Manometer defect	4. Manometer vervangen
	5. Luchtverlies	5. B.v.: slangbreuk, afdichting lek, regelschroef verkeerd ingesteld
B Missers in zaaibeeld	1. Kleverig zaaizaad, cellen vervuild	1. Cellen van de zaaischijven reinigen en correct ontsmet zaaizaad gebruiken Eventueel talkpoeder aan zaad toevoegen
	2. Deksel van de zaadbak dicht niet goed af	2. Deksel richten en grondig controleren op dichtheid
	3 Blaasmond verstopt	3. Blaasmond schoonmaken en met dichting zorgvuldig op behuizing monteren
(Monitor)	4. Zaaddetector bevuild	4. Zaaddetector reinigen
	5. Ontluchting verkeert ingesteld	5. Ontluchting verder sluiten (kleinere ontluchtingsboring)
C Dubbele in zaaibeeld	1. Luchtdruk niet toereikend	1. Instellen van de luchtdruk
	2. Rijsnelheid te hoog	2. Tabel van de rijsnelheid inachtnemen
	3. Blaasmond verstopt	3. Blaasmond schoonmaken en met dichting zorgvuldig op behuizing monteren
	4. Ontluchting verkeert ingesteld	4. Ontluchting openen (grotere ontluchtingsboring)
D Ongelijkmatige zaaiafstanden	1. Rijsnelheid te hoog	1. Tabel voor de rijsnelheid inachtnemen
	2. Slippen van de aandrijfwielen omdat het zaaikouter dieper is ingesteld dan de bodem is bewerkt	2. Zaaidiepte wijzigen of bodem dieper doorwerken
	3. Slippen van het aandrijfwiel omdat er maar één wiel is belast	3. Hefstangen van de hefinrichting van de tractor niet even lang
	4. Zaaikouter versleten of verstopt	4. Zaaikouter vernieuwen of reinigen
E afstanden in de rij groter dan in de tabel	Slippen van de aandrijfwielen veroorzaakt door de bodemgesteldheid	Door de nauwe gradering van ons drijfwerk is het mogelijk dit te compenseren door een lagere stand te kiezen

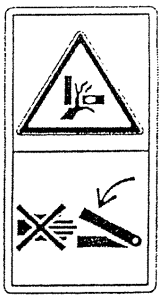

Catalogus nr.20
ISO 11684 – nr. (C.2.35)

bestelnr. 083979

Nooit in het bereik van draaiende of bewegende delen begeven.

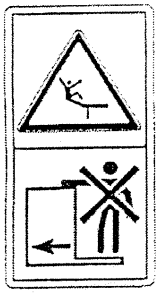

Catalogus nr. 37
ISO 11684 – nr. (C.2.27)

bestelnr. 083976

Het meerijden op treeplanken of platforms is niet toegestaan.

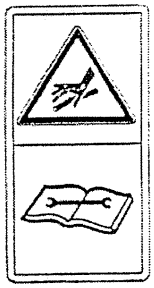

Catalogus nr. 40
ISO 11684 – nr. (C.2.44)

bestelnr. 083988

Pas op bij lekkende hogedrukvloeistofsystemen.
Let op de aanwijzingen in het technische handboek.

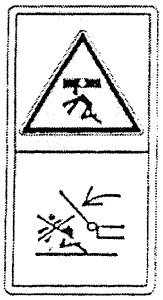

Catalogus nr. 50
ISO 11684 – nr. (-)

bestelnr. 083977

verboden in de zwenkzone van de uitklapbare delen te verblijven.

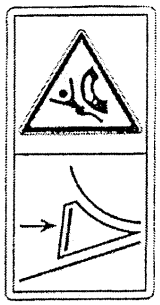

Catalogus nr. 52
ISO 11684 – nr. (-)

bestelnr. 062366

Machine voor het afkoppelen met een stop-blok tegen onopzettelijk wegrollen beveiligen.

Pictogram verklaring

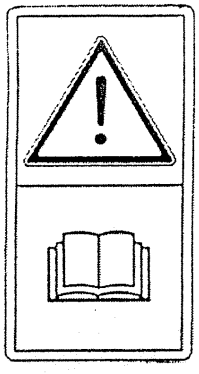

Catalogus nr. 1
ISO 11684 nr. (-)

bestelnr. 043774

Voor de ingebruikname de gebruiksaanwijzing en de veiligheidsinstructies lezen en naleven!

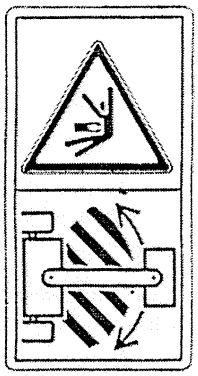

Catalogus nr. 6
ISO 11684- nr. (C.2.10.)

bestelnr. 062365

Gedurende het gebruik zich niet in de opklapzone bevinden

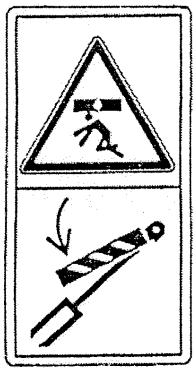

Catalogus nr. 11
ISO 11684 – nr. (C.2.2.)

bestelnr. 062363

Het verblijven in de opklapzone is alleen toegestaan wanneer de hefcilinder in de beveiliging geborgd is.

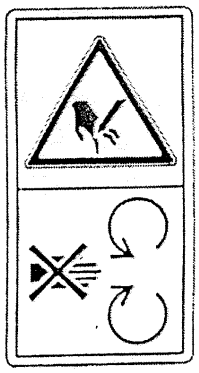

Catalogus nr. 14
ISO 11684 – nr. (C.2.21)

bestelnr. 083978

Gedurende het gebruik de beschermkappen nooit openen of verwijderen.

Onderhoudsintervallen

Na de eerste bedrijfsuren

Onderhoud	Uitvoerende	Beschrijving zie pagina
Alle bouten/schroeven controleren en vastdraaien	landbouwer	---
Voor de inzet		
Machine smeren	landbouwer	33
Ketting oliën en kettingspanning controleren	landbouwer	33
Zaaikouters controleren	landbouwer	---
Behuizing en kettingwielen controleren	landbouwer	---
Ontluchting controleren op de juiste instelling	landbouwer	19
Bandenspanning controleren banden 5.00 – 15 = 2 bar / 29 PSI banden 7.50 – 15 = 2,5 bar / 36 PSI	landbouwer	33
Na de inzet		
Zaadbakken en kunstmestbak restloos ledigen, ook resten in de doseereenheden verwijderen	landbouwer	21
Elektrische onderdelen beschermen tegen natheid (opslaan in een droge ruimte)	landbouwer	---
Machine schoonmaken, vervolgens reinigen en conserveren	landbouwer	33
Machine controleren op beschadigingen, evt. vervangingsonderdelen bestellen	landbouwer	---
Na 800 tot 1000 ha bewerkt oppervlak		
Stapsgewijs de zaaimachine laten controleren	dealer	---
Na 3 tot max. 5 jaar		
Hydrauliekslangen vervangen werkdruk max. 175 Bar	dealer	---

Ongevallen en veiligheids voorschriften inachtnemen!
Machine alleen neerzetten op vaste en vlakke ondergrond en voor onderhoudswerkzaamheden uitklappen en neerlaten! Wanneer er bij reparatie- en onderhoudsswerkzaamheden veiligheidsvoorzieningen worden verwijderd, dan moeten deze voor inbedrijfname van de machine weer worden gemonteerd. Aan kettingen en riemen mag alleen worden gewerkt bij stilstaande machine!