BECKER

Aeromat 6

Eco-Farm-Profi Line

Spare parts List

Die Originalersatzteile und das Zubehör von Becker sind speziell für die Sämaschine konzipiert. Von uns nicht gelieferte Ersatzteile und Zubehör sind nicht von uns geprüft und nicht freigegeben.

Werden keine Original-BECKER Ersatzteile eingebaut, entfällt die Garantie !

Für Schäden, die durch die Verwendung von Nicht-Originalteilen und Zubehör entstehen, ist jede Haftung von Becker ausgeschlossen.
Keine Haftung für Folgeschäden !!

Die Seriennummer ist auf dem Typenschild des AEROMAT eingetragen. Für künftige Auskünfte tragen Sie die Nummer unten ein. Geben Sie immer die Serien Nummer an wenn Sie Ersatzteile bestellen.

Serien
Nummer: _____

Inhaltsverzeichnis

Aeromat 6 rhg Bj. 2010 4
Grundrahmen T6 6
Antriebswellen Teleskop-Maschinen 8
Radschenkelgetriebe 5.00-15 10
Radschenkelgetriebe 7.50-15 14
Antriebsrad 5.00-15 , 7.50-15 18
Manometer 20
Gebläseantrieb 22
Poly V Riemen - Übersicht 24
Poly V Riemen - Übersicht 24
Zyklonfilter / Gebläseanschluß 26
Gebläse klein SKGE 294 28
Hydraulik T6 30
Markör / Spuranzeiger HKP 8 ab 2010 32
Hydraulik für Spuranzeiger 36
elektromagnetische Einzelreihenabschaltung 38
Trittstufen 40
Spurlockerer 42
Coulterscheibe kpl Aeromat 44
Säaggregat M20 46
Parallelogramm Normalsaat 50
Säschar / Zustreicher Normalsaat 54
Parallelogramm Mulchsaat / DTE 56
Scheibenschar & Andruckrolle Mulchsaat / DTE 60
Saatgutbehälter 64
Rührwerk 66
Andruckrolle Ø550mm Normalsaat 68
Düngergetriebe stufenlos 70
Düngerantrieb 72
Düngerbefüllschnecke 74
Düngerdosiereinheit 76
Düngerscheibenschar Mulchsaat / DTE 78
Düngersäbelschar Normalsaat 80
Düngerbehälter 106l 82
Düngerbehälter 700 l / 1200 l 84
Monitorsystem BMS 1502 88

Aeromat 6 rhg Bj. 2010 (Aeromat_6_2010)

Aeromat 6 rhg Bj. 2010 (Aeromat_6_2010)

Pos	Bestellnummer	Benennung	Menge
		Grundrahmen T6	
		Antriebswellen Teleskop-Maschinen	
		Radschenkelgetriebe 5.00-15	
		Radschenkelgetriebe 7.50-15	
		Antriebsrad 5.00-15 , 7.50-15	
		Manometer	
		Gebläseantrieb	
	10165	Poly V Riemen - Übersicht	
		Zyklonfilter / Gebläseanschluß	
		Gebläse klein SKGE 294	
		Hydraulik T6	
		Markör / Spuranzeiger HKP 8 ab 2010	
		Hydraulik für Spuranzeiger	
		elektromagnetische Einzelreihenabschaltung	
		Trittstufen	
		Spurlockerer	
		Coulterscheibe kpl Aeromat	
		Säaggregat M20	
		Parallelogramm Normalsaat	
		Säschar / Zustreicher Normalsaat	
		Parallelogramm Mulchsaat / DTE	
		Scheibenschar & Andruckrolle Mulchsaat / DTE	
		Saatgutbehälter	
		Rührwerk	
		Andruckrolle Ø550mm Normalsaat	
		Düngergetriebe stufenlos	
		Düngerantrieb	
		Düngerbefüllschnecke	
		Düngerdosiereinheit	
		Düngerscheibenschar Mulchsaat / DTE	
		Düngersäbelschar Normalsaat	
		Düngerbehälter 106l	
		Düngerbehälter 700 l / 1200 l	
		Monitorsystem BMS 1502	

Grundrahmen T6 (10020)

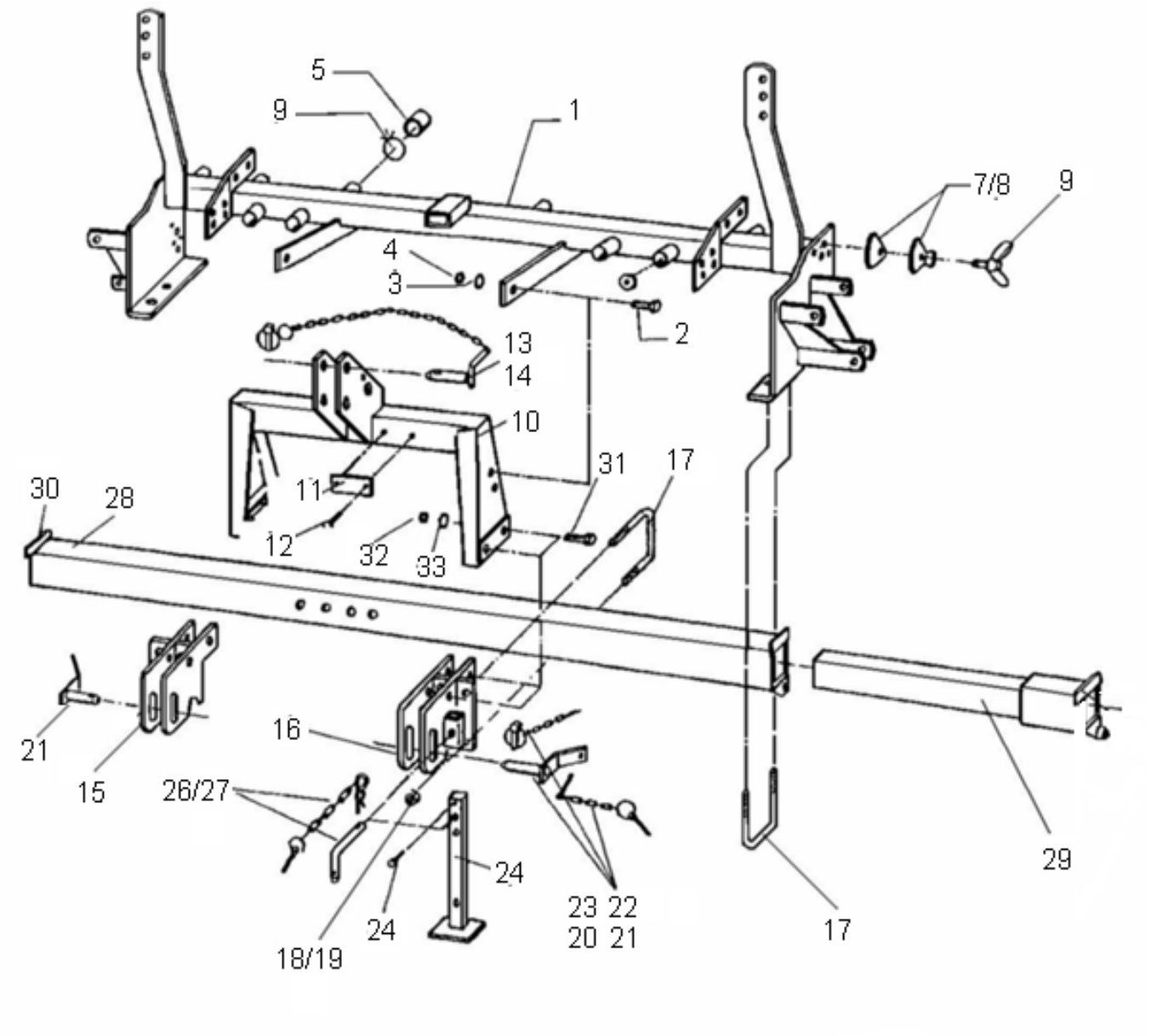

Grundrahmen T6 (10020)

Pos	Bestellnummer	Benennung	Menge
1	200071817	Luftverteilung	1
2	200200102	6kt-Schraube M16x35	2
3	200200216	Federring A 16	3
4	200200160	6kt-Mutter M16	4
5	200060714	Rohrschutz Kappe 31.8	6
6	200060373	Schlauchklemme Remin Nr. 25 - 35mm	6
7	200055950	Dosierscheibe montiert	2
8	200056413	Dosierscheibendichtung	2
9	200215622	6kt-Schraube M6x15	2
10	200071947	Oberlenker Rahmen T4 / 6 / 8	1
11	200036704	Typenschild / MH, R ;CS, MK, KE, BP	1
12	200215280	Kerbnagel 4,0x12	2
13	200059596	Oberlenker Bolzen 25x108 + 20G	1
14	200215750	Klappstecker 11 + Kette + Splint 4x40	1
15	200071516	Unterlenker re. / P + T4-8 + M12 Z	1
16	200071515	Unterlenker li. / P + T4-8 + M12 Z	1
17	200056502	Bügelschraube M16x152/435lg	2
18	200200102	6kt-Schraube M16x35	2
19	200200216	Federring A 16	2
20	200215750	Klappstecker 11 + Kette + Splint 4x40	2
21	200059303	Unterlenkerbolzen 28x110 + Gr	2
22	200205985	Scheibe	2
23	200217322	Kette	2
24	200056815	Abstellstütze	2
25	200215429	Splint 5x25	2
26	200035061	Vorstecker 16x175	2
27	200215608	Federstecker 3 mit Kette + Splint 4x40	2
28	200059505	Mittelrohr	1
29	200059448	Einschubstange 1300lg / T6, li-re	2
30	200239348	Abstreifer 20x4x110 T6 + 8 Mitlstange	2
31	200215452	6kt-Schraube M20x90	4
32	200200162	6kt-Mutter M20	4
33	200200218	Federring A 20	4
o.Abb	200058596	6kt-Welle 19x2956	1

Antriebswellen Teleskop-Maschinen (10510)

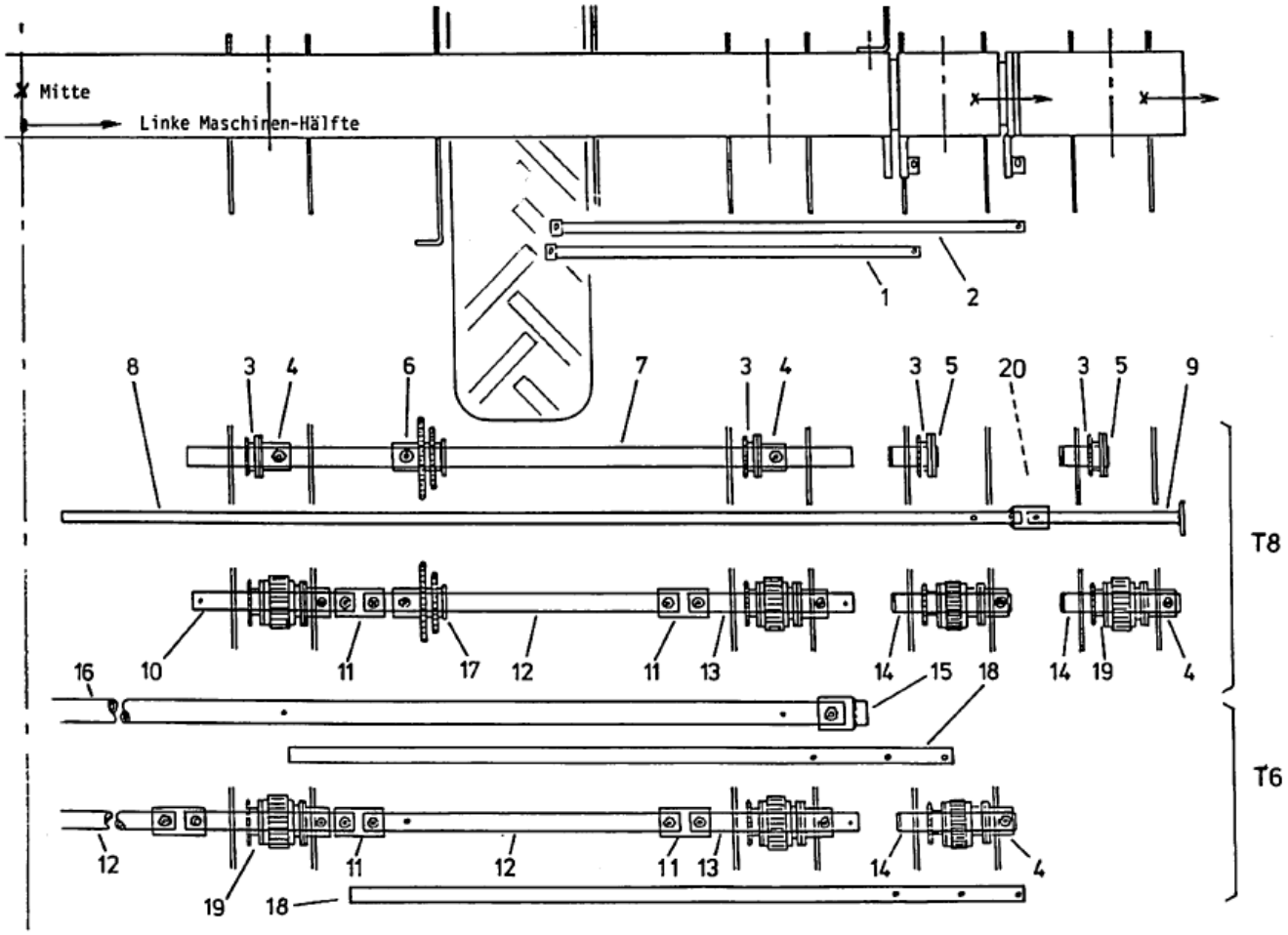

Antriebswellen Teleskop-Maschinen (10510)

Pos	Bestellnummer	Benennung	Menge
1	200238783	Anschlagstange 560mm	2
2	200238784	Anschlagstange 704mm	2
3	200058367	Kettenrad Z=13	6
4	200059441	Buchse	2
5	200058366	6kt-Buchse + Mitnehmerscheibe	4
6	200059442	Kettenrad Z=14/23	1
7	200059532	Rohr links	1
7	200059467	Rohr rechts	1
8	200059686	6kt-Welle 19x1400	2
9	200059439	6kt-Welle 19x240	2
10	200059664	Rohr 30X4X247	2
11	200059663	Rohr 36x3x75	2
12	200059662	Rohr 30x4x473	2
13	200059557	6kt Buchse 19x30x247	2
14	200059677	6kt-Buchse 19x30x180	4
15	200059576	Reduzierbuchse	2
16	200059644	Antriebsrohr 30X4X2490	1
17	200216231	Scheibe A31	2
18	200059447	6kt-Welle 19X900	2
19	200059676	Ausgleichsritzel Z=13	2
20	200056274	Rohrklappstecker	2

Radschenkelgetriebe 5.00-15 (10070)

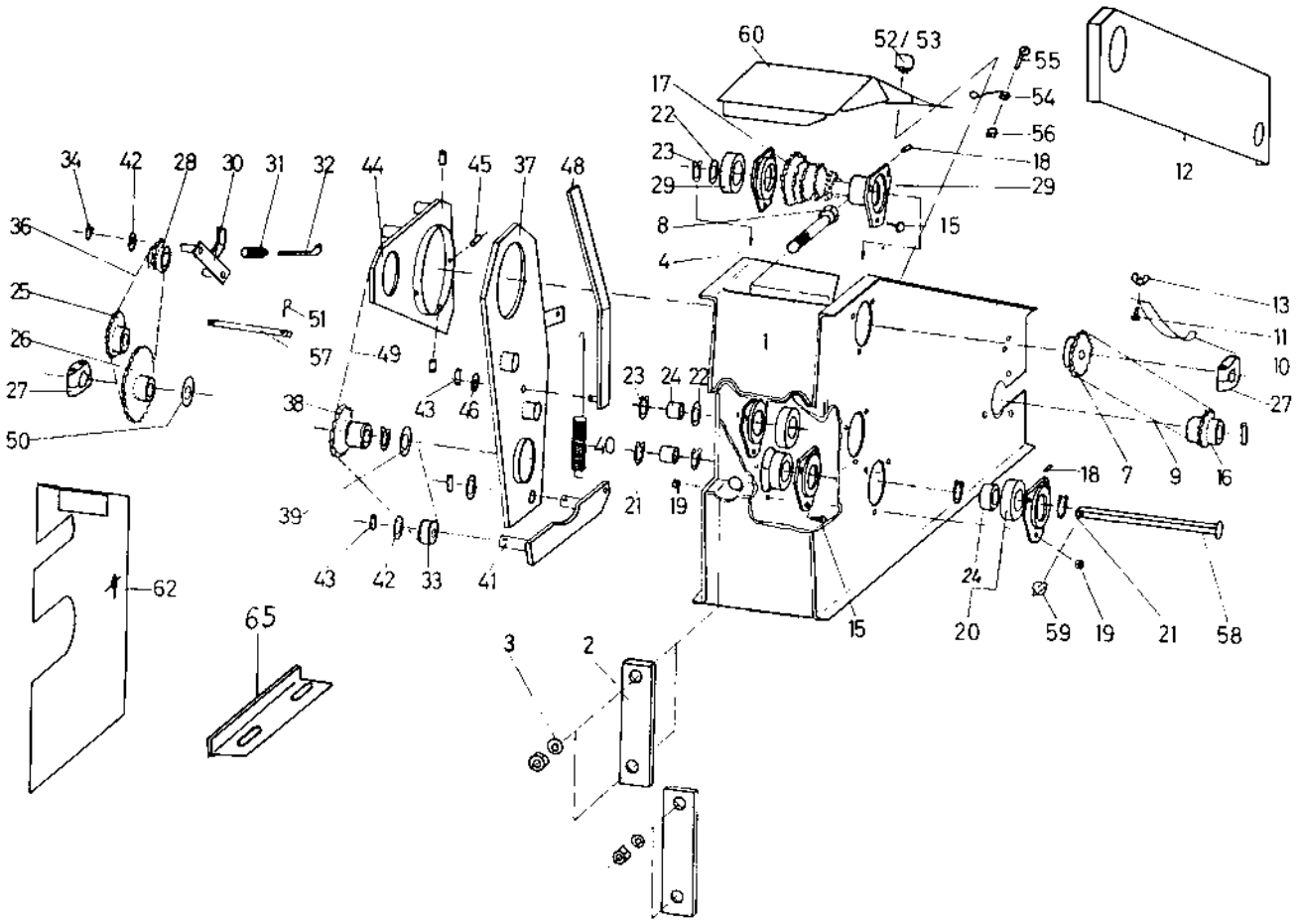

Radschenkelgetriebe 5.00-15 (10070)

Pos	Bestellnummer	Benennung	Menge
1	200071462	Radgabel 5.00 – 15	1
2	200056302	Briedenplatte 45x15x180	2
3	200200216	Federring A 16	2
4	200209297	6kt-Schraube M16x160	1
5	200200209	Federring A 4	2
6	200215301	Scheibe A 6,4	2
7	200057670	Kettenrad Z=22	1
7	200071265	Kettenrad Z=15	1
8	200215238	Scheibe A 17	1
9	200060763	Rollenkette 1/2x5/16 110 Rollen	1
9	200060568	Kettenschloß 1/2x3/16	1
9	200060574	Kettenglied gekröpft 1/2x3/16	1
10	200057203	Kettenspanner	1
11	200217704	6kt-Schraube M16x40	1
12	200071543	K-Schutzblech	1
13	200206429	Flügelmutter M6	1
15	200207096	6kt-Schraube M6x16 + Mutter	1
16	200071491	Ausgleichsritzel Z=22	1
16	200071679	Ausgleichsritzel Z=15	1
17	200059199	Stufenwelle Z=15 / Z=20	1
18	200215485	Kegel-Schmiernippel H1 SFGM6x1	1
19	200200160	6kt-Mutter M16	1
20	200060580	Rillenkugellager - 6006 2 RSR	2
21	200215246	Sicherungsring A 30x1,5	2
22	200215491	Paßscheibe 30x42x2	2
23	200215246	Sicherungsring A 30x1,5	2
24	200057434	6kt-Buchse 30x6kt – 19,5x22	2
25	200057445	Kettenrad Z=14 / Z=23	1
26	200071490	Kettenrad Z=20	1
26	200059899	Kettenrad Z=23	1
26	200057573	Kettenrad Z=18	1
26	200071564	Kettenrad Z=18/Z=23	1
26	200059207	Kettenrad Z=13	1
27	200058975	Klemmstück Set (= Hälften SW19)	3
28	200059039	Spannritzel Z=13 + Sinterlager	1
29	200057433	Lagerschale 2x95	1
30	200071463	Kettenspannhebel – Außen	1
31	200055137	Zugfeder	1
32	200055182	Hängeeisen 20x4x150	1
33	200055163	Spannrolle PA 6.6	1
34	200215295	Sicherungsring A 15x1,5	1
36	200060570	Kettenschloß 1/2x5/16	1
36	200217285	Rollenkette 1/2x5/16 48 Rollen	1
36	200060572	Kettenglied gekröpft 1/2x5/16	1
37	200057439	Schaltblech	1
38	200057436	Schieberitzel Z=23 + BU	1
39	200215290	Sicherungsring 55x2	1
40	200057443	Zugfeder / 4.00 - 7.50 G. Rad	1
41	200057440	Kettenspannhebel	1
42	200215291	Paßscheibe 15x21x1,0	1

Radschenkelgetriebe 5.00-15 (10070)

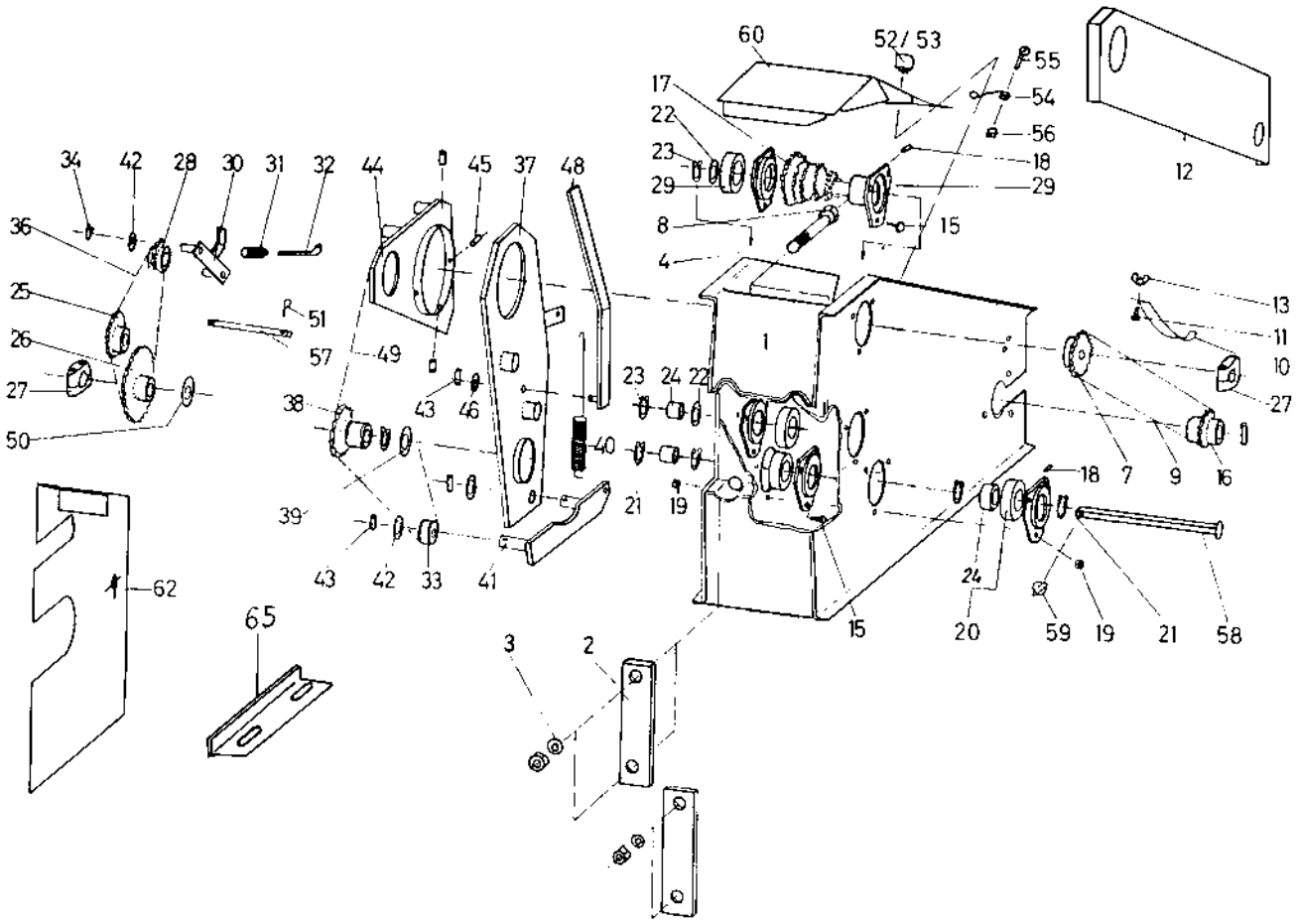

Radschenkelgetriebe 5.00-15 (10070)

Pos	Bestellnummer	Benennung	Menge
43	200215294	Spannstift 4x18	1
44	200057441	Schaltstück	1
45	200215293	Spannstift 4x12	1
46	200215316	Scheibe A 13	1
48	200057442	Schalthebel	1
49	200062063	Rollenkette 1/2x5/16 70 Rollen	1
49	200060570	Kettenschloß 1/2x5/16	1
49	200060572	Kettenglied gekröpft 1/2x5/16	1
50	200215492	Scheibe A 23	1
51	200215289	Splint 5x22	1
52	200061298	Verschlußzapfen	1
53	200061299	Sicherungsscheibe	1
54	200061300	Feder S 6 – 250mm	1
55	200208679	Zyl.-Schraube M4x12	1
56	200207161	6kt-Mutter M4	1
57	200057668	Führungsbolzen 12x164	1
58	200057448	6kt-Welle 19x210 + SB	1
59	200215296	Klappstecker 6,0	1
60	200057524	Deckel / G. Rad 4.00-16 + 5.00-15	1
62	200071468	Kettenschutzblech + Niete	1
65	200057572	Winkelblech gepunktet 5 – 7.50 G. Rad	1
o.Abb.	200062431	Aufkleber „Abmm –Daten 24“	1
o.Abb.	200062390	Aufkleber „Abmm –Daten 5“	1
o.Abb.	200056979	Aufkleber „Getriebeschema 6 Gang“	1
o.Abb.	200056979	Aufkleber „Getriebeschema 6 Gang“	1
o.Abb.	200217324	Kette 2,4x10 – 8 Glieder	1
o.Abb.	200215250	Schraube M4,8x13,0	1
o.Abb.	200209297	6kt-Schraube M16x160	1
o.Abb.	200058596	6kt-Welle 19x2956	1
o.Abb.	200206429	Flügelmutter M6	1

Radschenkelgetriebe 7.50-15 (10080)

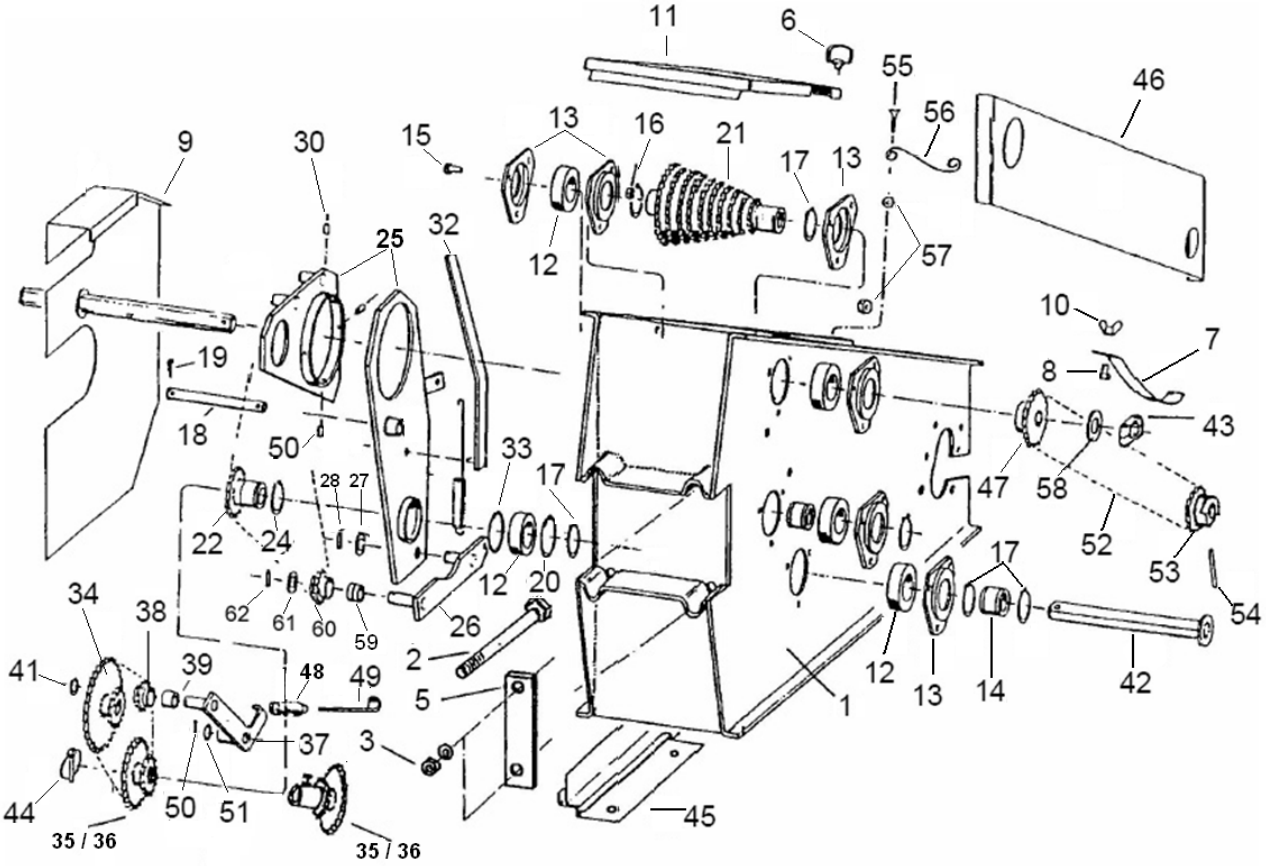

Radschenkelgetriebe 7.50-15 (10080)

Pos	Bestellnummer	Benennung	Menge
1	200071670	Radgabelgetriebe -Gehäuse	1
2	200209297	6kt-Schraube M16x160	1
3	200200160	6kt-Mutter M16	2
4	200059640	Distanzbuchse	1
5	200056302	Briedenplatte 45x15x180	1
6	200061298	Verschlußzapfen	1
7	200056543	Kettenspanner	1
8	200212355	6kt-Schraube M6x40	1
9	200056638	Kettenschutzblech seitlich	1
10	200060164	Flügelmutter M6	1
11	200056637	Getriebedeckel	1
12	200060580	Rillenkugellager - 6006 2 RSR	2
13	200057433	Lagerschale 2x95	2
14	200057434	6kt-Buchse 30x6kt – 19,5x22	2
15	200207096	6kt-Schraube M6x16 + Mutter	3
16	200209657	6kt-Mutter M6	1
17	200215246	Sicherungsring A 30x1,5	1
18	200056953	Führungsbolzen	1
19	200215289	Splint 5x22	1
20	200215290	Sicherungsring 55x2	2
21	200056523	Stufenwelle Z=13 – 22	1
22	200057436	Schieberitzel Z=23 + BU	1
23	200055163	Spannrolle PA 6.6	1
24	200062063	Rollenkette 1/2x5/16 70 Rollen	1
24	200060570	Kettenschloß 1/2x5/16	1
24	200060572	Kettenglied gekröpft 1/2x5/16	1
25	200057439	Schaltblech	1
26	200057440	Kettenspannhebel	1
27	200215291	Paßscheibe 15x21x1,0	2
28	200215292	Spannhülse 4x22	2
29	200057441	Schaltstück	1
30	200215293	Spannstift 4x12	1
31	200060176	Scheibe A 8,4	1
32	200057442	Schalthebel	1
33	200057443	Zugfeder / 4.00 - 7.50 G. Rad	1
34	200058583	Doppelkettenrad Z=18 / Z=14	1
35	200071564	Kettenrad Z=18/Z=23	1
36	200071563	Doppelkettenrad Z=18 / Z=23	1
37	200057446	Kettenspann Hebel außen	1
38	200059039	Spannritzel Z=13 + Sinterlager	1
39	200057059	Sinterlager 20x15,2x20	1
40	200217285	Rollenkette 1/2x5/16 48 Rollen	1
40	200060570	Kettenschloß 1/2x5/16	1
40	200060572	Kettenglied gekröpft 1/2x5/16	1
41	200215295	Sicherungsring A 15x1,5	1
42	200056540	6kt-Welle 307mm	1
43	200058975	Klemmstück Set (= Hälften SW19)	1
44	200215296	Klappstecker 6,0	1
45	200057572	Winkelblech gepunktet 5 – 7.50 G. Rad	1
46	200071735	Kettenschutzblech Rad	1

Radschenkelgetriebe 7.50-15 (10080)

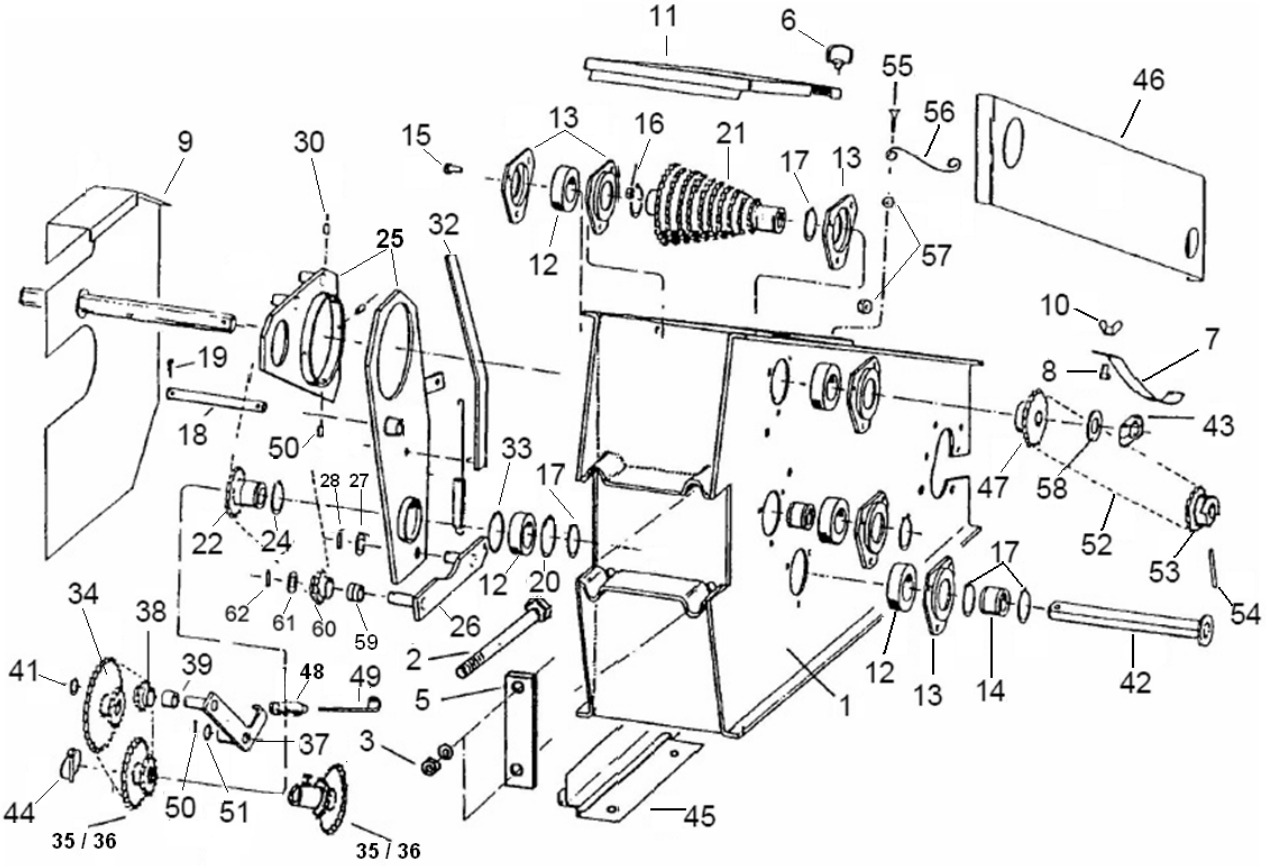

Radschenkelgetriebe 7.50-15 (10080)

Pos	Bestellnummer	Benennung	Menge
47	200056532	Kettenrad Z=23	1
48	200055137	Zugfeder	1
49	200055182	Hängeeisen 20x4x150	1
50	200215294	Spannstift 4x18	1
51	200215292	Spannhülse 4x22	1
52	200062353	Rollenkette 1/2x5/16 122 Rollen	1
52	200060570	Kettenschloß 1/2x5/16	1
52	200060572	Kettenglied gekröpft 1/2x5/16	1
53	200071491	Ausgleichsritzel Z=22	1
54	200215650	Spannhülse 8x40	1
55	200215221	6kt-Schraube M4x14	2
56	200061300	Feder S 6 – 250mm	2
57	200207161	6kt-Mutter M4	2
58	200215421	Scheibe A 21	1
59	200057438	Sinterlager 20x15x15	1
60	200057437	Spannritzel Z=13	1
61	200061235	Passcheibe	1
62	200060233	Spannstift	1
o.Abb	200061581	Getriebe - Schema	1
o.Abb	200062427	Ablage – Daten 24	1
o.Abb	200062429	Ablage – Daten 36	1
o.Abb	200062430	Ablage – Daten 48	1
o.Abb	200058596	6kt-Welle 19x2956	1

Antriebsrad 5.00-15 , 7.50-15 (10110)

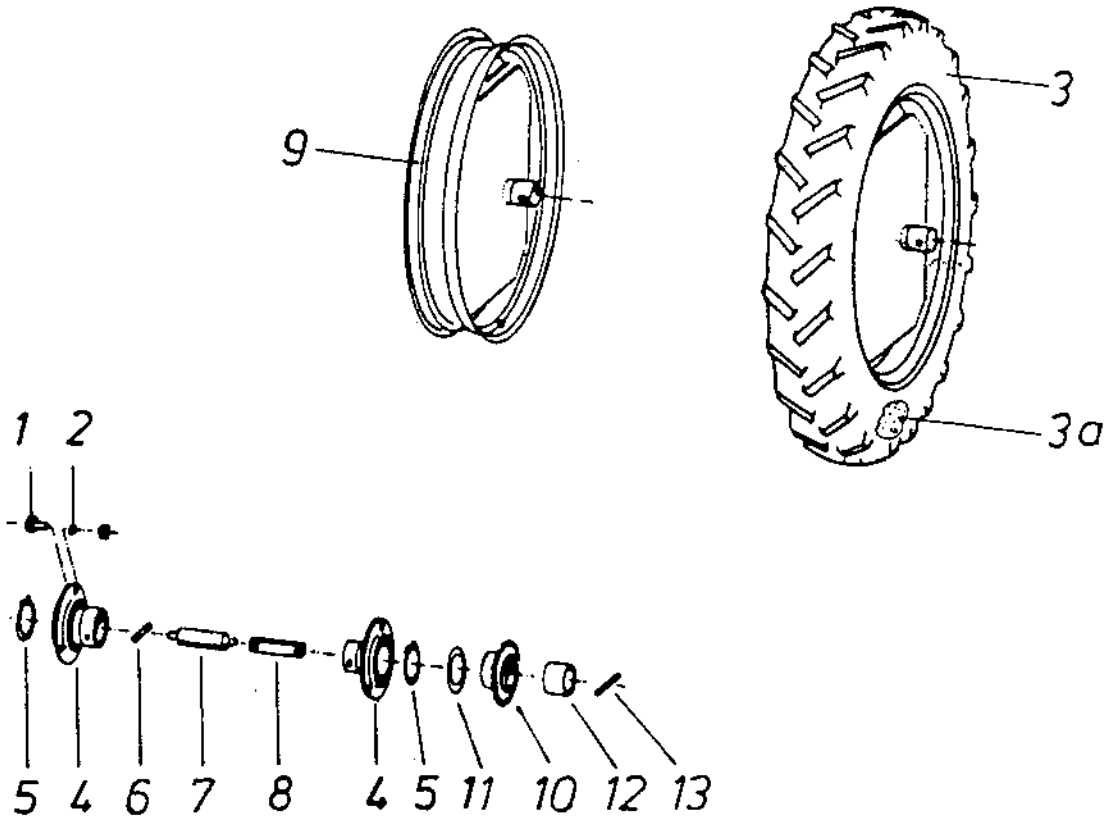

Antriebsrad 5.00-15 , 7.50-15 (10110)

Pos	Bestellnummer	Benennung	Menge
1	200200082	6kt-Schraube M10x20	4
2	200200175	Sicherungsmutter M10	4
3	200061436	Decke / 7.50 – 15	1
3	200061945	Decke / 5.00 – 15	1
3a	200061946	Schlauch 5.00 – 15	1
3a	200061242	Schlauch 7.50 – 15	1
4	200061664	Stahlblechgehäuse NTN – PF 206	1
4	200061663	Rillenkugellager NTN – AS 206	1
5	200215246	Sicherungsring A 30x1,5	1
6	200215300	Spannstift 6x40	1
7	200055945	Zugfeder 4 – 7.50	1
8	200058570	Zugstück 15x208 6 – 7,50 + Terra	1
8	200241950	Zugstück kurz 15x95	1
9	200071672	Felge 7.50 – 15	1
9	200071485	Felge 5.00 – 15	1
10	200071679	Ausgleichsritzel Z=15	1
10	200071491	Ausgleichsritzel Z=22	1
11	200217309	Ausgleichsscheibe	1
12	200216224	MBZ – Buchse 30x34 x20 lg	1
13	200216206	Spannstift 8x50	1

Manometer (10120)

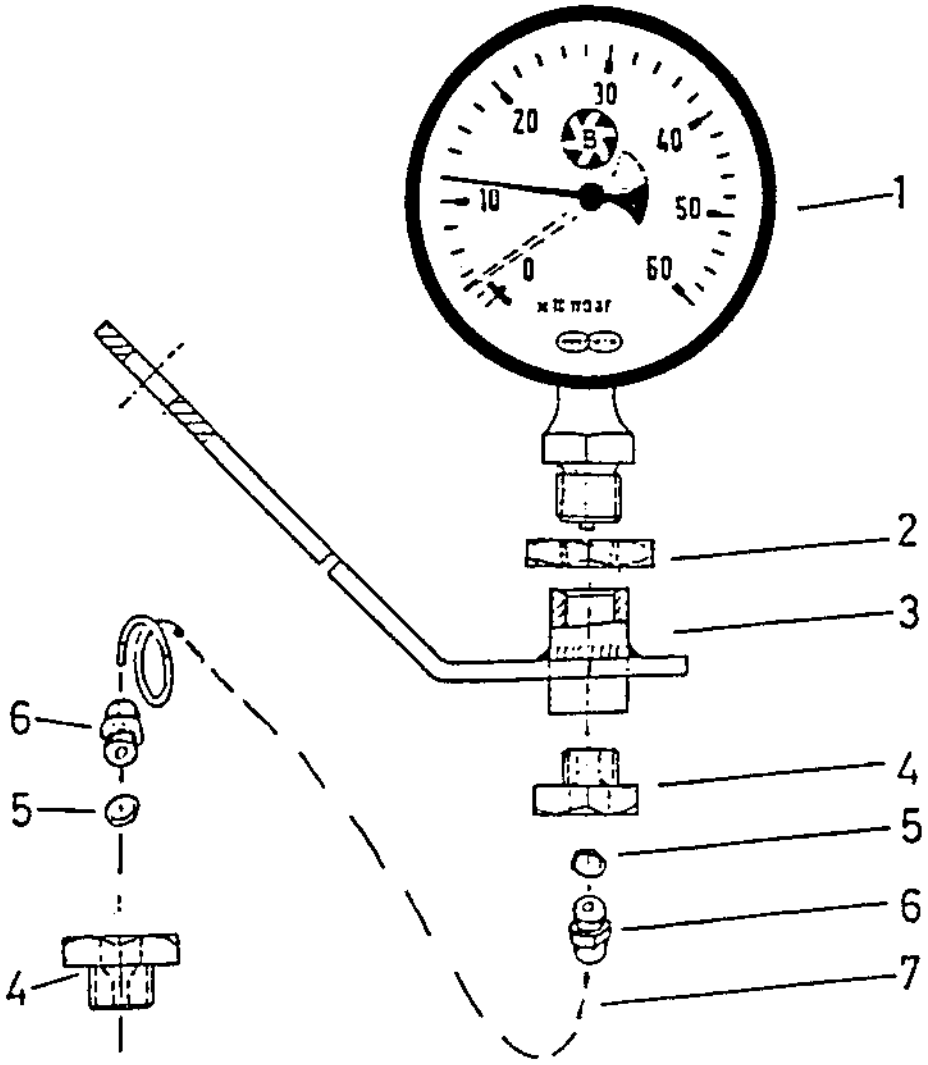

Manometer (10120)

Pos	Bestellnummer	Benennung	Menge
1	200062013	Manometer ¼“ 0 - 160 mBar	1
2	200217318	Rohrmutter G ½	1
3	200059580	Halter	1
4	200217310	Reduziernippel A ½x¼	1
5	200216151	L-Verschraubung	1
6	200504470	Kunststoffschlauch LW4 Meterware	1
7	200062025	Dichtung	1

Gebläseantrieb (10130)

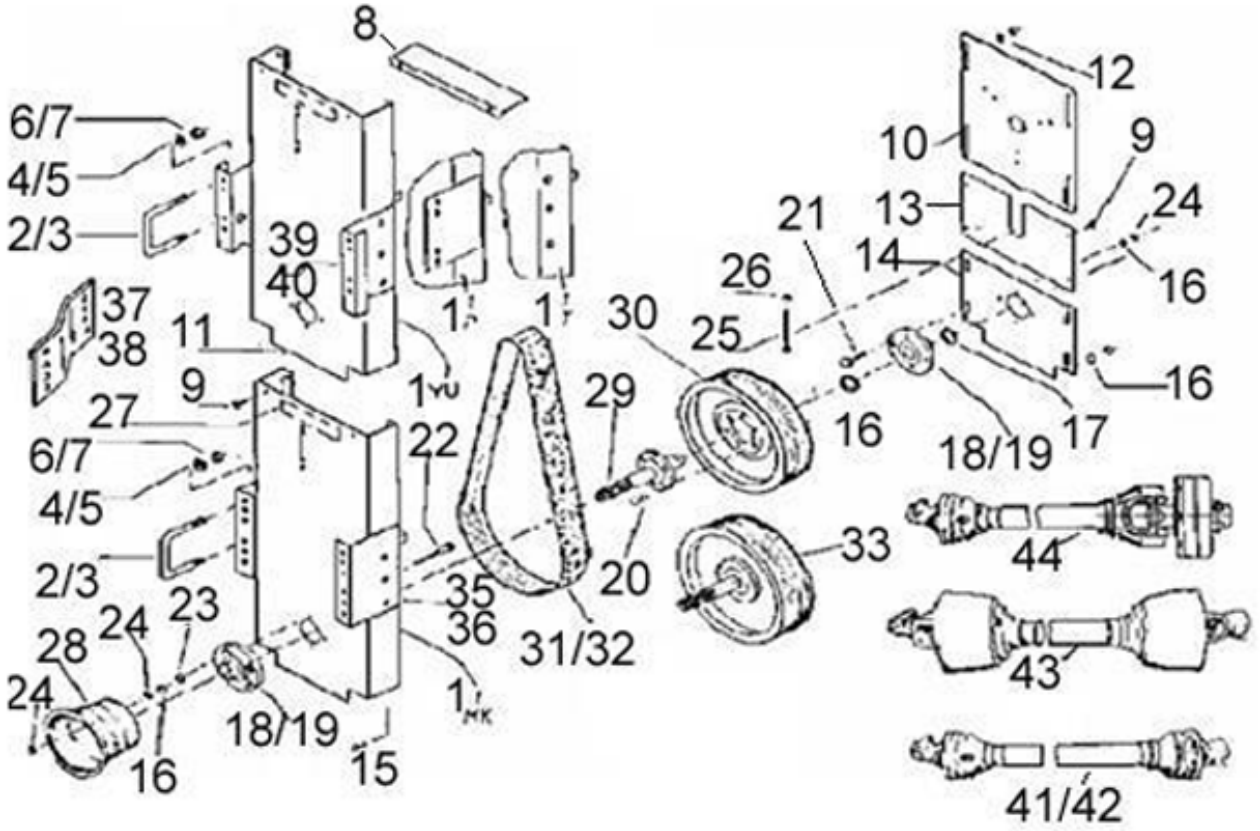

Gebläseantrieb (10130)

Pos	Bestellnummer	Benennung	Menge
1	200071074	Gebläseturm	1
2	200056502	Bügelschraube M16x152/435lg	2
3	200059309	Bügelschraube M14 - 80	2
4	200205633	Federring A 12	4
5	200200216	Federring A 16	4
6	200060601	6kt-Mutter M14	4
7	200200160	6kt-Mutter M16	4
8	200056643	Schutzblech	4
9	200217374	BL-Schraube B 4,8x13,0	4
10	200056642	Gebläseplatte	1
11	200205631	6kt-Schraube M12x25	4
12	200215316	Scheibe A 13	4
13	200056644	Schutzblech hinten	1
14	200071075	Lagerschildplatte	1
15	200200082	6kt-Schraube M10x20	4
16	200215239	Federring A 10	4
17	200215833	Sicherungsring 35x2,5	1
18	200061597	Flanschlager	1
19	200061812	Rillenkugellager	2
20	200200084	6kt-Schraube M10x30	4
21	200200087	6kt-Schraube M10x45	4
22	200205659	6kt-Schraube M10x55	4
23	200215223	Scheibe A 10,5	4
24	200207320	6kt-Mutter M10	4
25	200056680	6kt-Schraube M12x120 mit Spitze	1
26	200205663	6kt-Mutter M12	1
27	200056336	Aufkleber „ Gebläseturm – Riemenspannung“	1
28	200057036	Schutztopf gelocht	1
29	200057899	Triebwelle gr. Gebläse 8-16 rhg	1
30	200055428	Keilriemenscheibe gr.Gebläse 8-16 rhg	1
31	10165	**Poly V Riemen - Übersicht**	1
33	200059846	Keilriemenscheibe kl. Gebläse 4-7 rhg	1
35	200071080	Halter 160x8x200	1
36	200071081	Halter 160x8x200	1
37	200240256	Winkelblech rechts Blech 6	1
38	200240257	Winkelblech links Blech 6	1
39	200240311	Winkelblech rechts 190x6x250	1
40	200240312	Winkelblech links 190x6x250	1
41	200061651	Gelenkwelle f. 4- 6 rhg.	1
42	200061759	Gelenkwelle f. 8- 12 rhg.	1
43	200061670	Gelenkwelle Weitwinkel	1
44	200061671	Gelenkwelle m. Freilauf	1

Poly V Riemen - Übersicht (10165)

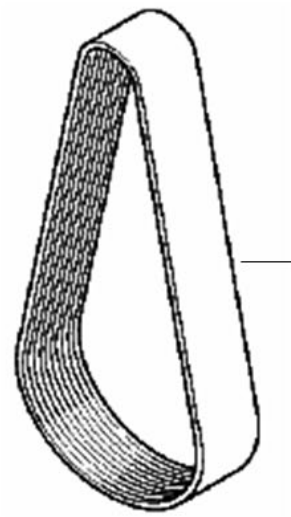

Länge mm	Breite mm	Rillen
1841	60	16
1321	60	26
1473	60	26
1549	60	26
1652	60	26
1752	60	26
1854	60	26
1652	80	34
1752	80	34
1854	80	34

Poly V Riemen - Übersicht (10165)

Pos	Bestellnummer	Benennung	Menge
1	200061288	Poly V Riemen Typ 1841 L16 gr.Gebläse 8-16 rhg	
2	200060747	Poly V Riemen Typ 1321 J26	
3	200060683	Poly V Riemen Typ 1473 J26	
4	200061289	Poly V Riemen Typ 1549 J26	
5	200061285	Poly V Riemen Typ 1652 J26	
6	200061944	Poly V Riemen Typ 1752 J26 kl. Gebläse 4-7 rhg	
7	200060742	Poly V Riemen Typ 1854 J26	
8	200060842	Poly V Riemen Typ 1652 J34	
9	200060841	Poly V Riemen Typ 1752 J34	
10	200060339	Poly V Riemen Typ 1854 J34	

Zyklonfilter / Gebläseanschluß (10140)

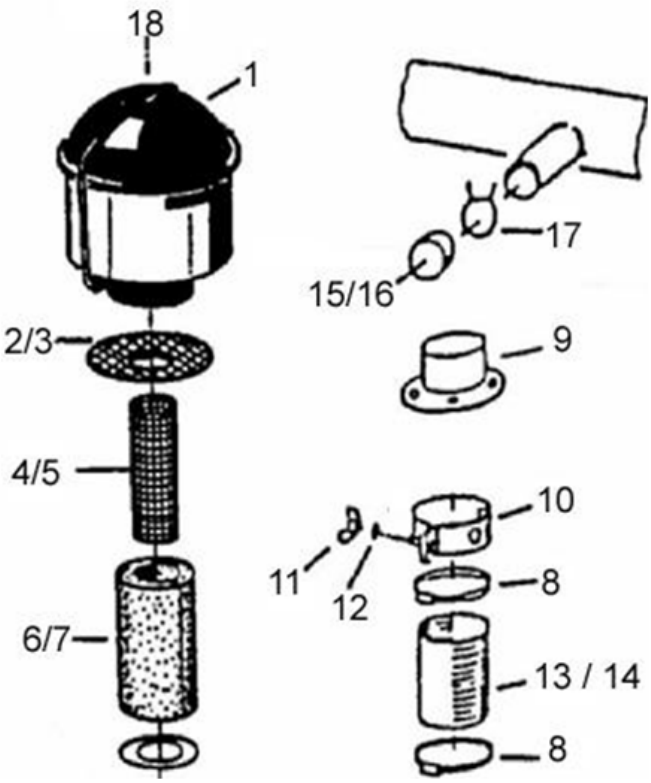

Für kleines Gebläse SKGE 294

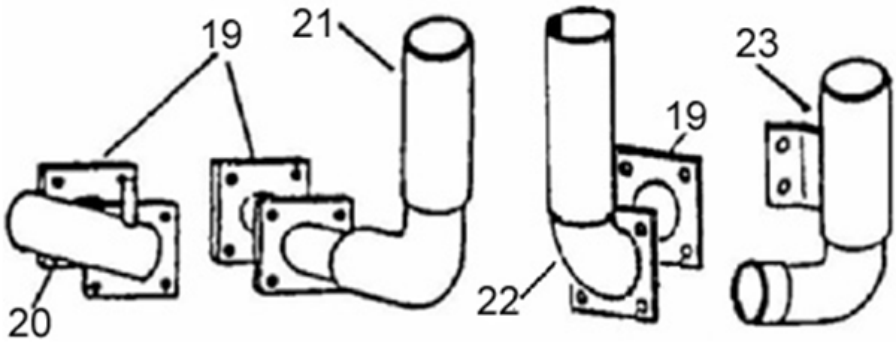

Für großes Gebläse SKGE 410

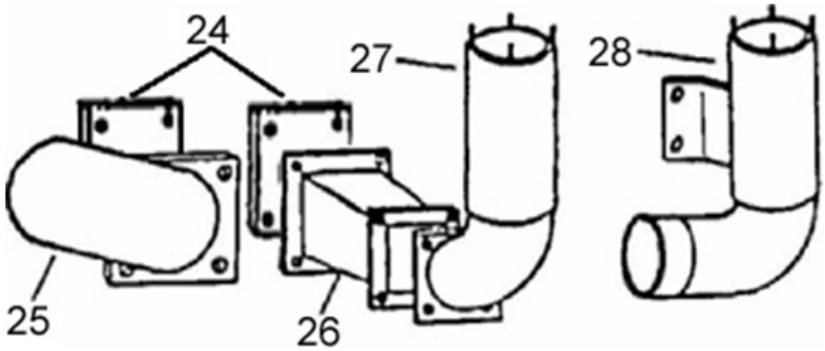

Zyklonfilter / Gebläseanschluß (10140)

Pos	Bestellnummer	Benennung	Menge
1	200062371	Topf	1
2	200071223	Sieb klein für kl. Gebläse SKGE294	1
3	200071224	Sieb groß für gr. Gebläse SKGE410	1
4	200057273	Gitter 180x240 für kl. Gebläse SKGE294	1
5	200101299	Gitter 250x350 für gr. Gebläse SKGE410	1
6	200060468	Schaumstoff C 15 für kl. Gebläse SKGE294	1
7	200101176	Schaumstoff C 15 für gr. Gebläse SKGE410	1
8	200061400	Schlauchschelle Ø70 – 90mm	2
9	200056322	Anschluß	1
10	200058152	Dosierschelle	1
11	200206429	Flügelmutter M6	1
12	200215320	Scheibe A 6,4	1
13	200505772	Kst.-Spiralschlauch LW 80 -Meterware	-
14	200503693	Kst. -Spiralschlauch LW 75 -Meterware	-
15	200060776	Kappe für 75	-
16	200060714	Rohrschutz Kappe 31.8	-
17	200060373	Schlauchklemme Remin Nr. 25 - 35mm	-
18	200062058	Zyklonfilter für gr. Gebläse SKGE410	1
18	200062059	Zyklonfilter für für kl. Gebläse SKGE294	1
19	200055737	Dichtung Gummi für kl. Gebläse SKGE294	1
20	200059476	Ausblasrohr für kl. Gebläse SKGE294	1
21	200058852	Ansaugrohr für SKGE294 mit Düngebef.Schnecke	1
22	200057271	Ansaugrohr für kl. SKGE294 o. Düngebef.Schnecke	1
23	200071544	Ansaugrohr für SKGE294 seitlich mont. Filter	1
24	200055729	Dichtung für gr. Gebläse SKGE410	1
25	200056321	Ansaugrohr für gr. Gebläse SKGE410	1
26	200059477	Ausblasrohr für gr. Gebläse SKGE410	1
27	200059275	Distanzrohr für gr. Gebläse SKGE410	1
28	200071438	Ansaugrohr für SKGE410 seitlich mont. Filter	1
o.Abb	200071917	Ausblasrohr HKP8	1

Gebläse klein SKGE 294 (10160)

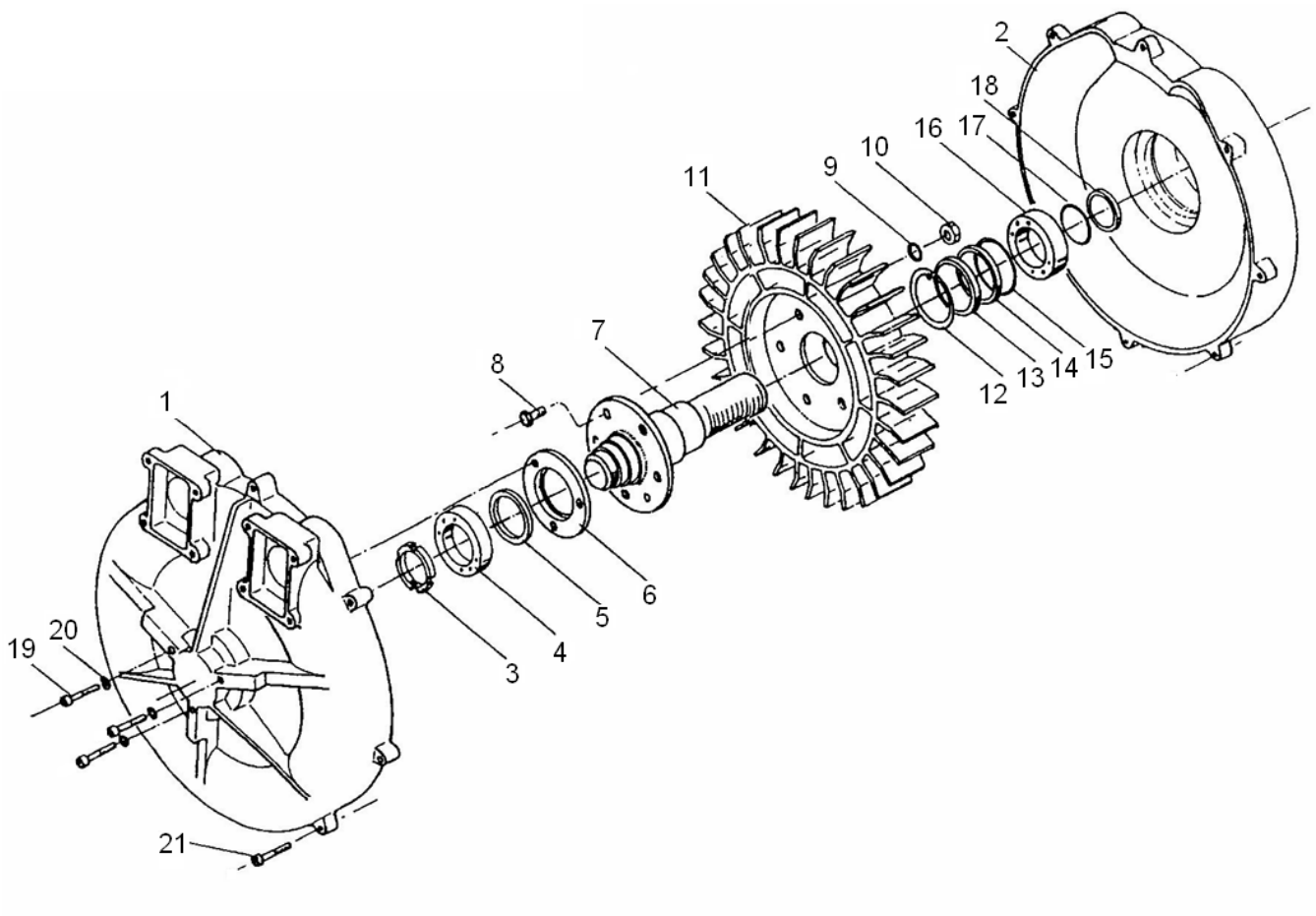

Gebläse klein SKGE 294 (10160)

Pos	Bestellnummer	Benennung	Menge
1	200071325	Gehäuse	1
1 – 21	200071328	Geläse SKGE294 kpl	1
2	200071323	Gehäusedeckel	1
3	200216109	Nutmutter	1
4	200060582	Rillenkugellager C3	1
5	200216086	Wellendichtring AS 40x55x7	1
6	200056285	Anzugscheibe	1
7	200071321	Gebläsewelle Ø 32	1
8	200200084	6kt-Schraube M10x30	6
9	200215239	Federring A 10	6
10	200207320	6kt-Mutter M10	6
11	200071322	Laufrad 72x2,5	1
12	200055825	Ausgleichsscheibe	1
12	200217527	Sicherungsring D472	1
13	200217526	Wellendichtring AS 50x72x8	1
14	200217526	Wellendichtring AS 50x72x8	1
15	200216085	Sicherungsring W 68x2,5	1
16	200062001	Zylinderrollenlager C3	1
17	200217381	Sprengring A 40	1
18	200216110	Wellendichtring AS 38x55x7	1
19	200216087	Zyl.- Schraube M6x45	3
20	200215320	Scheibe A 6,4	3
21	200215626	Zylinderschraube M6x40	6

Hydraulik T6 (10200)

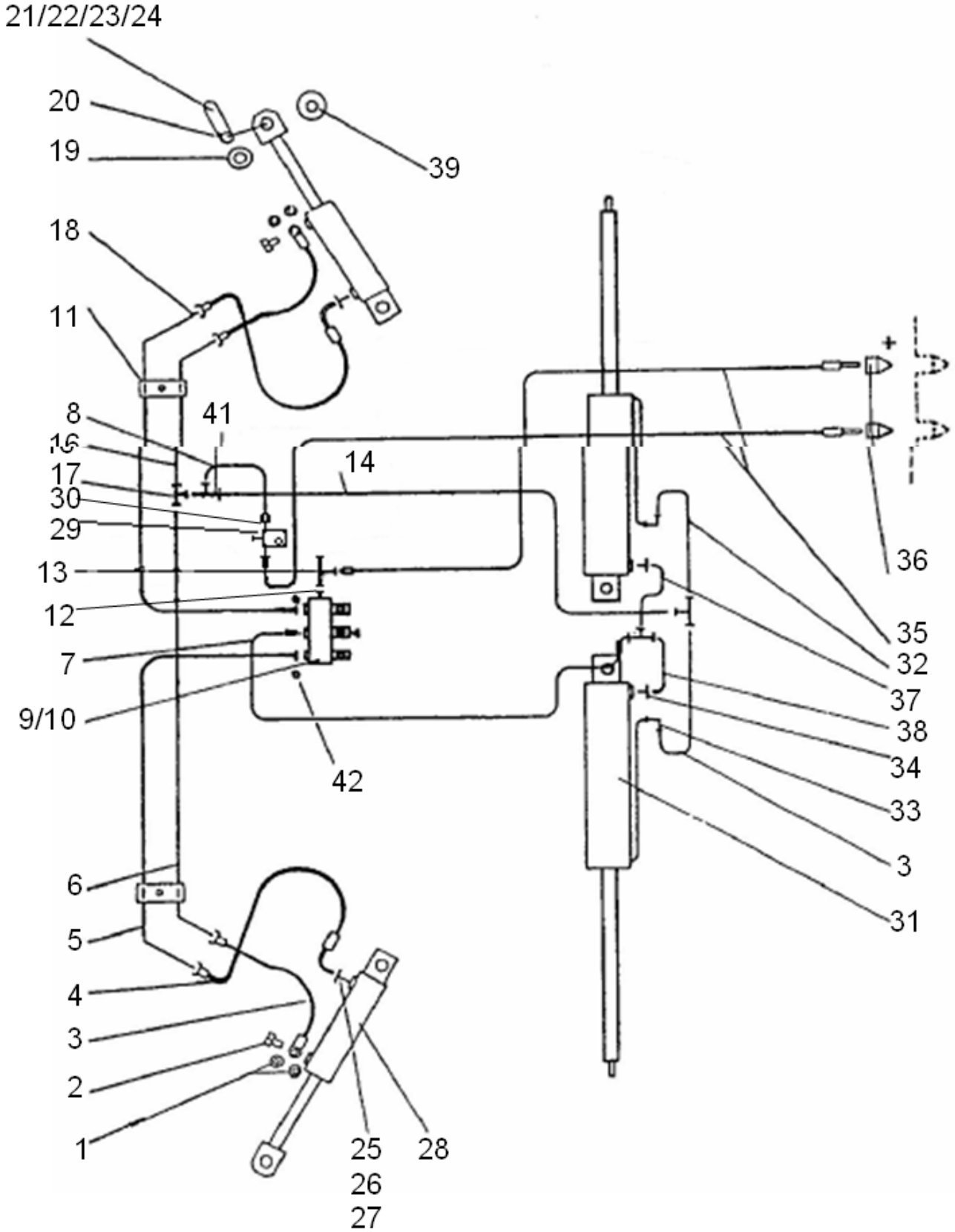

Hydraulik T6 (10200)

Pos	Bestellnummer	Benennung	Menge
1	200213854	Dichtrg. A 14x18x1,5	1
2	200062060	Hohlschraube M14x1,5	1
3	200062012	hydr.Schlauch RGN 14-CES 1000L / RA 8	1
4	200057184	hydr. – Schlauch CES-BEKS 900L / RA 8	1
5	200059523	Hydr.-Rohr ob. re. 8x1x1240	1
6	200071212	Hydr.-Rohr gebogen 8x1x1130	1
7	200058274	hydr.Schlauch BES-BEKS 1100L / RA 8	1
8	200071207	Hydraulikrohr gebogen 8x1x28	1
9	200062150	Sitzventilblock 2 Fach / M12 Hkt	1
10	200062251	Sitzventilblock 3 Fach / T6 – 8 Super	1
11	200215417	RSB-Schel. RBP 108 (Paar)	1
12	200217301	Verschraubung M12x1,5	1
13	200216290	Einschraub-Verschraubung 12 S	1
14	200071206	Hydraulikrohr gebogen 8x1x700	1
15	200216131	S-TV 8 S	1
16	200071213	Hydraulikrohr gebogen	1
17	200217481	Einschraub-Verschraubung 8 L	1
18	200059524	Hydr. – Rohr ob. li.	1
19	200215421	Scheibe A 21	1
20	200214025	Splint 5x32	1
21	200056748	Bolzen 20x112	1
22	200059495	Zylinderbolzen 16x151	1
23	200059513	Bolzen 20x96	1
24	200215575	Kabelbinder 4,8x204 schwarz	1
25	200062141	Einschraub-Verschraubung8	1
26	200215331	Verschraubung GEV 8 L M8x1,5	1
27	200215655	Einschraub-Verschraubung 8 S M14x1,5	1
28	200101293	Hydr. Zylinder Spuranzeiger	1
29	200059738	T-Stück	1
30	200215593	S – Redv 12 / 8 S unm ST – 15 – 29	1
31	200061912	Hydraulikzylinder	1
32	200071211	Hydraulikrohr gebogen	1
33	200217291	S – WV 8 S	1
34	200215655	Einschraub-Verschraubung 8 S M14x1,5	1
35	200059002	Hydr. Schlauch 2000x12	1
36	200215809	SVR – Stecker 8 L Bgr. 3m Kappe	1
37	200071209	Hydraulikrohr gebogen 8x1x430	1
38	200071208	Hydraulikrohr gebogen 8x1x300	1
39	200240393	Scheibe 80x23x2,5	1
40	200071210	Hydraulikrohr gebogen	1
41	200216291	S – ELV 8 S	1
42	200059666	Drossel Blende	1

Markör / Spuranzeiger HKP 8 ab 2010 (10241)

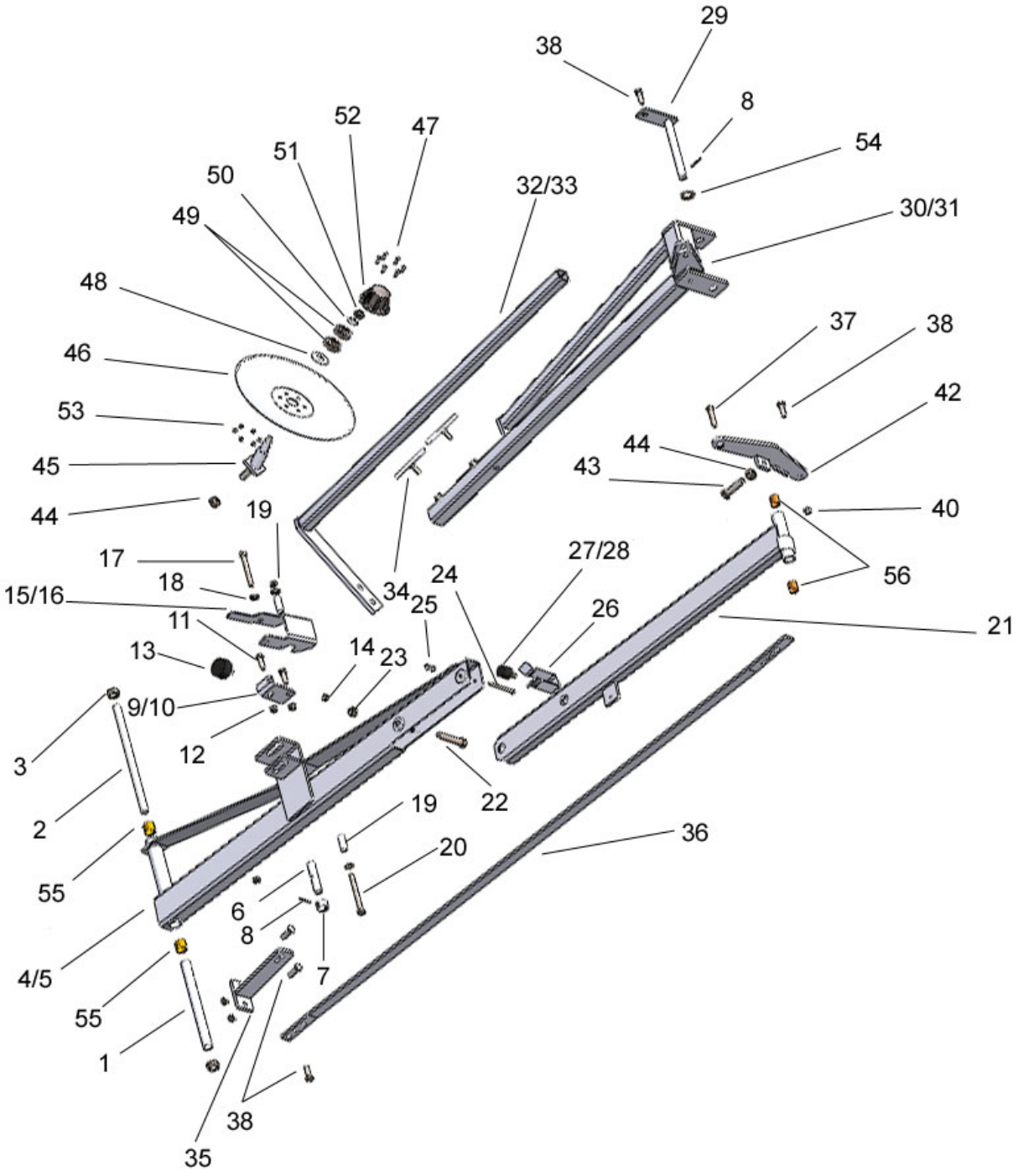

Markör / Spuranzeiger HKP 8 ab 2010 (10241)

Pos	Bestellnummer	Benennung	Menge
1	200072607	Distanzrohr lang 25x2,5x280	2
2	200072608	Gewindebolzen M20x350	2
3	200215780	Sicherungsmutter M20	4
4	200072612	Auslegerarm links	1
5	200072613	Auslegerarm rechts	1
6	200072603	Zylinderbolzen 20x96	2
7	200072606	Buchse 30x4,5x20	2
8	200215582	Spannstift 5x36	4
9	200072602	Anschlagwinkel links	1
10	200072616	Anschlagwinkel rechts	1
11	200200095	6kt-Schraube M12x35	8
12	200217342	Sicherungsmutter M12	4
13	200062799	Gummipuffer M10	2
14	200207320	6kt-Mutter M10	2
15	200072600	Verriegelung links	1
16	200072617	Verriegelung rechts	1
17	200215785	6kt-Schraube M12x100	2
18	200215316	Scheibe A 13	12
19	200072601	Buchse 18x2,8x45	4
20	200200030	6kt-Schraube M12x120	2
21	200072614	Gelenk	2
22	200207103	6kt-Schraube M16x80	2
23	200215796	6kt-Mutter M16	2
24	200216116	6kt-Schraube M8x80	2
25	200201017	Sicherungsmutter M8	2
26	200061999	Transporthaltefeder	2
27	200061998	Gummipuffer M8	2
28	200205636	6kt-Mutter M8	2
29	200072605	Sperrbolzen	2
30	200072402	Schwenkteil HKP	1
31	200072553	Schwenkteil links	1
32	200072595	Schiebestück rechts	1
33	200072253	Schiebestück HKP	1
34	200071475	Stellschraube M12	4
35	200072604	Aufhängung	2
36	200072627	Steuerstange	2
37	200200026	6kt-Schraube M12x55	2
38	200200095	6kt-Schraube M12x35	8
39	200205663	6kt-Mutter M12	2
40	200200176	Sicherungsmutter M12	4
41	200205633	Federring A 12	4
42	200072404	Schwenkhebel	2
43	200215472	6kt-Schraube M16x60 DIN 933 8.8	2
44	200200160	6kt-Mutter M16	2
45	200045864	Lagerung - Spuranzeiger	2
46	200059698	Spuranzeigerscheibe Ø 330	2
47	200215314	Flachrundschraube M6x16	2
48	200060299	Nilosring 20x47x4	2
49	200061427	Rillenkugellager	2
50	200215313	Federscheibe A 16	2

Markör / Spuranzeiger HKP 8 ab 2010 (10241)

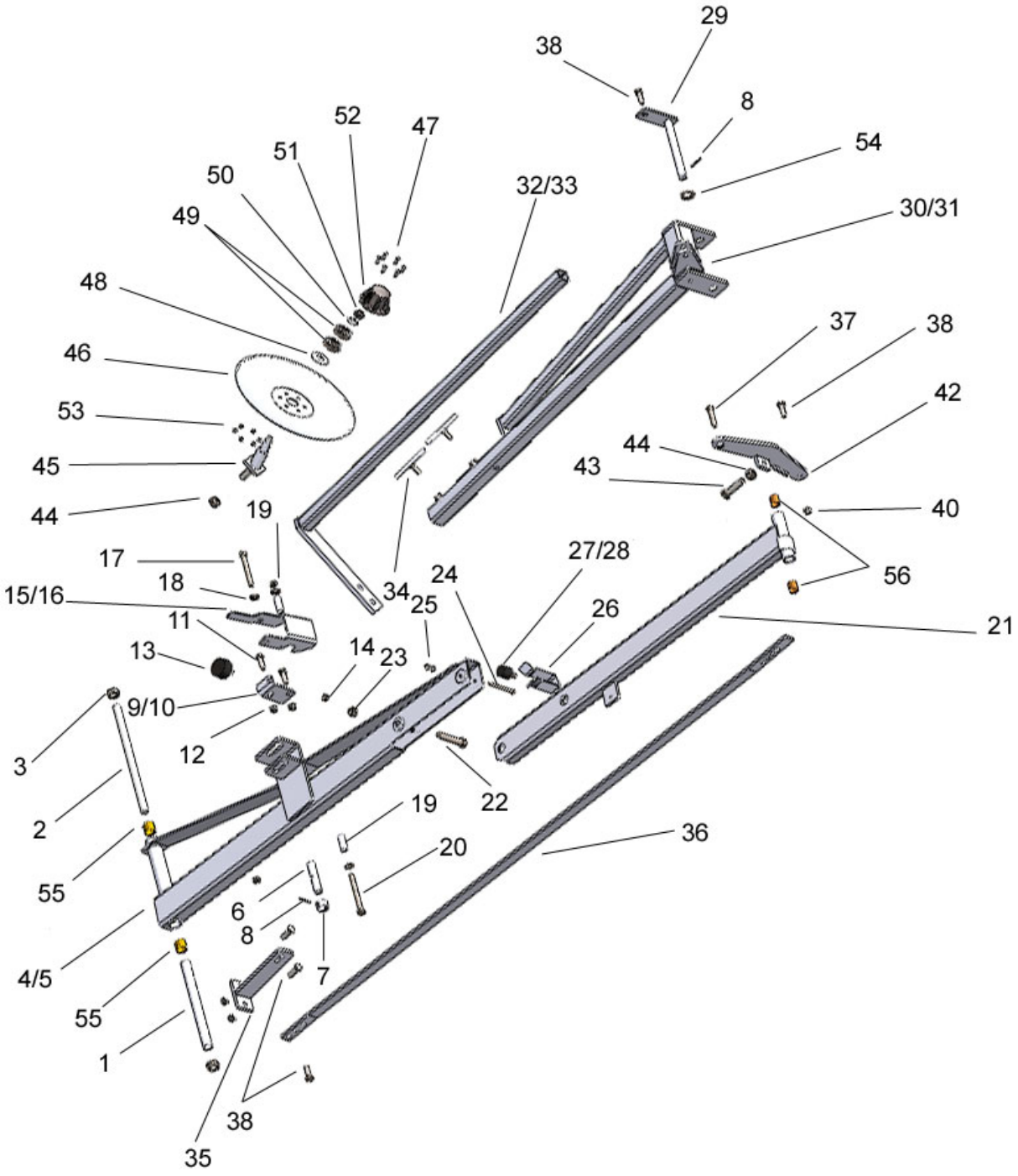

Markör / Spuranzeiger HKP 8 ab 2010 (10241)

Pos	Bestellnummer	Benennung	Menge
51	200215237	Mutter M16	2
52	200056696	Lagergehäuse - Spuranzeiger	2
53	200209657	6kt-Mutter M6	2
54	200215421	Scheibe A 21	4
55	200217665	MBZ - Buchse 25x28x25lg	2
56	200217475	DU-Buchse 20x23x25lg.	2
o.Abb.	200055945	Zugfeder 4 – 7.50	2

Hydraulik für Spuranzeiger (10230)

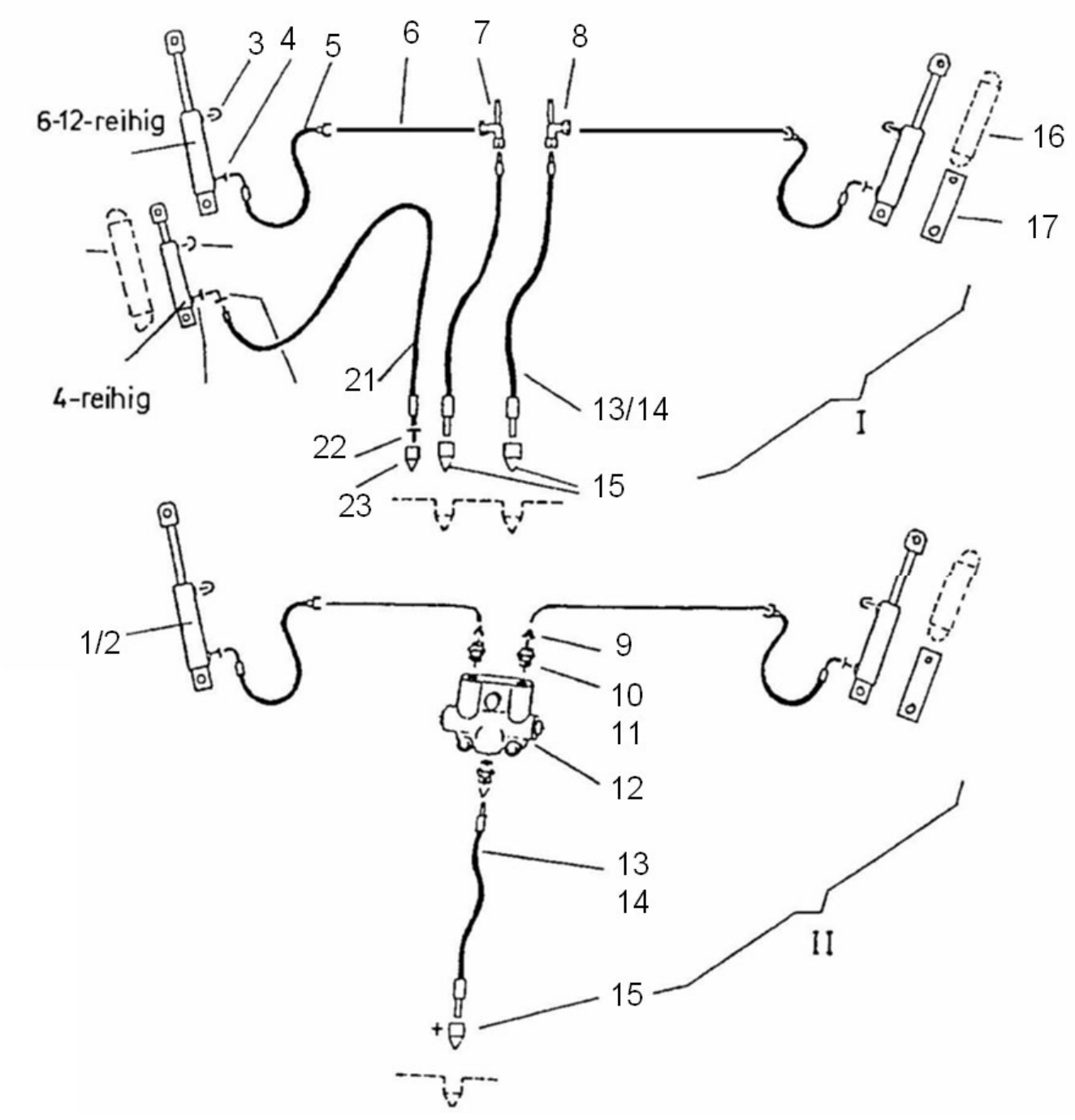

Hydraulik für Spuranzeiger (10230)

Pos	Bestellnummer	Benennung	Menge
1	200061077	Hydr. Zylinder 16/32 M12x1,5	1
2	200101293	Hydr. Zylinder Spuranzeiger	1
3	200062167	Entlüftung	1
4	200215655	Einschraub-Verschraubung 8 S M14x1,5	1
5	200071141	Verschraubung mit Drossel	1
6	200060385	Hydr. Schlauch K 450	1
7	200503571	Rohrleitung 8 mm	1
8	200059998	Halterung re.	1
9	200059999	Halterung li.	1
10	200215693	Reduzierung	1
11	200215676	Verschraubung 12 – ¾ -16	1
12	200215331	Verschraubung GEV 8 L M8x1,5	1
13	200062149	Automatik Ventil	1
14	200062174	Automatik EAK	1
15	200059212	Hydr. Schlauch BB 2000	1
16	200035818	Hydr. Schlauch BB 1600	1
17	200215415	Stecker mit Kappe 8L	1
18	200071012	Zugfeder 230mm	1
19	200071013	Verlängerung 230mm	1
20	200036470	Entlüftung	1
21	200213862	Verschraubung GE 8 M12	1
22	200213872	Verschraubung EW 8	1
23	200056083	Hydr. Schlauch BB 2820	1
24	200062138	Verschraubung mit Drossel	1
25	200217445	Stecker mit Kappe M18	1
o.Abb	200215419	Rohrschelle 16 mm	1
o.Abb	200215417	RSB-Schel. RBP 108 (Paar)	1

elektromagnetische Einzelreihenabschaltung (10260)

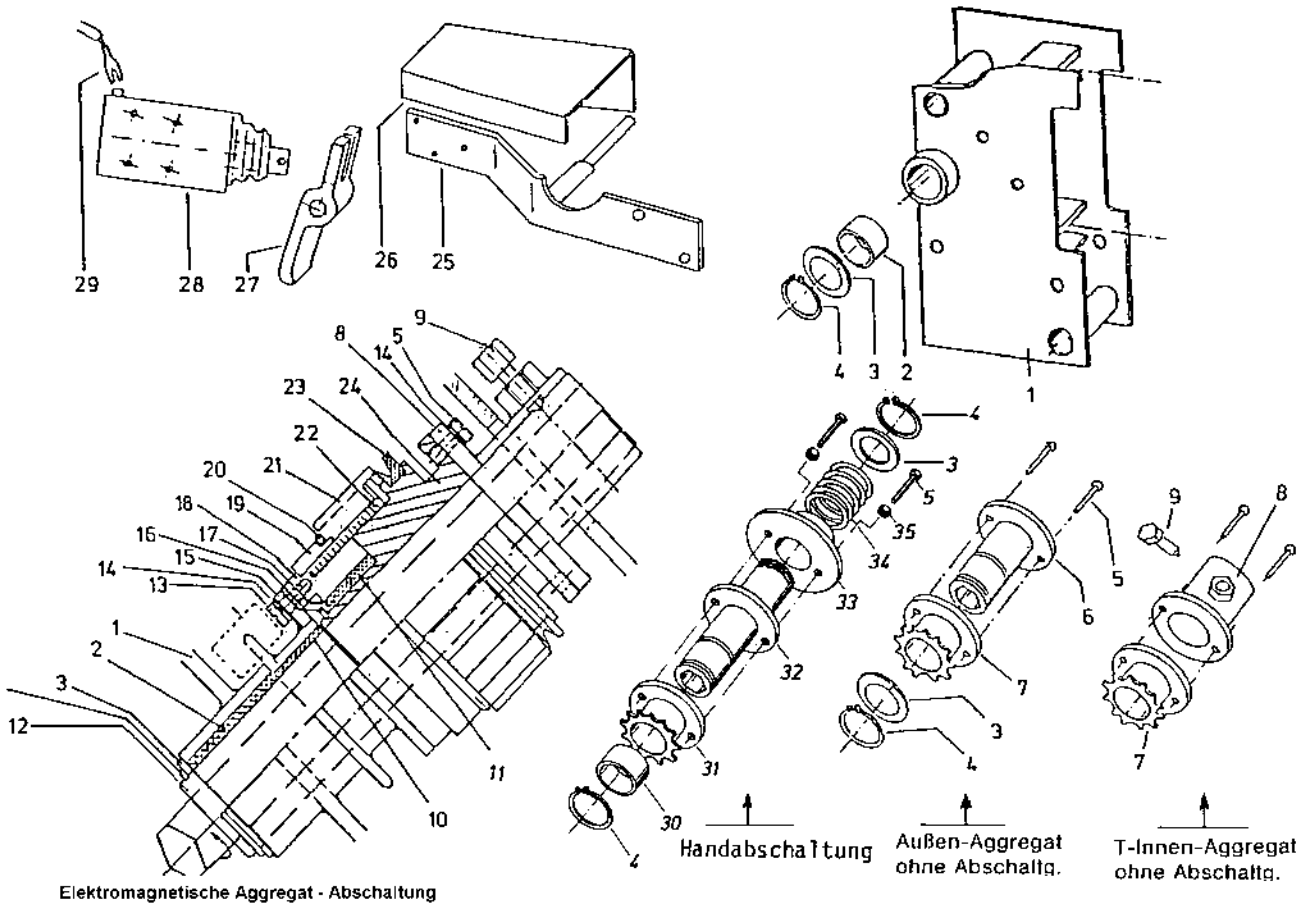

Elektromagnetische Aggregat - Abschaltung

elektromagnetische Einzelreihenabschaltung (10260)

Pos	Bestellnummer	Benennung	Menge
1	200056980	Anlenkkopf	1
2	200057907	Kst – Buchse	1
3	200215491	Paßscheibe 30x42x2	1
4	200215246	Sicherungsring A 30x1,5	1
5	200217380	Zylinderschraube M4x12	1
6	200058366	6kt-Buchse + Mitnehmerscheibe	1
7	200058367	Kettenrad Z=13	1
8	200059441	Buchse	1
9	200217298	6kt-Schraube M10x20	1
10	200056317	Kst – Buchse 30x34x20x2	1
11	200056529	Gleitlager-Buchse 35x42	1
12	200059677	6kt-Buchse 19x30x180	1
13	200217380	Zylinderschraube M4x12	1
14	200200209	Federring A 4	1
15	200059676	Ausgleichsritzel Z=13	1
16	200215288	Sicherungsring A 35x1,5	1
17	200216320	Paßscheibe 35x45x2,0	1
18	200059670	Kuppl. Abtrieb 65x32	1
19	200059671	Ring 70x5x20	1
20	200061997	O-Ring 64x3,0	1
21	200061996	Schalthülse – PVC	1
22	200061995	Schlingfeder rechts	1
23	200217376	Abdichtring	1
24	200059669	Kupplung Antrieb	1
25	200059646	Halter	1
26	200059647	Schutzblech / elek. Magn. EZ Abschaltung	1
27	200059852	Klinke	1
28	200059851	Einfachhubmagnet	1
29	200061983	Kabel z Verteil. 5,7m	1
30	200056317	Kst – Buchse 30x34x20x2	1
31	200056319	Kettenrad Z=13 + Buchse 40x18	1
32	200059499	Kettenrad Z=13 + Buchse 40x18	1
33	200056318	6kt– Buchse + Mitnehmer	1
34	200057300	Arretscheibe	1
35	200056316	Druckfeder	1
36	200213222	6kt-Schraube M4x16	1
o.Abb.	200062438	Faltenbalg zu Hubmagnet	1
o.Abb.	200062439	Druckfeder zu Hubmagnet	1

Trittstufen (10270)

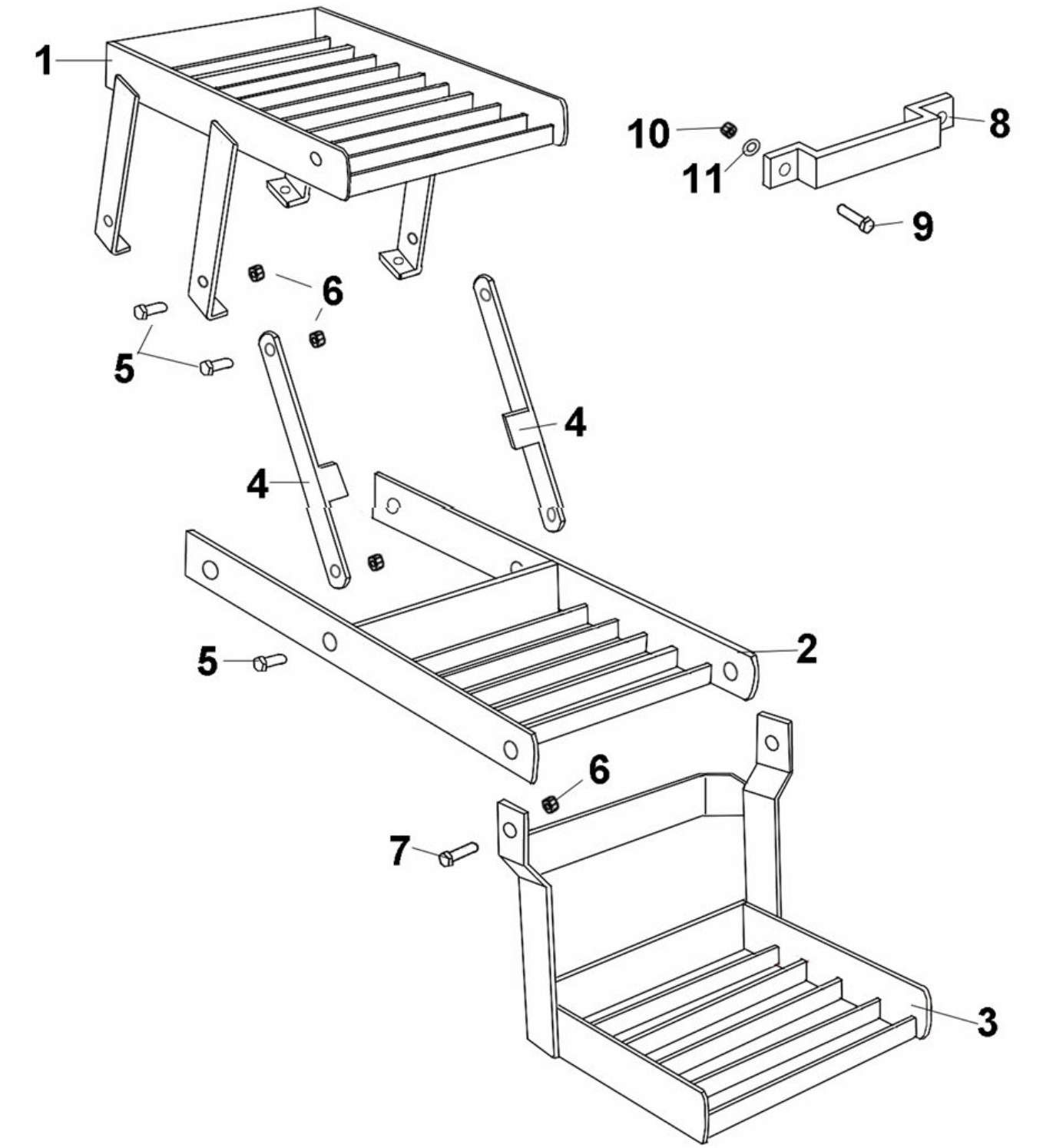

Trittstufen (10270)

Pos	Bestellnummer	Benennung	Menge
1	200071898	Trittstufe oben	1
2	200071899	Trittstufe	1
3	200071900	Klappstufe	1
4	200071901	Anschraublasche	2
5	200200083	6kt-Schraube M10x25	4
6	200200175	Sicherungsmutter M10	4
7	200207447	6kt-Schraube M10x50	2
8	200058548	Handgriff 40x6x408	1
9	200200078	6kt-Schraube M8x25	2
10	200201017	Sicherungsmutter M8	2
11	200215284	Scheibe A 8,4	2
o.Abb	200093976	Aufkleber „Mitfahrt Verboten“	1

Spurlockerer (10520)

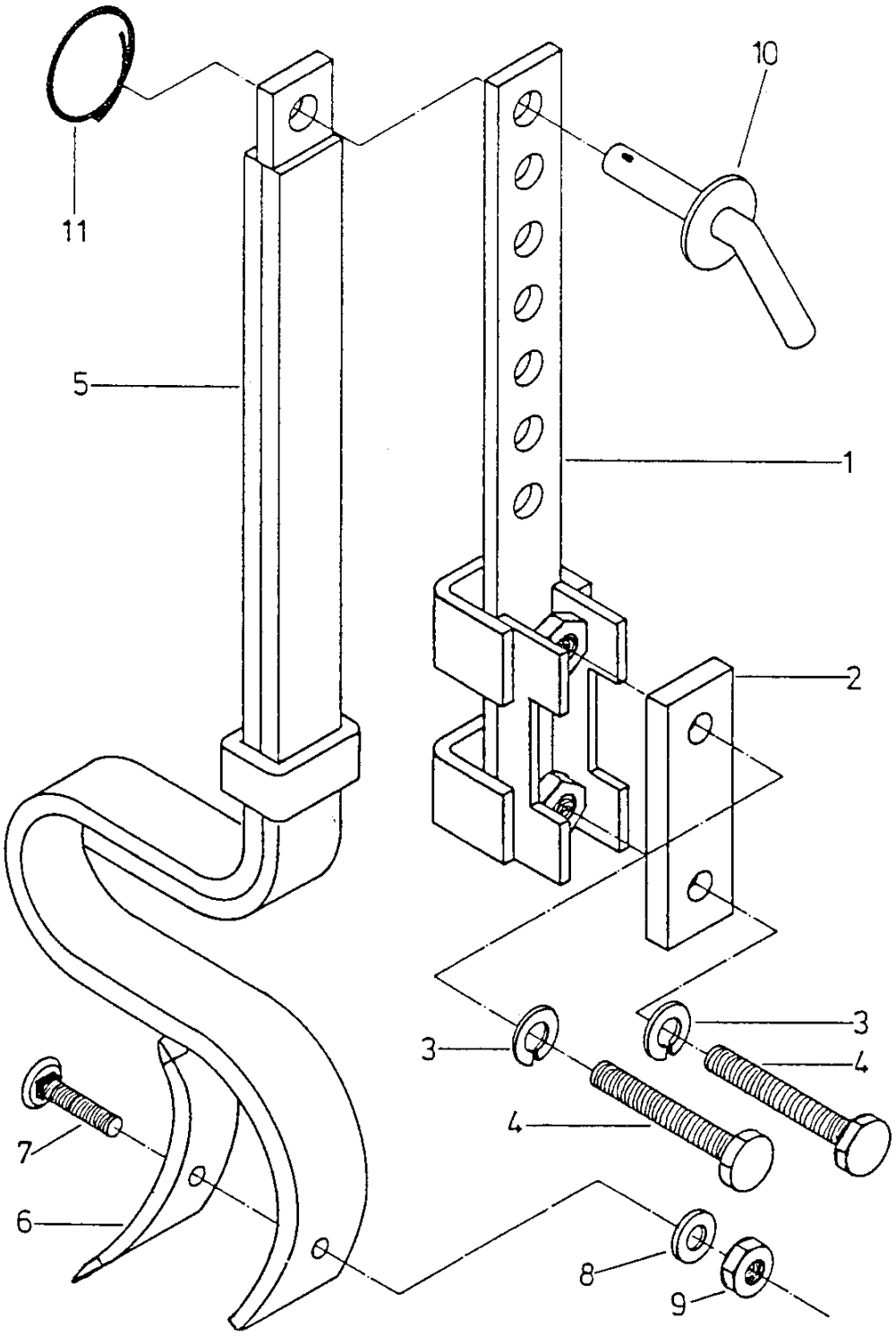

Spurlockerer (10520)

Pos	Bestellnummer	Benennung	Menge
1	200035917	Halter	2-4
1-11	200019030	Spurlocker Zinken kpl.	2-4
2	200035010	Briedenplatte	2-4
3	200200218	Federring A 20	4-8
4	200060504	6kt-Schraube M20x120	4-8
5	200035007	Spurlockerer Zinken kpl	2-4
6	200215609	Schmalschar	2-4
7	200216108	Scharschraube M10x40	2-4
8	200215223	Scheibe A 10,5	2-4
9	200207320	6kt-Mutter M10	2-4
10	200035009	Vorstecker 14x120	2-4
11	200035366	Sicherungsring B3	2-4
kpl.	200234890	Spurlockerer Set kpl 4 Zinken	1
kpl.	200239309	Spurlockerer Set kpl 2 Zinken	1
o.Abb.	200056502	Bügelschraube M16x152/435lg	1
o.Abb.	200056699	Halter für Spurlockerer	1

Coulterscheibe kpl Aeromat (10530)

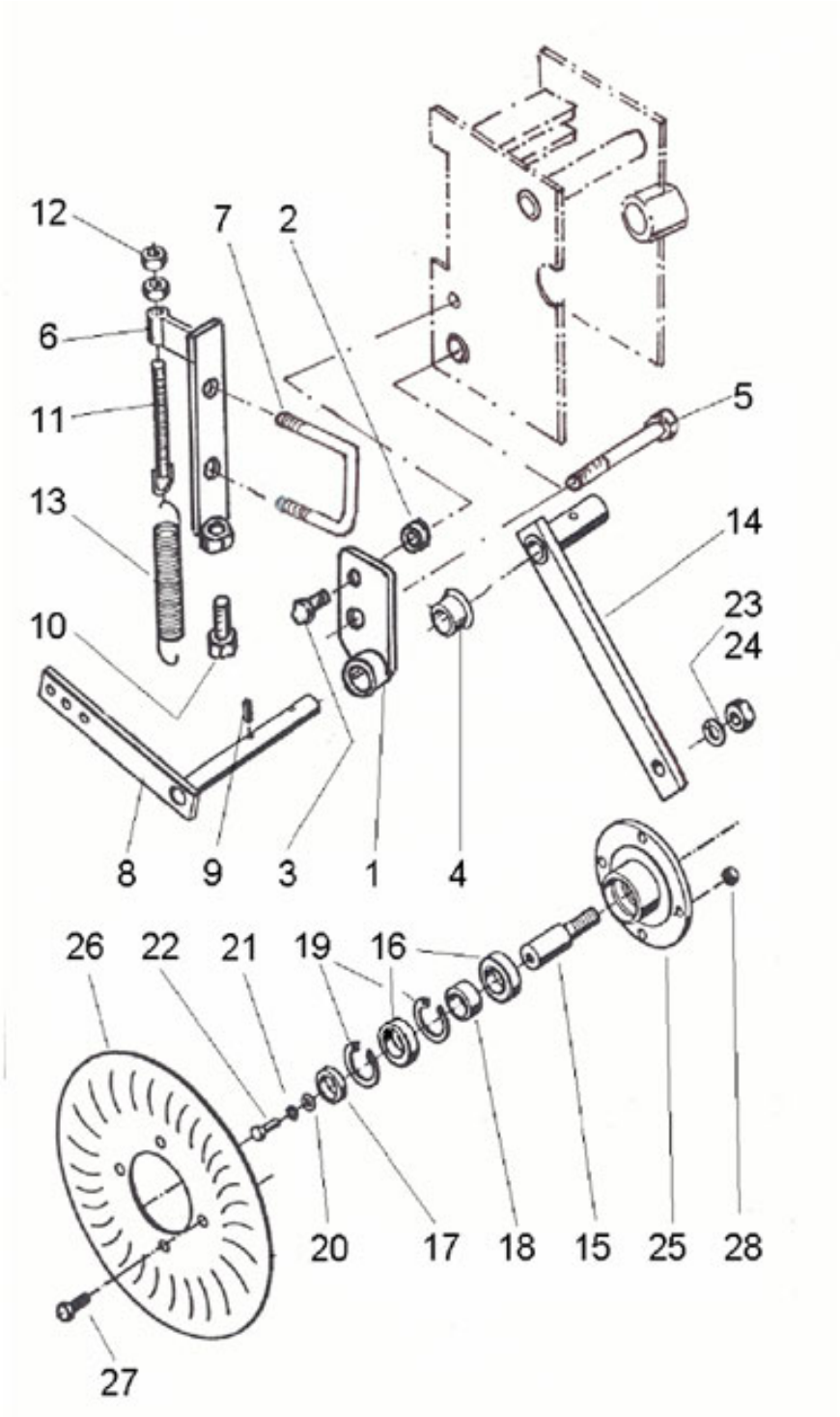

Coulterscheibe kpl Aeromat (10530)

Pos	Bestellnummer	Benennung	Menge
1	200072054	Anschluß	1
2	200205663	6kt-Mutter M12	1
3	200200085	6kt-Schraube M10x35	1
3	200200087	6kt-Schraube M10x45	1
3	200200175	Sicherungsmutter M10	1
4	200055153	Bundbuchse	1
5	200217589	6kt-Schraube M18x190	1
6	200072055	Briede	1
7	200056502	Bügelschraube M16x152/435lg	1
7	200215720	Sicherungsmutter M16	1
8	200072057	Federbelastung	1
9	200215300	Spannstift 6x40	1
10	200215472	6kt-Schraube M16x60 DIN 933 8.8	1
11	200058617	Zugspindel	1
12	200200160	6kt-Mutter M16	1
13	200055638	Zugfeder	1
14	200072056	Stielhalter	1
15	200072058	Achse	1
16	200060580	Rillenkugellager - 6006 2 RSR	1
17	200058633	Buchse kurz	1
18	200058634	Buchse lang	1
19	200215290	Sicherungsring 55x2	2
20	200200200	Scheibe A 13	1
21	200205633	Federring A 12	1
22	200215464	6kt-Schraube M12x20	1
23	200200218	Federring A 20	1
24	200200162	6kt-Mutter M20	1
25	200058631	Nabe	1
26	200058635	Coulterscheibe	1
27	200200094	6kt-Schraube M12x30	4
28	200200176	Sicherungsmutter M12	4

Säaggregat M20 (10290)

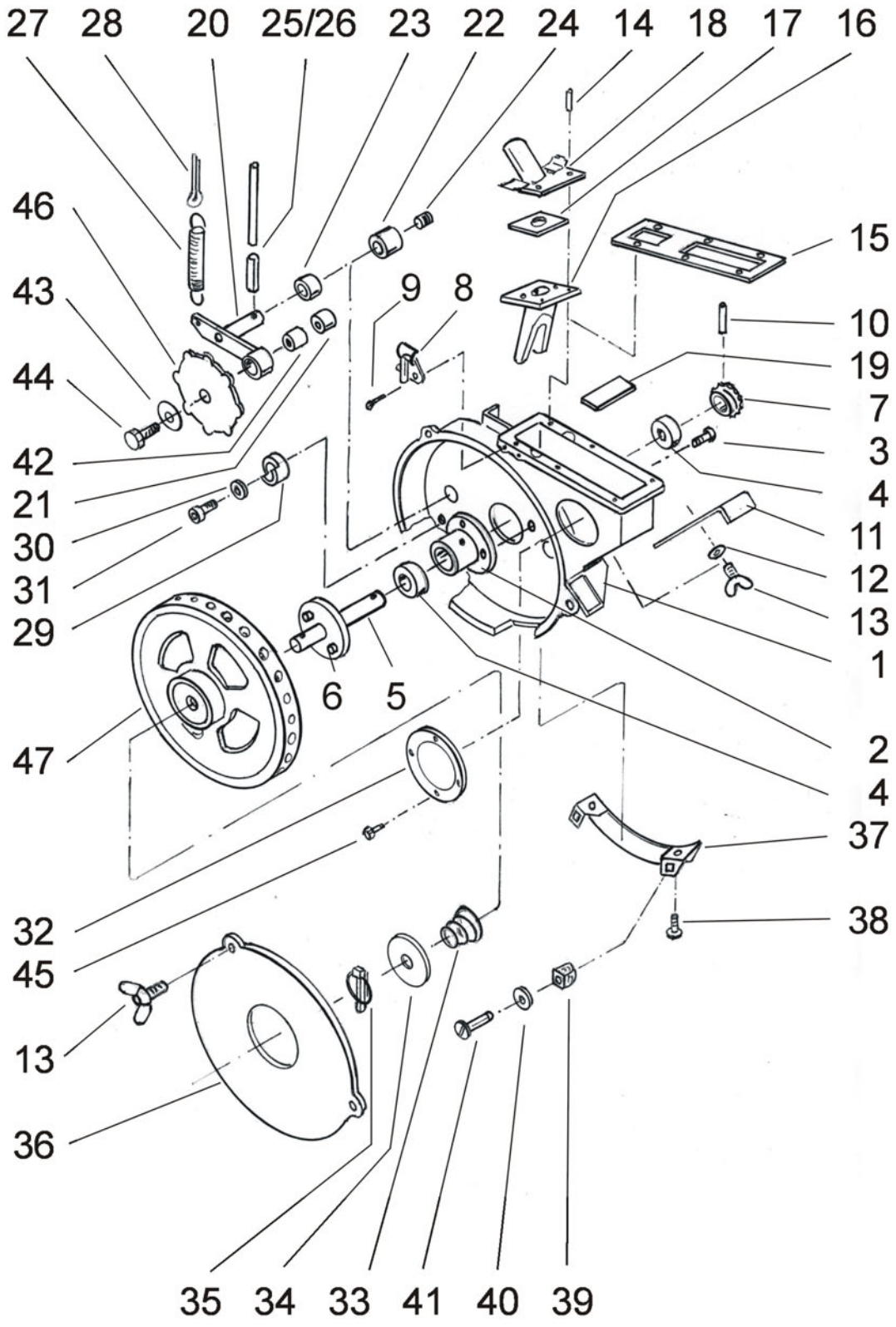

Säaggregat M20 (10290)

Pos	Bestellnummer	Benennung	Menge
1	200072302	Gehäuse Aeromat M 20 - DTE	1
1	200072022	Gehäuse Aeromat M20	1
1-47	200242979	Gehäuse kompl. vormont. Aeromat M20	1
1-47	200243613	Gehäuse kompl. vormont. Aeromat M 20 – DTE	1
2	200072023	Lagerbuchse M20	1
3	200215267	Federring A 8	1
3	200215227	6kt-Schraube M8x14	3
4	200061427	Rillenkugellager	2
5	200072030	Nabe	1
6	200217633	Zylinderschraube M6x8	2
7	200072122	Kettenrad Z=18 Aeromat DTE	1
7	200072034	Kettenrad Z=13 Aeromat M	1
7	200215652	Passscheibe 20x28x0,1	1
7	200215653	Passscheibe 20x28x0,2	1
8	200061549	Spannverschluß	2
9	200215233	Schraube 4x10	4
10	200215228	Spannstift 6x30	1
11	200058362	Absperrschieber	1
12	200215223	Scheibe A 10,5	1
13	200215224	Flügelschraube M8x12	2
14	200216093	Spannstift 6x16	1
15	200058989	Gehäusedichtung Neopren	1
16	200071880	Düse rot	1
17	200057606	Düsendichtung Neopren	1
18	200072306	Düsenplatte	1
19	200058909	Stegplatte	1
20	200072466	Auswerferhebel mit Sinterbuchse	1
21	200217632	Sinterbuchse	1
22	200072036	Buchse im Gehäuse	1
23	200072245	Sinterlager 20x15x20	1
24	200216153	Gewindestift M6x8	1
25	200217533	Passkerbstift D4x60	1
25	200062861	Hebel (ab 2010)	1
26	200208145	Spannstift 6x20	1
27	200071369	Zugfeder	1
28	200215259	Splint 4x20	1
29	200072468	Anschlagbuchse	1
30	200213951	Federscheibe A6	1
31	200206161	Zylinderschraube M6x16	1
32	200055187	Schauglas	1
33	200072191	Druckfeder	1
34	200240393	Scheibe 80x23x2,5	1
35	200215603	Klappstecker 4,5	1
36	200072303	Plexiglasdeckel DTE	1
36	200072035	Plexiglasdeckel Standard	1
37	200241828	Sensorgehäuse DTE	1
38	200215249	Federring A 5	1
38	200215222	Flachrundschraube M5x8	1
39	200062406	Halterung 4mm DZUS	1
40	200062407	Sicherungsscheibe DZUS	1

Säaggregat M20 (10290)

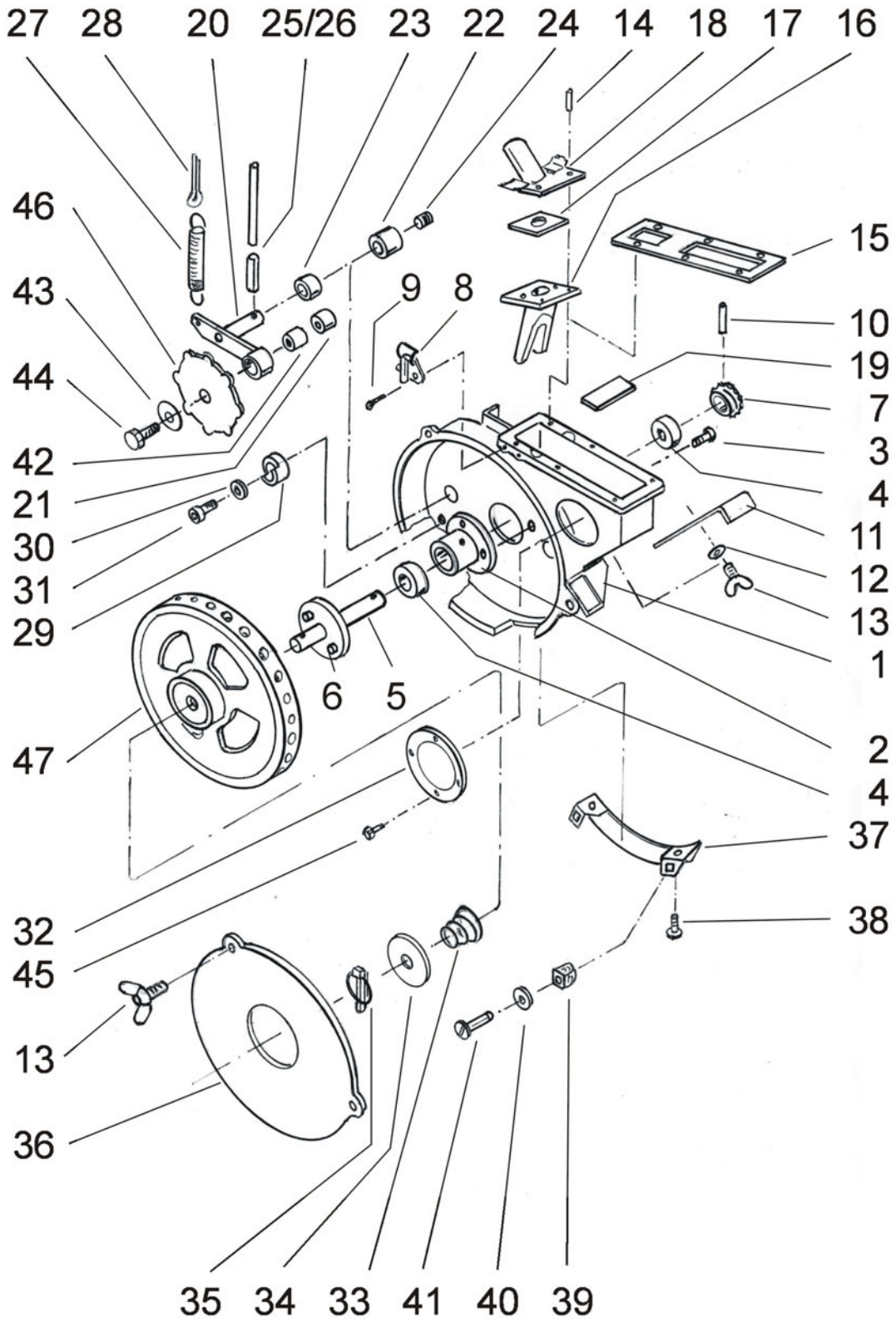

Säaggregat M20 (10290)

Pos	Bestellnummer	Benennung	Menge
41	200062408	Zapfen 4mm DZUS	1
42	200072467	Buchse	1
42-46	200242980	Sternauswerfer vormont. M 20 Mais	1
42-46	200243938	Sternauswerfer vormont. R 20 Rüben	1
42-46	200244074	Sternauswerfer vormont. SB 20 Sonnenblumen	1
43	200215301	Scheibe A 6,4	1
44	200217631	6kt-Schraube M6x8 links	1
45	200217417	Flachrundschraube M5x6	4
46	200072292	Sternauswerfer R 20 Rüben	1
46	200072376	Sternauswerfer SB 20 Sonnenblumen	1
46	200072033	Sternauswerfer M 20 Mais	1
47	200072029	Zellenrad M 20 Mais	1
47	200072373	Zellenrad R 20 Rüben	1
47	200072375	Zellenrad SB 20 Sonnenblumen	1
o.Abb.	200062861	Hebel (ab 2010)	2
o.Abb.	200062660	Aufkleber Entlüftung	2
o.Abb.	200062592	Aufkleber S	1
o.Abb.	200061849	Optogeber M mit langem Kabel	1
o.Abb.	200062954	Optogeber DTE mit langem Kabel	1

Parallelogramm Normalsaat (10300)

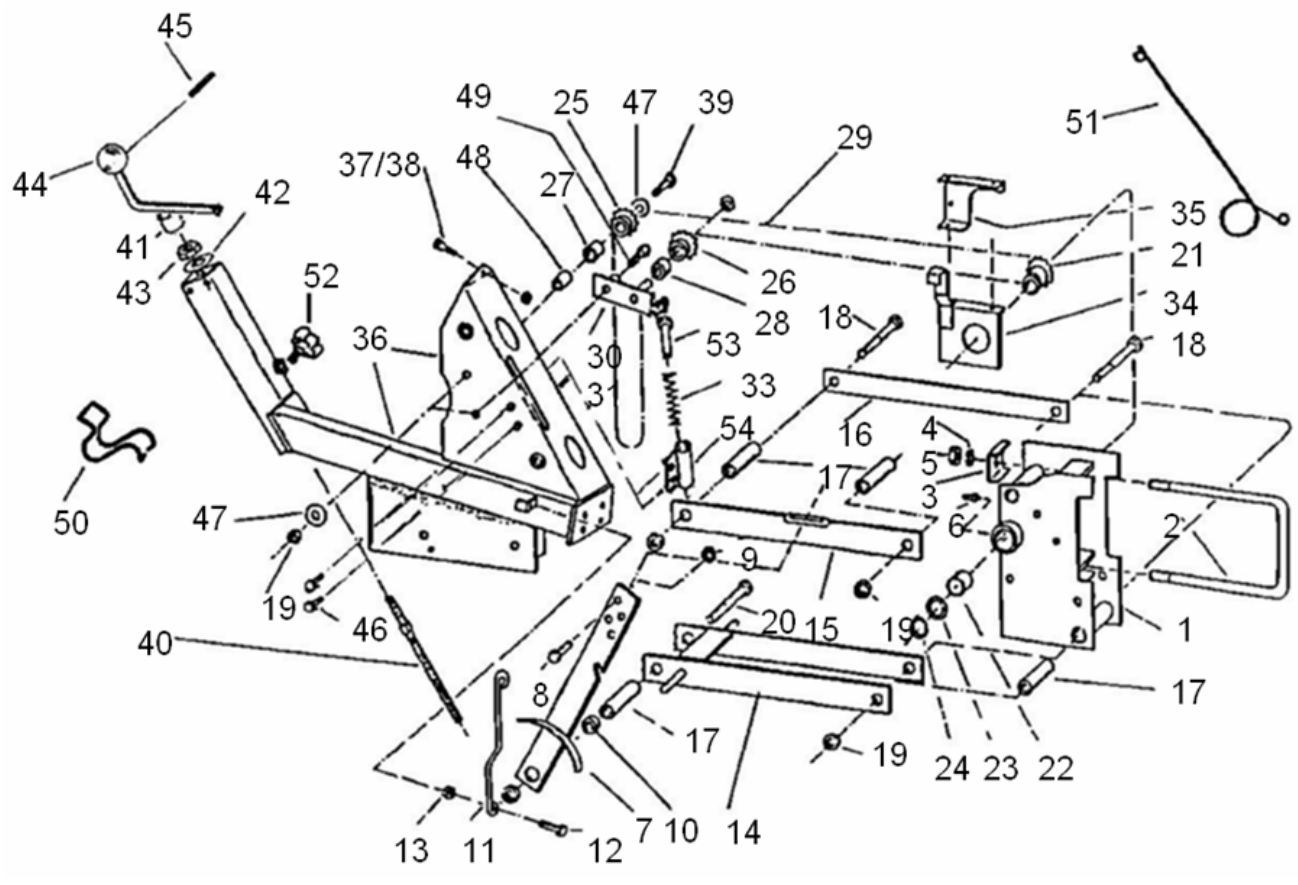

Parallelogramm Normalsaat (10300)

Pos	Bestellnummer	Benennung	Menge
1	200056980	Anlenkkopf	1
2	200056690	Bügelschraube M16	1
3	200057514	Klemmstück 35X6X60	1
4	200200216	Federring A 16	2
5	200200160	6kt-Mutter M16	2
6	200214595	Schmiernippel	1
7	200056981	Arretierung + Hebel	1
8	200200083	6kt-Schraube M10x25	1
9	200200175	Sicherungsmutter M10	1
10	200056983	Buchse 18x2,8x9	2
11	200056988	Feder	1
12	200205662	6kt-Schraube M8x16	2
13	200201017	Sicherungsmutter M8	2
14	200056984	Parallelhebel unten	1
15	200056985	Parallelhebel oben	1
16	200056986	Paral. Hebel 40x10x440	1
17	200056987	Lagerrohr 18x2,8x126	1
18	200215502	6kt-Schraube M12x160	2
19	200200176	Sicherungsmutter M12	3
19	200215316	Scheibe A 13	1
20	200215503	6kt-Schraube M12x170	1
21	200058366	6kt-Buchse + Mitnehmerscheibe	1
22	200057907	Kst – Buchse	1
23	200215491	Paßscheibe 30x42x2	1
24	200215246	Sicherungsring A 30x1,5	1
25	200071911	Kettenrad Z=13 + Buchse 33x20	1
26	200071912	Kettenrad Z=13 + Buchse 30x15	1
27	200059063	Sinterlager 26x20,2x20 lg	1
28	200057438	Sinterlager 20x15x15	1
29	200217620	Rollenkette 1/2x3/16 114 Rollen	1
29	200060568	Kettenschloß 1/2x3/16	1
29	200060574	Kettenglied gekröpft 1/2x3/16	1
30	200056991	Spannhebel	1
31	200215493	Scheibe A 15	1
32	200215422	Splint 4x25	1
33	200056994	Druckfeder 256 mm	1
34	200056992	Kettenschutzblech gepunktet	1
35	200056993	Kettenschutzblech li. außen	1
36	200056995	Gehäuseträger alt bis 2006	1
36	200072405	Gehäuseträger für 30 L + 55 L	1
37	200200083	6kt-Schraube M10x25	1
38	200215223	Scheibe A 10,5	1
39	200200024	6kt-Schraube M12x45	1
40	200056996	Spindel	1
42	200215577	Paßscheibe 16x22x1	3
43	200200160	6kt-Mutter M16	1
44	200215569	Kugelkopf	1
45	200060079	6kt-Schraube M16x70	1
46	200060080	6kt-Schraube M8x10	2
47	200215316	Scheibe A 13	2

Parallelogramm Normalsaat (10300)

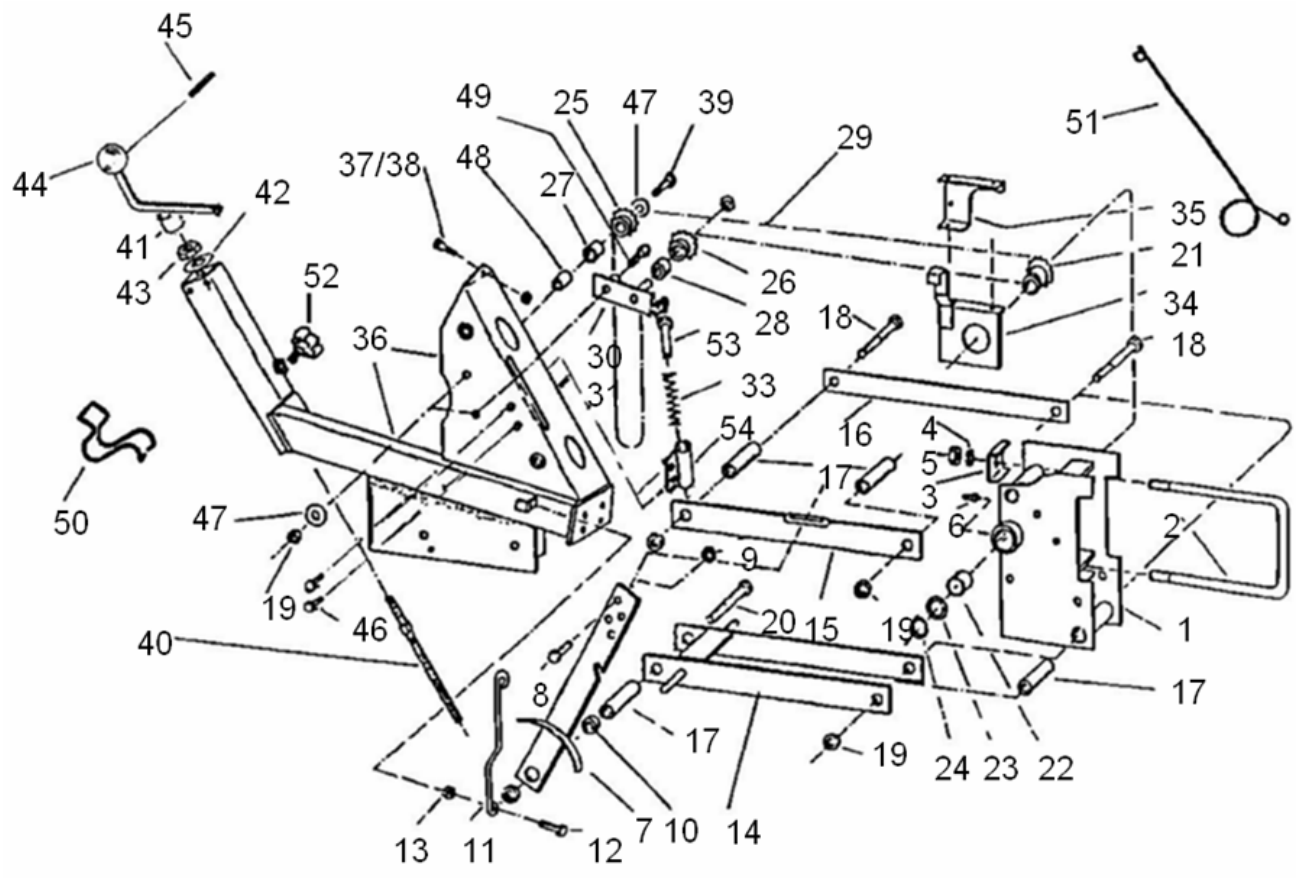

Parallelogramm Normalsaat (10300)

Pos	Bestellnummer	Benennung	Menge
48	200058836	Buchse 20x4x21	1
49	200058340	Lagerbolzen	1
50	200062151	Sicherungsbügel	1
51	200062061	Schlauhaltefeder	1
52	200061417	Kreuzgriff	1
53	200058805	Federführungsbolzen	1
54	200072024	Federbuchse	1
o.Abb.	200058596	6kt-Welle 19x2956	1

Säschar / Zustreicher Normalsaat (10310)

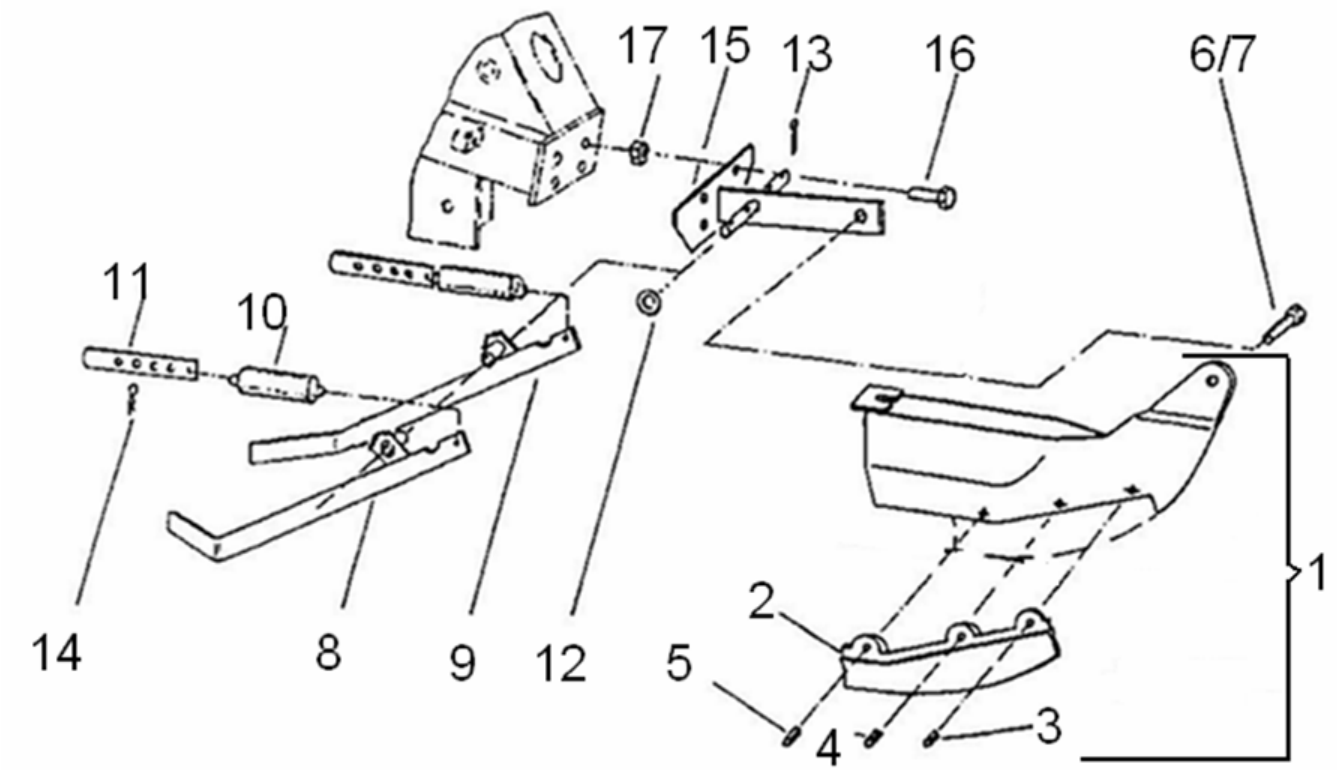

Säschar / Zustreicher Normalsaat (10310)

Pos	Bestellnummer	Benennung	Menge
1	200058967	Säschar – S, Mais kpl	1
2	200058957	Scharschneide für Mais	1
3	200216097	Spannstift 10x22	1
4	200216098	Spannstift 10x30	1
5	200216099	Spannstift 10x40	1
6	200200094	6kt-Schraube M12x30	1
7	200200176	Sicherungsmutter M12	1
8	200058344	Zustreicher 650mm re.	1
9	200058345	Zustreicher 650mm li.	1
10	200055137	Zugfeder	2
11	200055182	Hängeeisen 20x4x150	2
12	200215493	Scheibe A 15	2
13	200215422	Splint 4x25	2
14	200215110	Federstecker	2
15	200058349	Halterung	1
16	200200083	6kt-Schraube M10x25	1
17	200200175	Sicherungsmutter M10	1

Parallelogramm Mulchsaat / DTE (10321)

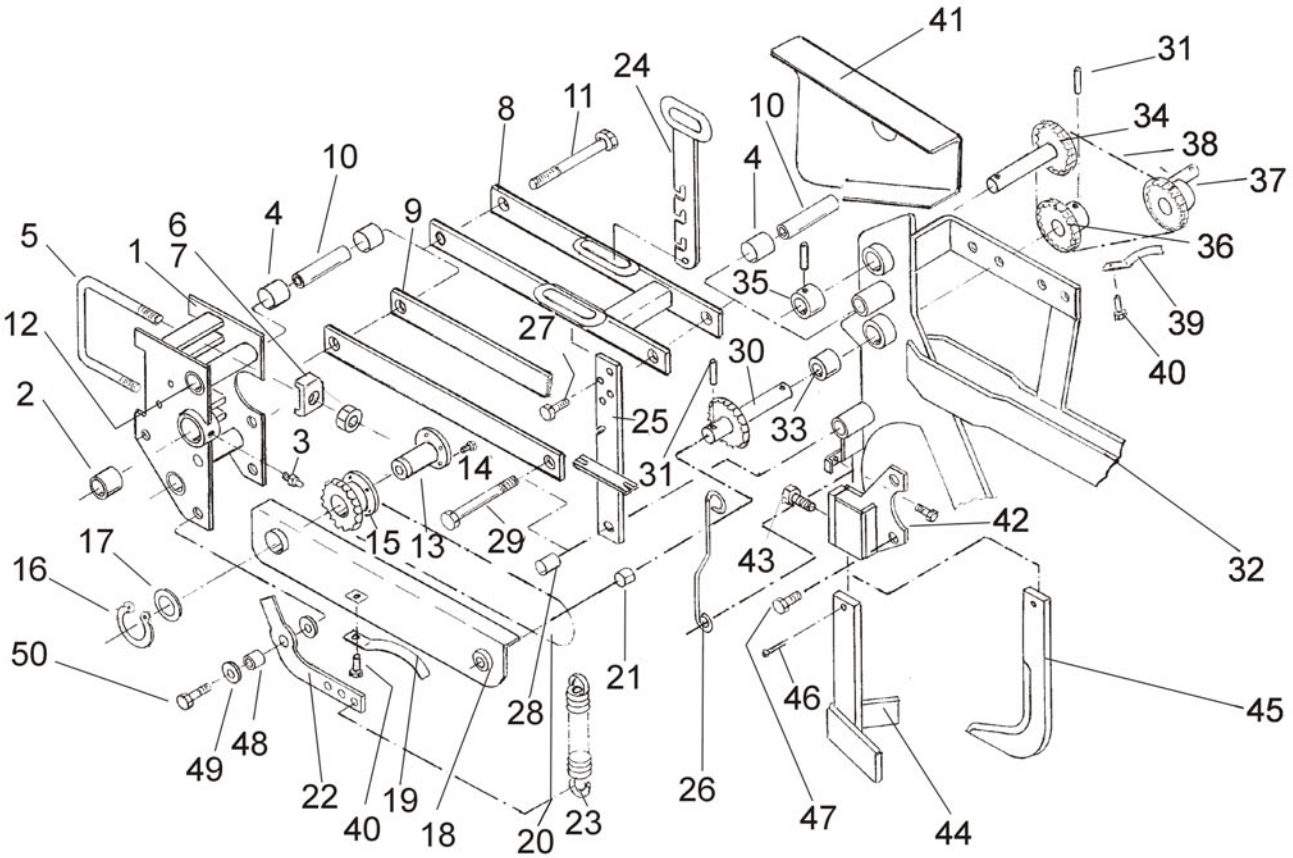

Parallelogramm Mulchsaat / DTE (10321)

Pos	Bestellnummer	Benennung	Menge
1	200072518	Anlenkkopf	1
2	200057907	Kst – Buchse	1
3	200214595	Schmiernippel	1
4	200217659	Lagerbuchse	3
5	200056690	Bügelschraube M16	1
6	200057514	Klemmstück 35X6X60	2
7	200200160	6kt-Mutter M16	2
8	200072524	Parallelhebel oben	1
9	200072523	Parallelhebel unten	1
10	200072522	Distanzrohr	2
11	200215447	6kt-Schraube M16x170	1
12	200215796	6kt-Mutter M16	1
13	200058366	6kt-Buchse + Mitnehmerscheibe	1
14	200217416	Scherschraube M4x12	1
15	200072119	Kettenrad Z=18	1
16	200215246	Sicherungsring A 30x1,5	1
17	200215491	Paßscheibe 30x42x2	2
18	200072118	Kettenschutzblech	1
19	200057161	Kettenspanner rot	1
20	200217643	Rollenkette 1/2x3/16 89 Rollen	1
20	200060568	Kettenschloß 1/2x3/16	1
20	200060574	Kettenglied gekröpft 1/2x3/16	1
21	200217645	DU – Buchse D20x23x15	1
22	200072519	Federanhängung	1
23	200055148	Zugfeder verzinkt	1
24	200071931	Rastenhebel	1
25	200072520	Arretierungshebel	1
26	200056988	Feder	1
27	200205662	6kt-Schraube M8x16	1
28	200071432	Buchse	1
29	200217541	6kt – Schraube M16x180	1
30	200072120	Kettenradbolzen Z=18 verzinkt	1
31	200215497	Spannstift 6x30	4
32	200072117	Gehäuseträger	1
33	200059063	Sinterlager 26x20,2x20 lg	1
34	200072123	Kettenradbolzen kurz Z=18 verzinkt	1
35	200072129	Buchse verzinkt	1
36	200072121	Kettenrad verzinkt	1
37	200072122	Kettenrad Z=18 Aeromat DTE	1
38	200217644	Rollenkette 1/2x3/16 66 Rollen	1
38	200060568	Kettenschloß 1/2x3/16	1
38	200060574	Kettenglied gekröpft 1/2x3/16	1
39	200055064	Kettenspanner verzinkt	1
40	200207096	6kt-Schraube M6x16 + Mutter	2
41	200072124	Schutzblech	1
42	200071145	Tasche bis 2008	1
42	200072528	Tasche ab 2009	1
43	200215760	6kt – Schraube M16x30	1
44	200071146	Klutenräumer	1
45	200036250	Direktsaatmeisel	1

Parallelogramm Mulchsaat / DTE (10321)

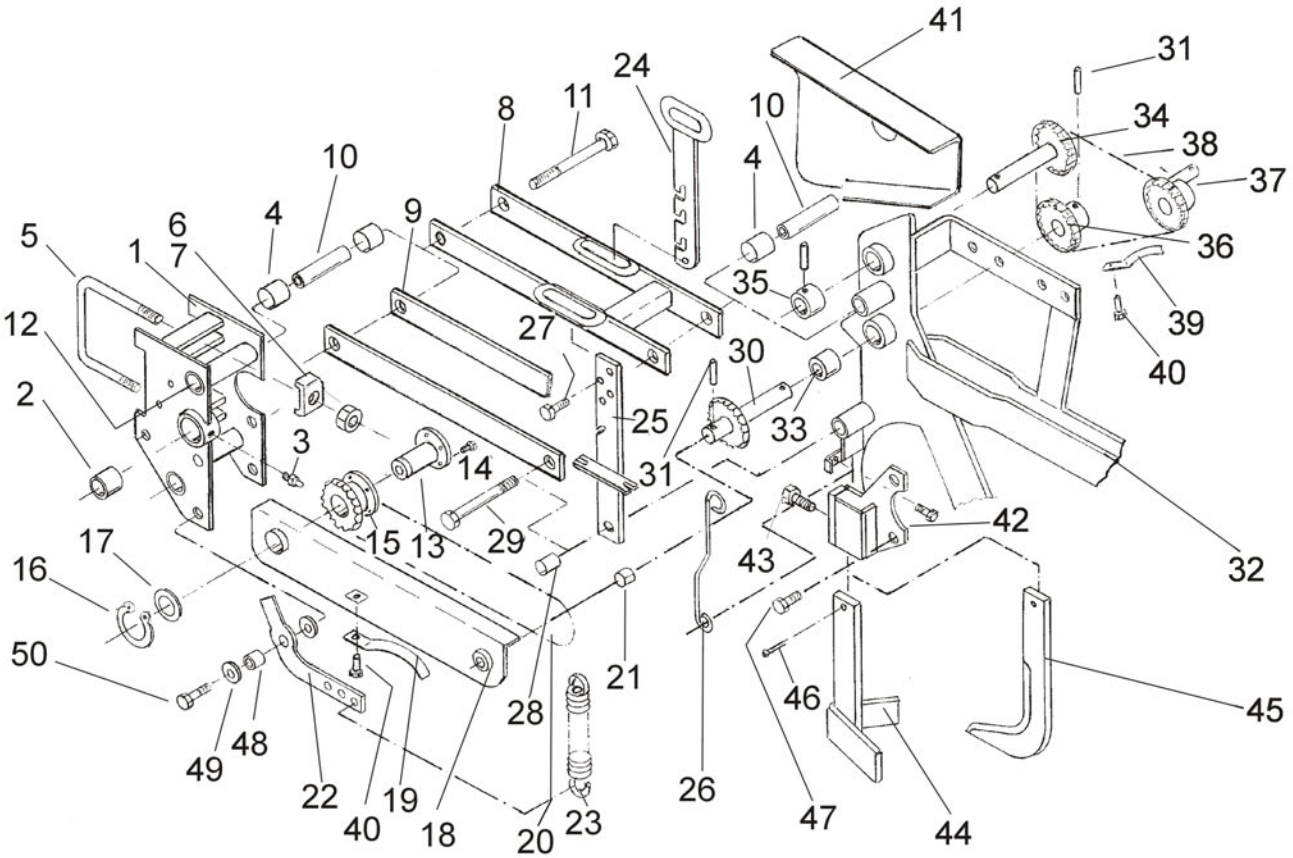

Parallelogramm Mulchsaat / DTE (10321)

Pos	Bestellnummer	Benennung	Menge
46	200215430	Splint 5x40	1
47	200200096	6kt-Schraube M12x40 verzinkt	1
48	200071379	Distanzrohr	1
49	200200200	Scheibe A 13	1
50	200200024	6kt-Schraube M12x45	1
o.Abb.	200239794	Klutenräumer kpl. Nachrüstsatz	1

Scheibenschar & Andruckrolle Mulchsaat / DTE (10330)

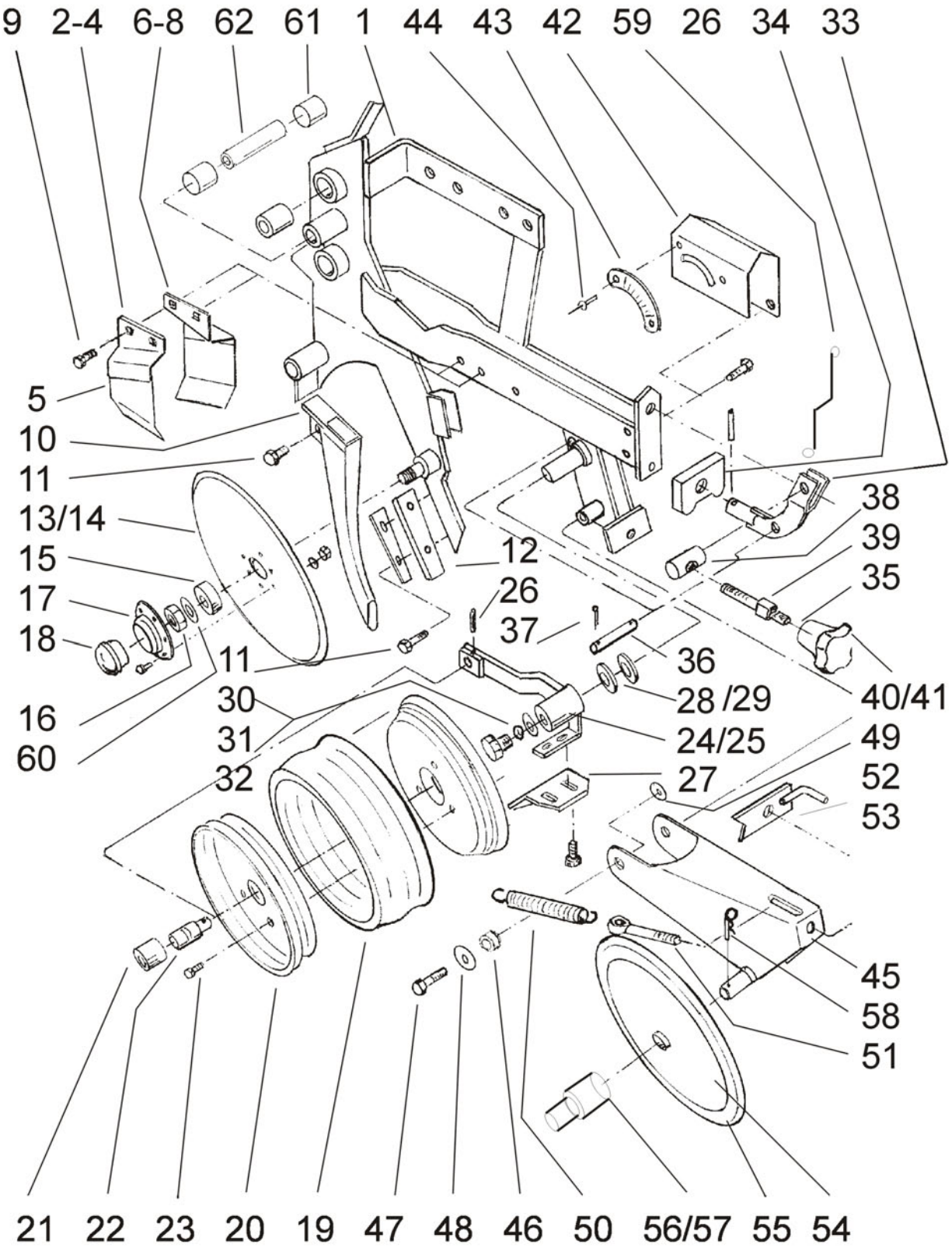

Scheibenschar & Andruckrolle Mulchsaat / DTE (10330)

Pos	Bestellnummer	Benennung	Menge
1	200072514	Gehäuseträger DTE	1
2	200056852	Abstreifer links kpl.	1
3	200235731	Abstreiferhalter links	1
4	200235732	Abstreifer links	1
5	200215558	Niet 5x8	1
6	200056851	Abstreifer rechts kpl.	1
7	200235733	Abstreiferhalter rechts	1
8	200235734	Abstreifer rechts	1
9	200205636	6kt-Mutter M8	4
9	200200078	6kt-Schraube M8x25	4
10	200072298	Saatfallrohr ab 2007	1
11	200215871	6kt – Schraube M6x40	2
12	200058606	Abstreifer	1
12	200072527	Abdeckung – Abstreifer	1
13	200058605	Schneidscheibe kpl.	2
14	200056850	Schneidscheibe ohne Lagerung	2
15	200056849	Kugellager	2
16	200215237	Mutter M16	2
16	200215500	6kt-Mutter flach M16 LH	2
17	200056847	Flanschlagerschale	2
18	200056848	Kappe	2
19	200056858	Profilgummireifen	2
20	200056859	Führungsrollenfelge	2
21	200056861	Stützbuchse	2
22	200056860	Zapfenlager	2
23	200205635	6kt – Schraube M8x20 + Mutter	6
24	200056857	Druckarm links	2
25	200058793	Druckarm rechts	2
26	200215497	Spannstift 6x30	2
27	200071828	Abstreifer Profilreifen	2
28	200215726	Passscheibe D26x37x1	2
29	200215276	Scheibe A 26 verzinkt	2
30	200215238	Scheibe A 17	2
31	200200216	Federring A 16	2
32	200215470	6kt-Schraube M16x25	2
33	200072521	Spindelhebel	1
34	200072525	Druckstück	1
35	200215421	Scheibe A 21	1
36	200072543	Bolzen 12x50	1
37	200215289	Splint 5x22	1
38	200071930	Gewindebolzen M16 verzinkt	1
39	200059718	Spindel verzinkt	1
40	200061417	Kreuzgriff	1
41	200217611	4kt – Mutter M16 verzinkt	1
42	200071927	Schutzblech	1
43	200062653	Tiefenskala	1
44	200217476	Blindniet D4x10	2
45	200056854	Nachläufer	1
46	200056826	Buchse 25x4x6 verzinkt	1
47	200215445	6kt – Schraube M16x130 verzinkt	1

Scheibenschar & Andruckrolle Mulchsaat / DTE (10330)

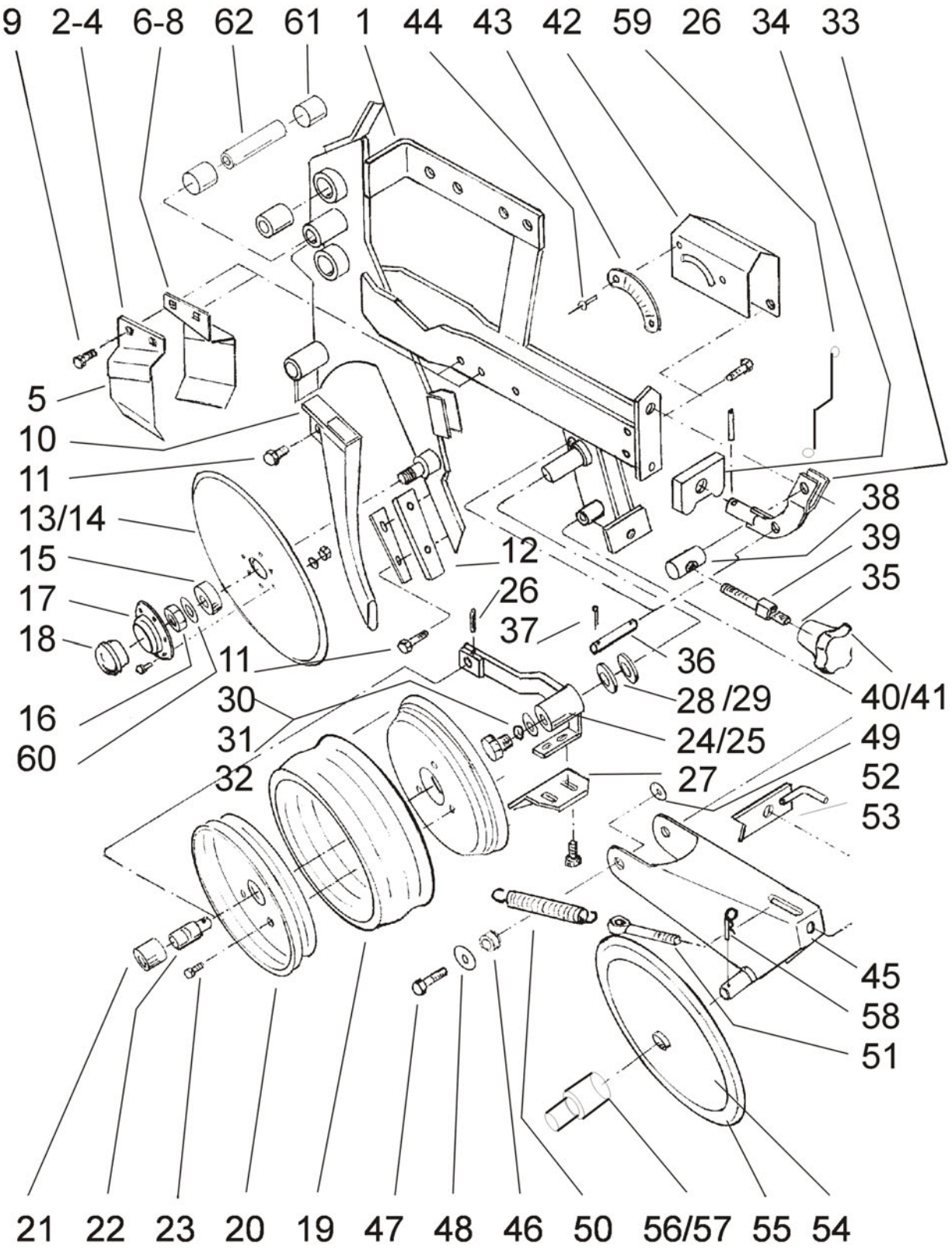

Scheibenschar & Andruckrolle Mulchsaat / DTE (10330)

Pos	Bestellnummer	Benennung	Menge
48	200215238	Scheibe A 17	1
49	200215720	Sicherungsmutter M16	1
50	200055400	Zugfeder verzinkt	1
51	200215716	Augenschraube M10	1
52	200058638	Kurbel M10	1
53	200214274	Federstecker 4x90	1
54	200062542	Andruckrad Ø360x33	1
55	200062706	Reifen Ø360x33	2
56	200071791	Radachse 20x100	2
57	200215257	Sicherungsring A 20x1.2	2
58	200214442	Federstecker 5x110	2
59	200056988	Feder	1
60	200215313	Federscheibe A 16	1
61	200217659	Lagerbuchse	2
62	200071522	Distanzbuchse	1
o.Abb.	200062722	Druckfinger DTE	1
o.Abb.	200217600	NILOS – Ring	2
o.Abb.	200404009	Schelle verzinkt	1

Saatgutbehälter (10340)

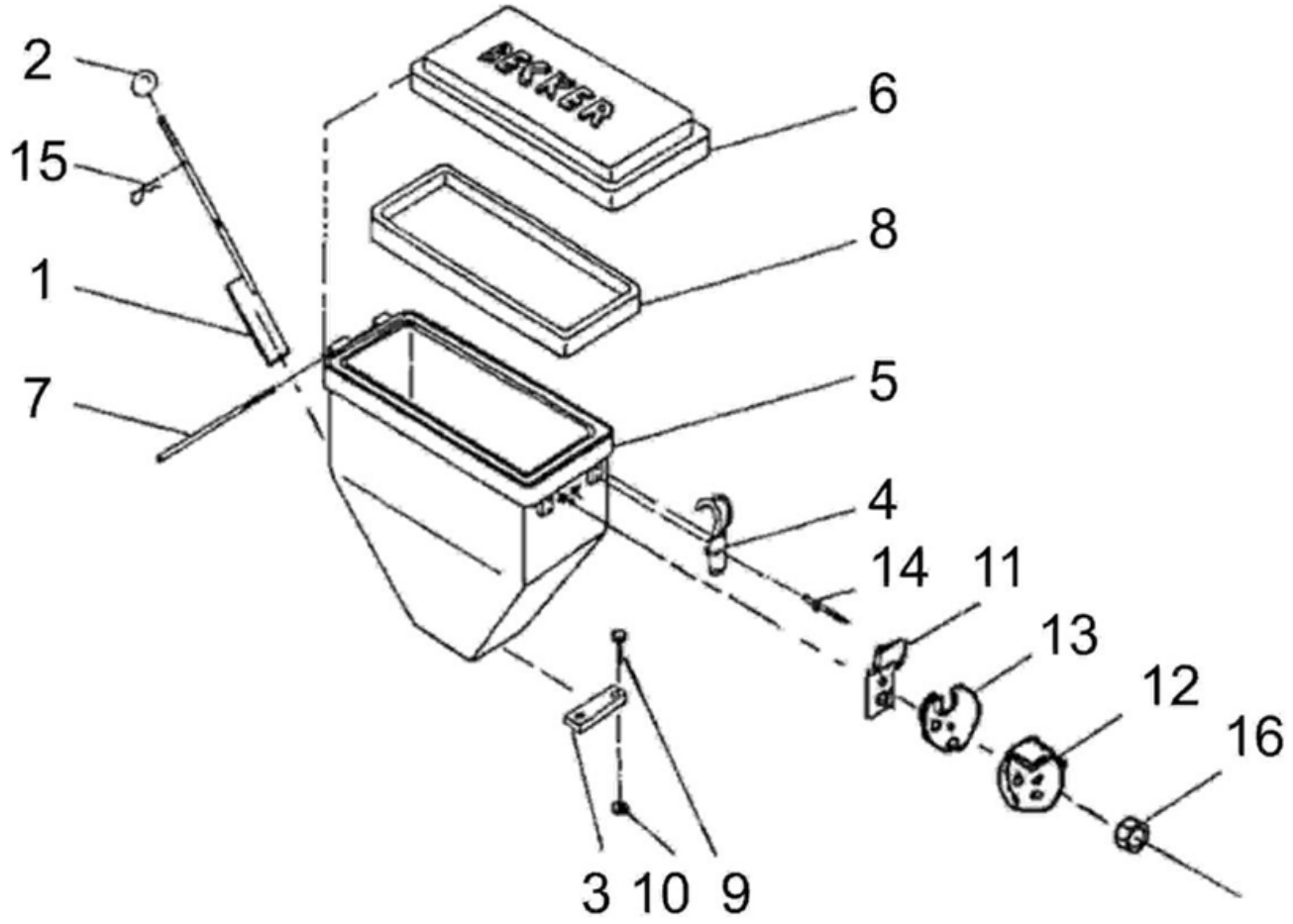

Saatgutbehälter (10340)

Pos	Bestellnummer	Benennung	Menge
1	200071926	Absperrschieber	1
2	200215569	Kugelkopf	1
3	200095842	Führung 20x4x106	1
4	200061549	Spannverschluß	2
5	200058419	Saatbehälter 30L	1
5	200072380	Saatbehälter 55L	1
6	200058417	Saatbehälterdeckel	1
7	200059028	Scharnierstift 5x205	1
8	200061768	Dichtung – Saatbehälter 30L	1
8	200062817	Dichtung – Saatbehälter 55L	1
9	200200079	6kt-Schraube M8x30	2
10	200214985	6kt-Mutter M3	2
11	200071220	Abweiserblech	1
11	200059186	Luftdosierscheibe Sonnenblume	1
12	200071884	Luftdosierscheibe Mais, Rübe	1
13	200071886	Entlüftungsdichtung	1
14	200215797	Blindniet 3x25	1
15	200215511	Federstecker	1
16	200206429	Flügelmutter M6	1

Rührwerk (10350)

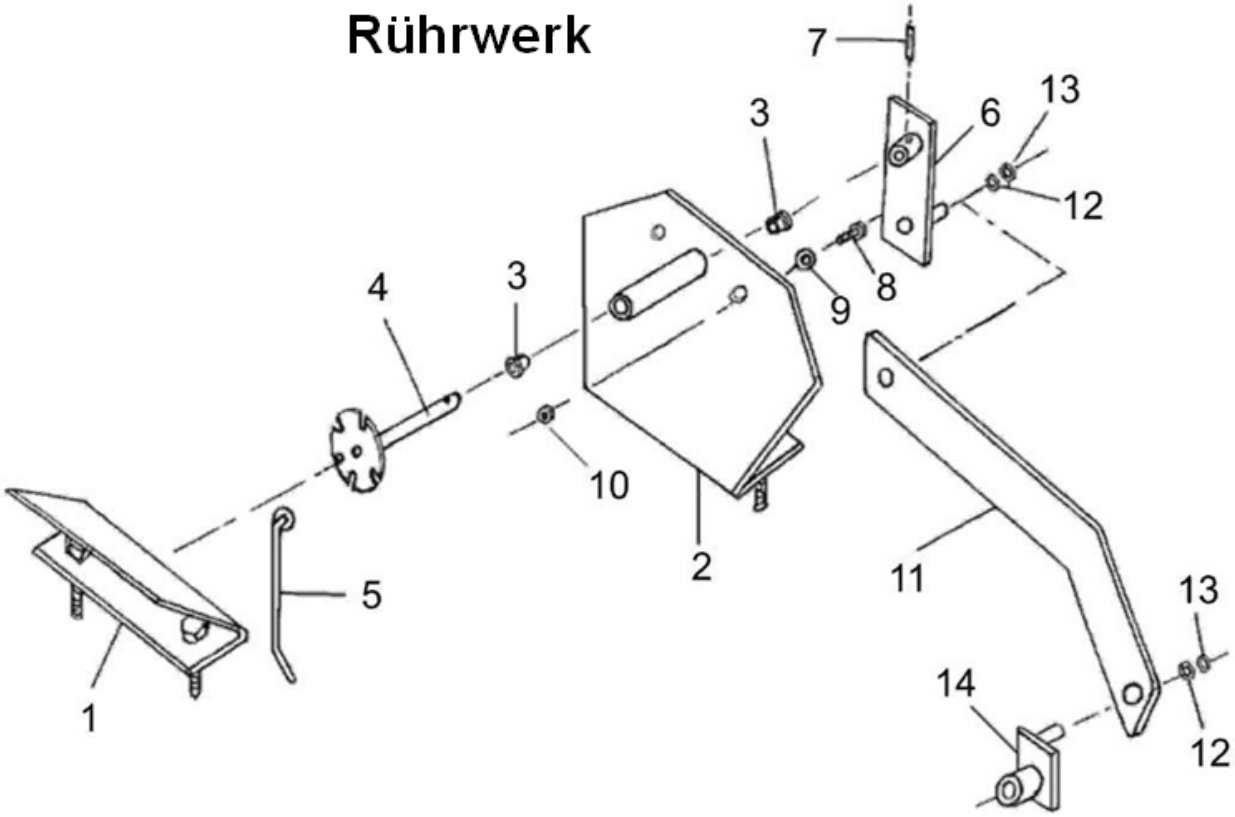

Rührwerk (10350)

Pos	Bestellnummer	Benennung	Menge
1	200071924	Leitblech links 30L	1
1	200072411	Leitblech links 55L	1
2	200071923	Leitblech rechts 30L	1
2	200072410	Leitblech rechts 55L	1
3	200166624	DU-Buchse 12x14x12 lg	1
4	200071972	Rührscheibe	1
5	200071982	Rührstab	1
6	200071980	Hebel	1
7	200215294	Spannstift 4x18	1
8	200205635	6kt – Schraube M8x20 + Mutter	1
9	200215284	Scheibe A 8,4	1
10	200201017	Sicherungsmutter M8	1
11	200071981	Pleuelhebel DTE	1
11	200072014	Pleuelhebel M	1
12	200215316	Scheibe A 13	1
13	200217624	Sicherungsring 12x1,0	1
14	200072015	Pleuelbuchse	1
kpl.	200242937	Rührwerk Normalsaat kpl. (Nachrüstsatz)	1

Andruckrolle Ø550mm Normalsaat (10360)

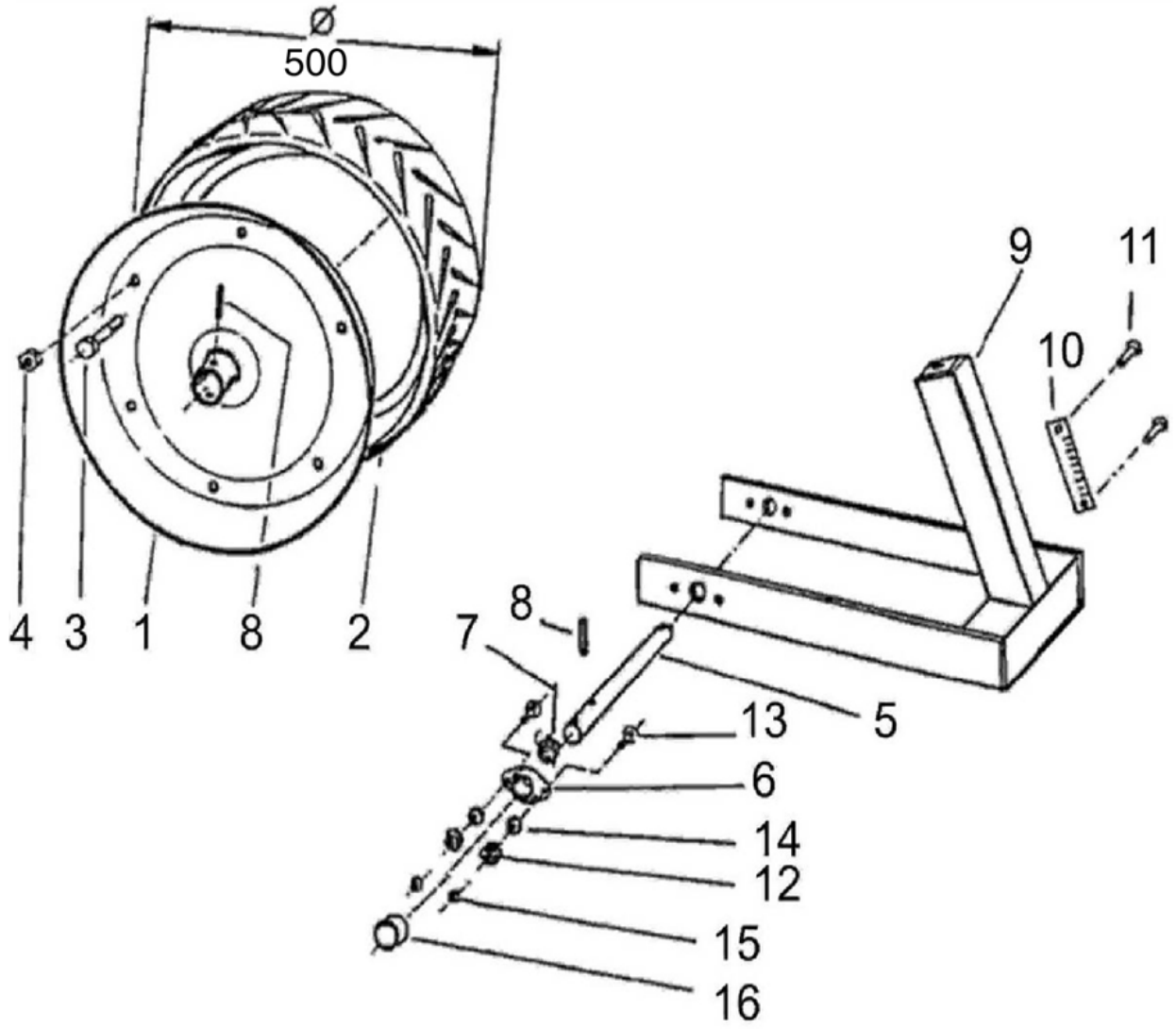

Andruckrolle Ø550mm Normalsaat (10360)

Pos	Bestellnummer	Benennung	Menge
1	200059268	Druckrollenhälfte Ø 500mm	1
1-4	200058400	Andruckrolle komp (Pos 1-4)	1
2	200060520	Farmflexreifen Ø= 500x175	1
3	200207396	6kt-Schraube M10x16	6
4	200200175	Sicherungsmutter M10	6
5	200056615	Achse 15x231	1
6	200060302	Flanschlagereinheit kpl	1
6	200061594	Gehäusehälften	1
6	200061593	Rillenkugellager	1
7	200215421	Scheibe A 21	1
8	200215471	Spannstift 5x30	2
9	200058361	Schwinge f.500mm alt bis 2006	1
9	200072422	Schwinge neu für Saatbehälter 55L	1
10	200062062	Skala	1
11	200217476	Blindniet D4x10	2
12	200214980	Schraube 6x25	2
13	200214980	Schraube 6x25	2
14	200205635	6kt – Schraube M8x20 + Mutter	2
15	200206428	Mutter M6	2
16	200057654	Buchse 20x14,5	1

Düngergetriebe stufenlos (10370)

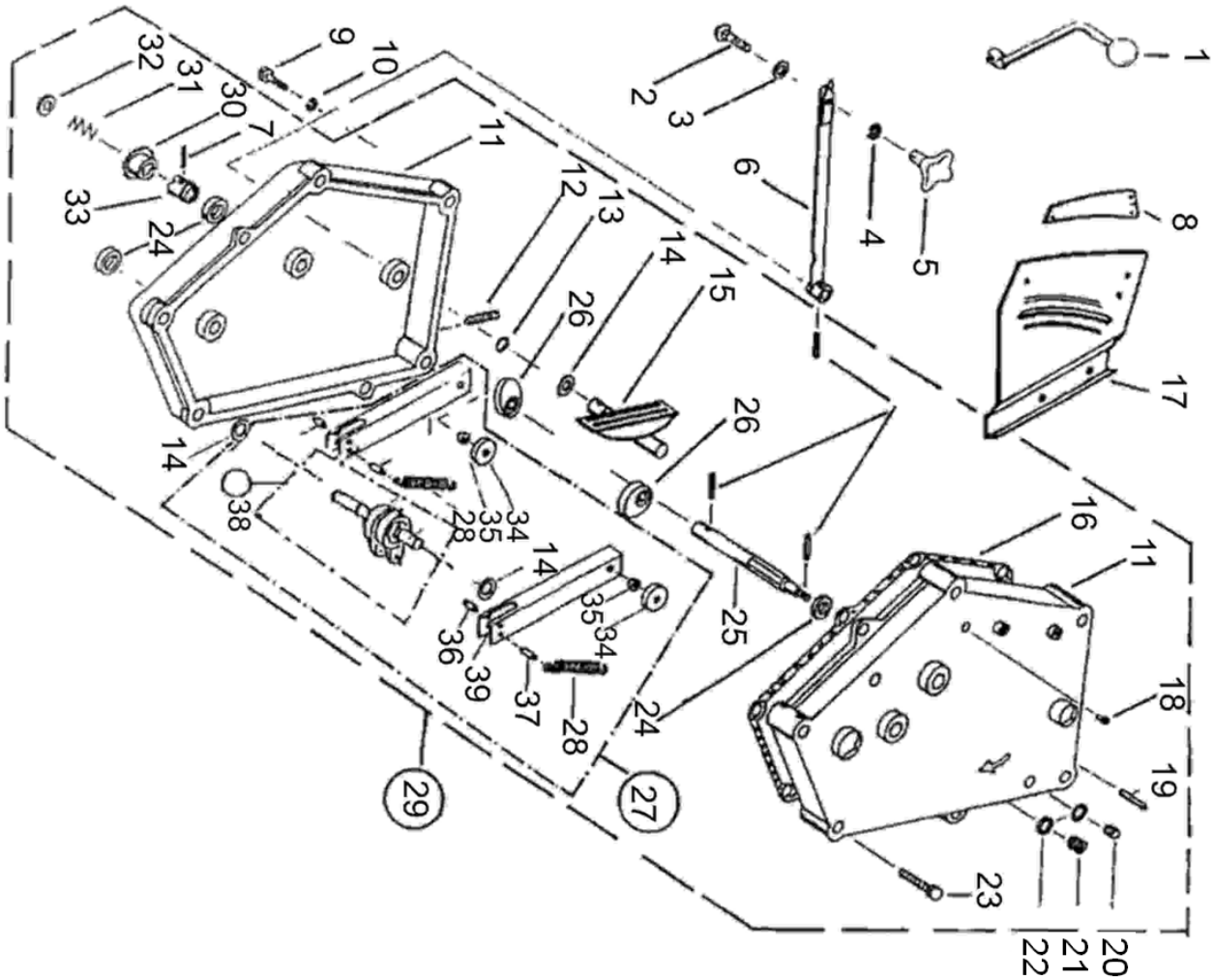

Düngergetriebe stufenlos (10370)

Pos	Bestellnummer	Benennung	Menge
1	200071393	Abdrehkurbel	1
2	200209165	Schraube M10x40	1
3	200215223	Scheibe A 10,5	1
4	200215239	Federring A 10	1
5	200061695	Kreuzgriff	1
6	200071183	Stellhebel	1
7	200215497	Spannstift 6x30	1
8	200061692	Einstellskala	1
9	200207396	6kt-Schraube M10x16	1
10	200215239	Federring A 10	1
11	200062443	Getriebehälfte kpl.	1
12	200062444	Gewindest. m. Innen 6kt M10x30	1
13	200062464	O – Ring 15,3x2,4	1
14	200062465	Paßscheibe	1
15	200062445	Gleitbahn	3
16	200062446	Dichtung	1
17	200239737	Skalenhalter – Blech	1
18	200062417	Entlüftung	1
19	200062447	Knebelkerbst. 8x20	1
20	200062448	Verschlußschraube M18x1,5	1
21	200062466	Ölstandsauge	1
22	200062467	Dichtring A 18/24x1,5	1
23	200207806	6kt-Schraube M8x35	1
24	200062468	Wellendichtring BA 20x30x7	1
25	200062449	Antriebswelle	1
26	200062450	Exzenterscheibe	1
27	200062451	Freilauf kpl.	1
28	200062452	Zugfeder	1
29	200062255	Getriebe kpl.	1
30	200071391	Kettenrad Z=11	1
31	200062380	Druckfeder 3,5x22	1
32	200217464	U – Scheibe 21	1
33	200071390	Antriebsbuchse	1
34	200062459	Führungsrolle	1
35	200062460	Nietbolzen	1
36	200062461	Nietbolzen	1
37	200062462	Nietbolzen	1
38	200062463	Freilauf kpl.	1

Düngerantrieb (10380)

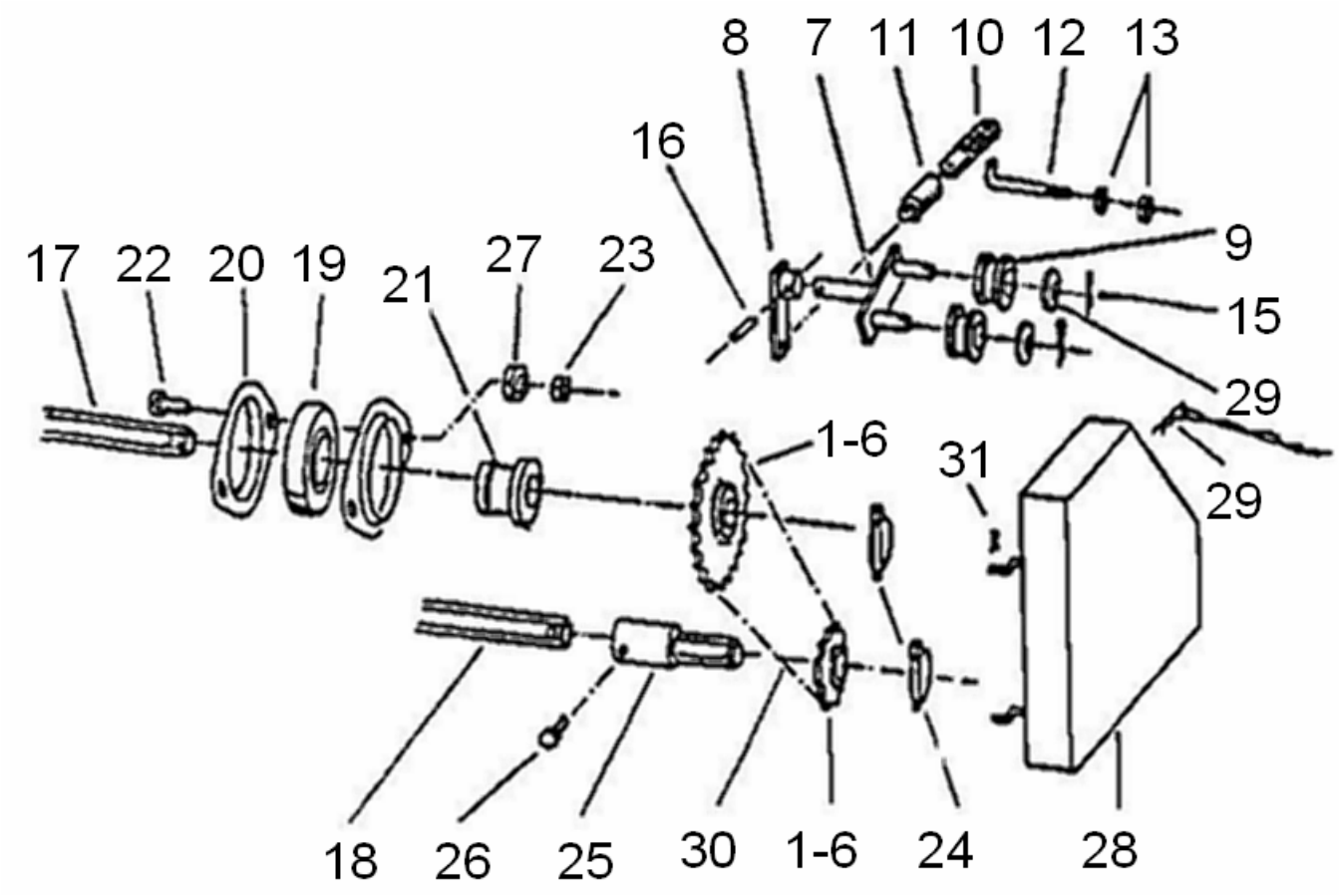

Düngerantrieb (10380)

Pos	Bestellnummer	Benennung	Menge
1	200059325	Kettenrad Z=13	1
2	200059326	Kettenrad Z=17	1
3	200059328	Kettenrad Z=20	1
4	200059327	Kettenrad Z=23	1
5	200059329	Kettenrad Z=30	1
6	200059330	Kettenrad Z=35	1
7	200056513	Doppelspannhebel	1
8	200056514	Federzughebel	1
9	200055163	Spannrolle PA 6.6	2
10	200055182	Hängeeisen 20x4x150	1
11	200055137	Zugfeder	1
12	200056517	Spannteil	1
13	200207320	6kt-Mutter M10	2
15	200215259	Splint 4x20	2
16	200215273	Spannstift 5x25	1
17	200059313	6kt-Welle SW 22	1
18	200059421	6kt-Welle 19x2250	1
19	200060562	Rillenkugellager	1
20	200060561	Blechgehäuse	1
21	200056555	6kt-Buchse	1
22	200215256	6kt-Schraube M10x35	2
23	200200175	Sicherungsmutter M10	2
24	200215594	Klappstecker	2
25	200059315	Reduzierstück	1
26	200215871	6kt – Schraube M6x40	1
27	200215423	6kt-Mutter M12	2
28	200059310	Kettenschutzkasten	1
29	200215608	Federstecker 3 mit Kette + Splint 4x40	1
30	200215885	Rollenkette 1/2x5/16 77 Rollen	1
30	200060570	Kettenschloß 1/2x5/16	1
30	200060572	Kettenglied gekröpft 1/2x5/16	1
31	200215428	Splint 3,2x20	1
o.Abb.	200056520	Streuwerttabelle	1

Düngerbefüllschnecke (10390)

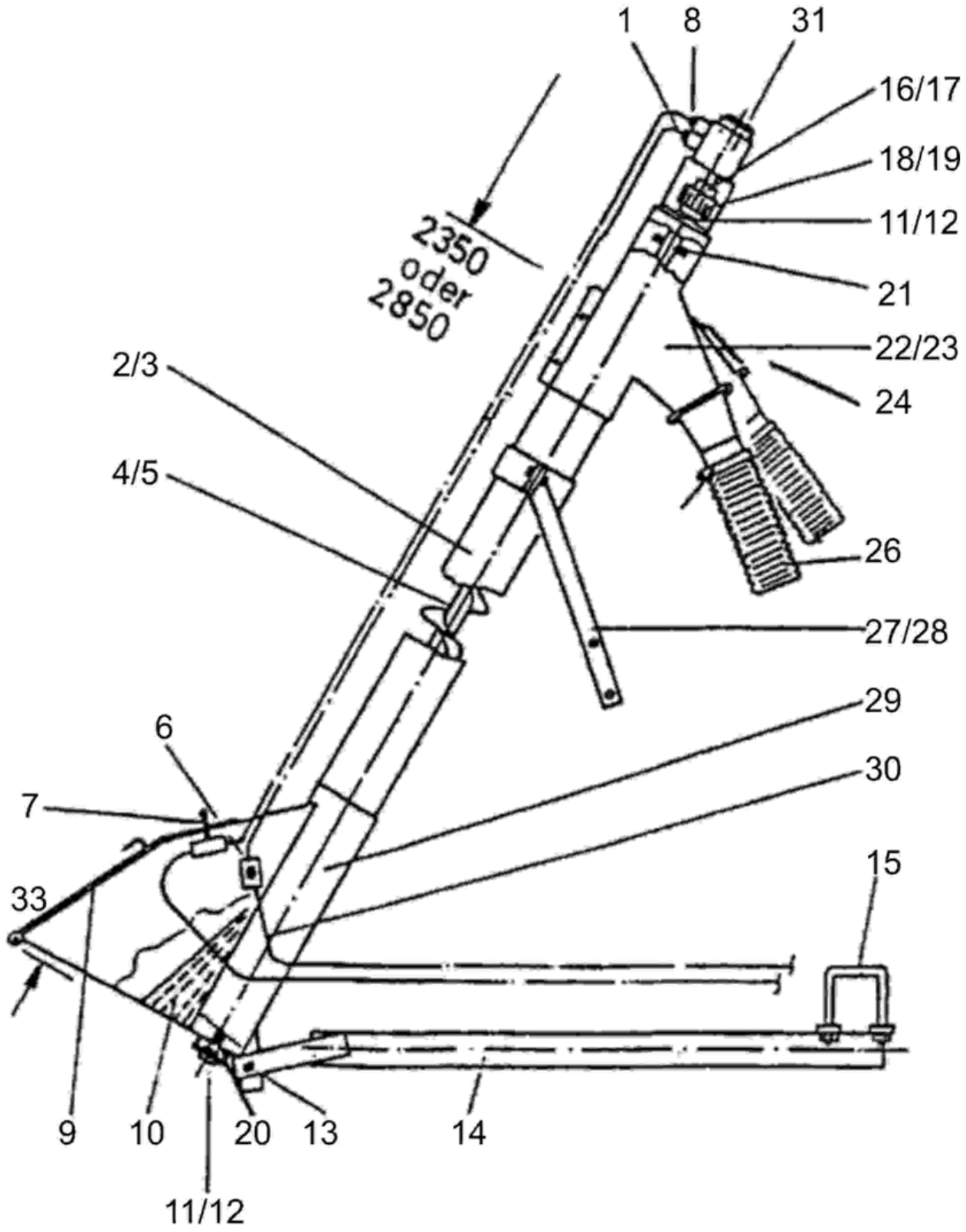

Düngerbefüllschnecke (10390)

Pos	Bestellnummer	Benennung	Menge
1	200059005	Hydr. Schlauch 2250x12	1
2	200059942	PVC – Rohr 2300mm	1
3	200071750	PVC – Rohr T31 2800mm	1
4	200059950	Schnecke 2300mm	1
5	200071751	Schnecke 2800mm	1
6	200216130	Rückschlagventil	1
7	200215678	Kugelhahn 12L M18 x1,5	1
8	200216133	Einschraub-Verschraubung12L R 1 / 2 ST –	1
9	200059945	Deckel Trichter	1
10	200059970	Schutzgitter	1
11	200057472	Flanschlagereinheit	1
12	200057473	Flanschlagergehäuse (Paar)	1
13	200215646	Splint 4x36	1
13	200215421	Scheibe A 21	1
13	200058851	Bolzen 20x240	1
14	200058850	Halterohr unten	1
15	200056502	Bügelschraube M16x152/435lg	1
15	200200160	6kt-Mutter M16	1
15	200200216	Federring A 16	1
16	200059943	Kupplung KPL	1
17	200062241	Kupplung KPL	1
18	200062143	M – Hülse (Kuppl. f. Befüllschnecke)	1
19	200062144	Nabe (Kuppl. f. Befüllschnecke)	1
20	200059951	Welle / Boden Dünger Befüll	1
21	200059946	Welle / Boden Dünger Befüll	1
22	200059947	Schneckenkopf / Dünger Befüll	1
23	200071082	Schneckenkopf 2Fach Dünger Befüll	1
24	200071752	Gummiabdeckung	1
25	200215363	Schelle 110 130	1
26	200503700	Luftschlauch LW 110 -Meterware-	1
27	200058849	Stütze	1
28	200059053	Schale oben	1
29	200059948	Schnecke Trichter / Boden	1
30	200059004	Hydr. Schlauch 3500x12	1
31	200062093	Hydraulikmotor OMP 50	1
32	200062707	Dichtsatz Danfoss für Hydr.Motor	1
33	200062661	Gummi an Befülltrichter	1
o.Abb	200201017	Sicherungsmutter M8	1
o.Abb	200200079	6kt-Schraube M8x30	1

Düngerdosiereinheit (10400)

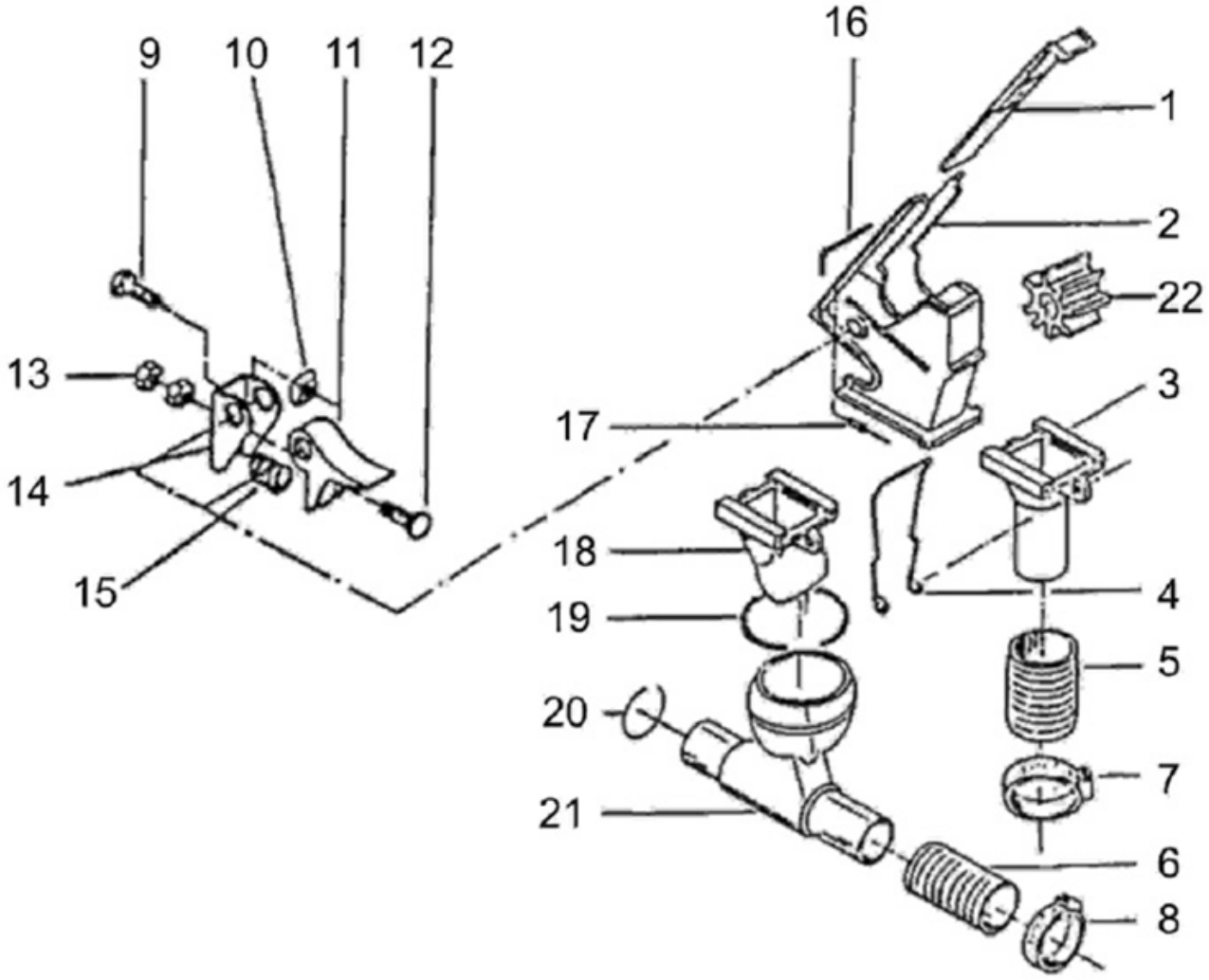

Düngerdosiereinheit (10400)

Pos	Bestellnummer	Benennung	Menge
1	200058557	Absperrschieber	1
2	200058559	Sägehäuse	1
3	200059445	Trichter	1
4	200059839	Federbügel	1
5	200503698	Kst .-Spiralschlauch LW 38 -Meterware	-
6	200504580	Kst.-Spiralschlauch LW 32 weiß -Meterware-	-
7	200061309	Schlauchschelle Ø32 – 50mm	1
8	200215700	Schelle Ø 25 – 40	1
9	200216094	6kt-Schraube	1
9-15	200059474	Bodenklappe	1
10	200217613	4kt.-Mutter M8	1
11	200059444	Bodenklappe gekürzt	1
12	200217616	FLRD-Schraube M8x50	1
13	20025636	6kt-Mutter M8	1
14	200058565	Einlage 2,5x75x53	1
15	200058566	Bodenklappenfeder Edelstahl	1
16	200058562	Spannstift	1
17	200215748	Blintniet 3,2x10	1
18	200059840	Saatrohrtrichter re.	1
18	200059841	Saatrohrtrichter li.	1
19	200217331	Sprengring A 75	1
20	200217330	Sprengring A 32	1
21	200059446	Injektor	1
22	200061918	Nockenrad f. Dünger 600L	1

Düngerscheibenschar Mulchsaat / DTE (10411)

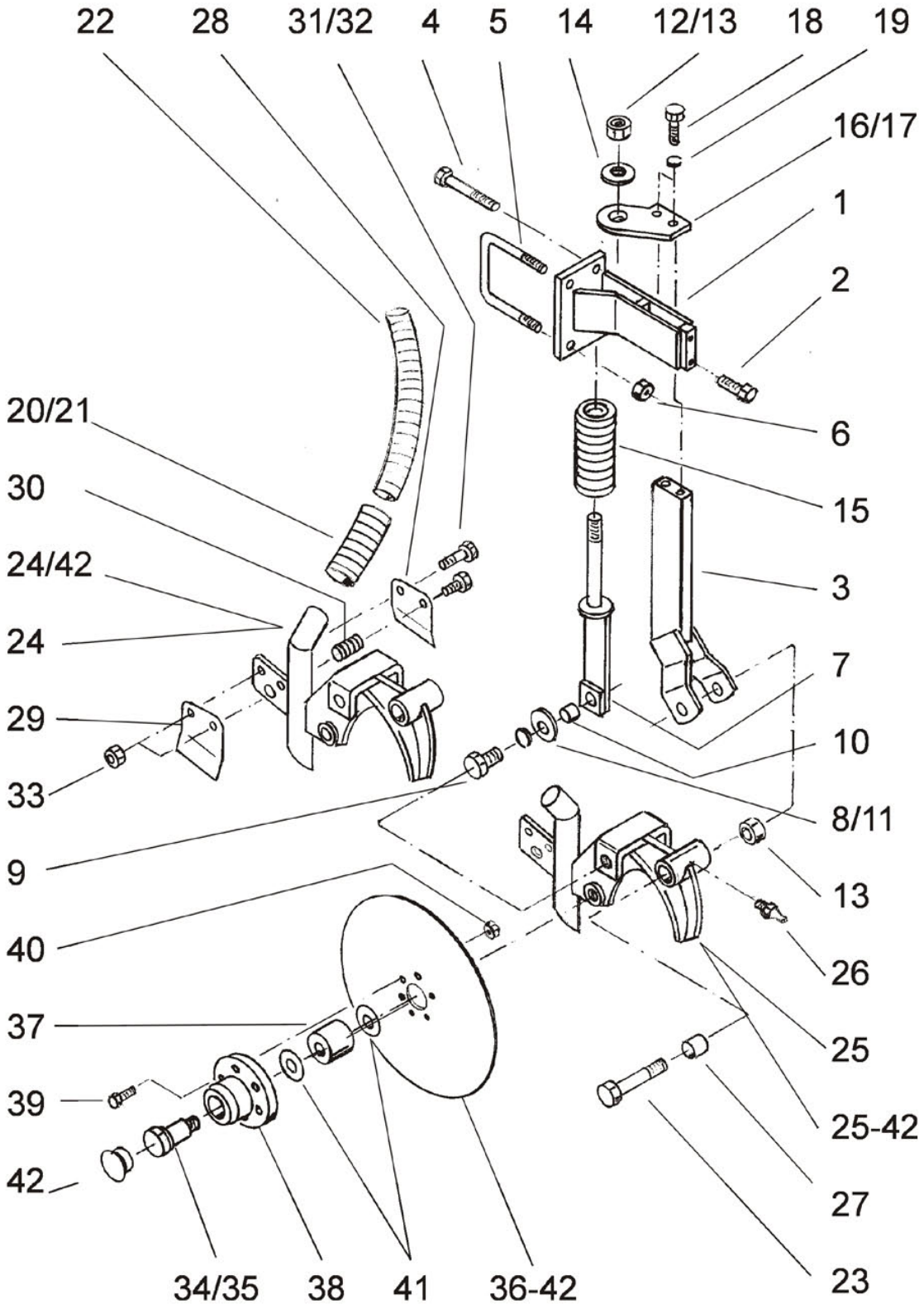

Düngerscheibenschar Mulchsaat / DTE (10411)

Pos	Bestellnummer	Benennung	Menge
1	200071797	Halter	1
2	200200102	6kt-Schraube M16x35	1
3	200071798	Stiel	1
4	200215449	6kt-Schraube M16x220	1
5	200056502	Bügelschraube M16x152/435lg	1
6	200200216	Federring A 16	1
6	200200160	6kt-Mutter M16	1
7	200071800	Federaufnahme	1
8	200215421	Scheibe A 21	1
9	200215474	6kt-Schraube M20x45	1
10	200071853	Buchse	1
11	200200218	Federring A 20	1
12	200215560	6kt-Mutter M20	1
13	200215780	Sicherungsmutter M20	1
14	200214775	Scheibe A 21	1
15	200062779	Druckfeder	1
16	200072309	Halteplatte links	1
17	200072355	Halteplatte rechts	1
18	200200095	6kt-Schraube M12x35	1
19	200205633	Federring A 12	1
20	200061828	Kst.-Spiralschlauch LW38 gelb 150lg.	1
21	200404009	Schelle verzinkt	1
22	200503698	Kst .-Spiralschlauch LW 38 -Meterware	-
22	200504580	Kst.-Spiralschlauch LW 32 weiß -Meterware-	-
23	200217588	6kt-Schraube M20x140lg..	1
24	200072243	Scheibenhalter links geschw	1
24-42	200243623	Scheibenhalter links kompl.	1
24-42	200243624	Scheibenhalter rechts kompl.	1
25	200072244	Scheibenhalter rechts	1
26	200217306	Schmiernippel M6x1	1
27	200217475	DU-Buchse 20x23x25lg.	1
28	200072241	Abstreifer links	1
29	200072242	Abstreifer rechts	1
30	200062786	Druckfeder für Abstreifer	1
31	200207806	6kt-Schraube M8x35	1
32	200200079	6kt-Schraube M8x30	1
33	200201017	Sicherungsmutter M8	2
34	200071758	Lagerbolzen Linksgewinde	1
35	200071757	Lagerbolzen Rechtsgewinde	1
36	200055600	Schneidscheibe Ø330	2
36-42	200242485	Scharscheibe vormontiert	2
37	200062544	Kugellager 3204 2RS	2
38	200071756	Lagergehäuse Düngerschar	2
39	200215586	Flachrundschraube M6x20	2
40	200209657	6kt-Mutter M6	2
41	200062545	NILOS – Ring 4204	2
41	200215577	Paßscheibe 16x22x1	4
42	200062730	Schutzkappe	2

Düngersäbelschar Normalsaat (10420)

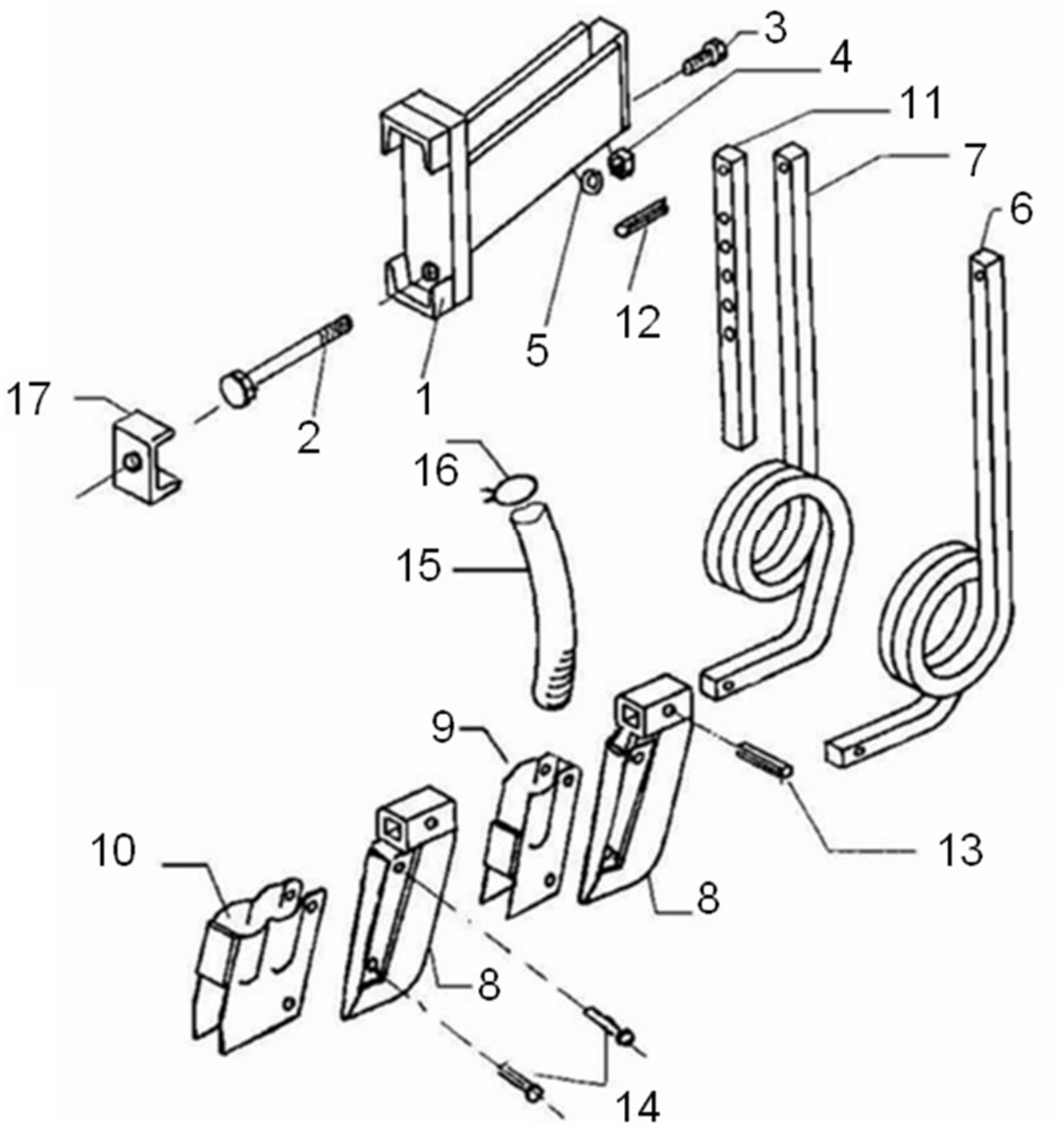

Düngersäbelschar Normalsaat (10420)

Pos	Bestellnummer	Benennung	Menge
1	200058951	Düngerscharhalter	1
1-14	200236567	Düngerschar kpl zweifach	1
2	200215449	6kt-Schraube M16x220	1
3	200215760	6kt – Schraube M16x30	1
4	200200160	6kt-Mutter M16	1
5	200200216	Federring A 16	1
6	200058911	Düngerstiel li.	1
7	200058910	Düngerstiel re.	1
8	200237699	Scharschneide für Düngersäbelschar	1
8-9	200059712	Düngerschar-Unterteil kpl. einfach	1
8-9	200059248	Düngerschar- Unterteil kpl. zweifach	1
9	200059711	Düngerscharbleche einfach	1
10	200059249	Düngerscharbleche zweifach	1
11	200058952	Verstärkung	1
12	200215300	Spannstift 6x40	1
13	200215650	Spannhülse 8x40	1
14	200217313	Niet 7x30	2
15	200505771	Kst.-Spiralschlauch LW 32 -Meterware-	-
15	200503698	Kst .-Spiralschlauch LW 38 -Meterware	-
16	200060372	Schlauchklemme 32 – 50mm	1
17	200057514	Klemmstück 35X6X60	1

Düngerbehälter 106l (10430)

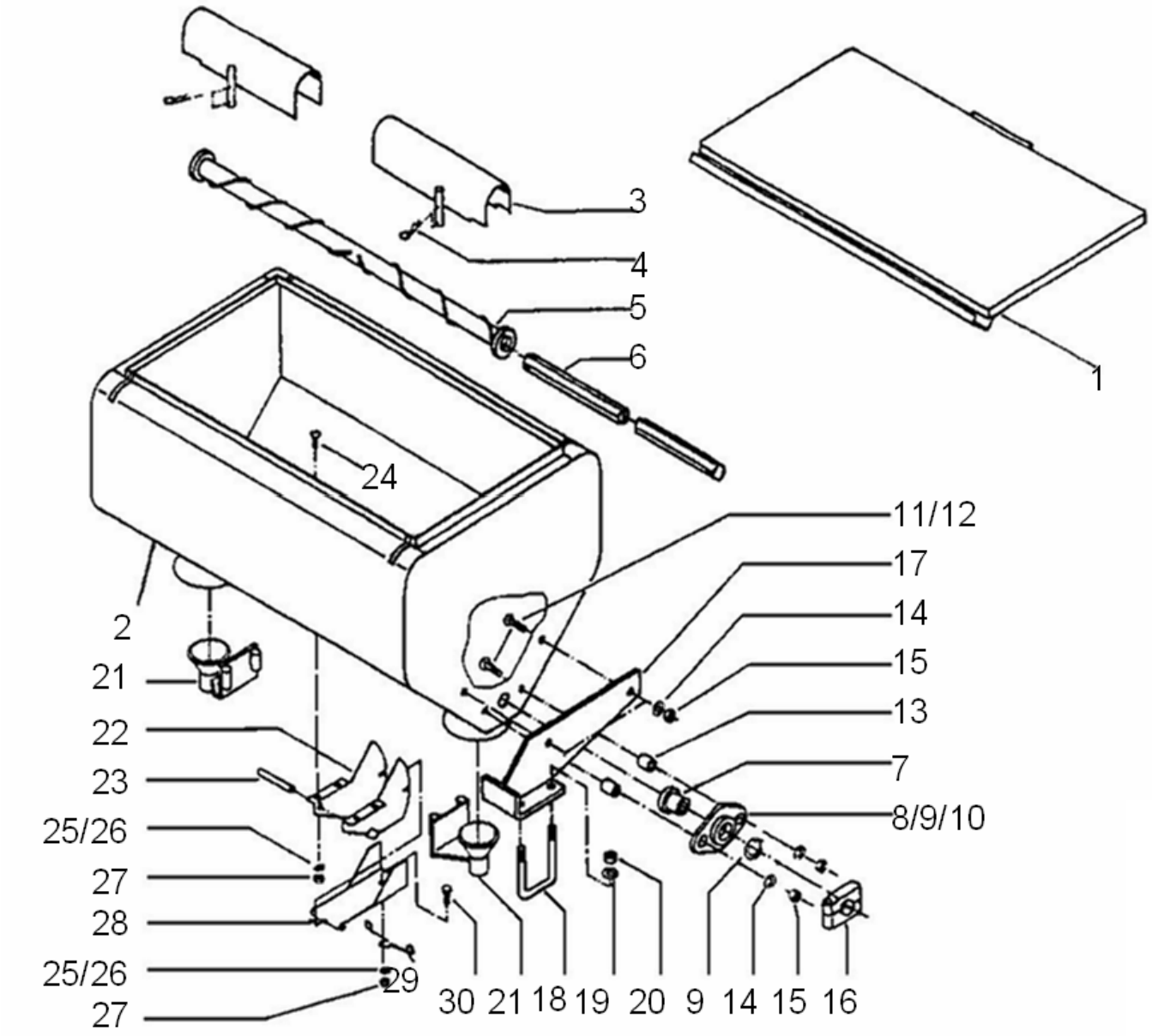

Düngerbehälter 106l (10430)

Pos	Bestellnummer	Benennung	Menge
1	200056676	Deckel 106L	1
2	200056672	Düngerbehälter 106L	1
3	200056703	Abdeckung	1
4	200211403	Federstecker 3x75	1
5	200056702	Streuwelle Ø 8mm	1
6	200059313	6kt-Welle SW 22	1
7	200056555	6kt-Buchse	1
8	200061367	Kugellager mit Stahblechgehäuse	1
9	200060561	Blechgehäuse	1
10	200060562	Rillenkugellager	1
11	200060575	Flachrundschraube M10x35	1
12	200200082	6kt-Schraube M10x20	1
13	200056673	Buchse 22x3,5x20	1
14	200215239	Federring A 10	1
15	200207320	6kt-Mutter M10	1
16	200058975	Klemmstück Set (= Hälften SW19)	1
17	200056694	Halter	1
18	200056688	Bügelschraube M12x96	1
19	200205633	Federring A 12	1
20	200205663	6kt-Mutter M12	1
21	200056707	Auslauftrichter	1
22	200056704	Entleerung	1
23	200060254	Spannhülse 8x80	1
24	200215314	Flachrundschraube M6x16	1
25	200206248	Federring A 6	1
26	200060198	Scheibe A 6,4	1
27	200206428	Mutter M6	1
28	200056705	Verschlußblech	1
29	200056706	Verrieglungsfeder	1
30	200060127	6kt-Schraube M6x15	1

Düngerbehälter 700 l / 1200 l (10440)

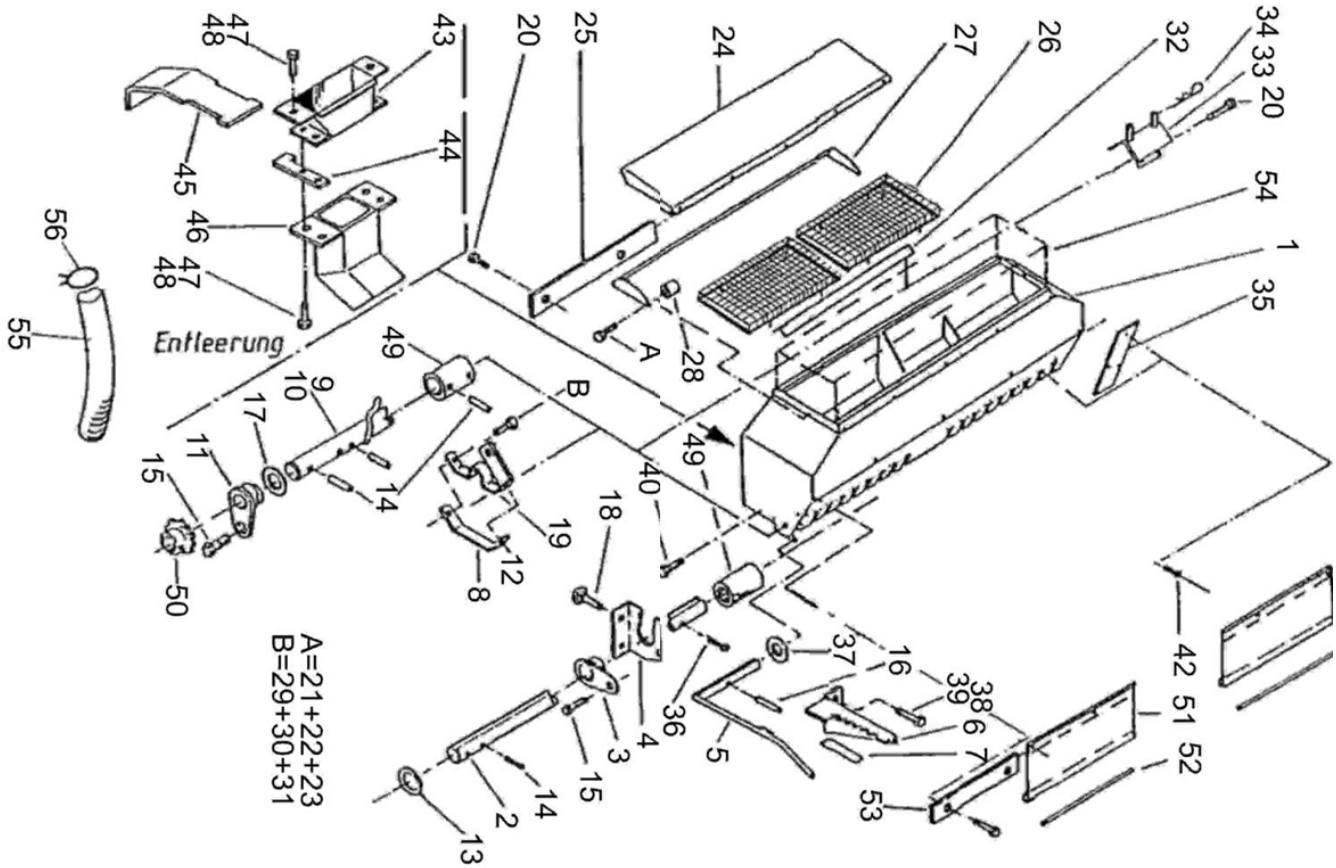

Düngerbehälter 700 l / 1200 l (10440)

Pos	Bestellnummer	Benennung	Menge
1	200071417	Düngerbehälter 700L	1
1	200072382	Düngerbehälter 1200L	1
2	200059628	Säwelle 22x2304	1
3	200058647	Kst.- Lager	1
4	200058648	Winkel	1
5	200071138	Bodenklapphebel + Welle	1
6	200058511	Raste	1
7	200059837	Bodensklappenskala	1
8	200058654	Stütze	1
9	200058980	Rührwelle links	1
10	200058981	Rührwelle rechts	1
11	200058650	Lager	1
12	200059838	Rührwellenlager	1
13	200215492	Scheibe A 23	1
14	200215497	Spannstift 6x30	1
15	200200072	6kt-Schraube M6x12	1
16	200215471	Spannstift 5x30	1
17	200215421	Scheibe A 21	1
18	200208060	Schraube M8x25	1
19	200215279	Schraube M8x20 + Mutter	1
20	200205635	6kt – Schraube M8x20 + Mutter	1
21	200205636	6kt-Mutter M8	1
22	200205635	6kt – Schraube M8x20 + Mutter	1
23	200215284	Scheibe A 8,4	1
24	200058524	Abdeckplane 700L	1
24	200072384	Abdeckplane 1200L	1
25	200058535	Klemmband	1
26	200243771	Düngerrost vernietet 1200L	1
26	200242806	Düngerrost vernietet 700L	1
27	200071416	Haubenrahmen 700L	1
27	200072383	Haubenrahmen 1200L	1
28	200058755	Distanzbuchse	1
29	200200086	6kt-Schraube M10x40	1
30	200200175	Sicherungsmutter M10	1
31	200215223	Scheibe A 10,5	1
32	200058486	Abdeckwinkel	1
33	200058499	Auflage	1
34	200215511	Federstecker	1
35	200058919	Deckel	1
36	200215420	Splint 5x36	1
37	200215529	Scheibe 18	1
38	200207096	6kt-Schraube M6x16 + Mutter	1
39	200205662	6kt-Schraube M8x16	1
40	200200095	6kt-Schraube M12x35	1
41	200200176	Sicherungsmutter M12	1
42	200216105	Blindniet 3,2x6,1	1
43	200058684	Ablauftrichter	1
44	200058687	Ablauftrichter	1
45	200058688	Scheibe	1
46	200058685	Auslaufrohr	1

Düngerbehälter 700 l / 1200 l (10440)

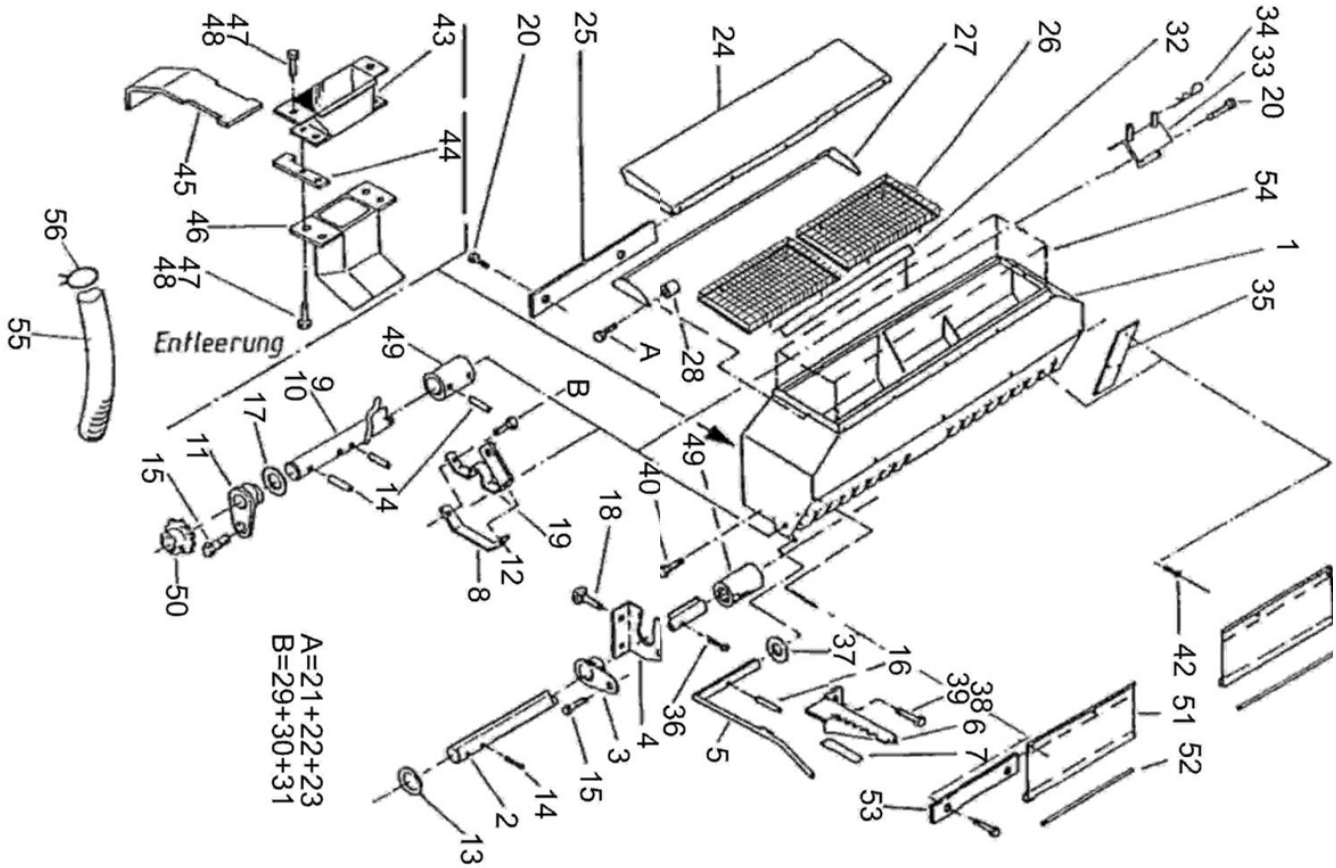

Düngerbehälter 700 l / 1200 l (10440)

Pos	Bestellnummer	Benennung	Menge
46	200058685	Auslaufrohr	1
47	200207096	6kt-Schraube M6x16 + Mutter	1
48	200206428	Mutter M6	1
49	200058652	Buchse	1
50	200059606	Kettenrad	1
51	200062379	Schürze geteilt 700L	1
51	200062820	Schürze geteilt 1200L	1
52	200071374	Stab 8D.x970	1
53	200071373	Befestigung 1015 lg	1
54	200071469	Düngeraufsatz 700L auf 1000L	1
55	200505772	Kst.-Spiralschlauch LW 80 -Meterware	1
56	200061400	Schlauchschelle Ø70 – 90mm	1
o.Abb.	200243790	Düngerrost ohne Rahmen 1200L	1
o.Abb.	200242783	Düngerrost ohne Rahmen 700L	1

Monitorsystem BMS 1502 (10900)

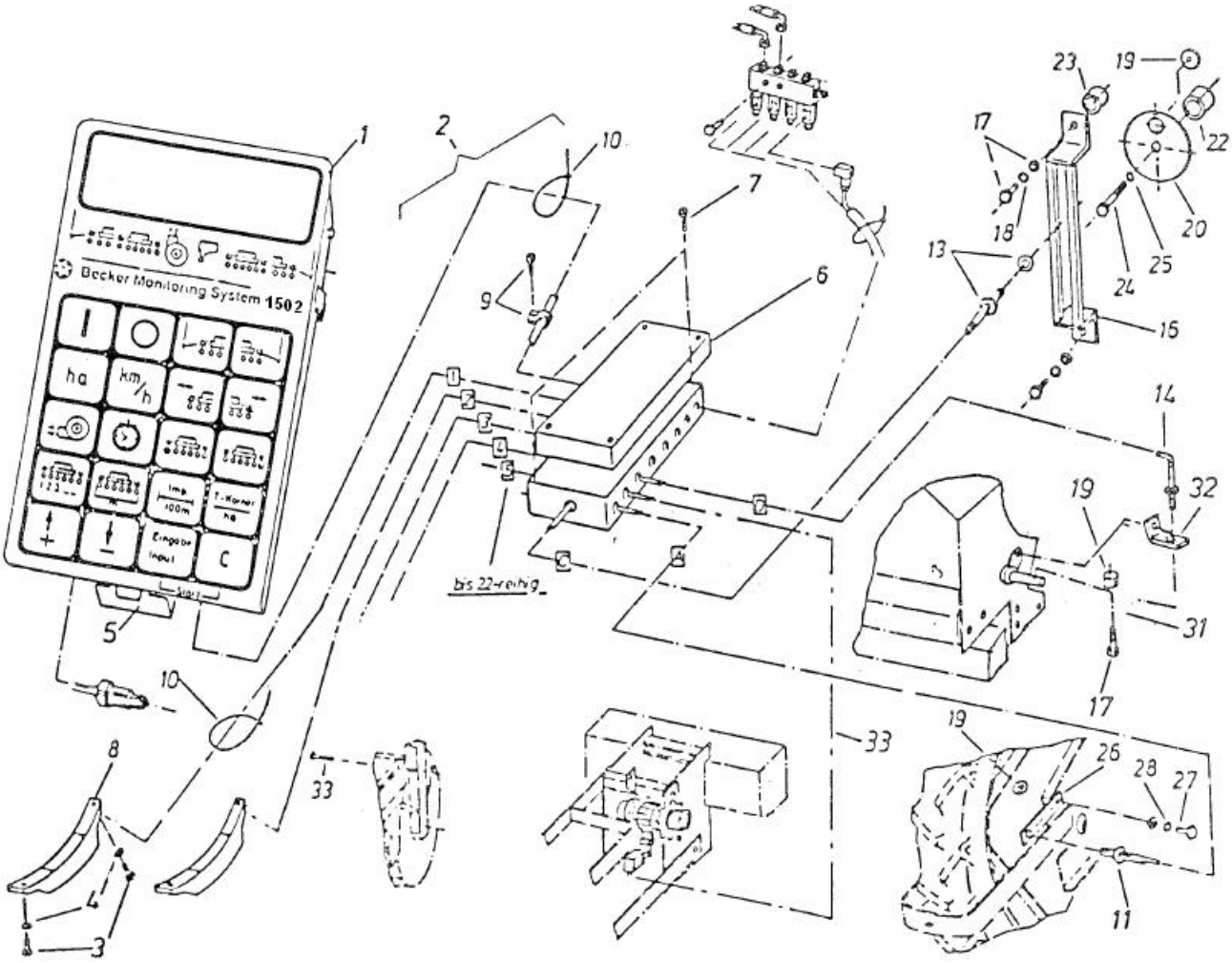

Monitorsystem BMS 1502 (10900)

Pos	Bestellnummer	Benennung	Menge
1	200062268	Monitor 1502	1
2	200061965	Kabelbaum ohne Hydr.	1
2	200061971	Kabelbaum mit Hydr.	1
3	200215724	Schraube 5x10	4
4	200215249	Federring A 5	4
7	200061380	Zyl.Schraube 4x20	4
8	200061849	Optogeber M mit langem Kabel	4-16
8	200062954	Optogeber DTE mit langem Kabel	4-16
9	200061382	Kabelschelle	-
10	200061383	Kabelbinder	-
11	200061478	Radsensor / Überwachung-Säaggregat 2-adrig	4-16
13	200061387	Gebläse -Überwachungssensor	1
14	200061397	Sensor für Düngerstreuer	1
17	200215337	6kt-Schraube 6x40	4
18	200206248	Federring A 6	4
19	200061389	Magnet mit Schraube	1
20	200058088	Alu Scheibe	1
22	200058098	Distanzbuche Ø25	1
23	200058099	Distanzbuchse Ø16	1
24	200215336	6kt-Schraube 10x50	1
25	200215494	Federring A10	1
26	200058096	Halter für Radsensor	1
27	200215251	6kt-Schraube 8x30 + Mutter	1
28	200215267	Federring A 8	1
31	200058086	Klemmstück	1
32	200058096	Halter für Radsensor	1
33	200061983	Kabel z Verteil. 5,7m	1

Bestellnummer	Benennung	Seite	Pos
	Grundrahmen T6	5	
	Radschenkelgetriebe 5.00-15	5	
	Radschenkelgetriebe 7.50-15	5	
	Antriebsrad 5.00-15 , 7.50-15	5	
	Manometer	5	
	Gebläseantrieb	5	
	Zyklonfilter / Gebläseanschluß	5	
	Gebläse klein SKGE 294	5	
10165	Poly V Riemen - Übersicht	5	
10165	Poly V Riemen - Übersicht	23	31
	Hydraulik T6	5	
	Hydraulik für Spuranzeiger	5	
	Markör / Spuranzeiger HKP 8 ab 2010	5	
	elektromagnetische Einzelreihenabschaltung	5	
	Trittstufen	5	
	Säaggregat M20	5	
	Parallelogramm Normalsaat	5	
	Säschar / Zustreicher Normalsaat	5	
	Parallelogramm Mulchsaat / DTE	5	
	Scheibenschar & Andruckrolle Mulchsaat / DTE	5	
	Saatgutbehälter	5	
	Rührwerk	5	
	Andruckrolle Ø550mm Normalsaat	5	
	Düngergetriebe stufenlos	5	
	Düngerantrieb	5	
	Düngerbefüllschnecke	5	
	Düngerdosiereinheit	5	
	Düngerscheibenschar Mulchsaat / DTE	5	
	Düngersäbelschar Normalsaat	5	
	Düngerbehälter 106l	5	
	Düngerbehälter 700 l / 1200 l	5	
	Antriebswellen Teleskop-Maschinen	5	
	Spurlockerer	5	
	Coulterscheibe kpl Aeromat	5	
	Monitorsystem BMS 1502	5	
200019030	Spurlocker Zinken kpl.	43	1-11
200035007	Spurlockerer Zinken kpl	43	5
200035009	Vorstecker 14x120	43	10
200035010	Briedenplatte	43	2
200035061	Vorstecker 16x175	7	26
200035366	Sicherungsring B3	43	11
200035818	Hydr. Schlauch BB 1600	37	16
200035917	Halter	43	1
200036250	Direktsaatmeisel	57	45
200036470	Entlüftung	37	20
200036704	Typenschild / MH, R ;CS, MK, KE, BP	7	11
200045864	Lagerung - Spuranzeiger	33	45
200055064	Kettenspanner verzinkt	57	39
200055137	Zugfeder	11	31
200055137	Zugfeder	17	48
200055137	Zugfeder	55	10
200055137	Zugfeder	73	11
200055148	Zugfeder verzinkt	57	23
200055153	Bundbuchse	45	4
200055163	Spannrolle PA 6.6	11	33
200055163	Spannrolle PA 6.6	15	23
200055163	Spannrolle PA 6.6	73	9
200055182	Hängeeisen 20x4x150	11	32
200055182	Hängeeisen 20x4x150	17	49
200055182	Hängeeisen 20x4x150	55	11
200055182	Hängeeisen 20x4x150	73	10

Bestellnummer	Benennung	Seite	Pos
200055187	Schauglas	47	32
200055400	Zugfeder verzinkt	63	50
200055428	Keilriemenscheibe gr.Gebläse 8-16 rhg	23	30
200055600	Schneidscheibe Ø330	79	36
200055638	Zugfeder	45	13
200055729	Dichtung für gr. Gebläse SKGE410	27	24
200055737	Dichtung Gummi für kl. Gebläse SKGE294	27	19
200055825	Ausgleichsscheibe	29	12
200055945	Zugfeder 4 – 7.50	19	7
200055945	Zugfeder 4 – 7.50	35	o.Abb.
200055950	Dosierscheibe montiert	7	7
200056083	Hydr. Schlauch BB 2820	37	23
200056274	Rohrklappstecker	9	20
200056285	Anzugscheibe	29	6
200056302	Briedenplatte 45x15x180	11	2
200056302	Briedenplatte 45x15x180	15	5
200056316	Druckfeder	39	35
200056317	Kst – Buchse 30x34x20x2	39	10
200056317	Kst – Buchse 30x34x20x2	39	30
200056318	6kt– Buchse + Mitnehmer	39	33
200056319	Kettenrad Z=13 + Buchse 40x18	39	31
200056321	Ansaugrohr für gr. Gebläse SKGE410	27	25
200056322	Anschluß	27	9
200056336	Aufkleber „ Gebläseturm – Riemenspannung“	23	27
200056413	Dosierscheibendichtung	7	8
200056502	Bügelschraube M16x152/435lg	7	17
200056502	Bügelschraube M16x152/435lg	23	2
200056502	Bügelschraube M16x152/435lg	43	o.Abb.
200056502	Bügelschraube M16x152/435lg	45	7
200056502	Bügelschraube M16x152/435lg	75	15
200056502	Bügelschraube M16x152/435lg	79	5
200056513	Doppelspannhebel	73	7
200056514	Federzughebel	73	8
200056517	Spannteil	73	12
200056520	Streuwerttabelle	73	o.Abb.
200056523	Stufenwelle Z=13 – 22	15	21
200056529	Gleitlager-Buchse 35x42	39	11
200056532	Kettenrad Z=23	17	47
200056540	6kt-Welle 307mm	15	42
200056543	Kettenspanner	15	7
200056555	6kt-Buchse	73	21
200056555	6kt-Buchse	83	7
200056615	Achse 15x231	69	5
200056637	Getriebedeckel	15	11
200056638	Kettenschutzblech seitlich	15	9
200056642	Gebläseplatte	23	10
200056643	Schutzblech	23	8
200056644	Schutzblech hinten	23	13
200056672	Düngerbehälter 106L	83	2
200056673	Buchse 22x3,5x20	83	13
200056676	Deckel 106L	83	1
200056680	6kt-Schraube M12x120 mit Spitze	23	25
200056688	Bügelschraube M12x96	83	18
200056690	Bügelschraube M16	51	2
200056690	Bügelschraube M16	57	5
200056694	Halter	83	17
200056696	Lagergehäuse - Spuranzeiger	35	52
200056699	Halter für Spurlockerer	43	o.Abb.
200056702	Streuwelle Ø 8mm	83	5
200056703	Abdeckung	83	3
200056704	Entleerung	83	22

Bestellnummer	Benennung	Seite	Pos
200056705	Verschlußblech	83	28
200056706	Verrieglungsfeder	83	29
200056707	Auslauftrichter	83	21
200056748	Bolzen 20x112	31	21
200056815	Abstellstütze	7	24
200056826	Buchse 25x4x6 verzinkt	61	46
200056847	Flanschlagerschale	61	17
200056848	Kappe	61	18
200056849	Kugellager	61	15
200056850	Schneidscheibe ohne Lagerung	61	14
200056851	Abstreifer rechts kpl.	61	6
200056852	Abstreifer links kpl.	61	2
200056854	Nachläufer	61	45
200056857	Druckarm links	61	24
200056858	Profilgummireifen	61	19
200056859	Führungsrollenfelge	61	20
200056860	Zapfenlager	61	22
200056861	Stützbuchse	61	21
200056953	Führungsbolzen	15	18
200056979	Aufkleber „Getriebeschema 6 Gang“	13	o.Abb.
200056979	Aufkleber „Getriebeschema 6 Gang“	13	o.Abb.
200056980	Anlenkkopf	39	1
200056980	Anlenkkopf	51	1
200056981	Arretierung + Hebel	51	7
200056983	Buchse 18x2,8x9	51	10
200056984	Parallelhebel unten	51	14
200056985	Parallelhebel oben	51	15
200056986	Paral. Hebel 40x10x440	51	16
200056987	Lagerrohr 18x2,8x126	51	17
200056988	Feder	51	11
200056988	Feder	57	26
200056988	Feder	63	59
200056991	Spannhebel	51	30
200056992	Kettenschutzblech gepunktet	51	34
200056993	Kettenschutzblech li. außen	51	35
200056994	Druckfeder 256 mm	51	33
200056995	Gehäuseträger alt bis 2006	51	36
200056996	Spindel	51	40
200057036	Schutztopf gelocht	23	28
200057059	Sinterlager 20x15,2x20	15	39
200057161	Kettenspanner rot	57	19
200057184	hydr. – Schlauch CES-BEKS 900L / RA 8	31	4
200057203	Kettenspanner	11	10
200057271	Ansaugrohr für kl. SKGE294 o. Düngebef.Schnecke	27	22
200057273	Gitter 180x240 für kl. Gebläse SKGE294	27	4
200057300	Arretscheibe	39	34
200057433	Lagerschale 2x95	11	29
200057433	Lagerschale 2x95	15	13
200057434	6kt-Buchse 30x6kt – 19,5x22	11	24
200057434	6kt-Buchse 30x6kt – 19,5x22	15	14
200057436	Schieberitzel Z=23 + BU	11	38
200057436	Schieberitzel Z=23 + BU	15	22
200057437	Spannritzel Z=13	17	60
200057438	Sinterlager 20x15x15	17	59
200057438	Sinterlager 20x15x15	51	28
200057439	Schaltblech	11	37
200057439	Schaltblech	15	25
200057440	Kettenspannhebel	11	41
200057440	Kettenspannhebel	15	26
200057441	Schaltstück	13	44
200057441	Schaltstück	15	29

Bestellnummer	Benennung	Seite	Pos
200057442	Schalthebel	13	48
200057442	Schalthebel	15	32
200057443	Zugfeder / 4.00 - 7.50 G. Rad	11	40
200057443	Zugfeder / 4.00 - 7.50 G. Rad	15	33
200057445	Kettenrad Z=14 / Z=23	11	25
200057446	Kettenspann Hebel außen	15	37
200057448	6kt-Welle 19x210 + SB	13	58
200057472	Flanschlagereinheit	75	11
200057473	Flanschlagergehäuse (Paar)	75	12
200057514	Klemmstück 35X6X60	51	3
200057514	Klemmstück 35X6X60	57	6
200057514	Klemmstück 35X6X60	81	17
200057524	Deckel / G. Rad 4.00-16 + 5.00-15	13	60
200057572	Winkelblech gepunktet 5 – 7.50 G. Rad	13	65
200057572	Winkelblech gepunktet 5 – 7.50 G. Rad	15	45
200057573	Kettenrad Z=18	11	26
200057606	Düsendichtung Neopren	47	17
200057654	Buchse 20x14,5	69	16
200057668	Führungsbolzen 12x164	13	57
200057670	Kettenrad Z=22	11	7
200057899	Triebwelle gr. Gebläse 8-16 rhg	23	29
200057907	Kst – Buchse	39	2
200057907	Kst – Buchse	51	22
200057907	Kst – Buchse	57	2
200058086	Klemmstück	89	31
200058088	Alu Scheibe	89	20
200058096	Halter für Radsensor	89	26
200058096	Halter für Radsensor	89	32
200058098	Distanzbuche Ø25	89	22
200058099	Distanzbuchse Ø16	89	23
200058152	Dosierschelle	27	10
200058274	hydr.Schlauch BES-BEKS 1100L / RA 8	31	7
200058340	Lagerbolzen	53	49
200058344	Zustreicher 650mm re.	55	8
200058345	Zustreicher 650mm li.	55	9
200058349	Halterung	55	15
200058361	Schwinge f.500mm alt bis 2006	69	9
200058362	Absperrschieber	47	11
200058366	6kt-Buchse + Mitnehmerscheibe	9	5
200058366	6kt-Buchse + Mitnehmerscheibe	39	6
200058366	6kt-Buchse + Mitnehmerscheibe	51	21
200058366	6kt-Buchse + Mitnehmerscheibe	57	13
200058367	Kettenrad Z=13	9	3
200058367	Kettenrad Z=13	39	7
200058400	Andruckrolle komp (Pos 1-4)	69	1-4
200058417	Saatbehälterdeckel	65	6
200058419	Saatbehälter 30L	65	5
200058486	Abdeckwinkel	85	32
200058499	Auflage	85	33
200058511	Raste	85	6
200058524	Abdeckplane 700L	85	24
200058535	Klemmband	85	25
200058548	Handgriff 40x6x408	41	8
200058557	Absperrschieber	77	1
200058559	Sägehäuse	77	2
200058562	Spannstift	77	16
200058565	Einlage 2,5x75x53	77	14
200058566	Bodenklappenfeder Edelstahl	77	15
200058570	Zugstück 15x208 6 – 7,50 + Terra	19	8
200058583	Doppelkettenrad Z=18 / Z=14	15	34
200058596	6kt-Welle 19x2956	7	o.Abb

Bestellnummer	Benennung	Seite	Pos
200058596	6kt-Welle 19x2956	13	o.Abb.
200058596	6kt-Welle 19x2956	17	o.Abb
200058596	6kt-Welle 19x2956	53	o.Abb.
200058605	Schneidscheibe kpl.	61	13
200058606	Abstreifer	61	12
200058617	Zugspindel	45	11
200058631	Nabe	45	25
200058633	Buchse kurz	45	17
200058634	Buchse lang	45	18
200058635	Coulterscheibe	45	26
200058638	Kurbel M10	63	52
200058647	Kst.- Lager	85	3
200058648	Winkel	85	4
200058650	Lager	85	11
200058652	Buchse	87	49
200058654	Stütze	85	8
200058684	Ablauftrichter	85	43
200058685	Auslaufrohr	85	46
200058685	Auslaufrohr	87	46
200058687	Ablauftrichter	85	44
200058688	Scheibe	85	45
200058755	Distanzbuchse	85	28
200058793	Druckarm rechts	61	25
200058805	Federführungsbolzen	53	53
200058836	Buchse 20x4x21	53	48
200058849	Stütze	75	27
200058850	Halterohr unten	75	14
200058851	Bolzen 20x240	75	13
200058852	Ansaugrohr für SKGE294 mit Düngebef.Schnecke	27	21
200058909	Stegplatte	47	19
200058910	Düngerstiel re.	81	7
200058911	Düngerstiel li.	81	6
200058919	Deckel	85	35
200058951	Düngerscharhalter	81	1
200058952	Verstärkung	81	11
200058957	Scharschneide für Mais	55	2
200058967	Säschar – S, Mais kpl	55	1
200058975	Klemmstück Set (= Hälften SW19)	11	27
200058975	Klemmstück Set (= Hälften SW19)	15	43
200058975	Klemmstück Set (= Hälften SW19)	83	16
200058980	Rührwelle links	85	9
200058981	Rührwelle rechts	85	10
200058989	Gehäusedichtung Neopren	47	15
200059002	Hydr. Schlauch 2000x12	31	35
200059004	Hydr. Schlauch 3500x12	75	30
200059005	Hydr. Schlauch 2250x12	75	1
200059028	Scharnierstift 5x205	65	7
200059039	Spannritzel Z=13 + Sinterlager	11	28
200059039	Spannritzel Z=13 + Sinterlager	15	38
200059053	Schale oben	75	28
200059063	Sinterlager 26x20,2x20 lg	51	27
200059063	Sinterlager 26x20,2x20 lg	57	33
200059186	Luftdosierscheibe Sonnenblume	65	11
200059199	Stufenwelle Z=15 / Z=20	11	17
200059207	Kettenrad Z=13	11	26
200059212	Hydr. Schlauch BB 2000	37	15
200059248	Düngerschar- Unterteil kpl. zweifach	81	8-9
200059249	Düngerscharbleche zweifach	81	10
200059268	Druckrollenhälfte Ø 500mm	69	1
200059275	Distanzrohr für gr. Gebläse SKGE410	27	27
200059303	Unterlenkerbolzen 28x110 + Gr	7	21

Bestellnummer	Benennung	Seite	Pos
200059309	Bügelschraube M14 - 80	23	3
200059310	Kettenschutzkasten	73	28
200059313	6kt-Welle SW 22	73	17
200059313	6kt-Welle SW 22	83	6
200059315	Reduzierstück	73	25
200059325	Kettenrad Z=13	73	1
200059326	Kettenrad Z=17	73	2
200059327	Kettenrad Z=23	73	4
200059328	Kettenrad Z=20	73	3
200059329	Kettenrad Z=30	73	5
200059330	Kettenrad Z=35	73	6
200059421	6kt-Welle 19x2250	73	18
200059439	6kt-Welle 19x240	9	9
200059441	Buchse	9	4
200059441	Buchse	39	8
200059442	Kettenrad Z=14/23	9	6
200059444	Bodenklappe gekürzt	77	11
200059445	Trichter	77	3
200059446	Injektor	77	21
200059447	6kt-Welle 19X900	9	18
200059448	Einschubstange 1300lg / T6, li-re	7	29
200059467	Rohr rechts	9	7
200059474	Bodenklappe	77	9-15
200059476	Ausblasrohr für kl. Gebläse SKGE294	27	20
200059477	Ausblasrohr für gr. Gebläse SKGE410	27	26
200059495	Zylinderbolzen 16x151	31	22
200059499	Kettenrad Z=13 + Buchse 40x18	39	32
200059505	Mittelrohr	7	28
200059513	Bolzen 20x96	31	23
200059523	Hydr.-Rohr ob. re. 8x1x1240	31	5
200059524	Hydr. – Rohr ob. li.	31	18
200059532	Rohr links	9	7
200059557	6kt Buchse 19x30x247	9	13
200059576	Reduzierbuchse	9	15
200059580	Halter	21	3
200059596	Oberlenker Bolzen 25x108 + 20G	7	13
200059606	Kettenrad	87	50
200059628	Säwelle 22x2304	85	2
200059640	Distanzbuchse	15	4
200059644	Antriebsrohr 30X4X2490	9	16
200059646	Halter	39	25
200059647	Schutzblech / elek. Magn. EZ Abschaltung	39	26
200059662	Rohr 30x4x473	9	12
200059663	Rohr 36x3x75	9	11
200059664	Rohr 30X4X247	9	10
200059666	Drossel Blende	31	42
200059669	Kupplung Antrieb	39	24
200059670	Kuppl. Abtrieb 65x32	39	18
200059671	Ring 70x5x20	39	19
200059676	Ausgleichsritzel Z=13	9	19
200059676	Ausgleichsritzel Z=13	39	15
200059677	6kt-Buchse 19x30x180	9	14
200059677	6kt-Buchse 19x30x180	39	12
200059686	6kt-Welle 19x1400	9	8
200059698	Spuranzeigerscheibe Ø 330	33	46
200059711	Düngerscharbleche einfach	81	9
200059712	Düngerschar-Unterteil kpl. einfach	81	8-9
200059718	Spindel verzinkt	61	39
200059738	T-Stück	31	29
200059837	Bodensklappenskala	85	7
200059838	Rührwellenlager	85	12

Bestellnummer	Benennung	Seite	Pos
200059839	Federbügel	77	4
200059840	Saatrohrtrichter re.	77	18
200059841	Saatrohrtrichter li.	77	18
200059846	Keilriemenscheibe kl. Gebläse 4-7 rhg	23	33
200059851	Einfachhubmagnet	39	28
200059852	Klinke	39	27
200059899	Kettenrad Z=23	11	26
200059942	PVC – Rohr 2300mm	75	2
200059943	Kupplung KPL	75	16
200059945	Deckel Trichter	75	9
200059946	Welle / Boden Dünger Befüll	75	21
200059947	Schneckenkopf / Dünger Befüll	75	22
200059948	Schnecke Trichter / Boden	75	29
200059950	Schnecke 2300mm	75	4
200059951	Welle / Boden Dünger Befüll	75	20
200059970	Schutzgitter	75	10
200059998	Halterung re.	37	8
200059999	Halterung li.	37	9
200060079	6kt-Schraube M16x70	51	45
200060080	6kt-Schraube M8x10	51	46
200060127	6kt-Schraube M6x15	83	30
200060164	Flügelmutter M6	15	10
200060176	Scheibe A 8,4	15	31
200060198	Scheibe A 6,4	83	26
200060233	Spannstift	17	62
200060254	Spannhülse 8x80	83	23
200060299	Nilosring 20x47x4	33	48
200060302	Flanschlagereinheit kpl	69	6
200060339	Poly V Riemen Typ 1854 J34	25	10
200060372	Schlauchklemme 32 – 50mm	81	16
200060373	Schlauchklemme Remin Nr. 25 - 35mm	7	6
200060373	Schlauchklemme Remin Nr. 25 - 35mm	27	17
200060385	Hydr. Schlauch K 450	37	6
200060468	Schaumstoff C 15 für kl. Gebläse SKGE294	27	6
200060504	6kt-Schraube M20x120	43	4
200060520	Farmflexreifen Ø= 500x175	69	2
200060561	Blechgehäuse	73	20
200060561	Blechgehäuse	83	9
200060562	Rillenkugellager	73	19
200060562	Rillenkugellager	83	10
200060568	Kettenschloß 1/2x3/16	11	9
200060568	Kettenschloß 1/2x3/16	51	29
200060568	Kettenschloß 1/2x3/16	57	20
200060568	Kettenschloß 1/2x3/16	57	38
200060570	Kettenschloß 1/2x5/16	11	36
200060570	Kettenschloß 1/2x5/16	13	49
200060570	Kettenschloß 1/2x5/16	15	24
200060570	Kettenschloß 1/2x5/16	15	40
200060570	Kettenschloß 1/2x5/16	17	52
200060570	Kettenschloß 1/2x5/16	73	30
200060572	Kettenglied gekröpft 1/2x5/16	11	36
200060572	Kettenglied gekröpft 1/2x5/16	13	49
200060572	Kettenglied gekröpft 1/2x5/16	15	24
200060572	Kettenglied gekröpft 1/2x5/16	15	40
200060572	Kettenglied gekröpft 1/2x5/16	17	52
200060572	Kettenglied gekröpft 1/2x5/16	73	30
200060574	Kettenglied gekröpft 1/2x3/16	11	9
200060574	Kettenglied gekröpft 1/2x3/16	51	29
200060574	Kettenglied gekröpft 1/2x3/16	57	20
200060574	Kettenglied gekröpft 1/2x3/16	57	38
200060575	Flachrundschraube M10x35	83	11

Bestellnummer	Benennung	Seite	Pos
200060580	Rillenkugellager - 6006 2 RSR	11	20
200060580	Rillenkugellager - 6006 2 RSR	15	12
200060580	Rillenkugellager - 6006 2 RSR	45	16
200060582	Rillenkugellager C3	29	4
200060601	6kt-Mutter M14	23	6
200060683	Poly V Riemen Typ 1473 J26	25	3
200060714	Rohrschutz Kappe 31.8	7	5
200060714	Rohrschutz Kappe 31.8	27	16
200060742	Poly V Riemen Typ 1854 J26	25	7
200060747	Poly V Riemen Typ 1321 J26	25	2
200060763	Rollenkette 1/2x5/16 110 Rollen	11	9
200060776	Kappe für 75	27	15
200060841	Poly V Riemen Typ 1752 J34	25	9
200060842	Poly V Riemen Typ 1652 J34	25	8
200061077	Hydr. Zylinder 16/32 M12x1,5	37	1
200061235	Passcheibe	17	61
200061242	Schlauch 7.50 – 15	19	3a
200061285	Poly V Riemen Typ 1652 J26	25	5
200061288	Poly V Riemen Typ 1841 L16 gr.Gebläse 8-16 rhg	25	1
200061289	Poly V Riemen Typ 1549 J26	25	4
200061298	Verschlußzapfen	13	52
200061298	Verschlußzapfen	15	6
200061299	Sicherungsscheibe	13	53
200061300	Feder S 6 – 250mm	13	54
200061300	Feder S 6 – 250mm	17	56
200061309	Schlauchschelle Ø32 – 50mm	77	7
200061367	Kugellager mit Stahblechgehäuse	83	8
200061380	Zyl.Schraube 4x20	89	7
200061382	Kabelschelle	89	9
200061383	Kabelbinder	89	10
200061387	Gebläse -Überwachungssensor	89	13
200061389	Magnet mit Schraube	89	19
200061397	Sensor für Düngerstreuer	89	14
200061400	Schlauchschelle Ø70 – 90mm	27	8
200061400	Schlauchschelle Ø70 – 90mm	87	56
200061417	Kreuzgriff	53	52
200061417	Kreuzgriff	61	40
200061427	Rillenkugellager	33	49
200061427	Rillenkugellager	47	4
200061436	Decke / 7.50 – 15	19	3
200061478	Radsensor / Überwachung-Säaggregat 2-adrig	89	11
200061549	Spannverschluß	47	8
200061549	Spannverschluß	65	4
200061581	Getriebe - Schema	17	o.Abb
200061593	Rillenkugellager	69	6
200061594	Gehäusehälften	69	6
200061597	Flanschlager	23	18
200061651	Gelenkwelle f. 4- 6 rhg.	23	41
200061663	Rillenkugellager NTN – AS 206	19	4
200061664	Stahlblechgehäuse NTN – PF 206	19	4
200061670	Gelenkwelle Weitwinkel	23	43
200061671	Gelenkwelle m. Freilauf	23	44
200061692	Einstellskala	71	8
200061695	Kreuzgriff	71	5
200061759	Gelenkwelle f. 8- 12 rhg.	23	42
200061768	Dichtung – Saatbehälter 30L	65	8
200061812	Rillenkugellager	23	19
200061828	Kst.-Spiralschlauch LW38 gelb 150lg.	79	20
200061849	Optogeber M mit langem Kabel	49	o.Abb.
200061849	Optogeber M mit langem Kabel	89	8
200061912	Hydraulikzylinder	31	31

Bestellnummer	Benennung	Seite	Pos
200061918	Nockenrad f. Dünger 600L	77	22
200061944	Poly V Riemen Typ 1752 J26 kl. Gebläse 4-7 rhg	25	6
200061945	Decke / 5.00 – 15	19	3
200061946	Schlauch 5.00 – 15	19	3a
200061965	Kabelbaum ohne Hydr.	89	2
200061971	Kabelbaum mit Hydr.	89	2
200061983	Kabel z Verteil. 5,7m	39	29
200061983	Kabel z Verteil. 5,7m	89	33
200061995	Schlingfeder rechts	39	22
200061996	Schalthülse – PVC	39	21
200061997	O-Ring 64x3,0	39	20
200061998	Gummipuffer M8	33	27
200061999	Transporthaltefeder	33	26
200062001	Zylinderrollenlager C3	29	16
200062012	hydr.Schlauch RGN 14-CES 1000L / RA 8	31	3
200062013	Manometer ¼“ 0 - 160 mBar	21	1
200062025	Dichtung	21	7
200062058	Zyklonfilter für gr. Gebläse SKGE410	27	18
200062059	Zyklonfilter für für kl. Gebläse SKGE294	27	18
200062060	Hohlschraube M14x1,5	31	2
200062061	Schlauhaltefeder	53	51
200062062	Skala	69	10
200062063	Rollenkette 1/2x5/16 70 Rollen	13	49
200062063	Rollenkette 1/2x5/16 70 Rollen	15	24
200062093	Hydraulikmotor OMP 50	75	31
200062138	Verschraubung mit Drossel	37	24
200062141	Einschraub-Verschraubung8	31	25
200062143	M – Hülse (Kuppl. f. Befüllschnecke)	75	18
200062144	Nabe (Kuppl. f. Befüllschnecke)	75	19
200062149	Automatik Ventil	37	13
200062150	Sitzventilblock 2 Fach / M12 Hkt	31	9
200062151	Sicherungsbügel	53	50
200062167	Entlüftung	37	3
200062174	Automatik EAK	37	14
200062241	Kupplung KPL	75	17
200062251	Sitzventilblock 3 Fach / T6 – 8 Super	31	10
200062255	Getriebe kpl.	71	29
200062268	Monitor 1502	89	1
200062353	Rollenkette 1/2x5/16 122 Rollen	17	52
200062371	Topf	27	1
200062379	Schürze geteilt 700L	87	51
200062380	Druckfeder 3,5x22	71	31
200062390	Aufkleber „Abmm –Daten 5“	13	o.Abb.
200062406	Halterung 4mm DZUS	47	39
200062407	Sicherungsscheibe DZUS	47	40
200062408	Zapfen 4mm DZUS	49	41
200062417	Entlüftung	71	18
200062427	Ablage – Daten 24	17	o.Abb
200062429	Ablage – Daten 36	17	o.Abb
200062430	Ablage – Daten 48	17	o.Abb
200062431	Aufkleber „Abmm –Daten 24“	13	o.Abb.
200062438	Faltenbalg zu Hubmagnet	39	o.Abb.
200062439	Druckfeder zu Hubmagnet	39	o.Abb.
200062443	Getriebehälfte kpl.	71	11
200062444	Gewindest. m. Innen 6kt M10x30	71	12
200062445	Gleitbahn	71	15
200062446	Dichtung	71	16
200062447	Knebelkerbst. 8x20	71	19
200062448	Verschlußschraube M18x1,5	71	20
200062449	Antriebswelle	71	25
200062450	Exzenterscheibe	71	26

Bestellnummer	Benennung	Seite	Pos
200062451	Freilauf kpl.	71	27
200062452	Zugfeder	71	28
200062459	Führungsrolle	71	34
200062460	Nietbolzen	71	35
200062461	Nietbolzen	71	36
200062462	Nietbolzen	71	37
200062463	Freilauf kpl.	71	38
200062464	O – Ring 15,3x2,4	71	13
200062465	Paßscheibe	71	14
200062466	Ölstandsauge	71	21
200062467	Dichtring A 18/24x1,5	71	22
200062468	Wellendichtring BA 20x30x7	71	24
200062542	Andruckrad Ø360x33	63	54
200062544	Kugellager 3204 2RS	79	37
200062545	NILOS – Ring 4204	79	41
200062592	Aufkleber S	49	o.Abb.
200062653	Tiefenskala	61	43
200062660	Aufkleber Entlüftung	49	o.Abb.
200062661	Gummi an Befülltrichter	75	33
200062706	Reifen Ø360x33	63	55
200062707	Dichtsatz Danfoss für Hydr.Motor	75	32
200062722	Druckfinger DTE	63	o.Abb.
200062730	Schutzkappe	79	42
200062779	Druckfeder	79	15
200062786	Druckfeder für Abstreifer	79	30
200062799	Gummipuffer M10	33	13
200062817	Dichtung – Saatbehälter 55L	65	8
200062820	Schürze geteilt 1200L	87	51
200062861	Hebel (ab 2010)	47	25
200062861	Hebel (ab 2010)	49	o.Abb.
200062954	Optogeber DTE mit langem Kabel	49	o.Abb.
200062954	Optogeber DTE mit langem Kabel	89	8
200071012	Zugfeder 230mm	37	18
200071013	Verlängerung 230mm	37	19
200071074	Gebläseturm	23	1
200071075	Lagerschildplatte	23	14
200071080	Halter 160x8x200	23	35
200071081	Halter 160x8x200	23	36
200071082	Schneckenkopf 2Fach Dünger Befüll	75	23
200071138	Bodenklapphebel + Welle	85	5
200071141	Verschraubung mit Drossel	37	5
200071145	Tasche bis 2008	57	42
200071146	Klutenräumer	57	44
200071183	Stellhebel	71	6
200071206	Hydraulikrohr gebogen 8x1x700	31	14
200071207	Hydraulikrohr gebogen 8x1x28	31	8
200071208	Hydraulikrohr gebogen 8x1x300	31	38
200071209	Hydraulikrohr gebogen 8x1x430	31	37
200071210	Hydraulikrohr gebogen	31	40
200071211	Hydraulikrohr gebogen	31	32
200071212	Hydr.-Rohr gebogen 8x1x1130	31	6
200071213	Hydraulikrohr gebogen	31	16
200071220	Abweiserblech	65	11
200071223	Sieb klein für kl. Gebläse SKGE294	27	2
200071224	Sieb groß für gr. Gebläse SKGE410	27	3
200071265	Kettenrad Z=15	11	7
200071321	Gebläsewelle Ø 32	29	7
200071322	Laufrad 72x2,5	29	11
200071323	Gehäusedeckel	29	2
200071325	Gehäuse	29	1
200071328	Geläse SKGE294 kpl	29	1 – 21

Bestellnummer	Benennung	Seite	Pos
200071369	Zugfeder	47	27
200071373	Befestigung 1015 lg	87	53
200071374	Stab 8D.x970	87	52
200071379	Distanzrohr	59	48
200071390	Antriebsbuchse	71	33
200071391	Kettenrad Z=11	71	30
200071393	Abdrehkurbel	71	1
200071416	Haubenrahmen 700L	85	27
200071417	Düngerbehälter 700L	85	1
200071432	Buchse	57	28
200071438	Ansaugrohr für SKGE410 seitlich mont. Filter	27	28
200071462	Radgabel 5.00 – 15	11	1
200071463	Kettenspannhebel – Außen	11	30
200071468	Kettenschutzblech + Niete	13	62
200071469	Düngeraufsatz 700L auf 1000L	87	54
200071475	Stellschraube M12	33	34
200071485	Felge 5.00 – 15	19	9
200071490	Kettenrad Z=20	11	26
200071491	Ausgleichsritzel Z=22	11	16
200071491	Ausgleichsritzel Z=22	17	53
200071491	Ausgleichsritzel Z=22	19	10
200071515	Unterlenker li. / P + T4-8 + M12 Z	7	16
200071516	Unterlenker re. / P + T4-8 + M12 Z	7	15
200071522	Distanzbuchse	63	62
200071543	K-Schutzblech	11	12
200071544	Ansaugrohr für SKGE294 seitlich mont. Filter	27	23
200071563	Doppelkettenrad Z=18 / Z=23	15	36
200071564	Kettenrad Z=18/Z=23	11	26
200071564	Kettenrad Z=18/Z=23	15	35
200071670	Radgabelgetriebe -Gehäuse	15	1
200071672	Felge 7.50 – 15	19	9
200071679	Ausgleichsritzel Z=15	11	16
200071679	Ausgleichsritzel Z=15	19	10
200071735	Kettenschutzblech Rad	15	46
200071750	PVC – Rohr T31 2800mm	75	3
200071751	Schnecke 2800mm	75	5
200071752	Gummiabdeckung	75	24
200071756	Lagergehäuse Düngerschar	79	38
200071757	Lagerbolzen Rechtsgewinde	79	35
200071758	Lagerbolzen Linksgewinde	79	34
200071791	Radachse 20x100	63	56
200071797	Halter	79	1
200071798	Stiel	79	3
200071800	Federaufnahme	79	7
200071817	Luftverteilung	7	1
200071828	Abstreifer Profilreifen	61	27
200071853	Buchse	79	10
200071880	Düse rot	47	16
200071884	Luftdosierscheibe Mais, Rübe	65	12
200071886	Entlüftungsdichtung	65	13
200071898	Trittstufe oben	41	1
200071899	Trittstufe	41	2
200071900	Klappstufe	41	3
200071901	Anschraublasche	41	4
200071911	Kettenrad Z=13 + Buchse 33x20	51	25
200071912	Kettenrad Z=13 + Buchse 30x15	51	26
200071917	Ausblasrohr HKP8	27	o.Abb
200071923	Leitblech rechts 30L	67	2
200071924	Leitblech links 30L	67	1
200071926	Absperrschieber	65	1
200071927	Schutzblech	61	42

Bestellnummer	Benennung	Seite	Pos
200071930	Gewindebolzen M16 verzinkt	61	38
200071931	Rastenhebel	57	24
200071947	Oberlenker Rahmen T4 / 6 / 8	7	10
200071972	Rührscheibe	67	4
200071980	Hebel	67	6
200071981	Pleuelhebel DTE	67	11
200071982	Rührstab	67	5
200072014	Pleuelhebel M	67	11
200072015	Pleuelbuchse	67	14
200072022	Gehäuse Aeromat M20	47	1
200072023	Lagerbuchse M20	47	2
200072024	Federbuchse	53	54
200072029	Zellenrad M 20 Mais	49	47
200072030	Nabe	47	5
200072033	Sternauswerfer M 20 Mais	49	46
200072034	Kettenrad Z=13 Aeromat M	47	7
200072035	Plexiglasdeckel Standard	47	36
200072036	Buchse im Gehäuse	47	22
200072054	Anschluß	45	1
200072055	Briede	45	6
200072056	Stielhalter	45	14
200072057	Federbelastung	45	8
200072058	Achse	45	15
200072117	Gehäuseträger	57	32
200072118	Kettenschutzblech	57	18
200072119	Kettenrad Z=18	57	15
200072120	Kettenradbolzen Z=18 verzinkt	57	30
200072121	Kettenrad verzinkt	57	36
200072122	Kettenrad Z=18 Aeromat DTE	47	7
200072122	Kettenrad Z=18 Aeromat DTE	57	37
200072123	Kettenradbolzen kurz Z=18 verzinkt	57	34
200072124	Schutzblech	57	41
200072129	Buchse verzinkt	57	35
200072191	Druckfeder	47	33
200072241	Abstreifer links	79	28
200072242	Abstreifer rechts	79	29
200072243	Scheibenhalter links geschw	79	24
200072244	Scheibenhalter rechts	79	25
200072245	Sinterlager 20x15x20	47	23
200072253	Schiebestück HKP	33	33
200072292	Sternauswerfer R 20 Rüben	49	46
200072298	Saatfallrohr ab 2007	61	10
200072302	Gehäuse Aeromat M 20 - DTE	47	1
200072303	Plexiglasdeckel DTE	47	36
200072306	Düsenplatte	47	18
200072309	Halteplatte links	79	16
200072355	Halteplatte rechts	79	17
200072373	Zellenrad R 20 Rüben	49	47
200072375	Zellenrad SB 20 Sonnenblumen	49	47
200072376	Sternauswerfer SB 20 Sonnenblumen	49	46
200072380	Saatbehälter 55L	65	5
200072382	Düngerbehälter 1200L	85	1
200072383	Haubenrahmen 1200L	85	27
200072384	Abdeckplane 1200L	85	24
200072402	Schwenkteil HKP	33	30
200072404	Schwenkhebel	33	42
200072405	Gehäuseträger für 30 L + 55 L	51	36
200072410	Leitblech rechts 55L	67	2
200072411	Leitblech links 55L	67	1
200072422	Schwinge neu für Saatbehälter 55L	69	9
200072466	Auswerferhebel mit Sinterbuchse	47	20

Bestellnummer	Benennung	Seite	Pos
200072467	Buchse	49	42
200072468	Anschlagbuchse	47	29
200072514	Gehäuseträger DTE	61	1
200072518	Anlenkkopf	57	1
200072519	Federanhängung	57	22
200072520	Arretierungshebel	57	25
200072521	Spindelhebel	61	33
200072522	Distanzrohr	57	10
200072523	Parallelhebel unten	57	9
200072524	Parallelhebel oben	57	8
200072525	Druckstück	61	34
200072527	Abdeckung – Abstreifer	61	12
200072528	Tasche ab 2009	57	42
200072543	Bolzen 12x50	61	36
200072553	Schwenkteil links	33	31
200072595	Schiebestück rechts	33	32
200072600	Verriegelung links	33	15
200072601	Buchse 18x2,8x45	33	19
200072602	Anschlagwinkel links	33	9
200072603	Zylinderbolzen 20x96	33	6
200072604	Aufhängung	33	35
200072605	Sperrbolzen	33	29
200072606	Buchse 30x4,5x20	33	7
200072607	Distanzrohr lang 25x2,5x280	33	1
200072608	Gewindebolzen M20x350	33	2
200072612	Auslegerarm links	33	4
200072613	Auslegerarm rechts	33	5
200072614	Gelenk	33	21
200072616	Anschlagwinkel rechts	33	10
200072617	Verriegelung rechts	33	16
200072627	Steuerstange	33	36
200093976	Aufkleber „Mitfahrt Verboten“	41	o.Abb
200095842	Führung 20x4x106	65	3
200101176	Schaumstoff C 15 für gr. Gebläse SKGE410	27	7
200101293	Hydr. Zylinder Spuranzeiger	31	28
200101293	Hydr. Zylinder Spuranzeiger	37	2
200101299	Gitter 250x350 für gr. Gebläse SKGE410	27	5
200166624	DU-Buchse 12x14x12 lg	67	3
200200024	6kt-Schraube M12x45	51	39
200200024	6kt-Schraube M12x45	59	50
200200026	6kt-Schraube M12x55	33	37
200200030	6kt-Schraube M12x120	33	20
200200072	6kt-Schraube M6x12	85	15
200200078	6kt-Schraube M8x25	41	9
200200078	6kt-Schraube M8x25	61	9
200200079	6kt-Schraube M8x30	65	9
200200079	6kt-Schraube M8x30	75	o.Abb
200200079	6kt-Schraube M8x30	79	32
200200082	6kt-Schraube M10x20	19	1
200200082	6kt-Schraube M10x20	23	15
200200082	6kt-Schraube M10x20	83	12
200200083	6kt-Schraube M10x25	41	5
200200083	6kt-Schraube M10x25	51	8
200200083	6kt-Schraube M10x25	51	37
200200083	6kt-Schraube M10x25	55	16
200200084	6kt-Schraube M10x30	23	20
200200084	6kt-Schraube M10x30	29	8
200200085	6kt-Schraube M10x35	45	3
200200086	6kt-Schraube M10x40	85	29
200200087	6kt-Schraube M10x45	23	21
200200087	6kt-Schraube M10x45	45	3

Bestellnummer	Benennung	Seite	Pos
200200094	6kt-Schraube M12x30	45	27
200200094	6kt-Schraube M12x30	55	6
200200095	6kt-Schraube M12x35	33	11
200200095	6kt-Schraube M12x35	33	38
200200095	6kt-Schraube M12x35	79	18
200200095	6kt-Schraube M12x35	85	40
200200096	6kt-Schraube M12x40 verzinkt	59	47
200200102	6kt-Schraube M16x35	7	2
200200102	6kt-Schraube M16x35	7	18
200200102	6kt-Schraube M16x35	79	2
200200160	6kt-Mutter M16	7	4
200200160	6kt-Mutter M16	11	19
200200160	6kt-Mutter M16	15	3
200200160	6kt-Mutter M16	23	7
200200160	6kt-Mutter M16	33	44
200200160	6kt-Mutter M16	45	12
200200160	6kt-Mutter M16	51	5
200200160	6kt-Mutter M16	51	43
200200160	6kt-Mutter M16	57	7
200200160	6kt-Mutter M16	75	15
200200160	6kt-Mutter M16	79	6
200200160	6kt-Mutter M16	81	4
200200162	6kt-Mutter M20	7	32
200200162	6kt-Mutter M20	45	24
200200175	Sicherungsmutter M10	19	2
200200175	Sicherungsmutter M10	41	6
200200175	Sicherungsmutter M10	45	3
200200175	Sicherungsmutter M10	51	9
200200175	Sicherungsmutter M10	55	17
200200175	Sicherungsmutter M10	69	4
200200175	Sicherungsmutter M10	73	23
200200175	Sicherungsmutter M10	85	30
200200176	Sicherungsmutter M12	33	40
200200176	Sicherungsmutter M12	45	28
200200176	Sicherungsmutter M12	51	19
200200176	Sicherungsmutter M12	55	7
200200176	Sicherungsmutter M12	85	41
200200200	Scheibe A 13	45	20
200200200	Scheibe A 13	59	49
200200209	Federring A 4	11	5
200200209	Federring A 4	39	14
200200216	Federring A 16	7	3
200200216	Federring A 16	7	19
200200216	Federring A 16	11	3
200200216	Federring A 16	23	5
200200216	Federring A 16	51	4
200200216	Federring A 16	61	31
200200216	Federring A 16	75	15
200200216	Federring A 16	79	6
200200216	Federring A 16	81	5
200200218	Federring A 20	7	33
200200218	Federring A 20	43	3
200200218	Federring A 20	45	23
200200218	Federring A 20	79	11
200201017	Sicherungsmutter M8	33	25
200201017	Sicherungsmutter M8	41	10
200201017	Sicherungsmutter M8	51	13
200201017	Sicherungsmutter M8	67	10
200201017	Sicherungsmutter M8	75	o.Abb
200201017	Sicherungsmutter M8	79	33
200205631	6kt-Schraube M12x25	23	11

Bestellnummer	Benennung	Seite	Pos
200205633	Federring A 12	23	4
200205633	Federring A 12	33	41
200205633	Federring A 12	45	21
200205633	Federring A 12	79	19
200205633	Federring A 12	83	19
200205635	6kt – Schraube M8x20 + Mutter	61	23
200205635	6kt – Schraube M8x20 + Mutter	67	8
200205635	6kt – Schraube M8x20 + Mutter	69	14
200205635	6kt – Schraube M8x20 + Mutter	85	20
200205635	6kt – Schraube M8x20 + Mutter	85	22
200205636	6kt-Mutter M8	33	28
200205636	6kt-Mutter M8	61	9
200205636	6kt-Mutter M8	85	21
200205659	6kt-Schraube M10x55	23	22
200205662	6kt-Schraube M8x16	51	12
200205662	6kt-Schraube M8x16	57	27
200205662	6kt-Schraube M8x16	85	39
200205663	6kt-Mutter M12	23	26
200205663	6kt-Mutter M12	33	39
200205663	6kt-Mutter M12	45	2
200205663	6kt-Mutter M12	83	20
200205985	Scheibe	7	22
200206161	Zylinderschraube M6x16	47	31
200206248	Federring A 6	83	25
200206248	Federring A 6	89	18
200206428	Mutter M6	69	15
200206428	Mutter M6	83	27
200206428	Mutter M6	87	48
200206429	Flügelmutter M6	11	13
200206429	Flügelmutter M6	13	o.Abb.
200206429	Flügelmutter M6	27	11
200206429	Flügelmutter M6	65	16
200207096	6kt-Schraube M6x16 + Mutter	11	15
200207096	6kt-Schraube M6x16 + Mutter	15	15
200207096	6kt-Schraube M6x16 + Mutter	57	40
200207096	6kt-Schraube M6x16 + Mutter	85	38
200207096	6kt-Schraube M6x16 + Mutter	87	47
200207103	6kt-Schraube M16x80	33	22
200207161	6kt-Mutter M4	13	56
200207161	6kt-Mutter M4	17	57
200207320	6kt-Mutter M10	23	24
200207320	6kt-Mutter M10	29	10
200207320	6kt-Mutter M10	33	14
200207320	6kt-Mutter M10	43	9
200207320	6kt-Mutter M10	73	13
200207320	6kt-Mutter M10	83	15
200207396	6kt-Schraube M10x16	69	3
200207396	6kt-Schraube M10x16	71	9
200207447	6kt-Schraube M10x50	41	7
200207806	6kt-Schraube M8x35	71	23
200207806	6kt-Schraube M8x35	79	31
200208060	Schraube M8x25	85	18
200208145	Spannstift 6x20	47	26
200208679	Zyl.-Schraube M4x12	13	55
200209165	Schraube M10x40	71	2
200209297	6kt-Schraube M16x160	11	4
200209297	6kt-Schraube M16x160	13	o.Abb.
200209297	6kt-Schraube M16x160	15	2
200209657	6kt-Mutter M6	15	16
200209657	6kt-Mutter M6	35	53
200209657	6kt-Mutter M6	79	40

Bestellnummer	Benennung	Seite	Pos
200211403	Federstecker 3x75	83	4
200212355	6kt-Schraube M6x40	15	8
200213222	6kt-Schraube M4x16	39	36
200213854	Dichtrg. A 14x18x1,5	31	1
200213862	Verschraubung GE 8 M12	37	21
200213872	Verschraubung EW 8	37	22
200213951	Federscheibe A6	47	30
200214025	Splint 5x32	31	20
200214274	Federstecker 4x90	63	53
200214442	Federstecker 5x110	63	58
200214595	Schmiernippel	51	6
200214595	Schmiernippel	57	3
200214775	Scheibe A 21	79	14
200214980	Schraube 6x25	69	12
200214980	Schraube 6x25	69	13
200214985	6kt-Mutter M3	65	10
200215110	Federstecker	55	14
200215221	6kt-Schraube M4x14	17	55
200215222	Flachrundschraube M5x8	47	38
200215223	Scheibe A 10,5	23	23
200215223	Scheibe A 10,5	43	8
200215223	Scheibe A 10,5	47	12
200215223	Scheibe A 10,5	51	38
200215223	Scheibe A 10,5	71	3
200215223	Scheibe A 10,5	85	31
200215224	Flügelschraube M8x12	47	13
200215227	6kt-Schraube M8x14	47	3
200215228	Spannstift 6x30	47	10
200215233	Schraube 4x10	47	9
200215237	Mutter M16	35	51
200215237	Mutter M16	61	16
200215238	Scheibe A 17	11	8
200215238	Scheibe A 17	61	30
200215238	Scheibe A 17	63	48
200215239	Federring A 10	23	16
200215239	Federring A 10	29	9
200215239	Federring A 10	71	4
200215239	Federring A 10	71	10
200215239	Federring A 10	83	14
200215246	Sicherungsring A 30x1,5	11	21
200215246	Sicherungsring A 30x1,5	11	23
200215246	Sicherungsring A 30x1,5	15	17
200215246	Sicherungsring A 30x1,5	19	5
200215246	Sicherungsring A 30x1,5	39	4
200215246	Sicherungsring A 30x1,5	51	24
200215246	Sicherungsring A 30x1,5	57	16
200215249	Federring A 5	47	38
200215249	Federring A 5	89	4
200215250	Schraube M4,8x13,0	13	o.Abb.
200215251	6kt-Schraube 8x30 + Mutter	89	27
200215256	6kt-Schraube M10x35	73	22
200215257	Sicherungsring A 20x1.2	63	57
200215259	Splint 4x20	47	28
200215259	Splint 4x20	73	15
200215267	Federring A 8	47	3
200215267	Federring A 8	89	28
200215273	Spannstift 5x25	73	16
200215276	Scheibe A 26 verzinkt	61	29
200215279	Schraube M8x20 + Mutter	85	19
200215280	Kerbnagel 4,0x12	7	12
200215284	Scheibe A 8,4	41	11

Bestellnummer	Benennung	Seite	Pos
200215284	Scheibe A 8,4	67	9
200215284	Scheibe A 8,4	85	23
200215288	Sicherungsring A 35x1,5	39	16
200215289	Splint 5x22	13	51
200215289	Splint 5x22	15	19
200215289	Splint 5x22	61	37
200215290	Sicherungsring 55x2	11	39
200215290	Sicherungsring 55x2	15	20
200215290	Sicherungsring 55x2	45	19
200215291	Paßscheibe 15x21x1,0	11	42
200215291	Paßscheibe 15x21x1,0	15	27
200215292	Spannhülse 4x22	15	28
200215292	Spannhülse 4x22	17	51
200215293	Spannstift 4x12	13	45
200215293	Spannstift 4x12	15	30
200215294	Spannstift 4x18	13	43
200215294	Spannstift 4x18	17	50
200215294	Spannstift 4x18	67	7
200215295	Sicherungsring A 15x1,5	11	34
200215295	Sicherungsring A 15x1,5	15	41
200215296	Klappstecker 6,0	13	59
200215296	Klappstecker 6,0	15	44
200215300	Spannstift 6x40	19	6
200215300	Spannstift 6x40	45	9
200215300	Spannstift 6x40	81	12
200215301	Scheibe A 6,4	11	6
200215301	Scheibe A 6,4	49	43
200215313	Federscheibe A 16	33	50
200215313	Federscheibe A 16	63	60
200215314	Flachrundschraube M6x16	33	47
200215314	Flachrundschraube M6x16	83	24
200215316	Scheibe A 13	13	46
200215316	Scheibe A 13	23	12
200215316	Scheibe A 13	33	18
200215316	Scheibe A 13	51	19
200215316	Scheibe A 13	51	47
200215316	Scheibe A 13	67	12
200215320	Scheibe A 6,4	27	12
200215320	Scheibe A 6,4	29	20
200215331	Verschraubung GEV 8 L M8x1,5	31	26
200215331	Verschraubung GEV 8 L M8x1,5	37	12
200215336	6kt-Schraube 10x50	89	24
200215337	6kt-Schraube 6x40	89	17
200215363	Schelle 110 130	75	25
200215415	Stecker mit Kappe 8L	37	17
200215417	RSB-Schel. RBP 108 (Paar)	31	11
200215417	RSB-Schel. RBP 108 (Paar)	37	o.Abb
200215419	Rohrschelle 16 mm	37	o.Abb
200215420	Splint 5x36	85	36
200215421	Scheibe A 21	17	58
200215421	Scheibe A 21	31	19
200215421	Scheibe A 21	35	54
200215421	Scheibe A 21	61	35
200215421	Scheibe A 21	69	7
200215421	Scheibe A 21	75	13
200215421	Scheibe A 21	79	8
200215421	Scheibe A 21	85	17
200215422	Splint 4x25	51	32
200215422	Splint 4x25	55	13
200215423	6kt-Mutter M12	73	27
200215428	Splint 3,2x20	73	31

Bestellnummer	Benennung	Seite	Pos
200215429	Splint 5x25	7	25
200215430	Splint 5x40	59	46
200215445	6kt – Schraube M16x130 verzinkt	61	47
200215447	6kt-Schraube M16x170	57	11
200215449	6kt-Schraube M16x220	79	4
200215449	6kt-Schraube M16x220	81	2
200215452	6kt-Schraube M20x90	7	31
200215464	6kt-Schraube M12x20	45	22
200215470	6kt-Schraube M16x25	61	32
200215471	Spannstift 5x30	69	8
200215471	Spannstift 5x30	85	16
200215472	6kt-Schraube M16x60 DIN 933 8.8	33	43
200215472	6kt-Schraube M16x60 DIN 933 8.8	45	10
200215474	6kt-Schraube M20x45	79	9
200215485	Kegel-Schmiernippel H1 SFGM6x1	11	18
200215491	Paßscheibe 30x42x2	11	22
200215491	Paßscheibe 30x42x2	39	3
200215491	Paßscheibe 30x42x2	51	23
200215491	Paßscheibe 30x42x2	57	17
200215492	Scheibe A 23	13	50
200215492	Scheibe A 23	85	13
200215493	Scheibe A 15	51	31
200215493	Scheibe A 15	55	12
200215494	Federring A10	89	25
200215497	Spannstift 6x30	57	31
200215497	Spannstift 6x30	61	26
200215497	Spannstift 6x30	71	7
200215497	Spannstift 6x30	85	14
200215500	6kt-Mutter flach M16 LH	61	16
200215502	6kt-Schraube M12x160	51	18
200215503	6kt-Schraube M12x170	51	20
200215511	Federstecker	65	15
200215511	Federstecker	85	34
200215529	Scheibe 18	85	37
200215558	Niet 5x8	61	5
200215560	6kt-Mutter M20	79	12
200215569	Kugelkopf	51	44
200215569	Kugelkopf	65	2
200215575	Kabelbinder 4,8x204 schwarz	31	24
200215577	Paßscheibe 16x22x1	51	42
200215577	Paßscheibe 16x22x1	79	41
200215582	Spannstift 5x36	33	8
200215586	Flachrundschraube M6x20	79	39
200215593	S – Redv 12 / 8 S unm ST – 15 – 29	31	30
200215594	Klappstecker	73	24
200215603	Klappstecker 4,5	47	35
200215608	Federstecker 3 mit Kette + Splint 4x40	7	27
200215608	Federstecker 3 mit Kette + Splint 4x40	73	29
200215609	Schmalschar	43	6
200215622	6kt-Schraube M6x15	7	9
200215626	Zylinderschraube M6x40	29	21
200215646	Splint 4x36	75	13
200215650	Spannhülse 8x40	17	54
200215650	Spannhülse 8x40	81	13
200215652	Passscheibe 20x28x0,1	47	7
200215653	Passscheibe 20x28x0,2	47	7
200215655	Einschraub-Verschraubung 8 S M14x1,5	31	27
200215655	Einschraub-Verschraubung 8 S M14x1,5	31	34
200215655	Einschraub-Verschraubung 8 S M14x1,5	37	4
200215676	Verschraubung 12 – ¾ -16	37	11
200215678	Kugelhahn 12L M18 x1,5	75	7

Bestellnummer	Benennung	Seite	Pos
200215693	Reduzierung	37	10
200215700	Schelle Ø 25 – 40	77	8
200215716	Augenschraube M10	63	51
200215720	Sicherungsmutter M16	45	7
200215720	Sicherungsmutter M16	63	49
200215724	Schraube 5x10	89	3
200215726	Passscheibe D26x37x1	61	28
200215748	Blintniet 3,2x10	77	17
200215750	Klappstecker 11 + Kette + Splint 4x40	7	14
200215750	Klappstecker 11 + Kette + Splint 4x40	7	20
200215760	6kt – Schraube M16x30	57	43
200215760	6kt – Schraube M16x30	81	3
200215780	Sicherungsmutter M20	33	3
200215780	Sicherungsmutter M20	79	13
200215785	6kt-Schraube M12x100	33	17
200215796	6kt-Mutter M16	33	23
200215796	6kt-Mutter M16	57	12
200215797	Blindniet 3x25	65	14
200215809	SVR – Stecker 8 L Bgr. 3m Kappe	31	36
200215833	Sicherungsring 35x2,5	23	17
200215871	6kt – Schraube M6x40	61	11
200215871	6kt – Schraube M6x40	73	26
200215885	Rollenkette 1/2x5/16 77 Rollen	73	30
200216085	Sicherungsring W 68x2,5	29	15
200216086	Wellendichtring AS 40x55x7	29	5
200216087	Zyl.- Schraube M6x45	29	19
200216093	Spannstift 6x16	47	14
200216094	6kt-Schraube	77	9
200216097	Spannstift 10x22	55	3
200216098	Spannstift 10x30	55	4
200216099	Spannstift 10x40	55	5
200216105	Blindniet 3,2x6,1	85	42
200216108	Scharschraube M10x40	43	7
200216109	Nutmutter	29	3
200216110	Wellendichtring AS 38x55x7	29	18
200216116	6kt-Schraube M8x80	33	24
200216130	Rückschlagventil	75	6
200216131	S-TV 8 S	31	15
200216133	Einschraub-Verschraubung12L R 1 / 2 ST –	75	8
200216151	L-Verschraubung	21	5
200216153	Gewindestift M6x8	47	24
200216206	Spannstift 8x50	19	13
200216224	MBZ – Buchse 30x34 x20 lg	19	12
200216231	Scheibe A31	9	17
200216290	Einschraub-Verschraubung 12 S	31	13
200216291	S – ELV 8 S	31	41
200216320	Paßscheibe 35x45x2,0	39	17
200217285	Rollenkette 1/2x5/16 48 Rollen	11	36
200217285	Rollenkette 1/2x5/16 48 Rollen	15	40
200217291	S – WV 8 S	31	33
200217298	6kt-Schraube M10x20	39	9
200217301	Verschraubung M12x1,5	31	12
200217306	Schmiernippel M6x1	79	26
200217309	Ausgleichsscheibe	19	11
200217310	Reduziernippel A ½x¼	21	4
200217313	Niet 7x30	81	14
200217318	Rohrmutter G ½	21	2
200217322	Kette	7	23
200217324	Kette 2,4x10 – 8 Glieder	13	o.Abb.
200217330	Sprengring A 32	77	20
200217331	Sprengring A 75	77	19

Bestellnummer	Benennung	Seite	Pos
200217342	Sicherungsmutter M12	33	12
200217374	BL-Schraube B 4,8x13,0	23	9
200217376	Abdichtring	39	23
200217380	Zylinderschraube M4x12	39	5
200217380	Zylinderschraube M4x12	39	13
200217381	Sprengring A 40	29	17
200217416	Scherschraube M4x12	57	14
200217417	Flachrundschraube M5x6	49	45
200217445	Stecker mit Kappe M18	37	25
200217464	U – Scheibe 21	71	32
200217475	DU-Buchse 20x23x25lg.	35	56
200217475	DU-Buchse 20x23x25lg.	79	27
200217476	Blindniet D4x10	61	44
200217476	Blindniet D4x10	69	11
200217481	Einschraub-Verschraubung 8 L	31	17
200217526	Wellendichtring AS 50x72x8	29	13
200217526	Wellendichtring AS 50x72x8	29	14
200217527	Sicherungsring D472	29	12
200217533	Passkerbstift D4x60	47	25
200217541	6kt – Schraube M16x180	57	29
200217588	6kt-Schraube M20x140lg..	79	23
200217589	6kt-Schraube M18x190	45	5
200217600	NILOS – Ring	63	o.Abb.
200217611	4kt – Mutter M16 verzinkt	61	41
200217613	4kt.-Mutter M8	77	10
200217616	FLRD-Schraube M8x50	77	12
200217620	Rollenkette 1/2x3/16 114 Rollen	51	29
200217624	Sicherungsring 12x1,0	67	13
200217631	6kt-Schraube M6x8 links	49	44
200217632	Sinterbuchse	47	21
200217633	Zylinderschraube M6x8	47	6
200217643	Rollenkette 1/2x3/16 89 Rollen	57	20
200217644	Rollenkette 1/2x3/16 66 Rollen	57	38
200217645	DU – Buchse D20x23x15	57	21
200217659	Lagerbuchse	57	4
200217659	Lagerbuchse	63	61
200217665	MBZ - Buchse 25x28x25lg	35	55
200217704	6kt-Schraube M16x40	11	11
200234890	Spurlockerer Set kpl 4 Zinken	43	kpl.
200235731	Abstreiferhalter links	61	3
200235732	Abstreifer links	61	4
200235733	Abstreiferhalter rechts	61	7
200235734	Abstreifer rechts	61	8
200236567	Düngerschar kpl zweifach	81	1-14
200237699	Scharschneide für Düngersäbelschar	81	8
200238783	Anschlagstange 560mm	9	1
200238784	Anschlagstange 704mm	9	2
200239309	Spurlockerer Set kpl 2 Zinken	43	kpl.
200239348	Abstreifer 20x4x110 T6 + 8 Mitlstange	7	30
200239737	Skalenhalter – Blech	71	17
200239794	Klutenräumer kpl. Nachrüstsatz	59	o.Abb.
200240256	Winkelblech rechts Blech 6	23	37
200240257	Winkelblech links Blech 6	23	38
200240311	Winkelblech rechts 190x6x250	23	39
200240312	Winkelblech links 190x6x250	23	40
200240393	Scheibe 80x23x2,5	31	39
200240393	Scheibe 80x23x2,5	47	34
200241828	Sensorgehäuse DTE	47	37
200241950	Zugstück kurz 15x95	19	8
200242485	Scharscheibe vormontiert	79	36-42
200242783	Düngerrost ohne Rahmen 700L	87	o.Abb.

Bestellnummer	Benennung	Seite	Pos
200242806	Düngerrost vernietet 700L	85	26
200242937	Rührwerk Normalsaat kpl. (Nachrüstsatz)	67	kpl.
200242979	Gehäuse kompl. vormont. Aeromat M20	47	1-47
200242980	Sternauswerfer vormont. M 20 Mais	49	42-46
200243613	Gehäuse kompl. vormont. Aeromat M 20 – DTE	47	1-47
200243623	Scheibenhalter links kompl.	79	24-42
200243624	Scheibenhalter rechts kompl.	79	24-42
200243771	Düngerrost vernietet 1200L	85	26
200243790	Düngerrost ohne Rahmen 1200L	87	o.Abb.
200243938	Sternauswerfer vormont. R 20 Rüben	49	42-46
200244074	Sternauswerfer vormont. SB 20 Sonnenblumen	49	42-46
20025636	6kt-Mutter M8	77	13
200404009	Schelle verzinkt	63	o.Abb.
200404009	Schelle verzinkt	79	21
200503571	Rohrleitung 8 mm	37	7
200503693	Kst. -Spiralschlauch LW 75 -Meterware	27	14
200503698	Kst .-Spiralschlauch LW 38 -Meterware	77	5
200503698	Kst .-Spiralschlauch LW 38 -Meterware	79	22
200503698	Kst .-Spiralschlauch LW 38 -Meterware	81	15
200503700	Luftschlauch LW 110 -Meterware-	75	26
200504470	Kunststoffschlauch LW4 Meterware	21	6
200504580	Kst.-Spiralschlauch LW 32 weiß -Meterware-	77	6
200504580	Kst.-Spiralschlauch LW 32 weiß -Meterware-	79	22
200505771	Kst.-Spiralschlauch LW 32 -Meterware-	81	15
200505772	Kst.-Spiralschlauch LW 80 -Meterware	27	13
200505772	Kst.-Spiralschlauch LW 80 -Meterware	87	55

Becker Landtechnik GmbH
Am Rottland 1
D – 34399 Oberweser
Tel: + 49 (0) 5572 – 402 0
Fax: +49 (0) 5572 – 402 41
E-Mail: mail@becker-lt.de
Internet: www.becker-lt.de

200062971

26.01.2010
Oberweser / Germany