OPERATING INSTRUCTIONS & PARTS LIST

MANUEL D'UTILISATION et LISTE de PIÈCES

BEDIENUNGSANLEITUNG und ERSATZTEILLISTE

MANUALE DI USO E PARTI DI RICAMBIO

HK 300

Harrovator®

Kreiselrotavator®

Mai 84

®REGISTERED TRADE MARK

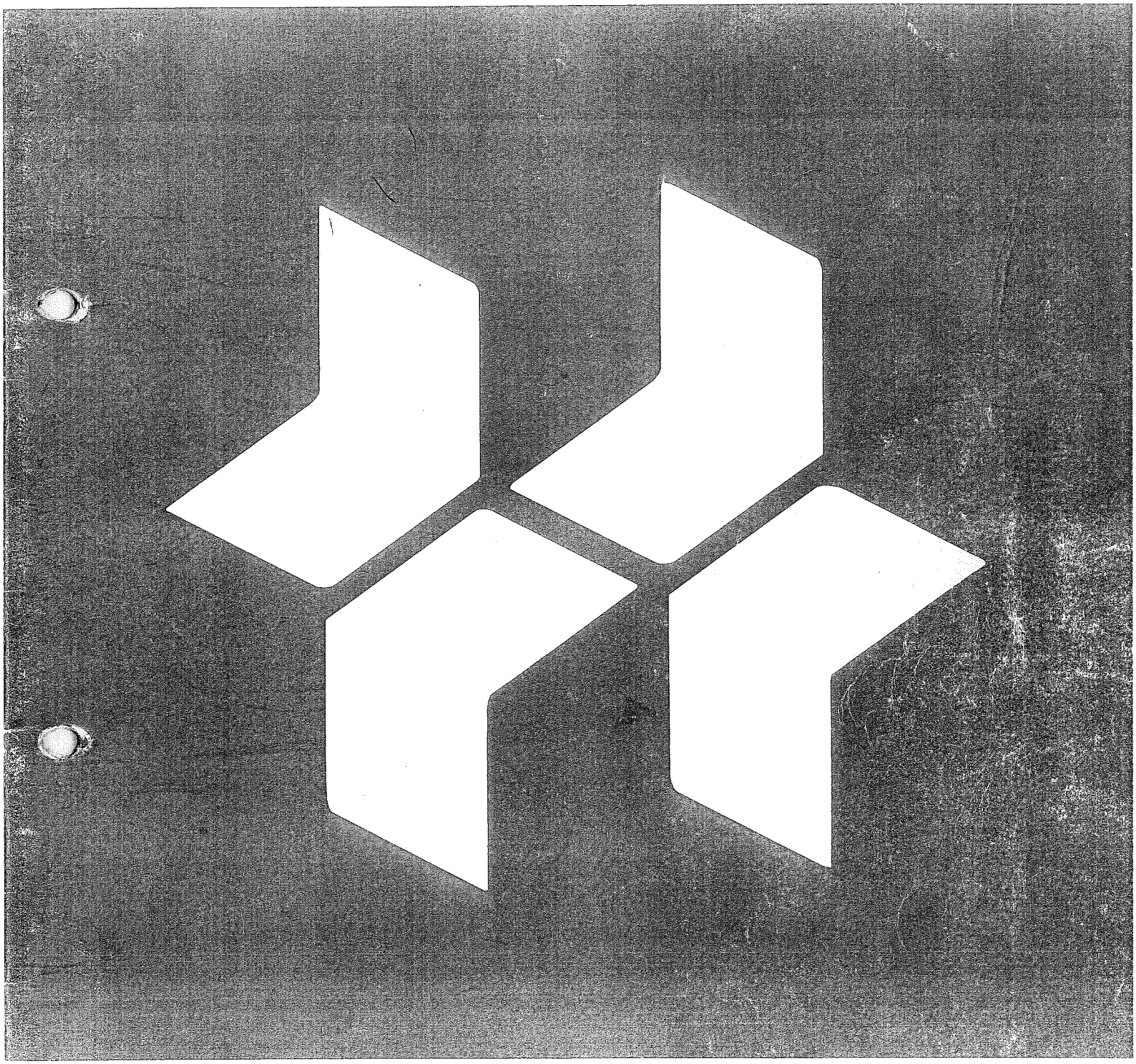

HOWARD

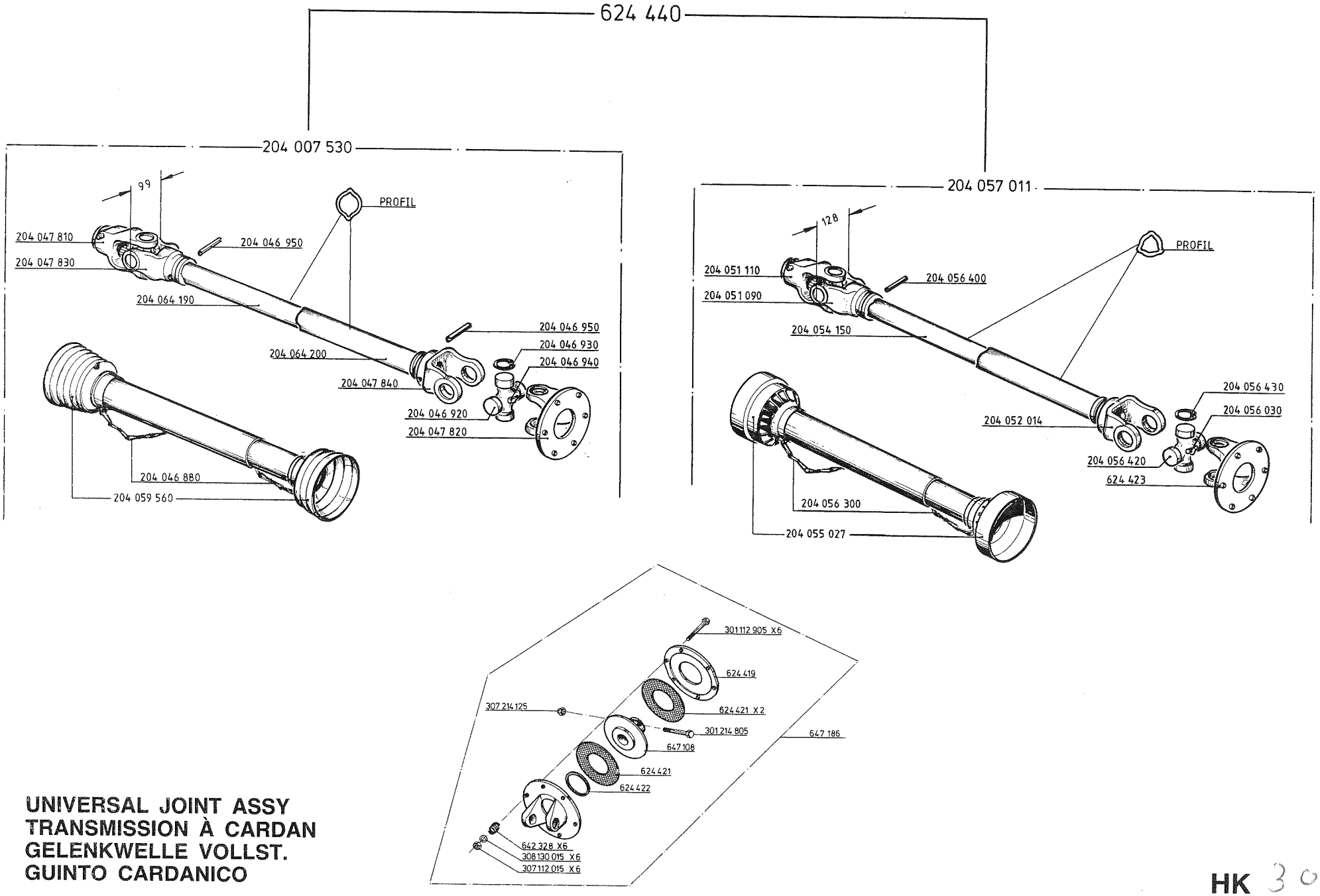

UNIVERSAL JOINT ASSY
TRANSMISSION À CARDAN
GELENKWELLE VOLLST.
GUINTO CARDANICO

HK 300

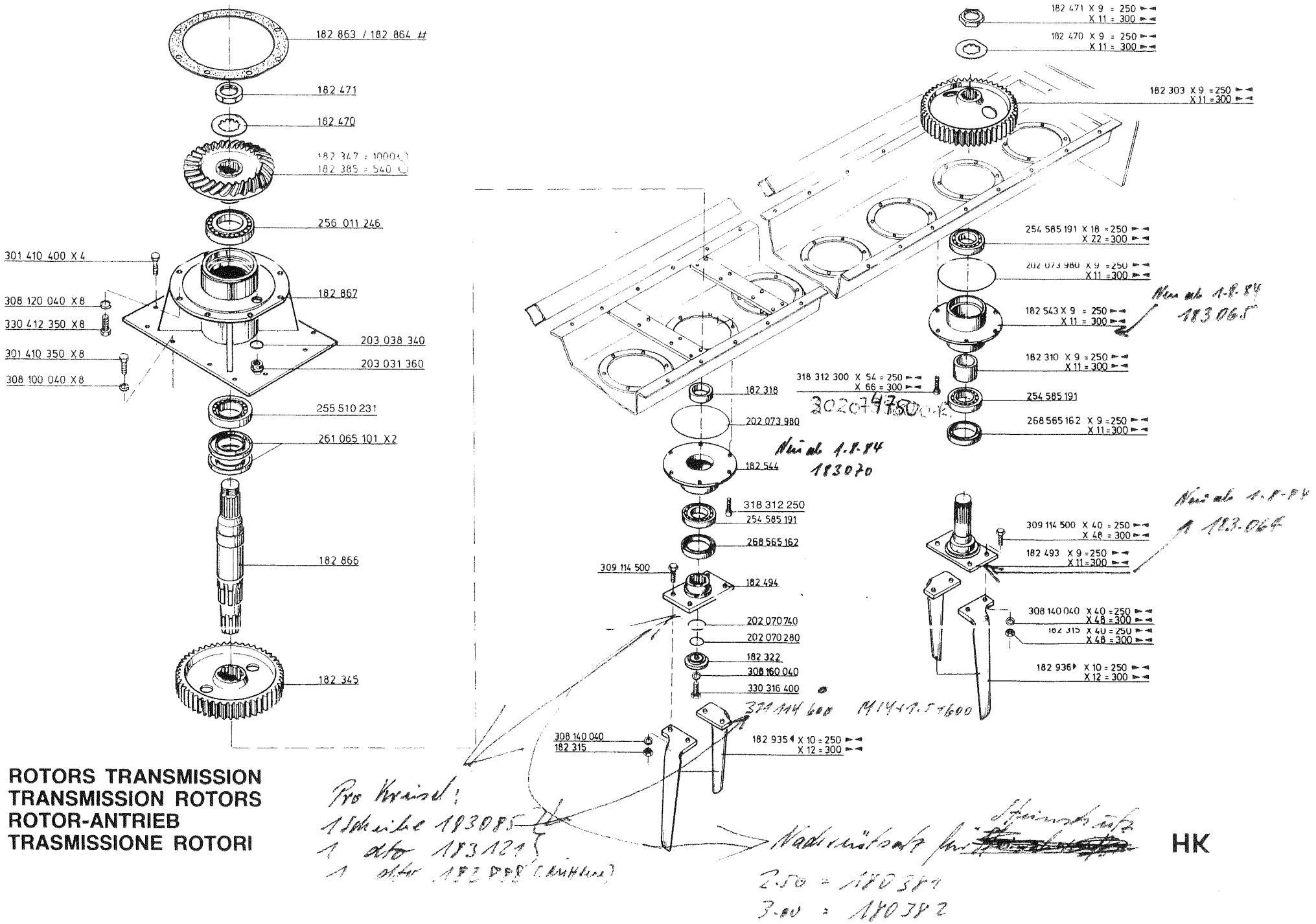

ROTORS TRANSMISSION
TRANSMISSION ROTORS
ROTOR-ANTRIEB
TRASMISSIONE ROTORI

HK

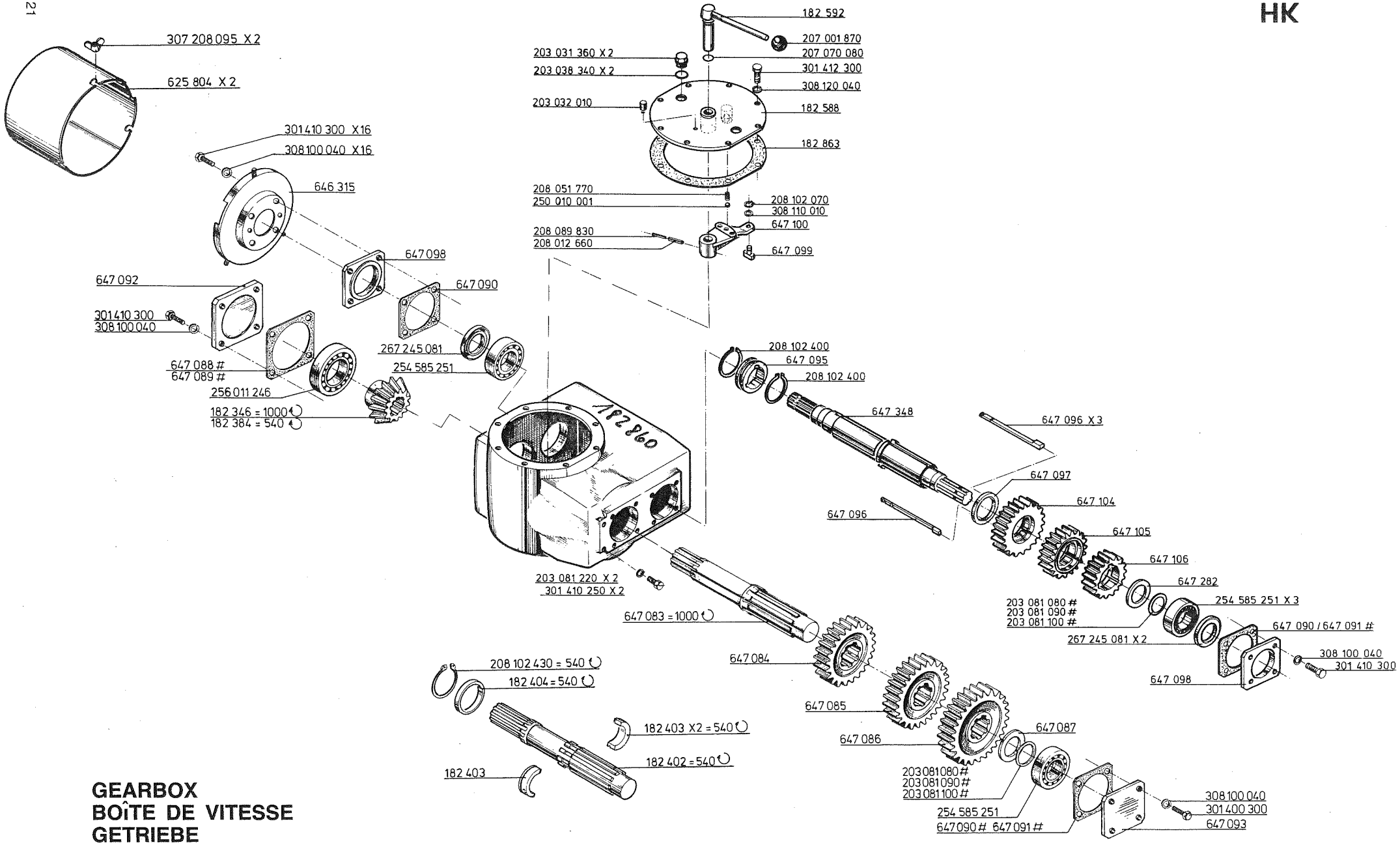

GEARBOX
BOÎTE DE VITESSE
GETRIEBE
SCATOLA DEL CAMBIO

EXTRA EQUIPMENT BLADE
ÉQUIPEMENT SPÉCIAL LAME
SONDERAUSRÜSTUNG MESSER
ATTREZZATURA SPECIALE/LAME

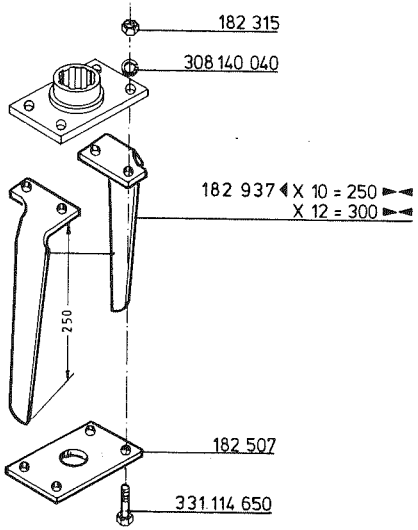

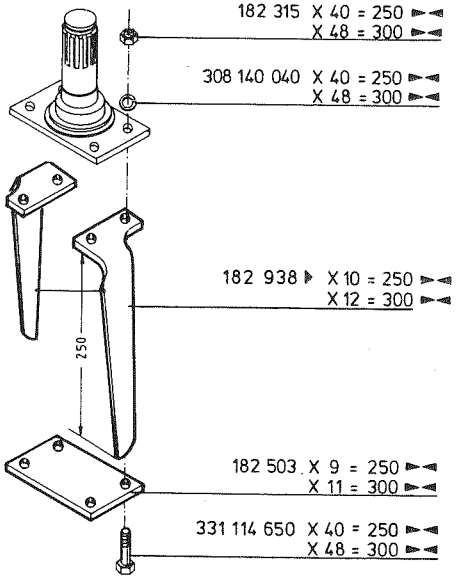

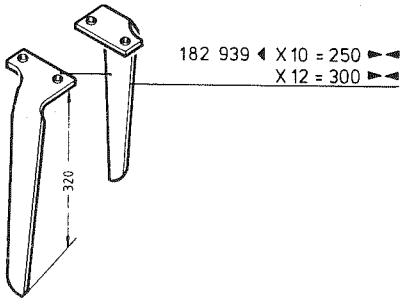

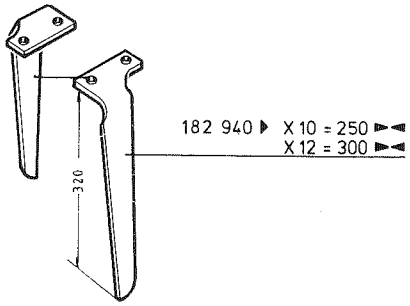

GEAR TRAIN HOUSING
CARTER DE TRANSMISSION
ROTOR-ANTRIEBSKASTEN
CASSA INGRANAGGI

HK

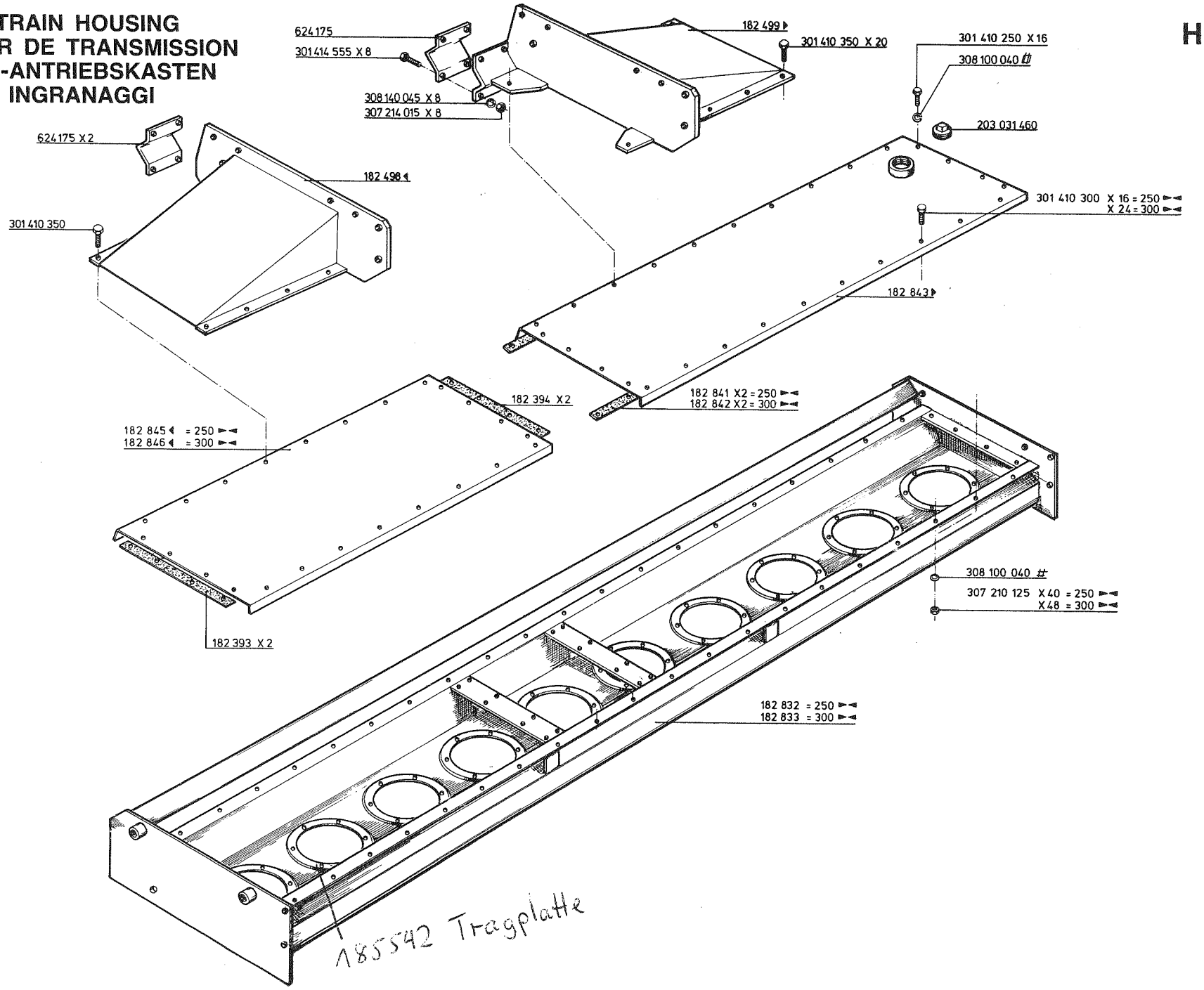

SIDE PLATES / LEVELING BAR / CRUMBLE ROLLER
DÉFLECTEURS LATERAUX / BARRE DE NIVELLEMENT / ROULEAU
PRALL BLECH / EINEBNER / KRUMENPACKER
PIASTRA LATERALI / RULLI POSTERIORE

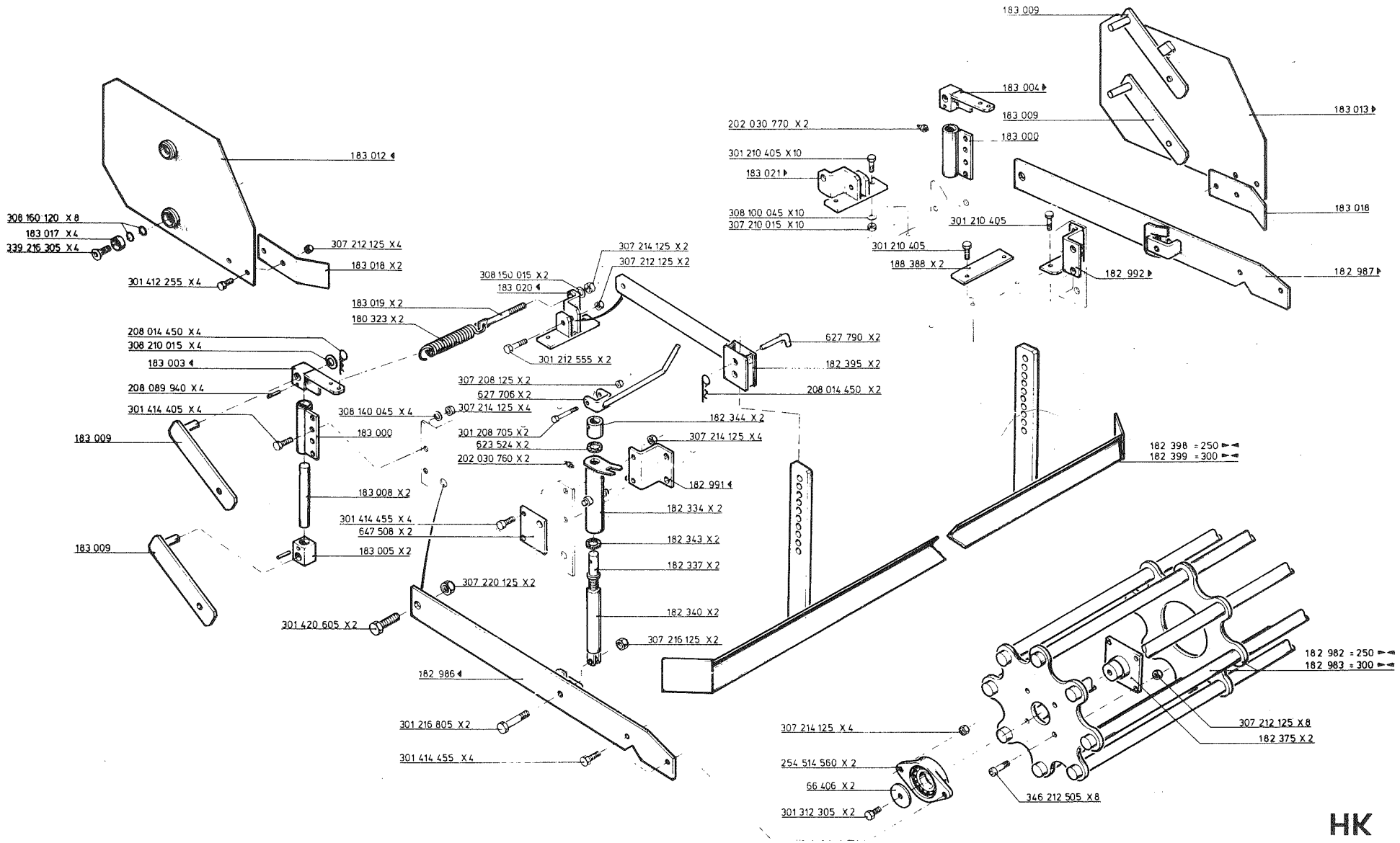

HK

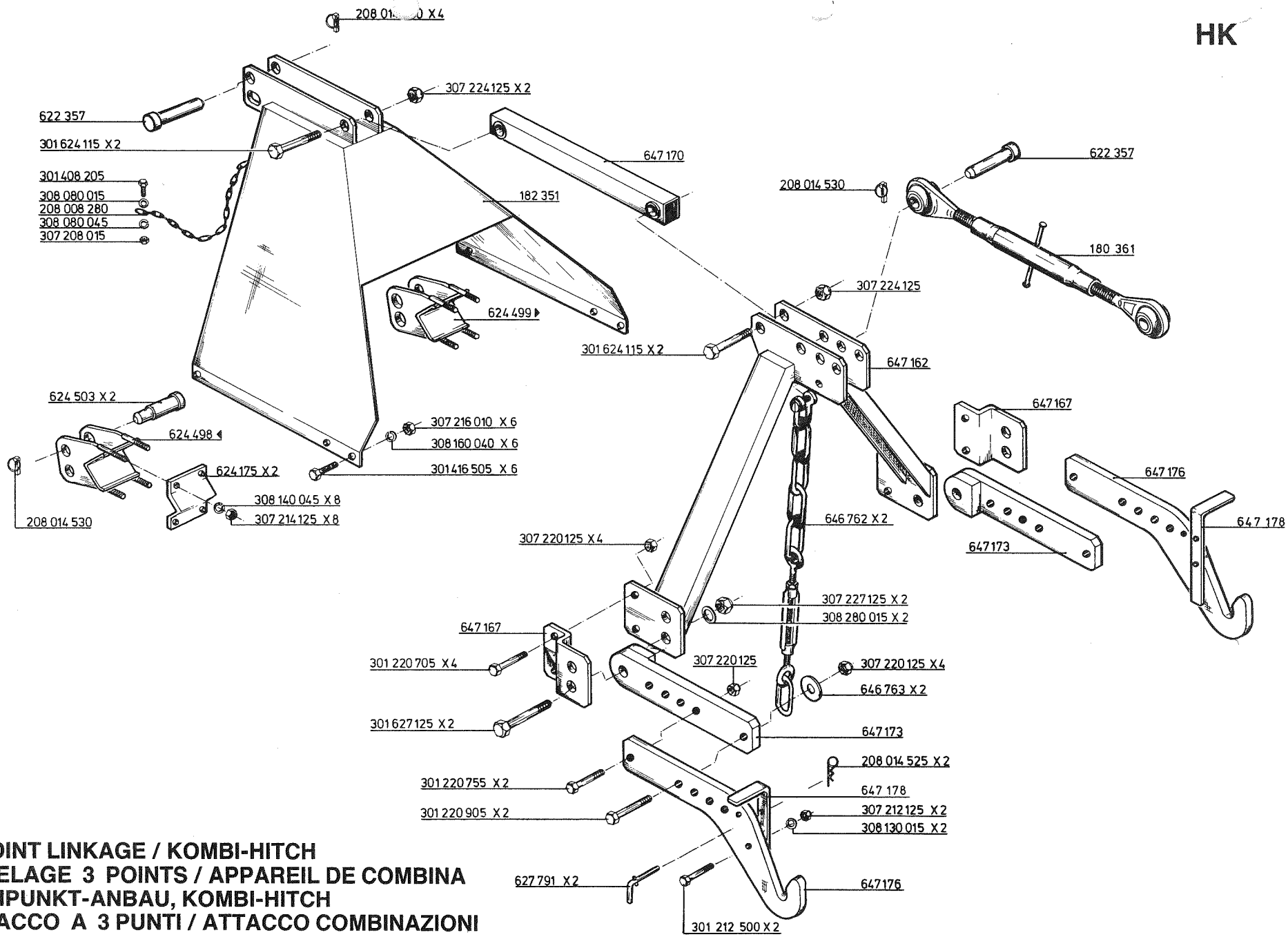

3-POINT LINKAGE / KOMBI-HITCH
ATTELAGE 3 POINTS / APPAREIL DE COMBINA
DREIPUNKT-ANBAU, KOMBI-HITCH
ATTACCO A 3 PUNTI / ATTACCO COMBINAZIONI

WHEEL MARK ERADICATORS
EFFACEURS DE TRACES DE ROUES
SPURLOCKERER
COPRITRACCE

HK

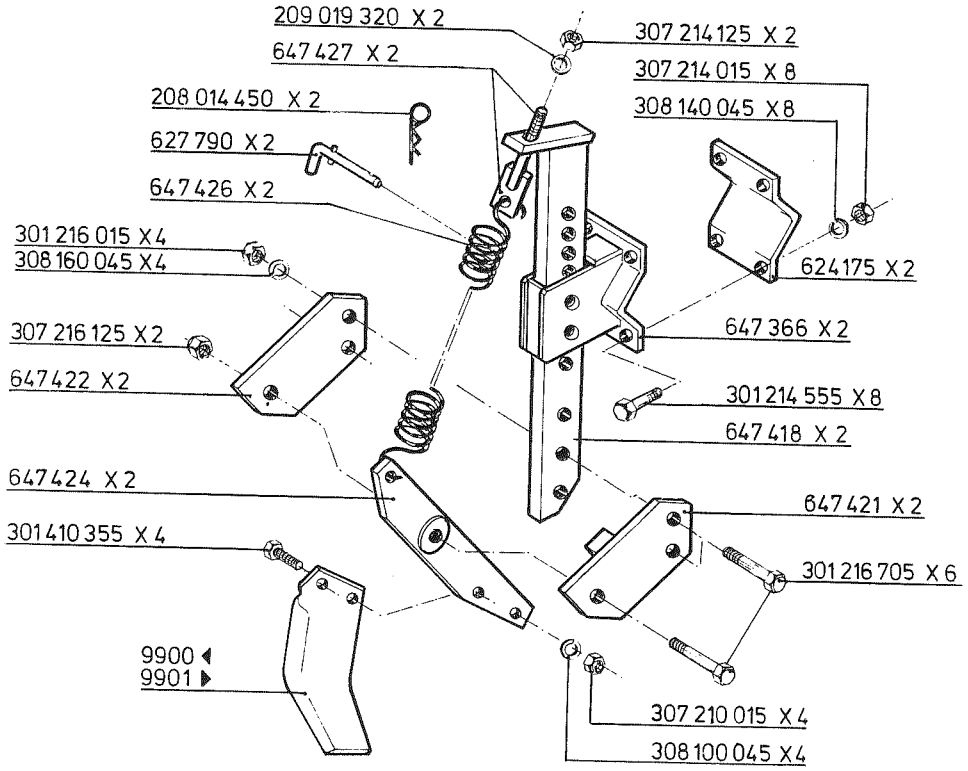

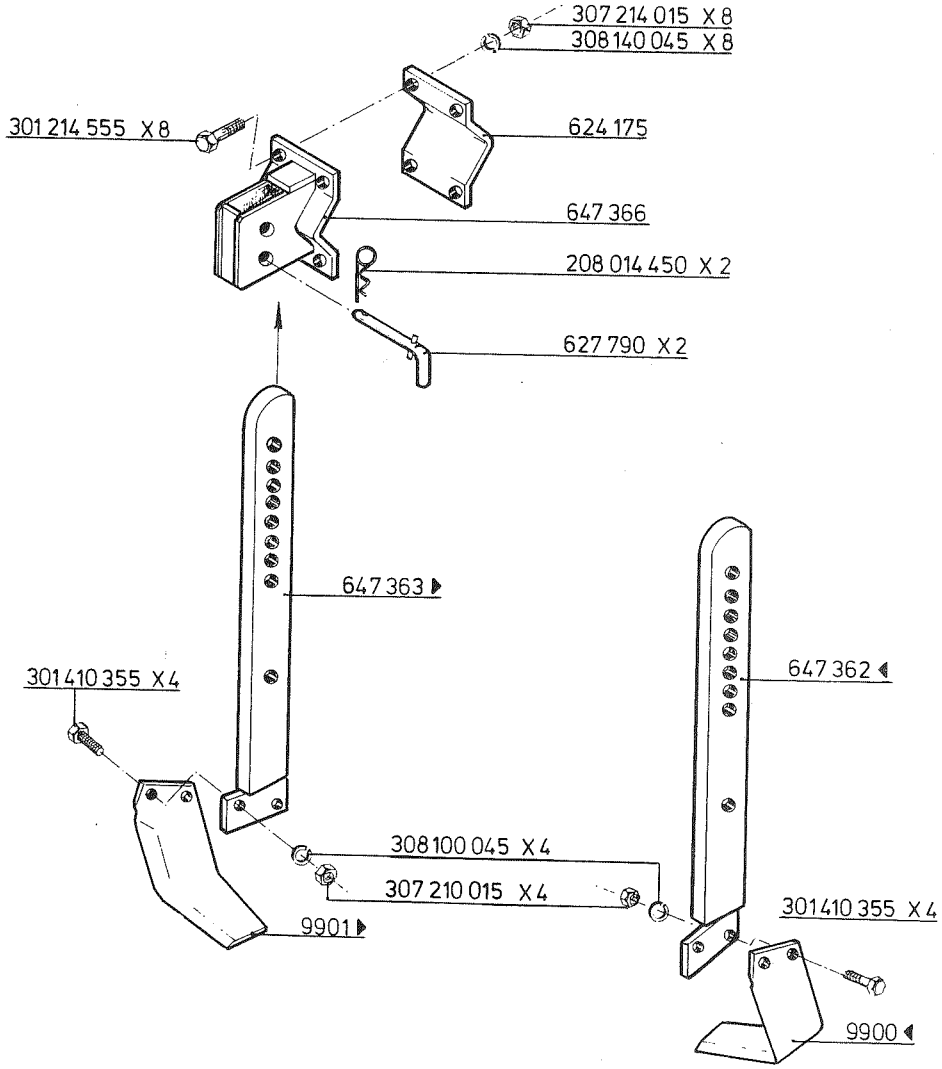

CRUMBLE ROLLER
ROULEAU
KRUMENPACKER
RULLO POSTERIORE

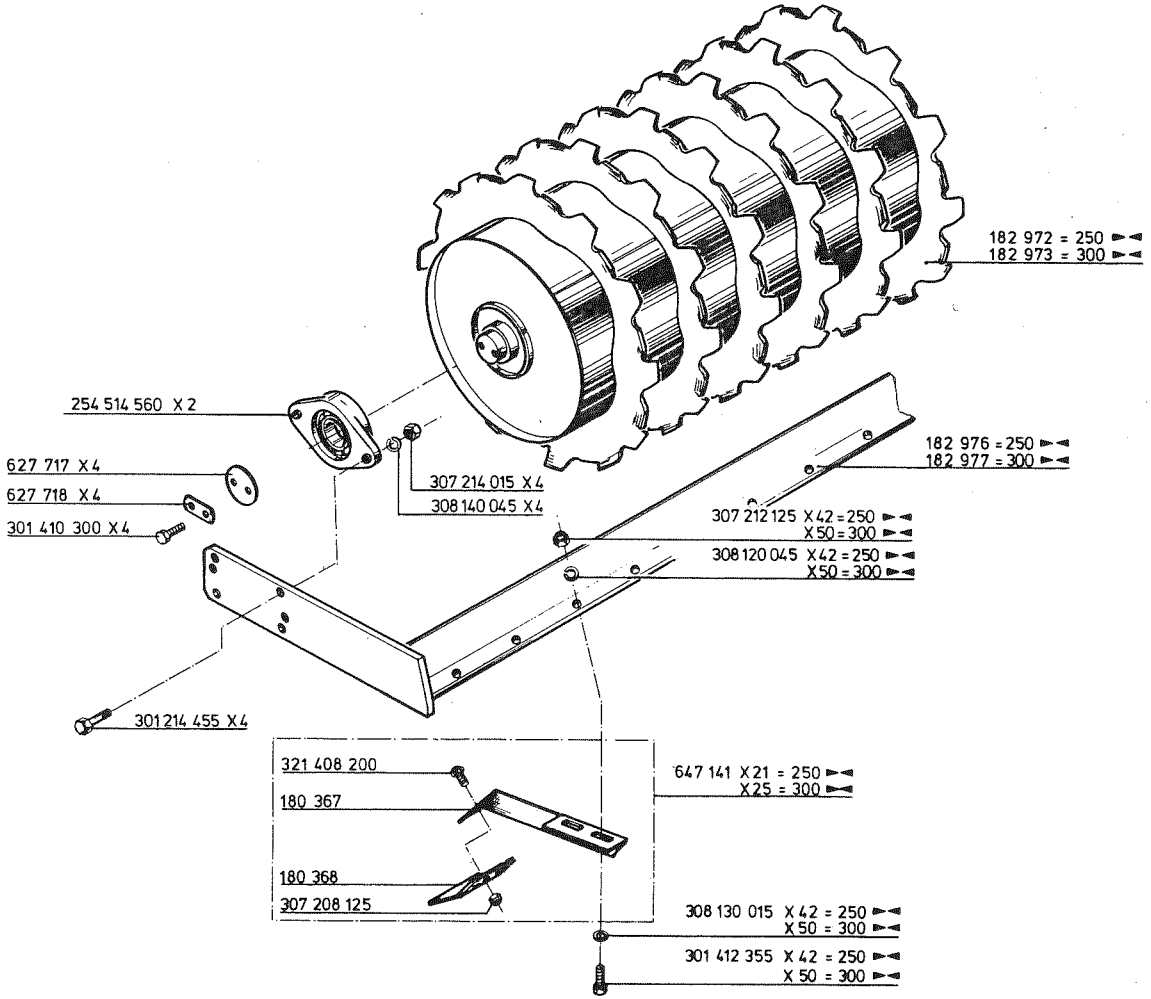
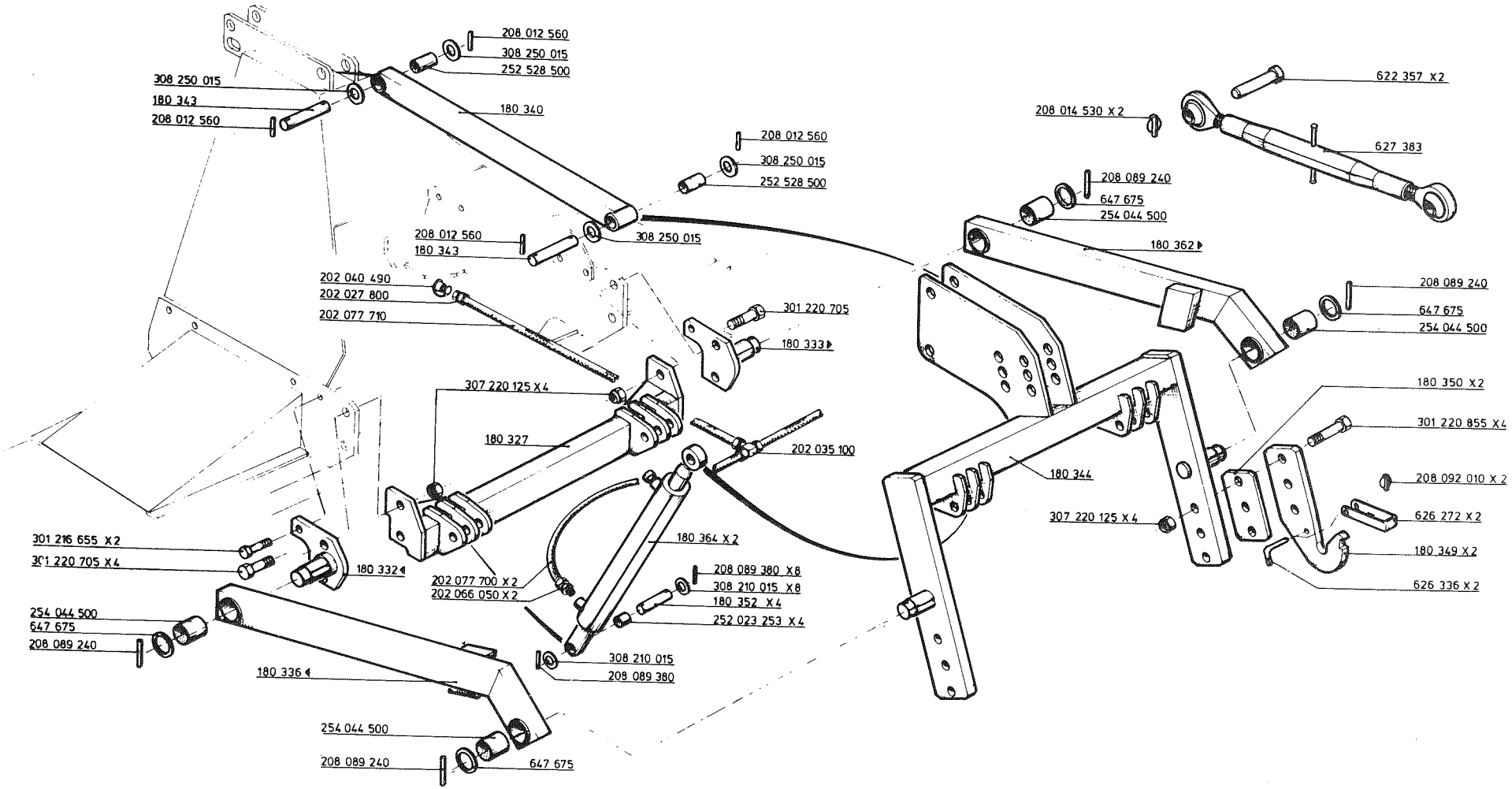
HYDRAULIC-COMBI-HITCH
ATTELAGE 3 POINTS ARRIERE HYDRAULIQUE
HYDRAULISCHE KOMBI-HITCH
ATTACCO IDRAULICO COMBI