STOLL

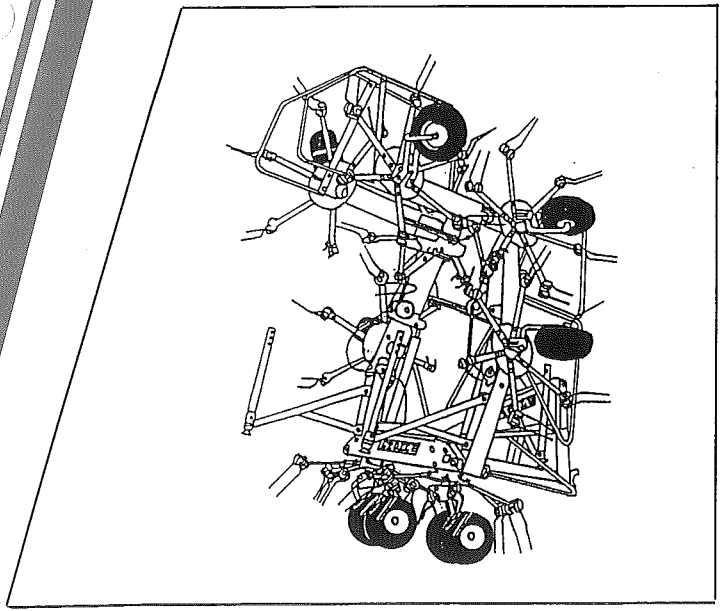

Betriebsanleitung
Instructions de service
Bedieningshandleiding
Operating instructions

Ersatzteilliste
Liste de pièces de rechange
Onderdelenlijst
Spare parts list

Zettwender
Z 900 Pro D
Z 900 Pro A

2002

0 68 92 90

P 1361

Bei Ersatzteilbestellungen ist die Fabrikationsnummer Ihrer Maschine unbedingt anzugeben. Das erspart Ihnen Zeit, Geld und Ärger und erleichtert uns die Abfertigung.
Tragen Sie die Nummer Ihrer Maschine bitte hier ein:

Nr:.....Geliefert am ..... / .....19.....
Dann haben Sie bei Ersatzteilbestellungen die Nummer immer bei der Hand. Die Fabrikationsnummer ist auf dem Fabrikschild eingetragen, siehe Figur.

Bestiller De reservedele så opgiv venligst maskines fabrikationsnummer og eventuelt købsår. Det sparer Dem tid, penge og ærgelser og os unødigt besvær.
De kan notere nummeret på Deres maskine her:

Nr.....Leveret den..... / ..... 19.....
så har De det ved hånden, når De eventuelt skal bestille reservedele. Fabrikationsnummeret findes indhugget i rammen, som vist påfiguren.

Always state the serial number and if possible the year of the machine when ordering spare parts whereby you save time and money and facilitates matters for us.
Please enter the number of your machine here:

Nr:.....Delivered on the..... / .....19.....
Appropriate when ordering parts. The serial number is located as shown on the figure.

Lorsque vous commandez des pièces de rechange, indiquez toujours le numéro de série de votre machine et si possible son année de fabrication. Vous éviterez des pertes de temps et vous nous faciliterez le travail.
Prière de noter ici le numéro de série de votre machine:

Numéro.....Livrée le..... / .....19.....
Ceci vous sera utile lorsque vous commanderez des pièces. Le Numéro de série est place dans le cadre comme indiqué sur la figure.

Gelieve bij een bestelling van onderdelen altijd het serienummer van de machine te vermelden. Dit voorkomt extra kosten, ergernis en tijdverlies en bespoedigt de aflevering. Noteer hieronder het serienummer van uw machine:

Nr.:.....Leverdatum (dag/ maan/ jaar)..... / .....19.....
Op deze wijze heeft u voor de bestelling van onderdelen het nummer steeds bij de hand. Het serienummer is in het typeplaatje op de machine gegraveerd.

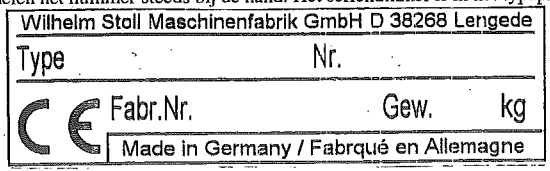

D

Inhaltsverzeichnis

Inhaltsverzeichnis 1
Sicherheitstechnische Hinweise 3
Bestimmungsgemäße Verwendung ..... 5 - 6
Allgemeine Sicherheits- und Unfallverhütungsvorschriften ..... 7 - 10
Angebaute Geräte 11
Zapfwellenbetrieb ..... 12 - 14
Hydraulikanlage ..... 14 - 15
Reifen 16
Wartung ..... 16 - 17
Hinweise für den Gebrauch der Betriebsanleitung 18
Vorschriften für Straßenfahrt (Deutschland) 19
Beschreibung und Arbeitsweise 20
Technische Daten 21
Montageanleitung
Zusammenbau ..... 22 - 28
Montage der Zinkenträger 30
Gelenkwelle 32
Loreiengetriebe 33
Maschineneinstellung
Inbetriebnahme ..... 34 - 35
Einstellen des Gelenkbockes ..... 36 - 37
Einstellung der Stützräder
Streuwinkeleinstellung ..... 38 - 39
Maschineneinstellung
Stoßdämpfer ..... 40 - 41
Praktischer Einsatz
Arbeitseinstellung 42
Freiräumen von Feldrändern 43
Zetten/Streuen von Mähschwaden ..... 43 - 44
Wenden 45
Streuen von Schwaden und Loreien 45
Schmierplan 46
Wartung und Pflege ..... 47 - 48
Gesetzesvorschriften für Anbaugeräte ..... 49 - 50
Beleuchtungsvorschriften für Arbeitsgeräte bei Fahrten auf öffentlichen Straßen und Wegen 51
Montageanleitung 900A ..... 52 - 55

F

Table des matières

Table des matières 1
Instructions de sécurité technique 3
Reglementation d'utilisation ..... 5 - 6
Prescriptions générales de sécurité et de prévention des accidents ..... 7 - 10
Outils portés 11
Transmission ..... 12 - 13
Installation hydraulique ..... 14 - 15
Pneumatiques 16
Entretien ..... 16 - 17
Indications concernant la mise-en-route 18
Description et méthode de travil ... 20
Détails techniques 21
Indications de montage
Montage ..... 22 - 28
Montage porte-peignes 30
Cardan 32
Réducteur d'andainage 33
Réglages de la machine
Mise en service ..... 34 - 35
Réglage de la tête orientable ..... 36 - 37
Réglage des roues
Réglage de l'angle d'épandage ... 38 - 39
Réglage de la machine
Amortisseurs ..... 40 - 41
Mise en service
Position de travail 42
Dégagement des bordures 43
Epandre, faner des andains de coupe ..... 43 - 44
Faner 45
Epandage d'andains de nuit 45
Plan de graissage 46
Entretien et graissage ..... 47 - 48

NL

Inhoudsopgave

Inhoudsopgave 1
Veiligheidsvoorschriften 3
Gebruik overeenkomstig bestemming ..... 5 - 6
Algemene voorschriften voor veiligheid ..... 7 - 10
Aanbouwmachines 11
Aandrijving door middel van tussenas ..... 12 - 14
Hydraulisch systeem ..... 14 - 15
Banden 16
Onderhoud ..... 16 - 17
Opmerking over het gebruik van de bedieningshandleiding 18
Beschrijving en werking 20
Technische gegevens 21
Montagevoorschrift
Montage ..... 22 - 28
Montage van tandhouders 30
Tussenas 32
Vertragingsbakje 33
Afstellingen
In bedrijfstellen ..... 34 - 35
Afstelling scharnierende 3-puntsbok ..... 36 - 37
Steunwielen afstellen
Schudhoek afstellen ..... 38 -39
Afstellingen
Schokdemper ..... 40 - 41
Gebruik
Werkstand 42
Bewerken van perceelskanten 43
Schudden/spreiden van zwaden ..... 43 - 44
Keren 45
Spreiden van swaden 45
Smeerschema 46
Onderhoud ..... 47 - 48

GB

Table of contents

Table of contents 1
Safety Technical Advices 3
Declined use of the machine ..... 5 - 6
General safety accident prevention advice ..... 7 - 10
Tractor mounted implements 11
Operating with P.T.O.shafts ..... 12 -14
Hydraulic systeme ..... 14 - 15
Tyres 16
Maintenance ..... 16 - 17
How to use the present instruction manual 18
Description and mode of operation 20
Technical Data 21
Set-up Instruktions
Assembly ..... 22 - 28
Set-up Instruktions 21
Installing the rotor arms 30
P.T.O.shaft 32
Windrowing gear 33
Adjustment of the machine
Setting to work ..... 34 - 35
Adjustment of the headstock with lateral flotation equipment ... 36 - 37
Adjustment of the support wheels
Adjustment of the spreading angle ..... 38 - 39
Adjustment of the machine
Shock absorber ..... 40 - 41
Practical use
Adjusting the machine for practical operation 42
Clearing the edges of the field 43
Tedding/spreading swaths ..... 43 - 44
Turning 45
Spreading windrows and small night swaths 45
Greasing chart 46
Care and maintenance ..... 47 - 48

D

Sicherheitstechnische Hinweise

Sehr geehrter Kunde,

Wenn Sie das Gerät überprüfen, prüfen Sie bitte, ob Transportschäden aufgetreten sind. Kontrollieren Sie auch, ob sämtliche Teile, die zum Lieferumfang gehören, angeliefert wurden.

Informieren Sie Ihren Händler, wenn etwas nicht stimmt!

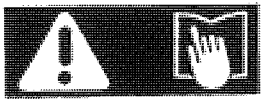

Vor Inbetriebnahme die Betriebsanleitung und die Sicherheitshinweise lesen und beachten!

In dieser Betriebsanleitung haben wir alle Stellen, die Ihre Sicherheit betreffen, mit diesen Zeichen versehen. Geben Sie alle Sicherheitsanweisungen auch an andere Benutzer weiter.

F

Instructions de sécurité technique

Cher Client,

Dès que vous réceptionnez la machine, veuillez vérifier s'il n'y a pas de dommages dûs au transport et si toutes les pièces concernant le matériel sont livrées.

Informez votre concessionnaire dés que quelque chose n'est pas reglementaire.

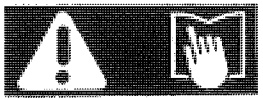

Avant la mise en marche, lire et bien respecter le mode d'emploi et les instructions de sécurité!

Dans cette notice nous avons repéré toutes les indications concernant votre sécurité avec ce symbole. Informez-en aussi les autres utilisateurs.

NL

Veiligheidsvoorschriften

Controleer bij aflevering of alle componenten die bij de machine horen meegeleverd zijn.

Stell uw dealer op de hoogte als er iets nieet klopt.

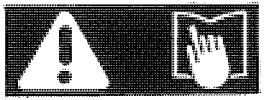

Lees de gebruiksaanwijzing en de veiligheidsvoorschriften door, voordat de machine in gebruik wordt genomen en volg de aanwijzingen ervan op!

In deze gebruiksaanwijzing zijn alle plaatsen die op uw veiligheid betrekking hebben met dit teken gekenmerkt. Licht ook de gebruiker in over veiligheidsvoorschriften.

GB

Safety Technical Advices

Dear Customer,

When you take the machine over please check if any damage has occured in transit and also that all parts covered by the order have in fact been delivered.

Inform your dealer of any discrepancies.

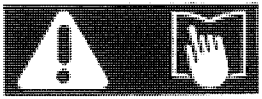

Prior to operating the machine read and observe the operator's manual and all safety instructions!

In this operating instruction booklet we have marked all paragraphs which refer to your safety with this sign.
Pass on all safety advices also to other users.

Aufkleber
Etiquette à coller
Etiket
Sticky label

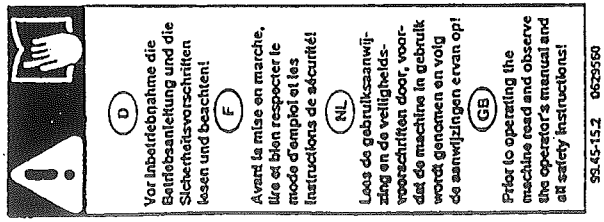

Bild 1
Fig. 1
Afb. 1
Fig. 1

D

Bestimmungsgemäße Verwendung

Der STOLL Zettwender Z 900 Pro ist ausschließlich für den üblichen Einsatz bei landwirtschaftlichen Arbeiten gebaut (bestimmungsgemäßer Gebrauch).
Er darf nur zum Zetten, Wenden, Freiräumen von Feldrändern, Schwad- und Loreienstreuen von Grünfutter (Luzerne, Klee, Gras etc.) Heu und Stroh verwendet werden. Er darf nur an Traktoren die mit Heckanbaueinrichtung ausgerüstet sind angebaut und durch die Traktorzapfwelle mittels Gelenkwelle angetrieben werden.
Jeder darüber hinausgehende Gebrauch gilt als nicht bestimmungsgemäß. Für hieraus resultierende Schäden haftet der Hersteller nicht; das Risiko hierfür trägt allein der Benutzer.

Zur bestimmungsgemäßen Verwendung gehört auch die Einhaltung der vom Hersteller vorgeschriebenen Betriebs-, Wartungs- und Instandhaltungsbedingungen.
Der STOLL Zettwender Z 900 Pro darf nur von Personen genutzt, gewartet und instandgesetzt werden, die hiermit vertraut und über die Gefahren unterrichtet sind.
Die einschlägigen Unfallverhütungs-Vorschriften sowie die sonstigen allgemein anerkannten sicherheitstechnischen, arbeitsmedizinischen und straßenverkehrsrechtlichen Regeln sind einzuhalten.

F

Reglementation d'utilisation

La faneuse STOLL Z 900 Pro est exclusivement réservé pour les usages courants en travaux agricoles (utilisation selon réglementation).

Elle ne doit être employée que pour epandre, faner, dégager les boudures des parcelles, épandre des andains de nuit, du fourrage vert (luzerne, herbe naturelle etc.) du foin et de la paille.
Elle ne doit être attelée qu'à l'arrière d'un tracteur agricole et mise en fonctionnement qu'à l'aide de la prise de mouvement de celui-ci.

Tout autre but d'utilisation n'est pas valable vis-à-vis la réglementation. En cas de dommage, la responsabilité du constructeur ne peut être engagée, seule celle de l'utilisateur l'est.

La réglementation prévoit également le respect des consignes d'utilisation, d'entretien et de maintenance édictées par le constructeur.

La faneuse STOLL Z 900 Pro ne doit être utilisé, entretenu, et réparé que par des personnes averties et conscientes des impératifs et dangers d'utilisation.
Les prescriptions de sécurité ainsi que la réglementation de la Prévention agricole, de la médecine du travail, du Code du travail et du Code de là route doivent être respectées.

NL

Gebruik overeenkomstig bestemming

De STOLL schudder Z 900 Pro is uitsluitend geconstrueerd voor normaal gebruik in de landbouw.
Hij mag alleen worden gebruikt voor schudden, naar binnen schudden van perceelkanten en spreiden van zwaden groenvoer (luzerne, klaver, gras enz.), hooi en stro. De machine mag alleen worden gemonteerd op landbouwtrekkers die zijn uitgerust met 3-puntshefinrichting achter en moet worden aangedreven door de trekkeraftakas via een tussenas.
Leder gebruik dat van bovenstaande afwijkt geldt als "niet in overeenstemming met de bestemming". Voor hieruit voortvloeiende schade aanvaardt noch STOLL, noch de importeur of dealer aansprakelijkheid; het betreffende risico is uitsluitend voor rekening van de gebruiker.
Onder gebruik volgens de bestemming valt ook het nakomen van de door de fabrikant gestelde voorwaarden t.a.v. gebruik, onderhoud en reparatie.
Gebruik, onderhoud en reparatie van de schudder Z 900 Pro mogen alleen gebeuren door personen die hiertoe bevoegd zijn, na instructie en lezing van de bed. handleiding, en die bovendien over de gevaren die het gebruik met zich kan meebrengen geinstrueerd zijn.
Verblijf van personen binnen gevaarlijke afstand van de zwadhark is verboden!

GB

Declined use of the machine

The STOLL tedder Z 900 Pro obtained by you has been exclusively designed for operation in agricultural for operation in agricultural situations (declined use).
It may only be used for handling green forage (alfalfa, clover, gras etc.), hay and straw for the following operations: tedding, turning, clearing of field boundaries, spreading of windrows and small night swaths.
It may be mounted solely on tractors equipped with a rear hitch and must be driven by the tractor power take-off via an universal joint drive shaft (p.t.o. shaft).
Any use beyond the one stipulated above is no longer considered as declined use. The manufacturer does not accept any responsibility for damages resulting from this; the operator himself carries the full risk.
Under "declined use" the manufacturer's prescribed operation-, maintenance- and repair conditions are to be adhered to.
The STOLL tedder Z 900 Pro may only be operated, maintained and repaired by such persons who have been made acquainted with it and who have been advised about the dangers. The applicable accident prevention advice as well as further generally accepted safety technical, working, medical and traffic rules should be adhered to.

D

Bestimmungsgemäße Verwendung

Eigenmächtige Veränderungen an der Maschine schließen eine Haftung des Herstellers für daraus resultierende Schäden aus.

F

Reglementation d'utilisation

Une modification propre à l'utilisateur dégage la responsabilité du constructeur pour les dommages subis par l'appareil, utilisateur, des tiers ou leurs biens.

NL

Gebruik overeenkomstig bestemming

Van toepassing zijnde voorschriften ter voorkoming von ongevallen, alsmede overige algemeen aanvaarde bepalingen op het gebied van veiligheid en wegverkeer moeten absoluut worden nagekomen.

Eigenmachtige veranderingen aan de machine leiden ertoe dat aansprakelijkheid van fabrikant, importeur of dealer voor hieruit voortvloeiende schade uitgesloten wordt.

GB

Declined use of the machine

Any damages resulting from arbitrary changes on the machine rule out the responsibility of the manufacturer.

Anzugsdrehmoment für Schrauben: Nm (lb-ft) Couple de serrage pour vis Tightening torque for screws Aandraaimoment voor schroeven	
Schrauben / Screws Vis / Schroeven	Klasse / Class 8.8 Catégorie / Klas 8.8
M 8	26 (19)
M 10	53 (39)
M 12	91 (67)
M 12x1,25	100 (74)
M 14	145 (107)
M 14x1,5	158 (116)
M 16	223 (164)
M 16x1,5	239 (176)
M 18	317 (234)
M 20	450 (332)

D

Allgemeine Sicherheits- und Unfallverhütungs-Vorschriften

Grundregel:
Vor jeder Inbetriebnahme das Gerät und den Traktor auf Verkehrs- und Betriebssicherheit überprüfen!

1. Beachten Sie neben den Hinweisen in dieser Betriebsanleitung die allgemein gültige Sicherheits- und Unfallverhütungs-Vorschrift!
2. Die angebrachten Warn- und Hinweisschilder geben wichtige Hinweise für den gefahrlosen Betrieb; die Beachtung dient Ihrer Sicherheit!
3. Bei Benutzung öffentlicher Verkehrswege die jeweiligen Bestimmungen beachten!
4. Vor Arbeitsbeginn sich mit allen Einrichtungen und Betätigungselementen sowie mit deren Funktion vertraut machen. Während des Arbeitseinsatzes ist es dazu zu spät!
5. Die Bekleidung des Benutzers soll eng anliegen. Locker getragene Kleidung vermeiden!
6. Zur Vermeidung von Brandgefahr Maschine sauber halten!
7. Vor dem Anfahren und vor Inbetriebnahme Nahbereich kontrolieren (Kinder!)! Auf ausreichende Sicht achten!

F

Prescriptions générales de sécurité et de prévention des accidents

Règle fondamentale:
Avant chaque mise en service de l'appareil, vérifier les sécurités pour le transport et l'utilisation.

1. Observer à l'aide des instructions de cette notice les prescriptions de sécurité et de prévention des accidents!
2. Les étiquettes d'avertissement et d'instructions donnent des conseils pour un travail sans accident, la sécurité de l'utilisateur en dépend!
3. En empruntant les voies publiques, respecter la réglementation routière!
4. Avant le début de travail se familiariser avec tous les dispositifs et éléments de commande et avec leurs fonctions. Durant le travail il est trop tard!
5. L'utilisateur doit porter des vêtements ajustés. Eviter tout vêtement flottant!
6. Tenir l'appareil propre pour éviter les risques d'incendie!
7. Avant de démarrer et de mettre en marche, contrôler les abords immédiats (enfants). Faire attention à la visibilité suffisante!
8. Le transport de personnes sur la machine durant le travail ou le trajet est absolument interdit!

NL

Algemene voorschriften voor veiligheid en ongevallenpreventie

Basisregel:
Kontroleer machine en trekker voor elk gebruik op veiligheid ten aanzien van werk en verkeer!

1. Neem naast de specifieke aanwijzingen van deze gebruiksaanwijzing ook de algemeen geldene voorschriften ten aanzien van veiligheid en ongevallenpreventie in acht!
2. De op of aan de machine aangebrachte afbeeldingen/stickers geven belangrijke aanwijzingen voor een veilig gebruik, opvolgen van de aanwijzingen dient uw eigen veiligheid!
3. Neem de geldende voorschriften van het wegenverkeersreglement in acht, als gebruik wordt gemaakt van de openbare weg!
4. Zorg ervoor met alle systemen en bedieningselementen en hun funkties vertrouwd te zijn alvorens er mee te werken!
   Gedurende het werk is het daarvoor te laat!
5. Draag als gebruiker nauwsluitende kleding! Vermijd loszittende kleding (stukken)!
6. Vermijd brandgevaar, houd de machine schoon!

GB

General safety and accident prevention advice

Basic principle:
Always check traffic and operational safety before any putting of the machine into operation.

1. Adhere to the general rules of health- and safety precautior besides the advice in this instruct manual!
2. The fitted warning and advising plates give important hints for a dangerless operation; adhering to serves your own security!
3. When making use of public roads adhere to applicable traffic rules.
4. Become acquainted with all installations and controlling devices as well as with their function before beginning with the operation. Doing this during operation would be too late.
5. The clothing of the operator should fit tight. Avoid wearing any loose clothing!
6. To avoid danger of fire keep your machine clean!
7. Before beginning to drive check surrounding area (children etc.) Ensure sufficient visibility!
8. Sitting or standing on the implement during operation or during transport is not permissible.

D

Allgemeine Sicherheits- und Unfallverhütungs-Vorschriften

8. Das Mitfahren während der Arbeit und der Transportfahrt auf dem Arbeitsgerät ist nicht gestattet!
9. Gerät vorschriftsmäßig ankuppeln und nur an den vorgeschriebenen Vorrichtungen befestigen und sichern!
10. Beim An- und Abbauen die Stützeinrichtungen in die jeweilige Stellung bringen!(Standsicherheit!)
11. Beim An- und Abkuppeln von Geräten an oder vom Traktor ist besondere Vorsicht nötig!
12. Zulässige Achslasten und Gesamtgewicht beachten!
13. Zulässige Transportabmessungen beachten!
14. Transportausrüstung - wie z.B. Beleuchtung, Warneinrichtungen und evtl. Schutzeinrichtungen überprüfen und anbauen!
15. Betätigungseinrichtungen (Seile, Ketten, Gestänge usw.) fernbetätigter Einrichtungen müssen so verlegt sein, daß sie in allen Transport- und Arbeitsstellungen nicht unbeabsichtigte Bewegungen auslösen!
16. Gerät für Straßenfahrt in vorgeschriebenen Zustand bringen und nach Vorschrift des Herstellers verriegeln!

F

Prescriptions générales de sécurité et de prévention des accidents

9. Atteler l'outil conformément aux prescriptions et sur un dispositif conforme aux normes!
10. A l'attelage et au dételage, mettre chaque dispositif de sécurité à sa place! (position de sécurité!).
11. Faire particulièrement attention lors de l'attelage ou dételage de l'outil!
12. Respecter la charge à l'essieu maxi permise, le poids total roulant!
13. Respecter de permis mesurage de transport!
14. Vérifier et monter les accessoires de transport comme feux de signalisation et les protections!
15. Les dispositions à manoeuvrer (cordes, chaînes, tiges etc.) de dispositions distant manoeuvrers doivent être poser à une position de sorte qu'elles ne doivent pas déclencher un mouvement non voulu à toutes positions de transport et de travail!
16. Pour la course routiere mettre la machine en état et verrouiller aprés prescription de fabricant!
17. Durant le déplacement ne jamais quitter le poste de conduite!

NL

Algemene voorschriften voor veiligheid en ongevallenpreventie

7. Kijk rond de machine (en de trekker) alvorens weg te rijden en alvorens de machine in werking te stellen! Let op kinderen! Zorg voor voldoende zicht!
8. Het is verboden zich bij werk en transport op de machine te bevinden!
9. Koppel machines aan volgens voorschrift en bevestig iets uitsluitend aan de daartoe voorbestemde voorzieningen, draag zorg voor een goede borging!
10. Breng voor (de)montage de steunvoorzieningen in de beveiligende stand!
11. Neem bijzondere voorzichtigheid in acht bij het aan- en afkoppelen van de machine aan resp. van de trekker!
12. Neem de maximaal toelaatbare asbelasting en het maximaal toelaatbare totaalgewicht in acht!
13. Neem de maximaal toelaatbare transportafmetingen in acht!
14. Transporttoebehoren, b.v. verlichting, waarschuwingsborden, e.d. en eventuele beschermingsdelen kontroleren en monteren!

GB

General safety and accident prevention advice

9. Attach implements as advised and only to the advised devices!
10. When attaching or removing the machine bring the supporting devices into the corresponding position (standing safety).
11. Special care should be taken when the implement is coupled to or off the tractor.
12. Adhere to the maximum permissible axle loads, total weights.
13. Adhere to the permissible transport measurements!
14. Fit and check transport gear, traffic lights, warning and guards!
15. Operating appliances (ropes, chains, rods etc.) of remote controlled appliances have to lay in a position that they cannot release unintentional movements in all positions of transport and work!
16. For road haulage put the machine in the prescribed condition and bold it concerning to the instruction of manufacturer!
17. During driving never leave the operator's seat.

D

Allgemeine Sicherheits- und Unfallverhütungs-Vorschriften

17. Während der Fahrt den Fahrerstand niemals verlassen!
18. Die gefahrene Geschwindigkeit muß immer den Umgebungsverhältnissen angepaßt werden! Bei Berg- und Talfahrt und Querfahrten zum Hang plötzliches Kurvenfahren vermeiden! Höchstgeschwindigkeit bei Straßenfahrt 25 Km/h.
19. Fahrverhalten, Lenk- und Bremsfähigkeit werden durch angebaute oder angehängte Geräte und Ballastgewichte beeinflußt! Daher aufausreichende Lenk- und Bremsfähigkeit achten!
20. Bei Kurvenfahrt die weite Ausladung und/oder die Schwungmasse des Gerätes berücksichtigen!
21. Gerät nur in Betrieb nehmen, wenn alle Schutzvorrichtungen angebracht und in Schutzstellung sind!
22. Der Aufenthalt im Arbeitsbereich und Gefahrenbereich ist verboten!
23. Nicht im Dreh- und Schwenkbereich des Gerätes aufhalten!
24. An fremdkraftbetätigten Teilen (z.B. hydraulisch) befinden sich Quetsch- und Scherstellen!

F

Prescriptions générales de sécurité et de prévention des accidents

18. La vitesse doit être adapter à conditions d'environs! Eviter d'aller en courbe brusque à courses de monts et vaux et à courses transversales!
    Limite de vitesse sur route: 20 Km/h.
19. La tenue de route, la capacité de direction et de freinage peuvent être influencées par la présence d'un outil porté ou tracté ou de masses. Donc faire attention à une capacité de direction et de freinage suffisante!
20. En courbe prévoir la force centrifuge exercée par la position éloignée à l'arrière du centre de gravité de l'appareil!
21. Ne mettre un appareil en fonction que quand tous les dispositifs de protection sont montés et en position de sécurité!
22. Le stationnement dans la zone d'action de l'outil est interdit!
23. Ne pas stationner dans la zone balayée par l'outil en virant!
24. Les parties commandées par une force étrangère (par ex. hydraulique) comportent des zones d'écrasement et de cisaillement.
25. Avant de quitter le tracteur, poser l'outil sur le sol, arrêter le moteur, et enlever la clef de contact!

NL

Algemene voorschriften voor veiligheid en ongevallenpreventie

15. Plaats delen voor het overbrengen van bewegingen van afstandsbediening (b.v. koorden, kabels, kettingen, stangen, enz.) zo, dat ze in geen enkele werk- of transportstand onbedoelde bewegingen kunnen veroorzaken!
16. Breng de machine voor het transport over de weg in de daarvoor bestemde stand en vergrendel deze volgens het voorschrift van de fabrikant!
17. De bestuurdersplaats moet gedurende het rijden steeds bezet zijn!
18. Pas de rijsnelheid steeds aan de omstandigheden van omgeving en terrein aan! Maak bij bergop- en bergafrijden alsmede bij rijden dwars op een heiling geen plotselinge bochten! Maximum snelheid bij transport op de weg: 25 Km/uur.
19. Gedragen en getrokken machines, maar ook frontgewichten beinvloeden rijgedrag, bestuurbaarheid en remwerking! Zorg daarom voor voldoende stuuren remwerking!
20. Houd bij het nemen van bochten rekening met de grotere breedte (draaicirkel) en/of grote massa van de machine!

GB

General safety and accident prevention advice

18. The drived speed always has to adapt to the conditions of environs! Avoid abrupt curve driving at hill and dale tour and crosstours at slope!
    Never exeed 15 mph (25 Km/h) on the road.
19. Mount the implement prescribed. Moving behaviour, steerability and braking are influenced by mounted implements, trailers and ballast weights. Check sufficient steerability and braking.
20. When driving round bends note the width of the machine and/or the changing centre of gravity of the implement.
21. Put implement into operation only when all guards are fixed in position.
22. Never stay in the turning and slewing area of the implement!
24. On all pivoting parts actuated by foreign powers (e.g. hydraulics) exists danger of injury by bruising and crushing.
25. Before leaving the tractor lower the machine to the ground. Actuate the parking brake, stop the engine and remove the ignition key!

D

Allgemeine Sicherheits- und Unfallverhütungs-Vorschriften

25. Vor dem Verlassen des Tractors Gerät sichern! Anbaugeräte ganz absenken! Motor abstellen und Zündschlüssel abziehen!
26. Zwischen Tractor und Gerät darf sich niemand aufhalten, ohne daß das Fahrzeug gegen Wegrollen durch die Feststellbremse und/ oder durch Unterlegkeile gesichert ist!

F

Prescriptions générales de sécurité et de prévention des accidents

26. Personne ne doit se tenir entre le tracteur et l'appareil sans mettre le frein de parc ou une cale aux roues pour éviter un roulement accidentel!

NL

Algemene voorschriften voor veiligheid en ongevallenpreventie

21. Werk alleen met machines indien de bescherming kompleet en intakt is en in de funktionele stand staat!
22. Er mag zich niemand binnen werk- en gevarenbereik van de machine ophouden!
23. Blijf niet binnen de draai- of zwaaicirkel van de machine!
24. Delen die via bekrachtigingssystemen (b.v. hydraulica) worden bediend hebben posities met beklemmings- en kipgevaar!
25. Beveilig de machine alvorens de trekker te verlaten! Laat aanbouwmachines helemaal op de grond zakken. Zet de motor af en verwijder de kontaktsleutel!
26. Er mag zich niemand tussen machine en trekker ophouden tenzij het voertuig door middel van handrem en/of wielkeggen tegen wegrollen is beveiligd.

GB

General safety and accident prevention advice

26. Allow nonody to stay between the tractor and implement if the tractor is not secured against rolling away by the parking brake and/or by the supplied chocks.

D

Angebaute Geräte

1. Vor dem An- und Abbau von Geräten an die Dreipunktaufhängung Bedienungseinrichtung in die Stellung bringen, bei der unbeabsichtigtes Heben oder Senken ausgeschlossen ist!

2. Beim Dreipunktanbau müssen die Anbaukategorien von Traktor und Gerät unbedingt übereinstimmen oder abgestimmt werden!

3. Im Bereich des Dreipunktgestänges besteht Verletzungsgefahr durch Quetsch- und Scherstellen!

4. Bei Betätigung der Außenbedienung für den Dreipunktanbau nicht zwischen Traktor und Gerät treten!

5. In der Transportstellung des Gerätes immer auf ausreichende seitliche Arretierung des Traktor-Dreipunktgestänges achten!

6. Bei Straßenfahrt mit ausgehobenem Gerät muß der Bedienungshebel gegen Senken verriegelt sein!

F

Outils portés

1. Avant l'attelage ou dételage de l'outil au relevage 3 points, mettre le levier de commande en position bloquée sur laquelle une levée ou descente accidentelle est exclue!

2. La catégorie de l'axe d'attelage de l'outil doit correspondre à celle des rotules du relevage!

3. Dans la zone des bras du relevage, il y a risque d'accident par écrasement ou cisaillement!

4. Ne pas se tenir entre le tracteur et l'outil pour manoeuvrer la commande extérieure du relevage!

5. En position de transport, faire attention au blocage latéral suffisant des bras du relevage!

6. En transport sur route outil relevé, le levier de commande du relevage doit être bloqué contre une descente accidentelle!

NL

Aanbouwmachines

1. Stel de bediening van de hefinrichting, vóór het aankoppelen van een machine in de driepuntsbevestiging, zo in dat onbedoeld heffen of neerlaten niet mogelijk is.

2. Bij driepuntsbevestiging moet de bevestigingskategorie van machine en trekker beslist in overeenstemming zijn dan wel worden aangepast.

3. Bij aanspanning in de 3-punts hefinrichting bestaat gevaar voor ongevallen door beklemmen en kippen!

4. De bediening van de driepuntshefinrichting buiten de trekkercabine moet gebeuren zonder tussen trekker en machine te komen.

5. Zorg steeds voor voldoende zijdelingse stabilisatie van een machine en transportstand.

6. Als er met geheven machine op de weg wordt gereden moet de be bedieningshebel van de hefinrichting tegen zakken zijn beveiligd.

GB

Tractor mouted implements

1. When fitting the machine to the three-point linkage of the tractor bring all control levers into such a position that unintended lifting or lowering is impossible.

2. When fitting to the three-point linkage the mounting categories at the tractor and the implement must be compatible or must be ma compatibel.

3. There is danger of in the area of the three-point linkage by its squeezing and shearing places.

4. When actuating the control levers for the three-point linkage from outside the tractor cab never step between tractor and implement!

5. Make sure that in the transport position of the implement the tractor three-point linkage has sufficient lateral immovability.

6. When driving on public roads with a lifted machine the lifting control lever should be locked against unintentional lowering.

D

Zapfwellenbetrieb

1. Es dürfen nur die vom Hersteller vorgeschriebenen Gelenkwellen verwendet werden!
2. Schutzrohr und Schutzrichter der Gelenkwelle sowie Zapfwellenschutz müssen angebracht sein und sich in einem ordnungsgemäßen Zustand befinden!
3. Bei Gelenkwellen auf die vorgeschriebenen Rohrüberdeckungen in Transport- und Arbeitsstellungen achten!
4. An- und Abbau der Gelenkwellen nur bei ausgeschalteter Zapfwelle, abgestelltem Motor und abgezogenem Zündschlüssel!
5. Bei Verwendung von Gelenkwellen mit Überlast- oder Freilaufkupplungen, die nicht durch die Schutzeinrichtung am Traktor abgedeckt werden, sind Überlast- bzw. Freilaufkupplungen geräteseitig anzubringen!
6. Immer auf richtige Montage und Sicherung der Gelenkwelle achten!
7. Gelenkwellenschutz durch Einhängen der Kette gegen Mitlaufen sichern!

F

Transmission

(seulement pour outils animés par prise de force)

1. N'utiliser qu'une transmission prévue par le contructeur!
2. Les tubes et bols de protection doivent être présents et en bon état!
3. Faire attention au recouvrement prescrit des tubes de protection en position de transport ou de travail!
4. Branchement et débranchement de la transmission que moteur arrêté!
5. En utilisation d'arbres articuliés avec accouplements de surcharge ou de roue libre qu'ils ne sont pas enlevés par dispositions à protéger au tracteur, installer accouplements de surcharge respectivement de roue libre à la machine!
6. Faire attention au bon montage et à la sécurité de la transmission!
7. Entraver la rotation des tubes protecteurs avec la chaînette livré avec!

NL

Aandrijving door middel van tussenas

(Alleen voor machines die d.m.v. een tussenas worden aangedreven)

1. Gebruik alleen de door de fabrikant voorgeschreven tussenas!
2. Beschermbuizen en -kappen aan de tussenas alsmede de aftakasbeschermkap moeten gemonteerd en in goede staat zijn!
3. Zorg voor de voorgeschreven overlapping van kopplingsashelften en -beschermbuizen, zowel in transport als in werkstand!
4. Aan- en afkoppelen van de tussenas mag uitsluitend indien de aftakas uitgeschakeld, de motor afgezet en de kontaktsleutel verwijderd is.
5. Monteer tussensassen met niet door de aftakasbeschermkap afgeschermde slipkoppeling of vrijloop zo, dat koppeling resp. vrijloop aan de machinezijde komt!
6. Zorg steeds voor een juiste montage en beveiliging van de tussenas.
7. Borg de bescherming van de tussenas tegen meedraaien door de ketting(en) aan een vast punt de bevestigen.

GB

Operating with P.t.o. shafts

(for P.t.o. driven implements only)

1. Use only P.t.o. shafts which are designed for the implement and which are equipped with all legally requested guardings.
2. Guard tubes and cones of the P.t.o.shaft as well as a tractor and implement side P.t.o. guard must be fitted and kept in a proper condition.
3. At P.t.o.shaft always see to the advised tube overlapping in transport- and operating position!
4. Fit and remove the P.t.o.shaft only when engine is stopped.
5. When using P.t.o.shafts with overload or overrunning clutches which are not covered through a protect appliance at the tractor attach overload resp. overrunning clutches to the machine!
6. Ascertain correct fitting and securing of the P.t.o.lock!
7. Prevent P.t.o.guard from spinning by fixing the provided chain to a nearby static part.

D

Zapfwellenbetrieb

8. Vor Einschalten der Zapfwelle sicherstellen, daß die gewählte Drehzahl und Drehrichtung der Zapfwelle des Traktors mit der zulässigen Drehzahl und Drehrichtung des Gerätes übereinstimmen!

9. Vor Einschalten der Zapfwelle darauf achten, daß sich niemand im Gefahrenbereich des Gerätes befindet!

10. Zapfwelle nie bei abgestelltem Motor einschalten!

11. Bei Arbeiten mit der Zapfwelle darf sich niemand im Bereich der drehenden Zapf- oder Gelenkwelle aufhalten!

12. Zapfwelle immer abschalten, wenn zu große Abwinklungen auftreten oder sie nicht benötigt wird!

13. Achtung, nach dem Abschalten der Zapfwelle Gefahr durch nachlaufende Schwungmasse! Während dieser Zeit nicht zu nahe an das Gerät herantreten! Erst wenn es ganz stillsteht, darf daran gearbeitet werden!

F

Transmission

(seulement pour outils animés par prise de force)

8. Avant d'embrayer la prise de force s'assurer que le régime choisi corresponde bien à celui maxi permis!

9. Avant d'embrayer la prise de force s'assurer que personne ne se trouve dans la zone dangereuse!

10. Ne pas embrayer la prise de force moteur arrêté!

11. Durant le travail avec la prise de force, personne ne doit se tenir dans la zone de la prise de force ou de la transmission tournante!

12. Débrayer toujours la prise de force quand la transmission fait un trop grand angle et quand elle n'est pas utilisée!

13. Aussitôt l'arrêt, attention, à la rotation dûe à l'inertie! Durant ce temps ne pas s'approcher de l'apparail. Ne le faire que quand il est vraiment immobile!

14. Ne nettoyer et graisser la transmission que la prise de force débrayée, moteur arrêté, clef de contact enlevée!

NL

Aandrijving door middel van tussenas

(Alleen voor machines die d.m.v. een tussenas worden aangedreven)

8. Zorg ervoor dat gekozen draairichting en toerental van de aftakas in overeenstemming zijn met draairichting en toerental die voor de aan te drijven machine zijn vereist, voordat de aftakas wordt ingeschakeld!

9. Let op, dat niemand in het gevarenbereik van de machine is als de aftakas wordt ingeschakeld!

10. Schakel de aftakas nooit in als de motor stilstaat!

11. Als er met de aftakas wordt gewerkt, mag zich niemand binnen bereik van de draaiende aftakas of tussenas bevinden!

12. Schakel de aftakas altijd uit als de hoek van de tussenas te groot wordt of als hij niet nodig is.

13. Let op; na uitschakelen van de aftakas bestaat er gevaar door nalopen van de machine door de massa! Kom gedurende die nalooptijd niet te dicht bij de machine! Pas als alles stilstaat mag eraan worden gewerkt!

GB

Operating with P.t.o. shafts

(for P.t.o. driven implements only)

8. Before switching on the P.t.o. shaft ensure that the chosen P.t.o. speed of the tractor corresponds to the allowable implement input speed.

9. Before switching on the P.t.o. shaft take care, that no one stays in the danger zone of the implement!

10. Never switch on the tractor P.t.o. while engine is stopped!

11. When operating with a switched-on P.t.o.shaft allow no one to stay near to the spinning P.t.o. - or universal joint shaft.

12. Always stop P.t.o. when it is not needed or when the shaft is in an adverse position!

13. **Attention**: After switching off the P.t.o. the mounted implement may continue to run by its dynamic mass. During this period never come too close to the implement. Begin to work on the implement only after it has come to a full standstill!

D

Zapfwellenbetrieb

14. Reinigen, Schmieren oder Einstellen des zapfwellengetriebenen Gerätes oder der Gelenkwelle nur bei abgeschalteter Zapfwelle, abgestelltem Motor und abgezogenem Zündschlüssel!

15. Abgekoppelte Gelenkwelle auf der vorgesehenen Halterung ablegen!

16. Nach Abbau der Gelenkwellen Schutzhülle auf Zapfwellenstummel aufstecken!

17. Bei Schäden, diese sofort beseitigen, bevor mit dem Gerät gearbeitet wird!

Hydraulikanlage

1. Hydraulikanlage steht unter hohem Druck!

2. Beim Anschließen von Hydraulikzylindern und -motoren ist auf vorgeschriebenen Anschluß der Hydraulikschläuche zu achten!

3. Beim Anschluß der Hydraulikschläuche an die Traktor-Hydraulik ist darauf zu achten, daß die Hydraulik sowohl traktor- als auch geräteseitig drucklos ist!

F

Transmission

(seulement pour outils animés par prise de force)

15. Reposer la transmission débranchée sur le support prévu à cet effet!

16. Après démontage de la transmission, remettre le capuchon protecteur sur la prise de force!

17. En cas de dégât la changer avant de mettre l'appareil en route!

Installation hydraulique

1. L'installation hydraulique est sous haute pression!

2. Pour le branchement de vérins ou moteurs hydrauliques, faire attention au raccordement conforme des tuyaux!

3. Au branchement des tuyaux sur le tracteur, faire attention que les circuits hydrauliques du tracteur et de l'appareil soient sans pression!

NL

Aandrijving door middel van tussenas

(Alleen voor machines die d.m.v. een tussenas worden aangedreven)

14. Machines, die door middel van een tussenas worden aangedreven, alsmede de tussenas zelf, uitsluitend blockering afstellen, reinigen, smeren of afstellen nadat de aftakas is uitgeschakeld, de motor is afgezet en de kontaktsleutel is verwijderd!
15. Leg een afgekoppelde tussenas in de daarvoor aanwezige houder op de machine!
16. Schuif de beschermbus op de aftakas zodra de tussenas is afgekoppeld!
17. Repareer beschadigingen onmiddellijk, voordat er weer met de machine wordt gewerkt!

Hydraulisch systeem

1. Een hydraulisch systeen staat onder hoge druk!

2. Let bij het aansluiten van hydraulische cilinders en hydromotoren op de voorgeschreven aankoppeling van de hydraulische slangen!

3. Zorg ervoor, dat de hydraulische systemen van trekker en machine drukloos zijn, als de slangen aan het trekkersysteem worden gekoppeld!

GB

Operating with P.T.O. shafts

(for P.T.O. driven implements only)

14. Clean and grease the universal joint shaft and the P.t.o. shaft and the P.t.o.driven implement only after the P.t.o. shaft and engine have been stopped and ignition key pulled out.

15. Place the uncoupled P.t.o.shaft on the retaining device provided!

16. After removal of the universal joint shaft replace protective cap over the tractor's P.t.o.

17. In case of any damage remedy is to be undertaken before beginning the operation.

Hydraulic system

1. The hydraulic system is under high pressure.

2. Connect hydraulic hoses to the hydraulic rams and motors according to the advice in the instructions.

3. When fitting the hydraulic hoses to the tractor hydraulic sockets always ensure that the hydraulic system at the tractor's as well as at the implement side is without pressure.

D

Hydraulikanlage

4. Bei hydraulischen Funktionsverbindungen zwischen Schlepper und Gerät sollten Kupplungsmuffen und -stecker gekennzeichnet werden, damit Fehlbedienungen ausgeschlossen werden! Bei Vertauschen der Anschlüsse umgekehrte Funktion (z.B. Heben/Senken) - Unfallgefahr!
5. Schlauchleitungen sind vor der ersten Inbetriebnahme und danach mindestens einmal jährlich auf ihren arbeitssicheren Zustand durch einen Sachkundigen zu prüfen und bei Bedarf auszutauschen. Die Verwendungsdauer der Schlauchleitungen sollte 6 Jahre einschließlich einer Lagerdauer von höchstens 2 Jahren nicht überschreiten. Austausch-Schlauchleitungen müssen den technischen Anforderungen des Geräteherstellers entsprechen!
6. Bei der Suche nach Leckstellen wegen Verletzungsgefahr geeignete Hilfsmittel verwenden!
7. Unter hohem Druck austretende Flüssigkeiten (Hydrauliköl) können die Haut durchdringen und schwere Verletzungen verursachen! Bei Verletzungen sofort einen Arzt aufsuchen! Infektionsgefahr!
8. Vor Arbeiten an der Hydraulikanlage Geräte/Aggregate absenken, Anlage drucklos machen und Motor abstellen!

F

Installation hydraulique

4. Repérer les embouts et les prises avec différentes couleurs pour éviter des mauvais raccordements! Par inversion des raccordements, inversion des fonctions par ex. lever au lieu de baisser. Danger d'accidents!
5. Avant la première mis en route et ensuite une fois par an au moins, les tuyau flexibles doivent être contrôlés par une personne experte en vue de leur sécurité de fonctionnement et remplacé en cas de besoin. La durée d'utilisation des tuyaux flexibles ne doit pas être supérieure à six ans, y compris une durée de stockage de deux années au maximum.
6. Pour la recherche de fuites, utiliser un moyen de détection conforme à cause des risques de blessures!
7. Le fluide hydraulique sortant sous haute pression (huile hydraulique) peut traverser la peau et provoquer de graves blessures! En cas de blessures, se rendre immédiatement chez un médecin! Risque d'infection!
8. Avant de travailler sur l'installation hydraulique, la mettre hors pression et arrêter le moteur!

NL

Hydraulisch systeem

4. Bij hydraulische verbindingen tussen trekker en machine, die yaste funkties hebben, moeten de bij elkaar horende koppeldelen worden gekenmerkt om zodoende verkeerde bediening uit te sluiten! Bij verwisseling van de koppelingen worden ook de funkties verwisseld (b.v. heffen wordt zakken) - gevaar voor ongevallen!
5. Vóór inbedrijfname en vervolgens minstens eenmal per jaar de slangen door een expert laten controleren en zonodig laten vervangen. De slangen mogen niet langer dan 6 jaar worden gebruikt, inclusief een max. opslagtijd van 2 jaar in het magazijn. Vervangingsslangen dienen te voldoen aan de specificaties van de machinefabrikant.
6. Gebruik bij het zoeken naar lekkage altijd een hulpmiddel (plankje, stevig stuk karton e.d.) dit om verwondig te voorkomen!
7. Vloeistoffen (hydraulische olie) onder hoge druk dringen (gemakkelijk) door de huid; raadpleeg bij verwondingen meteen een arts! Gevaar voor infektie en bloedvergiftiging!
8. Laat altijd de machine zakken maak het hydraulisch systeem drukloos en zet de motor af, voordat er aan een hydraulisch systeem of deel ervan wordt gewerkt.

GB

Hydraulic system

4. To avoid wrong hydraulic connection sockets and plugs should be marked (e.g. colour coded). This helps to prevent contray function (lifting instead of lowering or vice versa) and reduces the danger of accident.
5. Before the first use of the machine and then at least once a year the hoses must be checked by an expert worker for their operational safety and replaced if required. The time of use of the hoses should not exceed six years including a maximum storage time of two years.
6. When searching for leaks appropriate aids should be used because of the danger of injury.
7. Liquids leaking under high pressure (Diesel fuel, hydraulic oil) can penetrate the skin and cause severe injury. When injured see a doctor immediately! Danger of infection!
8. Before starting to do repair work to the hydraulic system relieve it from pressure by actuating the control lever accordingly, lower machine to the ground and stop tractor engine.

D

Reifen

1. Bei Arbeiten an den Reifen ist darauf zu achten, daß das Gerät sicher abgestellt ist und gegen Wegrollen gesichert wurde (Unterlegkeile)!

2. Das Montieren von Reifen und Rädern setzt ausreichende Kenntnisse und vorschriftsmäßiges Montagewerkzeug voraus!

3. Reparaturarbeiten an Reifen und Rädern dürfen nur von Fachkräften und mit dafür geeignetem Werkzeug durchgeführt werden!

4. Luftdruck regelmäßig kontrollieren! Vorgeschriebenen Luftdruck beachten!

Wartung

1. Instandsetzung-Wartungs-und Reinigungsarbeiten sowie die Beseitigung von Funktionsstörungen grundsätzlich nur bei abgeschaltetem Antrieb und stillstehendem Motor vornehmen! - Zundschlüssel abziehen!

2. Muttern und Schrauben nach den ersten 5 Betriebsstunden, danach mindestens jährlich regelmäßig auf festen Sitz prüfen und ggf. nachziehen!

F

Pneumatiques

1. Pour les travaux sur les pneumatiques, faire attention que l'outil soit bien calé contre un roulement accidentel! (Cales en dessous!)

2. Le montage de pneumatiques demande une connaissance suffisante et des outils appropries!

3. Les travaux de réparation sur les pneumatiques ou les roues ne doivent être réalisés que par des professionnels et avec des outils de montage conformes!

4. Vérifier régulièrement la pression des pneus! Respecter la pression de gonflage demandée!

Entretien

1. Ne procéder aux travaux de maintenance, d'entretien et de nettoyage ainsi qu'à la suppression des pannes que prise de force débrayée, moteur arrêté et clef de contact enlevée!

2. Vérifier après 5 heures de travail et puis par an régulièrement le serrage des vis et écrous et resserrer éventuellement!

NL

Banden

1. Zorg ervoor dat de machine veilig staat opgesteld en tegen wegrollen is beveiligd (wielkeggen) als er aan de wielen wordt gewerkt!

2. Voor monteren van banden en wielen is voldoende vakkennis en het voorgeschreven gereedschap vereist!

3. Banden en wielen mogen uitsluitend door gespecialiseerde vaklui en met het daarvoor geschikte gereedschap worden gerepareed!

4. Kontroleer de bandenspanning regelmatig! Handhaaf de voorgeschreven bandenspanning!

Onderhoud

1. Reparaties, onderhouds- en reinigingswerkzaamheden alsmede verhelpen van storingen pas uitvoeren, nadat de aandrijving is uitgeschakeld, de motor is afgezet en de kontaktsleutel is verwijderd!

2. Kontroleer na 5 bedrijfsuren, daarnaar minstens jaarlijks regelmatig of alle bouten en moeren nog vastzitten; indien nodig weer vastdraaien!

GB

Tyres

1. When working on the tyres make sure that the implement has been placed on the ground safely and that it is secured by chocks against unintentional rolling.

2. Mounting tyres requires sufficient knowledge and availability of prescribed tools.

3. Repairwork on tyres may only be conducted by trained staff and with suitable tools.

4. Check air pressure regularly and adhere to the advised air pressure.

Maintenance

1. Repair-, maintenance- and cleaning operations as well as remedy of functions faults should principally be conducted with a stopped drive and engine. Remove ignition key!

2. Check nuts and bolts for tightness and retighten if necessary after the first 5 operating hours and then once a year.

D
Wartung

3. Bei Wartungsarbeiten am angehobenen Gerät/Aggregat stets Sicherung durch geeignete Abstützelemente vornehmen!
4. Beim Auswechseln von Arbeitswerkzeugen geeignetes Werkzeug und Handschuhe benutzen!
5. Öle, Fette und Filter ordnungsgemäß entsorgen!
6. Vor Arbeiten an der elektrischen Anlage stets Stromzufuhr trennen!
7. Unterliegen Schutzeinrichtungen einem Verschleiß, sind sie regelmäßig auszutausen!
8. Ersatzteile müssen mindestens den vom Gerätehersteller festgelegten technischen Anforderungen entsprechen! Dies ist z.B. durch Originalersatzteile gegeben!
9. Bei Ausführung von elektrischen Schweißarbeiten am Tractor und angebauten Geräten, Kabel am Generator und der Batterie abklemmen!

F
Entretien

3. Pour les travaux d'entretien sur un appareil relevé, par précaution mettre un étai sous la machine!
4. En cas de changement d'éléments de travail avec un tronconneuse, utiliser une machines conforme et mettre des gants de protection!
5. Respecter la conformité des huiles!
6. Avant de travailler sur l'installation électrique, couper l'alimentation du courant!
7. Si les dispositions à protéger abriment, elles doivent controller et changer à intervalles réguliers!
8. Les pièces de rechange doivent correspondre aux exigences minimales définies par le constructeur! Ceci est vrai en utilisant des pièces d'origine du constructeur!
9. En cas de soudure électrique, sur le tracteur ou sur l'appareil attelé, débrancher les câbles de l'alternateur et de la batterie!

NL
Onderhoud

3. Zorg bij onderhoudswerkzaamheden aan een geheven machine steeds voor geschikte ondersteuning!
4. Gebruik bij het verwisselen van onderelen het juiste gereedschap en draag handschoenen!
5. Zorg ervoor dat vervangen olien, vetten en filters steeds volgens voorschrift worden afgevoerd.
6. Werk nooit aan een elektrische installatie tenzij de stroomtoevoer onderbroken is!
7. Als veiligheidsvoorzieningen aan slijtage onderhevig zijn, kontroleer ze dan regelmatig en zorg voor tijdige vervanging.
8. Vervangende onderdelen moeten op zijn minst aan de technische eisen van de fabrikant voldoen! Dit is het geval bij originele onderdelen!
9. Voordat aan de trekker en/of daarmee verbonden machines of delen elektrisch wordt gelast, moeten de kabels van dynamo en accu worden verwijderd!

GB
Maintenance

3. When conducting maintenance work on a lifted implement always place suitable supports underneath.
4. For replacing any tools with cutting edges always use suitable tools and gloves.
5. Dispose of old oils, grease and filters as prescribed by law.
6. Before working on the electric ge disconnect battery cables.
7. If the protect appliances wear out, control and change them regularly!
8. Before starting to do repair work to the hydraulic system relieve it from pressure by actuating the control lever accordingly, lower machine to the ground and stop tractor engine.
8. Any spareparts fitted must in minimum meet with the implement manufacturer's fixed technical standards. This is for example ensured by using original spareparts.
9. When conducting electrical welding operations on the tractor or on the mounted implement remove cable from the generator and the battery.

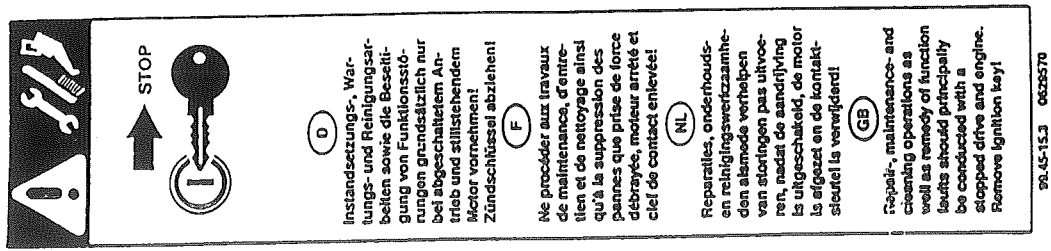

Aufkleber
Etiquette à coller
Etiket
Sticky label

D

Hinweise für den Gebrauch der Betriebsanleitung

Die Bezeichnungen links, rechts, vorn, hinten gelten in **Fahrtrichtung der Maschine**. Einzelbezeichnungen wie Loch **H** bedeuten: Loch ist im Bild mit **H** gekennzeichnet.
Zum Unfallschutz ist der Zetter Z 900 Pro serienmäßig mit Schutzvorrichtungen an den beweglichen Teilen versehen. In dieser Betriebsanleitung sind zur Kenntlichmachung einzelner Teile, oder Montagevorgänge, auf den Abbildungen verschiedene Schutzvorrichtungen abgenommen worden. **Niemals** darf die Maschine ohne die werkseitig angebrachten Schutzvorrichtungen eingesetzt werden.

F

Indications concernant la mise-en-route

Les dénominations gauche, droite, avant, arrière, se rapportent au sens de la marche.
Trou **H** veut dire que le trou est indiqué sur la figure par un **H**.
Pour éviter les accidents, la faneuse Z 900 Pro est équipé de protecteurs sur toutes les parties mobiles. Dans cette notice de montage, ces protections ont été retirées afin de permettre la reconnaissance de certaines pièces ou éléments de montage. La machine ne doit jamais être mise en service sans les garants de protection sur les quatre faces.

NL

Opmerkingen over het gebruik van de bedieningshandleiding

De aanduidingen links, rechts voor en achter gelden in **rijrichting van de zwadhark**. Losse aanduidingen (zoals gat **H**) betekenen: het gat is op afb. gekenmerkt met een **H**.
Om ongelukken te voorkomen, is de schudder Z 900 Pro standaard voorzien van afschermingen voor alle bewegende delen. In deze bed. handleiding zijn voor het zichtbaar maken van diverse onderdelen, of voor montagewerkzaamheden, op de afbeeldingen diverse beschermkappen niet aangebracht. De machine mag echter **nooit** worden gebruikt zonder de door de fabriek gemonteerde afschermingen.

GB

How to use the present instruction manual

The designation right, left, front and rear always apply to the **travel direction of the machine.** Single parts are referenced in the figures as follows: "Hole **H**" means for example that the corresponding hole is referenced in the figure with "**H**".
To comply with the accident prevention regulations, all movable parts of the tedder Z 900 Pro are covered as standard with guards. In the figures of the present manual several guards are dismantled to assure a better illustration of certain parts or assembling operations. **Never** run the machine without the guards as installed at the factory.

Aufkleber
Etiquette à coller
Etiket
Sticky label

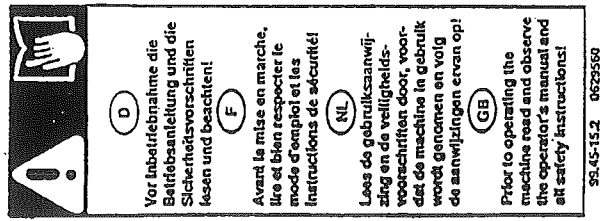

D

Vorschriften für Straßenfahrten (Nur für Deutschland)

Der Zettwender Z 900 Pro ist ein Anbaugerät. Beachten Sie deshalb die Vorschriften die im "Merkblatt für Anbaugeräte" zusammengestellt sind (s. Seite 49-51).

Die Fahrgeschwindigkeit ist den jeweiligen Straßen- und Verkehrsverhältnissen anzupassen, wobei der Geräteeinfluß in Bezug auf die Achslastverteilung z.B. bei Bremsvorgängen zu berücksichtigen ist.

Die hydr. Betätigung zum Heben und Senken des Zetters und zum Ein- und Ausklappen der äußeren Kreisel muß lt- STVZO bei Straßenfahrten mechanisch verriegelt sein.

F

NL

GB

D

Beschreibung und Arbeitsweise

Der STOLL Zettwender Z 900 Pro ist eine Heuwerbungsmaschine zum Zetten, Wenden, Freiräumen von Feldrändern, Schwaden und Loreienstreuen.
Mit Zusatzausrüstung "Loreiengetriebe" können auch Schwade bzw. Loreien gezogen werden. Der Zetter Z 900 Pro ist mit 4, paarweise, gegenläufig arbeitenden Kreiseln ausgerüstet.
Für den Straßentransport besonders auf engen Wegen, ist die Maschine mit einer, vom Schlepperfahrer bedienbaren, hydraulischen Einrichtung ausgerüstet, mit welcher die äußeren Kreisel hochgestellt werden.
An jedem der 6 Zinkenträger eines Kreisels sind Doppelfederzinken angeschraubt, die das Futter sauber aufnehmen und gleichmäßig, fächerartig hinter der Maschine ausstreuen.
Durch die höhenbewegliche Anordnung der äußeren Kreisel wird, auch bei kurzwelligem Gelände, eine optimale Bodenanpassung erreicht und eine gleichbleibende Arbeitsqualität gewährleistet. Jeder Kreisel ist durch ein Laufrad abgestützt, das kurze Stöße von Bodenunebenheiten abfängt.
Ruhiger Lauf der Maschine ermöglicht hohe Fahrgeschwindigkeiten, die in Verbindung mit großer Arbeitsbreite sehr große Flächenleistungen erbringen.

F

Descriptif et méthode de travail

La faneuse STOLL Z 900 Pro est une machine concue pour le fanage, l'épandage, le dégagement des bordures et l'andainage (petits andains de nuit, avec réducteur en option).

La faneuse Z 900 Pro est équipée de 4 toupies tournant les unes vers les autres par paires. Pour le transport sur route, la machine est équipée d'un dispositif de repliage hydraulique command du tracteur, par lequell les toupies extérieures se replient en position verticale.

Chaque toupie comprend 6 bras à deux double-dents qui lèvent le fourrage pour l'épandre horizontalement derrière la machine.

Par la grande mobilité des toupies extérieures, on obtient une bonne adaptation au sol et un épandage régulier même sur des terains trés vallonés.

Chaque toupie est maintenue par une roue de grand diametre assurant, ainsi, une très grande stabilité de l'ensemble.

Le fonctionnement silencieux de la machine permet une grande vitesse du travail liée à la largeur du travail garantissant ainsi un haut rendement.

NL

Beschrijving en werking

De STOLL schudder Z 900 Pro is geschikt voor schudden, keren, bewerken van perceelskanten, spreiden van zwaden en nachtzwaden.

In combinatie met een extra leverbaar vertragingsbakje kunnen ook zwaden en nachtzwaden worden gemaakt. Type Z 900 Pro heeft 4 elementen die twee aan twee tegengesteld draaien.

Voor transport is de schudder uitgerust met een vanaf de trekker te bedienen hydraulische inrichting waarmee de buitenste elementen loodrecht omhooggeklapt kunnen worden. Elk van de 6 tandhouders van een element bevat een aangeschroefde dubbele veertand die het materiaal harkschoon opneemt en gelijknatig waaiervorming naar achteren verspreidt.

Doordat de bevestiging van de buitenste elementen scharnierend is wordt een optimale aanpassing aan de bodemoneffenheden bereikt en is een gelijkmatige bewerking verzekerd. Elk element heeft hiertoe een steunwiel.

Door de rustige loop van de machine kunt u met hoge rijsnelheid werken. In combinatie met de grote werkbreedte onstaat hierdoor een zeer hoge capaciteit.

GB

Description and mode of operation

The STOLL tedder Z 900 Pro is a haymaking machine designed for the following operations: tedding, turning, clearing of field boundaries, spreading of windrows or small night swaths.

In addition, the windrowing gear available as optional equipment allows windrows or small night swaths to be formed. The Z 900 Pro Tedder is equipped with 4 rotors rotating by pairs in opposite direction.

For the road transport, especially for narrow roads, the machine is equipped with a hydraulically oparated device which allows the outer rotors to be brought in vertical position.
Each of the 6 arms of the rotors is equipped with double spring tines which cleanly take up the crop and leave an even scatter pattern behind the machine.
The outer rotors being movable in height the machine perfectly follows ground contours even when working on uneven ground, thus assuring excellent working results at all times. Each rotor is supported by a runnig wheel which compensates jerks caused by ground irregularities.
The smooth running of the machine allows high working speeds and thus, in combination with the large working width, considerable acreage.

D

Technische Daten

Dreipunktgerät Z 900 Pro komplett mit Gelenkwelle.

F

Détails techniques

3-points Z 900 Pro complet avec cardan.

NL

Technische gegevens

Driepunts Z 900 Pro kompleet met tussenas.

GB

Technical data

Three-point Tedder Z 900 Pro cpl. with p.t.o. shaft.

3-Punkt-Gelenkbock	Attelage 3-points mobile	Scharnierende 3 puntsbok	Three-point head stock	●	
Hydr. Einkl. d. Außenkreisel	Repliage hydr. des toupies	Hydr. opklappen van de elementen	Outer rotors hydraulically raised	●	
Arbeitsbreite	Largeur de travail	Werkbreedte	Working width	8,80 m	
Transportbreite	Largeur de transport	Transportbreedte	Transport width	2,95 m	
Anzahl der Kreisel	Nombre de toupies	Aantal elementen	No. of rotors	8	
Anzahl der Arme je Kreisel	Nombre de bras/rotor	Aantal harkarmen	No. of arms per rotor	6	
Durchmesser der Kreisel	Diamètre des toupies	Doorsnede elementen	Rotor diameter	1,50 m	
Zapfwellendrehzahl	Vitesse à la prise de force	Aftakastoerental	P.t.o. speed	540 /min	
Reifengröße	Pneumatiques	Bandenmaat	Tyre size	16/6.50-8	
Reifenluftdruck	Pression des pneumatiques	Bandenspanning	Tyre inflation pressure	2,0 bar	
Arbeitsgeschwindigkeit bis zu	Vitesse de travail jusqu'a	Werksnelheid max.	Maximum working speed	15 km/h	
Flächenleistung	Rendement par heure	Capaciteit	Acreage	9,0 ha/h	
Leistungsbedarf, ca.	Puissance nécessaire env.	Benodigd vermogen	Power requirement, approx.	30(40)kW(PS)	
Gewicht ohne Gelenkwelle, ca.	Poids sans cardan, ca.	Gewicht zonder tussenas, ca.	Weight without p.t.o. shaft, approx.	1100 kg	

Geräuschemissionswert am Arbeitsplatz 70 dB(A).

Niveau sonore mesuré sur le poste de conduite 70 dB(A).

Geluidsemissiewaarde aan de werkplaats 70 dB(A).

Noise emission value measured at the operators position 70 dB(A).

D

Montageanleitung

Palettenverpackung

Der Stoll-Zettwender Speed 900 Pro ist werksseitig bereits vollständig montiert worden und Probe gelaufen.
Für den Versand auf einer großen Palette sind jedoch die mittleren und äußeren Stützräder, die hinteren Schutzbügel und einige Zinkenträger demontiert worden, jeweils zwei Lenker im Bereich der äußeren Kreisel sind einenends von ihrer Lagerstelle abgebaut worden, um ein besseres Zusammenklappen der äußeren Rahmenteile zu ermöglichen.
Die losen Teile sowie ein Beutel mit Kleinteilen (Schrauben) und die Gelenkwelle sind raumsparend auf der Palette bzw. an der Maschine verdrahtet.

Transport des Zettwenders mit Palette

Heben und Transport des palettenverpackten Zettwenders darf nur mit einem Kran, Aufzug oder Frontlader erfolgen. Ein Ladegeschirr mit 3 Ketten ist an den Punkten HL 3 und HR 3 sowie HM 3 (Dreipunktbock) zu befestigen. Kettenlänge zu den Punkten HL 3 und HR 3 ca. 650 mm, Kettenlänge zum Punkt HM 3 ca. 1.350 mm.

F

Instructions de montage

Montage sur palette

Les Faneuses Rotatives Speed 900Pro STOLL sont complètement assemblées et soumises à une course d'essai avant de quitter notre usine.
Les pièces suivantes sont cependant démontées avant le montage sur palette: roues support centrales et extérieures, protecteurs arrière et quelques bras porte-dents. Au niveau de chaque toupie extérieure, deux bras de guidage sont désolidarisés de l'un de leurs paliers afin de permettre un repliage plus facile des parties extérieures.
Les pièces annexes ainsi qu'un colis de petites pièces (boulons) et l'arbre de transmission sont fixés sur la machine.

Transport de la faneuse rotative sur palette

Le relevage et le transport de la faneuse palettisée n'est admissible qu'a l'aide d'une grue, d'un palan ou d'un chargeur frontal. Lors de l'utilisation d'un palan à trois chaînes, les chaînes sont à fixer aux points HL 3 et HR 3 ainsi qu'au point HM 3 (cadre d'attelage). Longueur de chaîne points HL 3 et HR 3: environ 650 mm, longueur de chaîne point HM 3: environ 1.350 mm.

NL

Montagevoorschrift

Verpakking op pallets

De STOLL schudder Speed 900 Pro is af fabriek reeds volledig gemonteerd geweest en er is mee proefgedraaid.
Voor verzending op een grote pallet zijn echter de middelste en de buitenste steunwielen, de achterste beschermbeugels en enkele tandhouders gedemonteerd. Ter plaatse van de buitenste elementen zijn twee stuurstangen van hun steunpunt verwijderd om de buitenste framedelen beter te kunnen inklappen. De nog te monteren componenten, alsmede een zak met kleine onderdelen (bouten e.d.) en de tussenas zijn, om ruimte te winnen, met draad bevestigd aan de pallet resp. aan de machine.

Transport van de schudder op pallet

Heffen en transport van de op een pallet verpakte schudder mogen uitsluitend gebeuren met een kran, een takel of een voorlader. Het heffen dient met 3 kettingen te gebeuren op de punten HL 3 en HR 3, alsmede HM 3 (3-puntsbok). De lengte van de ketting op de punten HL 3 en HR 3 dient ca. 650 mm te zijn en op punt HM 3 ca. 1350 mm.

GB

Assembly Instructions

Palletizing

The Stoll Rotary Tedders Speed 900Pro are completely assembled and submitted to a test run before they leave our works.
Before the machines are palletized for shipment, the following components are however dismounted: central and outer support wheels, rear safety frame and some tine carrier arms. Besides two control arms at each outer rotor are loosened from one of their bearings to simplify the folding of the outer parts of the frame. The loose parts and the plastic bag with hardware are wired to either the pallet or machine in a space-saving way.

Transport of the palletized Rotary Tedder

The palletized Rotary Tedder may only be lifted and transported with a crane, with appropriate lifting gears or with a frontloader. When using lifting gears with three chains, same have to be attached to the points HL 3 and HR 3 as well as to point HM 3 (headstock). Chain length for the points HL 3 and HR 3: approx. 650 mm, chain length for point HM 3: approx. 1.350 mm.

Bild 2
Fig. 2
Afb. 2
Fig. 2

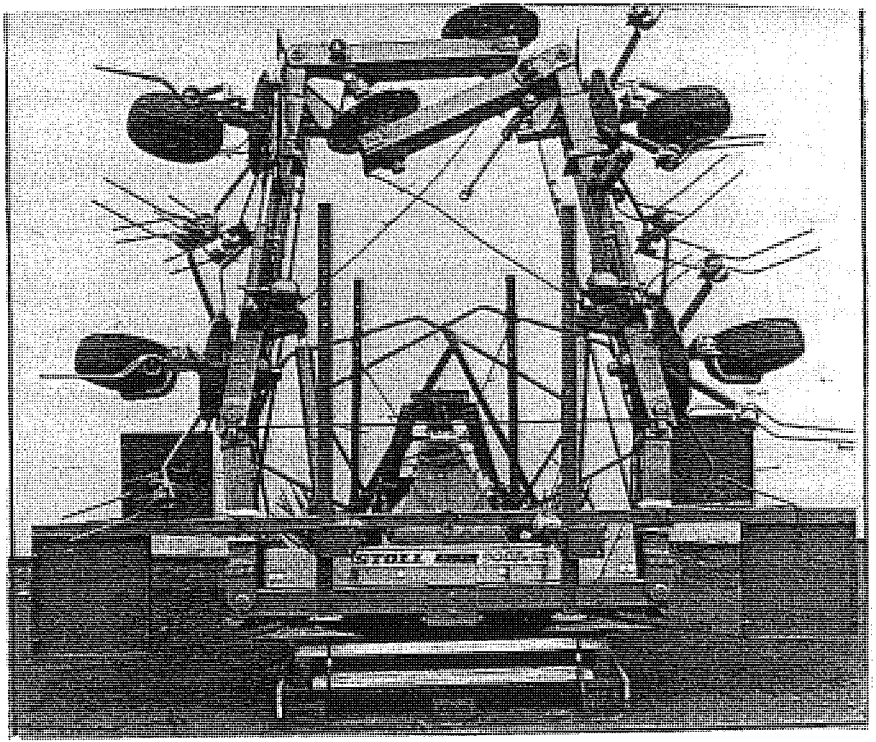

D

Montageanleitung

Achtung:
Der Transport des palettenverpackten Zettwenders mit einem Hubstapler ist nur mit mindestens 1500 mm langen Hubgabeln zulässig. Hubstapler mit kürzeren Ladegabeln dürfen keinesfalls hierfür eingesetzt werden.
Transport nur auf ebenem, festem Untergrund bei langsamer Fahrt und geringer Aushubhöhe.

Zusammenbau der vormontierten Maschine von der Palettenposition aus- Montage:

Reihenfolge der einzelnen Montageschritte unbedingt beachten!

1. Alle zur Maschine gehörenden losen Teile, die an der Maschine bzw. auf der Palette verdrahtet sind, herunternehmen.
2. Für den Anbau des Zettwenders an die Dreipunkthydraulik eines Schleppers den Dreipunktbock zunächst auf die erforderliche Anbauhöhe (untere Dreipunkt-Anlenkzapfen ca. 350 mm über dem Boden) bringen. Dazu Zettwender einschließlich Palette hochheben und auf einem Podest oder einer Rampe von ca. 250 mm Höhe abstellen.

F

Instructions de montage

Attention!
Le transport de la faneuse palettisée à l'aide d'un élévateur à fourches n'est admissible qu'à condition que la longueur des fourches s'élève à 1500 mm au minimum. Des élévateurs dotés de fourches plus courtes ne doivent en aucun cas être utilisés. Ne transporter la faneuse palettisée que sur une surface plane et solide. Ne jamais avancer trop vite et éviter de relever excessivement la palette.
Montage de la machine à partir du conditionnement sur palette:

Respecter impérativement l'ordre de montage indiqué!

1. Retiter toutes les pièces en vrac fixées sur la machine.
2. Pour pouvoir atteler la faneuse au tracteur, porter le cadre d'attelage à la hauteur correcte (les tourillons d'attelage inférieurs doivent se trouver environ 350 mm au-dessus du sol).
   A cet effet relever la palette avec la faneuse et la déposer sur une plateforme ou une rampe d'une hauteur d'env. 250 mm.

NL

Montagevoorschrift

Let op:
Transport van de schudder op een pallet met een vorkheftruck mag alleen gebeuren indien de lepels minstens 1500 mm lang zijn. Gebruik van een vorkheftruck met kortere lepels is absoluut niet toegestaan. Transport is alleen toegestaan op een vlakke, harde ondergrond, bij een lage rijsnelheid en een kleine hefhoogte.

Assemblage van de voorgemonteerde machine vanaf de palletmontagevolgorde:

Houd u stipt aan de volgorde van de diverse montagestappen!

1. Maak het draad van de losse, bij de machine horende onderdelen los van machine of pallet en verwijder de betreffende delen.
2. Voor montage van de schudder aan de driepunts hefinrichting van een trekker moet u de driepuntsbok eerst op de noodzakelijke montagehoogte brengen (onderste aanspanpunten ca. 350 mm boven de grond).

GB

Assembly Instructions

Caution!
The palletized Rotary Tedder may only be transported with a fork lift truck if the forks are at least 1500 mm long. Fork lift trucks with shorter forks must NEVER be used for transporting palletized tedders.
Only transport the tedder on a firm and level area. Drive slowly and avoid lifting the pallet excessively.

Assembly of the preassembled machine from the pallet:

It is essential to perform assembling in the stated sequence.

1. Remove wire securing all loose single parts from both pallet and machine.
2. To hitch the tedder to the tractor three-point linkage, the headstock must first be set to the correct height (the bottom hitch pins must be approx. 350 mm above the ground). To this end place the pallet with the tedder onto a platform or ramp of approx. 250 mm height.

Bild 3
Fig. 3
Afb. 3
Fig. 3

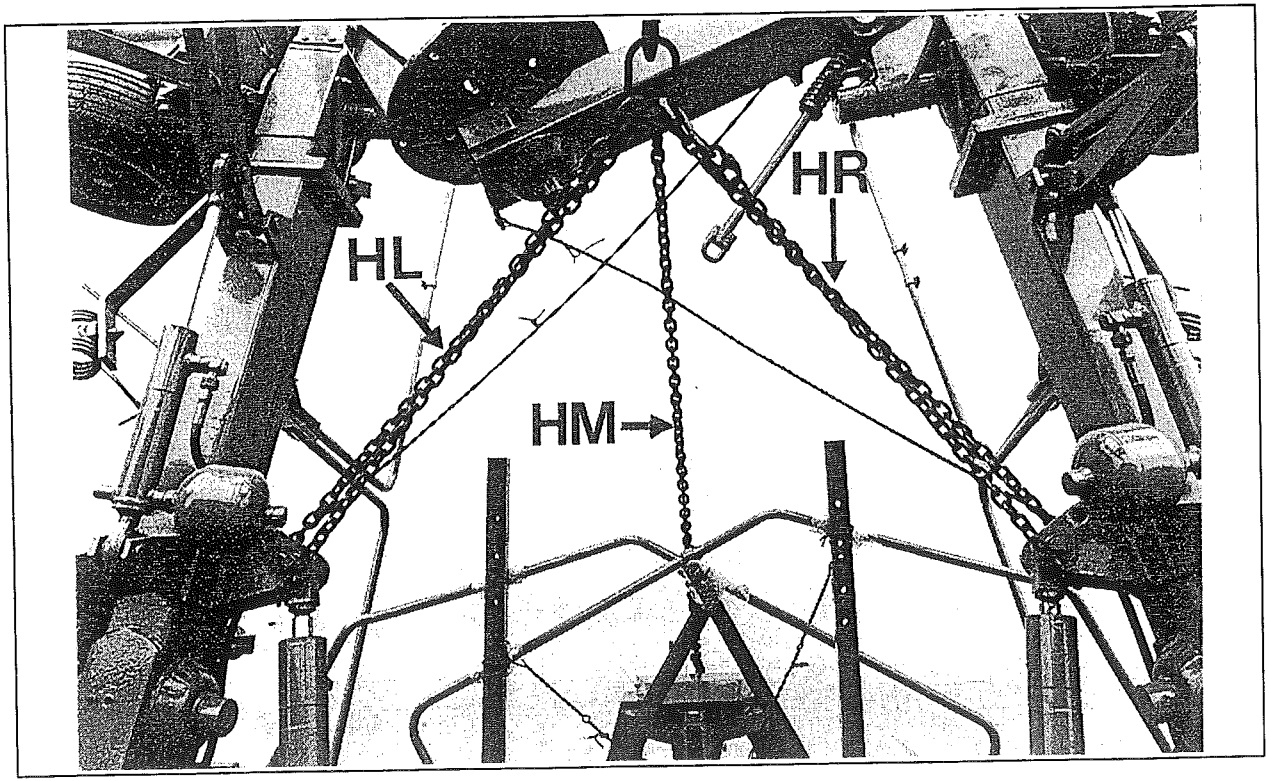

D

Montageanleitung

Dazu Zettwender einschließlich Palette hochheben und auf einem Podest oder einer Rampe von ca. 250 mm Höhe abstellen.
Alternativ (falls kein Podest vorhanden) den Zettwender vorn am Dreipunktbock mittels Frontlader mit Kette vorsichtig so weit anheben und nach hinten kippen, daß nach Unterstellen eines Stützbockes die erforderliche Anbauhöhe (untere Dreipunkt-Anlenkzapfen ca. 350 mm über dem Boden) für den Anbau an die Dreipunkthydraulik erreicht wird. Vor diesem Ankippen des Zettwenders hintere Abstellstütze in eine Sicherheitsstützposition bringen, dabei den für das Ankippen erforderlichen Freigang vorgeben.

3. Maschine an Dreipunkthydraulik des Schleppers anbauen.
4. Hydraulikleitungen und Elektrostekker am Schlepper anschließen.
5. Maschine etwas anheben.
6. Getriebestrang rechts, links hydr. über Drucktaster "Ein-/Ausklappen" und Steuerventil des Schleppers langsam ausklappen.
7. Alle Stützräder in Position Arbeitsstellung montieren.
8. Demontierte Zinkenträger wieder am Kreiselteller befestigen (s. Seite 30). Anschließend angebaute Schutzbügel und jeweils 2 Lenker im Bereich der äußeren Kreisel montieren.

F

Instructions de montage

Si aucune plate-forme ou rampe n'est disponible, on peut relever le cadre d'attelage à l'aide d'un chargeur frontale et d'une chaîne et basculer en arrière la faneuse jusqu'à ce qu'il soit possible de placer un support au-dessous de sa partie frontale qui permette d'atteindre la hauteur d'attelage nécessaire (tourillons d'attelage inférieurs environ 350 mm au-dessus du sol). Auparavant on aura soin d'abaisser les béquilles arrière en veillant à l'espace libre nécessaire pour le basculement.

3. Monter la machine sur le 3-point du tracteur.
4. Relier les flexibles hydraulique à la prise d'huile du tracteur. Relier le fiche électrique à le tracteur.
5. Relever légèrement la machine.
6. Déplier lentement les toupies extérieures à l'aide du buton poussoir "Ein-Ausklappen" et du système hydraulique en actionnant la manette du tracteur.
7. Monter les roues en position de travail.
8. Mettre en place les bras porte-dents démontés (voir page 30) et les protecteurs. Au niveau de chaque toupie extérieure, fixer les deux bras de guidage desserrés.

NL

Montagevoorschrift

Hef daarvoor de schudder met pallet en zet hem op een platform van ca. 250 mm. Als geen platform aanwezig is, kunt u als alternatief de schudder vooraan de driepuntsbok met een voorlader en een ketting voorzichtig zover heffen en naar achteren kippen tot, na plaatsing van een steunblok, de noodzakelijke montagehoogte (onderste aanspanpunten ca. 350 mm boven de grond) voor aanbouw aan de driepunts hefinrichting bereikt is.
Voordat u de schudder achterover kipt, moet u de achterste steunpoten uitzetten, maar daarbij wel de voor het kippen nodige speling in acht nemen.

3. Monteer de machine aan de 3-punts hefinrichting van de trekker.
4. Sluit de hydraulische slangen aan op het hydr. systeem van de trekker. Sluit het kabel van het el. systeem aan op de trekker.
5. Hef de machine iets.
6. Linker en rechter machinegedeelte langzaam hydraulisch uitklappen m.b.v. knop "Ein-Ausklappen" en regelventiel van de trekker.
7. Monteer alle steunwielen in werkstand.
8. Bevestig gedemonteerde tandhouders weer aan het element (zie blz. 30).

GB

Assembly Instructions

If no platfrom or ramp should be available, raise the headstock carefully using a frontloader with chain and tilt the tedder to the rear until a support can be placed under its front part allowing the required height to be achieved (bottom hitch pins approx. 350 mm above the ground).
Previously lower the rear prop stands, making sure that the required clearance for tilting the tedder is available.

3. Attach machine to the tractor three-point headstock.
4. Couple hydraulic hoses of machine to tractor hydraulics. Couple the electro-plug to the tractor.
5. Lift the machine slightly.
6. Slowly swing out the lateral drive elements by means of the respective push button on the electric control box and the tractor hydraulics.
7. Install all support wheels in working position.
8. Reinstall all dismounted tine carrier arms to the rotor discs (see page 30). Then install the dismounted safety frames and two control arms in the area of each outer rotor.

Bild 4
Fig. 4
Afb. 4
Fig. 4

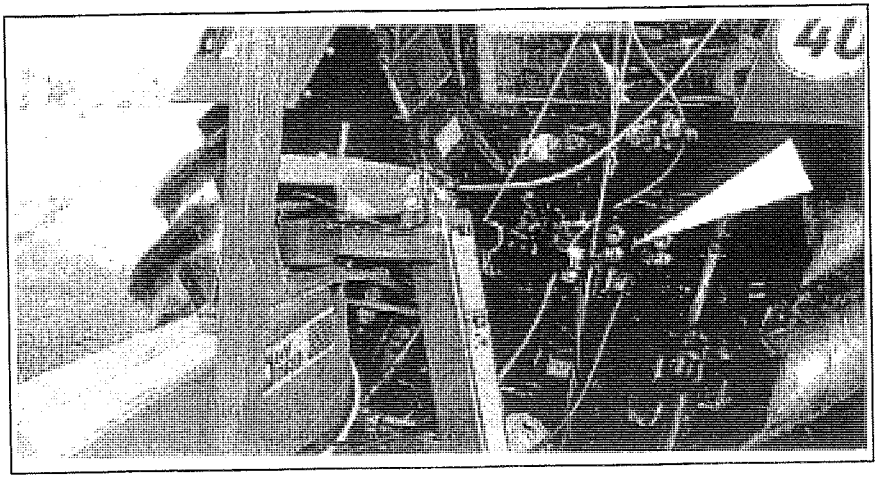

D

Montageanleitung

9. Beide Rahmen rechts und links mit Warntafeln (in ausgeklapptem Zustand der Maschine) einbauen.

F

Instructions de montage

9. Placer les panneaux de signalisation sur les deux cadres à droite et à gauche. Le catadioptre rouge étant placée à l'aide du fer plat.

NL

Montagevoorschrift

Monteer vervolgens de verwijderde beschermbeugels weer en de 2 stuurstangen ter plaatse van de buitenste elementen.

9. Monteer de twee frames met de reflectorhouders links en rechts (terwijl de machine uitgeklapt is).

GB

Assembly Instructions

9. Install both frames at right and left with warning panels with the machine swung out to operational configuration.

Schema für Stützradmontage

Crouquis montrant le montage des roues support

Schema voor montage van steunwielen

Sketch showing the installation of the support wheels

Bild 5
Fig. 5
Afb. 5
Fig. 5

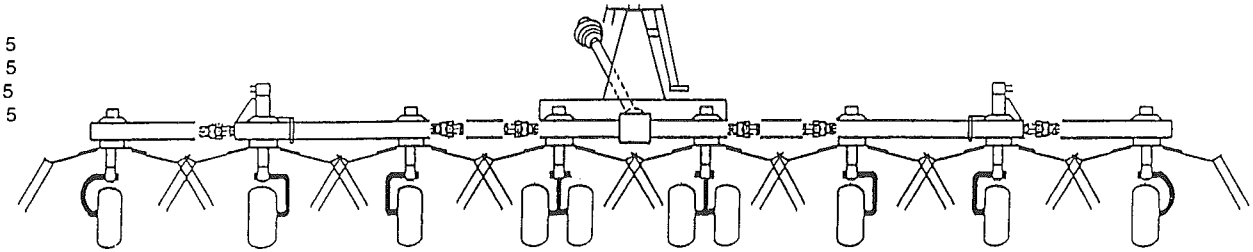

Bild 6
Fig. 6
Afb. 6
Fig. 6

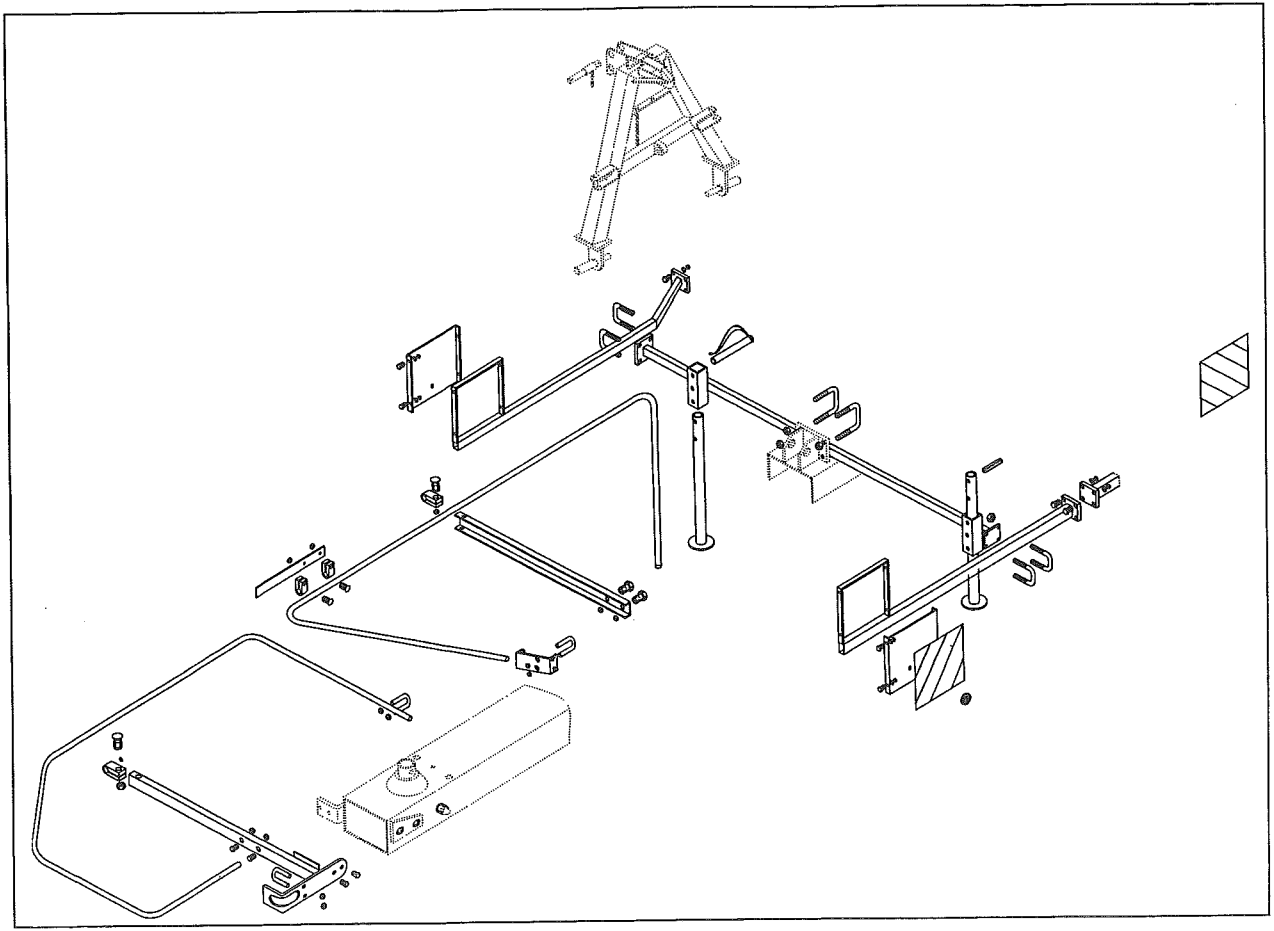

D

Montageanleitung

2. Montage der Zinkenträger (Bild 7)
Vormontierte Zinkenträger **A** an der Nabe **B** festschrauben (je 2 Stück Sechskantschrauben M 12x40; Sicherungsmutter M 12).
Achtung! Drehrichtung der Kreisel beachten! Siehe Skizze!
Nach der Montage der Zinkenträger überprüfen, ob die Zinkenträger der inneren und äußeren Kreisel genau auf Lücke stehen.
Nach Lösen der Befestigungsschrauben sind die Zinken durch Umdrehen/Umsetzen der jeweils am Zinkenträger anliegenden Zinkenhalter **C** um 180° aus ihrer 8°-Stellung (Serieneinstellung) auf eine 2°-Stellung (Zinken stehen steiler, für härteren Futterangriff) umstellbar.

F

Indications de montage

2. Montage des dents (fig. 7)
Fixer les bras porte-peignes **A** sur le rotor **B** (2 boulons M 12x40 et écrou de sécurité M 12).
Attention! Vérifier le sens de rotation des toupies! Voire croquis!
Aprés le montage des porte-peignes vérifier si les peignes se croisent correctement.
L'angle des fourches peut être variée de 8° (réglage départ usine) à 2° (position plus escarpée et de fait plus "accrochante" des fourches). Pour ce faire, tourner de 180° les supports fixes **C** sur les bras de fourches, après avoir desserré les vis de fixation.

NL

Montagevoorschrift

2. Montage van tandhouders (afb. 7)
De al gemonteerde tanden op de tandhouder **A** op het element **B** vastzetten met 2 M 12x40 en 2 zelfborgende moeren.
Let op! Draairichting in acht nemen! Zie tekening!
Na montage van de tandhouders controleren of de binnenste en buitenste elementen precies in het midden staan.
Nadat de bevestigingsbouten zijn losgedraaid, kunnen de tanden worden versteld door de tandhouders **C** die tegen de tanddrager liggen 180° te verdraaien/verzetten vanuit hun 8° positie (standaard) tot in een 2e positie (waarbij de tanden steiler staan voor een agressievere werking).

GB

Set-up installation

2. Installing the rotor arms (Fig. 7)
Bolt the pre-assembled rotor arm **A** on to hub **B** using two M 12x40 hex. head bolts and M 12 locknuts for each arm.

Caution! Take notice of the sense of rotation of the rotors. See the sketch below.
After the installation of the rotor arms check that the arms of the inner and outer rotors are perfectly aligned to each other.
The tine angle can be changed from the standard value (8 degrees) to 2 degrees (steeper position of tines for more grip on the forage crop). To do this, release the securing bolts and turn the tine supports **C** on the tine arms through 180 degrees.

Bild 7
Fig. 7
Afb. 7
Fig. 7

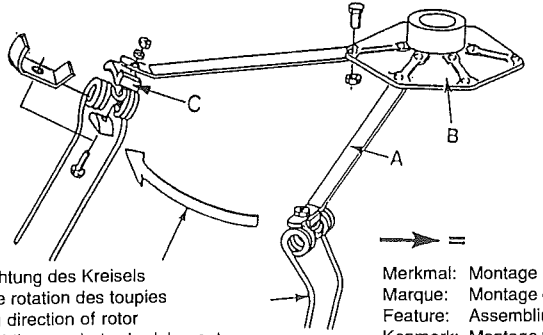

Drehrichtung des Kreisels
Sens de rotation des toupies
Turning direction of rotor
Draairichting van het schudelement

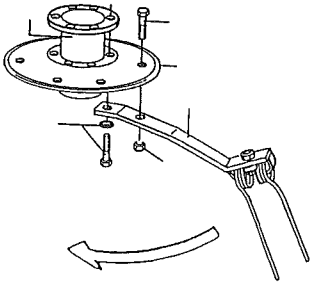

Merkmal: Montage der Zinkenträger
Marque: Montage des dents
Feature: Assembling the tine carriers
Kenmerk: Montage van tandhouders

Bild 8
Fig. 8
Afb. 8
Fig. 8

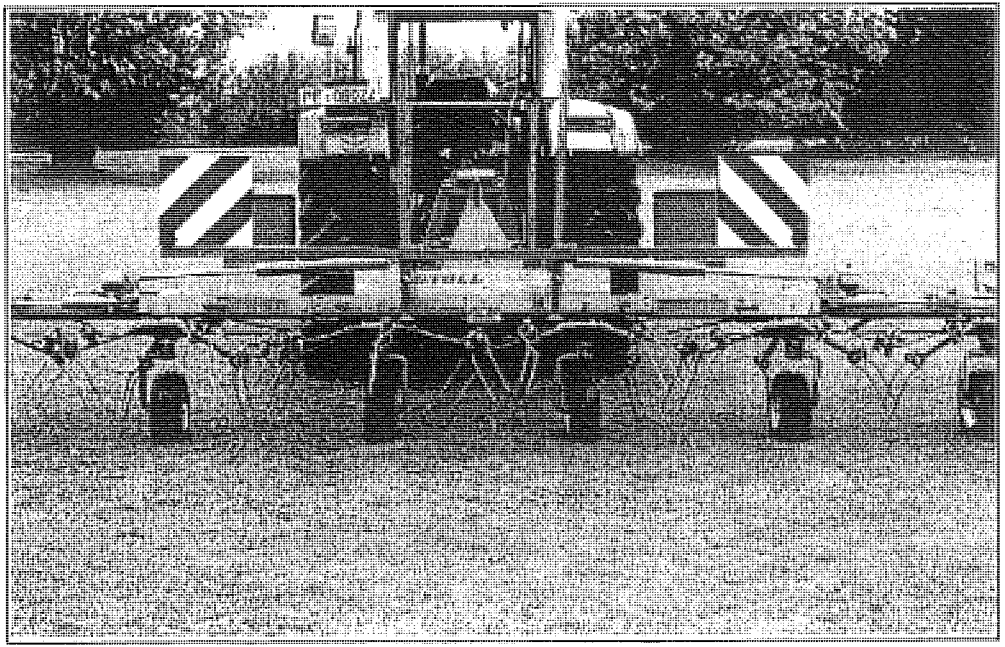

Gelenkwelle, Cardan, Tussenas, P.t.o. shaft

Bild 9
Fig. 9
Afb. 9
Fig. 9

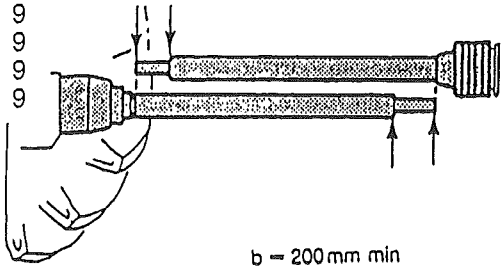

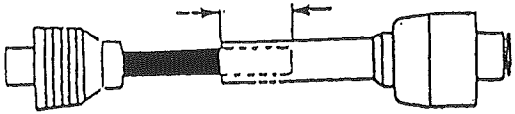

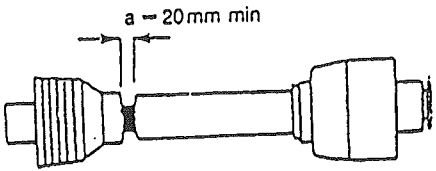

Gelenkwelle mit Sternratschenseite immer an der Maschine aufstecken.

Brancher toujours le côté monté avec la sécurité sur l'arbre de la machine.

Sluit de tussenas altijd met de slipkoppeling op de machine aan.

Always install the p.t.o. shaft with the radial pin clutch at the implement side.

Aufkleber
Etiquette à coller
Etiket
Sticky label

Sternratsche
Limiteur à cames en étoil
Sterslipkoppeling
Radial pin clutch

Machine

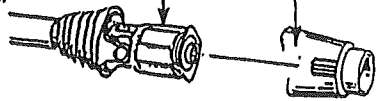

(D) Beim Ausheben und Kurvenfahrt darf Gelenkwelle nicht stauchen. Wenn nötig, kürzen.

(NL) Tijdens het heffen en het draaien mag de tussenas niet stoten.

(F) Le cardan ne doit pas refouler en cas de soulèvement ou virage. Raccourcir si nécessaire.

(GB) When clearing from ditches or cornering, the universal joint shaft must not bind. Shorten if necessary.

99.45-15.1 0626550

Nach Montage der Gelenkwellenhaltekette am Dreipunktbock, Kettenhaken zusammendrücken.

Aprés montage de la chaine sur l'arbre de transmission du 3-point, fermer les crochets de cette chaine.

Druk na bevestiging van de tussenasborgketting op de driepuntsbok de kettinghaak dicht.

Press the chain pole after mounting the retaining chain for PTO shaft.

Loreiengetriebe, Réducteur d' andainage, Vertragingsbakje, Windrowing gear

Bild 10
Fig. 10
Afb. 10
Fig. 10

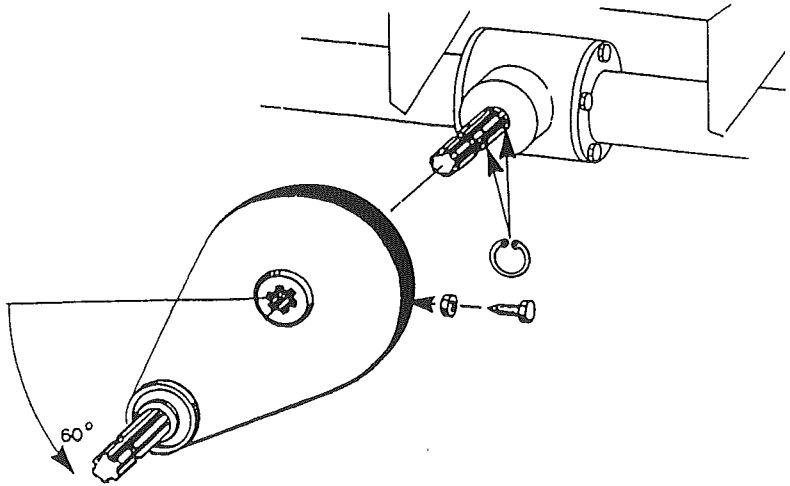

Montage des Loreiengetriebes (Reduziergetriebe auf Wunsch)

Montage du réducteur d'andainage (option)

Montage van vertragingsbakje (op aanvraag)

Installation of the windrowing gear (speed reducer optional)

D

Maschineneinstellung

Inbetriebnahme

1. Anbau an die Dreipunkthydraulik des Schleppers auf nicht tragfähigem, unsicherem Untergrund grundsätzlich nur im ausgeklappten Zustand des Gerätes. Beim Absetzen des Zettwenders im eingeklappten Zustand im Hofraum oder der Maschinenhalle ist eine zusätzliche Absicherung gegen Umstürzen vorzunehmen, z.B. Absicherung zur Wand o.ä.
2. Hydraulikleitung des Zetters mittels Schnellkupplung sowie Elektrostecker am Schlepper anschließen.

3. Einklappen der Maschinenausleger. Drucktaster "Ein-Ausklappen" und Hydraulikventil betätigen.

Achtung:
Vor jedem Einklappen immer zuerst Zapfwelle ausschalten!
Die Ausleger werden hydraulisch eingeklappt und automatisch durch hydraulisch entsperrbare Rückschlagventile für den Straßentransport gesichert.

4. Das Ein- und Ausklappen der Maschine ist nur bei abgeschalteter Zapfwelle möglich, wenn die Kreisel zum Stillstand gekommen sind.

F

Réglage de la machine

Mise en service

1. Le montage au 3-points doit se faire en position dépliée, lorsque le sol n'est pas stable.
   Pour déposer la faneuse en position repliée dans une cour ou un lieu de stockage, il faut prendre des dispositions afin d'éviter le basculement, par exemple contre un mur.

2. Brancher la prise d'huile sur le circuit hydraulique du tracteur. Relier le fiche électrique à le tracteur.

3. Règlage des toupies. Actionner le bouton poussoir "Ein-Ausklappen" et le distributeur hydraulique respectif du tracteur.

Attention:
Avant chaque manoeuvre de repliage debrayer la prise de mouvement.
Les toupies latérales sont repliées hydrauliquement et verrouillées automatiquement sous l'action de clapets anti-retour à déblocage hydraulique.
4. La machine ne peut être déployée ou repliée qu'à au'à condition que la prise de force soit débrayée et les toupies soient à l'arrêt.

NL

Afstelling

In bedrijfstellen

1. Aanspanning aan de 3-puntshefinrichting van de trekker op een zachte ondergrond mag alleen in werkstand plaatsvinden. Als u de schudder opgeklapt (transportstand) neerzet, moet u hem extra beveiligen tegen omvallen, b.v. door hem aan een wand vast te maken (spelende kinderen!).

2. Sluit de hydr. slang van de schudder op de trekker aan m.b.v. een snelkoppeling. Sluit het Kabel van het el. systeem van de schudder aan op de trekker.

3. Armen van de machine inklappen. Knop "Ein-Ausklappen" (in-/uitklappen) en regelventil van de trekker bedienen.

Belangrijk:
Voordat u de armen inklapt moet u altijd eerst de aftakas uitschakelen.
De armen worden hydraulisch ingeklapt en automatisch voor wegtransport vergrendeld m.b.v. gestuurde terugslagkleppen.

4. Het in- en uitklappen van de machine is uitsluitend mogelijk bij uitgeschakelde aftakas en nadat de elementen tot stilstand zijn gekomen.

GB

Adjustment of the machine

Setting to work

1. When coupling the machine to the tractor three-point linkage on a soft ground, the implement must before be swung out to operational configuration as a rule. When storing the machine with the lateral rotors raised, it must always be secured against turning over, e.g. by securing it to the wall of the remise.

2. Connect the hydraulic piping of the tedder to the tractor quick-action coupling. Couple the electro-plug of the tedder to the tractor.

3. Raising the lateral machine elements. Actuate the push button on the electric control box and the hydraulic valve.

Caution:
Before raising the lateral rotors to transport position always switch off the tractor p.t.o.
The lateral rotors are folded using hydraulic power and secured automatically for road transport by means of non-return valves with hydraulic unlocking facility.
4. The machine can only be folded and unfolded when the PTO is switched off and the rotors are at a complete standstill.

D

Maschineneinstellung

Wird bei Stillstand der Kreisel auf dem Elektroschaltkasten der Drucktaster "Ein-Ausklappen" betätigt, so ertönt zur Warnung von in der Nähe der Maschine sich aufhaltenden Personen ein akustisches Signal.

Achtung:
Gerät langsam absenken. Hydraulik am Schlepper vorsichtig schalten und allmählich absenken.
Hydraulikanlage, Schlauchführung sowie Dichtigkeit prüfen.
Bei evtl. Ersatz der Hydraulikschläuche nur STOLL-Original-Ersatzteile oder gleichartige Qualität (225 bar Betriebsdruck) verwenden.

F

Réglage de la machine

Lorsque les toupies sont déployées ou repliées à l'aide du bouton poussoir respectif du boîter de commande électrique, un signal acoustique en avertit les personnes qui stationnent dans la zone de manoeuvre.

Attention:
Toujours abaisser l'outil lentement. Agir avec précaution sur le systéme hydraulique du tracteur afin d'éviter une descente trop rapide.
Vérifier le système hydraulique aqinsi que la disposition et l'étanchéité des flexibles hydrauliques. Pour le replacement n'utiliser que des flexibles originaux STOLL ou des flexibles de pareille qualité, conçus pour une pression de service de 225 bar.

NL

Afstelling

Wordt bij stilstaande elementen op het elektrische schakelkastje de knop "Ein-Ausklappen" (in-/uitklappen) bediend, dan klinkt er als waarschuwing voor personen die zich bij de machine ophouden een geluidssignaal.

Waarschuwing:
Laat de machine langzaam zakken. Controleer het hydraulisch systeem en de loop van de slangen en kijk of er geen lekkage optreedt. Gebruik bij eventuele vervanging van de hydr. slangen uitsluitend originele STOLL onderdelen of een gelijkwaardige kwaliteit (bestand tegen een werkdruk van 225 bar).

GB

Afstelling

When the stationary rotors are folded or unfolded by means of the respective push button on the electric control box, an audible warning sounds to warn any persons who might be standing near the unit.

Caution:
The implement has to be lowered slowly. Operate the tractor hydraulic system as well as the disposition and tightness of the hoses. If hoses have to be replaced only use STOLL original hydraulic hoses or hoses of equal quality (225 bar working pressure).

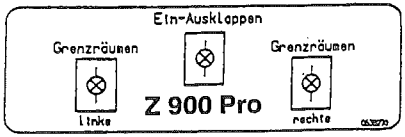

Einstellung des Gelenkbockes, Réglage de la tête orientable, Afstelling scharnierende 3-puntsbok, Adjustment of the headstock with lateral flotation equipment

Bild 11
Fig. 11
Afb. 11
Fig. 11

Arbeitsstellung, Travail, Werkstand
Working position

Straßenfahrt, Transport sur route
Rijden op de openbare weg, road haulage

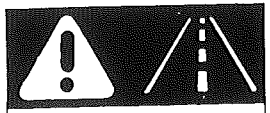

D Arbeitseinsatz
F Travail
NL In het werk
GB Operation

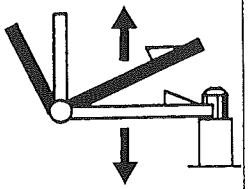

D Transportfahrt
F Route
NL Wegtransport
GB Transportation

99.45-15.4 0629580

Aufkleber
Etiquette à coller
Etiket
Sticky label

A
A
B
C
D
E
F

D

Maschineneinstellung

Einstellung des Gelenkbockes
(Bild 11)

Die Einstellung erfolgt im ausgehobenen Zustand der Maschine.

Zur Straßenfahrt wird der Gelenkbock wie folgt verriegelt:

Griff **A** nach hinten schwenken, Sperrriegel **B** schwenkt vor Verriegelungsbolzen **C**, Schwenkbewegung zwischen Dreipunktbock **D** und Ausleger **E** ist blockiert.

Arbeitsstellung
Griff **A** nach vorn schwenken, Sperriegel **B** wird durch Magnet **F** in Entriegelungsstellung gehalten, Schwenkbewegung zwischen Dreipunktbock **D** und Ausleger **E** ist frei.

F

Réglage de la machine

Réglage de la tête orientable
(fig. 11)

Ce réglage se fait uniquement, la machine levée.

Pour le transport sur route, il faut verrouiller la tête comme suit:

Déplacer en arrière le levier **A**: le verou **B** se place devant l'axe de verrouillage **C**. Le mouvement entre le cadre d'attelage **D** et le bras porteur **E** est bloqué.

Position de travail
Déplacer en avant le levier **A**: le verrou **B** est maintenu en position de déverrouillage sous l'action de l'aimant **F**. Le cadre d'attelage **D** oscile librement par rapport au bras porteur **E**.

NL

Afstelling

Afstelling scharnierende 3-puntsbok
(afb. 11)

Deze afstelling moet gebeuren terwijl de machine uitgeheven is.

Voor wegtransport kunt u de bok als volgt vastzetten:

Handgreep **A** naar achtern zwenken, grendel **B** zwenkt voor de vergrendelbout **C**, de zwenkbeweging tussen 3-puntsbok **D** en arm **E** is geblokkeerd.

Werkstand
Handgreep **A** naar voren zwenken: grendel **B** wordt door magneet **F** in ontgrendelde stand gehouden, waarna de 3-puntsbok **D** vrij kan zwenken t.o.v. de arm **E**.

GB

Adjustment of the machine

Adjustment of the headstock with lateral flotation equipment
(fig. 11)

To adjust raise the machine.

For transport position lock the headstock as follows.

Swing lever **A** to the rear. This will cause latch **B** to move before locking bolt **C**. Headstock **D** and carrier arm **E** are interlocked.

Working position
Swing lever **A** to the front. Latch **B** will be kept in the UNLOCKED position by magnet **F**. Headstock **D** is freely movable in relation to carrier arm **E**.

Streuwinkeleinstellung , Réglage d'épandage.

Schudhoek afstellen , Adjustment of the spreading angle

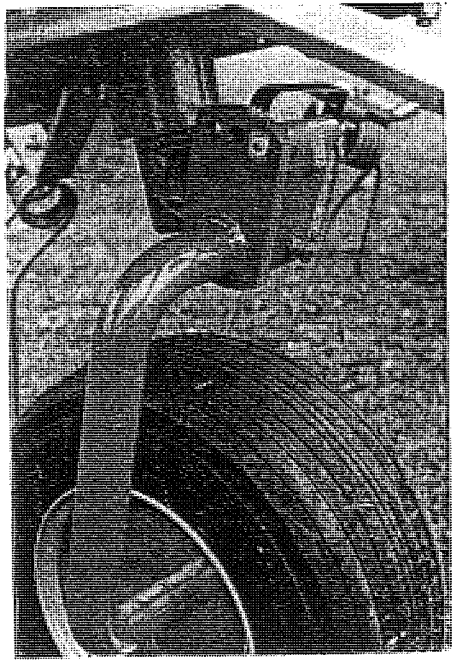

Bild 12
Fig. 12
Afb. 12
Fig. 12

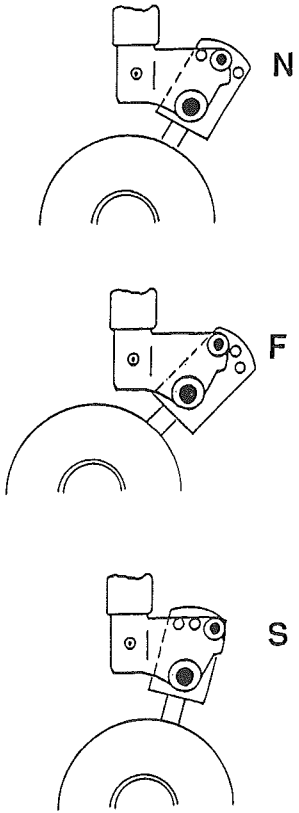

D

Maschineneinstellung

Einstellen der Stützräder
(Bild 12)

Streuwinkeleinstellung
Die Stützräder können für verschiedene Streuwinkel verstellt werden. Die Einstellung erfolgt durch Verschwenken des Radbügels am Radhalter.

- **Die Einstellung sollte entsprechend den gegebenen Verhältnissen erfolgen, als Anhaltspunkt gilt:**
- Normaler Streuwinkel = Lochbild **N**.
- Flacher Streuwinkel für trockenes Futter = Lochbild **F**.
- Steiler Streuwinkel = Lochbild **S**.

F

Réglage de la machine

Réglage des roues
(Fig. 12)

Réglage d'épandage
Les roues peuvent être règlées pour différents angles d'épandage. Pour le reglage, déplacer la chape fixée au support de roue.

- **Le réglage devrait se faire selon des conditions de travail éxigées et de la manière suivante:**
- Angle normal = trou **N**.
- Angle plat pour fourrage sec = trou **F**.
- Angle escarpé = trou **S**.

NL

Afstellingen

Steunwielen afstellen
(afg. 12)

Schudhoek afstellen
Met de steunwielen kunt u de schudhoek verstellen. De instelling gebeurt door de wielbeugel aan de wielhouder te verstellen.

- **Afstelling moet plaatsvinden in overeenstemming met de omstandigheden, als richtlijn geldt:**
- Normale schudhoekk = gatenpatroon **N**.
- Vlakke schudhoek, voor droog
- Steile schudhoek = gatenpatroon **S**.

GB

Adjustment of the machine

Adjustment of the support wheels
(fig. 12)

Adjustment of the spreading angle
The support wheels can be set to different spreading angles to adjust swing round the clevis on the wheel support as required.

- **Determine the spreading angle depending on the working conditions using the following suggestions as a guide:**
- Standard spreading angle = set of holes **N**.
- Flat spreading angle, for dry crops = set of holes **F**.
- Steep spreading angle = set of holes **S**.

D

Maschineneinstellung

Stoßdämpfer

Der Zettwender wird durch zwei Stoßdämpfer in seiner Lage stabilisiert. Die Stärke der Dämpfung kann eingestellt werden.

1. Hereindrehen bewirkt eine Erhöhung der Dämpfung.
2. Herausdrehen bewirkt geringere Dämpfung.

Zur zusätzlichen Sicherung der eingeklappten Ausleger beim Abstellen des Zetters jeweils Kugelhahn am Rückschlagventil der Hydrozylinder schließen, vor Arbeitsbeginn beide Kugelhähne wieder öffnen.

F

Réglage de la machine

Amortisseurs

La faneuse est stabilisée grâce à deux amortisseurs. La puissance d'amortissement peut être règlée.

1. Le serrage a pour effet d'augmenter l'amortisement.
2. Le desserrage réduit l'effet.

Pour assurer ultérieurement les toupies repliées lors de la dépose de la faneuse, il y a lieu de fermer le robinet à boisseau sphérique prévu sur les clapets anti-retour des vérins hydrauliques. Avant de commencer le travail, ouvrir les deux robinets à boisseau sphérique

NL

Afstellingen

Schokdemper

De schudder blijft m.b.v. twee schokdempers in een stabiele positie. De dempingsgraad is regelbaar.

1. Indraaien resulteert in een sterkere demping.
2. Uitdraaien resulteert in een zwakkere demping.

Als extra beveiliging van de ingeklapte armen moet u bij het wegzetten van de schudder altijd de kogelkraan op de terugslagventielen van de hydraulische cilinders luiten; open altijd eerst beide kranen voordat u weer aan het werk gaat.

GB

Adjustment to the machine

Shock absorber

The position of the Rotary Tedder is stabilized by means of two shock absorbers. The damperning intensity can be adjusted.

1. Screwing in increases the dampening intensity.
2. Screwing out reduces the dampening intensity.

When unhitching the tedder secure the folded rotors additionally by closing the ball cock on the non-return valve of the hydraulic cylinders. Prior to commencing work open both ball cocks again.

Bild 13
Fig. 13
Afb. 13
Fig. 13

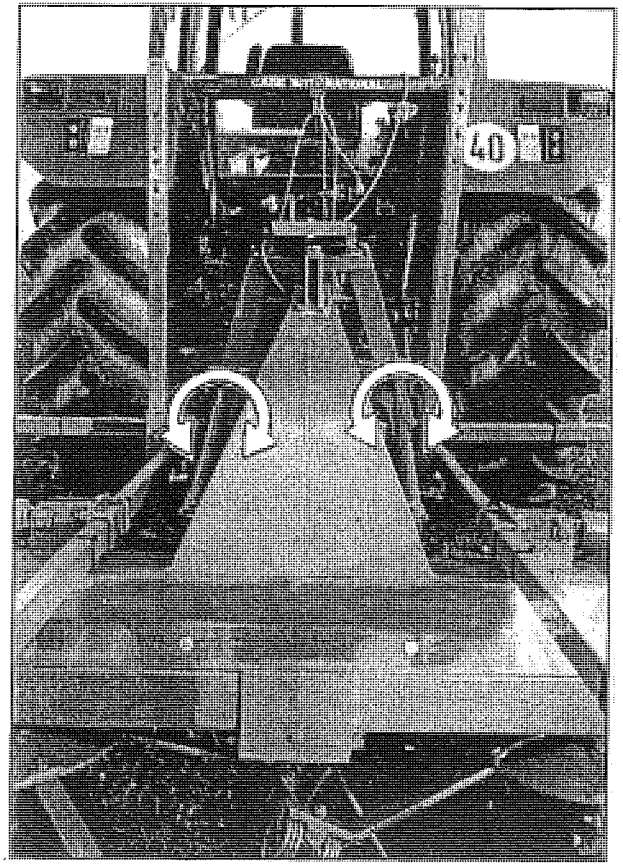

D

Praktischer Einsatz

Arbeitseinstellung

Der Neigungswinkel der Maschine wird mittels des Oberlenkers so eingestellt, daß die Doppelfederzinken den Boden nur leicht streifen.

Bei zu tiefer Einstellung wird das Futter verschmutzt, sowie die Grasnarbe verletzt und die Doppelfederzinken unterliegen unnötiger Abnutzung.

Die Einstellung ist während der Arbeit zu überprüfen.

Der Streuwinkel ist abhängig von der Einstellung der Stützräder (siehe Seite 40).

Wird zur Änderung des Streuwinkels eine andere, als die werksseitig vorgegebene, Einstellung der Stützräder vorgenommen, so muß gleichzeitig, durch Korrektur am Oberlenker, der Zetter so nachgestellt werden, daß die Doppelfederzinken wieder richtig zur Aufnahme des Futters stehen.

Fahrgeschwindigkeit und Zapfwellendrehzahl

Die Fahrgeschwindigkeit ist grundsätzlich so zu wählen, daß der Z 900 Pro das vorhandene Futter sauber aufnimmt. Gleichzeitig muß die für die richtige Behandlung des Futters erforderliche Drehzahl der Zapfwelle gewährleistet sein. Diese richtet sich nach dem Futterzustand, d.h. je trockener das Futter umso geringer die Drehzahl

F

Mise en service

Position de travail

L'angle de travail est règlé à l´aide du 3ième point, de manière à ce que les dents effleurent légèrement le sol.

Un réglage trop profond entraine une salisure importante du fourrage, ainsi qu´une usure très élebée des dent.

Le réglage doit être vérifié pendant le travail.

L´angle d´épandage dépend du réglage des roues.

En cas de changement de cet angle, il faut également rectifier la distance du 3-points et ce fait corriger le niveau de passage des dents au sol.

Vitesse d´avancement et vitesse de rotation de la prise de force.

La vitesse d´avancement doit être établie selon la densité du fourrage et d´une manière générale à ce que la faneuse Z 900 Pro reprenne correctement le fourrage. En même temps la vitesse à la prise de force doit être règlée de manière à ne pas nuire à la qualité du fourrage, c.à.d. selon le degré de sèchage. Plus le fourrage est sec, plus il y a lieu de réduire la vitesse de rotation de la prise de force.

NL

Gebruik

Werkstand

Stel de hellingshoek van de machine m.b.v. de topstang zo in, dat de tanden slechts licht de bodem raken. Bij een **te diepe instelling** wordt het gewas verontreinigd en de graszode beschadigd; bovendien ontstaat onnodige slijtage.

De afstelling moet tijdens het werk worden gecontroleerd.

De schudhoek is afhankelijk van de afstelling van de steunwielen.

Kiest u om de schudhoek te veranderen voor een andere als de door de fabriek voorgeschreven afstelling van de steunwielen, dan moet u gelijktijdig, door correctie aan de topstang, de schudder zo nastellen dat de tanden zich weer in de juiste stand voor opname van het materiaal bevinden.

Rijsnelheid en aftakastoerental

Kies in principe een rijsnelheid waarbij het materiaal door de Z 900 Pro optimaal wordt opgenomen.

Voorts moet u met het juiste aftakastoerental werken. Dit is afhankelijk van de staat van het gewas, d.w.z. hoe droger dit is, hoe lager het aftakastoerental kan zijn.

GB

Practical use

Adjusting the machine for pactical operation

Adjust the tilting angle of the machine by means of the top link so as to allow the double spring tines to touch the ground slightly. Too deep (an) adjustment causes dirt to be taken up with the crop, harms the grass stubble and exposes the double spring tines to unnecessary wear.

Check the adjustment at regular intervals during work.

The spreading angle depends on the adjustment of the support wheels. Should the wheels be changed over to another spreading angle than that adjusted in the factory, it is indispensable to correct at the same time the position of the tedder by acting on the top link to bring the tines to the correct position.

Travel speed and p.t.o. speed

Always select the travel speed so as to allow the Z 900 Pro Rotary Tedder to take up the crop cleanly. In addition the p.t.o. speed must suit at all times the crop conditions: the dryer the crop, the lower should be the p.t.o. speed.

D

Praktischer Einsatz

Freiräumen von Feldrändern

Das Freiräumen/Grenzräumen der Feldränder kann auf der rechten oder linken Seite erfolgen.
Hierzu ist entweder für die linke Seite der linke äußere Ausleger oder für die rechte Seite der rechte äußere Ausleger jeweils um ca. 30° nach hinten zu schwenken.
Für dieses Schwenken ist einer der Schaltknöpfe "Grenzräumen" (links oder rechts) auf dem Elektroschaltkasten sowie das zugehörige Hydraulik-Steuerventil des Schleppers für die jeweils gewünschte Bewegungsrichtung zu betätigen.

Zetten / Streuen von Mähschwaden

Die Mähschwaden sollten so angefahren werden, daß ein Schwad zwischen den Schlepperrädern liegt.
Die Fahrgeschwindigkeit richtet sich nach der Masse des vorhandenen Futters. Die Zapfwellendrehzahl sollte bei ca. 540/min. liegen.

F

Mise en service

Dégagement des bordures

Le dégagement de bordures de champ peut être effectuer à gauche ou à droite. Pour ce faire, pivoter la toupie extérieure gauche (pour le côté gauche) ou la toupie extérieure droite (pour le côte droit) de 30° vers l'arrière.
Pour effectuer cette opération de pivotement, appuyer sur l'un des boutons poussoirs pour le "travail en position oblique" (côté gauche ou droit) et actionner le distributeur hydraulique respectif du tracteur en fonction du sens de mouvement désiré.

Epandre, faner des andains de coupe

Les andains de coupe doivent être travaillés de manière à ce que les roues du tracteur ne passent pas sur les andains et qu'un andain se trouve au millieu de tracteur.
La vitesse se régle selon la densité du fourrage traité. La rotation de prise de force doit se situer à env. 540/min.

NL

Gebruik

Bewerken van perceelskanten

Hiervoor moet u voor de linkerzijde de linker buitenste arm resp. voor de rechterzijde de rechter buitenste arm ca. 30° naar achteren zwenken.
Voor dit zwenken moet u één van de knoppen "Grenzräumen" (bewerken van perceelkanten) (links of rechts) op het elektrische schakelkastje en het bijbehorende hydr. regelventiel van de trekker voor de gewenste verplaatsingsrichting bedienen.

Schudden / spreiden van zwaden

Rijd zo op de zwadten toe, dat er een zwad tussen de trekkerwielen komt.
De rijsnelheid is afhankelijk van de hoeveelheid materiaal. Het toerental moet ongeveer 540/min. zijn.

GB

Practical use

Clearing the edges of the field

Field boundaries can be cleared either on the RH or on the LH side.
To do this, swing either the LH outer rotor support (for the LH side) or the RH outer rotor support (for the RH side) approx 30° to the rear.
To swing the desired rotor to the rear, press one of the push buttons for "working in oblique position" (LH or RH) on the control box and operate the respective hydraulic control valve on the tractor depending on the desired direction of motion.

Tedding / spreading swaths

When spreading swaths make sure one of the swaths is between the tractor wheels.
Always select the travel speed according to the quality of the crop to be handled. The p.t.o. speed should be approx. 540 rpm.

D

Praktischer Einsatz

Zur Erzielung eines sauberen Arbeitsbildes kann es gelegentlich erforderlich sein, den Zetter außermittig anzubauen. Auf jeden Fall sollte man die Mähschwade so gleichmäßig auf die Kreiselpaare aufteilen, daß der Schlepper nicht über das Futter fahren muß.

F

Mise en service

Afin d'obtenir un travail régulier, aprés certaines barres de coupe, il est possible de déporter la machine. Il faut, néanmoins, répartir les andains selon le nombre de toupies.

NL

Gebruik

Om de kwaliteit van het werk te verbeteren, kan het wel eens bevorderlijk zijn de schudder niet in het midden aan te koppelen. In elk geval moet men de zwaden gelijkmatig over de elementen verdelen, zodat de trekker niet over de zwaden rijdt.

GB

Practical use

To achieve a clean scatter pattern it may be necessary to mount the machine offset on the tractor. In any case the swaths should be so arranged in relation to the rotor pairs that the tractor wheels do not drive over the crop.

D

Praktischer Einsatz

Wenden

Beim Wenden der ausgestreuten Mähschwaden sollte zur Vermeidung von Bröckelverlusten mit niedriger Zapfwellendrehzahl, aber mit erhöhter Geschwindigkeit gefahren werden.

Das gewählte Verhältnis von Fahrgeschwindigkeit und Zapfwellendrehzahl sollte am Arbeitsbild kontrolliert und ggf. entsprechend geändert werden.

Streuen von Schwaden und Loreien

Die Schwaden oder Loreien sollten so angefahren werden, daß ein Schwad zwischen den Schleppperrädern liegt.

Die Zapfwellendrehzahl sollte so niedrig gewählt werden, daß die Schwaden gerade noch gestreut werden bei gleichzeitig größtmöglicher Schonung des Futters.

Die Fahrgeschwindigkeit richtet sich nach dem Arbeitsbild. In besonderen Fällen (z.B. bei bestimmten Schwadenbreiten) kann es notwendig werden, den Zetter auch außermittig anzubauen. Um eine gleichmäßige Aufteilung der Schwaden auf die Kreiselpaare zu erreichen.

F

Mise en service

Faner

Au fanage d'andains préalablement épandu, il faut que la vitesse à la prise de force soit réduite et l'avance plus rapide afin de ne pas endommager le fourrage.
Le choix de la vitesse doit être fait au vu de la densité et du degré de sèchage et contrôle en permanence.

Epandage d'andains de nuit

Les andains de nuit doivent être abordées de façon à faire passer un andain entre les roues du tracteur.

La vitesse à la prise de force doit être réduite afin d'épandre les andains, toutes en évitant au maximum l'effeuillage.

La vitesse d'avancement est fonction de la qualité d'épandage. Dans certains cas (ex. certaines largeurs d'andaineur), il est nécessaire de déporter la machine afin de répartir les andains sous les toupies.

NL

Gebruik

Keren

Bij het keren van de al gespreide zwaden, moet men om verliezen tegen te gaan met een gering toerental werken en met een relatief hoge rijsnelheid.

De gekozen verhouding tussen rijsnelheid en toerental moet men tijdens het werk controleren en indien nodig veranderen.

Spreiden van zwaden

Rijd zo dat er een zwad tussen de trekkerwielen ligt. Het toerental moet zo laag gekozen worden, dat de zwaden juist nog verspreid worden, bij een zo rustig mogelijke bewerking.
De rijsnelheid is afhankelijk van de gewenste kwaliteit van het werk.

In speciale gevallen (bijv. bij bepaalde zwadbreedten) kan het noodzakelijk zijn de schudders excentrisch aan te koppelen om een gelijke verdeling van de zwaden over de elementen te bereiken.

GB

Practical use

Turning

To prevent leaf damage losses when turning the crop already spread, select a low p.t.o. speed while at the same time increasing the forward speed.
To make sure the ratio between travel and p.t.o. speed is correct, check the scatter pattern achieved. If necessary the ratio has to be modified.

Spreading windrows and small night swaths

When spreading windrows make sure that one of the windrows is between the tractor wheels.

Reduce the p.t.o. speed so that the scattering effect is just given and the crop is handled as gently as possible.

The travel speed depends on the scatter pattern. In particular cases (e.g. in case of certain windrow widths) it may be necessary to mount the machine offset on the tractor to align the swaths with the rotor pairs.

Schmierplan, Plan de graissage, Smeerschema, Greasing chart

Bild 14
Fig. 14
Afb. 14
Fig. 14

Aufkleber
Etiquette à coller
Etiket
Sticky label

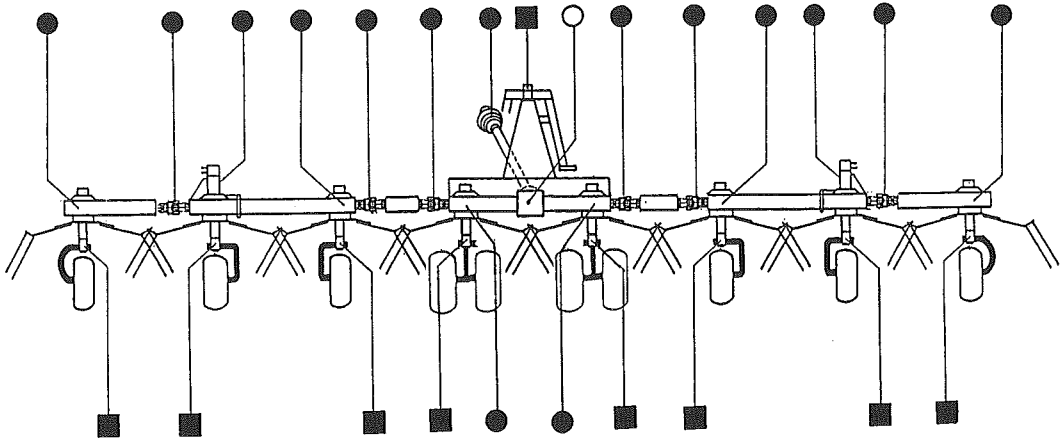

ACHTUNG: BEIM ABSCHMIEREN UND BEI EINSTELLARBEITEN MASCHINE IMMER ABSCHALTEN.

ATTENTION: TOUJOUR ARRETER LA MACHINE POUR GRAISSER OU AJUSTER.

CAUTION: ALWAYS STOP THE MACHINE TO LUBRICATE OR TO MAKE ANY ADJUSTMENTS.

BELANGRIJK: BIJ DOORSMEREN EN AFSTELLEN MACHINE ALTIJD UITSCHAKELEN.

(D)

- Alle Schmiernippel vor Gebrauch und im Einsatz täglich abschmieren.
- Alle beweglichen Teile ölen und täglich auf Funktion überprüfen.
- Vor dem ersten Einsatz und nach Inbetriebnahme Schrauben und Muttern nachziehen.

(F)

- Graisser tous les raccords journellement (avant l'emploi et au travail)
- Huiler toutes les pièces mobiles et en contrôler le fonctionnement à chaque emploi.
- Avant la première mise en service resserrer les vis et les écrous.

(NL)

- Eenmaal alle smeernippels smeren en tijdens het gebruik dagelijks.
- Alle bewegende delen smeren met olie en dagelijks de goede werking ervan controleren.
- Voor het eerste gebruik en na de inbedrijfstelling bouten en moeren aantrekken.

(GB)

- Grease all grease nipples before using the machine and daily during use.
- Oil all moving parts and check daily for proper function.
- Before first using and again afterwards, tighten all nuts and bolts.

99.45-16.0 0829600

D

Wartung und Pflege

Die STOLL-Zetter sind wenig störungsanfällig und weitgehend wartungsfrei.
Die stark beanspruchten Teile aber (Kreuzgelenke) benötigen ein Mindestmaß an Pflege, damit die Maschine über Jahre hinweg einwandfrei arbeiten kann.

Schmierplan

● =	**täglich**	
	Gelenkwelle	Fett:
	Kreuzgelenke	K2K
	Schwenklager	DIN 51825
○ =	Getriebe	
	Getriebefließfett	DIN 51502
z.B.	BP Energrease HTOG-POOF	
■ =	**wöchentlich**	
	Dreipunktbock	Fett:
		K2K
		DIN 51825

⚠ Hydraulikschlauchleitungen nur gegen solche gleicher Qualität austauschen.

Z 900 Pro im Winter nur im abgesenkten Zustand abstellen.

F

Entretien et graissage

Les faneuses STOLL nécessitent peu d'entretien.
Les pièces subissant un effort particulier (croisillon de transmission) nécessitent, par contre, un minimum d'attention. Ainsi la machine fonctionne normalement pendant plusieures années.

Plan de graissage

● =	**journalier**	
	Transmission	Graisse:
	Croisillons	K2K
	Partie pivotante	DIN51825
○ =	Méchanisme	
	Graisse fluide de boîte	
	de vitesse	DIN51502
p.ex.	BP Energrease HTOG-POOF	
■ =	**hebdomadaire**	
	Tête orientable	Graisse:
		K2K
		DIN51825

⚠ Un échange des flexibles hydrauliques ne se fait qu'avec des flexibles de qualité identiques.
Le stockage de la faneuse en hiver se fait uniquement en position horizontale.

NL

Onderhoud

De STOLL schudders zijn weinig gevoelig voor storingen en verregaand onderhoudsvrij.
De onder belasting staande delen echter (kruiskoppeling van de tussenas) vereisen een gering onderhoud, waardoor de machine vele jaren zonder problemen kan draaien.

Smeerschema

● =	**dagelijks**	
	Tussenas	Vet:
	Kruiskoppeling	K2K
	Zwenklager	DIN51825
○ =	Transmissie	
	Vloeibaar trans-	
	missievet	DIN51502
b.v.	BP Energrease HTOG-POOF	
■ =	**wekelijks**	
	Driepuntsbok	Vet:
		K2K
		DIN51825

⚠ Vervang hydraulische slangen zonodig alleen door exemplaren van gelijkwaardige kwaliteit.
Sla type Z 900 Pro's winters uitsluitend op in neergeklapte stand.

GB

Care and maintenance

The STOLL Tedders are not liable to breakdown and do not require but a minimum maintenance.
However a minimum of attendance should be given to heavily-stressed parts such as the universal joints of the p.t.o. shaft to assure readiness for use over many years.

Greasing chart

● =	**daily**	
	P.t.o. shaft	Grease:
	Universal joints	K2K
	Slewing	DIN51825
○ =	Mechanism	
	Semi-fluid gear	
	lubricant	DIN51502
e.g.	BP Energrease HTOG-POOF	
■ =	**weekly**	
	Headstock	Grease:
		K2K
		DIN51825

⚠ When replacing the hydraulic hoses, use hoses of the same quality only.

For winter storage always lower the outer rotors of the tedder.

Bild 15
Fig. 15
Afb. 15
Fig. 15

Stromlaufplan Z 900

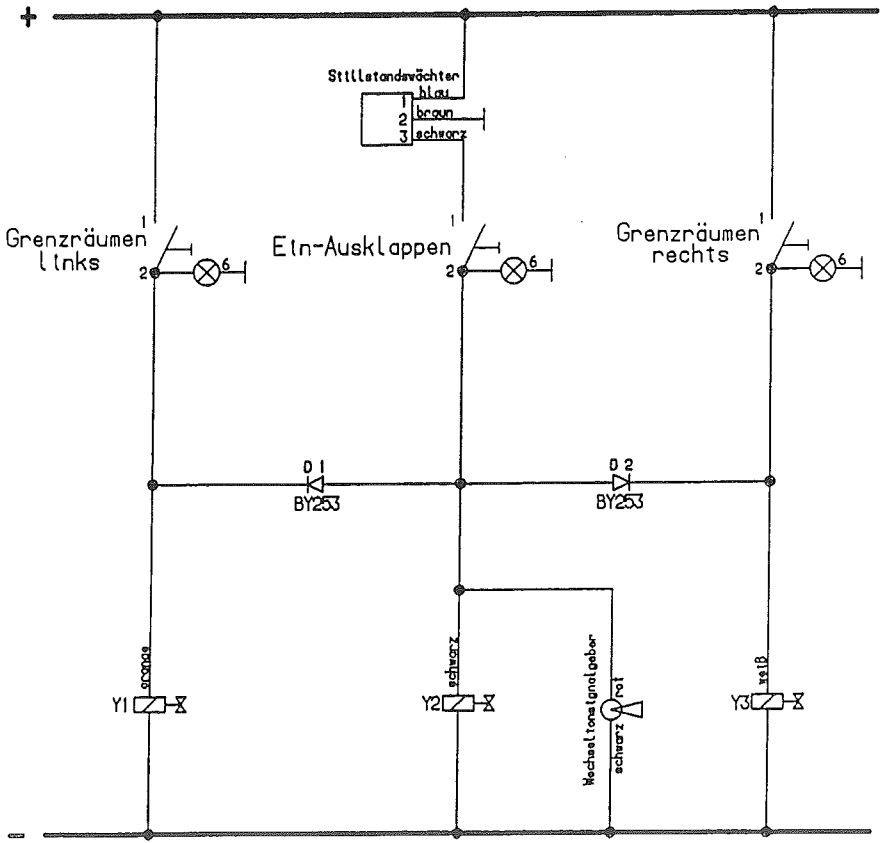

Merkblatt für Anbaugeräte

Bonn, den 16. Dezember 1976
StV 7/66.02.80-02

Das zuletzt im Verkehrsblatt 1972 S. 11 veröffentlichte Merkblatt für Anbaugeräte vom 10. Dezember 1971 ist an die geltende Fassung der StVZO angepaßt worden, wobei die seit der letzten Veröffentlichung des Merkblatts erforderlich gewordenen Änderungen mit berücksichtigt wurden. Die neue Fassung wird nachstehend bekanntgegeben.

Der Bundesminister für Verkehr
Im Auftrag
Lampe-Helbig

Merkblatt für Anbaugeräte
vom 16. Dezember 1976

In zunehmendem Umfang werden Zugmaschinen mit vorübergehend angebrachten, auswechselbaren Anbaugeräten verwendet. Solche Anbaugeräte unterliegen nicht den Vorschriften über die Zulassungs- und Betriebserlaubnispflicht. Das Merkblatt soll den Benutzern solcher Geräte Hinweise darüber geben, wie Gefährdungen anderer Verkehrsteilnehmer durch Anbaugeräte soweit wie eben möglich vermieden werden können.

1. Anbaugeräte im Sinne dieses Merkblatts sind auswechselbare Zubehörteile – u. a. auch Gitterräder – für Zugmaschinen oder für in der Land- oder Forstwirtschaft verwendete Sonderfahrzeuge (z. B. selbstfahrende Ladewagen). Die Fahrzeuge bleiben auch bei Verwendung von Anbaugeräten Zugmaschinen oder land- oder forstwirtschaftliche Sonderfahrzeuge.

2. Das Merkblatt gilt auch für Anbaugeräte an land- oder forstwirtschaftlichen Anhängern und für Beheifsladeflächen (4.5, 4.12, 4.14 und 4.15.2 sind besonders zu beachten), die nur an land- oder forstwirtschaftlichen Zugmaschinen zulässig sind; es gilt nicht für sogenannte Überkopfbunker.

3. Anbaugeräte sind dazu bestimmt, mit Hilfe des Fahrzeugs Arbeiten auszuführen, wobei ein Austausch der Anbaugeräte für verschiedenartige Arbeiten möglich sein soll. Ihr Gewicht wird während des Transports auf der Straße im wesentlichen von dem Fahrzeug getragen. Anbaugeräte können Front-, Zwischenachs-, Aufbau-, Heck- oder Seitengeräte sein. Heckanbaugeräte dürfen auch mit einer Anhängekupplung ausgerüstet sein.

4. Im einzelnen ist zu beachten:

4.1 Zulassung und Betriebserlaubnis
(§§ 18 und 19 Abs. 2 StVZO)

Anbaugeräte unterliegen nicht den Vorschriften über die Zulassungs- und Betriebserlaubnispflicht. Da sie auswechselbares Zubehör sind, ist bei ihrem Anbau keine erneute Betriebserlaubnis für das Fahrzeug erforderlich.

4.2 Bauartgenehmigung und Prüfzeichen für Fahrzeugteile
(§ 22a StVZO)

Für Anbaugeräte besteht keine Bauartgenehmigungspflicht. Das gilt auch für die Verbindungseinrichtungen an Anbaugeräten, die an land- oder forstwirtschaftliche Zugmaschinen angebracht werden. Nichtselbsttätige Anhängekupplungen an Anbaugeräten müssen DIN 11 025, Ausgabe April 1966, entsprechen. Selbsttätige Anhängekupplungen sind nicht erforderlich.

4.3 Angaben über das Leergewicht (§ 27 Abs. 1 StVZO)

Eine Änderung der Leergewichts-Angabe ist nur erforderlich, wenn Teile zum ständigen Verbleib am Fahrzeug angebaut werden, die dem leichten An- und Abbau des Geräts dienen (z. B. Anbau-Einrichtung für Frontlader) und dadurch das eingetragene Leergewicht des Fahrzeugs überschritten wird.

4.4 Überwachung (§ 29 StVZO)

Anbaugeräte unterliegen nicht der Überwachungspflicht.

4.5 Beschaffenheit (§ 30 StVZO)

Anbaugeräte müssen so gebaut, beschaffen und so an den Fahrzeugen angebracht sein, daß ihr verkehrsüblicher Betrieb weder die Fahrzeuginsassen noch andere Verkehrsteilnehmer schädigt oder mehr als unvermeidbar gefährdet, behindert oder belästigt und daß bei Unfällen Ausmaß und Folgen von Verletzungen möglichst gering bleiben.

Beheifsladeflächen müssen so gebaut sein, daß sie die vorgesehene Belastung sicher tragen können (s. auch 4.12).

Kippeinrichtungen sowie Hub- und sonstige Arbeitsgeräte müssen gegen unbeabsichtigtes Ingangsetzen oder Herabfallen bzw. unbeabsichtigte Lageveränderung gesichert sein. Die erforderlichen Maßnahmen sind in einer besonderen VkBl-Veröffentlichung enthalten.

4.6 Verantwortung für den Betrieb
(§ 31 StVZO und § 23 StVO)

Die Vorschriften über die Verantwortung des Fahrzeugführers und des Halters für den Betrieb der Fahrzeuge gelten auch für das Mitführen von Anbaugeräten.

4.7 Abmessungen (§ 32 Abs. 1 StVZO)

4.7.1 Beim Anbringen von Anbaugeräten ist die Vorschrift über die zulässige Breite zu beachten.

4.7.2 Werden die höchstzulässigen Abmessungen überschritten, ist eine Ausnahmegenehmigung nach § 70 StVZO durch die nach Landesrecht zuständige Behörde erforderlich. Außerdem ist eine Erlaubnis nach § 29 Abs. 3 StVO notwendig. Jedoch kann die zuständige Behörde zugleich mit der Ausnahmegenehmigung nach § 70 StVZO eine allgemeine befristete Erlaubnis für die Überschreitung der nach § 32 Abs. 1 Nr. 1 und 3 und § 34 StVZO zulässigen Abmessungen und Gewichte bis zu 10 % erteilen (Vwv-StVO, VII Nr. 6 zu § 29 Abs. 3 StVO).

4.7.3 Die Genehmigung ist meist an Auflagen für eine Kenntlichmachung gebunden. Hierfür kommen u. a. in Betracht:

Warntafeln mit je 100 mm breiten unter 45° nach außen und nach unten verlaufenden, roten und weißen Streifen von mindestens 282 mm Breite und 564 mm Höhe oder quadratische Tafeln von 423 mm x 423 mm oder in begründeten Ausnahmefällen Tafeln von mindestens 141 mm Breite und 800 mm Höhe.

Als Farbton sind aus dem RAL-Farbregister 840 HR die retroreflektierenden Aufsichtsfarben für Rot Nr. 3019 und für Weiß Nr. 9015 zu wählen. Empfohlen wird die Verwendung von Warntafeln nach DIN 11 030, Ausgabe Februar 1976.

Die Warntafeln müssen möglichst mit dem Umriß des Fahrzeugs, der Ladung oder den hinausragenden Teilen abschliessen. Statt der Warntafeln sind ein nach Größe und Ausführung entsprechender Warnanstrich oder Folienbelag oder die in § 22 Abs. 4 Satz 3 und 4 StVO genannten Sicherungsmittel (Beleuchtungseinrichtungen siehe 4.16) zulässig.

4.7.4 Ragt das äußerste Ende des Anbaugeräts mehr als 1000 mm über die Schlußleuchten des Trägerfahrzeugs hinaus, so ist es kenntlich zu machen (siehe 4.16.4).

Hierfür sind folgende Mittel zulässig, die nicht höher als 1500 mm über der Fahrbahn angebracht werden dürfen (§ 53b StVZO und § 22 StVO):

4.7.4.1 Tafeln, Folien oder Anstriche mit einer Kantenlänge von mindestens 282 mm x 564 mm oder 423 mm x 423 mm oder in begründeten Ausnahmefällen von mindestens 141 mm Breite und 800 mm Höhe mit unter 45° nach außen und unten verlaufenden, je 100 mm breiten roten und weißen Streifen (siehe 4.7.3);

4.7.4.2 eine hellrote, nicht unter 300 mm x 300 mm große, durch eine Querstange auseinandergehaltene Fahne;

4.7.4.3 ein gleich großes, hellrotes, quer zur Fahrtrichtung pendelnd aufgehängtes Schild;

4.7.4.4 ein senkrecht angebrachter zylindrischer Körper gleicher Farbe und Höhe mit einem Durchmesser von mindestens 350 mm.

4.7.4.5 Während der Dämmerung, bei Dunkelheit oder wenn die Sichtverhältnisse es sonst erfordern, ist mindestens eine Leuchte für rotes Licht, deren oberer Rand der Lichtaustrittsfläche nicht mehr als 1550 mm von der Fahrbahn entfernt sein darf, und ein roter Rückstrahler, dessen oberer Rand nicht mehr als 900 mm von der Fahrbahn entfernt sein darf, anzubringen (§§ 22 und 17 StVO, § 53b StVZO).

4.7.5 Der Abstand zwischen den senkrechten Querebenen, die das Vorderende des Frontanbaugeräts und die Mitte des Lenkrades – bei Fahrzeugen ohne Lenkrad die Mitte des in Mittelstellung befindlichen Führersitzes – berühren, darf nicht mehr als 3,5 m betragen.

4.8 Verkehrsgefährdende Fahrzeugteile (§ 32 Abs. 3 StVZO)

Kein Teil darf so über das Fahrzeug hinausragen, daß es den Verkehr mehr als unvermeidbar gefährdet; besonders dürfen Teile bei Unfällen den Schaden nicht vergrößern. Soweit sich das Hinausragen der Teile nicht vermeiden läßt, sind sie abzudecken. Ist dies mit vertretbarem Aufwand nicht möglich, so sind sie durch Tafeln oder Folien nach 4.7.3 kenntlich zu machen. Teile, die in einer Höhe von mehr als 2 m über der Fahrbahn angebracht sind, gelten als nicht verkehrsgefährdend.

4.9 Achslast und Gesamtgewicht (§ 34 Abs. 3 StVZO)

4.9.1 Durch den Anbau von Geräten dürfen die zulässigen Achslasten und das zulässige Gesamtgewicht nicht überschritten werden.

4.9.2 Bei Überschreitungen der zulässigen Achslast oder des zulässigen Gesamtgewichts gilt 4.7.2 entsprechend.

4.10 Beifahrersitz (§ 35a StVZO)

Wird die sichere Unterbringung des Beifahrers auf dem Sitz durch Anbaugeräte in Transportstellung beeinträchtigt, so darf beim Fahren mit Arbeitsgeräten dieser Sitz nicht besetzt werden.

4.11 Einrichtungen zum sicheren Führen von Kraftfahrzeugen (§ 35b StVZO)

Anbaugeräte dürfen die sichere Führung des Fahrzeugs nicht beeinträchtigen.

Für den Fahrzeugführer muß ein ausreichendes Sichtfeld vorhanden sein; ggf. ist eine Erlaubnis nach § 29 Abs. 3 StVO erforderlich. Wird das Sichtfeld durch Anbaugeräte beeinträchtigt, muß ggf. eine Begleitperson besonders an Kreuzungen und Straßeneinmündungen dem Fahrzeugführer die für das sichere Führen erforderlichen Hinweise geben.

4.12 Lenkeinrichtung (§ 38 StVZO)

Auch bei Verwendung von Anbaugeräten muß eine leichte und sichere Lenkbarkeit gewährleistet bleiben. Dabei hat der Fahrzeugführer zu beachten, daß je nach Beschaffenheit und Steigung der Fahrbahn die zum sicheren Lenken erforderliche Belastung der gelenkten Achse vorhanden ist; das gilt besonders, wenn an der Rückseite eine Beheifsladefläche angebracht ist. Bei eingebautem Gerät oder voll ausgelasteter Beheifsladefläche gilt die gelenkte Achse als ausreichend belastet, wenn die von ihr übertragene Last noch mindestens 20 % des Fahrzeuggleergewichts beträgt.

4.13 Bremsen (§ 41 StVZO)

Beim Betrieb von Fahrzeugen mit Anbaugeräten ist unter allen Fahrbahnverhältnissen auf eine genügende Belastung der gebremsten Achse zu achten. Die für diese Fahrzeuge vorgeschriebenen Bremswirkungen müssen auch mit Anbaugerät erreicht werden.

4.14 Anhängelast hinter Heckanbaugeräten (§ 42 StVZO)

Das Mitführen von Anhängern hinter einer mit einer Beheifsladefläche versehenen Zugmaschine ist nicht zulässig.

Das Mitführen von Anhängern hinter Anbaugeräten ist nur vertretbar unter nachstehenden Voraussetzungen, die auf einem vom Gerätehersteller am Anbaugerät anzubringenden Schild wie folgt angegeben sein müssen:

"Zur Beachtung

a) Die Fahrgeschwindigkeit darf 25 km/h nicht überschreiten.

b) Der Anhänger muß eine Auflaufbremse oder eine Bremsanlage haben, die vom Führer des ziehenden Fahrzeugs betätigt werden kann.

c) Das Mitführen eines einachsigen Anhängers am Anbaugerät ist nur zulässig, wenn das Gesamtgewicht des Anhängers das Gesamtgewicht des ziehenden Fahrzeugs nicht übersteigt und die Stützlast des Anhängers vom Anbaugerät mit einem oder mehreren Stützrädern so auf die Fahrbahn übertragen wird, daß sich das Zugfahrzeug leicht lenken und sicher bremsen läßt.

d) Ein zweiachsiger Anhänger darf am Anbaugerät mitgeführt werden, wenn das Gesamtgewicht des Anhängers nicht mehr als das 1,25fache des zulässigen Gesamtgewichts des Zugfahrzeugs, jedoch höchstens 5 t, beträgt."

4.15 Einrichtungen zur Verbindung von Fahrzeugen (§ 43 StVZO)

4.15.1 Bei der Anhängekupplung eines Heckanbaugerätes ist zu beachten:

4.15.1.1 Der vom ziehenden Fahrzeug zu übernehmende Anteil der Stützlast des Anhängers darf höchstens 400 kg betragen. Der Schwerpunkt des Anbaugerätes darf nicht weiter als 600 mm von den Enden der unteren Lenker des Dreipunktanbaus (DIN 9674, Ausgabe November 1975) oder von der Ackerschiene entfernt sein.

4.15.1.2 In der Transportstellung muß die Anhängekupplung in der Mittellinie der Fahrzeugspur so hoch über der Fahrbahn angeordnet sein, daß die Zugöse des Anhängers etwa parallel zur Fahrbahn liegt.

4.15.1.3 Die Höhen- und Seitenbeweglichkeit der Anhängekupplung des Anbaugeräts darf in Transportstellung nicht mehr als 10 mm in jeder Richtung betragen.

4.15.2 An Beheifsladeflächen darf eine Anhängekupplung nicht angebracht werden. Die Anhängekupplung der Zugmaschine muß nach dem Heckanbau einer Beheifsladefläche unbenutzbar sein, damit das Ankuppeln von Anhängern unmöglich ist.

4.16 Lichttechnische Einrichtungen (§§ 49a bis 54 StVZO)

4.16.1 Die für das Fahrzeug vorgeschriebenen lichttechnischen Einrichtungen dürfen durch Anbaugeräte nicht verdeckt werden, andernfalls sind sie zu wiederholen. Die zu wiederholenden Einrichtungen dürfen auf Leuchtenträgern entsprechend Nummer 4.16.3.4 angebracht sein. Beim Verkehr auf öffentlichen Straßen müssen alle Einrichtungen ständig betriebsbereit sein.

4.16.2 Werden Scheinwerfer durch Frontanbaugeräte verdeckt und deshalb wiederholt, so darf jeweils nur ein Scheinwerferpaar eingeschaltet sein. Für die Anbringung des zweiten Scheinwerferpaares ist eine Ausnahmegenehmigung von § 49a StVZO durch die zuständige Landesbehörde erforderlich.

4.16.3 Anbaugeräte die seitlich mehr als 400 mm über den äußeren Rand der Lichtaustrittsflächen der Begrenzungs- oder Schlußleuchten des Fahrzeugs hinausragen, müssen mit Begrenzungsleuchten, Schlußleuchten und Rückstrahlern ausgerüstet sein. Diese Leuchten und die Rückstrahler dürfen

4.16.3.1 mit ihrem äußeren Rand nicht mehr als 400 mm von der äußeren Begrenzung des Anbaugeräts entfernt sein,

4.16.3.2 bei Leuchten mit ihrem oberen Rand nicht mehr als 1550 mm, bei Rückstrahlern mit ihrem oberen Rand nicht mehr als 900 mm von der Fahrbahn entfernt sein. Ist wegen der Bauart des Anbaugerätes eine solche Anbringung der Rückstrahler nicht möglich, sind 2 zusätzliche Rückstrahler erforderlich, wobei ein Paar Rückstrahler so niedrig wie möglich und nicht mehr als 400 mm von der breitesten Stelle des Fahrzeugumrisses entfernt und das andere Paar möglichst weit auseinander und höchstens 900 mm über der Fahrbahn angebracht sein müssen,

4.16.3.3 – soweit notwendig – rechts und links unterschiedliche Abstände zum Gerätehek haben,

4.16.3.4 auf Leuchtenträgern angebracht sein. Die Leuchtenträger dürfen aus 2 oder – wenn die Bauart des Gerätes es erfordert – aus 3 Einheiten bestehen, wenn diese Einheiten und die Halterungen an den Fahrzeugen (z. B. nach DIN 11 027, Ausgabe Dezember 1974) so beschaffen sind, daß eine unsachgemäße Anbringung nicht möglich ist,

4.16.3.5 außerhalb der Zeit, in der Beleuchtung notwendig ist, abgenommen sein.

4.16.4 Anbaugeräte, deren äußerstes Ende mehr als 1000 mm über die Schlußleuchten hinausragt, müssen mit einer Schlußleuchte und einem Rückstrahler, möglichst am äußersten Ende des Anbaugeräts und möglichst in der Mittellinie der Fahrzeugspur, ausgerüstet sein. Der obere Rand der Lichtaustrittsfläche der Schlußleuchte darf nicht mehr als 1550 mm, der obere Rand des Rückstrahlers nicht mehr als 900 mm von der Fahrbahn entfernt sein. Leuchte und Rückstrahler dürfen außerhalb der Zeit, in der Beleuchtung nötig ist, abgenommen sein (wegen der Kenntlichmachung am Tage siehe 4.7.4).

4.17 Amtliche Kennzeichen (§ 60 StVZO)

Durch Anbaugeräte dürfen die amtlichen Kennzeichen des Fahrzeugs nicht verdeckt werden, anderenfalls sind sie zu wiederholen.

(VkBl 1977 S 21)

Beleuchtungsvorschriften für Arbeitsgeräte bei Fahrten auf öffentlichen Straßen und Wegen.

Vorgeschriebene Beleuchtung bei verschiedenen Anbauverhältnissen.
(Beleuchtung darf fest installiert oder abnehmbar sein, z. B. nach DIN 11027)

Anbau-Arbeitsgeräte (Leuchtenanbau)

Anbau-Arbeitsgerät verdeckt Beleuchtungseinrichtung des Trägerfahrzeuges

Anbau-Arbeitsgerät ragt seitlich mehr als 40 cm über den äußersten Rand der Lichtaustrittsfläche der Begrenzungs- oder Schlußleuchten des Trägerfahrzeuges

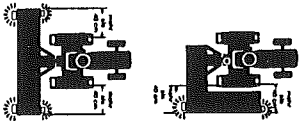

Anbau-Arbeitsgerät ragt nach hinten mehr als 1 m über die Schlußleuchten hinaus, verdeckt nicht die Beleuchtungseinrichtung des Trägerfahrzeuges

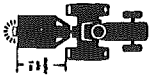

Anbau-Arbeitsgerät ragt nach hinten mehr als 1 m über die Schlußleuchten hinaus und verdeckt die Beleuchtungseinrichtung des Trägerfahrzeuges

Anbau-Arbeitsgerät ragt nach hinten mehr als 1 m über die Schlußleuchten hinaus und seitlich mehr als 40 cm über den äußersten Rand der Lichtaustrittsfläche der Begrenzungs- oder Schlußleuchten

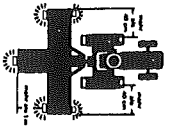

Hella

Anhänge-Arbeitsgeräte (Leuchtenanbau)

Jedes Anhänge-Arbeitsgerät

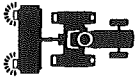

Anhänge-Arbeitsgerät ragt seitlich mehr als 40 cm über den äußersten Rand der Lichtaustrittsfläche der Begrenzungsleuchten des Zugfahrzeuges.

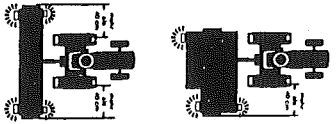

Anhänge-Arbeitsgerät ragt nach hinten mehr als 1 m über die Schlußleuchten hinaus

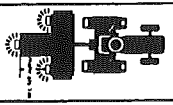

Anhänge-Arbeitsgerät ragt nach hinten mehr als 1 m über die Schlußleuchten hinaus und seitlich mehr als 40 cm über den äußersten Rand der Lichtaustrittsfläche der Begrenzungsleuchten

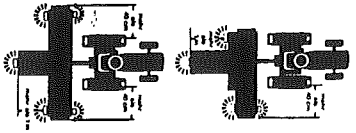

Blinkleuchten

Die freien Sichtwinkelbereiche an Zugfahrzeugen und Arbeitsgeräten müssen eingehalten werden.

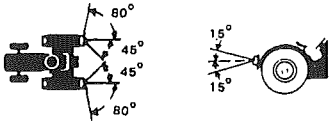

Rückstrahler

Die Rückstrahleroberkante darf nicht höher als 90 cm über dem Boden sein. Dies ist besonders beim Transport der Anbau-Arbeitsgeräte zu beachten.
Der Rückstrahler-Seitenabstand darf nicht mehr als 40 cm betragen, außer bei mittleren, hinteren Rückstrahlern.
An Anhänge-Arbeitsgeräten muß immer eine Rückstrahlergarnitur fest montiert sein, Form beliebig.

SAFETY DECALS

The following safety decals have been placed on your machine in the areas indicated. They are intended for personal safety of you, and those working with you. Please take this manual, walk around your machine and note the content and location of these warning signs. Review these decals and the operating instructions in this manual with your machine operators.

Keep the decals legible. If they are not, obtain replacements from your STOLL dealer.

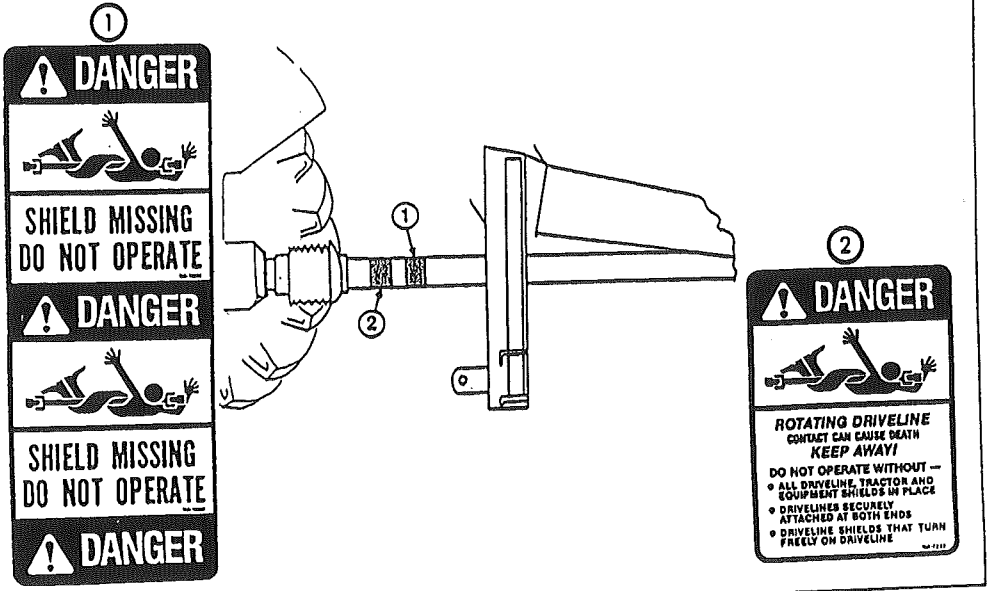

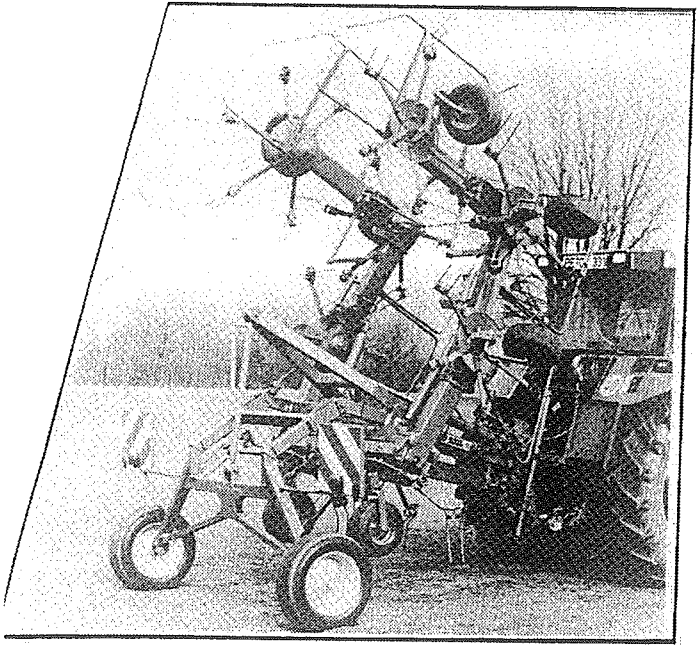

Montageanleitung

Z 900 Pro A

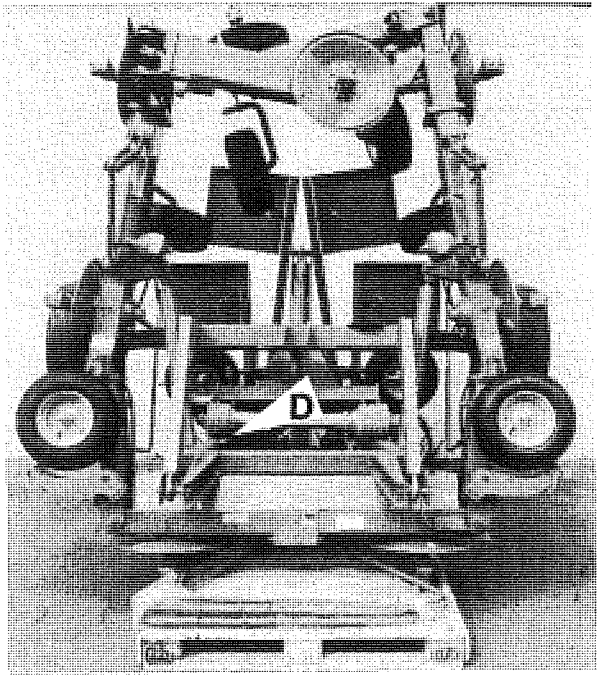

Montageanleitung
Instructions de montage
Montagevoorschrift
Assembly Instructions

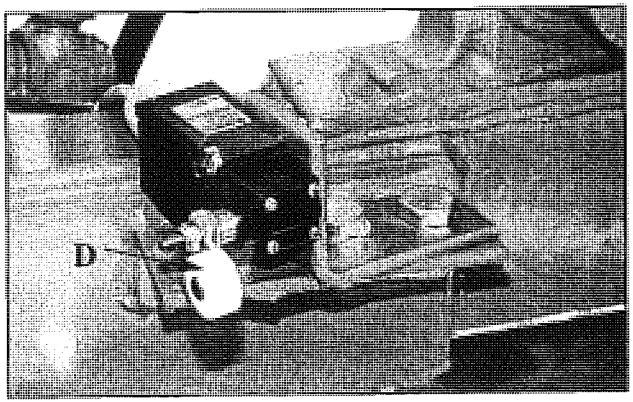

D

Montageanleitung

1. Alle zur Maschine gehörenden losen Teile (Schutzbügel, Warntafeln, Zingekträger, Stützräder), die an der Maschine befestigt bzw. auf der Palette verdrahtet sind, herunternehmen.

2. Hydraulikleitungen am Schlepper anschließen.

3. Getriebestrang rechts, links hydr. über Drucktaster "Ein-/Ausklappen" und Steuerventil des Schleppers langsam ausklappen, dabei Druckschalter "D" auf Rahmen betätigen.

4. Fahrgestellrahmen nach hinten schwenken, abbauen, um 180° drehen und wieder anbauen. Stellstange am Fahrgestellrahmen befestigen.

5. Maschine etwas anheben und alle Stützräder in Position Arbeitsstellung montieren. Mittlere Stützräder 8 PR (anderes Profil) äußere Stützräder-Nachlaufräder.

6. Gelenkwellenhalter nach vorn umsetzen!

7. Weitere Montage siehe Betriebsanleitung, Warntafeln gemäß Ersatzteilliste Z 900 Pro A montieren.

F

Instructions de montage

1. Retirer toutes les pièces en vrac (protecteurs, panneaux de signalistation, bras porte-dents, roues) fixées sur la machine.

2. Relier le fiche électrique à le tracteur.

3. Déplier lentement les toupies extérieures à l'aide du buton poussoir "Ein-Ausklappen" et du système hydraulique en actionant la manette du tracteur, pour cela mettre en action le buton poussoir "D".

4. Pivote le cadre du chassis en arriere, le démenter et le tourner de 180° et encore le fixer. Fixer la barre de réglage à le cadre du chassis.

5. Relever légèrement la machine et monter les roues en position de travail. Moyen roues 8 PR, roues extérieur-tirée-roues.

6. Tourner le support de l'arbre de transmission!

7. Pour autre montage voir l'instructions de service, monter les panneaux de signalisation selon la liste de pièces de rechange Z 900 Pro A.

NL

Montagevoorschrift

1. Maak het draad en de schroeven van de losse, bij de machine horende onderdelen (beschermbeugels, frames met reflector houders, tand houders, steunwielen) los van machine of pallet en verwijder de betreffende delen.

2. Sluit het kabel van het el. systeem aan op de trekker.

3. Linker en rechter machinegedeelte langzaam hydraulisch uitklappen m.b.v. knop "Ein-Ausklappen" en regelventiel van de trekker, daarvoor druk knop "D" van het raam bedienen.

4. Chassis-raam naar achteren zwenken, afbowen, om 180 graden draaien, en weer bevestigen. Stellstang an het chassisraam bevestigen.

5. Hef de machine iets en monteer alle steunwielen in werkstand. Middelste steunwielen 8 pR (andered profiel) uiterlijk steunwielen-nalop-steunwielen.

6. Tussenas houder naar voren omzetten!

7. Verdere montage zie bedieningshandleiding, monteer de frames met de reflector houders overeenkomstig onderdelenlijst Z 900 Pro A.

GB

Assembly Instructions

1. Remove wire and screws securing all loose single parts (safety frames, warning panels, tine carrier arms, support wheels) from both pallet and machine.

2. Couple the electro-plug to the tractor.

3. Slowly swing out the lateral drive elements by means of the respective push button on the electric control box and the tractor hydraulics, at the same time actuate the push button "D" on the frame.

4. Swivel chassis-frame backwards, disassemble and turn it about 180°, the reupon attach it again. Attach adjusting rod to the chassis-frame.

5. Lift the machine slightly and install all support wheels in working position. Middle wheels 8 PR (different tread) outer wheels-follow-wheels.

6. Turn support for PTO shaft forward to the front!

7. Further montage see operating instructions, install warning panels as shown in the spare parts list Z 900 Pro A.

Bild 1
Fig. 1
Afb. 1
Fig. 1

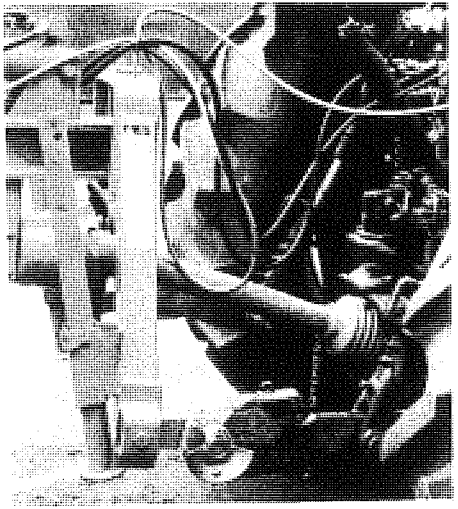

Bild 2
Fig. 2
Afb. 2
Fig. 2

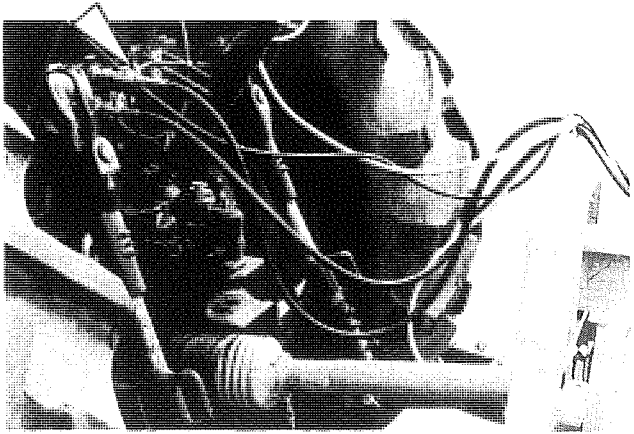

Bild 3
Fig. 3
Afb. 3
Fig. 3

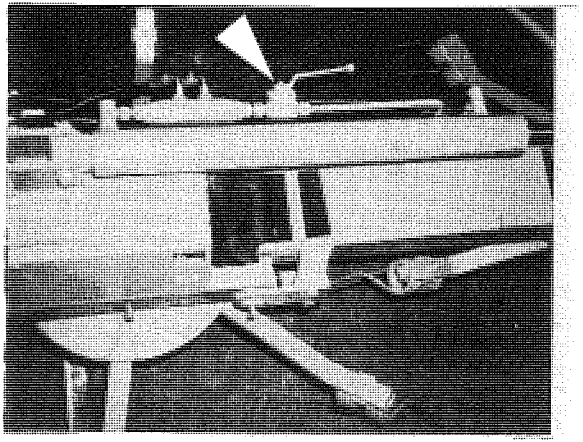

Bild 4
Fig. 4
Afb. 4
Fig. 4

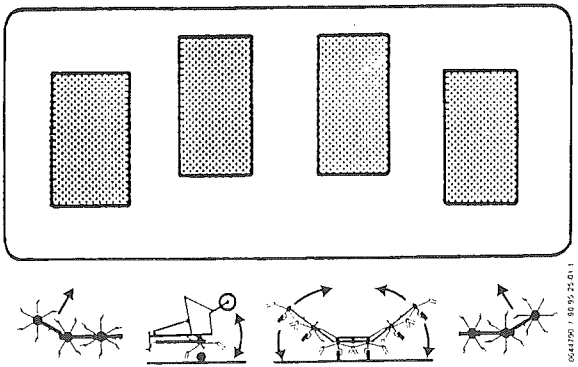

D

Montageanleitung

Anhängung am Schlepper

Zugjoch des Zetters Z 900 Pro A mit seinen Anlenkzapfen an Unterlenker des Schleppers anbauen (Zweipunktanhängung Bild 1). Unterlenker etwas anheben und Abstellstützen in Transportposition hochschieben und sichern. Die beiden Stecker für Beleuchtungsanlage und Stromversorgung mit zugehörigen Steckdosen am Schlepper verbinden. Die Hydraulikschläuche an einen doppeltwirkenden Hydraulikanschluß des Schleppers anschließen (Bild 2).

Für Fahrten auf öffentlichen Wegen und Straßen und beim Abstellen des Zetters müssen die beiden Kugelhähne an den Ausleger-Hydrozylindern nach dem Hochschwenken der Ausleger geschlossen sein. Den Kugelhahn am Hydraulikschlauch (Bild 2) ebenfalls schließen. Vor Arbeitsbeginn die drei Kugelhähne wieder öffnen (Bild 2 + 3).
Schwenken der Transportachse nur bei ganz abgesenkten Auslegern möglich.
Schwenken der Ausleger nur bei ganz abgesenkter Transportachse möglich.
Jeweils betreffenden Schalter auf dem Elektroschaltkasten sowie Schlepper-Hydraulisteuerventil betätigen (Bild 4).

F

Instructions de montage

Attelage au tracteur

Connecter les tourillons du câdre d'attelage 2-points aux bielles de traction inférieures du tracteur (Fig. 1). Relever légèrement les bielles de traction, pousser vers le haut les béquilles et les assurer. Connecter les deux fiches pour l'installation d'éclairage et l'alimentation en courant aux prises de courant respectives du tracteur. Connecter les flexibles hydrauliques à une prise d'huile double effet du tracteur (Fig. 2).

Avant de s'engager sur la route publique et lors de la dépose de la faneuse, il est impératif de fermer les robinets prévus sur les cylindres commandant le déploiement et le repliage des toupies fermer aussi le robinet sur le tuyau hydraulique (Fig. 2). Avant de commencer le travail, ouvrir les trois robinets à boisseau sphérique (Fig. 2+3).
Pivotage de l'essieu de transport seulement practicable lorsque les toupies sont en position de travaille.
Pivotage des toupies seulement praticable lorsque l'essieu de transport est en position de soutienne.
Chaque fois agir simultanément sur Linterrupteur respectit du boitier de commande électrique et sur le distrique et sur le distributeur hydraulique du tracteur (Fig. 4).

NL

Montagevoorschrift

Aankoppelen aan de trekker

Monteer de trekpennen van het aankoppelingsframe tweepuntsbevestiging) van de shudder Z 900 Pro A aan de onderste trekstangen van de trekker (Afb. 1). Hef de onderste trekstangen iets, schuif de steunpoten omhoog in transportstand en borg ze. Sluit de twee stekers voor de verlichting en de stroomvoorziening aan op de bijbehorende contractdozen op de trekker. Sluit de hydraulische slangen aan op een dubbelwerkend regelventiel van de trekker (Afb. 2).

Voor het rijden op de openbare weg en bij het wegzetten van de shudder moeten de twee kogelkranen op de hydraulische cilinders van de armen daarbij na het opklappen van de armen gesloten worden sluit eveneens de kogelkran van de hydraulische slang (Afb. 2). Open altijd eerst de drie kogelkranen voordat u weer an het werk gaat (Afb. 2+3).
Zwenken van de transportas is alleen mogelijk indien de armen heel neergelaten zijn.
Zwenken van de armen is alleen mogelijk indien de transportas heel neergelaten is.
Bedien telkens de betreffende schakelkastje en het trekkerregelventil (Afb. 4).

GB

Assembly Instructions

Attachment to the tractor

Attach the hitch pins of the 2-point frame to the bottom links of the tractor (Fig. 1). Raise bottom links slightly, push prop stands upwards into transport position and secure. Connect both plugs for lighting equipment and power supply to their respective sockets on the tractor. Connect the hydraulic hoses to a double acting control unit of the tractor (Fig. 2).

Whenever the tedder is moved on public roads and when unhitehing the tedder, both ball cocks on the hydraulic cylinders for the lateral wings must be closed if the rotors are lifted close too the ball cock of the hydraulic pipe (Fig. 2). Prior to commencing work open the three ball cocks again (Fig. 2+3).
Swiveling of the transport axle only possible when the rotors are in their working position.
Swiveling of the rotors only possible when the transport axle is in the lower position (retaining position).
In each case operate the respective switch on the electric control box and the hydraulic control lever of the tractor (Fig. 4).

D

Montageanleitung

Neigungseinstellung für Kreisel

Die Kreiselneigung ist durch Veränderung der Neigung des Hauptrahmens über Unterlenker-Höhenverstellung einstellbar.

F

Instructions de montage

Réglage de l'inclinaison de toupies

Pour faire varier l'inclinaison des toupies, on modifie l'angle d'inclinaison du châssis porteur. Pour ce faire, relever ou abaisser les bielles de traction inférieures du tracteur.

NL

Montagevoorschrift

Hoekinstelling van element

Door hoogteverstelling van de onderste trekstangen kunt u de hellingshoek van de elementen wijzingen.

GB

Assembly Instructions

Adjusting the rotor tilt

The rotor tilt can be adjusted by varying the tilting angle of the carrying frame. To do this lower or raise bottom links as required.

Aufklebersätze / Sticky label sets / Etiquette à coller

Pos.	Bestell.-Nr.	Benennung	Description	Désignation	Zeichnungs-Nr.	Stück
	0 68 92 20	**AUFKLEBERSATZ Z 900 PRO D**	STICKY LABEL SET	ETIQUETTE À COLLER	98.94-125	
1	0 29 99 70	ABZIEHBILD SCHRB: NACHZIEH:	DECALCOMANIA	DECALCOMANIE	55.00-00.4	1
4	0 52 38 60	KLEBEETIKETT DRUCKSPEICHER	ADHESIVE LABEL	ETIQUETTE ADHESIF	84.00-06.5	2
7	0 64 08 40	AUFKLEBER ZINKENSTELLUNG	DECALCOMANIA	DECALCOMANIE	98.90-00.34	4
8	0 64 14 20	AUFKLEBER EIN/AUSKLAPPEN	DECALCOMANIA	DECALCOMANIE	98.90-00.45	1
9	0 64 36 70	AUFKLEBER ZINK. TRG. MONTA.	DECALCOMANIA	DECALCOMANIE	98.90-00.46	4
11	0 63 84 50	AUFKLEBER ABSTELLSTUETZE	DECALCOMANIA	DECALCOMANIE	98.94-00.85	1
12	0 68 92 60	AUFKLEBER Z 900 PRO D	DECALCOMANIA	DECALCOMANIE	98.94-00.220	3
13	0 67 36 80	MONTAGEHINWEIS	INSTALLATION INSTRUCTION	INSTRUCTION DE MONTAGE	98.91-29-00.3	1
14	0 62 95 40	AUFKLEBER SICHERHEIT	DECALCOMANIA	DECALCOMANIE	98.45-15	1
15	0 62 96 20	AUFKLEBER SICHERHEIT	DECALCOMANIA	DECALCOMANIE	98.45-16	1
	0 68 92 40	**AUFKLEBERSATZ Z 900 PRO A**	STICKY LABEL SET	ETIQUETTE À COLLER	98.95-125	1
1	0 29 99 70	ABZIEHBILD SCHRB: NACHZIEH.	DECALCOMANIA	DECALCOMANIE	55.00-00.4	1
4	0 52 38 60	KLEBEETIKETT DRUCKSPEICHER	ADHESIVE LABEL	ETIQUETTE ADHESIF	84.00-06.5	2
7	0 64 08 40	AUFKLEBER ZINKENSTELLUNG	DECALCOMANIA	DECALCOMANIE	98.90-00.34	4
8	0 64 36 70	AUFKLEBER ZINK.TRG.MONTA.	DECALCOMANIA	DECALCOMANIE	98.90-00.46	1
9	1 51 32 80	GESCHWINDIGKEITSSCHILD	SPEED SHIELD	PLAQUE DE VITESSE	43.00-10.11	1
11	0 63 84 50	AUFKLEBER ABSTELLSTUETZE	DECALCOMANIA	DECALCOMANIE	98.94-00.85	1
12	0 68 92 50	AUFKLEBER Z 900 PRO A	DECALCOMANIA	DECALCOMANIE	98.95-00.60	3
13	0 64 70 10	AUFKLEBER QUETSCHGEFAHR	DECALCOMANIA	DECALCOMANIE	98.95-00.31	1
14	0 62 95 40	AUFKLEBER SICHERHEIT	DECALCOMANIA	DECALCOMANIE	98.45-15	1
15	0 62 96 20	AUFKLEBER SICHERHEIT	DECALCOMANIA	DECALCOMANIE	98.45-16	1

D Bei der Bestellung von Kleineisenteilen (Schrauben, Muttern usw.) bitten wir um Angabe der Bezeichnung und der Abmessung.

Bei Bestellung bitten wir um Angabe
1. Bestell-Nr. (7-stellige Nr.)
2. Benennung
3. Stückzahl

F Pour les petites pièces de détail (vis, boulons, etc.) indiquer mesures et normes.

1. No de commande (7 chiffres)
2. Nom de la pièces
3. Nombre

NL Bij bestelling van kleine bevestigingsdelen (bouten, moeren enz.) verzoeken wij u de benaming en de maten op te geven.

Verder gelieve u in uw onderdelenbestellingen te vermelden.
1. Onderdeelno. (7 posities)
2. Benaming
3. Aantal

GB When ordering hardware (bolts, nuts etc.) please quote the designation and dimensions.

When ordering parts please quote:
1. the 7-digit part no.
2. the designation of the part
3. the quantity required

Ersatzteile müssen mindestens den vom Gerätehersteller festgelegten technischen Anforderungen entsprechen! Dies ist zum Beispiel durch Orginal-Ersatzteile gegeben!

Ersatzteilliste
Liste de pièces de rechange
Onderdelenlijst
Spare parts list

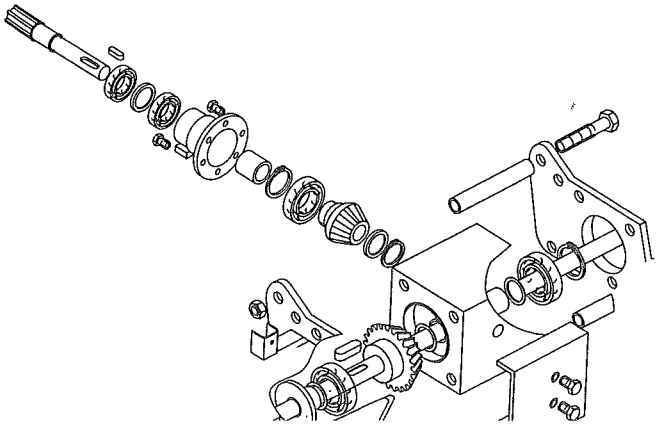

Dreipunktbock,Ausleger

P1361-1

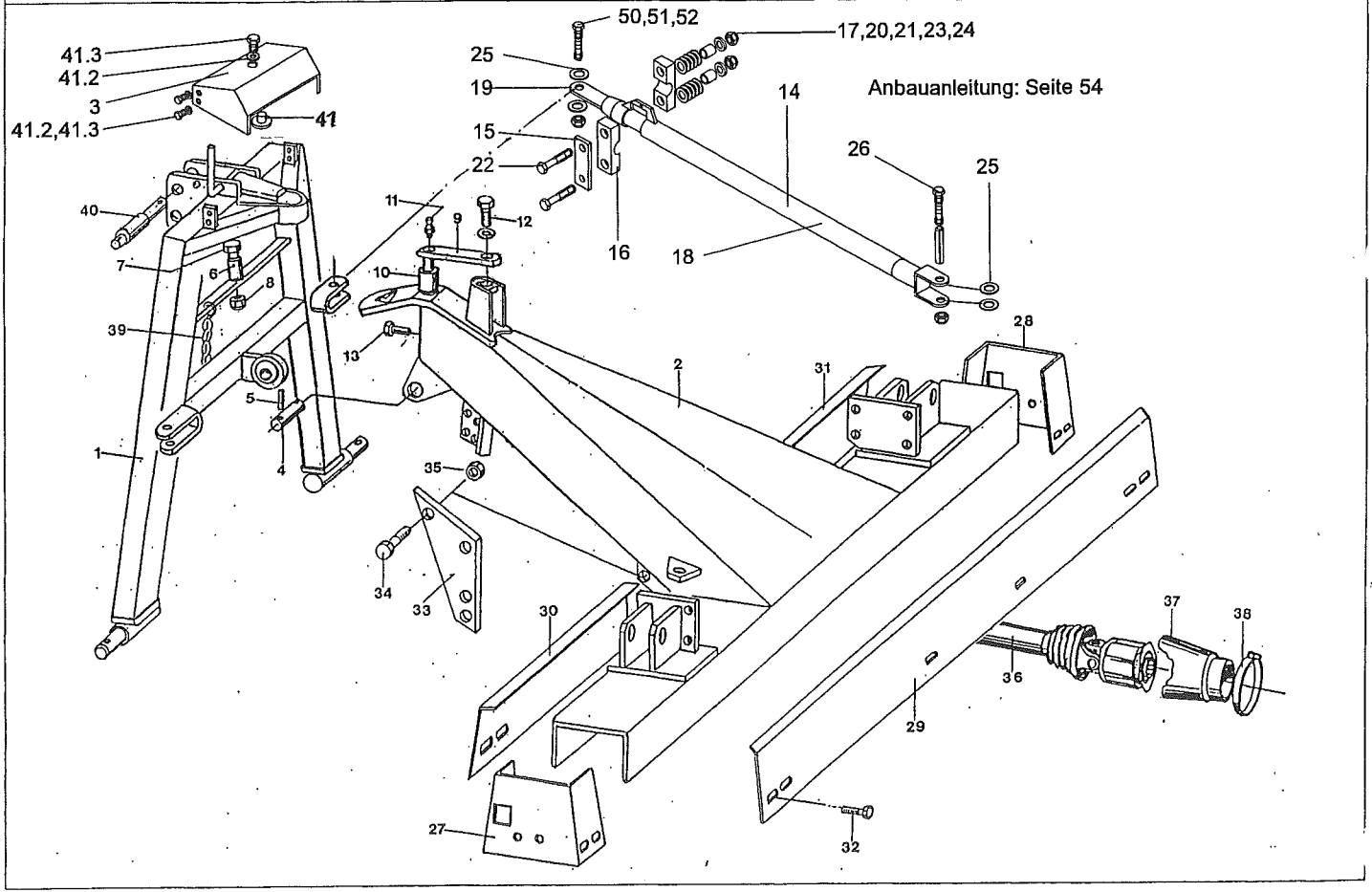

Dreipunktanbaubock, Ausleger / 3-pt headstock welded, Arm / Cadre d'attelage 3pt, Bras

Pos.	Bestell.-Nr.	Benennung	Description	Dèsignation	Zeichnungs-Nr.	Stück
1	0 63 57 31	DREIPUNKTANBAUBOCK GSW	3-PT HEADSTOCK WELDED	CADRE D'ATTELAGE 3PT SOUDE	98.94-01A	1
2	0 63 59 01	AUSLEGER GSW	ARM	BRAS	98.94-02A	1
3	0 63 74 00	ABDECKUNG GSW	COVER	COUVERCLE	98.94-36	1
4	0 63 79 51	BOLZEN	PIN	AXE	98.94-00.35A	1
	0 65 74 20	STUETZSCHEIBE	SUPPORTING RING	RONDELLE BAGUE DE FREIN.	99.70-00.35	2
5	0 01 27 30	SPANNSTIFT 8x40	ROLL PIN	GOUPILLE SERRAGE		2
6	0 63 75 90	SPANNSTIFT	ROLL PIN	GOUPILLE SERRAGE	98.94-00.56	1
7	0 40 14 10	6KTSCH M 18x120	SCREW	VIS		1
8	0 45 73 10	SGMU NM 18	SELF LOCKING NUT	ECROU AUTOFREINAGE		1
9	0 63 61 10	BOLZEN GSW	PIN	AXE	98.94-25	1
10	0 63 76 00	BUCHSE	BUSH	DOUILLE	98.94-00.57	1
11	0 40 65 90	SCHMIERNIPPEL H1SFG 8x1	LUBRIC. NIPPLE	GRAISSEUR		1
12	1 40 84 10	6KTSCH M 16x30	SCREW	VIS		1
13	0 01 11 80	6KTSCH M 12x30	SCREW	VIS		1
14	1 60 05 50	STOSSDAEMPFER KPL.	SHOCK ABSORBER	AMORTISSEUR	98.91-61	2
15	1 60 20 20	LASCHE	STRAP-JOINT	COUVRE-JOINT		2
16	1 60 20 60	SCHELLE	CLIP	ETRIER		2
17	1 60 20 50	HUELSE	BUSHING	DOUILLE		2
18	1 60 20 70	AUSSENROHR GSW	OUTER PIPE	TUYAU EXTERIEUR		1
19	1 60 20 80	INNENROHR GSW	INNER PIPE	TUYAU INTERIEUR		1
20	1 41 75 80	TELLERFED 18,5X10,2X0,25	DISC SPRING	RESSORT A DISQUE		20
21	1 41 79 60	DRUCKFEDER D 360	PRESSURE SPRING	RESSORT DE PRESSION		2
22	0 41 68 80	6KTSCH M 10x120	SCREW	VIS		2
23	0 01 41 10	SCHEIBE A 10,5	WASHER	RONDELLE		2
24	0 01 09 40	SGMU N M 10	SELF LOCKING NUT	ECROU AUTOFREINAGE		2
25	1 60 20 40	SCHEIBE	WASHER	RONDELLE		8
26	0 48 10 50	SPANNSTIFT 16x40	ROLL PIN	GOUPILLE SERRAGE		2
	0 40 51 60	6KTSCH M 10x60	SCREW	VIS		2
	0 01 19 40	SGMU NM 10	SELF LOCKING NUT	ECROU AUTOFREINAGE		2
27	0 63 79 80	VERKLEIDUNG SEITE LI	COVERING	REVETEMENT	98.94-00.68	1
28	0 63 79 90	VERKLEIDUNG SEITE RE	COVERING	REVETEMENT	98.94-00.69	1
29	0 63 80 00	VERKLEIDUNG QUER	COVERING	REVETEMENT	98.94-00.70	1
30	0 63 80 10	VERKLEIDUNG VORN LI	COVERING	REVETEMENT	98.94-00.71	1
31	0 63 80 20	VERKLEIDUNG VORN RE	COVERING	REVETEMENT	98.94-00.72	1
32	1 40 34 20	CLIP 6X19	CLIP	ETRIER		12
33	0 63 78 70	LASCHE	STRAP JOINT	COUVRE JOINT	98.94-00.77	2
34	1 40 50 40	6KTSCH M 16x45 ZN VP	SCREW	VIS		8
	0 40 06 00	SCHEIBE	WASHER	RONDELLE		4
35	0 41 22 00	SGMU NM 16	SELF LOCKING NUT	ECROU AUTOFREINAGE		8
36	0 63 72 10	GELENKWELLE	PTO DRIVE SHAFT	ARBRE CARDANS	98.94-32	1
37	0 45 96 30	SCHUTZTRICHTER GPN 11.03716 GELB	PROTECTIVE FUNNEL	TYEMIE PROTECTION		1

Dreipunktbock,Ausleger

P1361-1

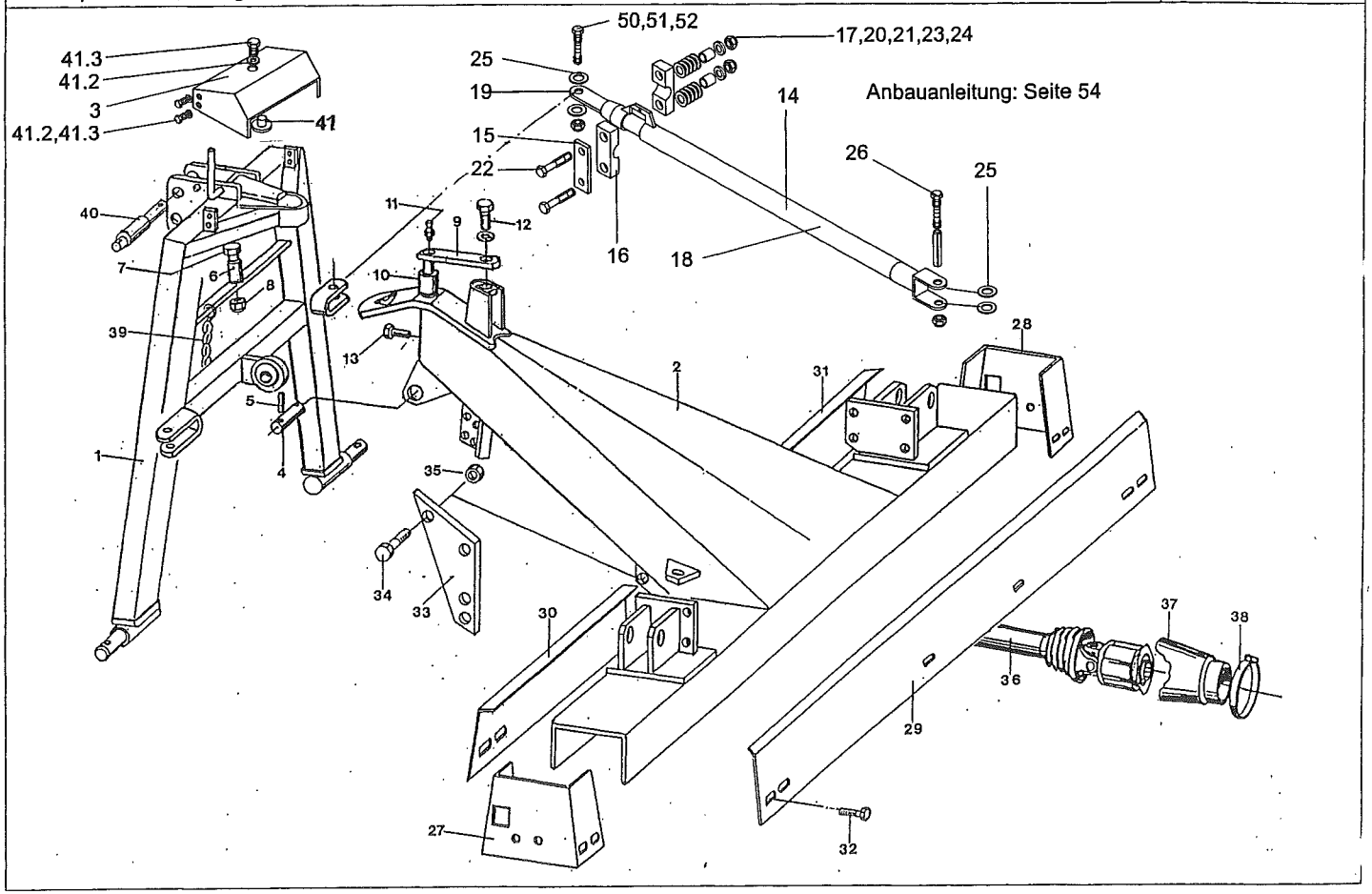

Dreipunktanbaubock, Ausleger / 3-pt headstock welded, Arm / Cadre d'attelage 3pt, Bras

Pos.	Bestell.-Nr.	Benennung	Description	Dèsignation	Zeichnungs-Nr.	Stück
38	0 40 71 90	SCHLAUCHSCHELLE AS 70-90 W 3	CLAMP	COLLIER DE SERRAGE		1
39	0 51 74 40	RUNDSTAHLKETTE	CHAIN	CHAINE	99.03-08	1
40	0 12 73 30	STECKBOLZEN KPL	HITCH PIN	TUBE PROTECT.	90.16-03	1
41	1 40 11 80	HAFTMAGNET H50	MAGNET	AIMANT		1
41.1	0 01 48 50	O-RING 12x3	O-RING	JOINT TORIQUE		1
41.2	0 41 83 90	SCHEIBE A6,4	WASHER	RONDELLE		5
41.3	0 40 34 10	6KTSCH M6x12	SCREW	VIS		5
50	1 60 20 40	SCHEIBE	WASHER	RONDELLE		2
51	0 20 06 10	SGMU NM 12	SLFLOCKNUT	ECROUAUTOFR		2
52	0 01 00 50	6KTSCH M 12X 50	HEX BOLT	VIS HEXAG		2
	0 68 92 20	**AUFKLEBERSATZ Z 900 PRO D**	STICKY LABEL SET	ETIQUETTE À COLLER	98.94-125	1
1	0 29 99 70	ABZIEHBILD SCHRB:NACHZIEH:	DECALCOMANIA	DECALCOMANIE	55.00-00.4	1
4	0 52 38 60	KLEBEETIKETT DRUCKSPEICHER	ADHESIVE LABEL	ETIQUETTE ADHESIF	84.00-06.5	2
7	0 64 08 40	AUFKLEBER ZINKENSTELLUNG	DECALCOMANIA	DECALCOMANIE	98.90-00.34	4
8	0 64 14 20	AUFKLEBER EIN/AUSKLAPPEN	DECALCOMANIA	DECALCOMANIE	98.90-00.45	1
9	0 64 36 70	AUFKLEBER ZINK. TRG. MONTA.	DECALCOMANIA	DECALCOMANIE	98.90-00.46	4
11	0 63 84 50	AUFKLEBER ABSTELLSTUETZE	DECALCOMANIA	DECALCOMANIE	98.94-00.85	1
12	0 68 92 60	AUFKLEBER Z 900 PRO D	DECALCOMANIA	DECALCOMANIE	98.94-00.220	3
13	0 67 36 80	MONTAGEHINWEIS	INSTALLATION INSTRUCTION	INSTRUCTION DE MONTAGE	98.91-29-00.3	1
14	0 62 95 40	AUFKLEBER SICHERHEIT	DECALCOMANIA	DECALCOMANIE	98.45-15	1
15	0 62 96 20	AUFKLEBER SICHERHEIT	DECALCOMANIA	DECALCOMANIE	98.45-16	1
	0 68 92 20	**AUFKLEBERSATZ Z 900 PRO A**	STICKY LABEL SET	ETIQUETTE À COLLER		1
	0 29 99 70	ABZIEHBILD SCHRB:NACHZIEH.	DECALCOMANIA	DECALCOMANIE	55.00-00.4	1
4	0 52 38 60	KLEBEETIKETT DRUCKSPEICHER	ADHESIVE LABEL	ETIQUETTE ADHESIF	84.00-06.5	2
7	0 64 08 40	AUFKLEBER ZINKENSTELLUNG	DECALCOMANIA	DECALCOMANIE	98.90-00.34	4
8	0 64 36 70	AUFKLEBER ZINK.TRG.MONTA.	DECALCOMANIA	DECALCOMANIE	98.90-00.46	1
9	1 51 32 80	GESCHWINDIGKEITSSCHILD	SPEED SHIELD	PLAQUE DE VITESSE	43.00-10.11	1
11	0 63 84 50	AUFKLEBER ABSTELLSTUETZE	DECALCOMANIA	DECALCOMANIE	98.94-00.85	1
12	0 68 92 50	AUFKLEBER Z 900 PRO A	DECALCOMANIA	DECALCOMANIE	98.95-00.60	3
13	0 64 70 10	AUFKLEBER QUETSCHGEFAHR	DECALCOMANIA	DECALCOMANIE	98.95-00.31	1
14	0 62 95 40	AUFKLEBER SICHERHEIT	DECALCOMANIA	DECALCOMANIE	98.45-15	1
15	0 62 96 20	AUFKLEBER SICHERHEIT	DECALCOMANIA	DECALCOMANIE	98.45-16	1

Getriebe,Getriebearm li.u.re.

Z 900 PRO

P1361-2

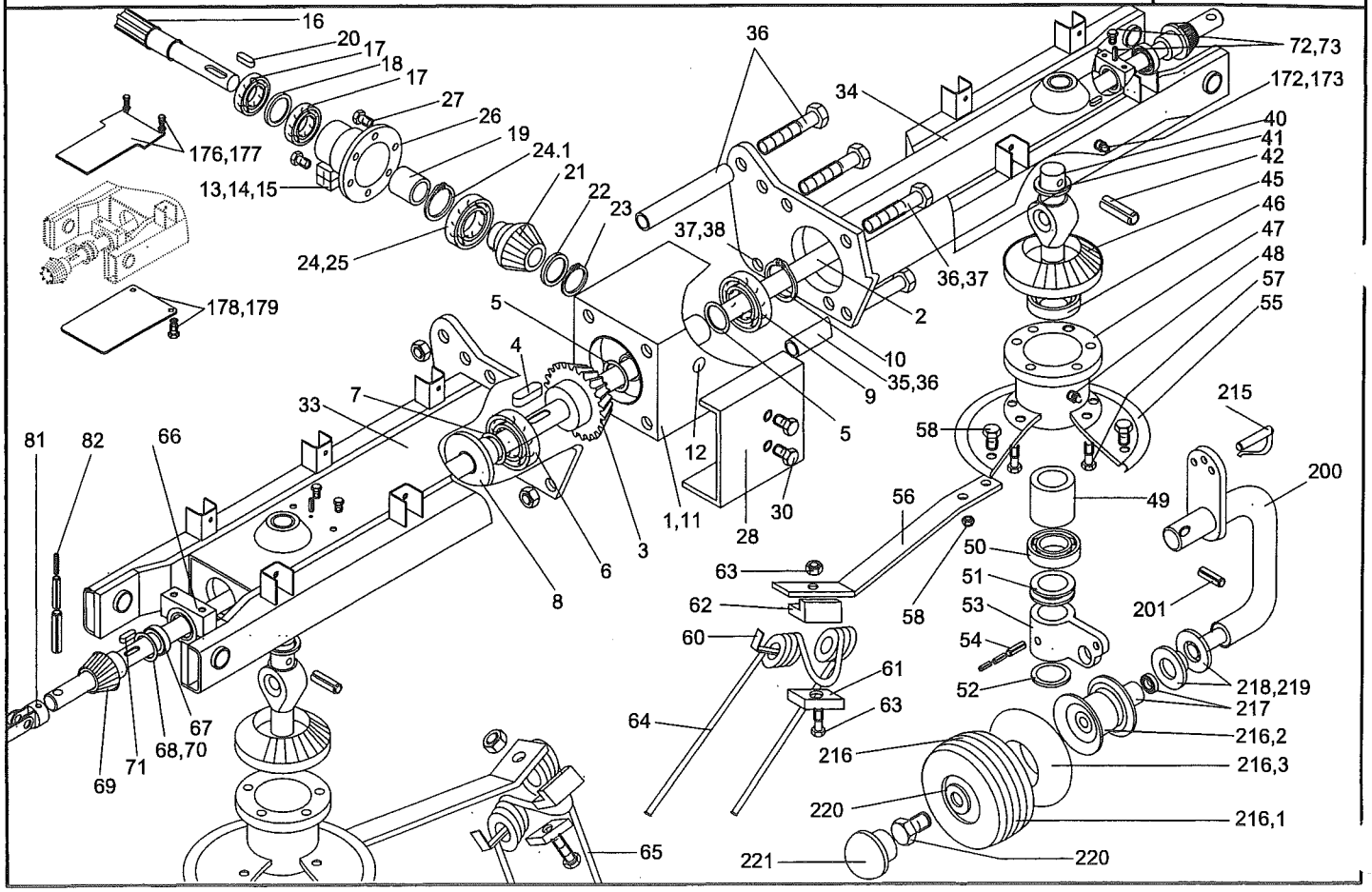

Getriebe, Getriebearm li u. re / Gear, Geararm / Bras porteur, Bras

Pos.	Bestell.-Nr.	Benennung	Description	Désignation	Zeichnungs-Nr.	Stück
1	0 67 34 40	GETRIEBEGEHÄUSE	GEAR BOX	BOITE DE VITESSES	98.91-00.1	1
2	0 68 84 10	WELLE IN KPL	SHAFT	ARBRE	98.94-101	1
3	0 63 71 61	KEGELRAD MI Z=29	BEVEL GEAR	PIGNON CONIQUE	98.94-00.5A	1
4	0 43 78 80	PASFED A8x7x36	FLAT KEY	CLAV. NOYEE		1
5	0 01 45 60	PASSCHEIBE 30x42x0,1	SHIM	CALE		4
	0 01 45 70	PASSCHEIBE 30x42x0,3	SHIM	CALE		4
	0 01 45 80	PASSCHEIBE 30x42x0,5	SHIM	CALE		2
6	0 46 87 40	RIKGL 6010 2RS	GRV BALL BEAR	ROUL RAIN BILL		1
7	0 41 19 40	PASSCHEIBE 63x80x0,1	SHIM	CALE		2
	0 41 19 50	PASSCHEIBE 63x80x0,5	SHIM	CALE		1
	0 41 19 60	PASSCHEIBE 63x80x0,3	SHIM	CALE		2
8	0 63 92 90	LAGERPLATTE R3099	BEARING PLATE	PLANCHE DE COUSSINET	98.94-00.32	1
9	0 42 20 40	RIKGL 6306 2RS	GRV BALL BEAR	ROUL RAIN BILL		1
10	0 00 67 40	SICHERUNGSRING 72x2,5	CIRCLIP	CIRCLIP		1
11	0 10 98 00	GETRIEBEFLIESSFETT	GEAR SEMI-FLUID GREASE	GRAISSE DE VITESSES		1
12	0 44 99 10	ENTLÜFTUNGSVENTIL M18x1,5	RELIEF VALVE	SOUPAPE D'AERAGE		1
13	0 46 50 00	STILLSTANDSWÄCHTER	STILLST. AUTOMATIC CONTROL	GARDE D'ARRET		1
14	0 47 72 70	MAGNET T-67 N	MAGNET	AIMANT		1
15	0 41 19 00	SCHEIBE 5,5	WASHER	RONDELLE		1
	0 47 49 20	6KTSCH M5X12	SCREW	VIS		2
	0 45 21 20	SICHERHEITSRING	CIRCLIP	CIRCLIP		2
16	0 68 89 60	ANTRIEBSWELLE	DRIVE SHAFT	ARBRE D'ENTRAINEMENT	98.94-00.207	1
17	0 42 20 50	RIKGL 6206 2RS	GRV BALL BEAR	ROUL RAIN BILL		2
18	0 41 24 10	PASSCHEIBE 30x42x1,0	SHIM	CALE		1
19	0 68 89 50	DISTANZROHR	DISTANCE TUBE	TUBE DE DISTANCE	98.94-00.206	1
20	0 01 36 70	PASFED A8x7x45	FLAT KEY	CLAV. NOYEE		1
21	0 67 34 60	KEGELRAD MI Z=18	BEVEL GEAR	PIGNON CONIQUE	98.91-00.4	1
22	0 01 45 60	PASSCHEIBE 30x42x0,1	SHIM	CALE		2
	0 01 45 70	PASSCHEIBE 30x42x0,3	SHIM	CALE		1
	0 01 45 80	PASSCHEIBE 30x42x0,5	SHIM	CALE		1
23	0 40 03 30	SICHERUNGSRING 30x1,5	CIRCLIP	CIRCLIP		1
24.1	1 40 82 30	SICHERUNGSRING 55x2	CIRCLIP	CIRCLIP		1
24	1 40 82 40	RIKGL 6211 2RS	GRV BALL BEAR	ROUL RAIN BILL		1
25	1 41 65 70	PASSCHEIBE 80x100x1,0	SHIM	CALE		4
	0 42 49 60	PASSCHEIBE 80x100x0,3	SHIM	CALE		4
	0 42 49 70	PASSCHEIBE 80x100x0,5	SHIM	CALE		2
26	0 68 86 90	GETRIEBEFLANSCH GSW	GEAR FLANGE	BRIDE DE MÉCANISME	98.94-102	1
27	0 40 16 90	6KTSCH M10x30	SCREW	VIS		6
28	0 63 78 60	VERKLEIDUNG MG	COVERING	REVETEMENT	98.94-00.67	1
30	0 01 40 90	SCHEIBE A8,4	WASHER	RONDELLE		2
	0 20 64 90	6KTSCH M8x65	SCREW	VIS		2

Getriebe,Getriebearm li.u.re.

Z 900 PRO

P1361-2

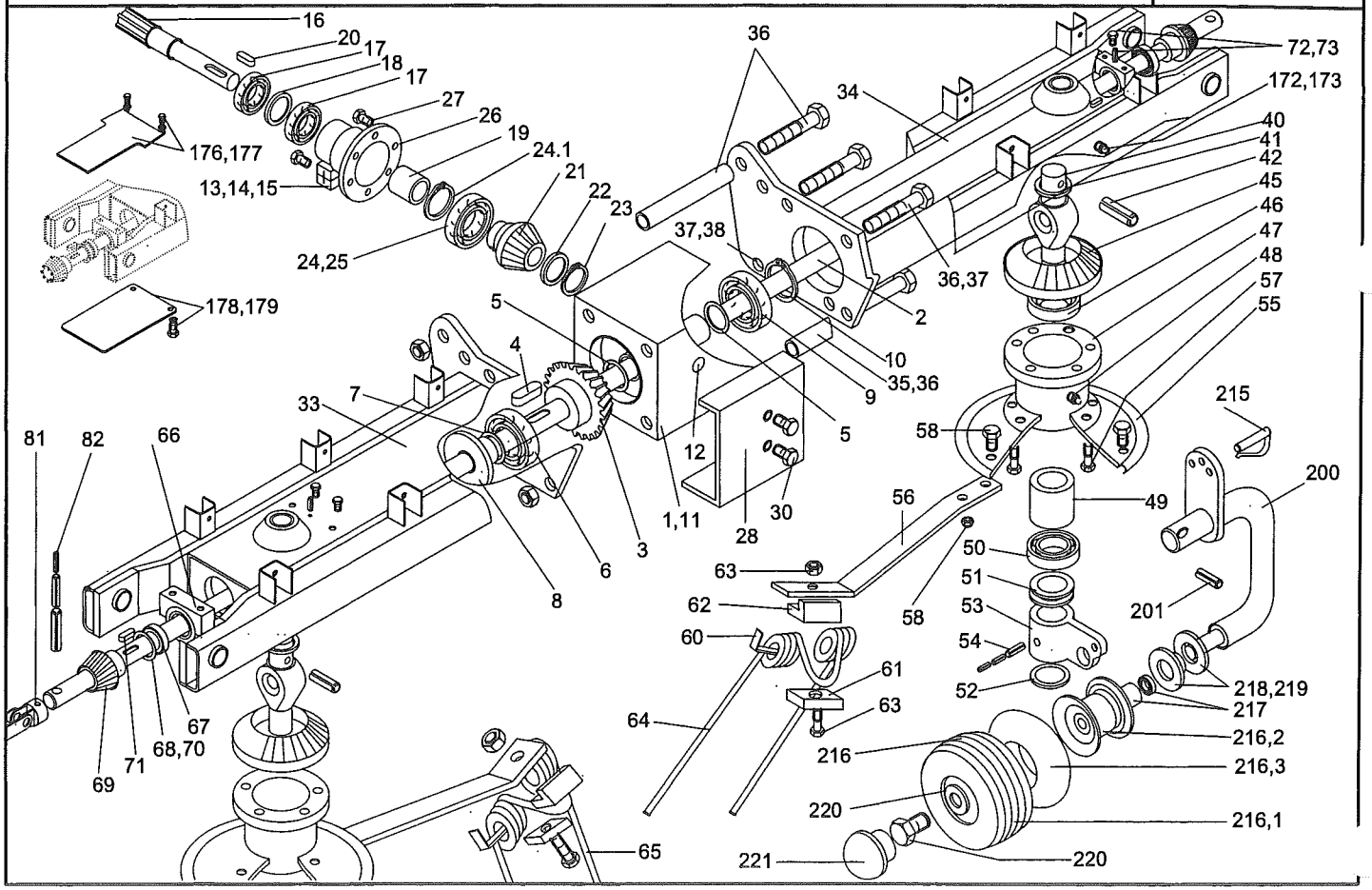

Getriebe, Getriebearm li u. re / Gear, Geararm / Bras porteur, Bras

Pos.	Bestell.-Nr.	Benennung	Description	Désignation	Zeichnungs-Nr.	Stück
33	0 68 86 60	GETRIEBEARM LI GSW	GEAR ARM LEFT	BRAS PORTEUR. GAUCHE	98.94-105	1
34	0 68 86 70	GETRIEBEARM RE GSW	GEAR ARM RIGHT	BRAS PORTEUR. DROITE	98.94-106	1
	0 01 12 60	6KTSCH M 16X25	SCREW	VIS		2
	0 41 57 80	6KTMU BM 16	SELFLOCKING NUT	ECROU AUTOFREINAGE		2
35	0 68 88 10	DISTANZROHR	DISTANCE TUBE	TUBE DE DISTANCE	98.94-00.205	2
36	0 68 88 70	DISTANZROHR GSW	DISTANCE TUBE WELDED	TUBE DE DISTANCE SOUDE	98.94-116	1
	0 48 14 20	6KTSCH M 16X35	SCREW	VIS		2
37	0 29 53 00	6KTSCH M16x200	SCREW	VIS		7
	0 41 22 00	SGMU N M16	SELF LOCKING NUT	ECROU AUTOFREINAGE		7
38	0 47 72 50	DICHTSCHEIBE	SEALING DISC	DISQUE DE GARNITURE		8
40	0 66 17 70	STÜTZWELLE	SUPPORT SHAFT	ARBRE DE SUPPORT	98.90-00.62	6
41	0 43 99 40	PASSCHEIBE 40x50x0,1	SHIM	CALE		12
	0 43 99 50	PASSCHEIBE 40x50x0,3	SHIM	CALE		6
42	0 01 25 20	SPANNSTIFT 5x60	ROLL PIN	GOUPILLE SERRAGE		6
	0 01 27 50	SPANNSTIFT 8x60	ROLL PIN	GOUPILLE SERRAGE		6
	0 01 29 50	SPANNSTIFT 13x60	ROLL PIN	GOUPILLE SERRAGE		6
45	0 63 71 41	KREISTELLERRAD Z=30	DRIVE WHEEL	ROUE PLEINE	98.94-00.2A	8
46	1 40 89 90	RIKGL 6208 2RS	GRV BALL BEAR	ROUL RAIN BILL		8
47	0 64 13 21	KREISELNABE GSW	ROTOR HUB	MOYEU GYROSCOPE	98.94-28A	8
48	0 40 65 90	SCHMIERNIPPEL H1SFG 8x1	LUBRIC. NIPPLE	GRAISSEUR		8
49	0 63 76 41	DISTANZROHR	DISTANCE TUBE	TUBE DE DISTANCE	98.94-00.15A	8
50	0 65 56 70	RIKGL 6007	GRV BALL BEAR	ROUL RAIN BILL		8
51	0 41 25 40	PASSCHEIBE 35x45x0,5	SHIM	CALE		16
	0 41 25 50	PASSCHEIBE 35x45x0,3	SHIM	CALE		16
	0 41 25 60	PASSCHEIBE 35x45x0,1	SHIM	CALE		16
52	0 65 56 60	ABDECKSCHEIBE	COVER DISC	DISQUE COUVERCLE	98.94-00.18	8
53	0 63 72 50	RADHALTER	WHEEL HOLDER	SUPPORT ROUE SOUDE	98.94-00.4	8
54	0 01 29 30	SPANNSTIFT 13x50	ROLL PIN	GOUPILLE SERRAGE		8
	0 20 02 80	SPANNSTIFT 8x50	ROLL PIN	GOUPILLE SERRAGE		8
	0 20 74 00	SPANNSTIFT 5x50	ROLL PIN	GOUPILLE SERRAGE		8
55	0 64 13 10	BLECHTELLER 6A	SHEET METAL DISC	DISQUE DE TOLE	98.94-00.14	8
56	0 67 02 20	ZINKENTRÄGER	TINE TUBE	TUBE DENTS	98.91-10.4	48
57	0 46 87 10	6KTSCH M12x45	SCREW	VIS		48
58	0 01 11 90	6KTSCH M12x35	SCREW	VIS		48
	0 20 06 10	SGMU N M12	SELF LOCKING NUT	ECROU AUTOFREINAGE		48
60	0 67 37 30	ZINKENSICHERUNG ZN	TINE LOSS PREVENTI. DEV	SECURITES SUR DENTS	98.91-10.3Z	48
61	0 67 37 20	ZINKENKLEMMSTÜCK ZN	TINE CLAMPING PIECE	PIECE DE SERRAGE DENTS	98.91-10.2Z	48
62	0 67 37 00	ZINKENHALTER ZN	TINE SUPPORT	SUPPORT DENTS	98.91-10.1Z	48
63	0 01 00 70	6KTSCH M12x65	SCREW	VIS		48
	0 20 06 10	SGMU N M12	SELF LOCKING NUT	ECROU AUTOFREINAGE		48

Getriebe,Getriebearm li.u.re.

Z 900 PRO

P1361-2

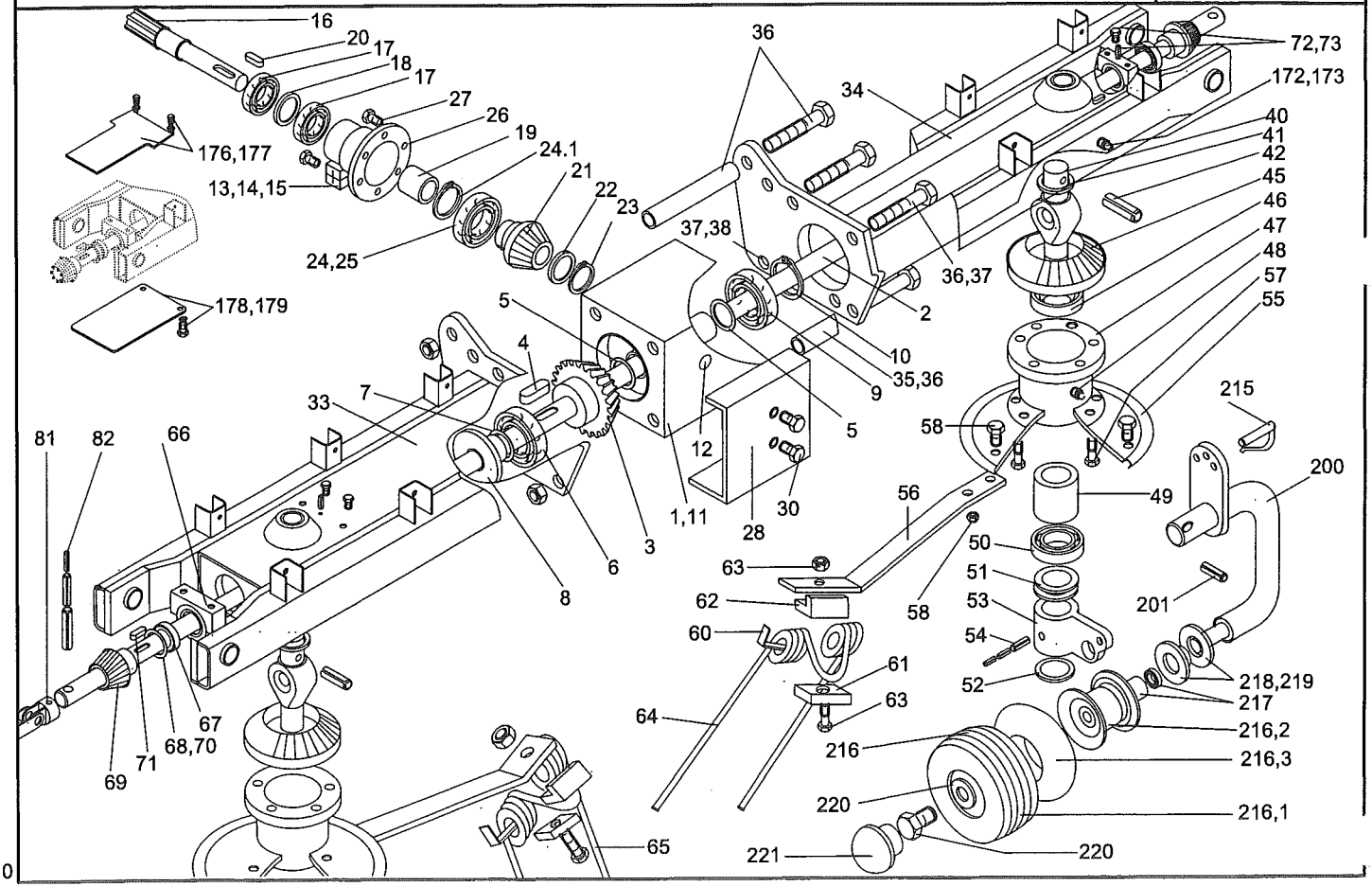

Getriebe, Getriebearm li u. re / Gear, Geararm / Bras porteur, Bras

Pos.	Bestell.-Nr.	Benennung	Description	Désignation	Zeichnungs-Nr.	Stück
64	0 67 37 41	DOPPELZINKEN LI.	DOUBLE TINE	DENT DOUBLE	98.91-10.5A	24
65	0 67 37 42	DOPPELZINKEN RE	DOUBLE TINE	DENT DOUBLE	98.91-10.5B	24
66	0 64 60 30	LAGERBOCK	BEARING TRESTLE	TRETEAU DE BOITE	98.90-00.54	6
67	0 46 69 40	RIKGL 6009 2RS	GRV BALL BEAR	ROUL RAIN BILL		6
68	0 06 68 60	SICHERUNGSRING 75x2,5	CIRCLIP	CIRCLIP		6
	0 01 12 60	6KTSCH M 12X25	SCREW	VIS		2
	0 41 57 80	6KTMU BM 16	SELF LOCKING NUT	ECROU AUTOFREINAGE		2
69	0 64 60 20	KEGELRAD Z=15	BEVEL GEAR	PIGNON CONIQUE	98.90-00.53	6
70	0 41 88 50	PASSCHEIBE 45x55x0,1	SHIM	CALE		12
	0 41 88 70	PASSCHEIBE 45x55x0,5	SHIM	CALE		12
	0 45 84 40	PASSCHEIBE 45x55x0,3	SHIM	CALE		12
71	0 47 72 40	PASFED A8x5x40	FLAT KEY	CLAV. NOYEE		6
72	0 47 50 70	SPANNSTIFT 8x8	ROLL PIN	GOUPILLE SERRAGE		6
73	0 48 14 30	6KTSCH M12x55	SCREW	VIS		12
81	0 63 72 30	KREUZGELENK KPL	UNIVERSAL JOINT	ARTICULATION A CARDAN	98.94-46	2
82	0 01 29 50	SPANNSTIFT 13x60	ROLL PIN	GOUPILLE SERRAGE		6
	0 01 27 50	SPANNSTIFT 8x60	ROLL PIN	GOUPILLE SERRAGE		6
	0 01 25 20	SPANNSTIFT 5x60	ROLL PIN	GOUPILLE SERRAGE		6
172	0 63 78 00	VERL.-ROHR F SCHNIP LG	EXTENSION TUBE	TUBE DE RALLONGE	98.94-00.51	2
173	0 01 52 00	SCHMIERNIPPEL AM6	LUBRIC. NIPPLE	GRAISSEUR		8
176	0 63 76 80	ABDECKUNG GE/ZW	COVER	COUVERCLE	98.94-00.37	2
177	0 01 10 60	6KTSCH M6x16	SCREW	VIS		4
	0 20 12 80	SCHEIBE R6,6	WASHER	RONDELLE		4
	0 41 25 70	SGMU N M6	SELF LOCKING NUT	ECROU AUTOFREINAGE		4
178	0 63 77 30	ABDECKUNG GE/ZW	COVER	COUVERCLE	98.94-00.42	2
179	0 01 10 90	6KTSCH M8x20	SCREW	VIS		4
	0 01 40 90	SCHEIBE A8,4	WASHER	RONDELLE		4
	0 20 06 00	SGMU N M8	SELF LOCKING NUT	ECROU AUTOFREINAGE		4
200	1 60 31 60	RADBUEGEL GSW	WHEEL BRACKET	SUPPORT DE ROUE	98.94-120-02	2
201	0 01 31 70	SPANNSTIFT 8 X50	ROLL PIN	GOUPILLE SERRAGE		2

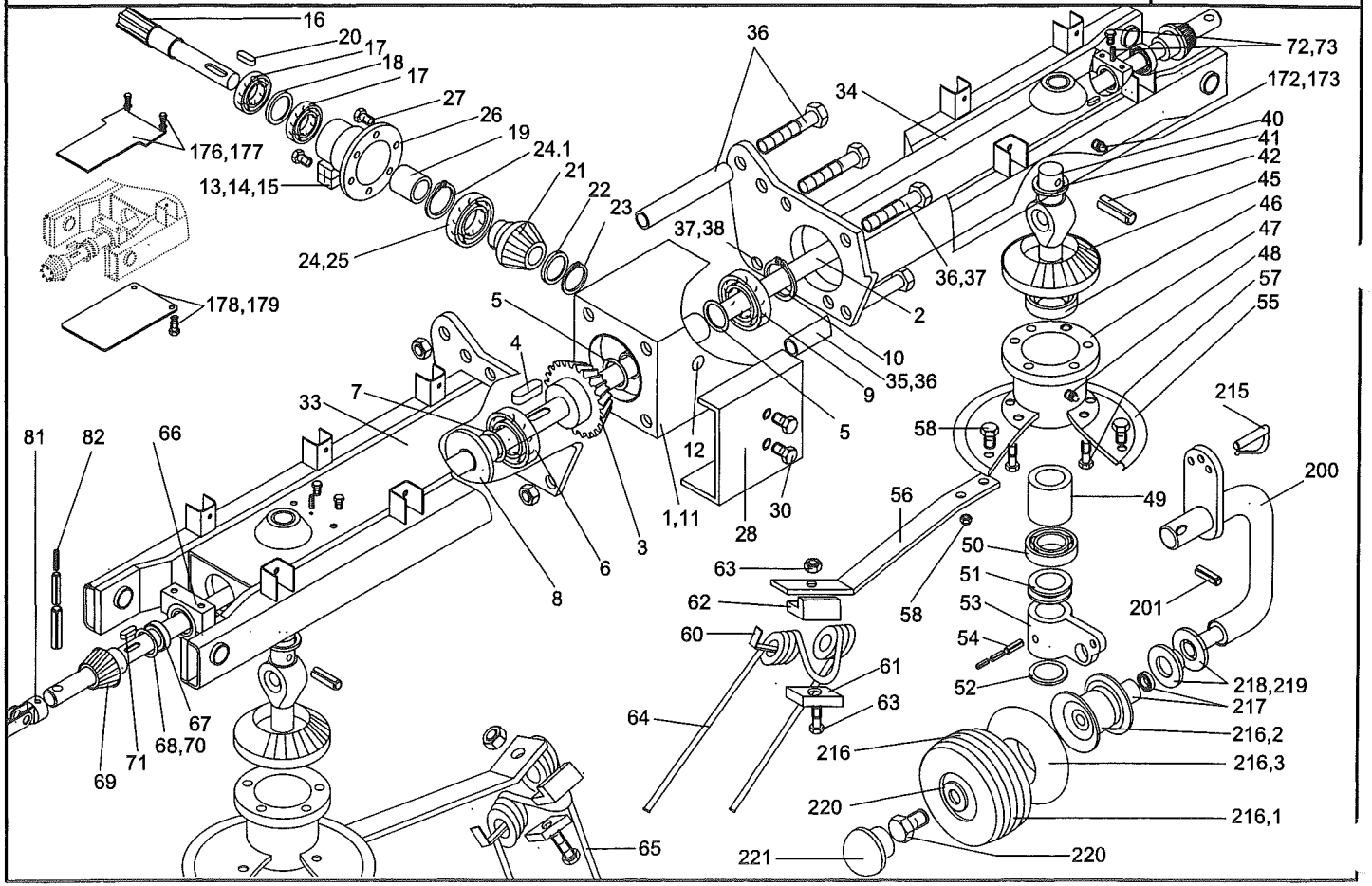
16
20
17
18
17
27
26
19
24.1
21
22
23
24,25
13,14,15
176,177
178,179
36
34
37,38
36,37
2
10
35,36
9
5
12
1,11
28
30
4
5
7
33
6
3
8
81
82
66
67
68,70
71
69
65
72,73
172,173
40
41
42
45
46
47
48
57
55
215
200
58
49
56
50
51
53
54
52
58
201
218,219
217
216,2
216,3
216,1
220
221
220
216
63
61
63
64
62
60

Getriebe, Getriebearm li u. re / Gear, Geararm / Bras porteur, Bras

Pos.	Bestell.-Nr.	Benennung	Description	Désignation	Zeichnungs-Nr.	Stück
215	0 60 21 41	FEDERSTECKBOLZEN	SAFETY PIN	BROCHE DE VEROUILLAGE	97.01-15A	8
216	1 60 31 50	BREITREIFEN KPL. 16x9,50x8	WIDE TYRE	GRAND PNEU	98.94-120-01	2
216.1	1 60 38 10	REIFEN 16x9,50-8 (6PR)	TYRE	PNEUMATIQUE		2
216.2	1 60 38 20	SCHLAUCH 16x9,50-8	INNER TUBE	CHAMBRE A AIR		2
216.3	0 65 85 00	FELGE 202162	RIM	JANTE		2
	0 45 04 60	RIKGL 6205-2 RS	GRV BALL BEAR	ROUL. RAIN. BILL.		2
218	0 65 91 70	SCHUTZKAPPE	GUARD PLUG	CAPUCHON	99.70-17.1	8
219	0 65 91 80	DICHTRING	PACKING RING	RONDELLE DE JOINT	99.70-17.2	8
220	0 01 40 70	SCHEIBE A13	WASHER	RONDELLE		8
	0 47 02 40	6KTSCH M12x25	SCREW	VIS		8
221	0 61 82 40	ABSCHLUSSKAPPE	WHEEL CAP	CHAPEAU	98.33-02-00.5	8

Zwischenarm,Mittelarm

P1361-3

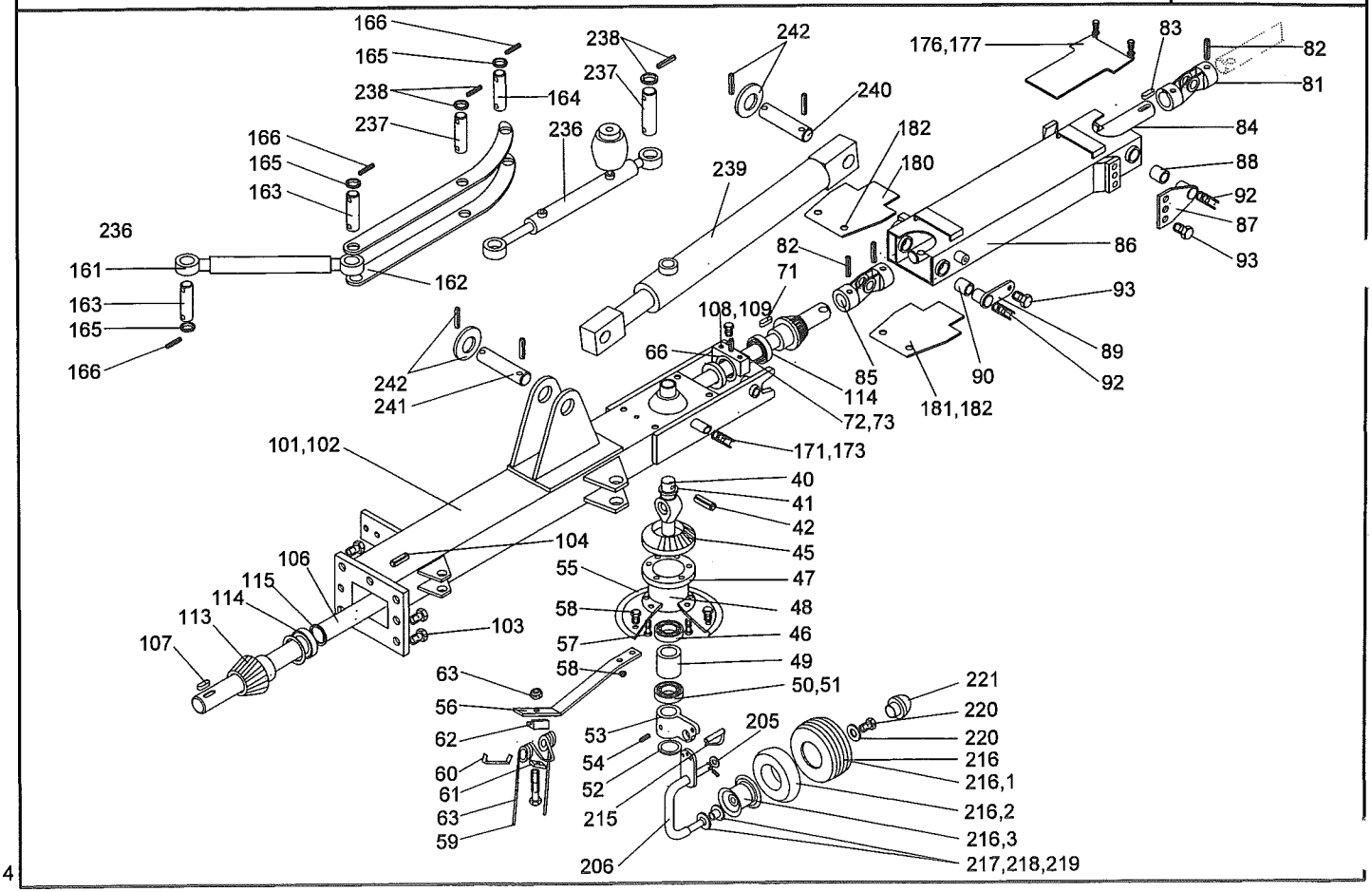

Zwischenarm, Mittelarm / Intermediate arm, middle arm / Bras intermediaire

Pos.	Bestell.-Nr.	Benennung	Description	Désignation	Zeichnungs-Nr.	Stück
40	0 68 87 60	STÜTZWELLE	SUPPORT SHAFT	ARBRE DE SUPPORT	98.94-00.204	6
41	0 43 99 40	PASSCHEIBE 40x50x0,1	SHIM	CALE		12
	0 43 99 50	PASSCHEIBE 40x50x0,3	SHIM	CALE		6
42	0 01 25 20	SPANNSTIFT 5x60	ROLL PIN	GOUPILLE SERRAGE		6
	0 01 27 50	SPANNSTIFT 8x60	ROLL PIN	GOUPILLE SERRAGE		6
	0 01 29 50	SPANNSTIFT 13x60	ROLL PIN	GOUPILLE SERRAGE		6
45	0 63 71 41	KREISTELLERRAD Z=30	DRIVE WHEEL	ROUE PLEINE	98.94-00.2A	8
46	1 40 89 90	RIKGL 6208 2RS	GRV BALL BEAR	ROUL RAIN BILL		8
47	0 64 13 21	KREISELNABE GSW	ROTOR HUB	MOYEU GYROSCOPE	98.94-28A	8
48	0 40 65 90	SCHMIERNIPPEL H1SFG 8x1	LUBR. NIPPLE	GRAISSEUR		8
49	0 63 76 41	DISTANZROHR	DISTANCE TUBE	TUBE DE DISTANCE	98.94-00.15A	8
50	0 65 56 70	RIKGL 6007	GRV BALL BEAR	ROUL RAIN BILL		8
51	0 41 25 40	PASSCHEIBE 35x45x0,5	SHIM	CALE		16
	0 41 25 50	PASSCHEIBE 35x45x0,3	SHIM	CALE		16
	0 41 25 60	PASSCHEIBE 35x45x0,1	SHIM	CALE		16
52	0 65 56 60	ABDECKSCHEIBE	COVER DISC	DISQUE COUVERCLE	98.94-00.18	8
53	0 63 72 50	RADHALTER	WHEEL HOLDER	SUPPORT ROUE SOUDE	98.94-00.4	8
54	0 01 29 30	SPANNSTIFT 13x50	ROLL PIN	GOUPILLE SERRAGE		8
	0 20 02 80	SPANNSTIFT 8x50	ROLL PIN	GOUPILLE SERRAGE		8
	0 20 74 00	SPANNSTIFT 5x50	ROLL PIN	GOUPILLE SERRAGE		8
55	0 64 13 10	BLECHTELLER 6A	SHEET METAL DISC	DISQUE DE TOLE	98.94-00.14	8
56	0 67 02 20	ZINKENTRÄGER	TINE CARRIER	BRAS PORTE-DENTS	98.91-10.4	48
57	0 46 87 10	6KTSCH M12x45	SCREW	VIS		48
58	0 01 11 90	6KTSCH M12x35	SCREW	VIS		48
	0 20 06 10	SGMU N M12	SELF LOCKING NUT	ECROU AUTOFREINAGE		48
59	0 67 37 41	DOPPELZINKEN LI. SILBER	DOUBLE TINES	DENTS DOUBLE	98.91-10.5A	24
60	0 67 37 30	ZINKENSICHERUNG ZN	TINE SAFETY DEVICE	SECURITE SUR DENTS	98.91-10.3Z	48
61	0 67 37 20	ZINKENKLEMMSTÜCK ZN	TINE CLAMPING PIECE	PIÉCE DE SERRAGE DENTS	98.91-10.2Z	48
62	0 67 37 00	ZINKENHALTER ZN	TINE SUPPORT	SUPPORT DENTS	98.91-10.1Z	48
63	0 01 00 70	6KTSCH M12x65	SCREW	VIS		48
	0 20 06 10	SGMU N M12	SELF LOCKING NUT	ECROU AUTOFREINAGE		48
66	0 64 60 30	LAGERBOCK	BEARING TRESTLE	TRETEAU DE BOITE	98.90-00.54	6
71	0 47 72 40	PASFED A8x5x40	FLAT KEY	CLAV. NOYEE		6
72	0 47 50 70	SPANNSTIFT 8x8	ROLL PIN	GOUPILLE SERRAGE		6
73	0 48 14 30	6KTSCH M12x55	SCREW	VIS		12
81	0 63 72 30	KREUZGELENK KPL	UNIVERSAL JOINT	ARTICULATION A CARDAN	98.94-46	2
82	0 01 29 30	SPANNSTIFT 13x50	ROLL PIN	GOUPILLE SERRAGE		6
	0 20 02 80	SPANNSTIFT 8x50	ROLL PIN	GOUPILLE SERRAGE		6
	0 20 74 00	SPANNSTIFT 5x50	ROLL PIN	GOUPILLE SERRAGE		6

Zwischenarm,Mittelarm

P1361-3

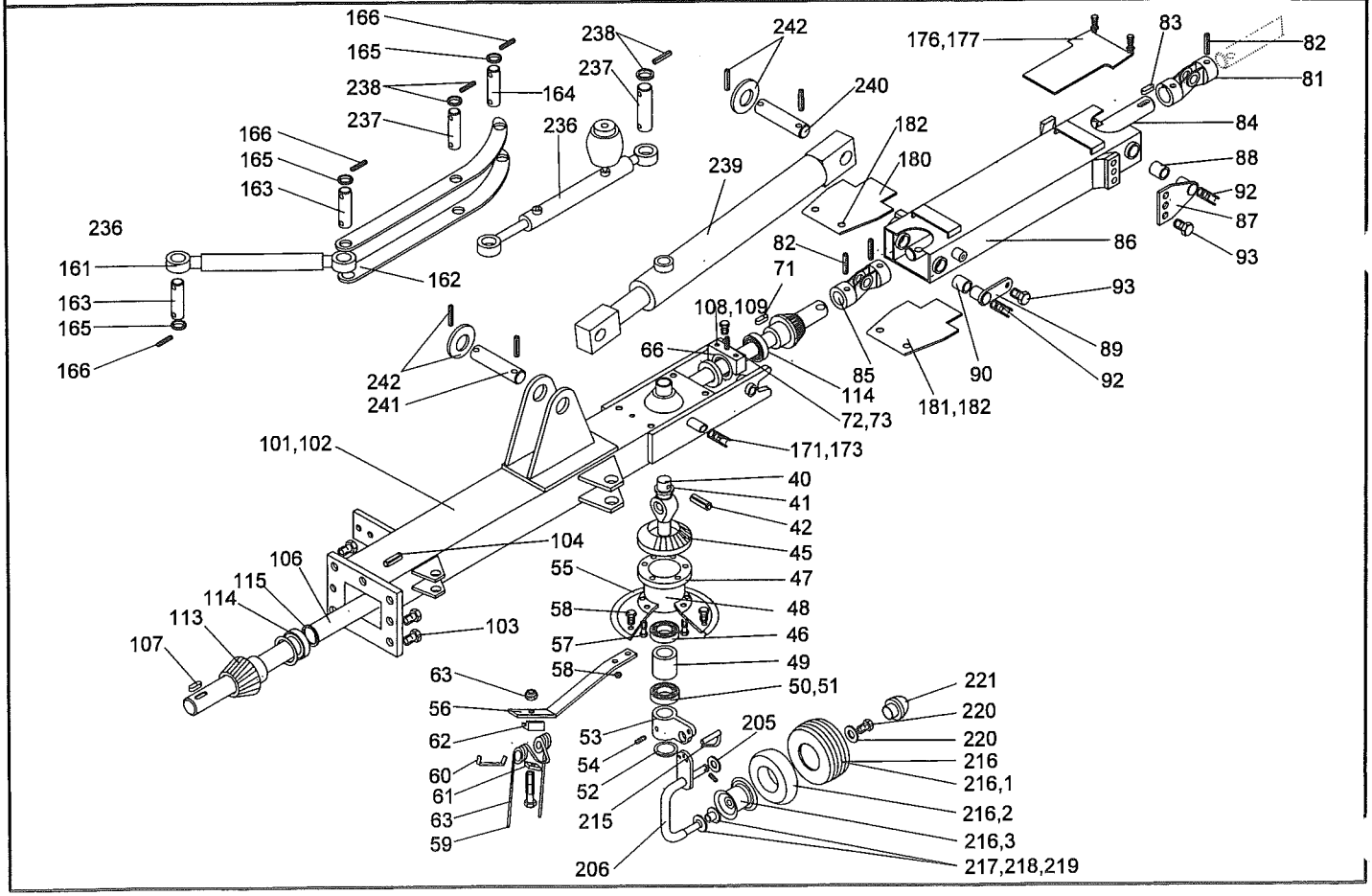

Zwischenarm, Mittelarm / Intermediate arm, middle arm / Bras intermediaire

Pos.	Bestell.-Nr.	Benennung	Description	Désignation	Zeichnungs-Nr.	Stück
83	0 01 36 40	PASFED A8x7x32	FLAT KEY	CLAV. NOYEE		2
84	0 63 72 80	WELLE ZW	SHAFT	ARBRE	98.94-00.21	2
85	0 63 72 20	KREUZGELENK KPL	UNIVERSAL JOINT	ARTICULATION A CARDAN	98.94-45	2
86	0 63 66 10	ZWISCHENARM LI GSW	INTERMEDIATE ARM	BRAS INTERMEDIAIRE	98.94-07	2
87	0 63 70 40	BOLZEN LG GSW	PIN	AXE	98.94-26	4
88	0 47 72 10	EINSPANNBUCHSE	CLAMPING BUSH	DOUILLE DE SERRAGE		4
89	0 63 70 70	BOLZEN KZ GSW	PIN	AXE	98.94-27	4
90	0 47 72 20	EINSPANNBUCHSE	CLAMPING BUSH	DOUILLE DE SERRAGE		4
92	0 40 65 90	SCHMIERNIPPEL H1SFG8x1	LUBR. NIPPLE	GRAISSEUR		8
93	0 47 02 40	6KTSCH M12x25	SCREW	VIS		16
101	0 63 67 61	MITTELARM LI GSW	MIDDLE-ARM	BRAS INTERMEDIAIRE	98.94-09A	1
102	0 63 71 91	MITTELARM RE GSW	MIDDLE-ARM	BRAS INTERMEDIAIRE	98.94-10A	1
103	0 47 02 40	6KTSCH M12x25	SCREW	VIS		8
104	0 01 31 70	SPANNSTIFT 8X50	ROLL PIN	GOUPILLE SERRAGE		4
	0 47 72 30	KERBSTIFT 10X25	GROVED DOWEL PIN	GOUPILLE D'ENTAILLE		4
106	0 68 84 40	WELLE MI	SHAFT	ARBRE	98.94-00.201	2
107	0 47 72 40	PASFED A8x5x40	FLAT KEY	CLAV. NOYEE		2
108	0 68 85 10	STÜTZRING	STIFFENING RING	BOUCLE D'APPUI	98.94-00.203	4
109	0 01 45 60	PASSCHEIBE 30x42x0,1	SHIM	CALE		4
	0 01 45 70	PASSCHEIBE 30x42x0,3	SHIM	CALE		4
	0 01 45 80	PASSCHEIBE 30x42x0,5	SHIM	CALE		4
	0 41 24 10	PASSCHEIBE 30x42x1,0	SHIM	CALE		4
113	0 63 71 51	KEGELRAD Z=15	BEVEL GEAR	PIGNON CON.	98.94-00.3A	2
114	0 44 37 80	RIKGL 6209 2RS	GRV BALL BEAR	ROUL RAIN BILL		2
115	0 43 83 90	SICHERUNGSRING 85x3	CIRCLIP	CIRCLIP		2
161	0 63 61 90	GELENKSTANGE GSW	TOGGLE LINK	BARRE ARTICULEE	98.94-19	2
162	0 63 76 60	STEUERHEBEL	CONTROL LEVER	LEVIER DE COMMANDE	98.94-00.29	4
163	0 63 79 20	BOLZEN	PIN	AXE	98.94-00.30	4
164	0 63 79 30	BOLZEN	PIN	AXE	98.94-00.31	2
165	0 01 21 10	SCHEIBE 23	WASHER	RONDELLE		24
166	0 45 77 40	SPANNSTIFT 6x32	ROLL PIN	GOUPILLE SERRAGE		12
171	0 63 78 00	VERL.-ROHR F SCHNIP	EXTENSION TUBE	TUBE DE RALLONGE	98.94-00.51	6
173	0 01 52 00	SCHMIERNIPPEL AM6	LUBR. NIPPLE	GRAISSEUR		8
176	0 63 76 80	ABDECKUNG GE/ZW	COVERING	COUVERCLE	98.94-00.37	2
177	0 01 10 60	6KTSCH M6x16	SCREW	VIS		4
180	0 63 76 90	ABDECKUNG ZW/MI	COVERING	COUVERCLE	98.94-00.38	2
181	0 63 77 20	ABDECKUNG ZW/MI	COVERING	COUVERCLE	98.94-00.41	2
182	0 01 40 90	SCHEIBE A8,4	WASHER	RONDELLE		8
	0 20 06 00	SGMU N M8	SELF LOCKING NUT	ECROU AUTOFREINAGE		4
	0 29 51 80	6KTSCH M8x120	SCREW	VIS		4
205	0 00 61 50	SCHEIBE	WASHER	RONDELLE		4

Zwischenarm,Mittelarm

P1361-3

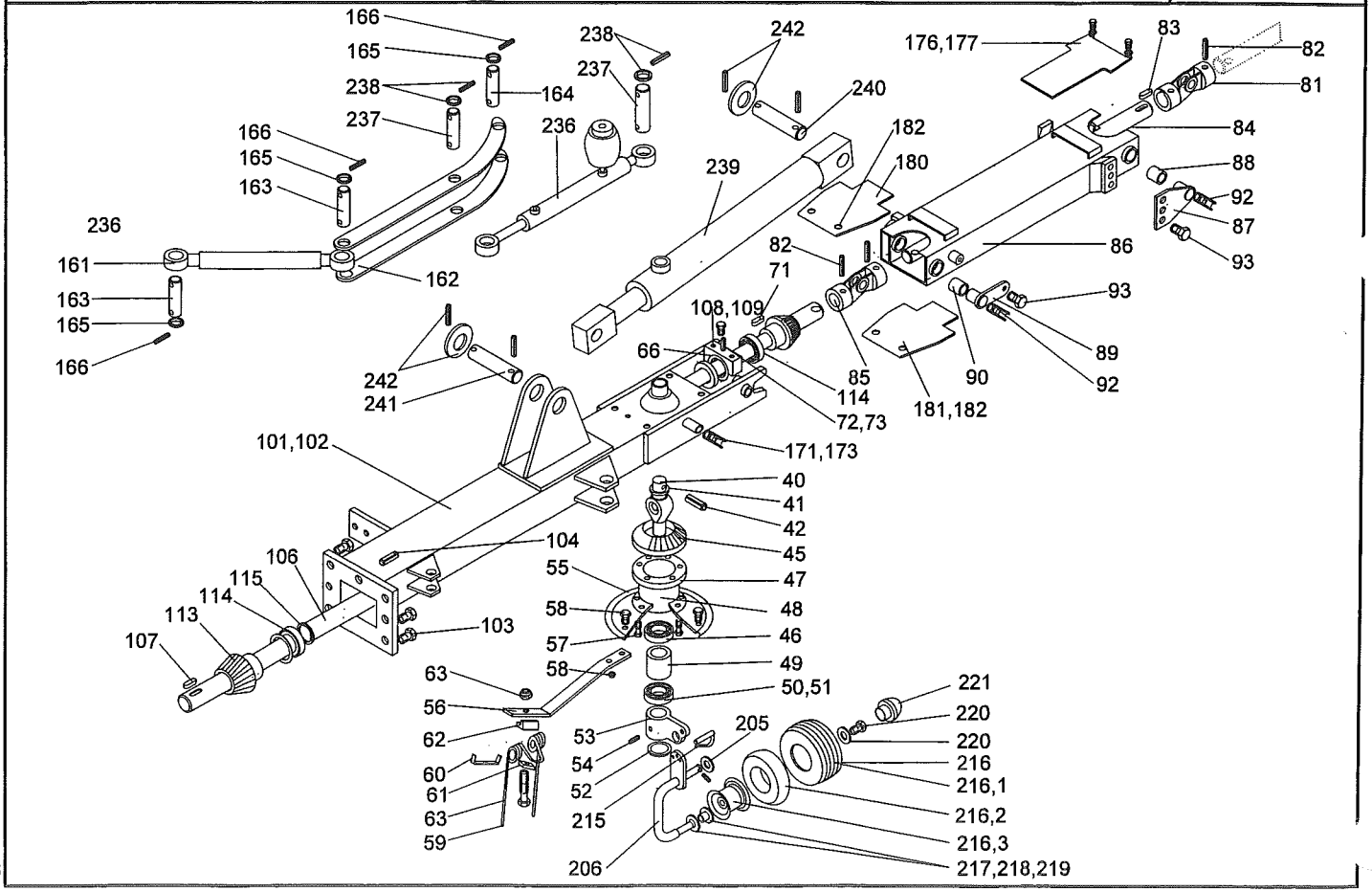

Zwischenarm, Mittelarm / Intermediate arm, middle arm / Bras intermediaire

Pos.	Bestell.-Nr.	Benennung	Description	Désignation	Zeichnungs-Nr.	Stück
205	0 01 31 70	SPANNSTIFT 8 X50	ROLL PIN	GOUPILLE SERRAGE		2
206	0 67 28 50	RADBÜGEL GSW	WHEEL BRACKET	SUPPORT DE ROUE	98.89-38	4
215	0 60 21 41	FEDERSTECKBOLZEN	SAFETY PIN	BROCHE DE VERROUILLAGE	97.01-15A	4
216	0 65 84 60	STÜTZRAD 16x6.50-8	SUPPORT WHEEL	ROUE SUPPORT	99.70-17-01	10
216.1	0 44 48 90	REIFEN 16x6.50-8	TYRE	PNEUMATIQUE		1
216.2	0 41 24 60	SCHLAUCH 16x6.50-8	INNER TUBE	CHAMBRE		1
216.3	0 65 84 90	FELGE 5.50Ax8	RIM	JANTE	99.70-17-01-01	1
	0 45 04 60	RIKGL 6205-2RS	GRV BALL BEAR	ROUL. RAIN. BILL.		1
	0 65 68 50	DISTANZROHR 30X1,5X34	DISTANCE TUBE	TUBE DE DISTANCE		1
218	0 65 91 70	SCHUTZKAPPE	PROTECTION CAP	CALOTTE PROTECTION	99.70-17.1	10
219	0 65 91 80	DICHTRING	PACKING RING	RONDELLE DE JOINT	99.70-17.2	10
220	0 01 40 70	SCHEIBE A13	WASHER	RONDELLE		10
	0 47 02 40	6KTSCH M12x25	SCREW	VIS		10
221	0 61 82 40	ABSCHLUSSKAPPE	WHEEL CAP	CHAPEAU	98.33-02-00.5	10
236	0 63 76 12	HUBZYL M SPEICHER	CYLINDER	VERIN	98.94-17 B	2
237	0 64 92 40	BOLZEN	PIN	AXE	98.94-00.30Z	4
238	0 01 21 10	SCHEIBE 23	WASHER	RONDELLE		8
	0 45 77 40	SPANNSTIFT 6x32	ROLL PIN	GOUPILLE SERRAGE		8
239	0 64 79 70	HUBZYLINDER MIT SPERBL	CYLINDER	VERIN	98.94-20	2
240	0 63 79 40	BOLZEN	PIN	AXE	98.94-00.33	2
241	0 66 48 90	BOLZEN	PIN	AXE	98.94-00.33Z	2
242	0 00 64 10	SCHEIBE 21	WASHER	RONDELLE		8
	0 01 27 30	SPANNSTIFT 8x40	ROLL PIN	GOUPILLE SERRAGE		8

Aussenarm

P1361-4

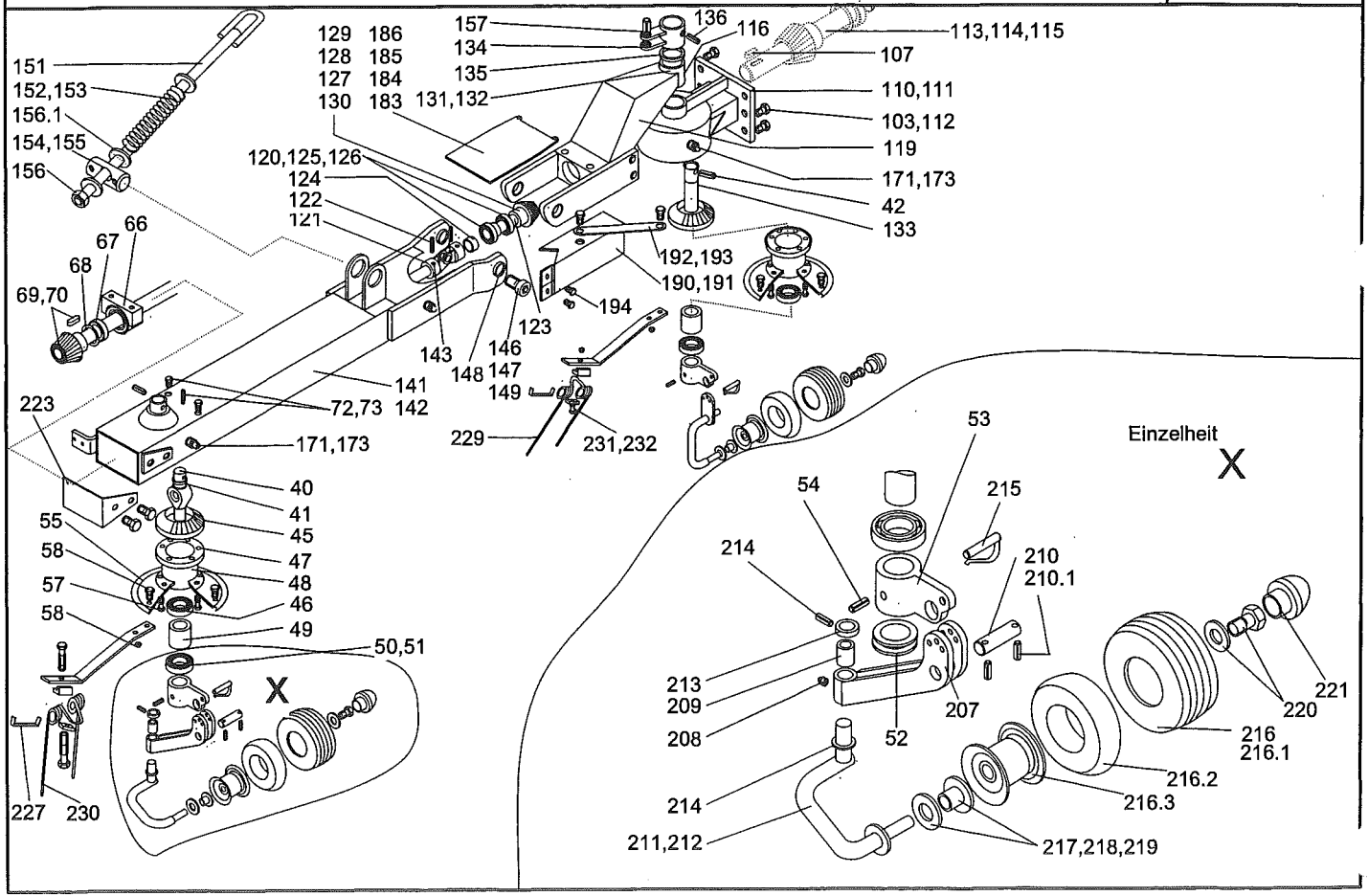

Aussenarm / Outer arm / Bras exterieure

Pos.	Bestell.-Nr.	Benennung	Description	Désignation	Zeichnungs-Nr.	Stück
40	0 68 87 60	STÜTZWELLE	SUPPORT SHAFT	ARBRE DE SUPPORT	98.94-00.204	6
41	0 43 99 40	PASSCHEIBE 40x50x0,1	SHIM	CALE		12
42	0 01 25 20	SPANNSTIFT 5x60	ROLL PIN	GOUPILLE SERRAGE		6
	0 01 27 50	SPANNSTIFT 8x60	ROLL PIN	GOUPILLE SERRAGE		6
	0 01 29 50	SPANNSTIFT 13x60	ROLL PIN	GOUPILLE SERRAGE		6
45	0 63 71 41	KREISTELLERRAD Z=30	DRIVE WHEEL	ROUE PLEINE	98.94-00.2A	8
46	1 40 89 90	RIKGL 6208 2RS	GRV BALL BEAR	ROUL RAIN BILL		8
47	0 64 13 21	KREISELNABE GSW	ROTOR HUB	MOYEU GYROSCOPE	98.94-28A	8
48	0 40 65 90	SCHMIERNIPPEL H1SFG 8x1	LUBR. NIPPLE	GRAISSEUR		8
49	0 63 76 41	DISTANZROHR	DISTANCE TUBE	TUBE DE DISTANCE	98.94-00.15A	8
50	0 65 56 70	RIKGL 6007	GRV BALL BEAR	ROUL RAIN BILL		8
51	0 41 25 40	PASSCHEIBE 35x45x0,5	SHIM	CALE		16
	0 41 25 50	PASSCHEIBE 35x45x0,3	SHIM	CALE		16
	0 41 25 60	PASSCHEIBE 35x45x0,1	SHIM	CALE		16
52	0 65 56 60	ABDECKSCHEIBE	COVER DISC	DISQUE COUVERCLE	98.94-00.18	8
53	0 63 72 50	RADHALTER	WHEEL HOLDER	SUPPORT ROUE SOUDE	98.94-00.4	8
54	0 01 29 30	SPANNSTIFT 13x50	ROLL PIN	GOUPILLE SERRAGE		8
	0 20 02 80	SPANNSTIFT 8x50	ROLL PIN	GOUPILLE SERRAGE		8
	0 20 74 00	SPANNSTIFT 5x50	ROLL PIN	GOUPILLE SERRAGE		8
55	0 64 13 10	BLECHTELLER 6A	SHEET METAL DISC	DISQUE DE TOLE	98.94-00.14	8
56	0 67 02 20	ZINKENTRÄGER	TINE CARRIER	BRAS PORTE-DENTS	98.91-10.4	48
57	0 46 87 10	6KTSCH M12x45	SCREW	VIS		48
58	0 01 11 90	6KTSCH M12x35	SCREW	VIS		48
	0 20 06 10	SGMU N M12	SLF LOCK. NUT	ECROU AUTOFR.		48
66	0 64 60 30	LAGERBOCK	BEARING TRESTLE	TRETEAU DE BOITE	98.90-00.54	6
67	0 46 69 40	RIKGL 6009 2RS	GRV BALL BEAR	ROUL RAIN BILL		6
68	0 06 68 60	SICHERUNGSRING 75x2,5	CIRCLIP	CIRCLIP		6
69	0 64 60 20	KEGELRAD Z=15	BEVEL GEAR	PIGNON CON.	98.90-00.53	6
70	0 41 88 50	PASSCHEIBE 45x55x0,1	SHIM	CALE		12
	0 41 88 70	PASSCHEIBE 45x55x0,5	SHIM	CALE		12
	0 45 84 40	PASSCHEIBE 45x55x0,3	SHIM	CALE		12
72	0 47 50 70	SPANNSTIFT 8x8	ROLL PIN	GOUPILLE SERRAGE		6
73	0 48 14 30	6KTSCH M12x55	SCREW	VIS		12
103	0 47 02 40	6KTSCH M12x25	SCREW	VIS		8
107	0 47 72 40	PASFED A8x5x40	FLAT KEY	CLAV. NOYEE		2
110	0 63 70 20	GEHÄUSE LI	CASING	BOITE	98.94-00.10	1
111	0 63 70 30	GEHÄUSE RE	CASING	BOITE	98.94-00.11	1
112	0 01 11 80	6KTSCH M 12X30	SCREW	VIS		2
	0 43 33 10	6KTMU BM 12	SELF LOCKING NUT	ECROU AUTOFREINAGE		2
	0 47 72 30	KERBSTIFT	GROVED DOWEL PIN	GOUPILLE D'ENTAILLE		2
113	0 63 71 51	KEGELRAD Z=15	BEVEL GEAR	PIGNON CON.	98.94-00.3A	2

Aussenarm

P1361-4

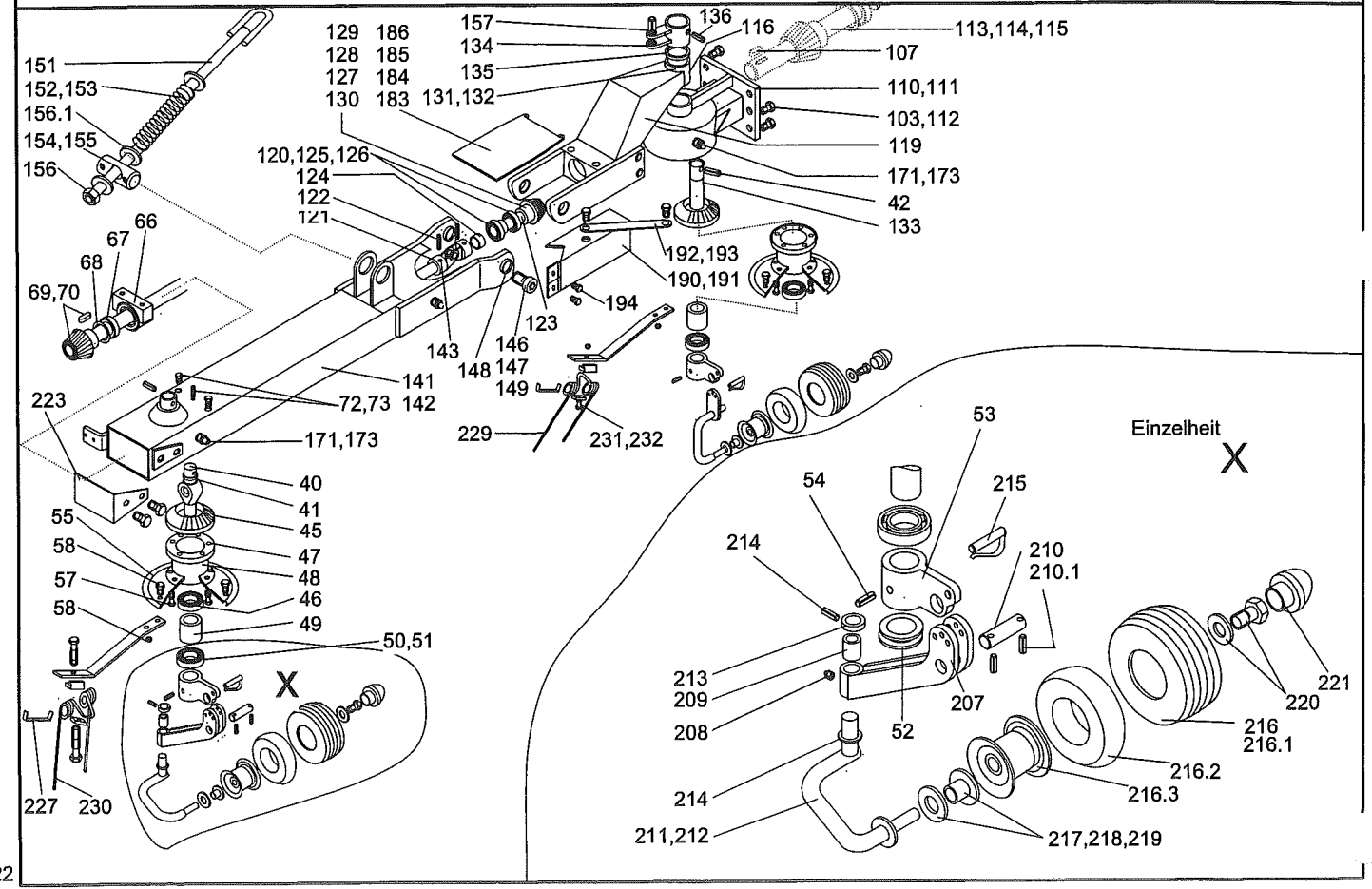

Aussenarm / Outer arm / Bras exterieure

Pos.	Bestell.-Nr.	Benennung	Description	Désignation	Zeichnungs-Nr.	Stück
114	0 44 37 80	RIKGL 6209 2RS	GRV BALL BEAR	ROUL RAIN BILL		2
115	0 43 83 90	SICHERUNGSRING 85x3	CIRCLIP	CIRCLIP		2
116	0 01 51 70	SCHMIERNIPPEL AM8x1	LUBR. NIPPLE	GRAISSEUR		2
119	0 63 71 10	DREHGELENK	HINGE	JOINT TOURNANTE	98.94-00.9	2
120	0 00 67 90	SICHERUNGSRING 62x2	CIRCLIP	CIRCLIP		4
121	0 62 80 80	KREUZGELENK KPL	UNIVERSAL JOINT	ARTICULATION A CARDAN	98.85-01-11	2
122	0 01 29 30	SPANNSTIFT 13x50	ROLL PIN	GOUPILLE SERRAGE		4
	0 20 02 80	SPANNSTIFT 8x50	ROLL PIN	GOUPILLE SERRAGE		4
	0 20 74 00	SPANNSTIFT 5x50	ROLL PIN	GOUPILLE SERRAGE		4
123	0 63 73 00	WELLE KZ	SHAFT	ARBRE	98.94-00.23	2
124	0 63 77 60	DISTANZROHR AU	DISTANCE TUBE	TUBE DE DISTANCE	98.94-00.47	2
125	0 42 20 50	RIKGL 6206 2RS	GRV BALL BEAR	ROUL RAIN BILL		4
	0 01 46 10	PASSCHEIBE	SHIM	CALE		4
126	0 63 77 80	DISTANZROHR DREHGELENK	DISTANCE TUBE SWIVEL JOINT	TUBE DE DIST. ARTICULAT. PIVOT.	98.94-00.49	2
127	0 47 72 40	PASFED A8x5x40	FLAT KEY	CLAV. NOYEE		2
128	0 63 71 50	KEGELRAD Z=15	BEVEL GEAR	PIGNON CON.	98.94-00.3	2
129		PASSCHEIBE 30x37x0,1	SHIM	CALE		4
	0 63 97 30	PASSCHEIBE 30x37x0,3	SHIM	CALE	98.90-00.18	2
	0 64 57 70	PASSCHEIBE 30x37x0,5	SHIM	CALE	98.90-00.17	2
	0 64 57 60	PASSCHEIBE 30x37x1,0	SHIM	CALE	98.90-00.16	2
130	0 40 03 30	SICHERUNGSRING 30x1,5	CIRCLIP	CIRCLIP		2
131	0 63 93 00	BUCHSE	BUSH	DOUILLE	98.94-00.101	4
132	0 01 51 70	SCHMIERNIPPEL AM8x1	LUBR. NIPPLE	GRAISSEUR		4
133	0 63 76 30	WELLE DREHGELENK GEHÄUSE	SHAFT SWIVEL JOINT CASING	ARBRE ARTICULAT. PIVOT. BOITE	98.94-00.13	2
134	0 63 62 80	EXZENTER GSW	EXCENTRIC	EXCENTRIQUE	98.94-23	2
135	0 41 88 50	PASSCHEIBE 45x55x0,1	SHIM	CALE		4
	0 41 88 70	PASSCHEIBE 45x55x0,5	SHIM	CALE		4
	0 45 84 40	PASSCHEIBE 45x55x0,3	SHIM	CALE		2
	0 45 84 50	PASSCHEIBE 45x55x1,0	SHIM	CALE		2
136	0 01 27 60	SPANNSTIFT 8x70	ROLL PIN	GOUPILLE SERRAGE		4
	0 01 29 60	SPANNSTIFT 13x70	ROLL PIN	GOUPILLE SERRAGE		4
	0 09 89 60	SPANNSTIFT 5x70	ROLL PIN	GOUPILLE SERRAGE		4
141	0 68 89 30	AUSSENARM LI GSW	OUTER ARM	BRAS EXTERIEURE	98.94-111	1
142	0 68 89 40	AUSSENARM RE GSW	OUTER ARM	BRAS EXTERIEURE	98.94-112	1
143	0 68 85 00	WELLE AU	SHAFT	ARBRE	98.94-00.202	2
146	0 63 77 90	ZYLINDERSCHRAUBE	CYLINDER BOLT	VIS DE CYLINDRE	98.94-00.50	4
147	0 47 08 00	KROMU M20	CASTEL NUT	ECROU DE COURONNE		4
148	1 40 32 20	BUCHSE 30X34X25	BUSH	DOUILLE		4
149	0 01 51 80	SCHMIERNIPPEL BM8x1	LUBR. NIPPLE	GRAISSEUR		4
151	0 63 63 10	STANGE GSW	ROD	BARRE	98.94-24	2
152	0 47 72 60	DRUCKFEDER	PRESSURE SPRING	RESSORT DE PRESSION		2

Aussenarm

P1361-4

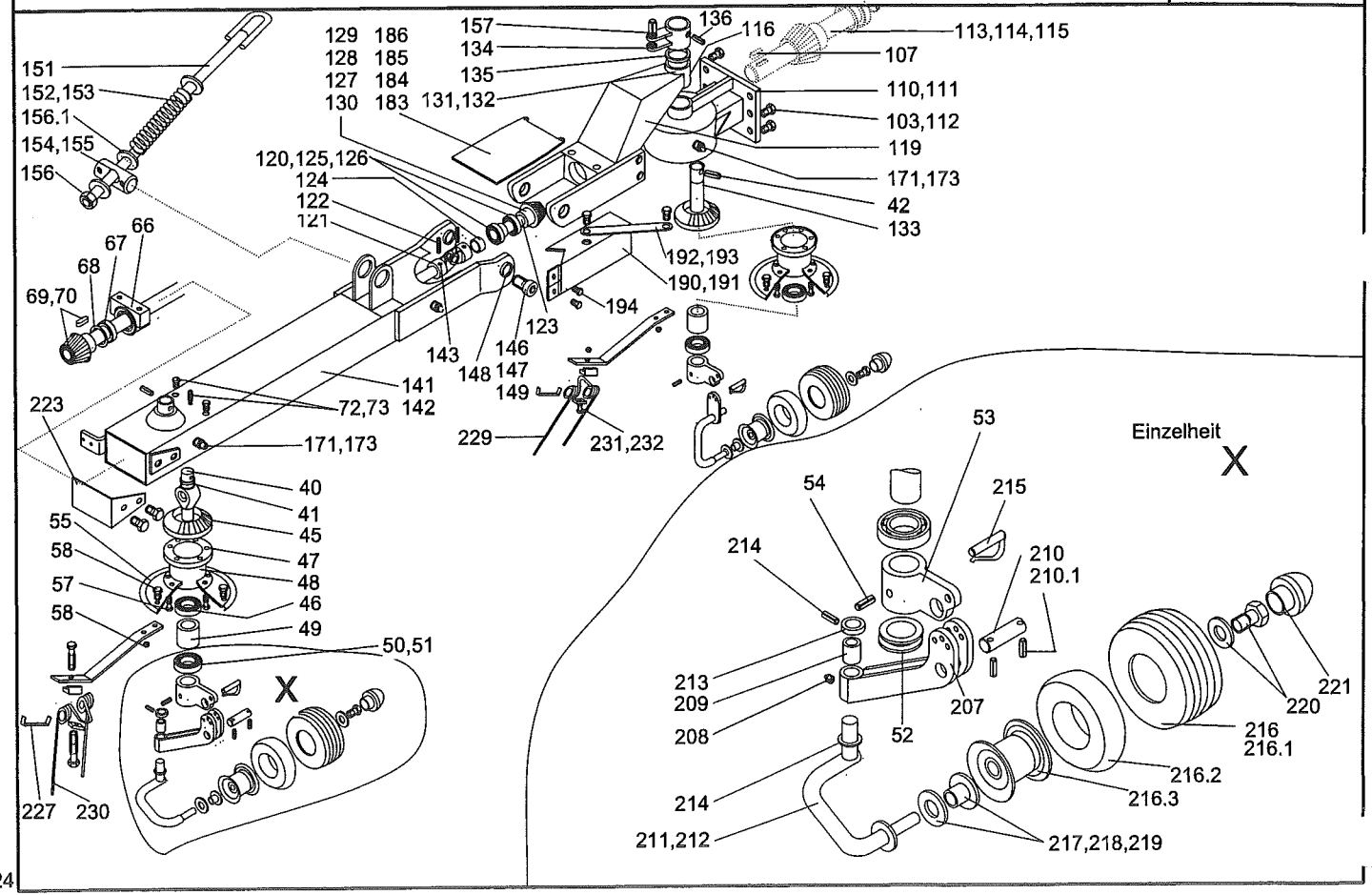

Aussenarm / Outer arm / Bras exterieure

Pos.	Bestell.-Nr.	Benennung	Description	Désignation	Zeichnungs-Nr.	Stück
153	0 63 78 30	HÜLSE	BUSHING	DOUILLE	98.94-00.62	2
154	0 63 79 70	BOLZEN	PIN	AXE	98.94-00.61	2
155	0 20 02 80	SPANNSTIFT 8x50	ROLL PIN	GOUPILLE SERRAGE		2
156	0 42 48 70	SGMU N M20	SLF LOCK. NUT	ECROU AUTOFR.		2
156.1	0 63 63 30	SCHEIBE 21	WASHER	RONDELLE	98.94-24.2	2
157	0 01 31 30	SPANNSTIFT 6x60	ROLL PIN	GOUPILLE SERRAGE		2
	0 41 72 80	SPANNSTIFT 10x60	ROLL PIN	GOUPILLE SERRAGE		2
	0 48 11 10	SPANNSTIFT 16x60	ROLL PIN	GOUPILLE SERRAGE		2
171	0 60 21 40	SCHNIP 8X1	LUBR. NIPPLE	GRAISSEUR	98.94-00.51	4
173	0 01 52 00	SCHMIERNIPPEL AM6	LUBR. NIPPLE	GRAISSEUR		2
183	0 63 77 00	ABDECKUNG MI/AU	COVERING	COUVERCLE	98.94-00.39	2
184	0 63 77 10	ABDECKUNG MI/AU UT	COVERING	COUVERCLE	98.94-00.40	2
185	0 63 76 70	DISTANZROHR	DISTANCE TUBE	TUBE DE DISTANCE	98.94-00.36	4
186	0 01 40 90	SCHEIBE A8,4	WASHER	RONDELLE		8
	0 06 05 90	6KTSCH M8x110	SCREW	VIS		4
	0 20 06 00	SGMU N M8	SLF LOCK. NUT	ECROU AUTOFR.		4
190	0 63 73 60	KLAPPE LI GSW	SHUTTER	VOLET	98.94-34	1
191	0 63 73 80	KLAPPE RE GSW	SHUTTER	VOLET	98.94-35	1
192	0 63 73 20	STEUERSTANGE	CONTROL BAR	BARRE DE COMMANDE	98.94-00.74	2
193	0 01 11 10	6KTSCH M8x25	SCREW	VIS		4
	0 01 16 30	6KTMU M8	SELF LOCKING NUT	ECROU AUTOFREINAGE		4
	0 20 06 00	SGMU N M8	SLF LOCK. NUT	ECROU AUTOFR.		2
194	0 01 10 60	6KTSCH M6x16	SCREW	VIS		4
	0 45 21 30	SICHERUNGSRING 6	CIRCLIP	CIRCLIP		4
207	0 63 62 10	RADAUFNAHME GSW	WHEEL SUPPORT	SUPPORT ROUE	98.94-21	2
208	0 40 65 90	SCHMIERNIPPEL H1SFG8x1	LUBR. NIPPLE	GRAISSEUR		2
209	0 60 69 00	BUCHSE 32x36x58	BUSH	DOUILLE	98.33-02-00.4	2
210	0 64 92 50	BOLZEN	PIN	AXE	98.94-00.17Z	2
210.1	0 01 28 30	SPANNSTIFT 10x50	ROLL PIN	GOUPILLE SERRAGE		2
211	0 66 95 40	RADBÜGEL LI GSW	WHEEL BRACKET	SUPPORT DE ROUE	98.89-36	1
212	0 66 95 50	RADBÜGEL RE GSW	WHEEL BRACKET	SUPPORT DE ROUE	98.89-37	1
213	0 61 37 70	RING	LINK	BOUCLE	99.17-01-00.4	2
214	0 29 29 90	SCHEIBE 33x45x2	WASHER	RONDELLE	90.14-00.8	2
	0 41 17 30	SPANNSTIFT 6x50	ROLL PIN	GOUPILLE SERRAGE		2
215	0 60 21 40	FEDERSTECKBOLZEN	SAFETY PIN	BROCHE DE VERROUILLAGE	97.01-15A	8
216	0 65 84 60	STÜETZRAD 16x6.50-8	SUPPORT WHEEL	ROUE SUPPORT	99.70-17-01	10
216.1	0 44 48 90	REIFEN 16x6.50-8	TYRE	PNEUMATIQUE		1
216.2	0 41 24 60	SCHLAUCH 16x6.50-8	INNER TUBE	CHAMBRE		1
216.3	0 65 84 90	FELGE 5.50Ax8	RIM	JANTE	99.70-17-01-01	1
	0 45 04 60	RIKGL 6205-2RS	GRV BALL BEAR	ROUL RAIN BILL		1
	0 65 68 50	DISTANZROHR 30X1,5X34	DISTANCE TUBE	TUBE DE DISTANCE		1

Aussenarm

P1361-4

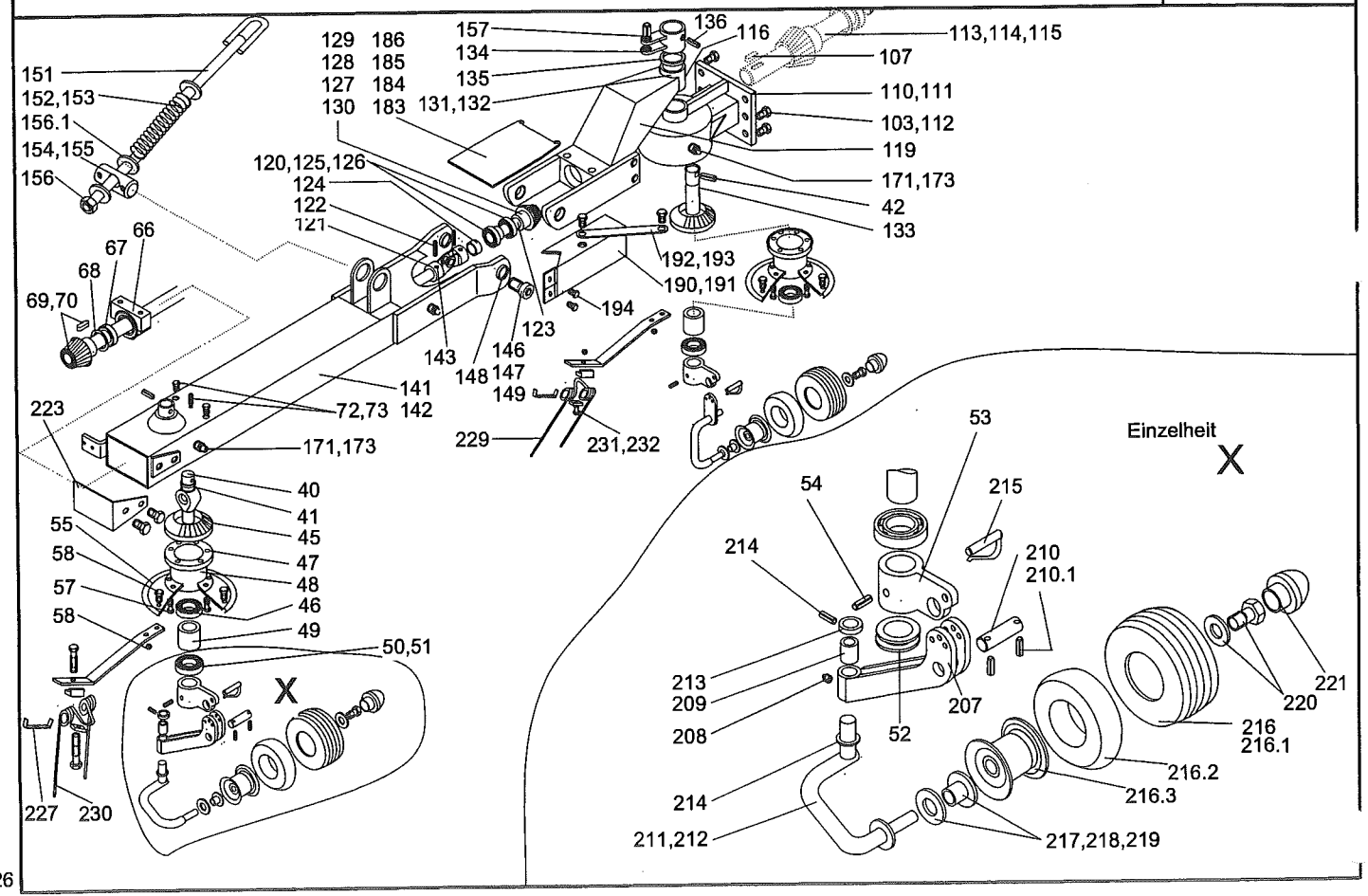

Aussenarm / Outer arm / Bras exterieure

Pos.	Bestell.-Nr.	Benennung	Description	Désignation	Zeichnungs-Nr.	Stück
217	0 29 48 40	SCHEIBE 26x40x3	WASHER	RONDELLE		8
218	0 65 91 70	SCHUTZKAPPE	PROTECTION CAP	CALOTTE PROTECTION	99.70-17.1	8
219	0 65 91 80	DICHTRING	PACKING RING	RONDELLE DE JOINT	99.70-17.2	8
220	0 01 40 70	SCHEIBE A13	WASHER	RONDELLE		8
	0 47 02 40	6KTSCH M12x25	SCREW	VIS		8
221	0 61 82 40	ABSCHLUSSKAPPE	WHEEL CAP	CHAPEAU	98.33-02-00.5	8
223	0 64 91 30	ABDECKUNG	COVER	COUVERCLE		2
225	0 67 37 00	ZINKENHALTER	TINE SUPPORT	SUPPORT DENTS	98.91-10.1Z	48
226	0 67 37 20	ZINKENKLEMMSTÜCK	TINE CLAMPING UNIT	PIECE A BORNES DE DENT	98.91-10.2Z	48
227	0 67 37 30	ZINKENTSICHERUNG	TINE SAFETY DEVICE	SECURITE SUR DENTS	98.94-15.3Z	48
228	0 66 04 80	ZINKENTRÄGER	TINE CARRIER	BRAS PORTE DENTS	98.89-10.1	48
229	0 67 37 42	DOPPELZINKEN RE	DOUBLE TINE	DENT DOUBLE	98.91-10.5B	24
230	0 67 37 41	DOPPELZINKEN LI.	DOUBLE TINE	DENT DOUBLE	98.91-10.5A	24
231	0 01 00 70	6KTSCH M12x65	HEX BOLT	VIS HEXAG		48
232	0 20 06 10	SGMU NM12	SLF LOCK NUT	ECROU AUTOFR		48

Schutzbuegel,Warntafel

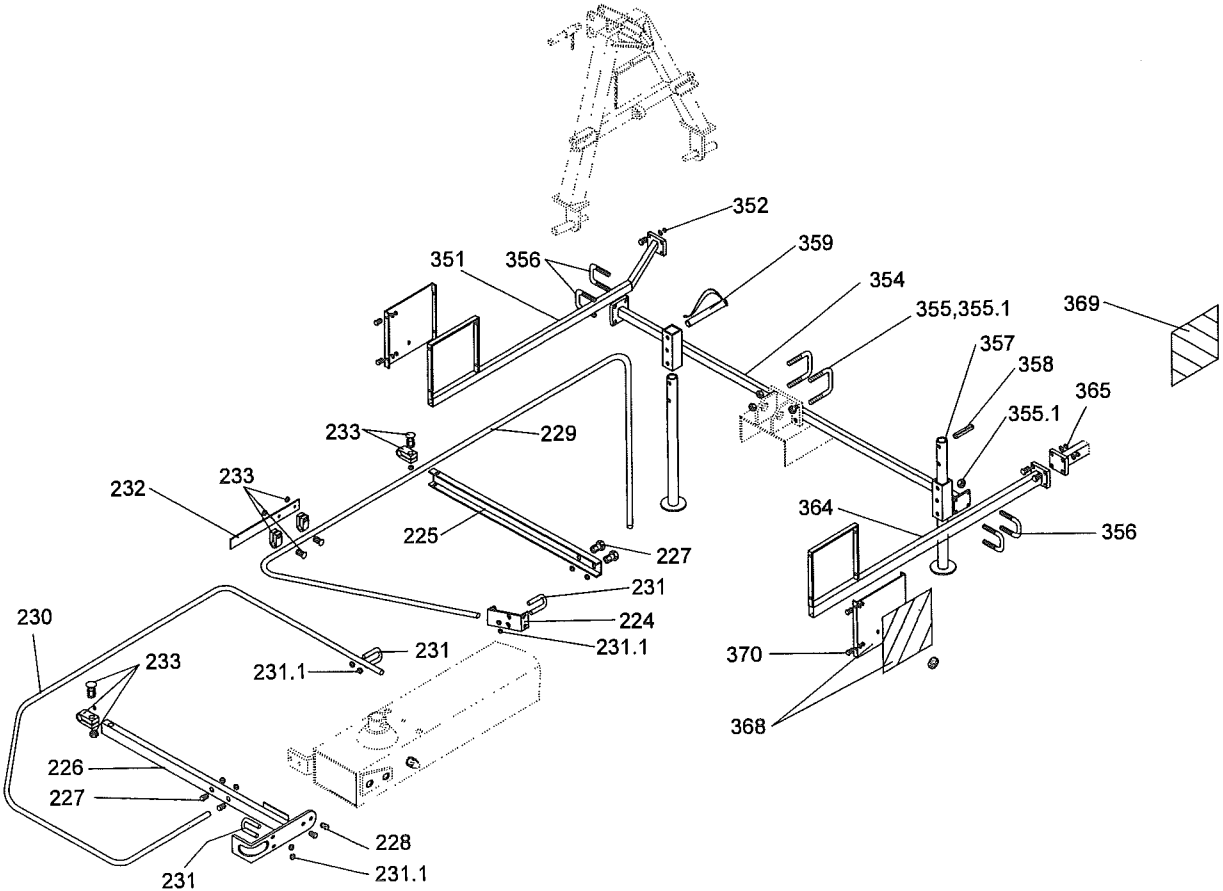

Schutzbügel, Warntafel / Safety frame, Warning panels / Protecteur, Panneaux de signalisation

Pos.	Bestell.-Nr.	Benennung	Description	Désignation	Zeichnungs-Nr.	Stück
224	0 65 56 50	LASCHE	STRAP-JOINT	COUVRE-JOINT	98.94-00.110	4
225	0 68 89 00	SCHUTZBÜGELTRÄGER	SAFETY FRAME SUPPORT	SUPPORT D'ÉTAY PROTECTEUR	98.94-00.211	2
226	0 66 16 60	SCHUTZBÜGELTRÄGER STARR	SAFETY FRAME SUPPORT	SUPPORT D'ÉTAY PROTECTEUR	98.91-27	2
227	0 01 11 30	6KTSCH M10X25	SCREW	VIS		8
	0 01 19 40	SGMU N M10	SLF LOCK. NUT	ECROU AUTOFR.		8
228	1 40 39 90	6KTSCH M10x25	SCREW	VIS		12
229	0 68 89 10	SCHUTZBÜGEL MI	SAFETY FRAME	PROTECTEUR	98.94-00.212	2
230	0 68 89 20	SCHUTZBÜGEL AU	SAFETY FRAME	PROTECTEUR	98.94-00.213	2
231.1	0 20 06 00	SGMU N M8	SLF LOCK. NUT	ECROU AUTOFR.		16
231	0 62 43 90	SCHRAUBENBÜGEL M8x24x37	SCREW BRACKET	ETRIER DE VIS	98.76-00.2	8
232	0 63 78 20	SCHUTZ	GUARD	PROTECTEUR	98.94-00.54	2
233	0 00 86 20	FLRDSCH M8x50	FLAT ROUND BOLT	VIS PLAT ROND		8
	0 20 06 00	SGMU N M8	SLF LOCK. NUT	ECROU AUTOFR.		8
	0 20 13 90	SCHEIBE 9	WASHER	RONDELLE		8
	0 62 36 60	SCHUTZBÜGELKLEMME	SAFETY FRAME CLAMP	SERRE-PROTECTEUR	98.75-00.5	8
351	0 63 73 30	WARNTAFELHALTER GSW	WARNING PANEL HOLDER	SOUFIEN PANNE. DE SIGNALIS.	98.94-29	2
352	0 01 19 40	SGMU N M10	SLF LOCK. NUT	ECROU AUTOFR.		4
	0 07 16 20	6KTSCH M10x45	SCREW	VIS		4
354	0 63 75 50	WARNTAFELSTREBE GSW	WARNING PANEL STRUT	ETAI PANNE DE SIGNALISATION	98.94-40	1
	1 60 25 00	WARNTAFELSTREBE GSW RE.	WARNING PANEL STRUT	ETAI PANNE DE SIGNALISATION	98.94-43	1
355.1	0 01 19 40	SGMU N M10	SLF LOCK. NUT	ECROU AUTOFR.		8
355	0 19 81 70	BÜGELSCHRAUBE M10x52x70	STIRRUP BOLT	VIS A ARCHET		4
356.1	0 01 19 40	SGMU N M10	SLF LOCK. NUT	ECROU AUTOFR.		16
356	0 43 89 60	BÜGELSCHRAUBE M10x52x55	STIRRUP BOLT	VIS A ARCHET		8
357	0 63 74 40	STÜTZE GSW	SUPPORT	SUPPORT	98.94-41	4
358	0 01 27 60	SPANNSTIFT 8x70	ROLL PIN	GOUPILLE SERRAGE		4
359	0 60 21 40	FEDERSTECKBOLZEN 12x80/95	SAFETY PIN	BROCHE DE VERROUILLAGE	97.01-15	4
364	0 63 55 20	WARNTAFELHALTER GSW	WARNING PANEL HOLDER	SOUFIEN PANNE. DE SIGNALIS.	98.85-17	2
365	0 01 19 40	SGMU N M10	SLF LOCK. NUT	ECROU AUTOFR.		4
	0 20 22 20	6KTSCH M10x35	SCREW	VIS		4
368	0 63 55 50	WARNTAFEL LI	SAFETY PIN	BROCHE DE VERROUILLAGE	98.85-18	2
369	0 63 55 80	WARNTAFEL RE	SAFETY PIN	BROCHE DE VERROUILLAGE	98.85-19	2
	0 63 55 60	WARNTAFEL	SAFETY PIN	BROCHE DE VERROUILLAGE	98.85-18.1	2
	0 63 55 70	WARNFOLIE	WARNING FOLIO	FEUILLE SIGNALISATION	98.85-18.2	2
370	0 01 10 90	6KTSCH M8x20	SCREW	VIS		16
	0 20 06 00	SGMU N M8	SLF LOCK. NUT	ECROU AUTOFR.		16

P1361-6

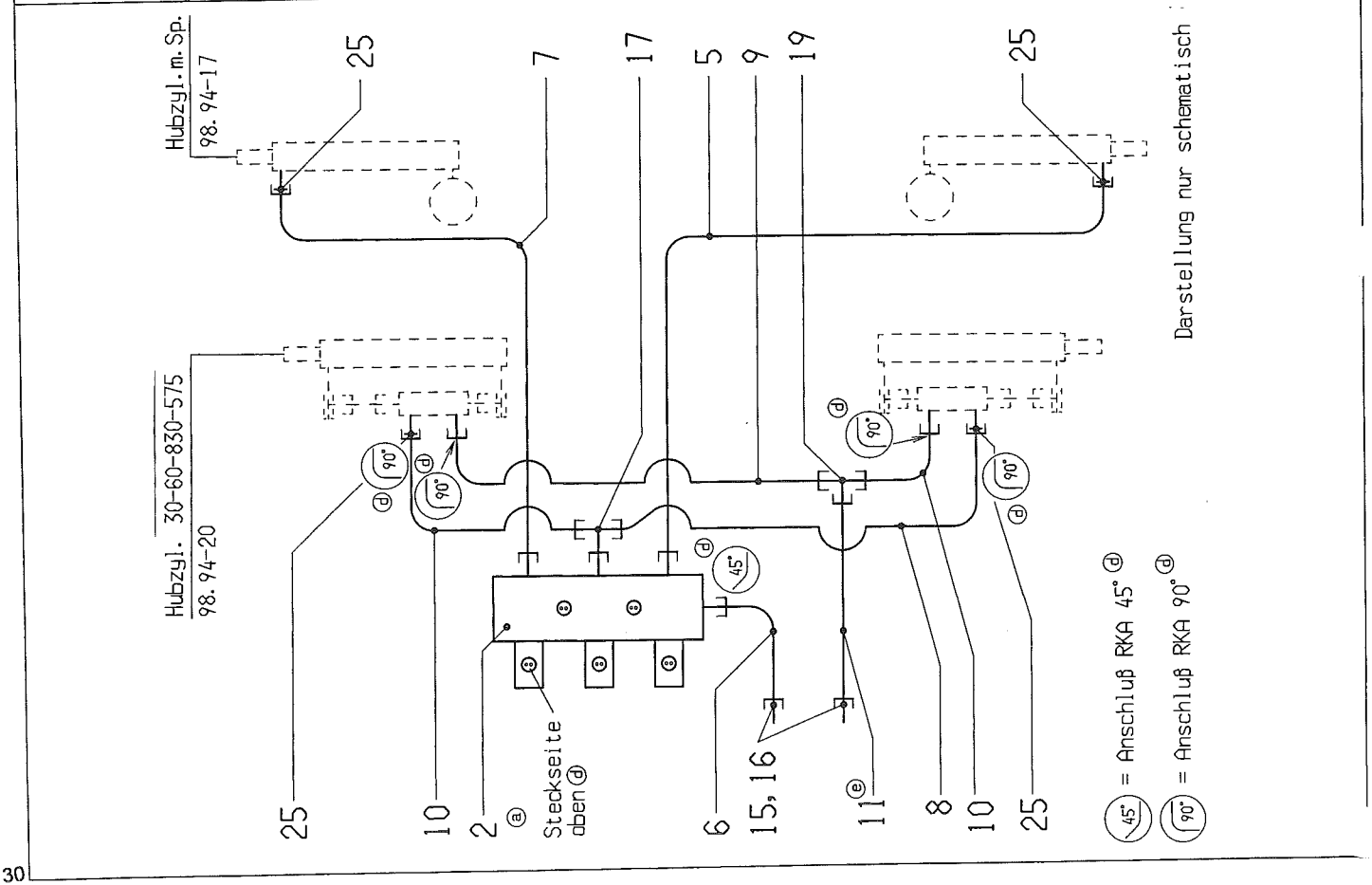
Hubzyl. m. Sp.
98. 94-17
Hubzyl. 30-60-830-575
98. 94-20
25
7
17
5
9
19
25
25
10
2 ⓐ
Steckseite oben ⓓ
6
15, 16
11 ⓔ
8
10
25
90°
45°
Darstellung nur schematisch
45° = Anschluß RKA 45° ⓓ
90° = Anschluß RKA 90° ⓓ

Hydraulikanlage / Hydraulic equipment / Installation hydraulique

Pos.	Bestell.-Nr.	Benennung	Description	Désignation	Zeichnungs-Nr.	Stück
	0 63 78 90	HYDRAULIKANLAGE	HYDRAULIC EQUIPMENT	INSTALLATION HYDRAULIQUE	98.94-38	1
2	0 63 92 30	VENTILGRUPPE PI 0933.08	VALVE GROUP	GROUPE DES VALVES	98.94-38-02	1
5	0 48 72 70	SCHLLEIT 6x2650 1SN RKA90 RKA90	HOSE PIPE	FLEXIBLE		1
6	0 47 71 20	SCHLLEIT 6x2200 1SN A RKA90	HOSE PIPE	FLEXIBLE		1
7	0 48 72 80	SCHLLEIT 6x2050 1SN RKA90 RKA90	HOSE PIPE	FLEXIBLE		1
8	0 47 71 40	SCHLLEIT 6x1100 1SN RKA45 RKA90	HOSE PIPE	FLEXIBLE		1
9	0 47 71 50	SCHLLEIT 6x950 1SN A RKA90	HOSE PIPE	FLEXIBLE		1
10	0 47 71 60	SCHLLEIT 6x550 1SN A RKA90	HOSE PIPE	FLEXIBLE		2
11	1 41 67 00	SCHLLEIT 6X2000	HOSE PIPE	FLEXIBLE		1
15	0 46 92 60	KUPPLUNGSSTECKER AG M14x1,5	COUPLER PLUG	FICHE D'EMBRAYAGE		2
16	0 20 58 00	STAUBMUFFE GR3	DUST SOCKET	MANCHON DE PROTECTION		2
17	0 45 47 30	EINSTELLBARE T-VERSCHR	ADJUSTABLE T-CONNECTION	RACCORD EN T REGLABLE		1
19	0 40 75 31	T-STUTZEN	T-UNION	MANCHON-T		1
25	0 62 90 10	BLENDE 1MM	ORIFICE	IRIFICE	98.85-08-00.1	4
30	0 40 63 60	ROHRSCHELLE	PIPE CLAMP	ATTACHE DE TUYAU		8
31	0 40 34 10	6KTSCH M6x12	SCREW	VIS		8
32	0 45 21 30	SICHERHEITSRING 6	LOCK WASHER	RONDELLE D'ARRET		8
33	0 46 47 60	COLSON SCHELLE 9x120	COLSON CLIP	COLSON ETRIER		6

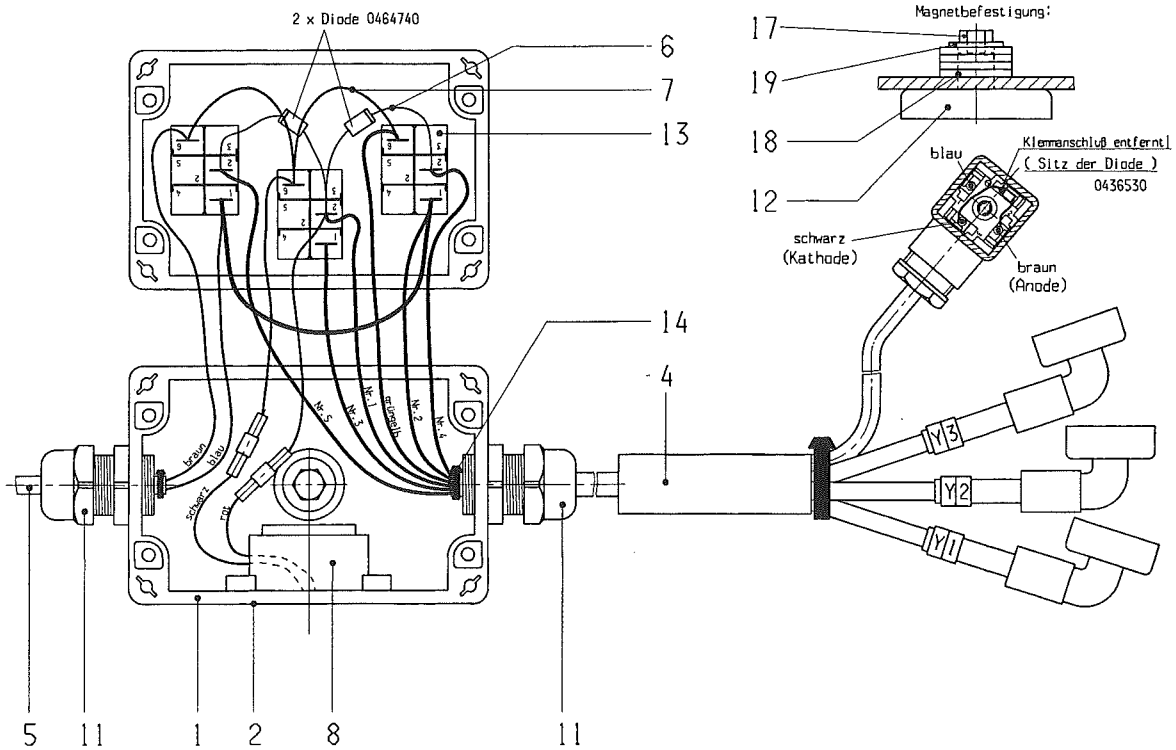

Hinweis für Pos. 8:

1. Klebefolie abziehen
2. Signalgeber an Gehäusewand anliegend festgeklebt

Elektrik, Schaltkasten Z 900 D / Electrical equipm, Switch case / Equipem. electrique, Boite de distribution

P 1361

Pos.	Bestell.-Nr.	Benennung	Description	Désignation	Zeichnungs-Nr.	Stück
	0 63 83 00	SCHALTKASTEN KPL	SWITCH CASE	BOITE DE DISTRIBUTION	98.94-39-01	1
1	0 63 83 10	GEHAEUSE	CASING	BOITE	98.94-39-01.1	1
2	0 63 82 70	KLEBEETIKETT	ADHESIVE LABEL	ETIQUETTE ADHESIF	98.94-39-01.2	1
4	0 63 83 20	LEITUNG-VENTIL	PILE-VALVE	TUYAUTERIE-VALVE	98.94-39-01-01	1
	0 63 83 40	KABEL(3m)	CABLE	CABLE	98.94-39-01-01-01.1	1
	0 64 49 00	KABEL(5m MB-TRAC)	CABLE	CABLE		1
5	0 63 83 90	ZULEITUNG	SUPPLY	CONDUITE D'AMENEE	98.94-39-01-02	1
6	0 63 84 00	DIODE KPL.	DIODE	DIODE	98.94-39-01-03	1
7	0 63 84 10	KABEL KPL.	CABLE	CABLE	98.94-39-01-04	1
8	0 63 84 30	WECHSELTONSIGNALGEBER KPL.	SIGNAL TRANSMITTER	POSTE TRANSMETT. DES SIGN.	98.94-39-01-05	1
11	0 41 89 20	KABELVERSCHRAUBUNG PG 13,5	CABLE UNION	BOUCHON À VIS CABLE		2
12	1 40 11 80	HAFTMAGNETSCHEIBE H50	MAGNETIC WASHER	RONDELLE AIMANT		1
13	0 47 12 80	WIPPENSCHALTER	SWEEP SWITCH	COMMUTATEUR BASCULANT		3
14	0 46 47 50	KABELBINDER 4,8 X 122	CABLE CONNECTOR	BORNE DE JONCTION		2
17	0 40 34 10	6KTSCH M 6X12	SCREW	VIS		1
18	0 42 48 80	SCHEIBE A 13	WASHER	RONDELLE		4
19	0 41 83 90	SCHEIBE A 6,4	WASHER	RONDELLE		1

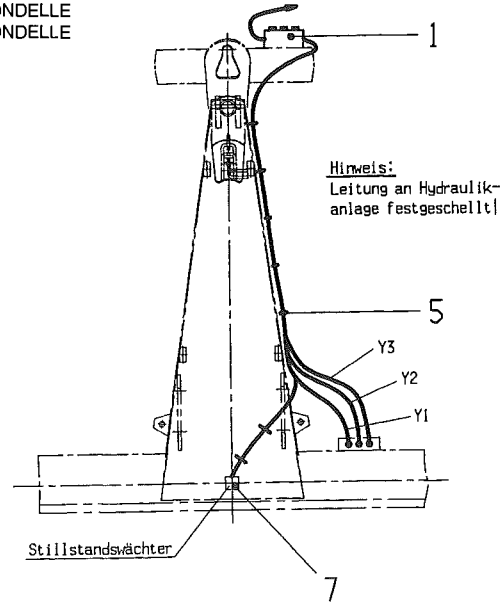

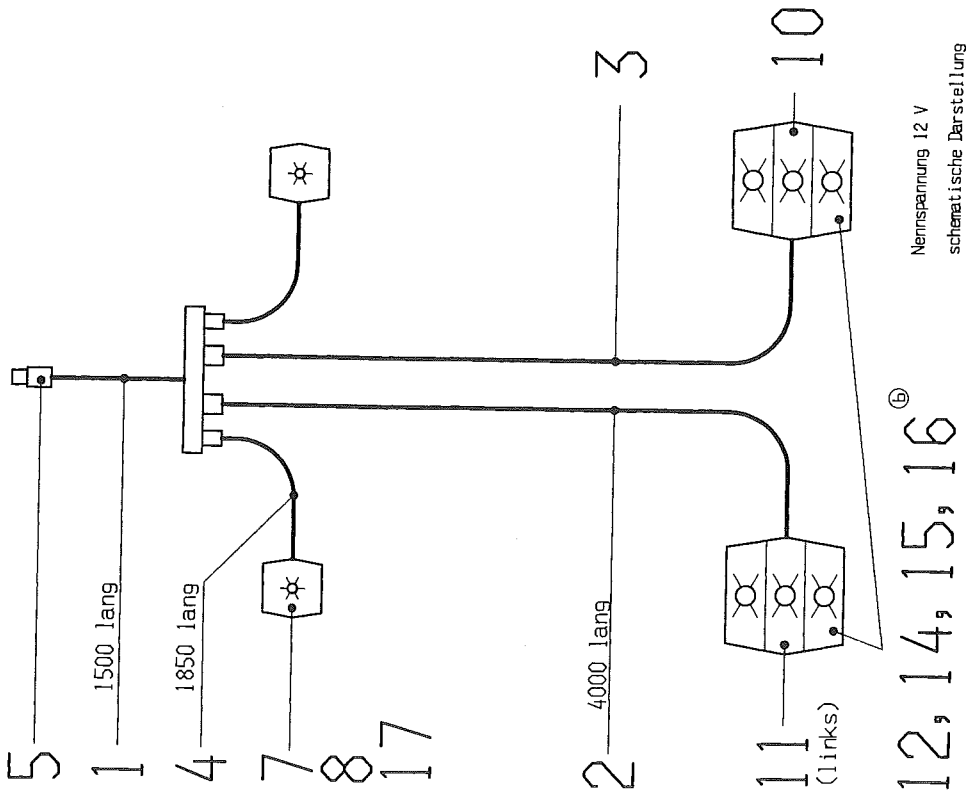
5
1
1500 lang
4
1850 lang
7
8
17
2
4000 lang
3
10
11
(links)
12, 14, 15, 16 ⓑ
Nennspannung 12 V
schematische Darstellung

eleuchtungsanlage / Lighting system / Installation d'eclairage

Pos.	Bestell.-Nr.	Benennung	Description	Désignation	Zeichnungs-Nr.	Stück
	0 64 13 70	BELEUCHTUNGSANLAGE	LIGHTING SYSTEM	INSTALLATION D'ECLAIRAGE	98.94-42	1
1	0 65 51 90	HAUPTKABEL 6 ADRIG	MAINS	CÂBLE PRINCIPAL	98.94-42-01	1
2	0 65 52 00	ZWISCHENKABEL HI 4 ADRIG	INTERMEDIATE CABLE	CÂBLE INTERMÉDIAIRE	98.94-42-02	1
3	0 65 52 10	ZWISCHENKABEL HI 4 ADRIG	INTERMEDIATE CABLE	CÂBLE INTERMÉDIAIRE	98.94-42-03	1
4	0 65 49 90	ZWISCHENKABEL 2 ADRIG	INTERMEDIATE CABLE	CÂBLE INTERMÉDIAIRE	99.69-18-03	1
5	0 40 72 20	STECKER 7POLIG	PLUG	FICHE		1
7	0 65 49 50	POSITIONSLEUCHTE	SIDE LIGHT	FEU DE POSITION		2
8	0 48 43 40	SOFITTE 12V 5W	SOFFIT	SOFFITE		2
10	0 65 25 10	DREIKAMMERLEUCHTE RECHTS	THREE-ROOM-LAMP RIGHT	LAMPE TROIS CHAMBRE DROITE		1
11	0 65 24 80	DREIKAMMERLEUCHTE LINKS	THREE-ROOM-LAMP LEFT	LAMPE TROIS CHAMBRE GAUCHE		1
12	0 65 25 40	KUGELBIRNE SCHLUSSLICHT	BALL LAMP	LAMP		2
14	0 65 25 20	KUGELBIRNE	BALL LAMP	LAMP		4
15	0 65 24 90	ERSATZHAUBE LINKS	REPLACEMENT COVER LEFT	BONNED DE RÉSERVE GAUCHE		1
16	0 65 25 00	ERSATZHAUBE RECHTS	REPLACEMENT COVER RIGHT	BONNED DE RÉSERVE DROITE		1
17	0 65 49 60	ERSATZHAUBE POSITIONSL.	REPLACEM. COVER/SIDE LIGHT	BONNED DE RÉSERVE/FEU DE POSITION		1
20	0 46 94 10	KABELBINDER TY 272 MX	CABLE CONNECTOR	BORNE DE JONCTION		30

Schwadgetriebe kpl.

P1361-9

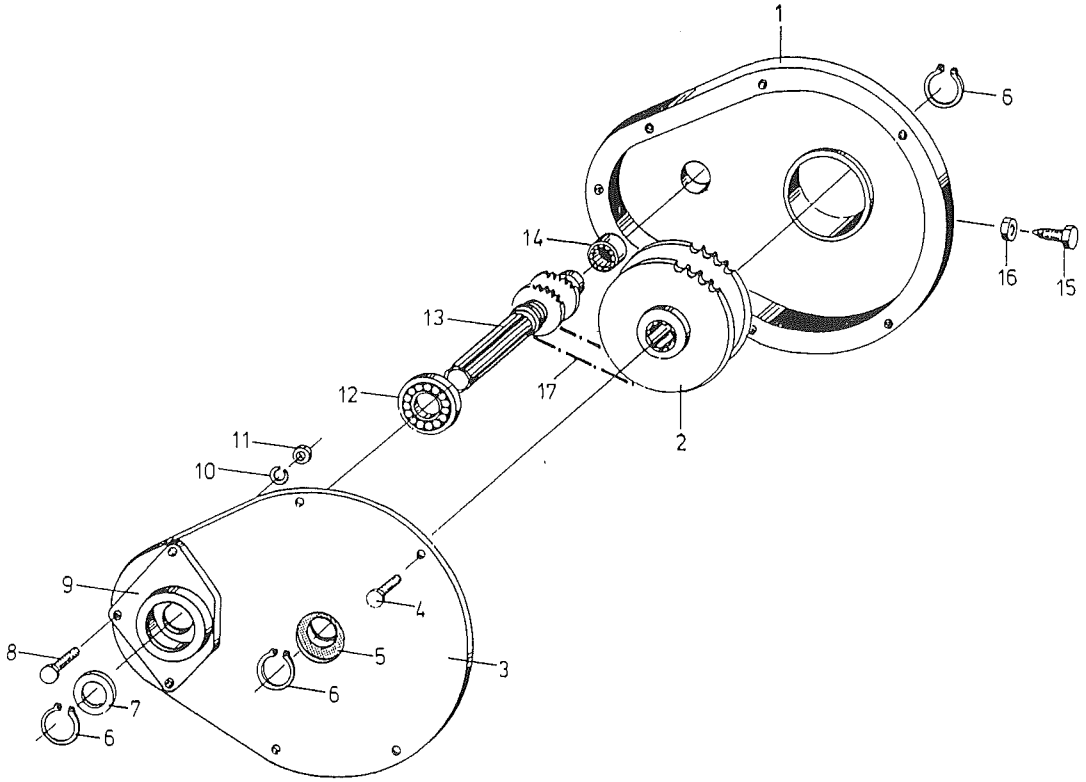

Schwadgetriebe / Swath gear unit/ Engrenage d'andains

Pos.	Bestell.-Nr.	Benennung	Description	Désignation	Zeichnungs-Nr.	Stück
	0 61 24 20	SCHWADGETRIEBE	SWATH GEAR UNIT	ENGRENAGE D'ANDAINS	98.60-20	1
1	0 61 24 40	GETRIEBEGEHÄUSE	GEAR BOX	BOITE DE VITESSES	98.60-20-00.1	1
2	0 61 24 30	KETTENRAD GSW	SPROCKEL WHEEL WELDED	ROUE DENT. P. CHAINE SO.	98.60-20-01	1
3	0 61 24 60	DECKEL GSW	CAP	CHAPEAU	98.60-20-02	1
4	0 20 65 00	6KTSCH M6x20	SCREW	VIS		4
5	0 43 98 80	FILZRG 64x48x6,5	FELT RING	RONDELLE EN FEUTRE		1
6	0 00 67 10	SRG 35x1,5	CIRCLIP	CIRCLIP		3
7	0 43 98 90	STÜTZSCHEIBE S35x45x2,5	SUPPORT RING	RONDELLE BAGUE DE FREIN		1
8	0 09 50 70	6KTSCH M6x30	SCREW	VIS		3
9	0 61 24 50	LAGERDECKEL	BEARING CAP	CHAPEAU DE PALIER	98.60-20-00.2	1
10	0 00 62 90	FEERRG A6	SPRING WASHER	RONDELLE ELAST.		7
11	0 02 55 80	6KTMU M6	NUT	ECROU		7
12	0 43 18 90	RIKGL 6007 2RS	GRV BALL BEAR	ROUL RAIN BILL		1
13	0 61 24 70	ANTRIEBSWELLE	DRIVE SHAFT	ARBRE D'ENTRAINEMENT	98.60-20-00.4	1
14	0 43 98 70	NADELBUCHSE INA BK 3020	NEADLE BUSHING	MANCHON D'AIGUILLE		1
15	0 43 07 90	6KTSCH M12x35 RS	SCREW	VIS		1
16	0 01 16 40	6KTMU M12	NUT	ECROU		1
17	0 43 98 60	ROLLENKETTE 08 B-2x38 E	ROLLER CHAIN	CHAINE A ROULEAUX		1

Wickelschutz

Zetter

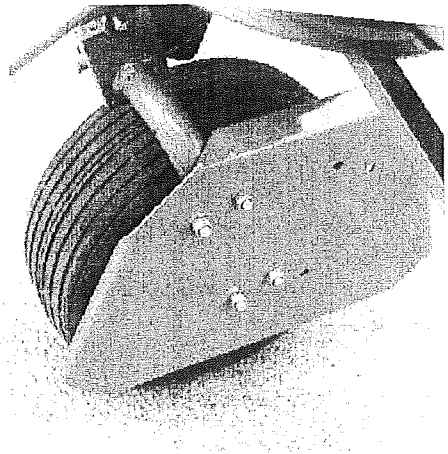

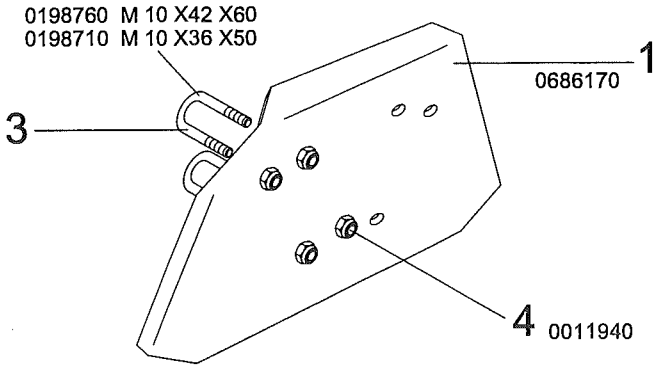

Anbauanleitung: A 1447

98.94-53-00.10

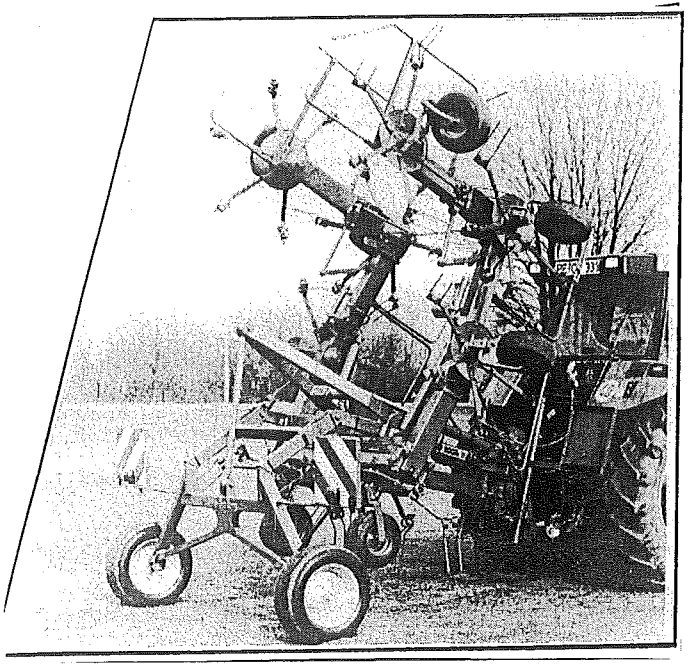

Ersatzteilliste
Liste de pièces de rechange
Onderdelenlijst
Spare parts list

Zettwender
Z 900 PRO A

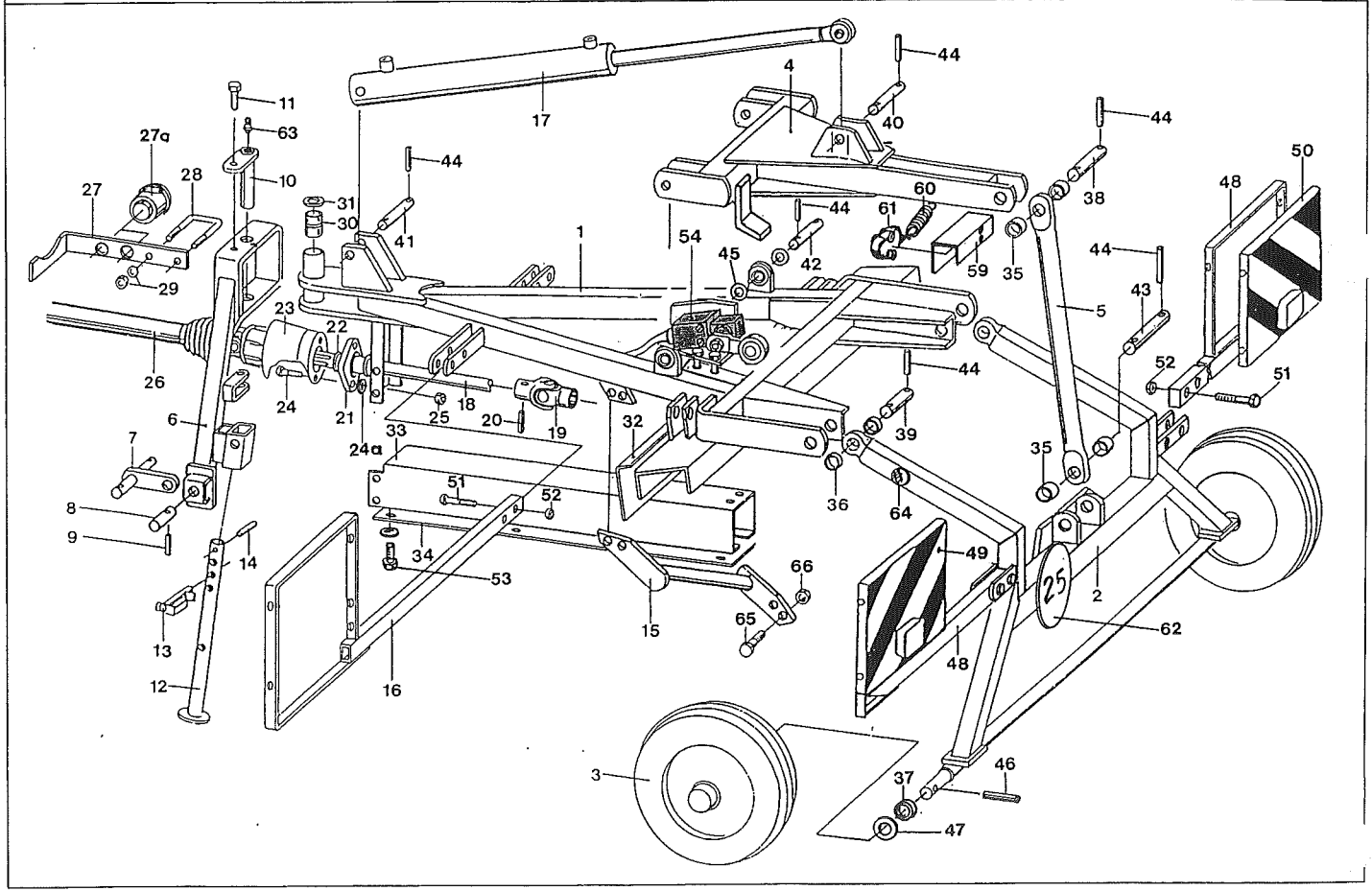
1
2
3
4
5
6
7
8
9
10
11
12
13
14
15
16
17
18
19
20
21
22
23
24
24a
25
26
27
27a
28
29
30
31
32
33
34
35
36
37
38
39
40
41
42
43
44
45
46
47
48
49
50
51
52
53
54
59
60
61
62
63
64
65
66

Rahmen, Achse, Schwinge Ramme, Aksel, Vippearm

Pos.	Bestell.-Nr.	Benennung	Description	Désignation	Zeichnungs-Nr.	Stück
1	0 64 39 40	RAHMEN GSW	FRAME	CADRE	98.95-01	1
2	0 64 41 50	ACHSE GSW	AXLE	ESSIEU	98.95-02	1
	0 65 23 50	ANSCHLAG	STOP	PLAQUE	98.95-00.25	2
	0 01 10 60	6KTSCH M6x16	SCREW	VIS		4
	0 20 12 80	SCHEIBE R6,6	WASHER	RONDELLE		4
3	0 64 42 90	RAD KPL	WHEEL	ROUE	98.95-03	2
4	0 64 43 00	SCHWINGE GSW	LIFTING ARM	BRANCARD	98.95-04	1
5	0 64 44 10	STANGE GSW	ROD	BARRE	98.95-05	1
6	0 64 44 30	ANBAUBOCK GSW	HEADSTOCK	CADRE D'ATTELAGE	98.95-06	1
7	0 66 69 80	ANLENKZAPFEN LI GSW	HITCH PIN LEFT	TOURILLON D'ATTELAGE GAUCHE	99.72-05	1
	0 66 70 00	ANLENKZAPFEN RE GSW	HITCH PINRIGHT	TOURILLON D'ATTELAGE DROITE	99.72-06	1
8	0 66 81 80	BOLZEN	PIN	AXE	99.72-00.4	2
9	0 01 31 70	SPANNSTIFT 8x50	ROLL PIN	GOUPILLE SERRAGE		2
	0 20 02 50	SPANNSTIFT 5x50	ROLL PIN	GOUPILLE SERRAGE		2
10	0 64 23 60	BOLZEN LG GSW	PIN	AXE	99.68-35	1
11	0 43 80 00	6KTSCH M12x30	SCREW	VIS		1
12	0 64 45 20	ABSTELLSTUETZE GSW	PROP STAND	BEQUILLE	98.95-14	2
13	0 60 21 41	FEDERSTECKBOLZEN	SAFETY PIN	BROCHE DE VERROUILLAGE	97.01-15A	2
14	0 40 71 60	SPANNSTIFT 8x85	ROLL PIN	GOUPILLE SERRAGE		2
15	0 64 44 50	STREBE LI GSW	STRUT LEFT	ETAI GAUCHE	98.95-08	1
	0 64 44 80	STREBE RE GSW	STRUT RIGHT	ETAI DROITE	98.95-09	1
16	0 64 44 90	WARNTAFELTRAEGER	WARNING PANEL SUPPORT	SUPPORT PANNE. DE SIGNALIS.	98.95-12	2
17	0 64 45 40	HUBZYLINDER 70/50/710/925	CYLINDER	VERIN	98.95-23	1
18	0 64 39 30	WELLE	SHAFT	ARBRE	98.95-00.1	1
19	0 65 32 60	KREUZGELENK KPL 6KT	UNIVERSAL JOINT	ARTICULATION A CARDAN	98.95-10	1
20	0 48 10 90	SPANNSTIFT 13x50	ROLL PIN	GOUPILLE SERRAGE		1
	0 01 31 70	SPANNSTIFT 8x50	ROLL PIN	GOUPILLE SERRAGE		1
	0 20 02 50	SPANNSTIFT 5x50	ROLL PIN	GOUPILLE SERRAGE		1
21	0 47 63 00	FLANSCHLAGEREINH. FGF 76207 2RS	FLANGED BEARING UNITY	UNITÉ PALIER À BRIDES		1
22	0 43 98 90	STÜTZSCHEIBE S 35x45	SUPPORTING RING	RONDELLE BAGUE D. FRE.		2
	0 01 21 70	SPANNSTIFT 8x50	ROLL PIN	GOUPILLE SERRAGE		2
	0 20 02 50	SPANNSTIFT 5x50	ROLL PIN	GOUPILLE SERRAGE		2
23	0 63 18 60	SCHUTZTOPF	GUARD CONE	BOL DE PROTECTION	99.66-01-00.36	1
24	0 41 68 20	6KTSCH M10x50	SCREW	VIS		2
24a	0 00 65 40	SCHEIBE R11	WASHER	RONDELLE		2
	0 01 20 70	SCHEIBE 11	WASHER	RONDELLE		2
25	0 01 19 40	SGMU NM 10	SLF LOCK. NUT	ECROU AUTOFR.		2
26	0 60 05 10	GELENKWELLE	PTO. DRIVE SHAFT	ARBRE CARDANS	99.68-49	1
	0 60 05 12	GELENKWELLE (EXPORT)	PTO. DRIVE SHAFT	ARBRE CARDANS	99.68-49B	1
27	0 64 32 20	GELENKWELLENHALTER	PTO. DRIVE SHAFT	ARBRE CARDANS	99.68-00.27	1
27a	0 49 50 20	HALTER	SUPPORT	SUPPORT		2

Rahmen,Achse,Schwinge

P1361-10

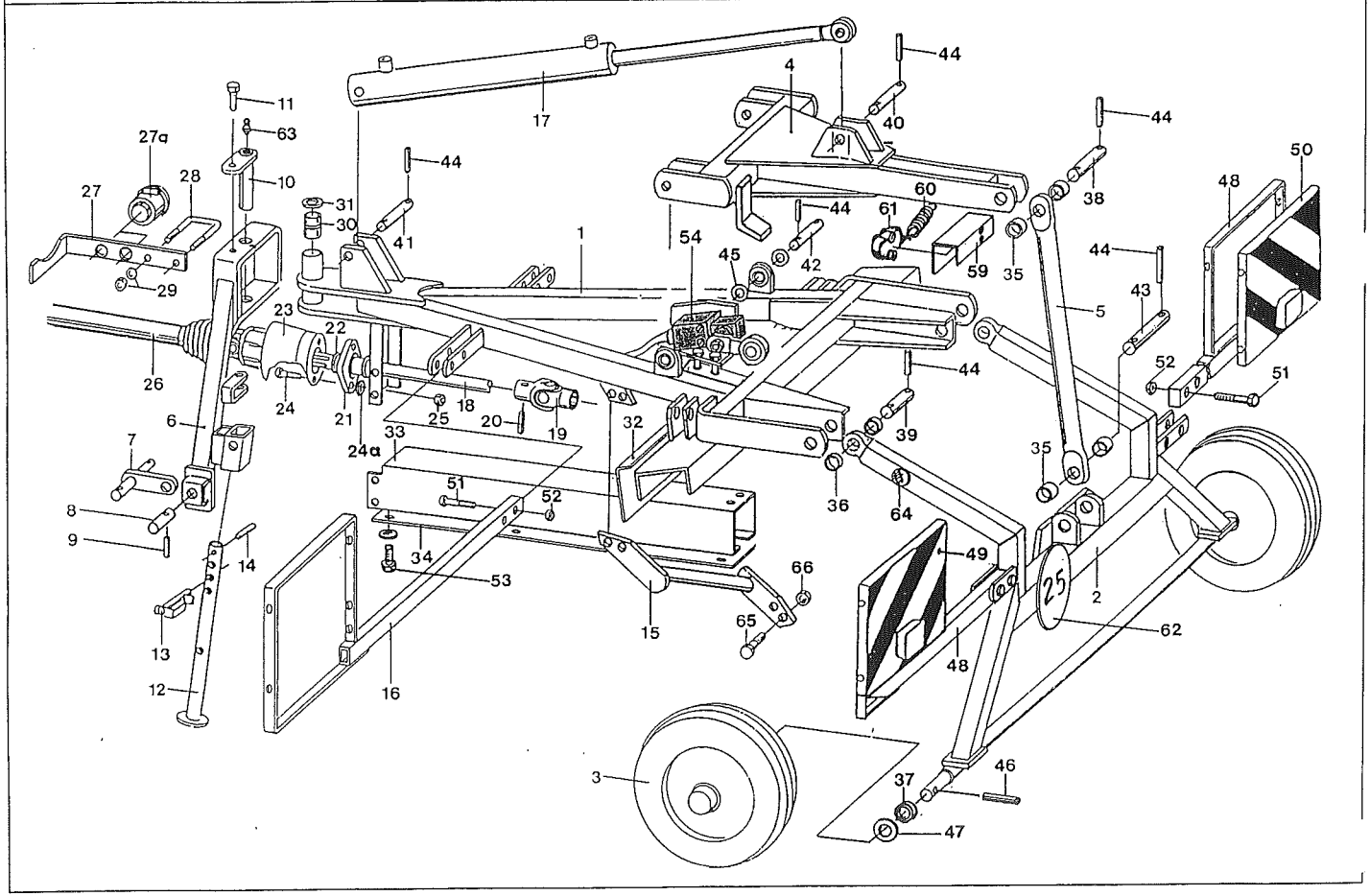

Rahmen, Achse, Schwinge Ramme, Aksel, Vippearm

Pos.	Bestell.-Nr.	Benennung	Description	Désignation	Zeichnungs-Nr.	Stück
28	0 62 30 60	BUEGELSCHRAUBE EK	STIRRUP BOLT	VIS A ARCHET	99.48-05-00.1	1
29	0 20 06 10	6KTMU M12	HEX NUT	ECROU HEXAG.		2
	0 44 60 40	SICHERHEITSR. 12 HEDTM NORM 1980	LOCK WASHER	RONDELLE D'ARRET		2
30	0 49 50 40	BUNDBUCHSE BB4524	COLLAR BUSH	DOUILLE		2
32	0 64 39 00	VERKLEIDUNG QUER VO	COVERING	REVETEMENT	98.95-00.20	1
	0 63 79 80	VERKLEIDUNG SEITE LI	COVERING	REVETEMENT	98.94-00.68	1
	0 63 79 90	VERKLEIDUNG SEITE RE	COVERING	REVETEMENT	98.94-00.69	1
	0 20 12 80	SCHEIBE R6,6	WASHER	RONDELLE		12
	0 47 05 60	SCHNEIDSCHR	CUTTING SCREW	VIS TARAUDEUSE		12
	0 68 87 40	VERKLEIDUNG QUER HI	COVERING	REVETEMENT	98.95-00.35	1
33	0 64 39 11	OBERKASTEN	TOP CASE BOX	BOITE SUPERIEURE	98.95-00.21A	1
	0 20 12 80	SCHEIBE R6,6	WASHER	RONDELLE		6
	0 47 08 60	SCHNEIDSCHR	CUTTING SCREW	VIS TARAUDEUSE		6
	0 44 84 50	VERSCHLUßDECKEL	LOCKING COVER	CALOTTE DE FERMETURE		1
34	0 64 39 20	DECKBLECH	COVER PLATE	TOLE DE RECOUVREMENT	98.95-00.22	1
35	0 64 38 70	HUELSE	BUSHING	DOUILLE	98.95-00.17	4
36	0 64 38 80	HUELSE	BUSHING	DOUILLE	98.95-00.18	4
37	0 64 38 90	DISTANZROHR	DISTANCE TUBE	TUBE DE DISTANCE	98.95-00.19	2
38	0 64 48 00	BOLZEN	PIN	AXE	98.95-00.15	2
39	0 64 38 60	BOLZEN	PIN	AXE	98.95-00.14	2
40	0 64 38 30	BOLZEN	PIN	AXE	98.95-00.10	1
41	0 64 38 40	BOLZEN	PIN	AXE	98.95-00.11	1
	0 01 21 00	SCHEIBE 26	WASHER	RONDELLE		4
42	0 64 38 50	BOLZEN	PIN	AXE	98.95-00.12	2
	0 01 20 90	SCHEIBE 29	WASHER	RONDELLE		8
	0 01 31 70	SPANNSTIFT 8x50	ROLL PIN	GOUPILLE SERRAGE		4
43	0 30 51 50	BOLZEN	PIN	AXE	56.22-01-00.4	1
44	0 01 31 70	SPANNSTIFT 8x50	ROLL PIN	GOUPILLE SERRAGE		16
	0 01 20 90	SCHEIBE 29	WASHER	RONDELLE		4
45	0 01 20 90	SCHEIBE 29	WASHER	RONDELLE		8
46	0 01 29 00	SPANNSTIFT 13x40	ROLL PIN	GOUPILLE SERRAGE		2
	0 44 12 50	SPANNSTIFT 8x40	ROLL PIN	GOUPILLE SERRAGE		2
	0 29 35 90	SPANNSTIFT 5x40	ROLL PIN	GOUPILLE SERRAGE		2
47	0 01 45 70	PASSCHEIBE 30x42x0,3	SHIM	CALE		2
	0 01 45 80	PASSCHEIBE 30x42x0,5	SHIM	CALE		2
	0 41 24 10	PASSCHEIBE 30x42x1,0	SHIM	CALE		2
	0 44 01 70	STÜTZSCHEIBE 30x42x2,5	SUPPORTING RING	RONDELLE BAGUE D. FRE.		1
48	0 60 04 00	WARNTAFELTRAEGER	WARNING PANEL SUPPORT	SUPPORT PANNE. DE SIGNALIS.	98.95-16	2
49	0 63 55 50	WARNTAFEL - LINKSWEISEND	WARNING PANELS	PANNEAUX DE SIGNALISATION	98.85-18	2
50	0 63 55 80	WARNTAFEL - RECHTSWEISEND	WARNING PANELS	PANNEAUX DE SIGNALISATION	98.85-19	2
	0 63 55 60	WARNTAFEL	WARNING PANELS	PANNEAUX DE SIGNALISATION		4

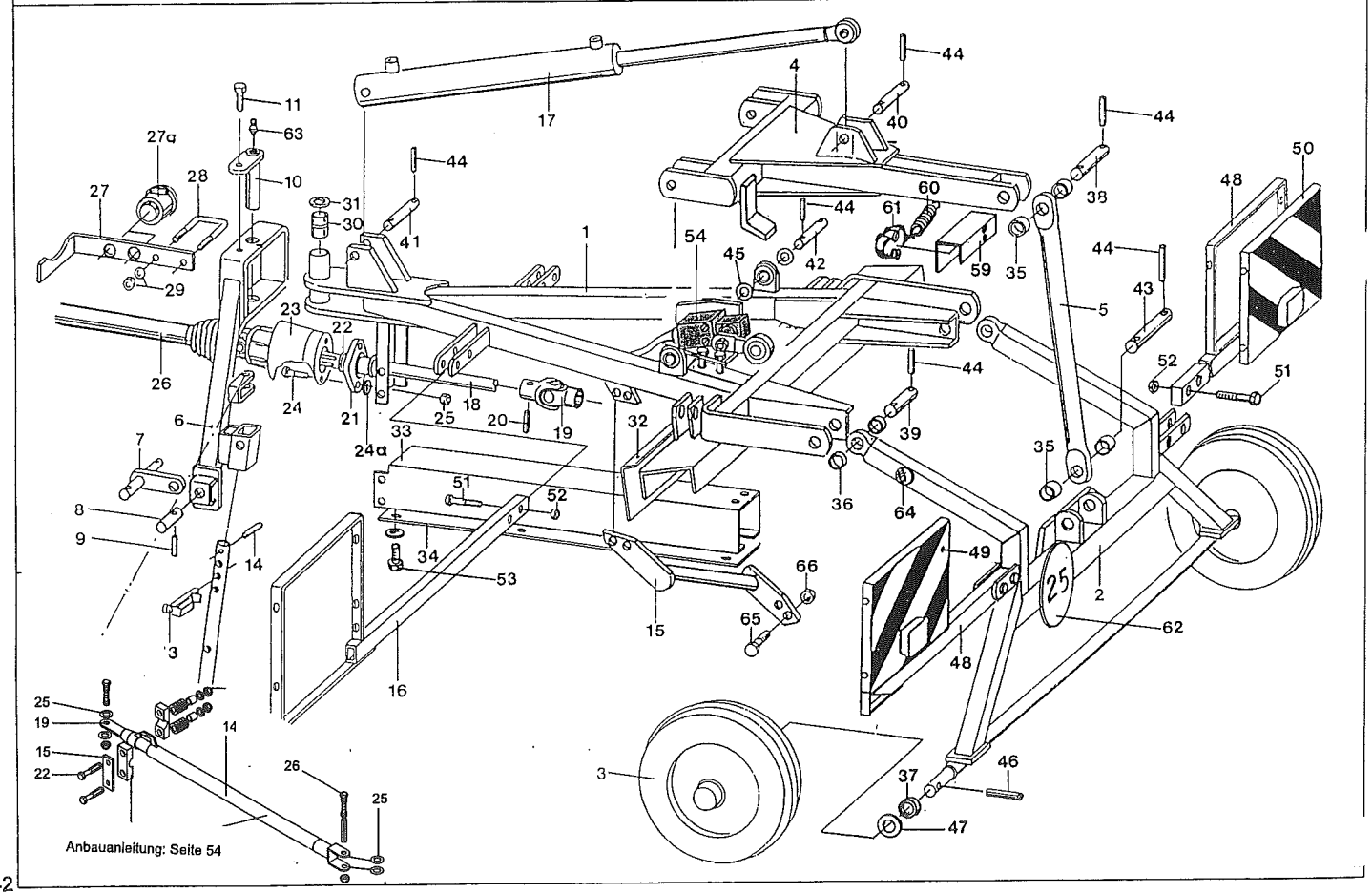
1
2
3
4
5
6
7
8
9
10
11
14
15
16
17
18
19
20
21
22
23
24
24a
25
26
27
27a
28
29
30
31
32
33
34
35
36
37
38
39
40
41
42
43
44
45
46
47
48
49
50
51
52
53
54
59
60
61
62
63
64
65
66
Anbauanleitung: Seite 54

Rahmen, Achse, Schwinge Ramme, Aksel, Vippearm

Pos.	Bestell.-Nr.	Benennung	Description	Désignation	Zeichnungs-Nr.	Stück
	0 63 55 70	WARNFOLIE	WARNING FOLIO	FEUILLE SIGNALISATION		4
	0 01 10 90	6KTSCH M8x20	SCREW	VIS		16
	0 01 16 30	6KTMU M8	HEX NUT	ECROU HEXAG.		16
51	0 00 94 00	6KTSCH M10x55	SCREW	VIS		10
52	0 01 19 40	SGMU NM10	SLF LOCK. NUT	ECROU AUTOFR.		10
	0 01 20 70	SCHEIBE 11	WASHER	RONDELLE		10
53	0 40 34 10	6KTSCH M6x12	SCREW	VIS		8
	0 20 12 80	SCHEIBE R6,6	WASHER	RONDELLE		8
	0 45 87 10	KLIPP MUTTERNHALTER M6 KP 142	CLIP NUT SUPPORT	CLIP SUPPORT D'ÈCROU		8
54	0 65 15 00	GRENZTASTER	LIMIT PIN	TOUCHE DE LIMITE		1
	0 65 12 81	WINKEL	ANGLE	ANGLE	98.95-00.55A	1
	0 01 11 30	6KTSCH M10x25	SCREW	VIS		2
	0 01 19 40	6KTMU N M10	HEX NUT	ECROU HEXAG.		2
	0 01 20 70	SCHEIBE 11	WASHER	RONDELLE		2
	0 49 59 10	SGMU N M5	SLF LOCK. NUT	ECROU AUTOFR.		2
	1 41 36 50	ZYLSCH AM5x35	CYLINDER BOLT	VIS DE CYLINDRE		2
59	0 64 73 40	HALTEBLECH	RETRAINER	PIECE DE RETENUE	98.95-00.23	1
60	0 64 72 20	ZUGFEDER	TENSION SPRING	RESSORT TENDEUR	98.95-00.24	1
61	0 48 87 90	BREMSLICHTSCHALTER HEL6DF001 551-091	STOP SWITCH	CONTACTEUR DE STOP		1
	0 43 74 40	ZYLISCH AM4x20	CYLINDER BOLT	VIS DE CYLINDRE		2
	0 40 59 10	SCHEIBE R5,5	WASHER	RONDELLE		4
	0 40 82 10	6KTMU M4	HEX NUT	ECROU HEXAG.		2
	0 20 13 90	SCHEIBE 9	WASHER	RONDELLE		2
	0 41 23 40	6KTSCH M8x16	SCREW	VIS		2
62	1 51 32 80	GESCHWINDIGKEITSSCHILD	SPEED SHIELD	PLAQUE DE VITESSE	43.00-10.11	1
63	0 01 51 70	SCHMIERNIPPEL AM8x1	LUBR. NIPPLE	GRAISSEUR		1
64	0 48 26 90	RUECKSTRAHLER RD60	REAR REFLECTOR	REFLECTEUR		2
65	0 01 13 00	6KTSCH M16x45	SCREW	VIS		8
66	0 41 22 00	SGMU NM16	SLF LOCK. NUT	ECROU AUTOFR.		8
70	0 68 92 40	AUFKLEBERSATZ Z900 PRO A	STICKY LABEL SET	ETIQUETTE À COLLER	98.95-125	1
75	0 68 90 80	ZUSATZSTÜTZRAD	ADDITIONAL SUPPORT WHEEL	ROUE SUPPORT ADDITIONELLE	98.95-120	1
80	0 49 52 00	UNTERLEGKEIL KUNSTSTOFF	KEY PLASTIC	CALE PLASTIQUE		2
	0 49 52 10	HALTER KUNSTSTOFF	SUPPORT PLASTIC	SUPPORT PLASTIQUE		2
	0 47 92 60	6KTSCH M5x10	SCREW	VIS		4
	0 49 59 10	SGMU N M5	SLF LOCK. NUT	ECROU AUTOFR.		4
90	0 62 86 20	STOßDÄMPFER KPL	SHOCK ABSORBER	AMORTISSEUR	98.85-10	2
	0 20 03 40	SPANNSTIFT 16x40	ROLL PIN	GOUPILLE SERRAGE		2
	0 00 94 00	6KTSCH M10x55	SCREW	VIS		2
	0 01 19 40	SGMU N M10	SLF LOCK. NUT	ECROU AUTOFR.		2
	0 62 54 50	FEDERSTECKBOLZEN 12x55/70	SAFETY PIN	BROCHE DE VERROUILLAGE	99.46-05-00.5	2

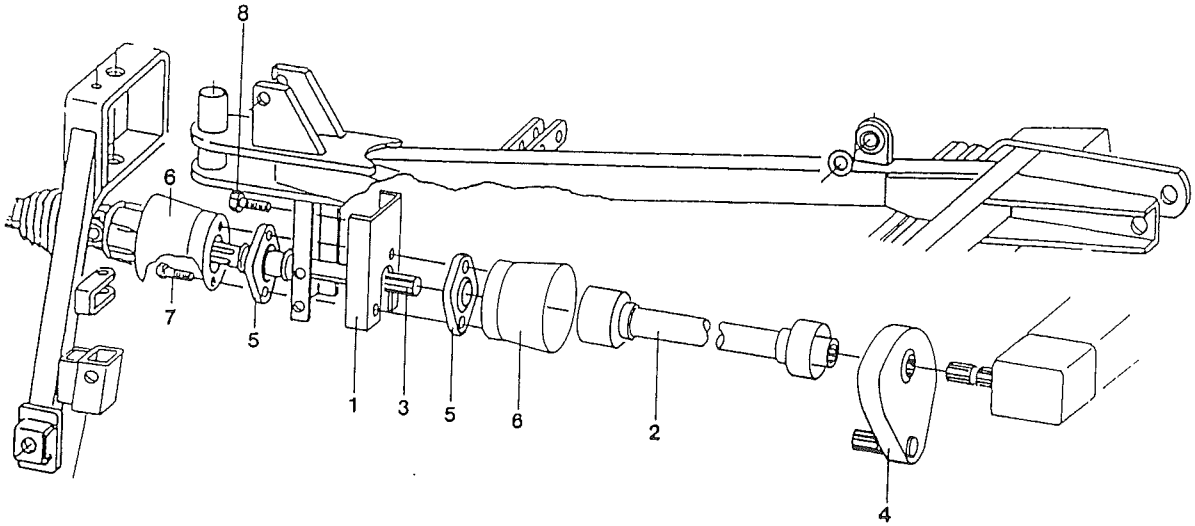
8
6
7
5
1
3
5
6
2
4

nbausatz - Schwadgetriebe Z 900 PRO A / Modification set - Swath gear unit / Jeu de modification - Engrenage d'andains

os.	Bestell.-Nr.	Benennung	Description	Désignation	Zeichnungs-Nr.	Stück
	0 64 46 00	UMBAUSATZ - SCHWADGETRIEBE	SWATH GEAR UNIT	ENGRENAGE D'ANDAINS	98.95-30	1
1	0 64 48 30	HALTER GSW	SUPPORT	SUPPORT	98.95-30-01	1
2	0 64 48 60	GELENKWELLE	PTO. DRIVE SHAFT	ARBRE CARDANS	98.95-30-02	1
3	0 64 48 20	WELLE	SHAFT	ARBRE	98.95-30-00.1	1
4	0 61 24 20	SCHWADGETRIEBE	SWATH GEAR UNIT	ENGRENAGE D'ANDAINS	98.60-20	1
5	0 47 63 00	FLANSCHLAGEREINHEIT FGF 76207	FLANGED BEARING UNITY	UNITÉ PALIER À BRIDES		1
6	0 63 18 60	SCHUTZTOPF	GUARD CONE	BOL DE PROTECTION	99.66-01-00.36	1
7	0 43 79 20	6KTSCH M10x50	SCREW	VIS		4
8	0 46 49 10	6KTSCH M10x25	SCREW	VIS		1
	0 00 65 40	SCHEIBE R 11	WASHER	RONDELLE		2

P1361-12

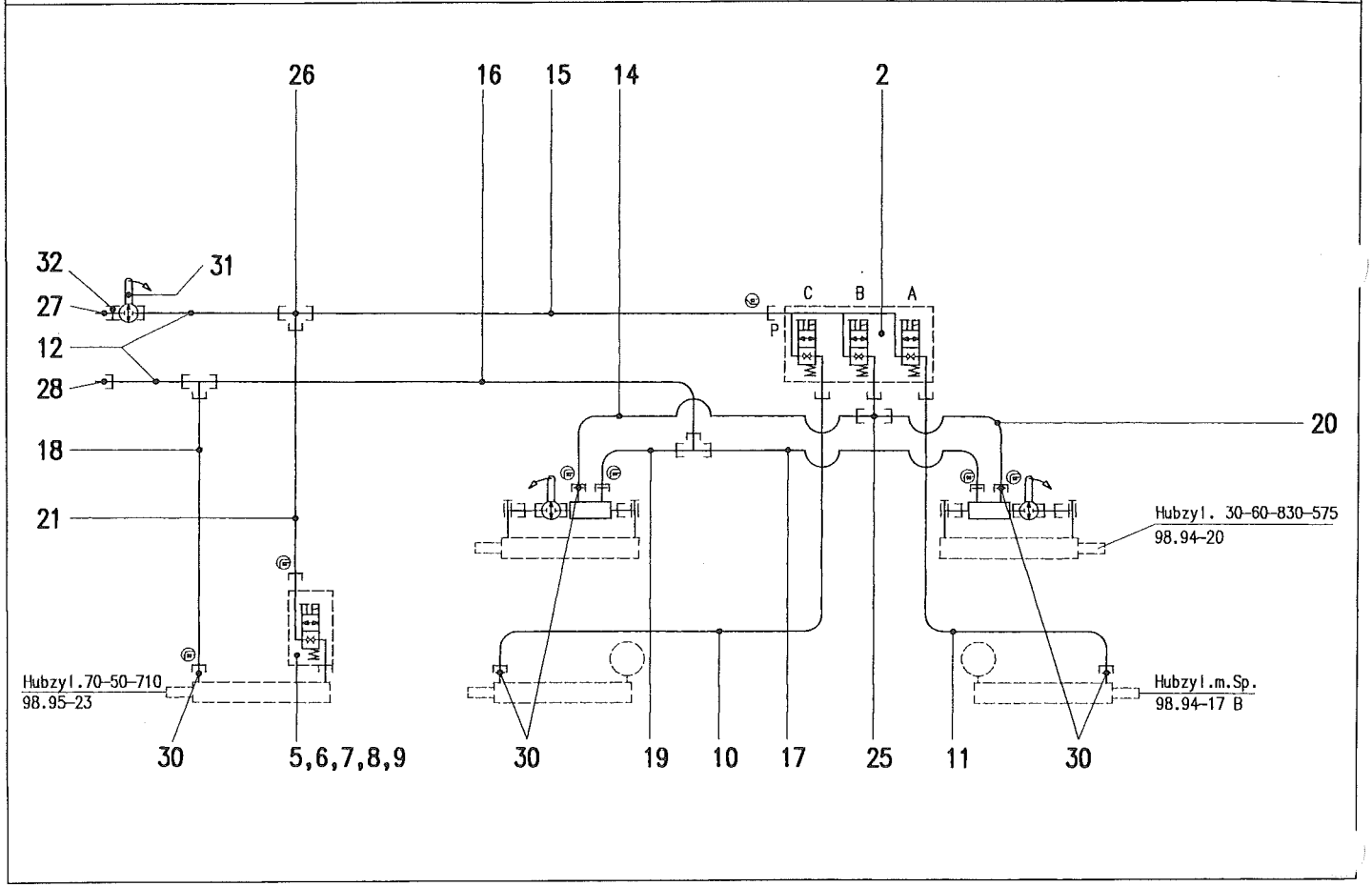
26
16
15
14
2
32
31
27
12
28
18
21
C
B
A
P
20
Hubzyl. 30-60-830-575
98.94-20
Hubzyl.70-50-710
98.95-23
Hubzyl.m.Sp.
98.94-17 B
30
5,6,7,8,9
30
19
10
17
25
11
30

lydraulikanlage / Hydraulic equipment / Installation hydraulique

Pos.	Bestell.-Nr.	Benennung	Description	Désignation	Zeichnungs-Nr.	Stück
	0 64 45 80	HYDRAULIKANLAGE	HYDRAULIC EQUIPMENT	INSTALLATION HYDRAULIQUE	98.95-20	1
802	0 63 92 30	VENTILGRUPPE PI 0933.08	VALVE GROUP	GROUPE DES VALVES	98.94-38-02	1
805	0 47 71 00	SITZVENTIL	SEAT VALVE	VALVE SIEGE		1
806	0 59 23 40	ANSCHLUSSPLATTE	CONNECTING PLATE	PLAQUE DE RACCORDEMENT	48.16-00.2	1
807	0 59 23 50	HOHLSCHRAUBE	HOLLOW SCREW	VIS CREUSE	48.16-00.3	1
808	0 42 11 60	DICHTKANTENRING M18x1,5	PACKING RING	RONDELLE DE JOINT		2
809	0 47 14 30	GERADER EINSCHRAUBSTUTZEN	STRAIGHT SCREW IN SOCKET	RACCORD DROITE		1
810	0 48 41 80	SCHLLEIT 6x2800 1SN RKA90 RKA90	HOSE PIPE	FLEXIBLE		1
811	0 48 41 90	SCHLLEIT 6x1900 1SN RKA90 RKA90	HOSE PIPE	FLEXIBLE		1
812	0 48 42 00	SCHLLEIT 6x1750 1SN AA	HOSE PIPE	FLEXIBLE		2
814	0 48 42 10	SCHLLEIT 6x1350 1SN RKA45 RKA90	HOSE PIPE	FLEXIBLE		1
815	0 48 42 20	SCHLLEIT 6x1300 1SN A RKA45	HOSE PIPE	FLEXIBLE		1
816	0 48 42 30	SCHLLEIT 6x1200 1SN AA	HOSE PIPE	FLEXIBLE		1
817	0 48 42 40	SCHLLEIT 6x1000 1SN A RKA90	HOSE PIPE	FLEXIBLE		1
818	0 48 42 50	SCHLLEIT 6x700 1SN A RKA90	HOSE PIPE	FLEXIBLE		1
819	0 47 71 60	SCHLLEIT 6x550 1SN A RKA90	HOSE PIPE	FLEXIBLE		1
820	0 48 42 70	SCHLLEIT 6x500 1SN RKA45 RKA90	HOSE PIPE	FLEXIBLE		1
821	0 48 42 80	SCHLLEIT 6x350 1SN A RKA90	HOSE PIPE	FLEXIBLE		1
825	0 45 47 30	EINSTELLBARE T-VERSCHR	ADJUSTABLE T-CONNECTION	RACCORD EN T REGLABLE		1
826	0 40 75 31	T-STUTZEN	T-UNION	MANCHON-T		3
827	0 46 21 10	KUPPLUNGSSTECKER AG M16x1,5	COUPLER PLUG	FICHE D'EMBRAYAGE		1
828	0 46 92 60	KUPPLUNGSSTECKER AG M14x1,5	COUPLER PLUG	FICHE D'EMBRAYAGE		1
830	0 62 90 10	BLENDE	ORIFICE	IRIFICE	98.85-08-00.1	5
831	0 47 63 50	ABSPERRHAHN 16x1,5-08	STOPCOCK	ROBINET DE RETENUE		1
832	0 01 38 80	DICHTRING A16x22	PACKING RING	RONDELLE DE JOINT		1
850	0 40 63 60	ROHRSCHELLE 1.15/15	PIPE CLAMP	ATTACHE DE TUYAU		8
851	0 40 34 10	6KTSCH M6x12	SCREW	VIS		8
852	0 45 21 30	SICHERHEITSRING 6	LOCK WASHER	RONDELLE D'ARRET		8
	0 46 47 60	COLSON SCHELLE 9x120	COLSON CLIP	COLSON ETRIER		6

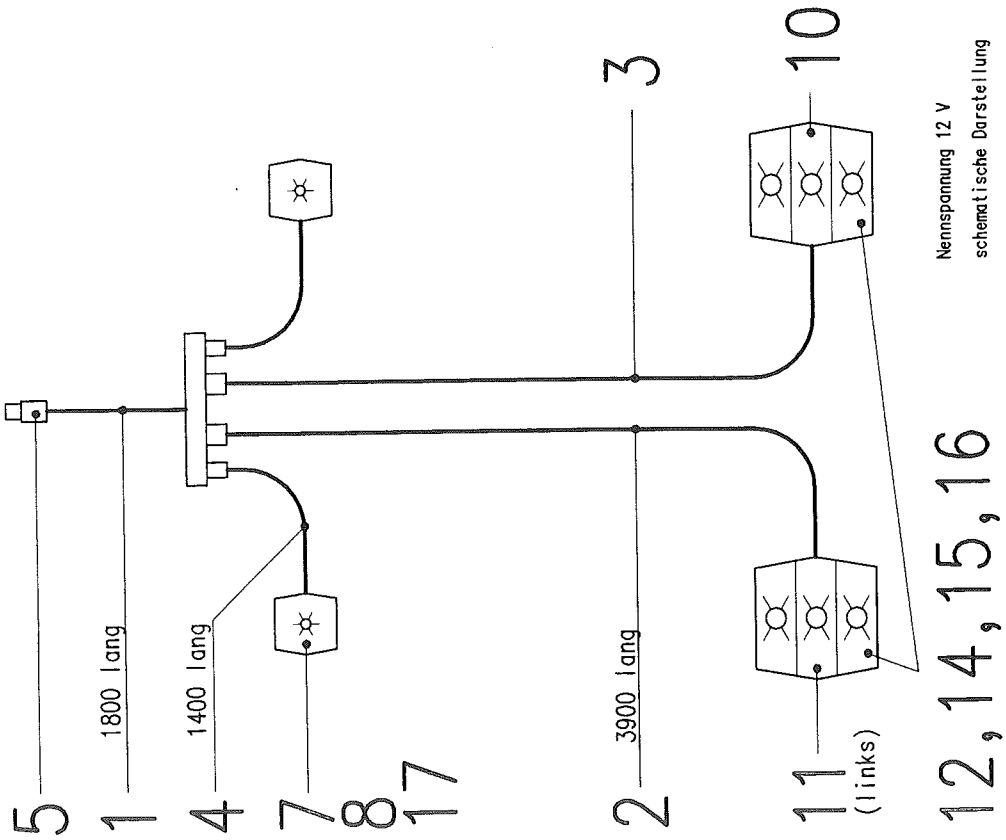
5
1
1800 lang
4
1400 lang
7
8
17
2
3900 lang
11
(links)
12, 14, 15, 16
3
10
Nennspannung 12 V
schematische Darstellung

Beleuchtungsanlage / Lighting system / Installation d'eclairage

Pos.	Bestell.-Nr.	Benennung	Description	Désignation	Zeichnungs-Nr.	Stück
	0 64 46 60	BELEUCHTUNGSANLAGE	LIGHTING SYSTEM	INSTALLATION D'ECLAIRAGE	98.95-24	1
1	0 65 50 60	HAUPTKABEL 6 ADRIG	MAINS	CÂBLE PRINCIPAL	98.95-24-01	1
2	0 65 50 70	ZWISCHENKABEL HI 4 ADRIG	INTERMEDIATE CABLE	CÂBLE INTERMÉDIAIRE	98.95-24-02	1
3	0 65 50 80	ZWISCHENKABEL HI 4 ADRIG	INTERMEDIATE CABLE	CÂBLE INTERMÉDIAIRE	98.95-24-03	1
4	0 65 50 90	ZWISCHENKABEL 2 ADRIG	INTERMEDIATE CABLE	CÂBLE INTERMÉDIAIRE	98.95-24-04	1
5	0 40 72 20	STECKER 7POLIG	PLUG	FICHE		1
7	0 65 49 50	POSITIONSLEUCHTE	SIDE LIGHT	FEU DE POSITION		2
8	0 48 43 40	SOFITTE 12V 5W	SOFFIT	SOFFITE		2
10	0 65 25 10	DREIKAMMERLEUCHTE RECHTS	THREE-ROOM-LAMP RIGHT	LAMPE TROIS CHAMBRE DROITE		1
11	0 65 24 80	DREIKAMMERLEUCHTE LINKS	THREE-ROOM-LAMP LEFT	LAMPE TROIS CHAMBRE GAUCHE		1
12	0 65 25 40	KUGELBIRNE SCHLUSSLICHT	BALL LAMP	LAMPE		2
14	0 65 25 20	KUGELBIRNE	BALL LAMP	LAMPE		4
15	0 65 24 90	ERSATZHAUBE LINKS	REPLACEMENT COVER LEFT	BONNED DE RÉSERVE GAUCHE		1
16	0 65 25 00	ERSATZHAUBE RECHTS	REPLACEMENT COVER RIGHT	BONNED DE RÉSERVE DROITE		1
17	0 65 49 60	ERSATZHAUBE POSITIONSL.	REPLACEM. COVER/SIDE LIGHT	BONNED DE RÉSERVE/FEU DE POSITION		1
20	0 46 94 10	KABELBINDER TY 272 MX	CABLE CONNECTOR	BORNE DE JONCTION		30

2 x Diode 0464740

(35) (40)

7 14 5 12 12 6 9 4 21 15 3

blau

Klemmenschluß entfernt!
(Sitz der Diode)
0436530

schwarz
(Kathode)

braun
(Anode)

Nr.1 Nr.2 Nr.3 Nr.4

grün-gelb

schwarz

Y3 Y2 Y1

10 11 1 2 8 11

Hinweis für Pos. 8:
Signalgeber an Gehäusewand
anliegend festgeklebt !

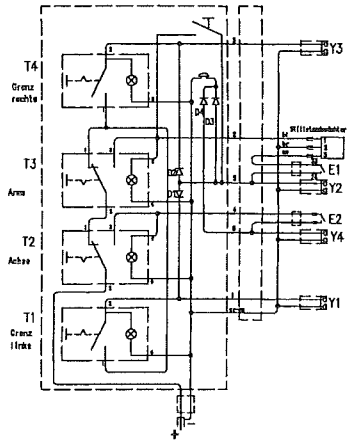

E1: Rohmen-Schwinge
E2: Getriebearm-Zwischenarm
Y1: Ventilblock - Ventil A
Y2: Ventilblock - Ventil B
Y3: Ventilblock - Ventil C
Y4: Ventilblock am Hubzylinder

Magnetbefestigung:

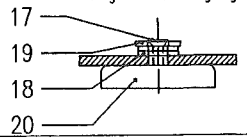

Elektrik, Schaltkasten Z 900 A Elektriske Anlag / Electrical equipm, Switch case / Equipem. electrique, Boite de distribution P 1361

Pos.	Bestell.-Nr.	Benennung	Description	Désignation	Zeichnungs-Nr.	Stück
	0 64 46 50	SCHALTKASTEN KPL	SWITCH CASE	BOITE DE DISTRIBUTION	98.95-25-01	1
1	0 64 34 90	GEHÄUSE	CASING	BOITE	99.68-43-01.1	1
2	0 64 47 90	KLEBEETIKETT	ADHESIVE LABEL	ETIQUETTE ADHESIF	98.95-25-01.1	1
3	0 64 46 60	LEITUNG-VENTIL	PILE-VALVE	TUYAUTERIE-VALVE	98.95-25-01-01	1
4	0 64 47 60	KABEL KPL	CABLE	CABLE	98.95-25-01-02	1
	0 64 46 90	KABEL(5m SERIE)	CABLE	CABLE	98.95-25-01-02-01.1	1
	0 64 49 60	KABEL(7m MB-TRAC)	CABLE	CABLE	98.95-26-01-01-01.1	1
5	0 64 47 80	DIODENLEITUNG	DIODE LINE	LIGNE DE DIODE	98.95-25-01-03	1
6	0 64 35 30	MINUSLEITUNG	NEGATIVE PIPE	TUYAU NAGATIF	99.68-43-01-03	1
7	0 60 02 40	KABEL KPL	CABLE	CABLE	98.95-25-01-04	2
8	0 63 84 30	WECHSELTONSIGNALGEBER KPL	SIGNAL TRANSMITTER	POSTE TRANSMETT. DES SIGN.	98.94-39-01-05	1
9	0 64 35 40	KABEL KPL	CABLE	CABLE	99.68-43-01-04	1
10	1 50 90 01	ZULEITUNG	SUPPLY	CONDUITE D'AMENEE	48.17-03-02A	1
11	0 41 89 20	KABELVERSCHRAUBUNG PG13,5	CABLE UNION	BOUCHON À VIS CABLE		2
12	0 47 12 80	WIPPENSCHALTER	SWEEP SWITCH	COMMUTATEUR BASCULANT		2
14	0 48 33 70	WIPPENSCHALTER	SWEEP SWITCH	COMMUTATEUR BASCULANT		2
15	0 46 47 50	KABELBINDER 4,8x122	CABLE CONNECTOR	BORNE DE JONCTION		2
17	0 40 34 10	6KTSCH M6x12	SCREW	VIS		1
18	0 42 48 80	SCHEIBE 13	WASHER	RONDELLE		4
19	0 41 83 90	SCHEIBE A6,4	WASHER	RONDELLE		1
20	1 40 11 80	HAFTMAGNETSCHEIBE H50	MAGNETIC WASHER	RONDELLE AIMANT		1
21	0 65 47 71	TASTER KPL	KEY	MANIPULATEUR	98.95-25-02-01A	1
25	0 46 47 50	KABELBINDER 4,8x122	CABLE CONNECTOR	BORNE DE JONCTION		1
26	0 45 05 50	DICHTRING GDM3-16	PACKING RING	RONDELLE DE JOINT		1

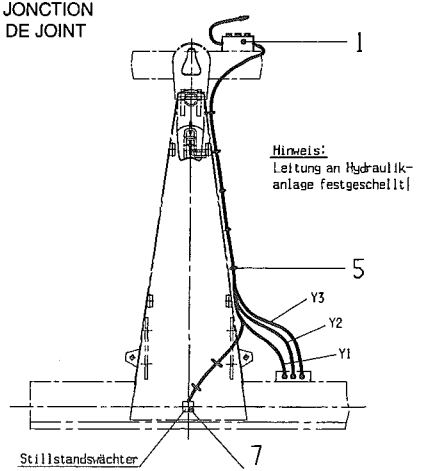

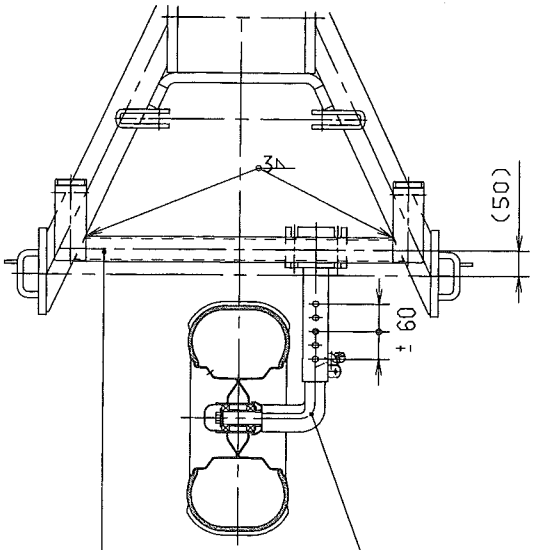

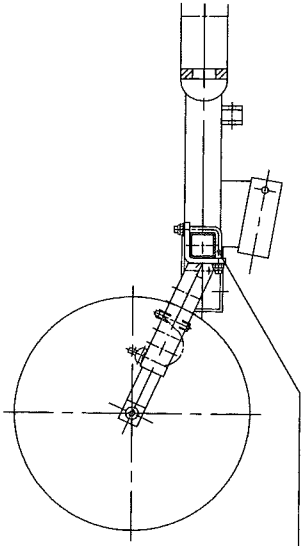

Querstrebe
98.95-06.9
(0689190)

Stützrad kpl
98.95-120-01
(0689090)

2xBügelschraube
98.95-120-00.1
(0689100)
4xScheibe 13
(0011980)
4xSGMU NM12
(0200610)

eingepaßt anschweißen
(bei Z 900 PRO bereits vorhanden)

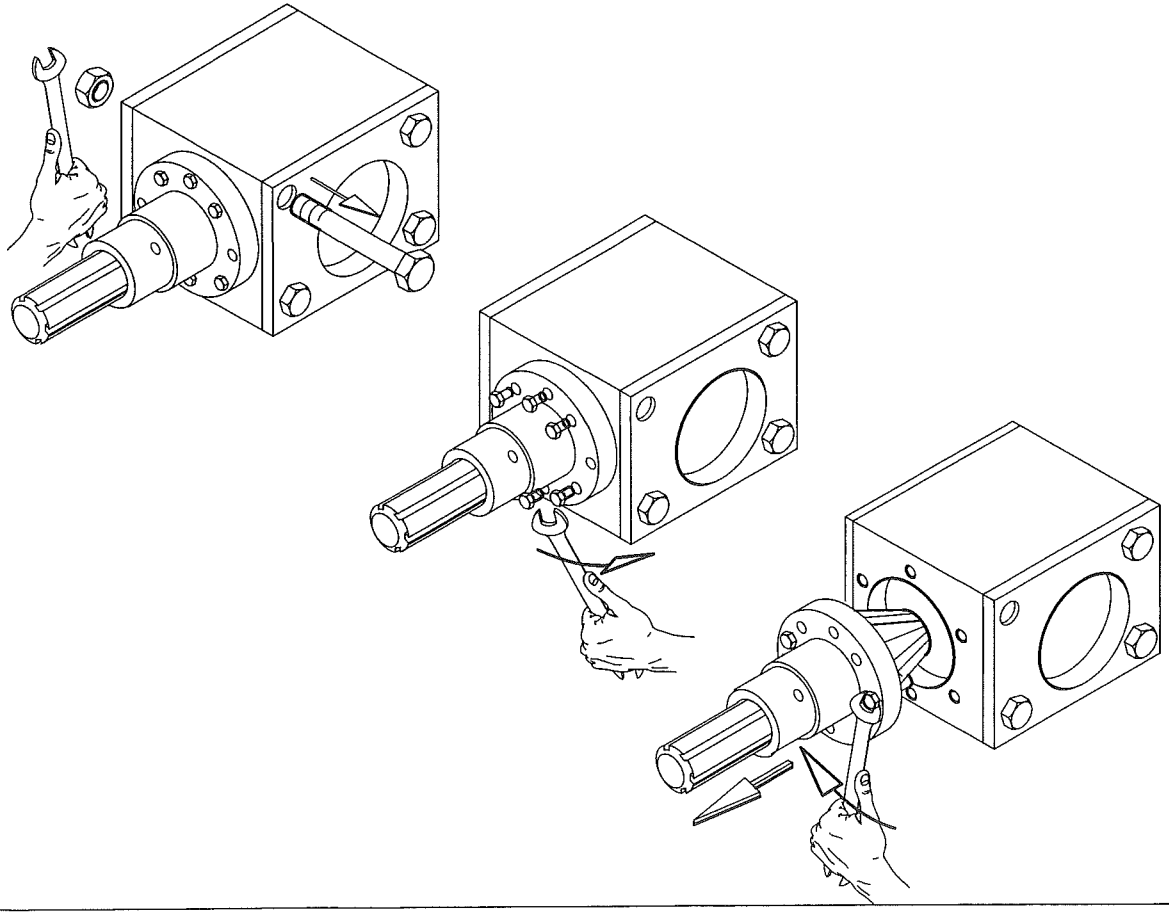

Montageanleitung: Schwenkstoßdämpfer

P 1344-8

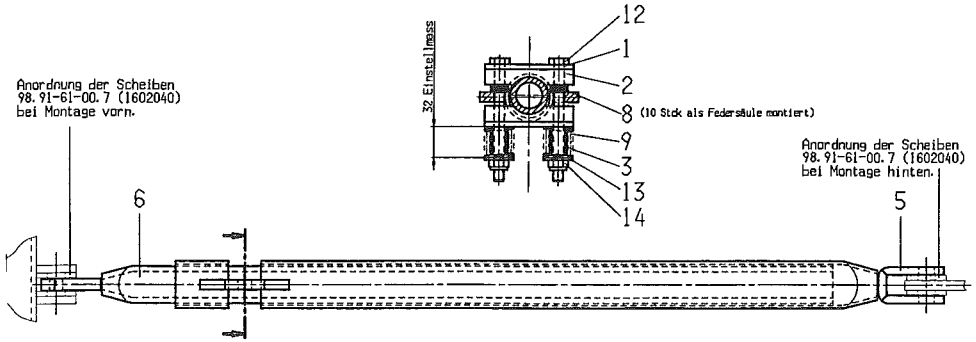

POS.	BEST:NR	FIG.	BENENNUNG		ZEICHNUNGS.-NR.	STCK.
	1600550		STOSSDAEMPFER KPL 98.91-61		98.91-61	1
1	1602020		LASCHE			2
2	1602060		SCHELLE			2
3	1602050		HÜLSE			2
5	1602070		AUSSENROHR GSW			1
6	1602080		INNENROHR GSW			1
1	1602130		ROHR			1
8	1417580		TELLERFED 18,8X10,2X0,25 607 GESCHLITZT			20
9	1417960		DRUCKFEDER GUKU D 360			2
12	0416880		6KTSCH M10X120 D 931			2
13	0014110		SCHEIBE A 10,5 D 9021			2
14	0011940		SGMU N M10 D 985 NICHTMET.KLEMMTEIL			2

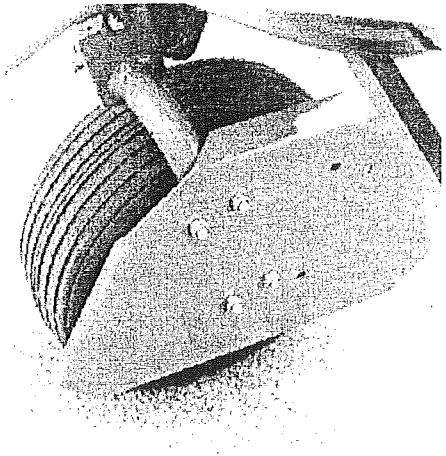

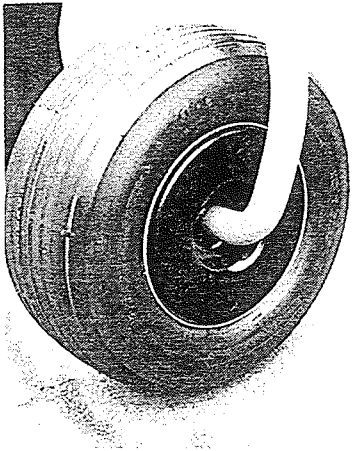

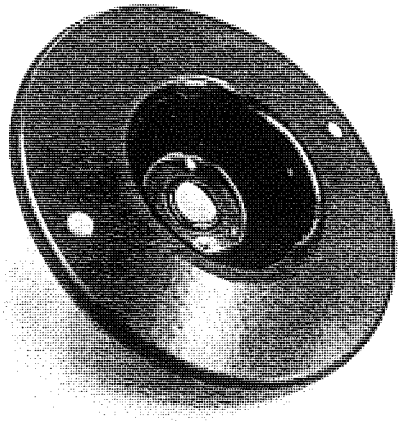

Anbauanleitung: A 1501

Wickelschutzkappe 1 60 42 30

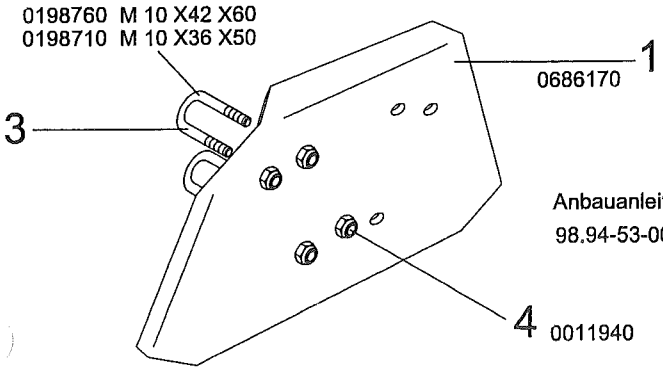

Anbauanleitung: A 1447

98.94-53-00.10

D **EG-Konformitätserklärung**
entsprechend der EG-Richtlinie 89/392/EWG

E **EC-Declaration of Conformity**
according to Directive 89/392/EEC

F **Déclaration de conformité pour la CEE**
conforme à la directive de la CEE 89/392/Cee

NL **EG-Verklaring van**
overeenstemming met Machinerichtlijn 89/392/EG

I **Dichiarazione CE di Conformità**
al sensi della direttiva CEE 89/392

ES **CEE Declaración de Conformidad**
según la normativa de la CEE 89/392/CEE

SW **EG-konformitetsintyg**
enligt EG-norm 89/392/EWG

Dan **EF-overensstemmelseserklæring**
i henhold til EF-direktiv 89/392/EØF

D **Wir,**
E We,
F Nous,
NL Wij,
I Noi,
ES Nosotros,
SW Vi,
Dan Vi,

Fa. Wilhelm Stoll Maschinenfabrik GmbH
Postfach 3,
38266 Lengede

D **erklären in alleiniger Verantwortung, daß das Produkt:**
E declare under our sole responsibility, that the product:
F déclarons sous notre seule responsabilité que le produit:
NL verklaren als enig verantwoordelijken,dat het product:
I Dichiara sotto la propria responsabilità che il prodotto:
ES declaramos bajo resposibilidad propia que el producto:
SW intygar med ensamanvar att nedanstående produkt:
Dan erklærer på eget ansvar, at produktet:

D **Typ :** E model : F modèle : NL type : I tipo : ES modelo : SW typ : Dan type :	**Z 900 pro D** **Z 900 pro A**
D **Nr.:** E number : F numéro : NL nummer : I numero : ES número : SW nummer : Dan nummer :	**0 63 57 11** **0 64 38 11**

D **auf das sich diese Erklärung bezieht, den einschlägigen grundlegenden Sicherheits- und Gesundheitsanforderungen der EG-Richtlinie 89/392/EWG entspricht.**
E to which this declaration relates corresponds to the relevant basic safety and health requirements of the Directive 89/392/EEC.
F faisant l'objet de la déclaration est conforme aux prescriptions fondamentales en matière de sécurité et de santé stipulées dans la Directive de la CEE 89/392/CEE.
NL waarop deze verklaring betrekking heeft voldoet aan de van toepassing zijnde fundamentele eisen inzake veiligheid en gezondheid van de EG-machinerichtlijn no.89/392/EG.
I E' Conforme ai Requisiti Essenziali di Sicurezza a di Tetela della Salute di cui alla Direttiva CEE 89/392 e sue successive modificazioni.
ES al cual se refiere la presente declaración corresponde a las exigencias básicas de la normativa de la CEE 89/392/CEE y referentes a la seguridad y a la sanidad.
SW för vilket detta intyg gäller, uppfyller gällande, grundläggande säkerhets- och hälsoskyddsföreskrifter enligt EG-norm 89/392/EWG.
Dan som er omfattet af denne erklæring, overholder de relevante grundlæggende sikkerheds- og sundhedskrav i EF-direktiv 89/392/EØF samt.

Lengede,01.03.2000

i.A. K.Springer
Konstruktion

i.V. H.Grünhagen
Produktionsleiter

h-z900p.pm6

Ersatzteilbestellung
Tel.: 0 53 44 / 20 143 bis 20 146
Telefax: 0 53 44 / 20 183
E-mail: EA@stoll-jf.de

Wilhelm STOLL
Maschinenfabrik GmbH

Postfach 3 **38266 Lengede**
Bahnhofstr. 21 **38268 Lengede**

Telefon Allgemein	0 53 44 / 20-0
Telefax Ersatzteile	0 53 44 / 20 183
Telefax Verkauf	0 53 44 / 20 182
E-mail Allgemein	box@stoll-jf.de
E-mail Verkauf	vkf@stoll-jf.de

A 1490