KONGSKILDE

NORDSTEN NS 2100

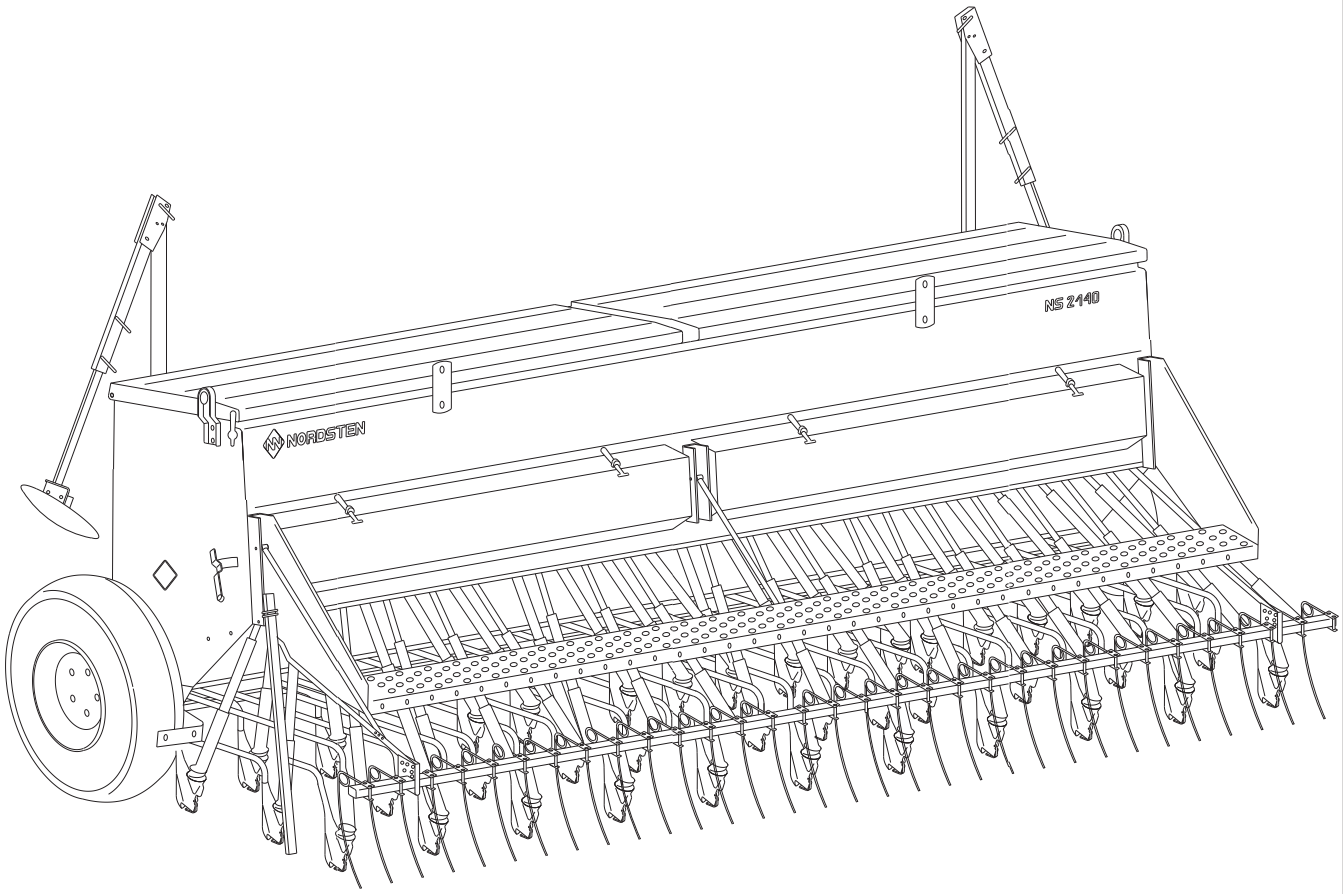

GB **Spare parts list**
PL **Katalog części zamiennych**
DK **Reservedelsliste**

Tab. 1

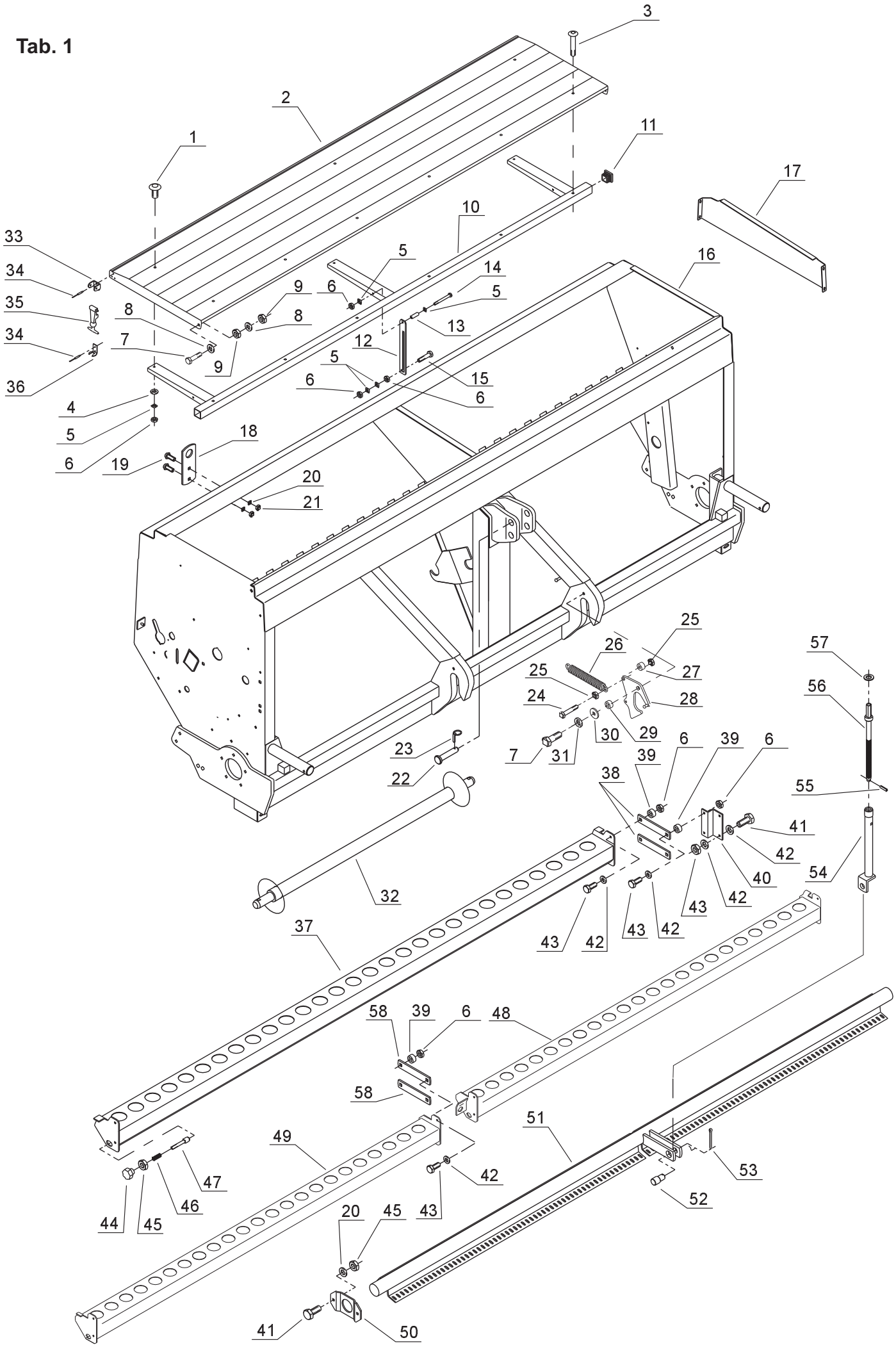
3
2
1
11
17
10
33
5
16
34
14
9
6
5
35
8
8
13
34
7
12
9
5
15
36
6
6
4
5
18
6
19
20
21
25
26
57
25
27
56
24
28
30
29
6
39
6
23
7
31
39
38
22
55
41
42
40
54
32
43
42
37
43
42
43
42
58
39
6
48
58
51
49
47
42
53
46
52
44
45
43
20
45
41
50

Tab. 1

Fig.	Serial no.	Part no.	Pieces	Notes					
1		300304190	3/6	Carriage bolt	Śruba podsadzana	Bræddebolt	DIN603	M8x20	Fe/Zn9
2		7002150430	1	Lid	Wieko	Låg			NS2130
2		7002151648	1	Lid	Wieko	Låg			NS2140
2		7002153570	1	Lid	Wieko	Låg			NS2145
3		300304192	8/6	Carriage bolt	Śruba podsadzana	Bræddebolt	DIN603	M8x60 P	Fe/Zn9
4		300332039	3/6	Face plate 8.4	Podkładka 8.4	Plan skive 8.4	DIN125		Fe/Zn5
5		300332009	5/7	Face plate 17	Podkłdka 17	Plan skive 17	DIN125		Fe/Zn5
6		300315018	5/7	Nut	Nakrętka	Møtrik	DIN934	M8-8-B	Fe/Zn9
7		300304059	2/3	Steel bolt	Śruba	Stålbolt	DIN931	M12x45	Fe/Zn5
8		300332008	4/8	Washer13	Podkładka13	Plan skive13	DIN125		Fe/Zn5
9		300315003	4/8	Nut	Nakrętka	Møtrik	DIN934	M12-8-B	Fe/Zn9
10		7002150425	1	Frame	Rama	Ramme			NS2145
10		7002150424	1	Frame	Rama	Ramme			NS2145
10		7002151645	1	Frame	Rama	Ramme			NS2140
11		7000306151	2/4	Plastic stopper	Zaślepka plast.	Plastprop			
12		7002150432	1/2	Lid arm	Ramię wieka	Låg arm			
13		7002150469	1/2	Bushing	Tulejka	Bøsning			
14		300304163	1/2	Steel bolt	Śruba	Stålbolt	DIN931	M8x70	
15		300304157	1/2	Steel bolt	Śruba	Stålbolt	DIN931	M8x35	
16		370087200	1	Frame	Rama	Chassis			NS2130
16		370087300	1	Frame	Rama	Chassis			NS2140
16		370087400	1	Frame	Rama	Chassis			NS2145
17		370002476	1	Partition,left	Rozpórka lewa	Skillerum,venstre			
17		370002477	1	Partition,right	Rozpórka prawa	Skillerum,hojre			
18		7002153920	2	Lobe	Ucho	Lap			
19		300304164	4	Carriage bolt	Śruba podsadzana	Bræddebolt	DIN603	M10x20	Fe/Zn9
20		300332021	6	Spring washer 10.2	Podkładka spr.10.2	Centerfjederskive	DIN127	10.2	Fe/Zn5
21		300315001	4	Nut	Nakrętka	Møtrik DIN985		M10-8-B	Fe/Zn5
22		7000602371	1	Split bolt	Trzpień	Spilbolt		Ø25x83	MD
23		300323045	1	Linch pin	Przetyczka z pierść.zab.	Sikringssplit		Ø6	Fe/Zn5
24		300304159	1	Steel bolt	Śruba	Stålbolt	DIN931	M8x45-8.8-B	8.8
25		300315018	4	Nut	Nakrętka	Møtrik	DIN985	M8-8-B	Fe/Zn5
26		13106900	1	Spring	Sprężyna	Fjeder			
27		7002149208	1	Bush	Tulejka	Bøsning			
28		7002151704	1	Locking pawl	Zatrzask	Ophæng			
28		7002151718	1	Locking pawl	Zatrzask	Ophæng			
29		7002149207	1	Bush	Tulejka	Bøsning			
30		7000043117	2	Washer	Podkładka	Plan skive			Fe/Zn5
31		300332022	6	Spring washer 12.2	Podkładka spr.12.2	Centerfjederskive	DIN127	12.2	Fe/Zn5
32		7000042257	1	Traction rod	Wał sprzęgu	Tragstang			
33		7000356316	2	Holder f.rubber	Trzymak	Retainer f. Gummistrop			
34		300334027	10	Pop rivet	Nit zrywalny	Popnitte		4x10	
35		7000356315	2	Rubber strap	Naciąg gumowy	Gummistrop			
36		7000356310	2	Holder f. retainer	Uchwyt gumy	Hjelmholder		RH1B	
37		7002149985	1	Suspension	Belka nośna	Tragskinne			NS2130
38		7002149923	4/8	Arm	Ramię	Led f. Parallelophang			
39		7002149922	4/8	Bush	Tulejka	Bøsning			
40		7002149984	2	Bracket	Ramię	Led			
41		300304032	6	Set screw	Śruba	Sætskrue	DIN933	M10x25	Fe/Zn5
42		300332027	4	Washer 10.5	Podkładka 10.5	Plan skive10.5	DIN125		Fe/Zn5
43		300304155	4	Set screw	Śruba	Satskrue	DIN933	M8x25-8.8-B	8.8
44		7000601053	2	Handle	Pokrętło	Betjeningsgreg			
45		300315001	2	Counter nut	Nakrętka kontrująca	Kontramøtrik	DIN934	M10	Fe/Zn5
46		7000600192		Spring	Sprężyna naciskowa	Fjeder		2x17.5x35x6	T
47		7002149942	2	Hitch pin	Śruba mocująca	Tap f. Sarørsophang			
48		7002151657	1	Suspension,right	Belka nośna prawa	Tragskinne,højre			NS2140
48		7002151662	1	Suspension,right	Belka nośna prawa	Tragskinne,højre			NS2145
49		7002151658	1	Suspension,left	Belka nośna lewa	Tragskinne,venstre			NS2140
49		7002151661	1	Suspension,left	Belka nośna lewa	Tragskinne,venstre			NS2145
50		7002149992	2	Bracket	Trzymak	Forsåtningsstykke			
51		7002150351	1	Spring bar 2.5m	Rura naciągu 2.5m	Fjederbjalke 2.5m			
51		7002150350	1	Spring bar 3m	Rura naciągu 3m	Fjederbjalke 3m			
52		7002149925	1	Hitch pin	Czop	Tap			
53		300323019	1	Split pin	Zawleczka	Split	DIN94	Ø4x40	Fe/Zn5
54		7002150359	1	Spindle tube	Rura pokrętła	Spindelrør			
55		300323016	1	Spring pin	Kołek spr.	Spandstift	DIN1481	Ø4x16	Fe/Zn5
56		7002150357	1	Spindle	Pokrętło	Spindel			
57		7000029054	1	Washer brass	Podkładka	Messingskive		Ø35x20x3	Fe/Zn5
58		7002151659	2	Arm	Ramię	Led f. Parallelophang			NS2140/45

Tab. 2

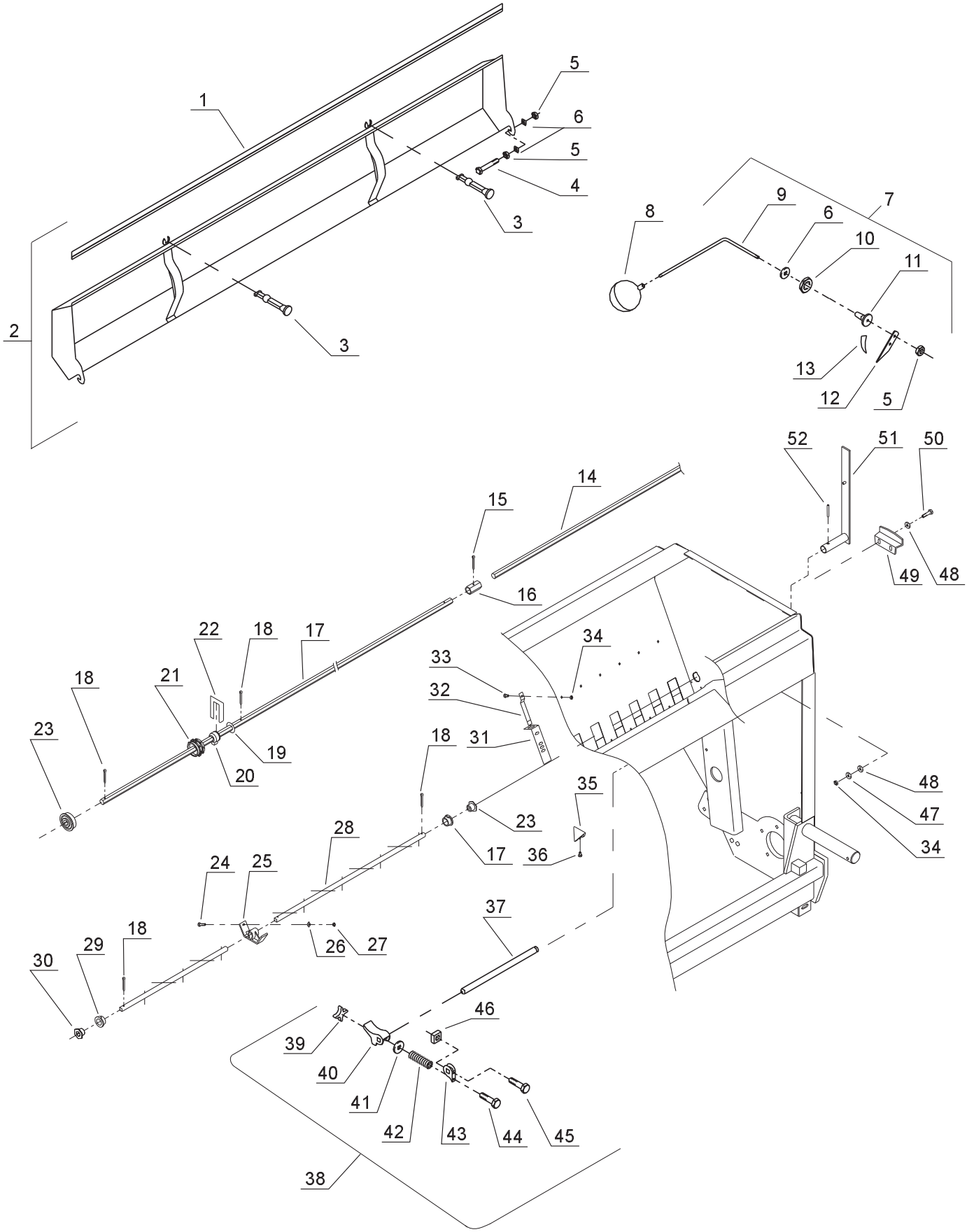
1
2
3
3
4
5
5
6
7
8
9
6
10
11
12
13
5
14
15
16
17
18
18
18
18
19
20
21
22
23
23
24
25
26
27
28
29
30
31
32
33
34
34
35
36
37
38
39
40
41
42
43
44
45
46
47
48
48
49
50
51
52

Tab. 2

Fig.	Serial no.	Part no.	Pieces	Notes					
1		7002150443	1	Rubber profile	Profil gumowy	Gummiprofil			NS2130
1		7002150442	1	Rubber profile	Profil gumowy	Gummiprofil			NS2130
1		7002151640	1	Rubber profile	Profil gumowy	Gummiprofil			NS2140
1		7002153559	1	Rubber profile	Profil gumowy	Gummiprofil			NS2145
2		7002150445	1	Collecting tray kpl	Runna kpl	Indsaningsbakke			NS2130
2		7002150446	1	Collecting tray kpl	Rynna kpl	Indsaningsbakke			NS2130
2		7002151747	1	Collecting tray kpl	Rynna kpl	Indsaningsbakke			NS2140
2		7002153558	1	Collecting tray kpl	Rynna kpl	Indsaningsbakke			NS2145
3		7000044702	2/4	Rubber strap	Zamek gumowy	Gummistrop			
4		200216116	2/4	Steel bolt	Śruba	Stålbolt	DIN931	M8x80	Fe/Zn5
5		300315018	5/9	Nut	Nakrętka	Møtrik	DIN934	M8-8.8	Fe/Zn5
6		300332039	4/8	Face plade 8.4	Podkładka 8.4	Plan skive 8.4	DIN125	M8	Fe/Zn5
7		7000041927	1	Level indicator kpl	Wskaźnik poziomu kpl	Indikator komplet			
8		7000306410	1	Float	Pływak	Cisternesvommer			95 czarny
9		7000045191	1	Float level	Pręt wskaźnika	Svommerstang			
10		7000331225	1	Plastic nut	Nakrętka plast.	Plastmøtrik			PG 13.5 T
11		7000039061	1	Float bearing	Tuleja łożyskowa	Indikatorleje			
12		7000036644	1	Pointer	Strzałka	Viser			
13		7000036649	1	Decal	Naklejka	Transfer			
14		370002172	1	Sowing shaft	Wałek wysiewny	Såaksel			NS2140
14		370002173	1	Sowing shaft	Wałek wysiewny	Såaaksel			NS2145
15		300333058	1	Split pin	Zawleczka	Split	DIN941	Ø4x25	Fe/Zn5
16		7002151719	1	Double sliding socket	Złączka	Skydemuffe			
17		370002171	1	Sowing shaft	Wałek wysiewny	Såaksel			NS2130
17		370002169	1	Sowing shaft	Wałek wysiewny	Såaksel			NS2140
17		370002170	1	Sowing shaft	Wałek wysiewny	Såaksel			NS2145
18		300333058	4/6	Split pin	Zawleczka	Split	DIN941	Ø4x25	Fe/Zn5
19		7000029328	6/8	Washer hex.	Podkładka hex.	Skive hex.		35/hex 17/1	
20		7000029180	6/8	Bearing f.shaft	Łozyskowanie wałka	Såakselleje			
21		7000025839	29/40/45	Seed wheel	Kółko wysiewające	Såhjul			
21		7000030447	29/40/45	Soft seed wheel	Kółko wysiewające	Såhjul	polyurethan		
22		7000025878	6/8	Shaft locking	Blacha łożyska	Las f.saakselleje			
23		7002149268	2	Ball bearing kpl	Łożysko kpl	kugleleje komplet			
24		300304139	8/12	Set screw	Śruba	Sætskrue	DIN933	M6x10	Fe/Zn5
25		7000031212	4/6	Bearing agitator shaft	Łozysko mieszadła	Rorakselleje			
26		300332038	8/12	Face plate	Podkładka	Plan skive	DIN125	M6	Fe/Zn5
27		300315017	8/12	Nut	Nakretka	Møtrik	DIN931	M6	Fe/Zn9
28		370076900	1	Agitator shaft	Wałek mieszadła	Røreaksel			NS2130
28		370077100	1	Agitator shaft	Wałek mieszadła	Røreaksel			NS2140
28		370077200	1	Agitator shaft	Wałek mieszadła	Røreaksel			Ns2145
29		7000025095	2	Bearing	Tuleja	Leje			
30		7000110210	2	Bush	Tuleja	Bøsning			
31		7000034889	29/40/45	Shutter	Zastawka	Skod til sahus			
32		7000005140	29/40/45	Spring for shutter	Sprężyna zastawki	Fjeder til sahus			
33		300304138	29/40/45	Screw	Śruba	Sætskrue	DIN933	M6x10	Fe/Zn5
34		300315017	29/40/45	Nut	Nakretka	Møtrik	DIN931	M6	Fe/Zn9
35		7002152932	29/40/45	Triangle f. Hopper	Trójkąt	Trekant			
36		300308007	29/40/45	Screw	Wkręt	Bolt		3.5x12	Fe/Zn5
37		7002149977	1	Bottom flap shaft	Wałek den	Bundklapaksel			NS2130
37		7002153743	1	Bottom flap shaft	Wałek den	Bundklapaksel			Ns2140
37		7002153744	1	Bottom flap shaft	Wałek den	Bundklapaksel			NS2145
38		7000026085	29/40/45	Bottom flap kpl	Dno nastawne kpl.	Bundklap komplet			
39		7000028152	29/40/45	Nylon nut	Nakrętka nylon.	Nylon møtrik			
40		7000025802	29/40/45	Bottom flap	Dno aparatu	Bundklap			
41		300332039	29/40/45	Face plade 8.4	Podkładka 8.4	Plan skive 8.4	DIN125	M8	Fe/Zn5
42		7000005343	29/40/45	Spring	Sprężyna dna	Fjeder		13.5/2/10	Fe/.Zn5
43		7000036921	29/40/45	Adjustable piece	Dno nastawne	Stillestyk t. Bundklap			
44		300304145	29/40/45	Steel bolt	Śruba	Stalbolt	DIN931	M6x55	Fe/Zn5
45		300304152	29/40/45	Set screw	Śruba	Sætskrue	DIN933	M8x16	Fe/Zn5
46		7000506407	29/40/45	Square nut	Nakretka kwadrat.	Firkantmøtrik	DIN562	M8	Fe/Zn5
47		300332020	1	Spring washer	Podkładka spr.	Fjederskive	DIN127	M6	Fe/Zn5
48		300332038	2	Face plate	Podkładka	Plan skive	DIN125	M6	Fe/Zn5
49		7000035636	1	Curved plate	Płyta regulacyjna	Holder			
50		300304135	2	Set screw	Śruba	Sætskrue	DIN933	M6x20	Fe/Zn5
51		7002149246	1	Handle f.bottom flap	Dźwignia den	Handtag f. Bundklap			
52		300323029	1	Split pin	Kołek spr.	Spændstift	DIN1481	Ø6x30	Fe/Zn5

Tab. 3

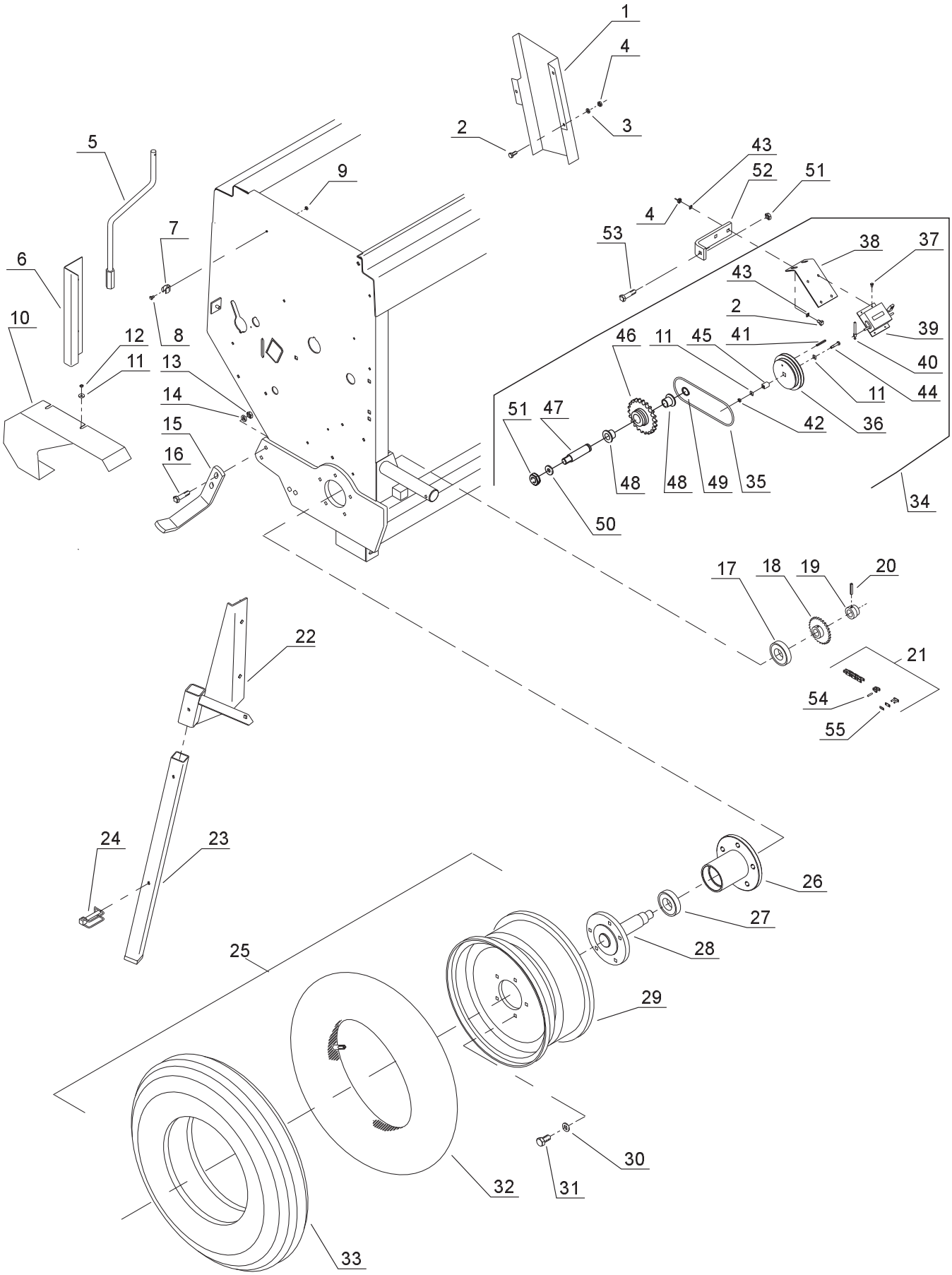
1
4
3
2
5
9
43
52
51
4
53
38
37
7
6
43
2
39
10
12
8
46
11
45
41
40
11
13
11
44
14
51
47
42
36
15
16
48
48
49
35
34
50
17
18
19
20
22
21
54
55
24
23
26
27
28
25
29
30
32
31
33

Tab. 3

Fig.	Serial no.	Part no.	Pieces	Notes					
1		370002446	1	Chain guard	Osłona łańcucha	Kædeskarm			
2		300304153	5	Set screw	Śruba	Sætskrue	DIN933	M8x20	Fe/Zn5
3		300332039	5	Washer 8.4	Podkładka 8.4	Skive 8.4	DIN125		Fe/Zn5
4		300315018	9	Nut	Nakrętka	Møtrik	DIN934	M8-8-B	Fe/Zn9
5		7002149595	1	Calibration handle	Dźwignia regulacji	Handsving			
6		7002154148	1	Retainer f.handle	Trzymak dźwigni	Holder f.handsving			
7		7000603228	1	Tube retainer	Uchwyt dźwigni	Rorholder			
8		300304130	1	Set screw	Śruba	Sætscrue	DIN931	M5x14	Fe/Zn5
9		300316025	2	Lock nut	Nakrętka sam.	Låsemøtrik	DIN985	M5	Fe/Zn5
10		370072500	1	Guard	Osłona	Kædeskarm			
11		300332038	2	Washer 6.4	Podkładka 6.4	Skive 6.4	DIN125	6.4	Fe/Zn5
12		300315017	8	Nut	Nakrętka	Møtrik	DIN934	M6	Fe/Zn5
13		300316021	2	Nut	Nakrętka sam.	Låsemøtrik	DIN985	M12	Fe/Zn5
14		300332008	2	Washer 13	Podkładka 13	Skive 13	DIN125	13	Fe/Zn5
15		7002153889	2	Wheel scrapter	Skrobak koła	Skraberblad		6.00x16	Ns2130
15		7002153890	2	Wheel scrapter	Skrobak koła	Skraberblad		10.0/80x12	
16		300304048	2	Set screw	Śruba	Sætscrue	DIN931	M12x45	Fe/Zn5
17		7000601435	1	Ball bearing	Łożysko	Kugleleje		6307 2RS	1
18		7002154028	1	Sprocket wheel	Koło łańcuchowe	Kædehjul	Wheel 10.0/80x12		z=27
18		7002154022	1	Sprocket wheel	Koło łańcuchowe	Kædehjul	Wheel 6x16		z=25
19		7002151505	1	Hub	Piasta	Lejehus			
20		300323038	1	Spring pin	Kołek spr.	Spandstift	DIN1481	Ø8x40	
21		370107600	1	Chain	Łańcuch	Kæde	DIN8187	102+1	08B-1
21		370107700	1	Chain	Łańcuch	Kæde	DIN8187	104+1	08B-1
22		7002153888	1	Bracket II	Ramię II	Arm II			
22		7002153922	1	Bracket I	Ramię I	Arm I			
23		7002153882	2	Supporting leg	Noga wspierająca	Støttefod			
24		7000041197	2	Safety split pin	Zawleczka zab.	Sikringsplit		50x50	
25		7002149135	2	Drive wheel,kpl	Koło, kpl	Hjul, komplet		6.00x16	
25		7002149298	2	Drive wheel,kpl	Koło, kpl	Hjul, komplet		10.0/80x12	
26		7002151348	2	Bearing housing	Piasta łożyskowa	Lejehjul			
27		7000106067	2	Ball bearing	Łożysko kulkowe	Kugleleje		6208 2RS	
28		7002148989	2	Wheel axle	Oś koła	Hjulaksel			
29		7002149297	2	Rim	Felga	Falg		7.00x12	
29		7002149134	2	Rim	Felga	Fag		4,5 Ex16	
30		7000601362	5	Spring washer	Podkładka spr.	Konisk fjederskive		C14	Fe/Zn5
31		300304068	5	Set screw	Śruba	Sætscrue	DIN931	M14x30	Fe/Zn9
32		7000152150	2	Tube	Dętka	Slange		6.00x16	
33		700601206	2	Tyre	Opona	Dæk		10.0/80x12	
33		700152125	2	Tyre	Opona	Dæk		6.00x16	
34		370380000	1	Acremeter kpl	Licznik kpl	Arealmeter komplet			
35		370002772	1	O-ring	Oring	O-ring			
36		7002150709	1	Pulley	Koło pasowe	Remskive			
37		300308013	4	Screw	Blachowkręt	Planskive		A-Gb3.5x16	Fe/Zn5
38		7002150712	1	Console	Konsola	Konsol			
39		700602473	1	Acremeter	Licznik hektarów	Arealmeter			
40		7000602488	1	Driver	Dźwignia	Medbringer			
41		300323022	1	Spring pin	Kołek spr.	Spændstift	DIN1481		Ø5x20
42		300316026	2	Lock nut	Nakrętka sam.	Låsemøtrik	DIN985		Fe/Zn5
43		300332039	2	Washer	Podkładka	Skive	DIN125	8.4	Fe/Zn5
44		300304141	1	Screw	Śruba	Sætskrue	DIN933	M6x30-B 8.8	
45		7002150710	1	Bush	Tuleja	Bøsning	DIN4104	4104 12.7H52	
46		370093500	1	Chain wheel	Koło łańcuchowe	Kædehjul		NS2140/45	
46		370086300	1	Chain wheel	Koło łańcuchowe	Kædehjul		NS2130	
47		370002443	1	Pin	Sworzeń	Tap			
48		300052830	2	Bush	Tulejka	Bøsning			
49		300407022	1	Lock ring	Pierścień	Låsering			
50		300091914	1	Washer	Podkładka	Skive		11/28x2.5	
51		300091908	1	Lock nut	Nakrętka sam.	Låsemøtrik		M10	
52		370002544	1	Retainer	Trzymak	Holder			
53		300304032	4	Set screw	Śruba	Sætskrue	DIN931	M10x25	Fe/Zn5
54		7000602374	1	Cranked joint link	Złączka	Kæde samleled Fork.			
55		7000602373	1	Straight joint link	Złączka	Kæde samleled lige			

Tab. 4

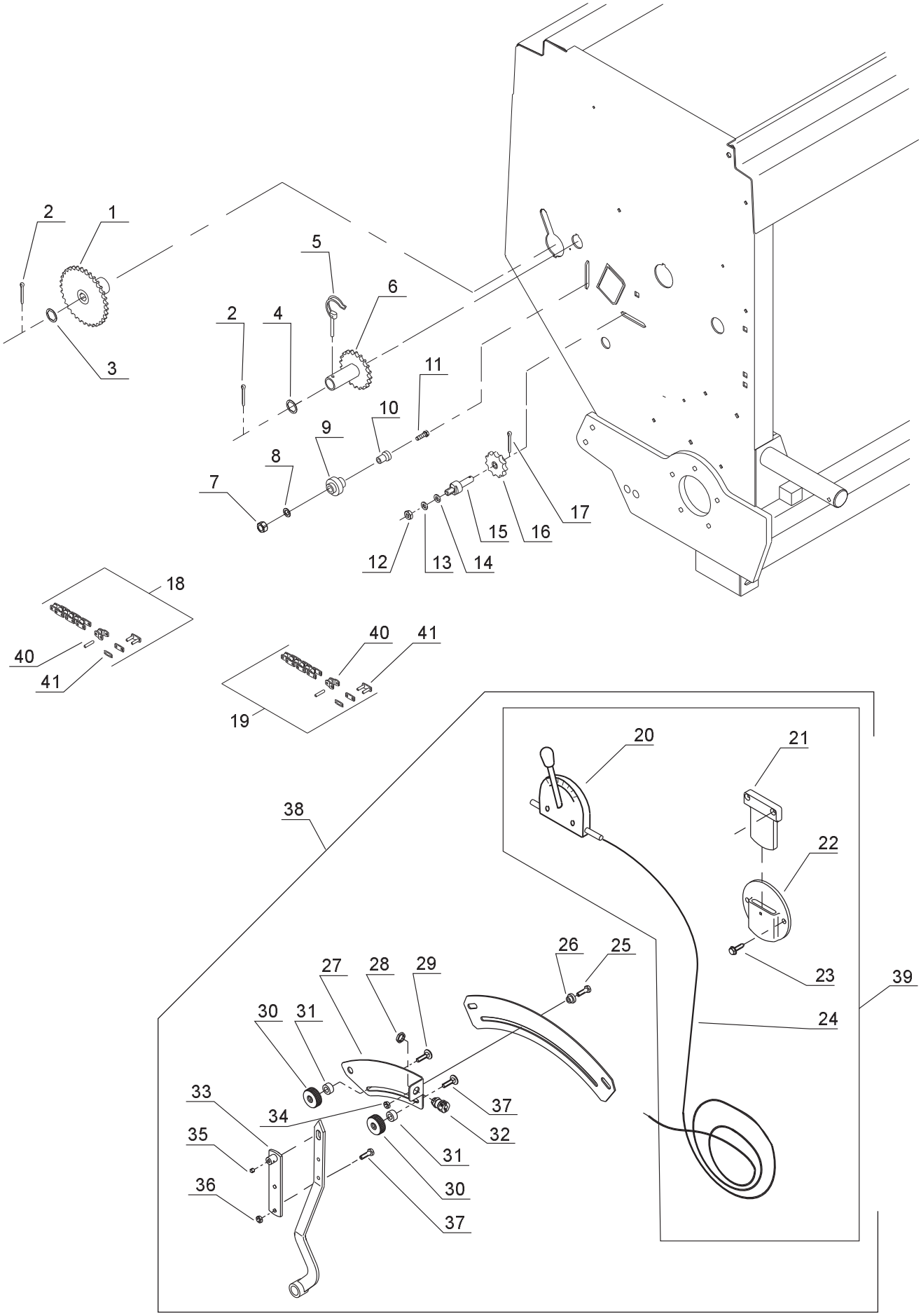
2
1
5
6
2
4
3
11
10
9
8
7
17
15
16
12
13
14
18
40
41
40
41
19
20
21
38
22
26
25
27
28
29
23
39
30
31
24
33
37
34
32
35
31
36
30
37

Tab. 4

Fig.	Serial no.	Part no.	Pieces	Notes					
1		370073900	1	Chain wheel	Koło łańcuchowe	Kædehjul		25Z	
2		300333058	2	Split pin	Zawleczka	Split	DIN941	Ø4x30	Fe/Zn5
3		300332048	1	Washer 19	Podkładka 19	Skive 19	DIN125		Fe/Zn9
4		7000026049	1	Washer	Podkładka	Skive			
5		300323046	1	Linch pin	Przetyczka z pierść.	Rolsplit		Ø6x35	Fe/Zn5
6		370073700	1	Chain wheel	Koło łańcuchowe	Kædehjul		17Z	
7		300316029	1	Lock nut	Nakrętka sam.	Låsemøtrik	DIN47	M10	Fe/Zn5
8		300332027	1	Washer 10.5	Podkładka 10.5	Skive 10.5	DIN125		Fe/Zn9
9		370002164	1	Roller	Rolka	Hjul			
10		300049345	1	Bush	Tulejka	Bushing			
11		300304025	1	Sat screw	Śruba	Stålbolt	DIN933	M8x65	Fe/Zn5
12		300315001	2	Nut	Nakretka	Møtrik	DIN934	M10	Fe/Zn5
13		300332021	2	Spring washer	Podkładka spr.	Centerfjederskive	DIN127	M10	Fe/Zn5
14		300332027	4	Washer	Podkładka	Skive	DIN125	10.5	Fe/Zn9
15		7002153388	1	Hitch pin	Oś koła	Hjulaksel			
16		7000028083	2	Chain wheel	Koło łańcuchowe	Kædehjul		11Z	
17		300333058	2	Split pin	Zawleczka	Split	DIN941	Ø4x30	Fe/Zn5
18		370107800	1	Chain	Łańcuch	Kæde		34+1	08B
19		370107900	1	Chain	Łańcuch	Kæde		56+1	08B
20		7000602825	1	Control handle	Dźwignia	Betjeningsgreb		Typ 8.25.80	
21		7000602826	1	Suspension	Trzymak dźwigni	Ophæng			
22		7000602827	1	Retainer f.susp.	Trzymak dźwigni	Holder f.ophæng		Typ 8.20.20	
23		300308001	2	Screw	Blachowkręt	Pladeskrue		8x40	Fe/Zn5
24		7000603293	1	Adjustment cable	Linka sterująca	Reguleringskabel		10-80	GA6000 mm
25		300304135	2	Set screw	Śruba	Sætskrue	DIN933	M6x16	Fe/Zn5
26		7002154999	1	Bushing	Tulejka	Bøsning			
27		7002154995	1	Plate f.board	Blacha skali	Plade f.skjold			
28		7000603291	1	Counter nut	Nakrętka niska	Kontramøtrik	DIN439	Typ:MS	
29		300304187	2	Carriage bolt	Śruba podsadzana	Bræddebolt	DIN603	M6x20	Fe/Zn5
30		7002155172	2	Thumbscrew	Nakrętka	Fingerskrue			
31		7000603296	2	Distance piece	Tulejka dystans.	Afstandsstykke		16x8.5x8	
32		7000603290	1	Cable screw-joint	Zacisk kabla	Kabelforskruning		Typ:ZV	
33		7002154998	1	Clamp	Nakładka	Spandestykke			
34		300316026	1	Lock nut	Nakrętka sam.	Låsemøtrik	DIN985	M6	Fe/Zn5
35		7000521206	1	Unbraco screw	Wkręt imbusowy	Unbracoskrue		M6x16 MSP	
36		300315017	1	Nut	Nakrętka	Møtrik	DIN985	M6	Fe/Zn5
37		300304135	2	Set screw	Śruba	Sætscrue	DIN933	M6x16	Fe/Zn5
38		370086600	1	Control handle,kpl	Dźwignia,kpl	Betjeningsgreb,kpl			
39		370086700	1	Control handle	Dźwignia	Betjeningsgreb			
40		7000602374	1	Cranked joint link	Złączka	Kæde samleled Fork.			
41		7000602373	1	Straight joint link	Złączka	Kæde samleled lige			

Tab. 5

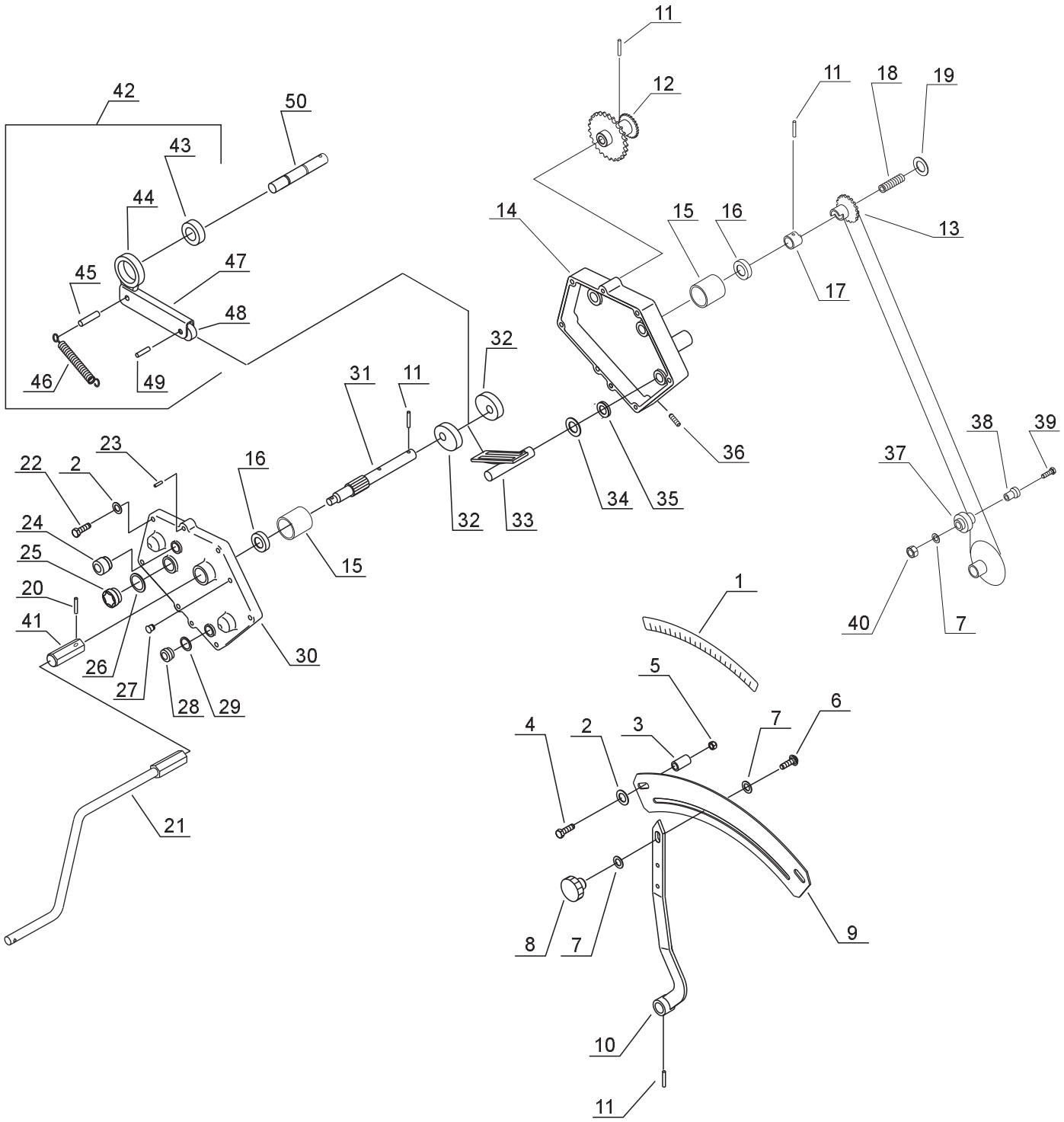
11
12
11
18
19
42
50
43
44
14
15
16
13
45
47
17
48
32
46
49
31
11
38
39
23
16
36
37
22
2
34
35
24
32
33
25
15
20
1
41
40
7
26
30
27
28
29
5
6
4
2
3
7
21
8
7
9
10
11

Tab. 5

Fig.	Serial no.	Part no.	Pieces	Notes					
		500732497		Gearbox Vario-K	Przekładnia Vario-K	Gearkasse Vario-K			
1		370002677	1	Scala	Skala nastawy	Scale			
2		300332039	2	Washer	Podkładka	Plan skive	DIN125	8.4	Fe/Zn5
3		300063516	2	Bush	Tulejka	Bøsning			
4		300304157	2	Set screw	Śruba	Stålbolt	DIN933	M8x35	Fe/Zn5
5		300315018	4	Nut	Nakrętka	Møtrik	DIN934	M8	Fe/Zn5
6		300304164	1	Carriage bolt	Śruba podsadzana	Bræddebolt	DIN603	M10x20	Fe/Zn5
7		300332027	4	Washer	Podkładka	Plan skive	DIN125	10.5	Fe/Zn5
8		700601053	1	Handle	Pokrętło	Betjeningsgreb			
9		370002764	1	Scale	Skala	Skalaskjold			
10		370072600	1	Indicator	Wskaźnik	Viser			
11		300323029	4	Tension pin	Kołek spr.	Spændstift	DIN148	Ø16x30	
12		370073800	1	Chain wheel	Koło łańcuchowe	Kædehjul		27/11Z	
13		370002745	1	Sprocket wheel	Sprzęgło jednokier.	Kædehjul		11Z	
14		500033007	1	Gear housing	Pokrywa	Gear hus			
15		500054555	3	Glide bearing	Łożysko slizgowe	Leje			PM 2020DX
16		500004626	3	Axle sealing	Pierścień uszczel.	Tatningsring			SIMRIT Ba203007
17		300053657	1	Bush	Tuleja sprzęgła	Bøsning			
18		300035572	1	Spring	Sprężyna	Fjeder			
19		300332034	1	Washer	Podkładka	Skive		21	Fe/Zn5
20		300090772	1	Tension pin	Kołek spr.	Spændstift	DIN1481	4x16	
21		7002149595	1	Handle kpl	Dźwignia kpl	Handtag			
22		7000550235	5	Hex bolt	Śruba hex.	Bolt hex.	DIN931	M8x35	
23		300090618	1	Pin	Kołek	Stift	DIN7	8x20	
24		500037751	1	Breather plug	Korek odpowietrzający	Oilbolt			M18x1.5 P=0.1 BAR
25		500045210	1	Oil control device	Poziom oleju	Oilbolt			
26		500037722	1	Sealing ring	Uszczelka	O-ring		32/40x2	
27		500080809	1	Bleeding screw	Korek odpowietrzający	Oilbolt			
28		500037716	1	Plug	Korek	Bolt			
29		500037723	1	Sealing ring	Uszczelka	O-ring		D24xD18-2	
30		500037721	1	Cover	Pokrywa	Låg			
31		500053658	1	Drive shaft	Wałek	Aksel			
32		500063315	2	Head wheel	Mimośród	Excentrik hjul			
33		500037738	1	Slide guard	Prowadnica	Medbringer		PA 6.6	
34		500058386	2	Washer	Podkładka	Plan skive		20/28x2	
35		500031810	1	O-ring	O-ring	O-ring		15,3x2,4	
36		500080531	1	Threaded pin	Wkręt	Bolt	DIN915	M10x3037	
37		300010748	1	Roller	Rolka	Hjul			
38		300049345	1	Bush	Tulejka	Bushing			
39		300304025	1	Sat screw	Śruba	Stålbolt	DIN933	M8x65	Fe/Zn5
40		300316029	1	Lock nut	Nakrętka sam.	Låsemøtrik	DIN934	M10	Fe/Zn5
41		370002588	1	Bush	Tulejka	Bushing			
42		500030717	2	Lever,cpl	Ramię,kpl	Rød,kpl			
43		500031731	2	Freewheel	Sprzęgło jednokier.	Leje			
44		500037717	2	Housing f.freewheel	Trzymak	Holder			
45		500037737	2	Axle	Oś	Aksel			
46		500045208	2	Tension spring	Sprężyna	Fjeder			
47		500045201	2	Reaction bar	Ramię	Arm			
48		500040145	2	Bearing	Łożysko	Leje		6203	
49		500037737	2	Axle	Oś	Aksel			
50		500037718	2	Axle f.freewheel	Wałek	Aksel			

Tab. 6

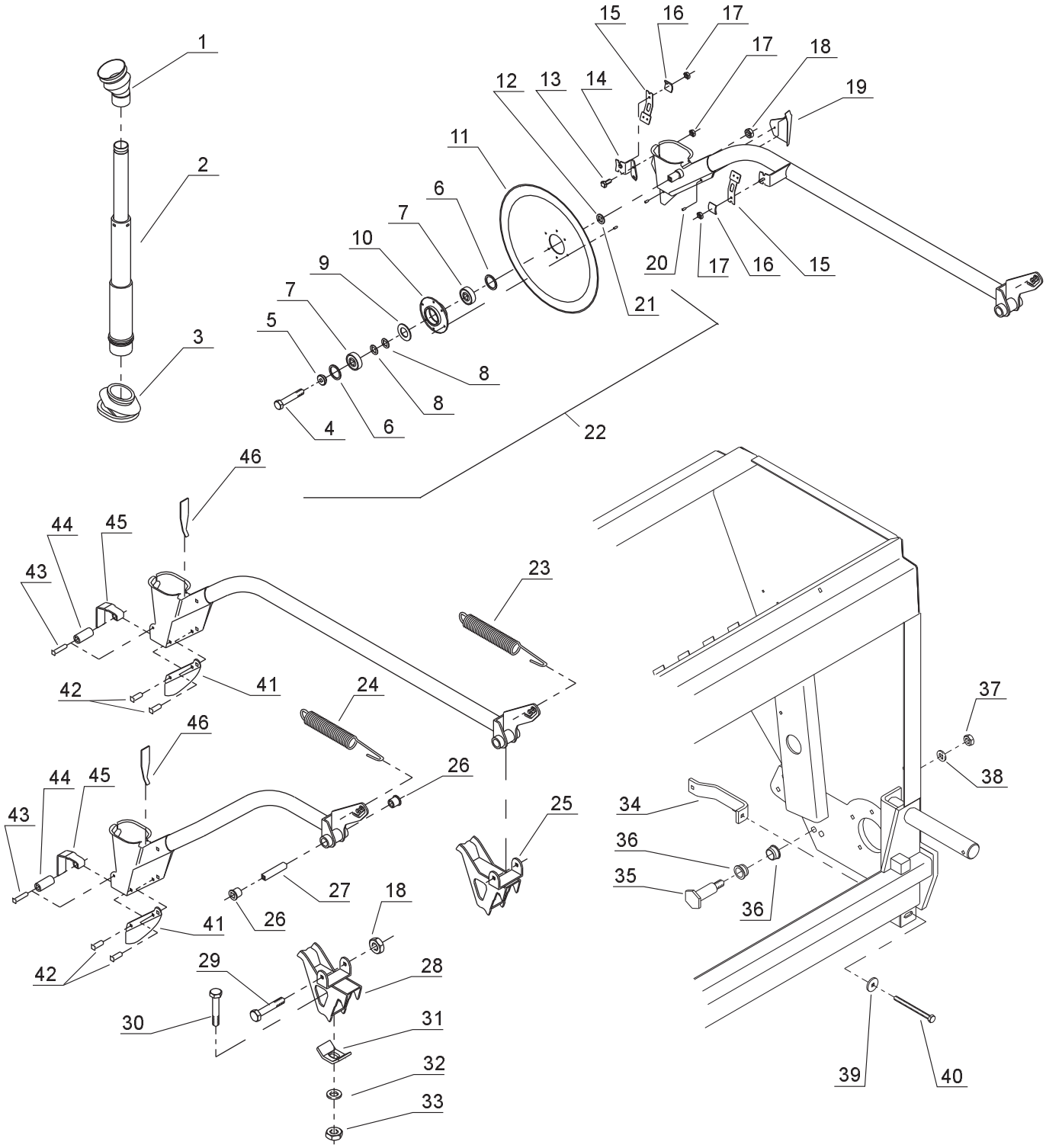
1
2
3
4
5
6
7
8
9
10
11
12
13
14
15
16
17
18
19
20
21
22
23
24
25
26
27
28
29
30
31
32
33
34
35
36
37
38
39
40
41
42
43
44
45
46

Tab. 6

Fig.	Serial no.	Part no.	Pieces	Notes					
1		7002149465	1	Upper bellow	Mieszek górny	Øverste bælg			
2		7002150400	1	Telescope tube long	Teleskop długi	Teleskoprør lang			
2		7002150401	1	Telescope tube short	Teleskop krótki	Teleskoprør kort			
3		7002149466	1	Bottom bellow	Mieszek dolny	Nederste bælg			
4		300304044	1	Steel bolt	Śruba	Stålbolt		M10x95	Fe/Zn5
5		7002157385	1	Bush	Tuleja	Bøsning			
6		7000602316	2	Seal ring	Pierścień uszcz.	Ring		6203 ZAV	
7		7000106037	2	Bearing	Łozysko kulkowe	Leje		6203 2RS	
8		7000602318	2	Washer	Podkładka	Passkive		Ø17x24x1	
9		300407012	1	Lock ring	Pierścień osadczy	Låsering	DIN472	40Z	
10		7002150859	1	Hub	Piasta	Nav			
11		7002156303	1	Disc	Talerz	Rulleskarstallerken		Ø319	
12		7000602939	1	Supporting washer	Podkładka	Støttskive		Ø17x24x1.5	
13		300304201	2	Set screw	Śruba	Sætskrue	DIN933	M6x12	Fe/Zn5
14		7002157398	1	Holder f.scraper,right	Trzymak skrob.pr.	Holder f.afskraber højre			
14		7002157397	1	Holder f.scrapter,left	Trzymak skrob.lewy	Holder f.afskraber venstre			
15		7002156815	2	Scrapter	Skrobak	Afskraber			
16		7002150800	2	Clamp f.scraper	Zacisk skrobaka	Spandestykke f.afskraber			
17		300316026	2	Lock nut	Nakrętka sam.	Låsemøtrik	DIN985	M6-8-B	Fe/Zn9
18		300316020	2	Lock nut	Nakrętka sam.	Låsemøtrik	DIN985	M10-B	Fe/Zn9
19		7002150814	1	Deflector plate,right	Blacha prow. Pr.	Ledeplade højre			
19		7002150815	1	Deflector plade,left	Blacha prow.lewa	Ledeplade venstre			
20		300334003	2	Rivet	Nit	Nitte		4x8 RH	Fe/Zn5
21		300334015	5	Rivet	Nit	Nitte		4x10 RH	Fe/Zn5
22		7002156807	1	Disc mounted	Talerz mont.	Tallerken,monteret			
23		7002149492	1	Spring	Sprężyna naciąg.	Fjeder f.langt skær			
24		7002149491	1	Spring	Sprężyna naciąg.	Fjeder f.kort skær			
25		7002150292	1	Suspension hook	Zawiasa długa	Ophængshage f.lang skær			
26		700602383	2	Bearing	Łożysko plast.	Leje		16x20x20	
27		7002150246	1	Inner-bush	Tuleja wewn.	Inderbøsning			
28		7002150293	1	Suspension hook	Zawiasa krótka	Ophængshage f.kort skær			
29		300304044	1	Steel bolt	Śruba	Stålbolt	DIN931	M10x95	Fe/Zn5
30		300304040	1	Steel bolt	Śruba	Stålbolt	DIN 931	M10x65	Fe/Zn5
31		7002150651	1	Clamp	Zacisk	Spændestykke			
32		700600185	1	Washer	Podkładka	Svar skive		3/8”	
33		300315001	1	Nut	Nakretka	Møtrik	DIN 934	M10	Fe/Zn9
34		7002149941	1	Hook with nut	Trzymak	Krog med møtrik			
35		7002149931	1	Shaft	Oś skrajnej redlicy	Aksel f.yderste skærarm			
36		700602384	2	Bearing	Łożysko	Leje		25x30x17	
37		300315006	1	Nut	Nakrętka	Mørik	DIN934	M16	Fe/Zn9
38		300332018	1	Spring washer 16.3	Podkładka spr.16.3	Fjederskive 16.3	DIN107		Fe/Zn5
39		700041714	1	Washer	Podkładka	Spandestykke		35x10.5x4	
40		700602385	1	Steel bolt	Śruba	Sætskrue	DIN931	10x130	Fe/Zn5
41		7002149320	1	Coulter point EURO	Czubek redlicy E.	Skarspids EURO			
42		115002431	1	Rivet	Nit	Jernitte		7x20	
43		700602430	1	Rivet	Nit	Jernitte		6x28	
44		7002149964	1	Bush	Tuleja	Bøsning		10x7x22	
45		7002149928	1	Anti-blokage flap	Stopka	Anti-blokade klap			
46		7002150334	1	Deflector plate	Blokada	Deflektorplade			

Tab.7

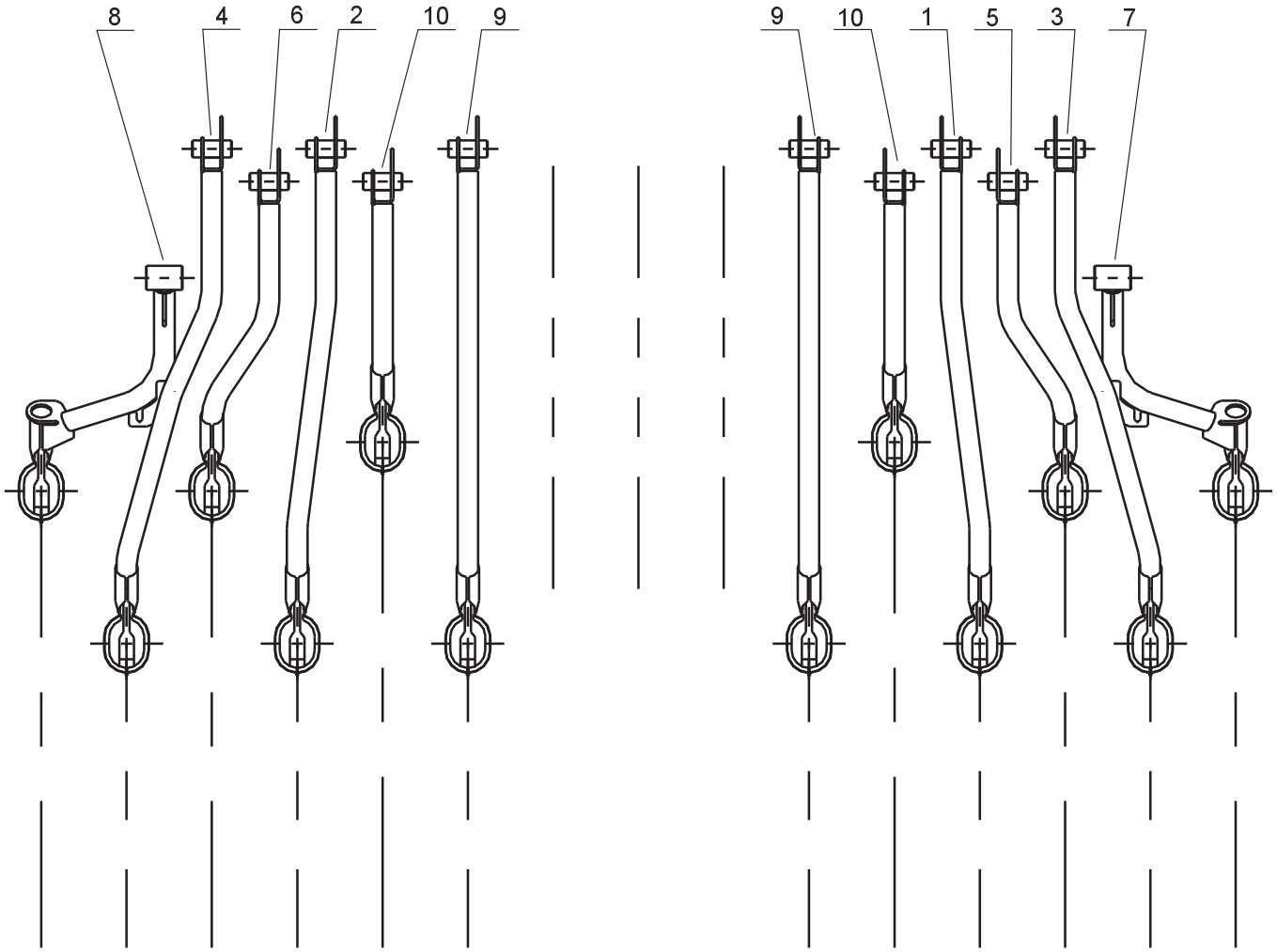

Tab. 7

Fig.	Serial no.	Part no.	Pieces	Notes			
1		7002150327	1	Euro coulter long			
2		7002150328	1	Euro coulter long			
3		7002150329	1	Euro coulter long			
4		7002150330	1	Euro coulter long			
5		7002150331	1	Euro coulter short			
6		7002150332	1	Euro coulter short			
7		7002150340	1	Euro coulter short	NS2130		
7		7002151766	1	Euro coulter short	NS2140/45		
8		7002150341	1	Euro coulter short	NS2130		
8		7002151765	1	Euro coulter short	NS2140/45		
9		7002150270	6	Euro coulter long	Row spacing: 143 mm	Number of rows: 21	NS 2130
9		7002150270	7	Euro coulter long	Row spacing: 130 mm	Number of rows: 23	NS 2130
9		7002150270	8	Euro coulter long	Row spacing: 120 mm	Number of rows: 25	NS 2130
9		7002150270	10	Euro coulter long	Row spacing: 103mm	Number of rows: 29	NS 2130
9		7002150270	12	Euro coulter long	Row spacing: 121 mm	Number of rows: 33	NS 2140
9		7002150270	14	Euro coulter long	Row spacing: 108 mm	Number of rows: 37	NS 2140
9		7002150270	14	Euro coulter long	Row spacing: 122 mm	Number of rows: 37	NS 2145
9		7002150270	17	Euro coulter long	Row spacing: 104 mm	Number of rows: 43	NS 2145
10		7002150271	7	Euro coulter short	Row spacing: 143 mm	Number of rows: 21	NS 2130
10		7002150271	8	Euro coulter short	Row spacing: 130 mm	Number of rows: 23	NS 2130
10		7002150271	9	Euro coulter short	Row spacing: 120 mm	Number of rows: 25	NS 2130
10		7002150271	11	Euro coulter short	Row spacing: 103mm	Number of rows: 29	NS 2130
10		7002150271	13	Euro coulter short	Row spacing: 121 mm	Number of rows: 33	NS 2140
10		7002150271	15	Euro coulter short	Row spacing: 108 mm	Number of rows: 37	NS 2140
10		7002150271	15	Euro coulter short	Row spacing: 122 mm	Number of rows: 37	NS 2145
10		7002150271	18	Euro coulter short	Row spacing: 104 mm	Number of rows: 43	NS 2145

Tab.8

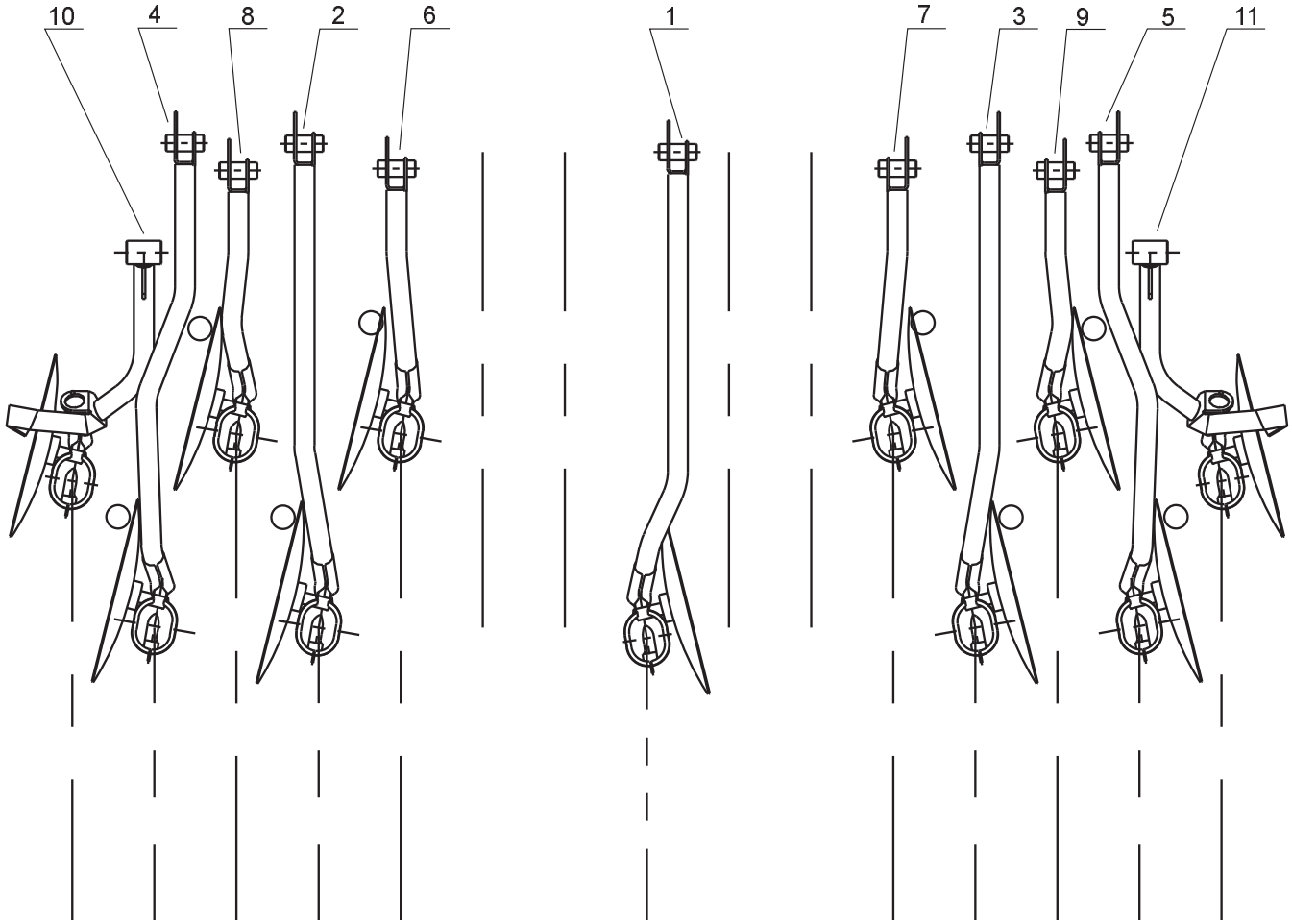

Tab. 8

Fig.	Serial no.	Part no.	Pieces	Notes			
1		7002157072	1	Disc coulter long			
2		7002157073	1	Disc coulter long			
3		7002157074	1	Disc coulter long			
4		7002157075	1	Disc coulter long			
5		7002157076	1	Disc coulter long			
6		7002157077	1	Disc coulter long			
7		7002157078	1	Disc coulter short			
8		7002157079	1	Disc coulter short			
9		7002157080	1	Disc coulter short			
10		7002157081	1	Disc coulter short			
18		7002157073	4	Disc coulter long	Row spacing: 143 mm	Number of rows: 21	NS2130
18		7002157077	4	Disc coulter short	Row spacing: 143 mm	Number of rows: 21	NS2130
18		7002157078	3	Disc coulter short	Row spacing: 143 mm	Number of rows: 21	NS2130
18		7002157074	4	Disc coulter long	Row spacing: 143 mm	Number of rows: 21	NS2130
19		7002157073	5	Disc coulter long	Row spacing: 130 mm	Number of rows: 23	NS2130
19		7002157077	5	Disc coulter short	Row spacing: 130 mm	Number of rows: 23	NS2130
19		7002157078	3	Disc coulter short	Row spacing: 130 mm	Number of rows: 23	NS2130
19		7002157074	4	Disc coulter long	Row spacing: 130 mm	Number of rows: 23	NS2130
20		7002157073	7	Disc coulter long	Row spacing: 129 mm	Number of rows: 31	NS2140
20		7002157077	7	Disc coulter short	Row spacing: 129 mm	Number of rows: 31	NS2140
20		7002157078	5	Disc coulter short	Row spacing: 129 mm	Number of rows: 31	NS2140
20		7002157074	6	Disc coulter long	Row spacing: 129 mm	Number of rows: 31	NS2140
21		7002157073	8	Disc coulter long	Row spacing: 129 mm	Number of rows: 35	NS2145
21		7002157077	8	Disc coulter short	Row spacing: 129 mm	Number of rows: 35	NS2145
21		7002157078	6	Disc coulter short	Row spacing: 129 mm	Number of rows: 35	NS2145
21		7002157074	7	Disc coulter long	Row spacing: 129 mm	Number of rows: 35	Ns2145

Tab. 9

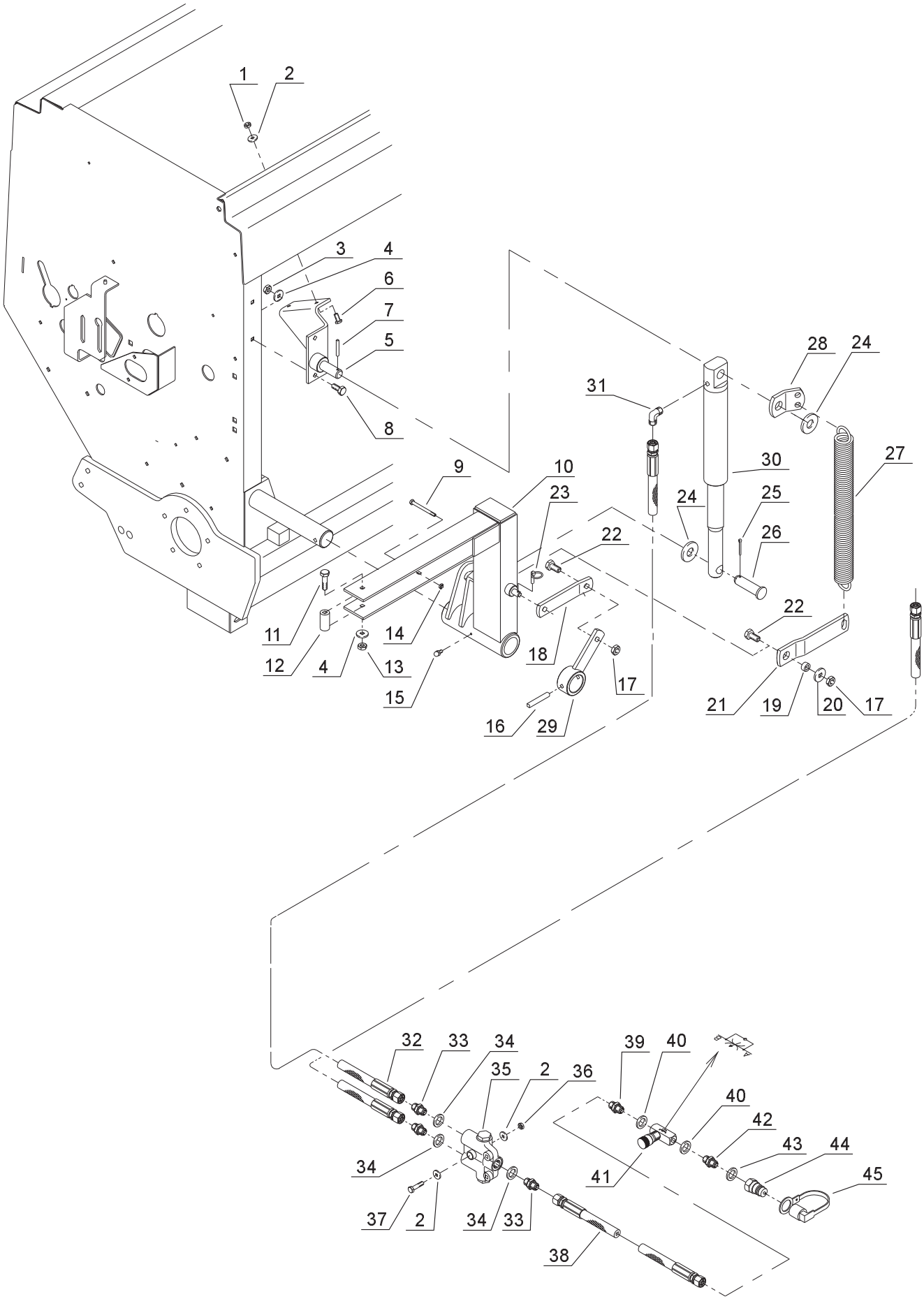
1
2
3
4
6
7
5
8
9
10
23
22
11
12
4
14
13
15
16
29
18
17
31
28
24
30
25
26
27
22
21
19
20
17
32
33
34
35
2
36
39
40
40
42
43
44
45
41
34
37
2
34
33
38

Tab. 9

Fig.	Serial no.	Part no.	Pieces	Notes					
1		300315018	2	Nut	Nakrętka	Møtrik	DIN934	M8	Fe/Zn5
2		300332039	2	Face plade	Podkładka	Plan skive	DIN125	8.4	Fe/Zn5
3		300315001	2	Nut	Nakrętka	Møtrik	DIN934	M10	Fe/Zn9
4		300332027	2	Face plade	Podkładka	Plan skive	DIN125	10.5	Fe/Zn5
5		7002151681	1	Cylinderfastening,r	Trzymak cylindra,pr	Cylinder holder,hojre			
5		7002151682	1	Cylinderfastening,r	Trzymak cylindra,le	Cylinder holder,venstre			
6		300304153	4	Set screw	Śruba	Sætskrue	DIN931	M8x20	Fe/Zn9
7		300323041	4	Tension pin	Kołek sprężysty	Spændstift	DIN1481	Ø6x40	Fe/Zn5
8		300304032	4	Set screw	Śruba	Sætskrue	DIN931	M10x25	Fe/Zn5
9		300304147	2	Steelbolt	Śruba	Stålbolt	DIN931	M6x70	Fe/Zn5
10		7002151683	1	Marker swing,right	Ramię prawe	Markørarm,højre			
10		7002151684	1	Marker swing,left	Ramię lewe	Markørarm,venstre			
11		300304095	2	Steelbolt	Śruba	Stålbolt	DIN931	M16x60	Fe/Zn5
12		7002149155	2	Bush	Tulejka	Bøsning			
13		300316029	2	Lock nut	Nakrętka sam.	Låsemøtrik	DIN985	M10	Fe/Zn5
14		300316026	2	Lock nut	Nakrętka sam.	Låsemøtrik	DIN985	M6	Fe/Zn5
15		300421002	2	Grease nipple	Smarowniczka	Smørenippel		M6x1	
16		300323010	2	Tension pin	Kołek sprężysty	Spændstift	DIN1481	Ø10x60	Fe/Zn5
17		300316021	4	Lock nut	Nakrętka sam.	Låsemøtrik	DIN985	M12	Fe/Zn5
18		7002154000	2	Lock bracket	Ramię blokady	Lock arm			
19		7002149207	2	Bush	Tulejka	Bøsning			
20		300332008	2	Face plade	Podkładka	Plan skive	DIN125	13	Fe/Zn5
21		7002151660	2	Bracket	Ramie	Arm			
22		300304057	2	Set screw	Śruba	Sætskrue	DIN931	M12x35	Fe/Zn9
23		300323045	2	Linch pin	Przetyczka z pierść.	Rølsplit	Ø4.5		Fe/Zn5
24		300332034	4	Face plade	Podkładka	Plan skive	DIN125	21	Fe/Zn5
25		300333059	2	Split	Zawleczka	Split	DIN94	Ø4x30	Fe/Zn5
26		7002151679	2	Pin	Sworzeń	Bolt			
27		7000020447	2	Spring	Sprężyna	Fjeder			
28		7002153748	2	Lobe	Trzymak	Arm			
29		7002153747	2	Bracket	Ramię	Arm			
30		7002156046	2	Cylinder,compl	Cylinder,kpl	Cylinder complet			
31		7000405330	2	Angle nipple	Kolanko	Nippel		05Bk05	
32		7002147528	2	Hydr.hose	Przewód hydr.	Hydraulic rør	L=1950x1/4”mm		NS2130
32		7002151696	2	Hydr.hose	Przewód hydr.	Hydraulic rør	L=2500x1/4”mm		Ns2140
32		7002153772	2	Hydr.hose	Przewód hydr.	Hydraulic rør	L=2750x1/4”mm		NS2145
33		7000602851	3	Nipple	Złączka	Nipple		13BPO608	Nv27 MM
34		7000602850	2	Sealing	Uszczelka	Sealing			PP 45 CC
35		7000602823	1	Valve	Zawór	Valve			
36		300316027	1	Lock nut	Nakrętka sam.	Låsemøtrik	DIN985	M8	Fe/Zn9
37		300304158	1	Steel bolt	Śruba	Stålbolt	DIN931	M8x40	Fe/Zn9
38		7000043374	1	Hydr.hose	Przewód hydr.	Hydr. slange	L=1550mm	1/4”	
39		700405120	2	Hexagon nipple	Złączka	Brystnippel			3/8”x3/8”
40		7000406120	2	Bonded seals	Uszczelka	Sealing			PP 45 C
41		7000401210	1	Valve	Zawór	Valve			FT-257/5-3/8
42		7000405130	1	Nipple	Złączka	Nipple			1/2”x3/8”
43		7000406130	1	Bonded seals	Uszczelka	Pakning			PP 45 D
44		7000404140	1	Quick coupler	Szybkozłącze	Lynkobling			1/2”RG E 402
45		7000406140	1	Guard cap 1/2”	Zatyczka 1/2”	Bestyttelseshatte 1/2”			

Tab. 10

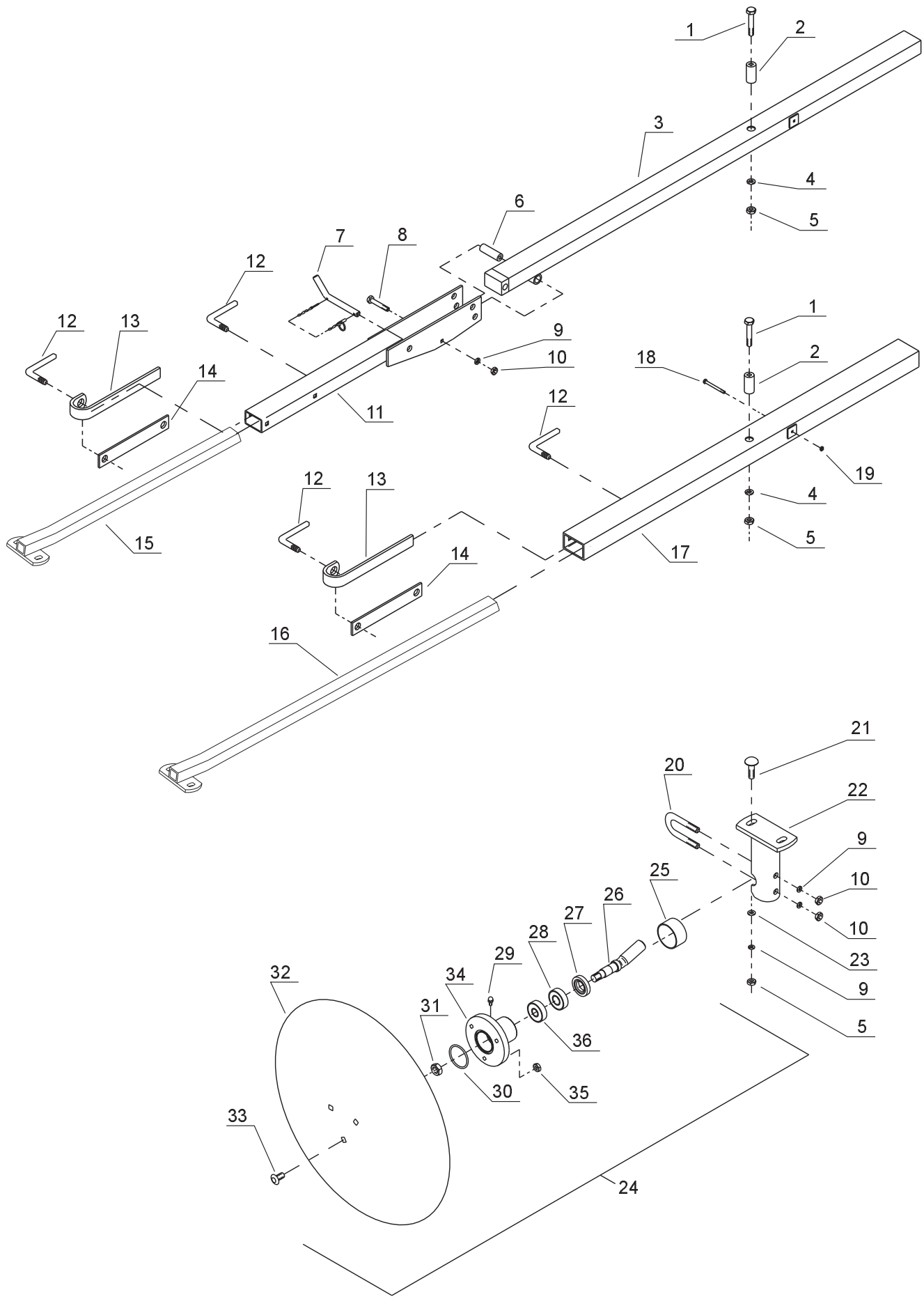
1
2
3
4
5
6
7
8
9
10
11
12
13
14
15
16
17
18
19
20
21
22
23
24
25
26
27
28
29
30
31
32
33
34
35
36

Tab. 10

Fig.	Serial no.	Part no.	Pieces	Notes					
1		300304040	2	Steel bolt	Śruba	Stålbolt	DIN931	M10x65	Fe/Zn5
2		7002149155	2	Bush	Tulejka	Bøsning			
3		7002151687	1	Inner arm,right	Ramię prawe	Arm,højre			NS2140/45
3		7002151688	1	Inner arm,left	Ramię lewe	Arm,venstre			NS2140/45
4		300332027	2	Face plate	Podkładka	Plan skive	DIN125	M10	Fe/Zn5
5		300316020	2	Lock nut	Nakrętka sam.	Låsemøtrik	DIN985	M10-B	Fe/Zn9
6		7002151473	1	Bushing	Tulejka	Bøsning			NS2140/45
7		7015001960	1	Pin	Sworzeń	Bolt			NS2140/45
8		300304043	1	Steel bolt	Śruba	Stålbolt	DIN931	M10x90	NS2140/45
9		300332021	2	Spring washer	Podkładka spr.	Centerfjederskive	DIN127	M10	Fe/Zn9
10		300315001	1	Nut	Nakrętka	Møtrik	DIN934	M10	Fe/Zn5
11		7002151690	1	Outer marker arm	Ramię znacznika	Outer arm			NS2140/45
12		7000038687	4	Tightening handle	Sworzeń	Bolt			
13		7000033336	2	Marker clamp	Uchwyt znacznika	Marker clamp			
14		7000038689	2	Clamp,kpl	Uchwyt,kpl	Clamp,komplet			
15		7002151775	1	Outer marker arm	Ramię znacznika	Outer arm			NS2140
16		7002149179	1	Outer marker arm	Ramię znacznika	Outer arm			NS2130/45
17		7002149140	1	Marker arm	Ramię znacznika	Outer arm			
18		7000540275	1	Steel bolt	Śruba	Stålbolt	DIN931	M6x75	Fe/Zn9
19		300316026	1	Lock nut	Nakrętka sam.	Låsemøtrik	DIN985	M6	Fe/Zn9
20		7002149882	2	U-bolt	Jarzmo	Drægeband			
21		300304170	1	Carriage bolt	Śruba podsadzana	Bræddebolt	DIN603	M10x40 P	Fe/Zn9
22		7002151249	1	Plate	Trzymak	Plade			
23		7000546110	1	Face plate	Podkładka	Plan skive	DIN125	3/8”	
24		7002157785	1	Marker hub,kpl	Piasta,kpl	Hub,kpl			
25		7002157969	1	End cap	Osłona	Guard			
26		7002157784	1	Marker shaft	Oś talerza	Marker aksel			
27		7009603658	1	Sealing	Uszczelka	Sealing		25x47x9	
28		7009603656	1	Ball bearing	Łożysko	Leje		6303	
29		7000405416	1	Grease nipple	Smarowniczka	Smørenippel		H1 M6x1	
30		7000405936	1	O-ring	Oring	O-ring		50,39x3.53	
31		300315006	1	Nut	Nakrętka	Møtrik	DIN934	M16	Fe/Zn5
32		7002153519	1	Marker diisc	Talerz znacznika	Disc		Ø406	
33		300304203	3	Carriage bolt	Śruba podsadzana	Bræddebolt	DIN603	M8x30 P	Fe/Zn9
34		7002157782	1	Marker hub	Piasta	Hub		GGG50	
35		300316034	3	Lock nut	Nakrętka sam.	Låsemøtrik	DIN985	M8	Fe/Zn9
36		7000106040	1	Bearing	Łożysko	Leje		6204	

Tab. 11

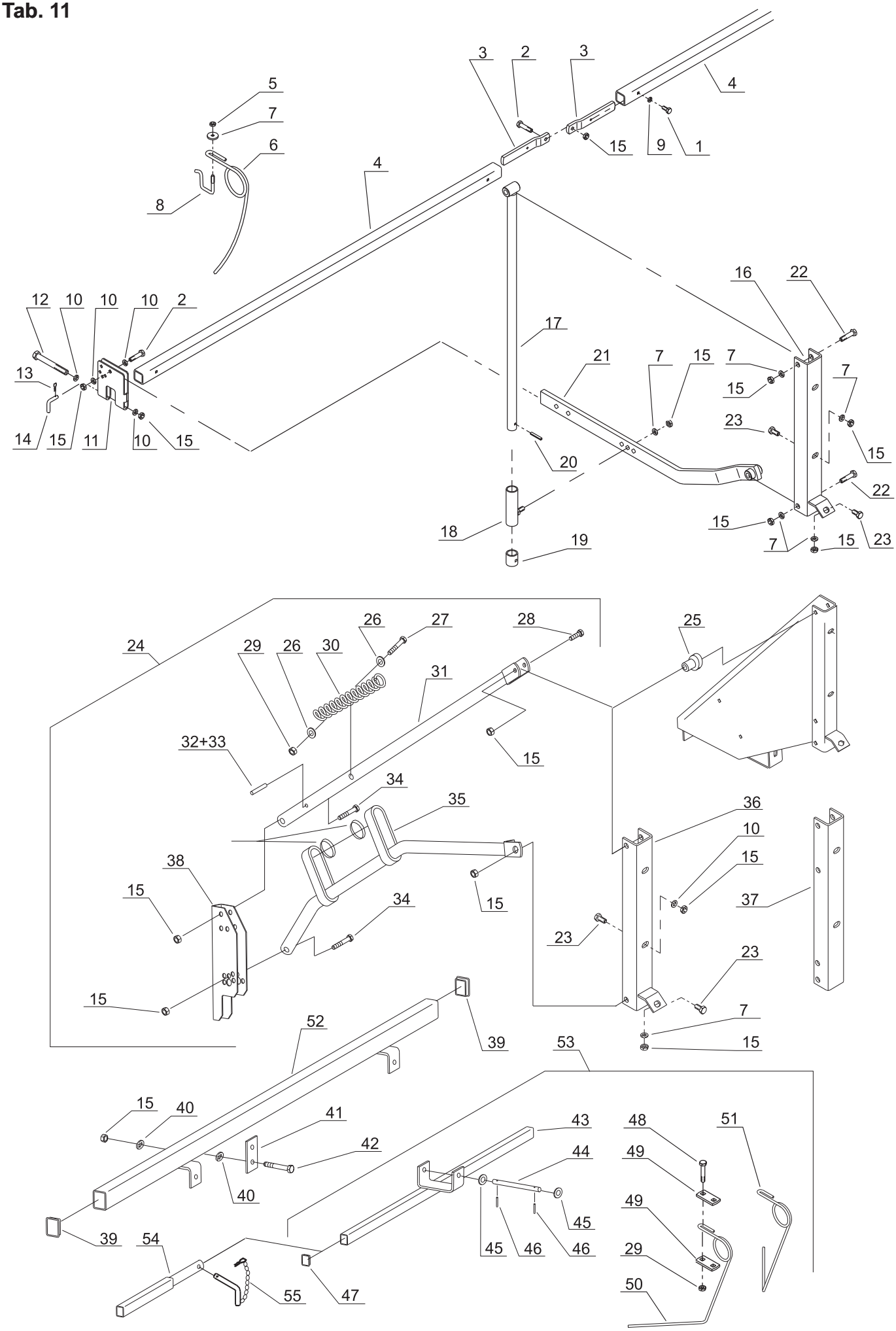
3
2
3
4
5
7
6
15
9
1
4
8
16
22
12
10
10
10
2
17
21
7
15
7
7
13
15
23
14
15
11
10
15
15
20
22
18
15
19
7
15
23
24
26
27
28
25
29
26
30
31
32+33
15
34
35
36
10
38
15
15
37
34
15
23
23
15
7
52
39
53
15
15
40
41
43
48
51
42
44
49
40
49
45
39
54
45
46
46
29
55
47
50

Tab. 11

Fig.	Serial no.	Part no.	Pieces	Notes					
1		300304034	1	Set screw	Śruba	Sætscrue	DIN933	M10x30	Fe/Zn5
2		300304058	1	Set screw	Śruba	Sætscrue	DIN933	M12x40	Fe/Zn5
3		7000041715	2	Hinge	Ramię	Bracket			
4		7002153803	1	Litter	Belka zagarniacza	Barerør		L=1950	NS2145
4		7002153804	1	Litter	Belka zagarniacza	Barerør		L=2220	NS2145
4		7002153141	1	Litter	Belka zagarniacza	Barerør		L=2940	NS2130
4		7002156717	1	Litter	Belka zagarniacza	Barerør		L=4200	NS2140
5		300315001	1	Nut	Nakrętka	Møtrik	DIN934	M10	Fe/Zn5
6		7000045885	22/25/28/33	Tine	Sprężyna zagarn.	Efterharvetand			
7		7000041714	22/25/28/33	Clamp	Podkładka	Skive			
8		7002151941	22/25/28/33	U-bolt	Jarzmo	Drægeband			
9		300332021	1	Spring washer	Podkładka spr.	Centerfjederskive	DIN127	M10	Fe/Zn9
10		300332008	6/9	Washer	Podkładka	Skive	DIN440	M12	Fe/Zn5
11		7002153131	2/3	Harrow bracket	Trzymak zagarn.	Efterharvebeslag			
12		300304021	2/3	Steel bolt	Śruba	Stålbolt	DIN931	M12x130	Fe/Zn5
13		300333067	2/3	Linch pin	Zawleczka	Splt		B48	Fe/Zn5
14		7000043157	2/3	Cotter bolt	Sworzeń	Bolt			
15		300315002	2/3	Lock nut	Nakrętka sam.	Låsemøtrik	DIN985	M12	Fe/Zn9
16		7002153835	2	U-bracket	Trzymak zagarn.	Arm f.harrow			
17		7002150487	2	Inner pipe	Rura wewn.	Indvendig rør			
18		7002150489	2	Outer pipe	Rura zewn.	Udvendig rør			
19		7002150754	2	Bush	Tulejka	Bøsning			
20		300323035	2	Tightening pin	Kołek spr.	Spændstift	DIN1481	8x32	
21		7002150493	1	Arm left	Ramię lewe	Efterharvearm,venstre			
21		7002150494	1	Arm,right	Ramię prawe	Efterharvearm,højre			
22		300304062	4	Steel bolt	Śruba	Stålbolt	DIN931	M12x60	Fe/Zn5
23		300304055	6	Steel bolt	Śruba	Stålbolt	DIN931	M12x25	Fe/Zn5
24		300732248	1	Linkage right,kpl	Ramię zagarn.,kpl	Efterarm,kpl			
24		300732249	1	Linkage left,kpl	Ramię zagarn.,kpl	Efterarm,kpl			
25		370002705	2	Bush	Tulejka	Bøsning			
26		300332043	4	Washer	Podkładka	Skive		11x34x3	
27		300304042	2	Steel bolt	Śruba	Stålbolt	DIN931	M10x80	Fe/Zn5
28		300304182	2	Set screw	Śruba pods.	Sætskrue	DIN603	M12x80P	Fe/Zn5
29		300316020	2	Lock nut	Nakrętka sam.	Låsemotrik	DIN985	M10	Fe/Zn5
30		300064233	2	Spring	Sprężyna	Fjeder			
31		300731649	2	Pipe	Rura górna	Harverør			
32		300323027	2	Tension pin	Kołek spr.	Spændstift	DIN1481	Ø5x50	Fe/Zn5
33		300323036	2	Tension pin	Kołek spr.	Spændstift	DIN1481	Ø8x60	Fe/Zn5
34		300304063	6	Steel bolt	Śruba	Stålbolt	DIN931	M12x65	Fe/Zn5
35		3007311647	1	Connec. pipe,ri	Rura prawa	Harverør,højre			
35		3007311648	1	Connec. pipe,le	Rura lewa	Harverør,venstre			
36		370093700	1	U-bracket right	Trzymak prawy	U-beslag højre			
36		370092300	1	U-bracket left	Trzymak lewy	U-beslag venstre			
37		370105300	1	U-bracket mid.	Trzymak środkowy	U-beslag		4,5m	
38		300064174	2	U-bracket	Trzymak	U-beslag			
39		300082635	2	Plug	Zaślepka	Plug			
40		300332022	2	Spring washer	Podkładka spr.	Centerfjederskive	DIN127	12.2	Fe/Zn5
41		300045490	2	Clamp	Nakładka	Spændestykke			
42		300304051	4	Steel bolt	Śruba	Stålbolt	DIN931	M12x100	Fe/Zn5
43		300731593	1	Tine pipe 3m	Belka sprężyn 3m	Tand rør 3m		L=1450	
43		300731594	1	Tine pipe 4/4.5m	Belka spr. 4/4.5m	Tand rør 4/4.5m		L=1640	
43		300731595	1	Tine pipe 4/4.5m	Belka spr. 4/4.5m	Tand rør 4/4.5m		L=900	
44		300033667	2	Bolt	Sworzeń	Bolt			
45		300332032	4	Washer 15	Podkładka 15	Skive 15	DIN125		Fe/Zn5
46		300333061	4	Split	Zawleczka	Split	DIN94	5x40	Fe/Zn5
47		300731595	2/4	Plug	Zaślepka	Plug			
48		300304003	2/4	Steel bolt	Śruba	Stålbolt	DIN931	M10x75	Fe/Zn5
49		300033389	2	Tension plate	Trzymak	Holder			
50		102280000	12	Tine ,right	Sprężyna prawa	Efterharvetand,høre		Typ: S-KM	
51		102280001	12	Tine ,left	Sprężyna lewa	Efterharvetand,venstre		Typ: S-KM	
52		300731398	1	Litter	Belka	Bærerør	WING FLOW 3m	L=2810	
55		300133000	2	Tine pipe,kpl	Belka sprężyn,kpl	Tand rør,kpl	WING FLOW 3m	L=1450	
52		300731401	1	Litter	Belka	Bærerør	WING FLOW 4m	L=3980	
53		300732339/1	2	Tine pipe,kpl	Belka sprężyn,kpl	Tand rør,kpl	WING FLOW 4m	L=1640	
53		300732340	1	Tine pipe,kpl	Belka sprężyn,kpl	Tand rør,kpl	WING FLOW 4m	L=900	
52		370108100	1	Litter	Belka	Bærerør	WING FLOW 4,5m	L=2730	
53		300732339/1	2	Tine pipe,kpl	Belka sprężyn,kpl	Tand rør,kpl	WING FLOW 4,5m	L=1640	
53		300732340	1	Tine pipe,kpl	Belka sprężyn,kpl	Tand rør,kpl	WING FLOW 4,5m	L=900	
54		300732495	2	Extension	Przedłużka	Beslag	WING FLOW 4,5m		
55		300720649	2	Pin	Zawleczka	Split	WING FLOW 4,5m		

Tab. 12

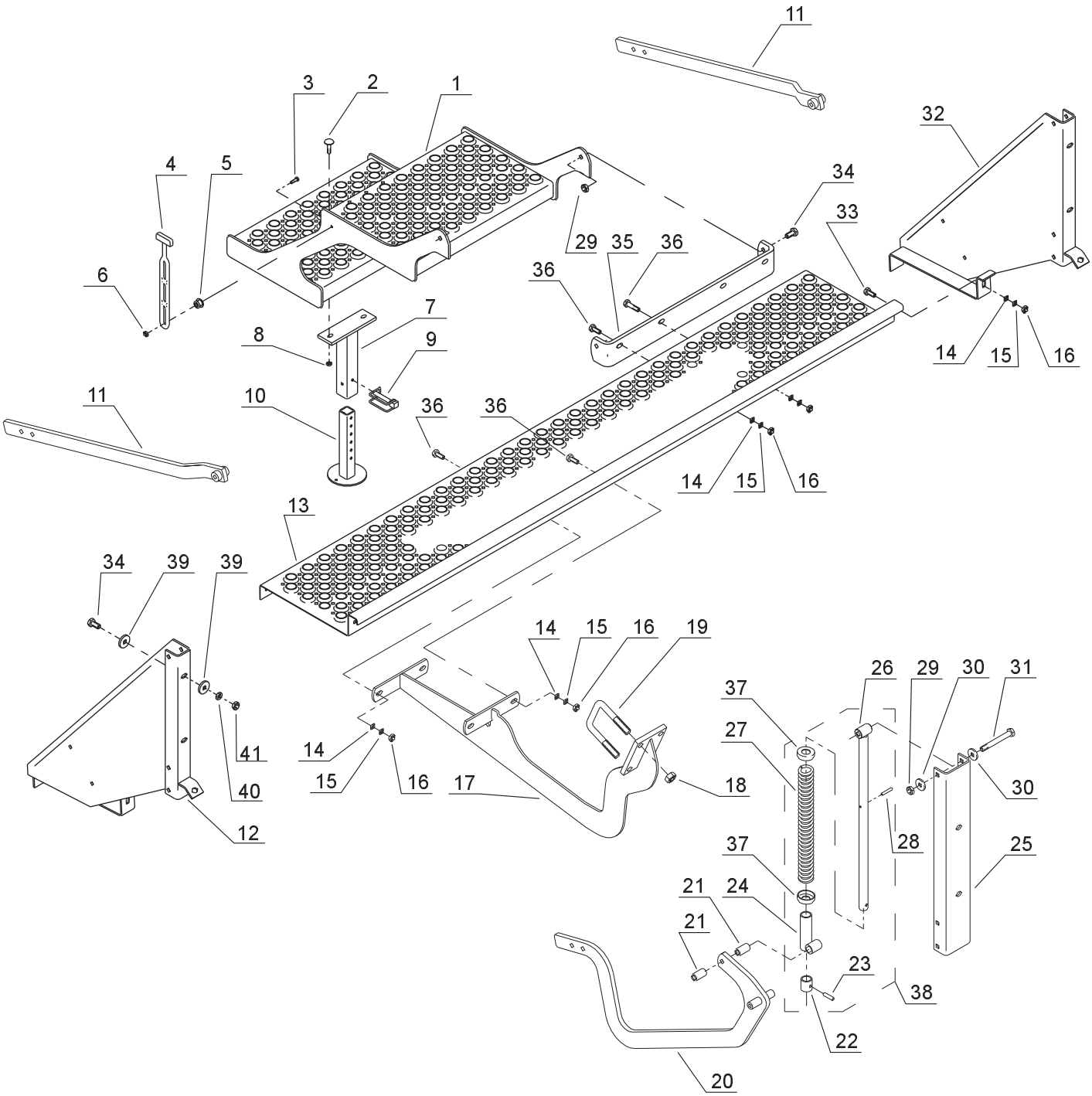
11
3
2
1
32
4
5
34
33
29
35
36
6
36
7
8
9
14
15
16
11
10
36
36
14
15
16
13
34
39
39
14
15
16
19
26
29
30
31
37
27
41
14
15
16
17
18
30
40
12
28
25
37
21
24
21
23
38
22
20

Tab. 12

Fig.	Serial no.	Part no.	Pieces	Notes					
1		7002154520	1	Step,bottom	Stopień dolny	Trin,nederste			
2		300304203	2	Carriage bolt	Śruba podsadzana	Bræddebolt	DIN603	M8x30	Fe/Zn5
3		300304141	1	Steel bolt	Śruba	Sætskrue	DIN931	M8x30	Fe/Zn5
4		7000600254	1	Rubber strap	Naciąg gumowy	Fjongstrop			
5		7000356499	1	Fixation f.strap	Trzymak naciągu	Faste f.fjongstrop			
6		300316026	1	Lock nut	Nakrętka sam.	Låsemøtrik	DIN985	M6	Fe/Zn5
7		70002153795	1	Outside f.supporting	Trzymak stopki	Udv.f.støttefod			
8		300316034	2	Lock nut	Nakrętka sam.	Låsemøtrik	DIN985	M8	Fe/Zn5
9		7000036676	1	Safety split pin	Zapinka zab.	Sikringssplit			NS 2145
10		7002153793	1	Supporting base	Stopka	Støttefod			
11		7002154534	2	Following arm	Ramię boczne	Armstykke			
12		7002154525	1	Side part	Płyta boczna	Efterharvearm			
13		7002153768	1	Upper step	Podest długi	Trin			NS2130
13		7002153769	1	Upper step	Podest długi	Trin			NS2140
13		7002153770	1	Upper step	Podest długi	Trin			NS2145
14		300332027	6	Washer	Podkładka	Skive	DIN125	10.5	Fe/Zn5
15		300332021	6	Spring washer	Podkładka spr.	Fjederskive	DIN127	10.2	Fe/Zn5
16		300315001	6	Nut	Nakrętka	Motrik	DIN 934	M10	Fe/Zn5
17		7002154522	1	Center piece	Ramię środkowe	Midterstykke			
18		300316023	2	Lock nut	Nakrętka sam.	Låsemøtrik	DIN985	M16	Fe/Zn5
19		7002148764	2	U-bolt	Jarzmo	Drægeband		M16	Fe/Zn5
20		7002154530	1	Following arm	Ramię środkowe	Armstykke			
21		7002154564	2	Inner bush	Tulejka	Bøsning			NS2140/45
22		7002150754	2	Bush	Tulejka	Bøsning			
23		300323035	2	Tension pin	Kołek spr.	Spændstift	DIN1481	8x32	Fe/Zn5
24		7002154563	2	Outer tube	Rura zewnętrzna	Udvendig rør			
25		7002154567	1	U-bracket	Trzymak	U-beslag			
26		7002154566	2	Inner tube	Rura wewnętrzna	Indvendig tube			
27		7000044817	2	Spring	Sprężyna	Fjeder			
28		300323030	2	Tension pin	Kołek spr.	Spændstift	DIN1481	6x35	Fe/Zn5
29		300316021	2	Lock nut	Nakrętka sam.	Låsemøtrik	DIN985	M12	Fe/Zn5
30		300332008	2	Washer	Podkładka	Skive	DIN125	13	Fe/Zn5
31		300304051	2	Set screw	Śruba	Sætskrue	DIN933	M12x100	Fe/Zn5
32		7002154526	1	Side part	Płyta boczna	Efterharvearm			
33		300304032	2	Set screw	Śruba	Sætskrue	DIN933	M10x25	Fe/Zn5
34		300304056	6	Set screw	Śruba	Sætskrue	DIN933	M12x30	Fe/Zn5
35		7002154535	1	Retainer f.step	Trzymak stopnia	Vinkelstykke			
36		300304035	2	Set screw	Śruba	Sætskrue	DIN933	M10x35	Fe/Zn5
37		7002155332	4	Cup	Miseczka	Skive			
38		7002155330	1	Teleskope,kpl	Teleskop,kpl	Teleskope,complete			
39		300332047	8	Washer	Podkładka	Skive	DIN440	17	Fe/Zn5
40		300332023	4	Spring washer	Podkładka spr.	Fjederskive	DIN127	12	Fe/Zn5
41		300315003	6	Nut	Nakrętka	Møtrik	DIN934	M12	Fe/Zn5

Tab.13

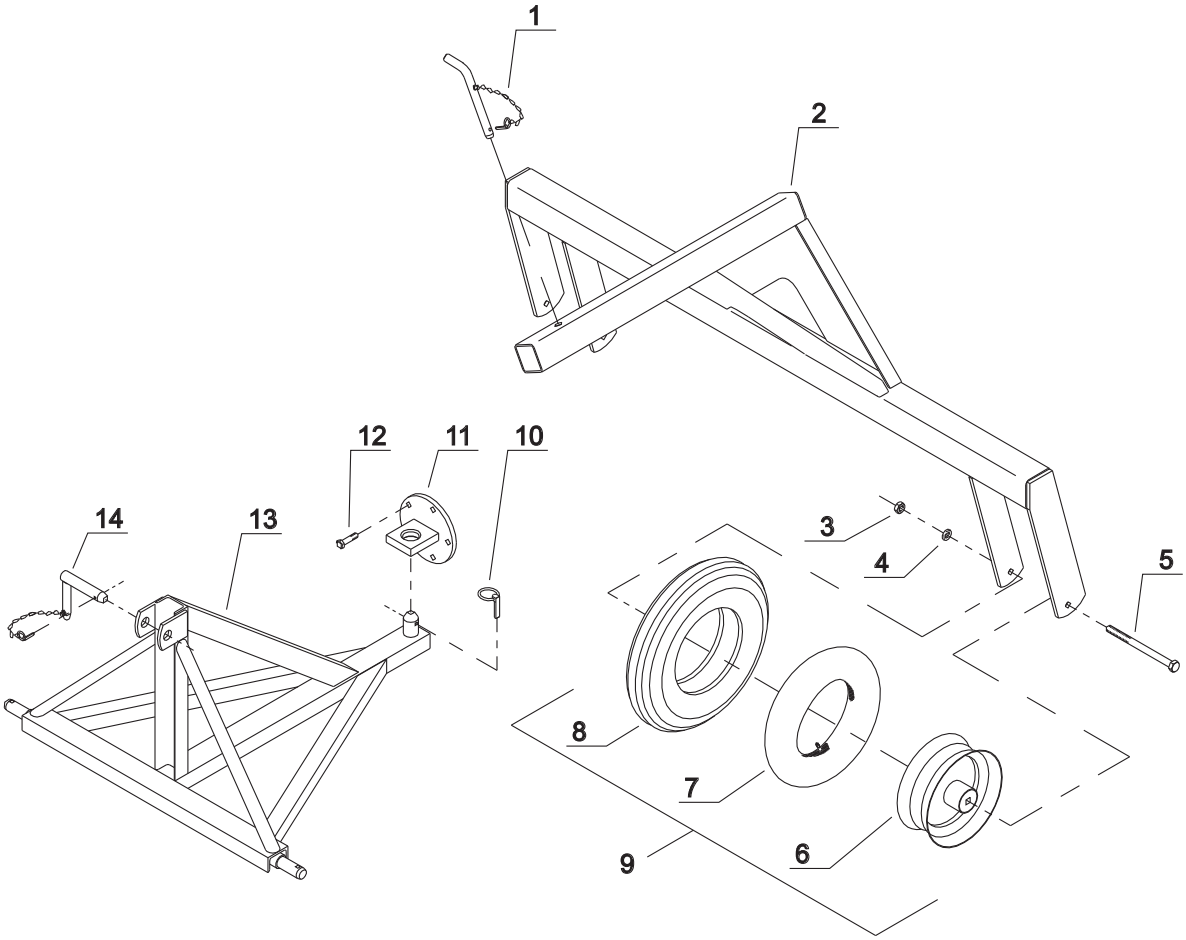

Tab. 13

Fig.	Serial no.	Part no.	Pieces	Notes					
1		7000033785	1	Cotter bolt	Sworzeń	Splitbolt			
2		7002154580	1	Transport carriage	Rama	Frame			
3		300315006	2	Nut	Nakrętka	Møtrik	DIN934	M16	Fe/Zn5
4		300332018	2	Spring washer	Podkładka spr.	Fjederskive	DIN127	16.3	Fe/Zn5
5		300215449	2	Steelbolt	Śruba	Stålbolt	DIN931	M16x220	Fe/Zn5
6		7002148347	2	Rim	Felga	Falg	6.00x12		
7		7000152140	2	Tube	Dętka	Slange	6.00x12		
8		7000152120	2	Tyre	Opona	Dæk			
9		7002148348	2	Wheel	Koło	Hjul			
10		300323046	1	Linch pin	Przetyczka z pierść.zab.	Rolsplit		Ø10	Fe/Zn5
11		7002154585	1	Transport drive	Ucho transportowe	Transport drive			
` 12		300304069	5	Setscrew	Śruba	Stålbolt	DIN931	M14x45	Fe/Zn5
13		7000036196	1	Draw bar extension	Rama transportowa	Transport frame			
14		7000042779	1	Cotter bolt	Sworzeń z łańcuchem	Tap m.kæde		Ø25x135	Fe/Zn5

Tab. 14

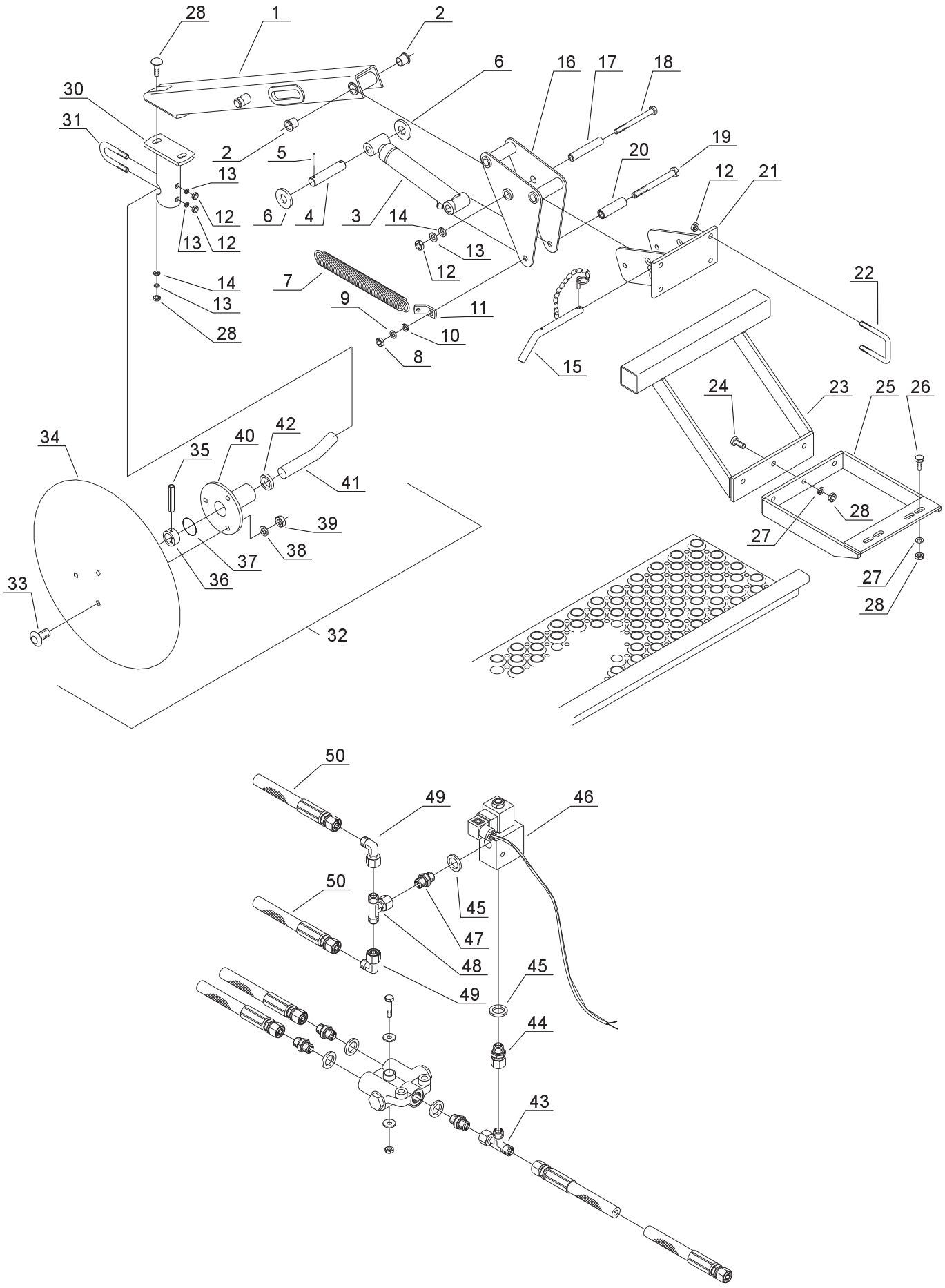
28
1
2
6
16
17
18
30
31
2
5
19
20
13
12
21
12
6
4
3
14
13
12
13
12
14
7
22
13
9
11
28
10
8
15
24
23
25
26
34
35
40
42
41
28
39
27
38
37
36
27
33
28
32
50
49
46
50
45
47
48
45
49
44
43

Tab. 14

Fig.	Serial no.	Part no.	Pieces	Notes					
1		7002153980	1	Arm	Ramię	Arm			
2		7000602383	2	Bush	Tulejka łoż.	Asicomleje			
3		7002153969	1	Cylinder,kpl	Cylinder,kpl	Cylinder,kpl			
4		7002153982	1	Split bolt	Trzpień	Splitbolt			Ø20x93
5		300323061	1	Spring pin	Kołek spr.	Spændstift	DIN1481		Ø4x30
6		300332034	2	Face plate	Podkładka	Plan skive	DIN125	21	Fe/Zn5
7		7002151617	1	Spring	Sprężyna	Fjeder			
8		300315002	8	Nut	Nakrętka	Møtrik	DIN934	M12	Fe/Zn5
9		300332022	1	Spring washer	Podkładka spr.	Fjederskive	DIN127	12.2	Fe/Zn5
10		300332008	2	Face plate	Podkładka	Plan skive	DIN125	13	Fe/Zn5
11		7002153984	1	Arm	Ramię	Ole			
12		300315001	1	Nut	Nakrętka	Møtrik	DIN934	M10	Fe/Zn5
13		300332021	1	Spring washer	Podkładka spr.	Fjederskive	DIN127	10.2	Fe/Zn5
14		300332027	2	Face plate	Podkładka	Plan skive	DIN125	10.5	Fe/Zn5
15		7002153986	1	Pin	Sworzeń	Splitbolt m.kæde			
16		7002153975	1	Holder	Trzymak	Holder			
17		7002153971	1	Bush	Tuleja	Inderbøsning			
18		300304226	1	Steelbolt	Śruba	Stålbolt	DIN933	M10x120	Fe/Zn5
19		300304051	1	Steelbolt	Śruba	Stålbolt	DIN933	M12x100	Fe/Zn5
20		7002154558	1	Bush	Tulejka	Bøsning			
21		7002153978	1	Bracket	Trzymak	Beslag			
22		7002148874	1	U-bolt	Jarzmo	Drægeband		50x50	
23		7002154893	1	Bracket	Trzymak	Beslag			
24		300304034	1	Set screw	Śruba	Sætscrue	DIN933	M10x30	Fe/Zn5
25		7002154884	1	Bracket	Trzymak	Afstivning			
26		300304031	1	Set screw	Śruba	Sætscrue	DIN933	M10x20	Fe/Zn5
27		300332027	1	Washer	Podkładka	Skive	DIN125	M10	Fe/Zn5
28		300316020	1	Lock nut	Nakrętka sam.	Låsemøtrik	DIN985	M10	Fe/Zn9
29		300304170	1	Carriage bolt	Śruba podsadzana	Bræddebolt	DIN603	M10x40	P Fe/Zn9
30		7002151249	1	Plate	Trzymak	Plade			
31		7002149882	1	U-bolt	Jarzmo	Drægeband			
32		7002153504	2	Marker hub,kpl	Piasta,kpl	Markortallerken,kpl			
33		300304203	6	Carriage bolt	Śruba podsadzana	Bræddebolt	DIN603	M8x30	P Fe/Zn9
34		7002153519	2	Marker diisc	Talerz znacznika	Markørtallerken			Ø406
35		300323030	1	Spring pin	Kołek spr.	Spændstift	DIN1481		Ø6x36
36		7002149887	1	Ring	Tulejka	Ring			
37		7000016639	1	O-ring	Oring	O-ring			
38		300332039	1	Washer	Podkładka	Skive	DIN125	M8	Fe/Zn5
39		300316027	1	Lock nut	Nakrętka sam.	Låsemøtrik	DIN985	M8	Fe/Zn9
40		7002149885	1	Marker hub	Piasta	Markørnav			
41		7002149883	1	Marker shaft	Oś talerza	Markøraksel			
42		7000544609	1	Oil sealing ring	Pierścień uszcz.	Olietatningsring			
43		7000603238	1	T-nipple	Trójnik	T-nipple			135BP06
44		7000405118	1	Hexagon nipple	Złączka	Brystnippel			3/8”x3/8”
45		7000406120	4	Bonded seals	Uszczelka	Sealing			PP 45 C
46		7002154390	1	Magnetvalve	Zawór magnet.	Magnetventil m.ledning			
47		7000600958	1	Hexagon nipple	Złączka	Brystnippel			02BP06x04
48		7000602132	1	T-nipple	Trójnik	T-nipple			15BP04
49		7000602131	2	Angle nipple	Kolanko	Vinkel			9016BP04
50		7002153987	2	Hydr.hose	Przewód hydr.	Hydraulic rør	L=2500mm		

Tab.15

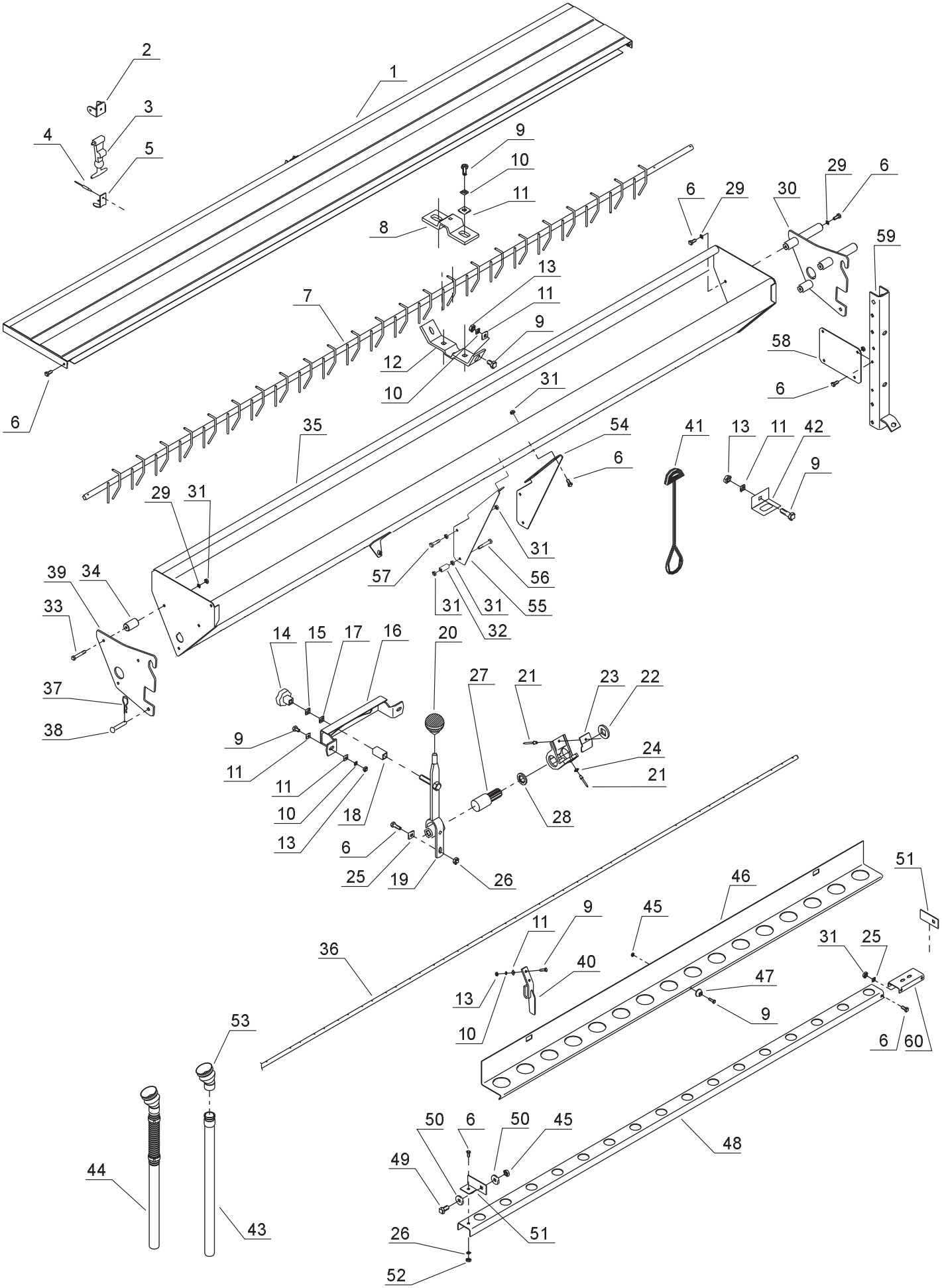
1
2
3
4
5
6
7
8
9
10
11
12
13
14
15
16
17
18
19
20
21
22
23
24
25
26
27
28
29
30
31
32
33
34
35
36
37
38
39
40
41
42
43
44
45
46
47
48
49
50
51
52
53
54
55
56
57
58
59
60

Tab. 15

Fig.	Serial no.	Part no.	Pieces	Notes					
1		7002155337	1	Lid	Wieko	Låg		FS 4.0	
1		7002155335	1	Lid	Wieko	Låg		FS 3.0	
2		7000356316	2	Holder f.strap	Uchwyt górny	Holder f.gummistrop			
3		7000356315	2	Rubber strap	Trzymak gumowy	Gummistrop m.splitbolt			
4		7000556840	8	Pop rivet	Nit zrywalny	Popnitte		4x10	
5		7000356310	2	Helmet retainer	Uchwyt dolny	Hjolmholder f.RH 1B			
6		300304191	20	Set screw	Śruba	Sætscrue	DIN933	M8x25	Fe/Zn5
7		7002155227	1	Agitator shaft	Mieszadło	Røreaksel			FS2130
7		7002155228	2	Agitator shaft	Mieszadło	Røreaksel			Fs2140
8		700025103	2	Bearing agitator	Trzymak łożyska	Rørakselleje overdel			
9		300304186	12	Set screw	Śruba	Sætskrue	DIN933	M6x20	Fe/Zn5
10		300332020	10	Spring washer	Podkładka spr.	Centerfjederskive	DIN127	6.1	Fe/Zn5
11		300332038	15	Washer	Podkładka	Plan skive	DIN125	6.4	Fe/Zn5
12		7002002190	2	Bearing agitator	Trzymak dolny	Rørakselleje underdel			
13		300315017	13	Nut	Nakrętka	Møtrik	DIN934	M6	Fe/Zn5
14		700601053	1	Thumbscrew	Pokrętło	Betjeningsgreb			
15		300332021	1	Spring washer	Podkałdka spr.	Centerfjederskive	DIN127	M10	Fe/Zn5
16		7000027162	1	Skala	Skala	Skala			
17		300332027	2	Washer	Podkładka	Plan skive	DIN125	10.5	Fe/Zn5
18		7000027150	1	Bush	Tulejka	Afstandsstykke			
19		7002154817	1	Calibration handle	Dźwignia	Stillehandtag			
20		7000310180	1	Ball shape handle	Gałka	Kuglegreb		32x10	
21		7000556850	46/64	Pop rivet	Nit zrywalny	Popnitte		4.8x8.6	
22		7000027136	22/32	Washer	Podkładka	Trykring			
23		7000026965	22/32	Plate	Pokrywa	Afstygerplade			
24		7000546105	22/32	Washer	Podkłdka	Facetskive		3/16”	Fe/Zn5
25		300332039	5	Washer	Podkładka	Plan skive	DIN125	8.4	Fe/Zn5
26		7000546108	3	Washer	Podkłdka	Facetskive		5/16”	Fe/Zn5
27		7000026821	22/32	Seed wheel	Kółko wysiewające	Såhjul			
28		700026822	22/32	Seed washer	Podkładka wysiew.	Afstrygerring			
29		300332025	15	Spring washer	Podkładka spr.	Centerfjederskive	DIN127	8.2	Fe/Zn5
30		7002155211	1	Retainer,left	Trzymak lewy	Øphang,venstre			
31		300315018	8	Nut	Nakrętka	Møtrik	DIN934	M8	Fe/Zn5
32		7002155230	1	Bush	Tulejka	Beskyttelseshatte			
33		300304162	2	Set screw	Śruba	Sætscrue	DIN931	M8x60	Fe/Zn5
34		7002155212	1	Bush	Tulejka	Bøsning		Ø25x9x43	
35		7002154785	1	Chassis	Pudło	Frøsåkasse		FS 4.0	
35		7002154784	1	Chassis	Pudlo	Frøsåkasse		FS 3.0	
36		7002154793	1	Sowing shaft	Wałek wysiewny	Såaksel		L=3494	
36		7002154792	1	Sowing shaft	Wałek wysiewny	Såaksel		L=2426	
37		300333067	1	Pin	Zawleczka	Spændstift			Fe/Zn5
38		7000037022	1	Rivet	Nit	Splitbolt		Ø10x55	
39		7002155208	1	Retainer,right	Trzymak prawy	Øphanf,holre			
40		7002154799	4	Holder	Trzymak listwy	Hangsel			
41		7000356410	1	Rubber strap	Naciąg gumowy	Fjongstrop			
42		7002002192	1	Retainer	Zaczep	Stropfaste			
43		7002153553	1	Plastic tube	Rura plastikowa	Plastsarør,kort			
44		7002154859	1	Sowing tube	Rura wysiewu	Sårør flex			
45		300316036	1	Lock nut	Nakrętka sam.	Låsemøtrik	DIN985	M12	Fe/Zn5
46		7002154800	1	Suspension f.tubes	Listwa	Holder f.sårør		16 rk	
46		7002154801	1	Suspension f.tubes	Listwa	Holder f.sårør		12 rk	
46		7002154802	1	Suspension f.tubes	Listwa	Holder f.sårør		11rk	
47		7000356499	1	Holder	Trzymak	Faste f.fjongstrop			
48		7002151596	1	Suspension f.tubes	Listwa	Hulskinne		L=2730	
48		7002155203	1	Suspension f.tubes	Listwa	Hulskinne		L=1834	
49		300304055	2	Set screw	Śruba	Sætskrue	DIN931	M12x35	Fe/Zn5
50		300332008	2	Washer	Podkładka	Plan skive	DIN125	13	Fe/Zn5
51		7002151603	1	Holder,left	Trzymak lewy	Holder,venstre			
51		7002151602	1	Holder,right	Trzymak prawy	Holder,højre			
52		300316034	2	Lock nut	Nakrętka sam.	Låsemøtrik	DIN985	M8	Fe/Zn5
53		7002149465	1	Upper bellow	Mieszek górny	Øverste bælg			
54		7002155215	1	Bracket,left	Ramię lewe	Beslag,venstre			
55		7002155230	1	Bracket,right	Ramię prawe	Beslag,højre			
56		300304161	2	Set screw	Śruba	Sæatskrue	DIN931	M8x55	Fe/Zn5
57		300304158	2	Set screw	Śruba	Sætskrue	DIN931	M8x40	Fe/Zn5
58		7002155213	1	Retainer	Płyta boczna	Endeplade			
59		7002155206	1	U-bracket	Trzymak	U-beslag			
60		7002154993	1	Hinge	Łącznik	Mellemstykke			

Tab. 16

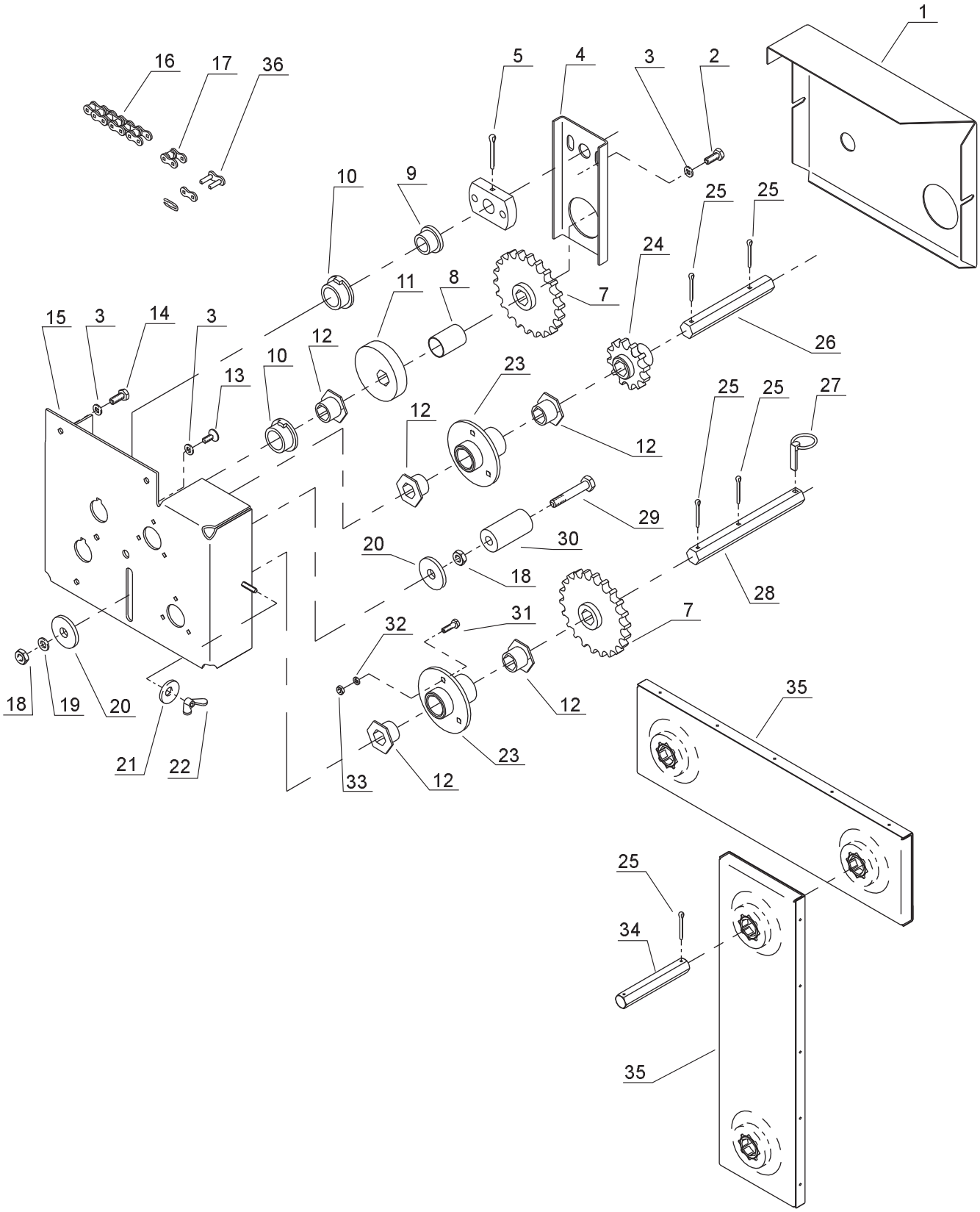
1
2
3
4
5
7
8
9
10
11
12
13
14
15
16
17
18
19
20
21
22
23
24
25
26
27
28
29
30
31
32
33
34
35
36

Tab. 16

Fig.	Serial no.	Part no.	Pieces	Notes					
1		7002155229	1	Side screen	Osłona boczna	Skårm			
2		300304152	2	Set scrue	Śruba	Sætskrue	DIN931	M8x16	Fe/Zn5
3		300332025	2	Spring washer	Podkładka spr.	Centerfjederskive	DIN127	8.2	Fe/Zn5
4		7002148435	1	Catch	Blacha	Medbringer			
5		300333061	1	Pin	Zawleczka	Spændstift	DIN941	5x40	Fe/Zn5
6		7002148436	1	Plate f.catch	Płyta	Nav.f.medbringer			
7		7002003974	1	Chain weel	Koło łańcuchowe	Kædehjul		22Z	
8		7002003998	1	Bush	Tulejka	Afstandsstykke			
9		7000110210	1	Bush	Tulejka	Bøsning		16x22x16	
10		7000025095	1	Bearing	Łożysko	Lejebøsning			
11		7002002185	1	Exscentric wheel	Koło eliptyczne	Excentrik			
12		7000025156	5	Bearing	Tulejka łożyskowa	Lejebøsning			
13		7000602145	1	Screw	Śruba	Unbraco bolt		M8x20 UH	
14		300304153	1	Set scrue	Śruba	Sætskrue	DIN931	M8x20	Fe/Zn5
15		7002151569	1	Side screen	Osłona boczna	Inderskarm			
16		7002149260	1	Chain kpl	Łańcuch kpl	Kæde komplet		08B-1 53+1	
17		700602373	1	Straight joint link	Ogniwo złączne	Kæde samleled lige		08B-1	
18		300315001	1	Nut	Nakrętka	Møtrik	DIN985	M10	Fe/Zn5
19		300332021	1	Sprin washer	Podkładka spr.	Centerfjederskive	DIN127	M10	Fe/Zn5
20		7000041714	1	Washer	Podkładka	Skive		35x10.5x4	
21		7000029426	1	Washer	Podkładka	Skive			
22		7000544507	1	Nut	Nakrętka skrzydełkowa	Flojmøtrik	DIN316	M6	Fe/Zn5
23		7002003967	2	Hub	Piasta	Lejehus			
24		7000045691	1	Chain weel	Koło łańcuchowe	Kædehjul		12Z	
25		300323061	5	Spring pin	Kołek spr.	Split	DIN94	4x30	Fe/Zn5
26		7002003971	1	Shaft	Wałek	Aksel			
27		300323046	1	Linch pin	Przetyczka z pierść.zab.	Sikringsplit		6x41	Fe/Zn5
28		7002151566	1	Shaft	Wałek	Aksel			
29		300304042	1	Steel bolt	Śruba	Stålbolt	DIN931	M10x80	Fe/Zn5
30		7002003995	1	Bush	Tuleja	Strammerulle			
31		300304139	6	Sat screw	Śruba	Sætskrue	DIN933	M6x16	Fe/Zn5
32		300332020	6	Spring washer	Podkładka spr.	Centerfjederskive	DIN127	M6	Fe/Zn5
33		300315017	6	Nut	Nakrętka	Møtrik	DIN985	M6	Fe/Zn5
34		7002155231	1	Shaft	Wałek	Aksel			
35		7002155232	2	Casette	Kaseta	Kassette		L=332	
36		700602374	1	Cranked joint link	Ogniwo złączne	Kæde samleled Fork.		08B-1	

Tab. 17

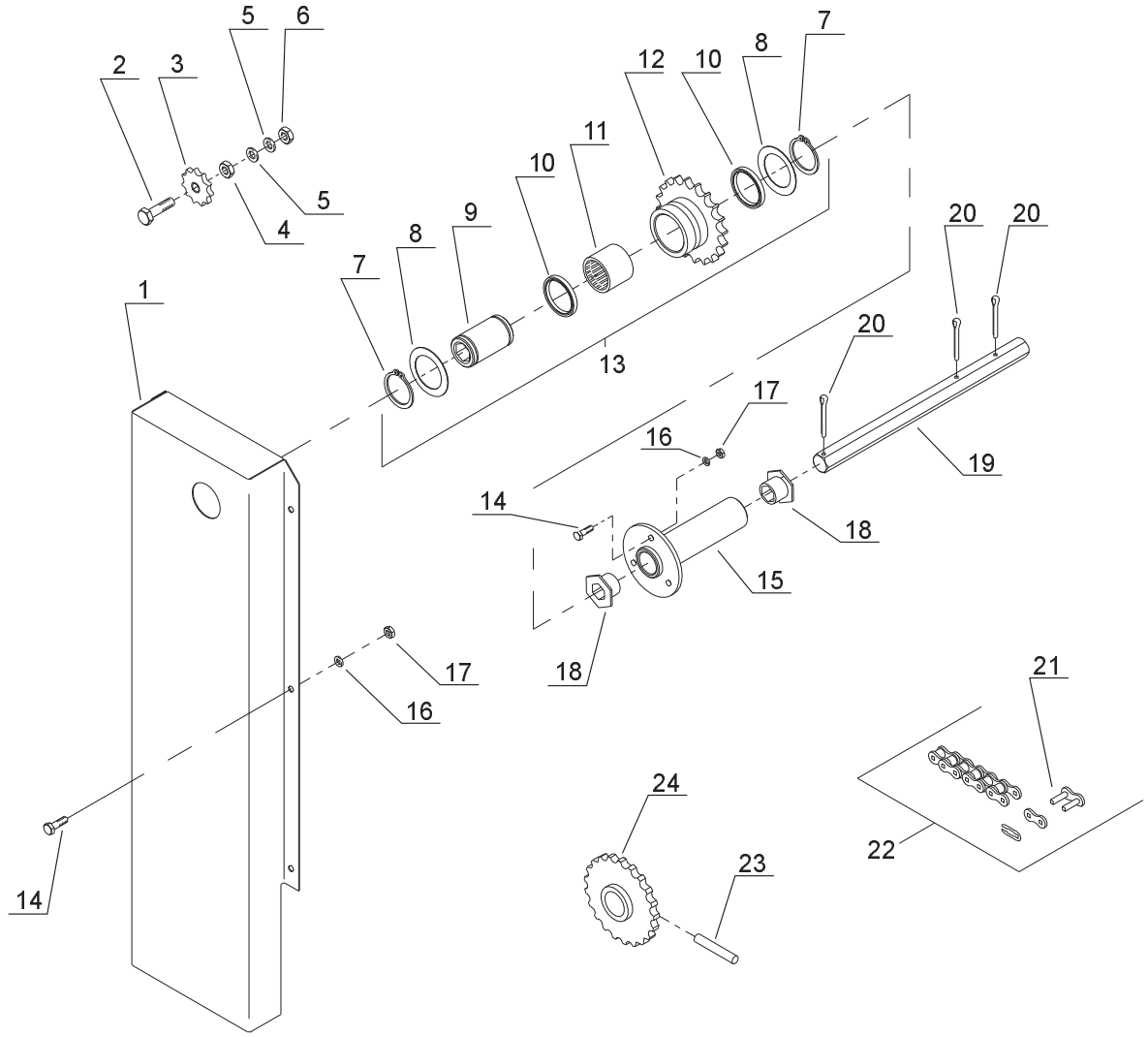
5
6
2
3
12
10
8
7
11
10
5
4
9
8
7
20
20
1
20
13
17
16
19
14
18
15
17
18
16
21
24
22
23
14

Tab. 17

Fig.	Serial no.	Part no.	Pieces	Notes					
1		7002155201	1	Outerguard	Osłona boczna	Skårm			
2		300304038	1	Steel bolt	Śruba	Stålbolt	DIN933	M10x50	Fe/Zn5
3		7000028083	1	Chain weel	Koło Łańcuchowe	Strammehjul		11Z	
4		300315001	2	Nut	Nakrętka	Møtrik	DIN934	M10	Fe/Zn5
5		700546110	2	Washer	Podkładka	Skive	DIN125	3/8”	Fe/Zn5
6		300315001	5	Nut	Nakrętka	Møtrik	DIN934	M10	Fe/Zn5
7		300407011	2	Locking ring	Pierścień osadczy	Låsering	DIN471	30Z	
8		7000602484	2	Spring disc	Sprężyna talerzowa	Tallerkenfjeder		46,5x30,5x0,6	
9		7002155222	1	Bush	Tulejka	Bøsning			
10		7000602304	2	Sealing ring	Pierścień uszczeln.	Tatningsring			30x37x4
11		7000602302	1	Ball bearing	Łożysko	Kugleleje			
12		7002149975	1	Chain wheel	Koło łańcuchowe	Kædehjul		20Z	
13		7002155223	1	Chain wheel,kpl	Koło łańcuchowe,kpl	Kædehjul,komplet			
14		300304139	5	Steel bolt	Śruba	Stålbolt	DIN931	M6x16	Fe/Zn5
15		7002155220	1	Hub	Piasta	Lejehus			
16		300332038	5	Washer	Podkładka	Skive	DIN125	M6	Fe/Zn5
17		300315017	5	Nut	Nakrętka	Møtrik	DIN934	M6	Fe/Zn5
18		7000025156	2	Bush	Tuleja łoż.	Lejebosning			
19		7002155221	1	Shaft	Wałek	Aksel		L=261	
20		300333059	3	Split pin	Zawleczka	Split	DIN94	4x30	Fe/Zn5
21		7000602373	1	Straight joint link	Ogniwo złączne	Lige samleled		08B	
22		700025966	1	Chain	Łańcuch	Kæde		1/2” 99+1	
23		300323038	1	Spring pin	Kołek spr.	Split	DIN1481	Ø8x40	Fe/Zn5
24		7002148992	1	Chain wheel	Koło łańcuchowe	Kædehjul		21td. 1/2”	