ES 1060

A01

Valid from: I Gültig ab:
Valable á partir de: I Gyldig fra:
23.01.2018

Serial No.: I Maschinen Nr.:
No. de serie: I Fabrikationsnr.:
B030240171064

You can always find the latest version of the Spare Parts List at www.kongskilde.com

Reservedelsliste
Spare parts list
Ersatzteilliste
Liste de pièce de rechange

KONGSKILDE
Moving agriculture ahead

Bestiller De reservedele så opgiv venligst maskinens fabrikationsnummer og eventuelt købsår. Det sparer Dem tid, penge og ærgrelser og os unødigt besvær.
De kan notere nummeret på Deres maskine her:

Nr..... Leveret den ..... / ..... 20.....
så har De det ved hånden, når De eventuelt skal bestille reservedele.
Fabrikationsnummeret findes indhugget i rammen, som vist på figuren.

Bei Ersatzteilbestellungen ist die Fabrikationsnummer Ihrer Maschine unbedingt anzugeben.
Das erspart Ihnen Zeit, Geld und Ärger und erleichert uns die Abfertigung.
Tragen Sie die Nummer Ihrer Maschine bitte hier ein:

Nr..... Geliefert am ..... / ..... 20.....
dann haben Sie bei Ersatzteilbestellungen immer die Nummer bei der Hand.
Die Fabrikationsnummer ist im Rahmen eingeschlagen, siehe Figur.

Always state the serial number and if possile the year of the machine when ordering spare parts whereby you save time and money and facilitates matters for us.
Please enter the number of your machine here:

No..... Delivered on the ..... / ..... 20.....
Appropriate when ordering parts.
The serial number is located as shown on the figure.

Lorsque vous commandez des pièces dètachées, indiquez toujours le numéro de série de votre machine et si possible son année de fabrication. Vous éviterez des pertes de temps et vous nous faciliterez le travail.
Prière de noter ici le numéro de série de votre machine:

Numéro..... Livrée le ..... / ..... 20.....

Ceci vous sera utile lorsque vous commanderez des pièces.
Le numéro de série est gravé dans le cadre comme indiqué sur la figure.

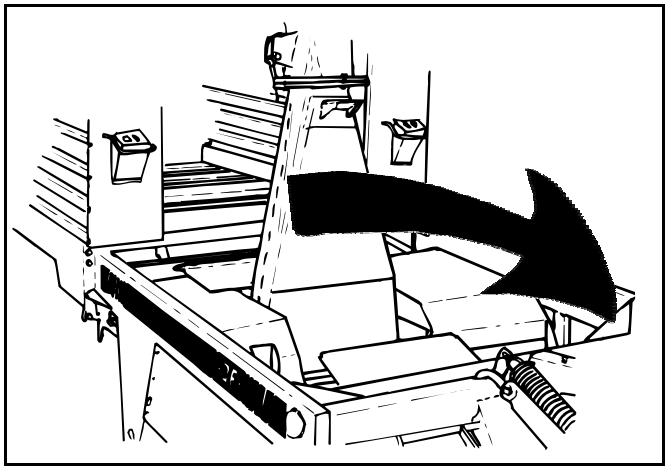

SPARE PARTS BOOK
ERSATZTEILKATALOG
CATALOGUE DE PIÈCES
RESERVEDELSKATALOG

The book is divided into 5 passages:

1. Description of the spare part book.
2. Number key for assembly parts.
3. Number key showing on which figures the spare part numbers can be found.
4. Figure key showing on which figures the parts can be found.
5. Spare parts list.

Der Katalog ist in 5 Abschnitte eingeteilt:

1. Beschreibung des Ersatzteilkataloges.
2. Nummernschlüssel für Montagezubehör.
3. Nummernschlüssel mit Angabe der jeweiligen Ersatzteilnummer.
4. Figurliste mit Angabe, auf welche Figuren die Teile zu finden sind.
5. Ersatzteilliste.

Le catalogue est divisé en 5 sections:

1. Description du catalogue de pièces.
2. Liste de pièces de montage.
3. Numéros des pièces de rechange indiquant le numéro de figure.
4. Liste des figures indiquant sur quelle figure se trouvent les pièces.
5. Liste de pièces de rechange.

Kataloget er opdelt i 5 afsnit:

1. Beskrivelse af reservedelskataloget.
2. Nummernøgle for monteringsdele.
3. Nummernøgle - viser på hvilke figurer reservedelsnumrene findes.
4. Figurnøgle - viser på hvilke figurer delene findes.
5. Reservedelsliste.

Description of the spare parts book:
Beschreibung des Ersatzteilkataloges:
Discription du catalogue de pièces:
Beskrivelse af reservedelskataloget:

The spare parts book is built up as follows:

Fig. 01-29	Standard	Fig. 50-59	Hub
Fig. 30-39	Gear	Fig. 60-79	Variation of standard (Accessory)
Fig. 40-49	PTO drives	Fig. 80-	Accessory

Der Ersatzkatalog ist so aufgebaut:

Fig. 01-29	Standard	Fig. 50-59	Nabe
Fig. 30-39	Getriebe	Fig. 60-79	Variation vom Standard (Zubehör)
Fig. 40-49	Gelenkwellen	Fig. 80-	Zubehör

Le catalogue de pièces est arrangé comme suit:

Fig. 01-29	Standard	Fig. 50-59	Moyeu
Fig. 30-39	Boîtier	Fig. 60-79	Variation du standard (Accessoire)
Fig. 40-49	Arbres à cardan	Fig. 80-	Accessoire

Reservedelskataloget er opbygget således:

Fig. 01-29	Standard	Fig. 50-59	Nav
Fig. 30-39	Gear	Fig. 60-79	Variation af standard (Tilbehør)
Fig. 40-49	Kraftoverføringsaksler	Fig. 80-	Tilbehør

Quantity:
States quantity of parts for machine.
In connection with subassemblies:
Quantity for the assembly.

Anzahl:
Anzahl Teile je maschine.
Bei Untersammlungen:
Anzahl je Sammlung.

Quantité:
Quantité de pièces par machine.
Pour les sous-assemblages: pièces par assemblage.

Antal:
Antal dele pr. maskine.
Ved undersamlinger: dele pr. samling.

Postion No.:
The position No. marked "()"
is not standard.
Is delivered as accessory.

Positionsnummer:
Die Positionsnummer, die mit "()"
gezeichnet ist, ist nicht der Standard.
Wird als Zubehör geliefert.

No de pos.:
Le numéro de position marqué d'un "()"
n'est pas une pièce standard.
Livrée comme accessoire.

Pos. nr.:.
Positionsnummer mærket med."()"
er ikke standard.
Leveres som tilbehør

POS.	VARENUMMER	ANTAL	BENÆVNELSE BEZEICHNUNG DESIGNATION		HERTIL, DAZU TO THIS, A CECI	
33.	1340-9153 T	2	KRYDS KREUTZGARNITUR >=0003219 <=0003448	CENTRE	1341-9187	1
33.1	1350-7005	2	KRYDS KREUTZGARNITUR >=0003219	CENTRE	1350-9052 1350-9104	4 1
34.	1340-0196	1	PROFILAKSEL PROFILGABEL >=0003219 <=0003448	PROFIL FORK		
34.1	1350-8008	1	PROFILAKSEL PROFILGABEL >=0003249	PROFIL FORK		

Article no.:
The article no. marked "T" is not standard. Is delivered as accessories.
the article no. marked "+":
Modification is being made.

Warenummer:
Ist eine Warennummer mit "T" gekennzeichnet, wird sie als Zubehör geliefert.
Eine Warennummer mit "+" ist als Modifikation unterwegs.

No. D'article:
Le no d'article marqué d'un "T" n'est pas un article standard. Livré comme accessoire.
No. d'article marqué de "+":
Une modification viendra.

Varenr.:
Varenummer mærket med "T" er ikke standard. Leveres som tilbehør.
Varenummer mærket med "+" :
ændring undervejs.

Designation:
>=0003219 <=0003448
Spare part used for machine from serial No. 3219 up to No. 3448 both Nos. included.

Benennung:
>=0003219 <=0003448
Ersatzteil für Maschinen von Fabrikationsnummer 3219 bis Nr. 3448.

Désignation:
>=0003219 <=0003448
Pièce de rechange employée sur machines à partir de no de série 3219 jusq'à et y compris no 3448.

Benævnelse:
>=0003219 <=0003448
Reservedel anvendt på maskine fra og med fabrikationsnummer 3219 til og med nr. 3448

To this:
States which and how many mounting parts (screws, nuts, discs etc.) are used with the spare part.
See under number key for assembly parts

Dazu:
Angabe von Montierungsteilen (Schrauben, Muttern, Scheiben usw.) die zusammen mit dem Ersatzteil angewendet werden sollen. Siehe Nummerschlüssel für Montagezubehör.

Pour ceci:
Indique lesquelles et combien de pièces de montage (vis, écrous, rondelles etc.) sont employées avec la pièce de rechange. Voir dans la liste de numéros pour pièces de montage.

Hertil:
Angiver hvilke og hvor mange monteringsdele (skruer, møtrikker, skiver osv.) der anvendes sammen med reservedelen. Se under nummernøgle for monteringsdele.

ES-0005/2 **Nummernøgle for monteringsdele - Nummerschlüssel für Montagezubehör**

Number key for assembly parts - Liste de pieces de montage

Acc Part No	Beskrivelse	Bezeichnung	Designation
811213-1120	STÅLSÆTSKRUE M6-12	ST. SETSCHRAUBE M6-12	STEEL SET SCREW M6-12
811213-1126	STÅLSÆTSKRUE M6-16	ST. SETSCHRAUBE M6-16	STEEL SET SCREW M6-16
811213-2124	STÅLSÆTSKRUE M8-12	ST. SETSCHRAUBE M8-12	STEEL SET SCREW M8-12
811213-2126	STÅLSÆTSKRUE M8-15	ST. SETSCHRAUBE M8-15	STEEL SET SCREW M8-15
811213-2222	STÅLSÆTSKRUE M8-20	ST. SETSCHRAUBE M8-20	STEEL SET SCREW M8-20
811213-2224	STÅLSÆTSKRUE M8-25	ST. SETSCHRAUBE M8-25	STEEL SET SCREW M8-25
811213-2422	STÅLSÆTSKRUE M8-40	ST. SETSCHRAUBE M8-40	STEEL SET SCREW M8-40
811213-2522	STÅLSÆTSKRUE M8-50	ST. SETSCHRAUBE M8-50	STEEL SET SCREW M8-50
811213-3126	STÅLSÆTSKRUE M10-16	ST. SETSCHRAUBE M10-16	STEEL SET SCREW M10-16
811213-3222	STÅLSÆTSKRUE M10-20	ST. SETSCHRAUBE M10-20	STEEL SET SCREW M10-20
811213-3224	STÅLSÆTSKRUE M10-25	ST. SETSCHRAUBE M10-25	STEEL SET SCREW M10-25
811213-3225	STÅLSÆTSKRUE M10-25 KV. 10.9	ST. SETSCHRAUBE M10-25 Q.10.9	ST. SET SCREW M10-25 10.9
811213-3322	STÅLSÆTSKRUE M10-30	ST. SETSCHRAUBE M10-30	STEEL SET SCREW M10-30
811213-3324	STÅLSÆTSKRUE M10-35	ST. SETSCHRAUBE M10-35	STEEL SET SCREW M10-35
811213-3424	STÅLSÆTSKRUE M10-45	ST. SETSCHRAUBE M10-45	STEEL SET SCREW M10-45
811213-3522	STÅLSÆTSKRUE M10-50	ST. SETSCHRAUBE M10-50	STEEL SET SCREW M10-50
811213-3722	STÅLSÆTSKRUE M10-80	ST. SETSCHRAUBE M10-80	STEEL SET SCREW M10-80
811213-4222	STÅLSÆTSKRUE M12-20	ST. SETSCHRAUBE M12-20	STEEL SET SCREW M12-20
811213-4224	STÅLSÆTSKRUE M12-25	ST. SETSCHRAUBE M12-25	STEEL SET SCREW M12-25
811213-4322	STÅLSÆTSKRUE M12-30	ST. SETSCHRAUBE M12-30	STEEL SET SCREW M12-30
811213-4324	STÅLSÆTSKRUE M12-35	ST. SETSCHRAUBE M12-35	STEEL SET SCREW M12-35
811213-4422	STÅLSÆTSKRUE M12-40	ST. SETSCHRAUBE M12-40	STEEL SET SCREW M12-40
811213-4424	STÅLSÆTSKRUE M12-45	ST. SETSCHRAUBE M12-45	STEEL SET SCREW M12-45
811213-4522	STÅLSÆTSKRUE M12-50	ST. SETSCHRAUBE M12-50	STEEL SET SCREW M12-50
811213-4622	STÅLSÆTSKRUE M12-60	ST. SETSCHRAUBE M12-60	STEEL SET SCREW M12-60
811213-4722	STÅLSÆTSKRUE M12-80	ST. SETSCHRAUBE M12-80	STEEL SET SCREW M12-80
811213-5224	STÅLSÆTSKRUE M16-25	ST. SETSCHRAUBE M16-25	STEEL SET SCREW M16-25
811213-5322	STÅLSÆTSKRUE M16-30	ST. SETSCHRAUBE M16-30	STEEL SET SCREW M16-30
811213-5324	STÅLSÆTSKRUE M16-35	ST. SETSCHRAUBE M16-35	STEEL SET SCREW M16-35
811213-5422	STÅLSÆTSKRUE M16-40	ST. SETSCHRAUBE M16-40	STEEL SET SCREW M16-40
811213-5424	STÅLSÆTSKRUE M16-45	ST. SETSCHRAUBE M16-45	STEEL SET SCREW M16-45
811213-5427	STÅLSÆTSKRUE M16-45 KVAL 10,9	ST. SETSCHRAUBE M16-45 Q.10,9	STEEL SET SCREW M16-45 Q.10,9
811213-5522	STÅLSÆTSKRUE M16-50	ST. SETSCHRAUBE M16-50	STEEL SET SCREW M16-50
811213-5721	STÅLSÆTSKRUE M16-90	ST. SETSCHRAUBE M16-90	STEEL SET SCREW M16-90
811214-1124	STÅLSÆTSKRUE M6-35 GALV.	STAHLSCHRAUBE M6-35 GALV	STEEL SET SCREW M6-35 GALV.
811214-1222	STÅLSKRUE M6-50	STAHLSECHSKANTSCHRAUBE M6-50	STEEL SCREW M6-50
811214-1224	STÅLSKRUE M6-55	STAHLSECHSKANTSCHRAUBE M6-55	STEEL SCREW M6-55
811214-2122	STÅLSKRUE M8-35	STAHLSECHSKANTSCHRAUBE M8-35	STEEL SCREW M8-35
811214-2126	STÅLSKRUE M8-45	STAHLSECHSKANTSCHRAUBE M8-45	STEEL SCREW M8-45
811214-2222	STÅLSKRUE M8-50	STAHLSECHSKANTSCHRAUBE M8-50	STEEL SCREW M8-50
811214-2224	STÅLSKRUE M8-55	STAHLSECHSKANTSCHRAUBE M8-55	STEEL SCREW M8-55
811214-2320	STÅLSKRUE M8-70	STAHLSCHRAUBE M8-70	STEEL SCREW M8-70
811214-3120	STÅLSKRUE M10-40	STAHLSECHSKANTSCHRAUBE M10-40	STEEL SCREW M10-40
811214-3122	STÅLSKRUE M10-45	STAHLSECHSKANTSCHRAUBE M10-45	STEEL SCREW M10-45
811214-3224	STÅLSKRUE M10-55	STAHLSECHSKANTSCHRAUBE M10-55	STEEL SCREW M10-55
811214-3226	STÅLSKRUE M10-60	STAHLSECHSKANTSCHRAUBE M10-60	STEEL SCREW M10-60
811214-3228	STÅLSKRUE M10-65 KV.8.8	STAHLSECHSKANTSCHR.M10-65 Q8.8	STEEL SCHREW M10-65 Q 8.8
811214-3326	STÅLSKRUE M10-85	STAHLSECHSKANTSCHRAUBE M10-85	STEEL SCREW M10-85
811214-4126	STÅLSKRUE M12-45	STAHLSECHSKANTSCHRAUBE M12-45	STEEL SCREW M12-45
811214-4326	STÅLSKRUE M12-80	STAHLSECHSKANTSCHRAUBE M12-80	STEEL SCREW M12-80
811214-4422	STÅLSKRUE M12-100	STAHLSECHSKANTSCHRAUBE M12-100	STEEL SCREW M12-100
811214-4425	STÅLSKRUE M12-140 KVAL. 12,9	STAHLSCHRAUBE M12-140 Q 12,9	STEEL SCREW M12-140 Q 12,9
811214-4426	STÅLSKRUE M12-120	STAHLSECHSKANTSCHRAUBE M12-120	STEEL SCREW M12-120
811214-5224	STÅLSKRUE M16-55	STAHLSECHSKANTSCHRAUBE M16-55	STEEL SCREW M16-55
811214-5321	STÅLSKRUE M16-70	STAHLSECHSKANTSCHRAUBE M16-70	STEEL SCREW M16-70
811214-5324	STÅLSKRUE M16-75	STAHLSECHSKANTSCHRAUBE M16-75	STEEL SCREW M16-75
811214-5328	STÅLSKRUE M16-90	STAHLSECHSKANTSCHRAUBE M16-90	STEEL SCREW M16-90
811214-5422	STÅLSKRUE M16-100	STAHLSECHSKANTSCHRAUBE M16-100	STEEL SCREW M16-100
811214-5424	STÅLSKRUE M16-110	STAHLSECHSKANTSCHRAUBE M16-110	STEEL SCREW M16-110
811214-6322	STÅLSKRUE M20-70	STAHLSECHSKANTSCHRAUBE M20-70	STEEL SCREW M20-70
811215-1123	BRÆDDESKRUE M6-16	FLACHRUNDSCHRAUBE M6-16	CARRIAGE SCREW M6-16
811215-2222	BRÆDDESKRUE M8-20	FLACHRUNDSCHRAUBE M8-20	CARRIAGE SCREW M8-20
811215-3222	BRÆDDESKRUE M10-20 H-3	FLACHRUNDSCHRAUBE M10-20 H-3	CARRIAGE SCREW M10-20 H-3
811215-3226	BRÆDDESKRUE M10-25 KVAL.8,8	FLACHRUNDSCHRAUBE M10-25 Q 8,8	CARRIAGE SCREW M10-25 Q 8,8
811215-3228	BRÆDDESKRUE M10-20 KV 8.8	FLACHRUNDSCHRAUBE M10-20 Q 8,8	CARRIAGE SCREW M10-20 Q 8,8
811215-5422	BRÆDDESKRUE M16-40	FLACHRUNDSCHRAUBE M16-40	CARRIAGE SCREW M16-40
811215-5724	BRÆDDESKRUE M16-90	FLACHRUNDSCHRAUBE M16-90	CARRIAGE SCREW M16-90
811215-5824	BRÆDDESKRUE M16-110	FLACHRUNDSCHRAUBE M16-110	CARRIAGE SCREW M16-110
811216-1126	MASKINSKRUE R/H M6-15	ZYLINDERSCHRAUBE M6-15	MACHINE SCREW ROUNDH. M6-15
811216-1156	MASKINSKRUE R/H M5-15	ZYLINDERSCHRAUBE M5-15	MACHINE SCREW ROUNDH. M5-15
811216-1226	MASKINSKRUE UH M4-25	SENKSCHRAUBE M4-25	MACHINE SCREW C-SUNK M4-25
811219-0234	UNBRACOSKRUE M10-30 MK	INNENSECHSK SCHR M10-30 MK	ALLEN SCREW M10-30 MK
811219-0263	UNBRACOSKRUE M10-20	INNENSECHSKANTSCHRAUBE M10-20	ALLEN SCREW M10-20
811219-0264	UNBRACOSKRUE U/S M16-35	INNENSECHSKANTSCHRAUBE M16-35	ALLEN SCREW M16-35
811219-0274	STÅLSKRUE M8-16	STAHLSCHRAUBE M8-16	STEEL SCREW M8-16
811219-0286	UNBRACOSKRUE U/S M10-35	INNENSECHSKANTSCHRAUBE M10-35	ALLEN SCREW M10-35
811219-0294	SKRUE CH M5-22	SCHRAUBE CH M5-22	SCREW CH M5-22
811219-0301	LÅSESKRUE M10-30 8.8	SPERRSCHRAUBE M10-30 8.8	LOCKING SCREW M10-30 8.8
811219-0307	LÅSESKRUE M12-30	SCHLOSSSCHRAUBE M12-30	LOCKING SCREW M12-30
811219-0323	UNBRACOSKRUE M10-25 BMTX	INNENSECHSK. SCHR. M10-25	ALLEN SCREW M10-25 BMTX

ES-0005/2 **Nummernøgle for monteringsdele - Nummerschlüssel für Montagezubehör**

Number key for assembly parts - Liste de pieces de montage

Acc Part No	Beskrivelse	Bezeichnung	Designation
811219-0333	UNBRACOSKRUE U/S M10-40	INNENSECHSK. M10-40	ALLEN SCREW C-SUNK M10-40
811219-0334	UNBRACOSKRUE U/S M16-30	INNENSECHSK. M16-30	ALLEN SCREW C-SUNK M16-30
811219-0603	SELVSKÆRENDE SKRUE M8-15 M6-SF	BLECHSCHRAUBE M8-15 M6-SF	SCREW M8-15 M6-SF
811219-0812	UNBRACOSKRUE U/S M10-25	INNENSECHSK. M10-25	ALLEN SCREW C-SUNK M10-25
811219-0813	UNBRACOSKRUE U/S M16-100	INNENSECHSKANTSCHR.M16-100	ALLEN SCREW C-SUNK M16-100
811220-1321	NYLOC MØTRIK M4 DIN 985-8	NYLOC MUTTER M4 DIN 985-8	NYLOC NUT M4 DIN 985-8
811220-1322	NYLOC MØTRIK M5	NYLOC MUTTER M5	NYLOC NUT M5
811220-1323	NYLOC MØTRIK M6	NYLOC MUTTER M6	NYLOC NUT M6
811220-2122	STÅLMØTRIK M8	STAHLMUTTER M8	STEEL NUT M8
811220-2321	NYLOC MØTRIK M8	NYLOC MUTTER M8	NYLOC NUT M8
811220-2922	MØTRIK M8	MUTTER M8	NUT M8
811220-3122	STÅLMØTRIK M10	STAHLMUTTER M10	STEEL NUT M10
811220-3321	NYLOC MØTRIK M10	NYLOC MUTTER M10	NYLOC NUT M10
811220-3922	MØTRIK M10	MUTTER M10	NUT M10
811220-3924	MØTRIK M10	MUTTER M10	NUT M10
811220-4122	STÅLMØTRIK M12	STAHLMUTTER M12	STEEL NUT M12
811220-4321	NYLOC MØTRIK M12	NYLOC MUTTER M12	NYLOC NUT M12
811220-4322	LÅSEMØTRIK METAL M12	GEGENMUTTER METAL M12	LOCK NUT METAL M12
811220-4924	MØTRIK M12	MUTTER M12	NUT M12
811220-5122	STÅLMØTRIK M16	STAHLMUTTER M16	STEEL NUT M16
811220-5222	STÅLMØTRIK M16 H 8M/M	STAHLMUTTER M16 H 8M/M	STEEL NUT M16 H 8M/M
811220-5321	NYLOC MØTRIK M16	NYLOC MUTTER M16	NYLOC NUT M16
811220-5323	LÅSEMØTRIK M16 10.9	STAHLMUTTER M16 10.9	STEEL NUT M16 10.9
811220-6119	STÅLMØTRIK M-18-1,5 10	STAHLMUTTER M18-1,5 10	STEEL NUT M18-1,5 10
811220-6122	STÅLMØTRIK M20	STAHLMUTTER M20	STEEL NUT M20
811220-6321	NYLOC MØTRIK M20	NYLOC MUTTER M20	NYLOC NUT M20
811220-7226	KONTRAMØTRIK M36-4	GEGEN MUTTER M36-4	LOCK NUT M36-4
811220-7321	NYLOC MØTRIK M24	NYLOC MUTTER M24	NYLOC NUT M24
811220-7724	KRONEMØTRIK M30-2 KVAL. 10	KRONENMUTTER M30-2 Q. 10	CASTELLATED M30-2 Q. 10
811241-1101	SPÆNDESKIVE 4,3-12-1 GALV.	SCHEIBE 4,3-12-1 GALV.	WASHER 4,3-12-1 GALV.
811241-1201	SPÆNDESKIVE 6,6-12-1,6	SCHEIBE 6,6-12-1,6	WASHER 6,6-12-1,6
811241-1202	SPÆNDESKIVE 8,4-16-1,6	SCHEIBE 8,4-16-1,6	WASHER 8,4-16-1,6
811241-1203	SPÆNDESKIVE 6,5-13-1,2	SCHEIBE 6,5-13-1,2	WASHER 6,5-13-1,2
811241-1206	SPÆNDESKIVE 6,4-18-1,6	SCHEIBE 6,4-18-1,6	WASHER 6,4-18-1,6
811241-1207	SPÆNDESKIVE 6,4-12-1,6	SCHEIBE 6,4-12-1,6	WASHER 6,4-12-1,6
811241-1403	SPÆNDESKIVE 9-16-2,0	SCHEIBE 9-16-2,0	WASHER 9-16-2,0
811241-1407	SKIVE	SCHEIBE	WASHER
811241-1502	SPÆNDESKIVE 8,5-30-3	SCHEIBE 8,5-30-3	WASHER 8,5-30-3
811241-2202	SPÆNDESKIVE 12-18-1,5	SCHEIBE 12-18-1,5	WASHER 12-15-1.5
811241-2308	SPÆNDESKIVE 11,5-23-1,5	SCHEIBE 11,5-23-1,5	WASHER 11,5-23-1,5
811241-2402	SPÆNDESKIVE 10,5-20-2,0	SCHEIBE 10,5-20-2,0	WASHER 10,5-20-2,0
811241-2408	SPÆNDESKIVE 10,5-30-2,5	SCHEIBE 10,5-30-2,5	WASHER 10,5-30-2,5
811241-2502	SPÆNDESKIVE 10,5-22-3	SCHEIBE 10,5-22-3	WASHER 10,5-22-3
811241-2602	SPÆNDESKIVE 10-22-4,5	SCHEIBE 10-22-4,5	WASHER 10-22-4,5
811241-3403	SPÆNDESKIVE 13-25-2,5	SCHEIBE 13-25-2,5	WASHER 13-25-2,5
811241-3502	SPÆNDESKIVE 13-42-3	SCHEIBE 13-42-3	WASHER 13-42-3
811241-3506	SPÆNDESKIVE 15-28-3	SCHEIBE 15-28-3	WASHER 15-28-3
811241-3702	SPÆNDESKIVE 13-35-5 HÆRDET	SCHEIBE 13-35-5GEHAERTET	WASHER 13-35-5HARDENED
811241-4304	SPÆNDESKIVE 17-30-1,5	SCHEIBE 17-30-1,5	WASHER 17-30-1,5
811241-4403	SPÆNDESKIVE 17,5-35-2	SCHEIBE 17,5-35-2	WASHER 17,5-35-2
811241-4502	SPÆNDESKIVE 17-30-3 STÅL	SCHEIBE 17-30-3 STAHL	WASHER 17-30-3 STEEL
811241-4503	SPÆNDESKIVE 17,5-35-3	SCHEIBE 17,5-35-3	WASHER 17,5-35-3
811241-4601	SPÆNDESKIVE 17,5-42-4	SCHEIBE 17,5-42-4	WASHER 17,5-42-4
811241-4605	SPÆNDESKIVE 17-34-4	SCHEIBE 17-34-4	WASHER 17-34-4
811241-5201	SPÆNDESKIVE 20,0-28-1	SCHEIBE 20,0-28-1	WASHER 20,0-28-1
811241-5301	SPÆNDESKIVE 20,2-34-1,5	SCHEIBE 20,2-34-1,5	WASHER 20,2-34-1,5
811241-5503	SPÆNDESKIVE 21,0-42-3,5	SCHEIBE 21,0-42-3,5	WASHER 21.0-42-3.5
811241-6403	SPÆNDESKIVE 25,2-35-2,5	SCHEIBE 25,2-35-2,5	WASHER 25,2-35-2,5
811241-6409	SPÆNDESKIVE 25,5-39-2,5	SCHEIBE 25,5-39-2,5	WASHER 25,5-39-2,5
811241-7401	SPÆNDESKIVE 34,5-45-2,5	SCHEIBE 34,5-45-2,5	WASHER 34,5-45-2,5
811241-7601	SPÆNDESKIVE 30-56-4	SCHEIBE 30-56-4	WASHER 30-56-4
811241-8202	SPÆNDESKIVE 36-52-1,5	SCHEIBE 36-52-1,5	WASHER 36-52-1,5
811241-8909	PASSKIVE 35-45-1,0	SCHEIBE 35-45-1,0	WASHER 35-45-1.0
811241-8913	SPÆNDESKIVE 35-45-2,5	SCHEIBE 35-45-2,5	WASHER 35-45-2,5
811241-9201	SPÆNDESKIVE 51,5-65-1,00	SCHEIBE 51,5-65-1,00	WASHER 51,5-65-1,00
811241-9981	SPECIALSKIVE	SONDERSCHEIBE	SPECIAL WASHER
811241-9983	SPECIALSKIVE	SONDERSCHEIBE	SPECIAL WASHER
811242-1221	FJEDERSKIVE M6	FEDERSCHEIBE M6	SPRING WASHER M6
811242-1222	FJEDERSKIVE M5	FEDERSCHEIBE M5	SPRING WASHER M5
811242-2221	FJEDERSKIVE M8	FEDERSCHEIBE M8	SPRING WASHER M8
811242-2621	TANDSKIVE A 8,2	ZAHNRADSCHEIBE A 8,2	TOOTHED DISK A 8,2
811242-3221	FJEDERSKIVE M10	FEDERSCHEIBE M10	SPRING WASHER M10
811242-4221	FJEDERSKIVE M12	FEDERSCHEIBE M12	SPRING WASHER M12
811242-5421	TANDSKIVE M16 INDVENDIG	ZAHNSCHEIBE M16 INNEN	SPROCKET WASHER M16 INNER
811251-2401	SPÆNDESTIFT 4-50	SPANNSTIFT 4-50	SPECIAL PIN 4-50
811251-2601	SPÆNDESTIFT 4-70	SPANNSTIFT 4-70	SPECIAL PIN 4-70
811251-3201	SPÆNDESTIFT 5-30	SPANNSTIFT 5-30	SPECIAL PIN 5-30
811251-3301	SPÆNDESTIFT 5-40	SPANNSTIFT 5-40	SPECIAL PIN 5-40
811251-3501	SPÆNDESTIFT 5-60	SPANNSTIFT 5-60	SPECIAL PIN 5-60
811251-4103	SPÆNDESTIFT 6-24	SPANNSTIFT 6-24	SPECIAL PIN 6-24

ES-0005/2 **Nummernøgle for monteringsdele - Nummerschlüssel für Montagezubehör**

Number key for assembly parts - Liste de pieces de montage

Acc Part No	Beskrivelse	Bezeichnung	Designation
811251-4302	SPÆNDESTIFT 6-45	SPANNSTIFT 6-45	SPECIAL PIN 6-45
811251-4501	SPÆNDESTIFT 6-60	SPANNSTIFT 6-60	SPECIAL PIN 6-60
811251-5203	SPÆNDESTIFT 8-30	SPANNSTIFT 8-30	SPECIAL PIN 8-30
811251-5401	SPÆNDESTIFT 7-50	SPANNSTIFT 7-50	SPECIAL PIN 7-50
811251-5402	SPÆNDESTIFT 7-55	SPANNSTIFT 7-55	SPECIAL PIN 7-55
811251-5404	SPÆNDESTIFT 8-55	SPANNSTIFT 8-55	SPECIAL PIN 8-55
811251-5501	SPÆNDESTIFT 7-60	SPANNSTIFT 7-60	SPECIAL PIN 7-60
811251-5503	SPÆNDESTIFT 8-60	SPANNSTIFT 8-60	SPECIAL PIN 8-60
811251-5504	SPÆNDESTIFT 8-65	SPANNSTIFT 8-65	SPECIAL PIN 8-65
811251-5601	SPÆNDESTIFT 7-70	SPANNSTIFT 7-70	SPECIAL PIN 7-70
811251-5603	SPÆNDESTIFT 8,0-70	SPANNSTIFT 8,0-70	SPECIAL PIN 8,0-70
811251-5802	SPÆNDESTIFT 8-90	SPANNSTIFT 8-90	SPECIAL PIN 8-90
811251-6302	SPÆNDESTIFT 10-45	SPANNSTIFT 10-45	SPECIAL PIN 10-45
811251-6501	SPÆNDESTIFT 10-60	SPANNSTIFT 10-60	SPECIAL PIN 10-60
811251-7401	SPÆNDESTIFT 12-50	SPANNSTIFT 12-50	SPECIAL PIN 12-50
811251-7402	SPÆNDESTIFT 12-55	SPANNSTIFT 12-55	SPECIAL PIN 12-55
811251-7501	SPÆNDESTIFT 12-60	SPANNSTIFT 12-60	SPECIAL PIN 12-60
811251-7503	SPÆNDESTIFT 13-60	SPANNSTIFT 13-60	SPECIAL PIN 13-60
811251-7601	SPÆNDESTIFT 12-70	SPANNSTIFT 12-70	SPECIAL PIN 12-70
811252-3101	SPLIT 4-20	SPLINT 4-20	COTTER PIN 4-20
811252-3102	SPLIT 4-25	SPLINT 4-25	COTTER PIN 4-25
811252-4102	SPLIT 5-25	SPLINT 5-25	COTTER PIN 5-25
811252-4201	SPLIT 5-30	SPLINT 5-30	COTTER PIN 5-30
811252-4202	SPLIT 5-35	SPLINT 5-35	COTTER PIN 5-35
811252-4301	SPLIT 5-40	SPLINT 5-40	COTTER PIN 5-40
811252-5299	SPLIT 6-35	SPLINT 6-35	COTTER PIN 6-35
811252-5402	SPLIT 6,3-60	SPLINT 6,3-60	COTTER PIN 6,3-60
811254-2101	FJEDERSPLIT 4 MM	FEDERSPLINT 4 MM	SPRING PIN 4 MM
811254-2102	FJEDERSPLIT 5 MM	FEDERSPLINT 5 MM	SPRING PIN 5 MM
811254-3201	SIKRINGSSPLIT 8 MM	FEDERSPLINT 8 MM	SECURING PIN 8 MM
811255-1202	LÅSERING 17 MM UDVENDIG	SICHERUNGSRING 17 MM AUSSEN	SNAP RING 17 MM OUTER
811255-2203	LÅSERING 25 MM UDVENDIG	SICHERUNGSRING 25 MM AUSSEN	SNAP RING 25 MM OUTER
811255-3201	LÅSERING 30 MM UDVENDIG	SICHERUNGSRING 30 MM AUSSEN	SNAP RING 30 MM OUTER
811255-3202	LÅSERING 35 MM UDVENDIG	SICHERUNGSRING 35 MM AUSSEN	SNAP RING 35 MM OUTER
811255-4102	LÅSERING 47 MM INDVENDIG	SICHERUNGSRING 47 MM INNEN	SNAP RING 47 MM INNER
811313-1101	SMØRENIPPEL	SCHMIERNIPPEL	GREASE NIPPLE
811313-1501	SMØRENIPPEL	SCHMIERNIPPEL	GREASE NIPPLE
811313-2101	SMØRENIPPEL	SCHMIERNIPPEL	GREASE NIPPLE
811317-9491	O-RING	O-RING	O-RING
811317-9547	DYSE 1,5MM	DÜSE 1,5MM	NOZZLE 1,5MM
811323-9060	TÆTNINGSRING	DICHTUNGSRING	TIGHTENING RING
811338-0106	PASFEDER 12-8-45	FEDERKEIL 12-8-45	FLAT KEY 12-8-45
811338-0157	PASFEDER 14-9-80	FEDERKEIL 14-9-80	FLAT KEY 14-9-80
811339-5501	FILTRING 50-67-4	FILZRING 50-67-4	FELT RING 50-67-4
811340-9153	KRYDS	KREUZGARNITUR	CENTRE CROSS
811363-9044	SAMLELED 3/4	VERBINDUNGSGLIED 3/4	JOINT LINK 3/4
811363-9046	FORKRØPPET LED 3/4	VERSETZTES KETTENGLIED 3/4	OFFSET CHAIN LINK 3/4
811363-9053	SAMLELED 3/4	VERBINDUNGSGLIED 3/4	JOINT LINK 3/4
811363-9054	FORKRØPPET LED 3/4	VERSETZTES KETTENGLIED 3/4	OFFSET CHAIN LINK 3/4
811363-9058	SAMLELED	ZWISCHENGLIED	JOINT LINK
811363-9068	FORKRØPPET KÆDELED	VERSETZTES KETTENGLIED	OFFSET CHAIN LINK
811363-9074	SAMLELED	SAMMELKETTENGLIED	JOINT LINK
811363-9075	FORKRØPPET KÆDELED 3/4	VERSETZTES KETTENGLIED 3/4	OFFSET CHAIN LINK 3/4
811391-0921	FORSKRUNING	VERSCHRAUBUNG	SCREWED CONNECTION
811391-9079	MØTRIK M12 PLASTIK	MUTTER M12 PLASTIK	NUT M12 PLASTIC
811434-0101	TALLERKENFJEDER 28-10,2-1	TELLERFEDER 28-10,2-1	DISC SPRING 28-10,2-1
812068-922X	KONTAKTBESKYTTER	KONTAKTSCHUTZ	SWITCHGUARD
812068-932X	KONTAKTBESKYTTER	KONTAKTSCHUTZ	SWITCHGUARD

Part number	Fig.	Rev.	Pos.	Rev.	Part number	Fig.	Rev.	Pos.	Rev.	Part number	Fig.	Rev.	Pos.	Rev.
811165-0113	003		035		811165-0149	001		024		811213-3126	002		033	
811213-3222	030		006		811213-3224	030		001		811213-6425	003		056	
811213-7720	001		044		811214-5333	003		042		811214-5420	003		057	
811214-5424	007		041		811214-5626	007		030		811214-6324	001		043	
811219-0333	060		021		811220-7124	004		020		811241-7601	001		009	
811241-8202	009		002		811241-8402	004		027		811241-9201	001		042	
811241-9201	003		052		811241-9403	009		009		811250-3601	005		003	
811254-3203	009		003		811255-3201	003		022		811255-3202	009		024	
811255-4102	009		019		811255-4201	009		011		811255-4202	003		016	
811311-1409	012		033		811311-1411	012		085		811311-1416	081		003	
811311-2201	030		020		811311-2304	012		017		811311-2609	012		039	
811311-2630	012		083		811311-8406	012		022		811311-8406	081		006	
811311-8502	012		013		811311-8508	012		064		811311-8525	081		002	
811311-8533	012		036		811311-8534	012		080		811311-8534	080		006	
811311-8535	012		035		811311-8537	011		038		811311-8537	012		082	
811311-8537	080		011		811311-8538	012		018		811311-8538	012		084	
811311-8539	012		030		811311-8539	082		002		811311-8543	012		025	
811311-8550	012		020		811311-8550	082		003		811311-8562	012		023	
811311-8595	012		038		811311-8600	011		039		811311-8600	012		012	
811311-8600	080		015		811311-8603	012		014		811311-8603	012		034	
811311-8603	081		005		811311-8610	012		024		811311-8620	081		004	
811315-9116	030		251		811315-9118	030		010		811315-9132	030		004	
811315-9272	030		024		811315-9315	030		008		811315-9356	030		014	
811315-9358	030		003		811315-9359	030		007		811315-9360	030		009	
811315-9361	030		253		811315-9362	030		252		811315-9365	030		015	
811315-9366	030		016		811315-9367	030		017		811315-9368	030		018	
811315-9369	030		019		811315-9370	030		022		811315-9371	030		021	
811315-9385	030		013		811315-9418	030		002		811315-9937	030		005	
811315-9938	030		011		811315-9939	030		023		811317-0302	012		026	
811317-0304	012		063		811317-0310	012		054		811317-0313	012		040	
811317-0313	012		041		811317-0315	081		009		811317-0324	012		042	
811317-0324	012		043		811317-0339	012		059		811317-0339	012		060	
811317-0348	012		056		811317-0348	012		057		811317-0348	012		058	
811317-0349	012		061		811317-0349	012		062		811317-0434	012		047	
811317-0434	012		048		811317-0435	012		066		811317-0447	012		044	
811317-0447	012		045		811317-0447	012		046		811317-0757	012		029	
811317-0800	012		065		811317-0847	081		007		811317-0849	012		049	
811317-0849	012		050		811317-0869	012		051		811317-0869	012		052	
811317-0896	012		053		811317-0958	012		073		811317-0961	012		081	
811317-1019	012		070		811317-1021	012		079		811317-1029	060		043	
811317-1046	082		001		811317-1048	012		031		811317-1051	012		078	
811317-1057	012		076		811317-1058	012		077		811317-3017	005		014	
811317-3039	011		028		811317-3040	004		013		811317-3055	001		003	
811317-3063	081		001		811317-5053	012		055		811317-9401	060		044	
811317-9485	012		075		811317-9487	012		086		811317-9489	012		074	
811317-9490	012		072		811317-9536	081		010		811317-9537	011		036	
811317-9538	004		040		811317-9545	012		011		811317-9850	005		015	
811317-9853	012		087		811317-9854	081		011		811317-9859	001		006	
811321-1308	007		039		811322-1104	007		038		811323-2105	007		032	
811323-9073	007		037		811323-9396	007		033		811325-9028	007		035	
811331-2303	060		034		811331-3301	004		011		811331-3301	006		010	
811331-3301	007		045		811331-3301	009		018		811331-3302	007		034	
811331-3302	060		004		811331-3303	001		032		811331-3303	005		030	
811331-3306	004		004		811331-3306	005		019		811331-3306	009		022	
811331-3306	060		036		811331-3311	003		023		811331-4103	009		028	
811331-4104	003		017		811331-4306	009		010		811331-4310	001		021	
811331-4310	003		048		811331-7408	006		014		811331-7503	004		037	
811331-7503	006		018		811331-7503	008		004		811331-7503	010		016	
811331-7503	060		026		811331-9905	005		021		811331-9905	060		030	
811331-9922	060		031		811331-9986	060		003		811331-9988	010		038	
811331-9998	010		007		811332-5802	030		012		811335-4300	010		028	
811335-5401	001		013		811335-5511	060		017		811338-0107	008		026	
811338-0111	004		002		811338-0111	060		032		811338-0157	003		047	
811340-7120	001		019		811340-7137	001		017		811340-7141	004		028	
811340-9153	003		029		811340-9204	041		004		811341-9164	008		008	
811341-9557	008		011		811341-9566	008		009		811341-9566	041		006	
811341-9567	008		014		811341-9572	041		003		811341-9591	008		012	
811341-9592	008		013		811341-9631	008		010		811343-0112	002		024	
811343-0406	005		040		811350-0073	001		041		811350-1105	040		061	
811350-1106	040		097		811350-2116	040		002		811350-2117	040		022	
811350-2126	040		066		811350-2127	040		075		811350-7530	040		098	

Part number	Fig.	Rev.	Pos.	Rev.	Part number	Fig.	Rev.	Pos.	Rev.	Part number	Fig.	Rev.	Pos.	Rev.
811350-7531	040		099		811362-1207	016		001		811362-4106	001		037	
811363-0122	016		005		811363-0125	016		006		811363-0131	016		009	
811363-0237	016		007		811363-0238	060		048		811363-0239	016		003	
811363-0242	016		002		811363-0247	016		004		811363-0250	016		008	
811363-0251	016		010		811363-0259	011		008		811363-0401	016		011	
811391-0913	060		016		811391-0914	060		005		811391-0923	060		007	
811391-0983	012		005		811391-0985	060		041		811391-9061	060		009	
811391-9080	012		003		811391-9080	060		042		811391-9083	012		009	
811391-9085	012		008		811391-9088	012		010		811391-9089	012		006	
811391-9090	012		007		811391-9091	060		047		811391-9098	012		015	
811392-0506	005		042		811392-0507	006		017		811392-0509	060		020	
811393-0100	002		038		811393-0125	002		040		811393-0131	002		027	
811393-0131	002		028		811393-0131	011		032		811393-0139	012		027	
811393-0140	012		028		811393-0183	006		027		811399-0204	008		033	
811399-0237	002		004		811399-0237	011		031		811399-0256	001		038	
811421-2799	003		015		811421-4392	005		029		811421-4492	004		038	
811421-4494	005		022		811421-4895	005		034		811421-5702	003		019	
811421-5898	005		018		811421-6483	004		036		811421-6485	010		015	
811421-6491	008		003		811421-7491	006		022		811421-7492	005		020	
811421-7493	005		026		811421-7498	006		019		811421-7498	060		027	
811431-5498	001		035		811431-7691	004		016		811432-1197	010		022	
811432-2296	080		005		811432-2299	060		018		811432-4596	005		037	
811432-5693	006		016		811432-5695	005		002		811435-0026	010		006	
811435-0027	010		004		811601-0015	040		012		811601-0016	040		013	
812010-187A	005		013		812060-230X	011		014		812060-281X	009		026	
812060-619X	005		041		812060-694A	005		006		812060-790X	003		037	
812060-938X	004		009		812060-938X	006		008		812060-938X	007		043	
812060-938X	009		016		812060-985X	011		024		812062-197A	060		037	
812062-251A	008		015		812062-266B	003		040		812062-374X	005		005	
812062-389X	003		010		812062-392B	003		039		812062-416X	004		041	
812062-422X	003		025		812062-423X	003		034		812062-433X	003		036	
812062-442X	009		001		812062-447X	003		013		812062-449X	003		009	
812062-450X	003		008		812062-455X	003		012		812062-463X	003		011	
812062-533X	008		001		812062-593X	003		005		812062-594X	003		004	
812062-644X	009		007		812062-647X	004		029		812062-647X	008		016	
812062-668X	007		029		812062-671X	004		019		812062-672X	005		039	
812062-677X	008		021		812062-718X	003		028		812062-753X	007		015	
812062-754X	007		036		812062-929X	009		025		812063-059A	010		023	
812063-065X	010		024		812063-066X	010		025		812063-089X	060		006	
812063-152X	060		039		812063-153X	060		040		812063-196X	004		005	
812063-216X	010		034		812063-546X	005		016		812063-553X	008		028	
812064-096X	003		043		812064-135X	003		014		812064-174X	007		040	
812064-186X	009		021		812064-191X	007		027		812064-193X	007		004	
812064-212X	004		015		812064-215X	004		003		812064-220X	060		022	
812064-236X	004		039		812064-279X	060		015		812064-361X	006		003	
812064-377X	060		038		812064-405X	010		032		812064-440X	004		007	
812064-441X	004		034		812064-441X	060		002		812064-442X	005		027	
812064-443X	005		036		812064-444X	060		028		812064-445A	004		025	
812064-447X	006		026		812064-447X	060		029		812064-448X	004		033	
812064-449A	004		030		812064-449A	009		014		812064-450A	004		031	
812064-451A	004		032		812064-452X	004		010		812064-453X	004		046	
812064-453X	006		009		812064-453X	007		044		812064-453X	009		017	
812064-456X	004		035		812064-457X	004		043		812064-459X	005		017	
812064-460X	006		012		812064-495X	007		008		812064-496X	007		013	
812064-636B	003		032		812064-637B	003		033		812064-647X	007		046	
812064-648X	008		035		812064-649X	008		036		812064-650X	008		022	
812064-732X	003		044		812064-760X	010		033		812064-834X	080		001	
812064-838X	080		004		812064-883X	080		013		812064-893X	080		020	
812064-895X	080		012		812064-927X	011		017		812064-978X	011		034	
812064-979X	011		035		812064-987X	008		034		812065-131X	010		009	
812065-147X	005		024		812065-175X	010		029		812065-224X	007		007	
812065-225X	007		012		812065-236X	010		026		812065-310X	005		023	
812065-375X	005		011		812065-408X	010		019		812065-433X	006		011	
812065-480X	001		012		812065-638X	010		018		812065-647X	010		003	
812065-657X	010		010		812065-774A	004		001		812066-075X	004		022	
812066-093A	011		007		812067-434X	011		006		812068-204X	003		055	
812068-271X	004		044		812068-272X	004		023		812068-380A	006		001	
812068-381A	006		015		812068-391A	060		045		812068-392A	060		046	
812068-682X	011		037		812068-684X	060		019		812068-698X	011		019	
812068-699X	011		018		812068-787X	004		012		812068-788X	004		017	
812068-791X	004		021		812068-892X	080		016		812068-913X	005		010	

Part number	Fig.	Rev.	Pos.	Rev.	Part number	Fig.	Rev.	Pos.	Rev.	Part number	Fig.	Rev.	Pos.	Rev.
812068-914X	005		009		812080-384X	002		003		812080-387X	002		006	
812080-469X	002		022		812080-469X	011		033		812085-128X	001		036	
812111-769X	011		023		812114-175X	002		035		812114-175X	004		024	
812125-264X	011		012		812125-267X	011		013		812125-303X	011		003	
812125-303X	080		014		812125-546X	011		010		812125-546X	080		008	
812221-137X	005		004		812228-249X	002		017		812228-275X	008		005	
812307-111X	081		008		812364-685X	080		002		812750-007X	002		029	
812750-008X	012		001		812750-011X	060		008		812750-300X	001		018	
812750-301A	001		028		812750-302A	003		050		812750-306X	001		040	
812750-320X	002		030		812750-321X	002		031		812750-323X	002		032	
812750-326X	002		034		812750-330X	001		023		812750-331X	001		027	
812750-334X	001		016		812750-335X	001		015		812750-336X	001		014	
812750-371X	002		036		812750-372X	011		029		812750-388X	008		019	
812750-402X	007		014		812750-405X	007		010		812750-406X	007		006	
812750-409A	009		008		812750-419X	007		009		812750-421X	007		024	
812750-446X	002		016		812750-460X	007		005		812750-461X	007		011	
812750-462X	007		001		812750-575X	004		018		812750-620X	001		008	
812750-689X	001		030		812750-689X	003		053		812750-736A	002		021	
812750-746X	001		034		812750-755X	003		002		812750-774X	012		037	
812750-778X	001		005		812750-790X	001		007		812750-845X	002		011	
812750-879B	002		010		812750-896X	002		026		812750-897X	002		025	
812750-964X	005		001		812750-980B	001		020		812750-983X	002		001	
812750-991X	001		029		812750-991X	003		051		813060-337X	003		038	
813060-940X	007		031		813060-956X	009		012		813062-218X	008		006	
813062-287X	006		021		813062-291X	005		032		813062-296X	006		023	
813062-298B	006		025		813062-313A	006		024		813062-444X	003		026	
813062-454X	011		030		813062-504X	005		012		813062-550X	007		017	
813062-592X	003		003		813062-595X	003		006		813062-596X	003		007	
813062-606A	011		005		813062-641X	003		058		813062-660X	008		024	
813062-721X	006		005		813062-757X	007		016		813063-221X	009		023	
813064-042X	005		033		813064-059X	003		018		813064-062X	005		031	
813064-160X	011		015		813064-161X	011		016		813064-175B	007		021	
813064-180A	007		018		813064-190X	001		010		813064-221X	060		023	
813064-222X	060		024		813064-231X	060		010		813064-232X	060		014	
813064-234A	003		054		813064-250X	003		027		813064-255X	060		011	
813064-256X	060		012		813064-274X	005		025		813064-283X	060		035	
813064-284X	060		033		813064-288B	006		013		813064-293X	002		007	
813064-302B	006		004		813064-304B	006		006		813064-328X	004		014	
813064-345A	060		025		813064-373A	011		009		813064-411X	011		011	
813064-411X	080		009		813064-417X	010		002		813064-418X	010		001	
813064-454X	004		008		813064-455X	004		045		813064-455X	006		007	
813064-455X	007		042		813064-455X	009		015		813064-458X	004		042	
813064-667X	060		013		813064-766X	003		021		813064-767X	003		020	
813064-769B	003		041		813064-821X	011		027		813064-846X	080		018	
813064-970A	011		002		813064-988X	008		002		813065-135X	010		008	
813065-169X	009		035		813065-170A	009		036		813065-183X	009		034	
813065-184X	010		021		813065-193X	008		007		813065-404X	010		020	
813065-411X	010		012		813065-415X	010		011		813065-640X	010		017	
813065-690X	010		005		813065-865X	007		020		813065-988X	006		020	
813068-363X	011		001		813068-364X	080		007		813068-374X	005		035	
813068-375X	005		028		813068-377X	005		038		813068-382X	003		024	
813068-386A	003		031		813068-655X	011		004		813068-671X	080		003	
813068-674X	080		017		813068-691X	011		021		813068-694X	011		026	
813068-696X	011		020		813068-789X	004		006		813068-878X	080		019	
813068-890A	080		010		813225-564X	011		022		813701-952X	011		025	
813750-017X	002		039		813750-324X	002		012		813750-328X	001		025	
813750-333X	001		026		813750-340X	002		008		813750-344X	002		002	
813750-358X	002		013		813750-369X	002		037		813750-377X	002		005	
813750-385X	001		011		813750-386X	004		026		813750-400C	007		019	
813750-411X	008		025		813750-422A	007		023		813750-501X	001		001	
813750-572X	001		002		813750-632X	002		019		813750-636X	002		018	
813750-663X	001		033		813750-668A	001		031		813750-716X	008		027	
813750-760A	005		007		813750-767X	008		018		813750-768X	008		020	
813750-772A	010		027		813750-775X	001		004		813750-785X	002		023	
813750-791X	003		001		813750-853X	010		014		813750-854X	010		013	
813750-856X	007		028		813750-857X	007		022		813750-995A	001		022	
813750-996A	003		049		813750-999B	003		046		813889-187X	007		099	
813890-112X	020		000		814060-0908	082		000		814240-0211	001		039	
814750-1221	080		000		81PR80-0125	020		005		81PR80-0293	020		011	
81PR80-0518	020		014		81PR80-0735	020		007		81PR80-0752	020		012	
81PR80-0805	020		004		81PR80-0811	020		003		81PR80-0814	020		009	

ES-0005/2 **Nummernøgle - Nummerschlüssel - Number key - Liste des numeros**

Part number	Fig.	Rev.	Pos.	Rev.	Part number	Fig.	Rev.	Pos.	Rev.	Part number	Fig.	Rev.	Pos.	Rev.
81PR80-0821	020		015		81PR80-0823	020		016		81PR80-0824	020		017	
81PR80-0826	020		006		81PR80-0832	020		010		81PR80-0837	020		013	
81PR80-0841	020		001		81PR80-0842	020		002		81PR80-1069	020		008	
81PR80-8205	020		020		81PR80-8209	020		019		81PR80-8436	020		018	
81PR80-8437	020		021			.		.			.		.	

Fig. 1

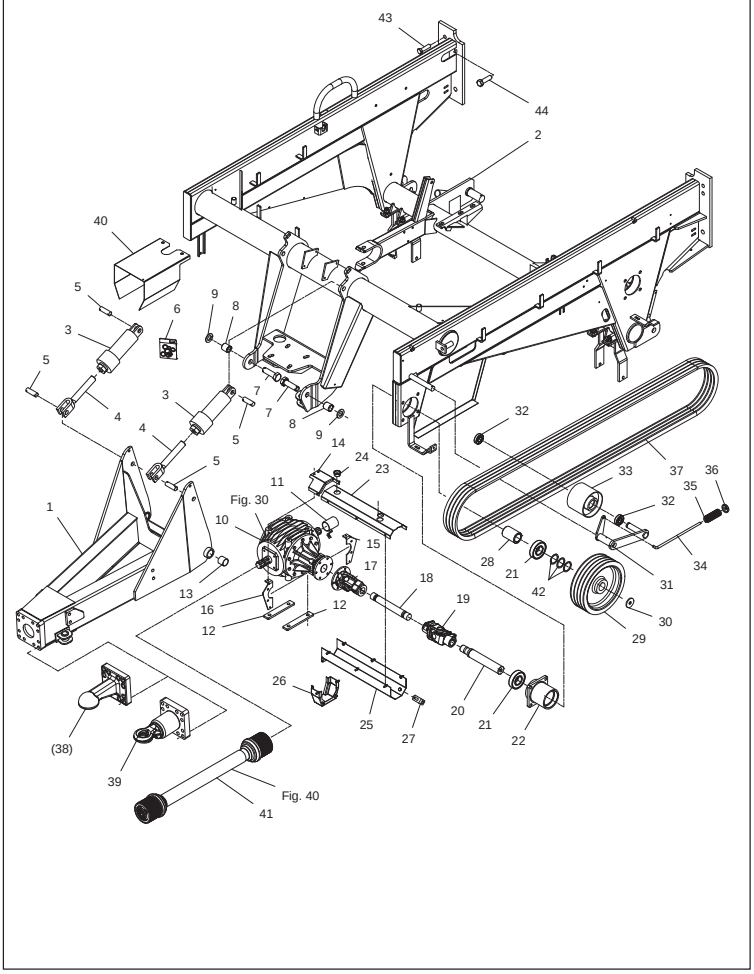

Fig. 2

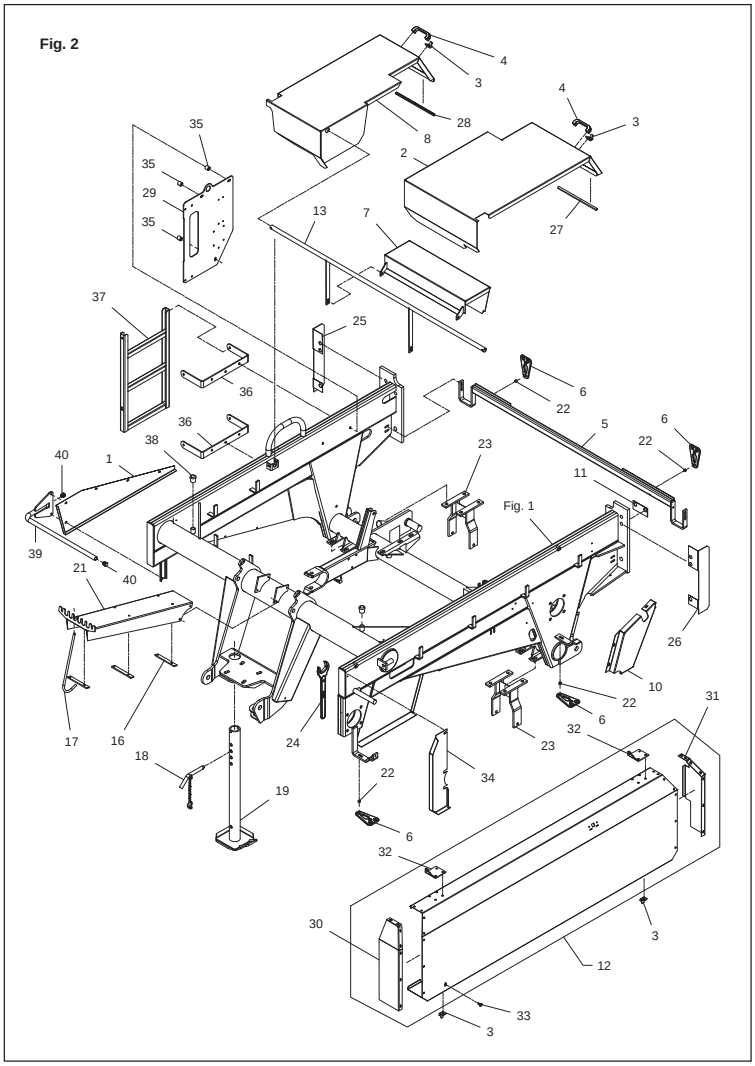

Fig. 3

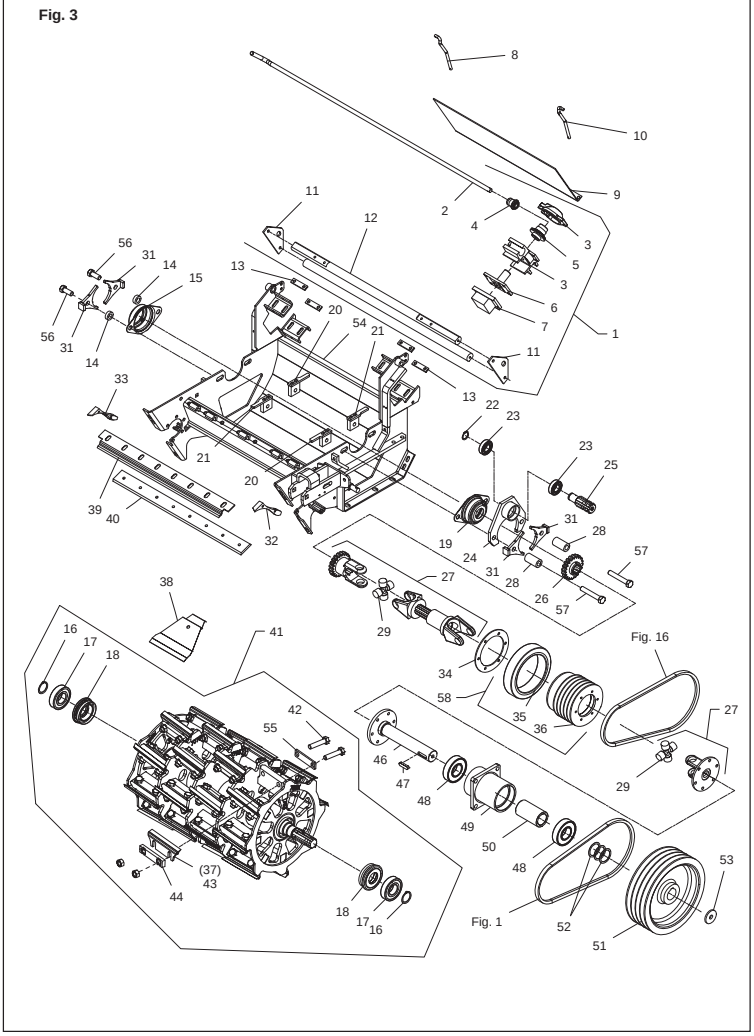

Fig. 4

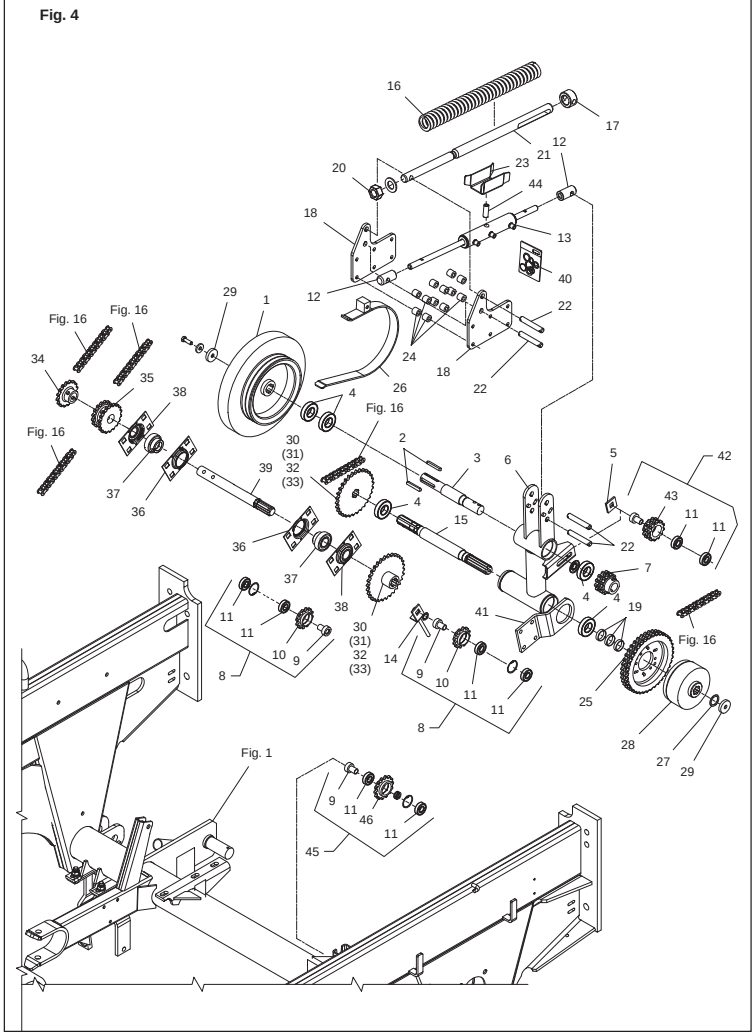

Fig. 5

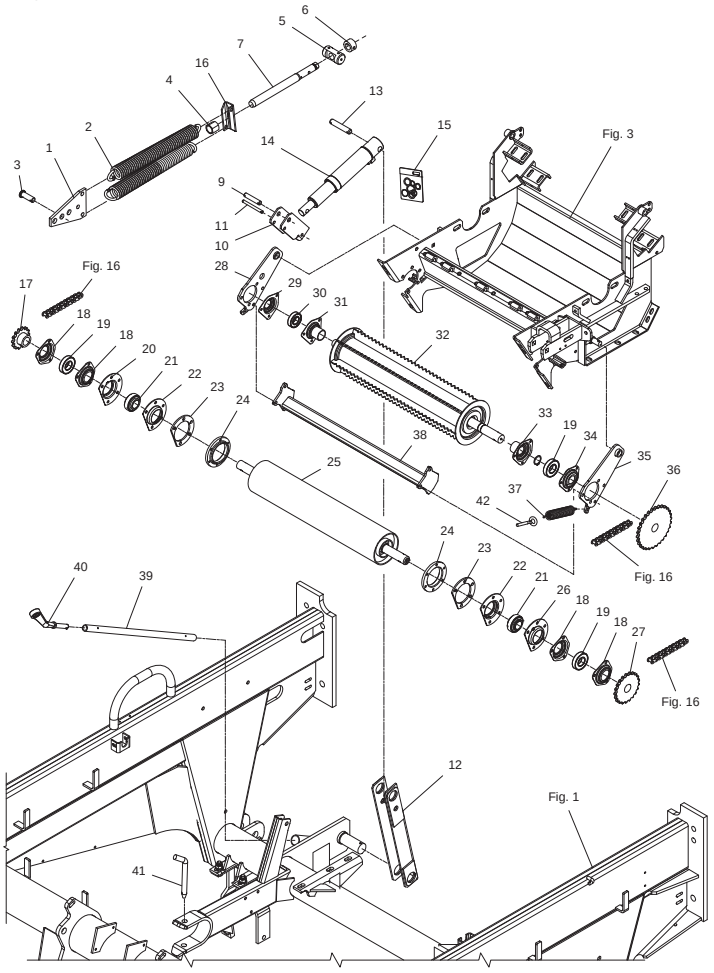

Fig. 6

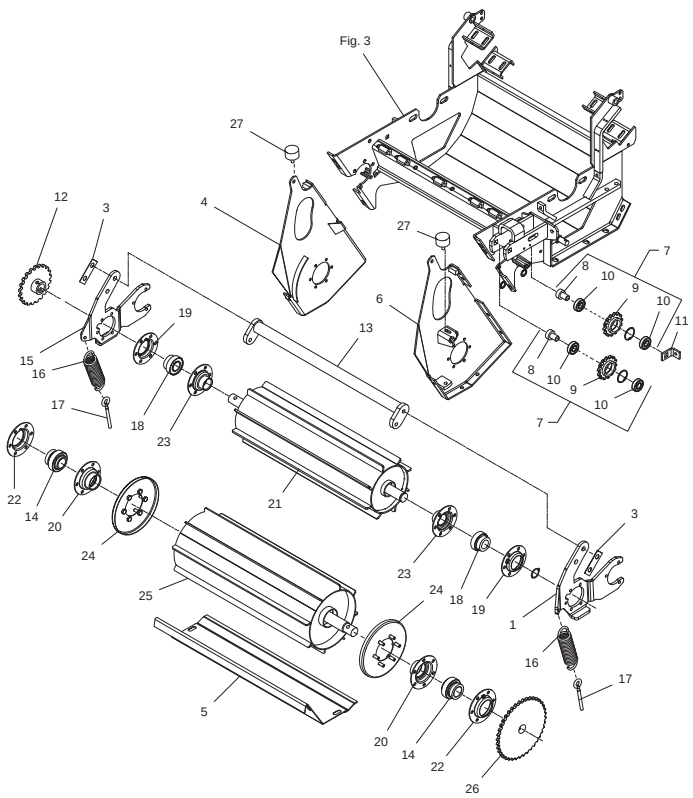

Fig. 7

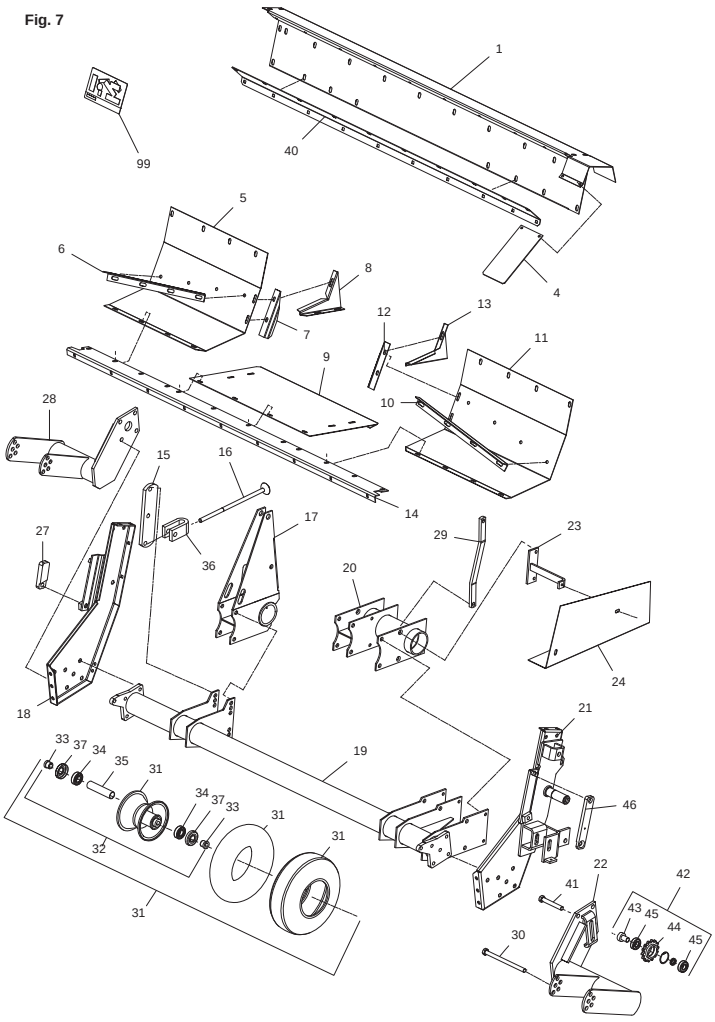

Fig. 8

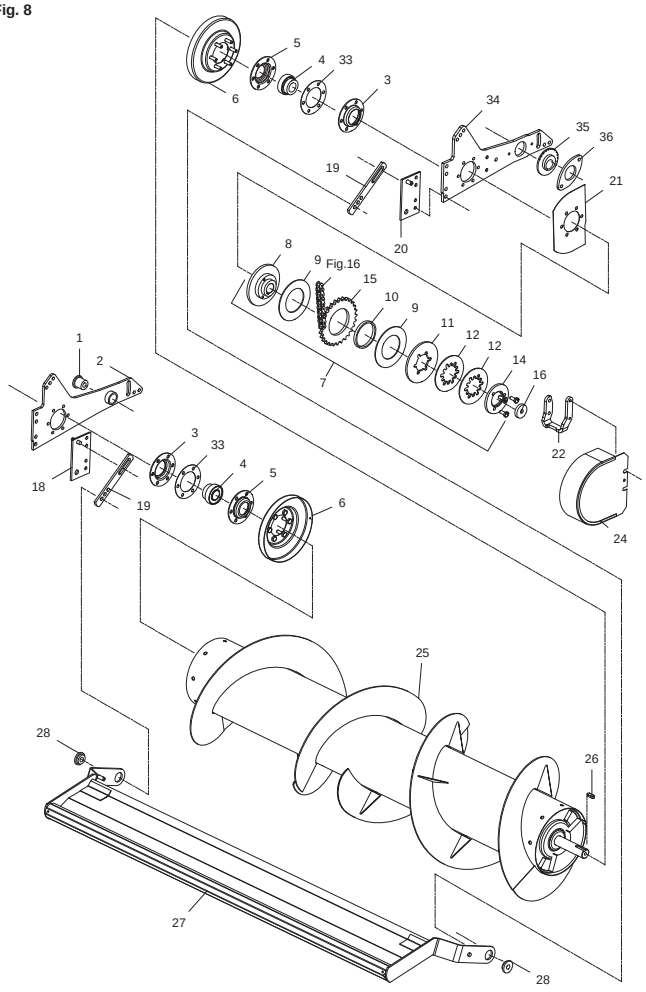

Fig. 9

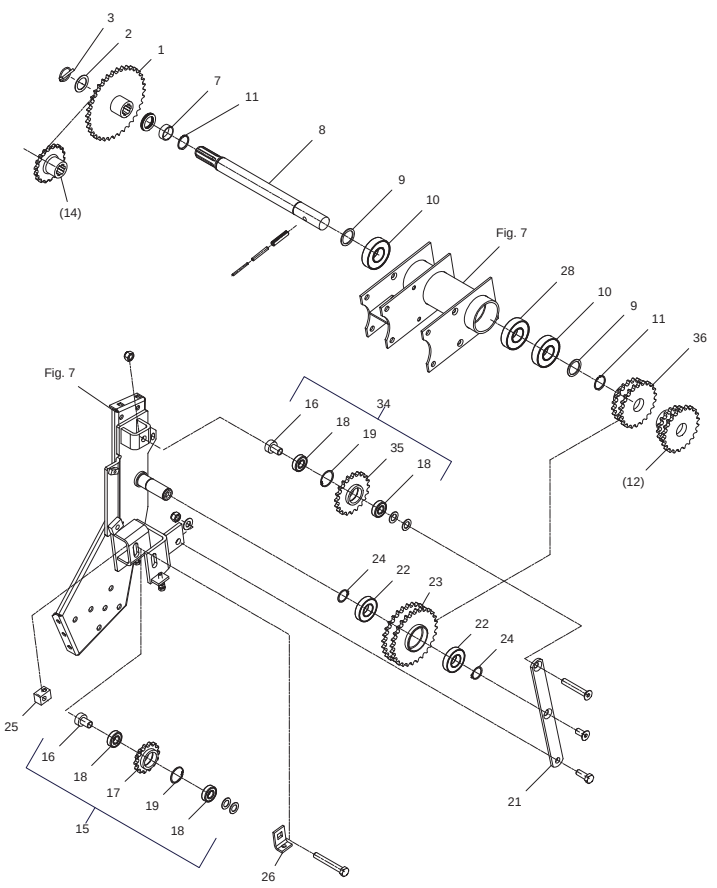

Fig. 10

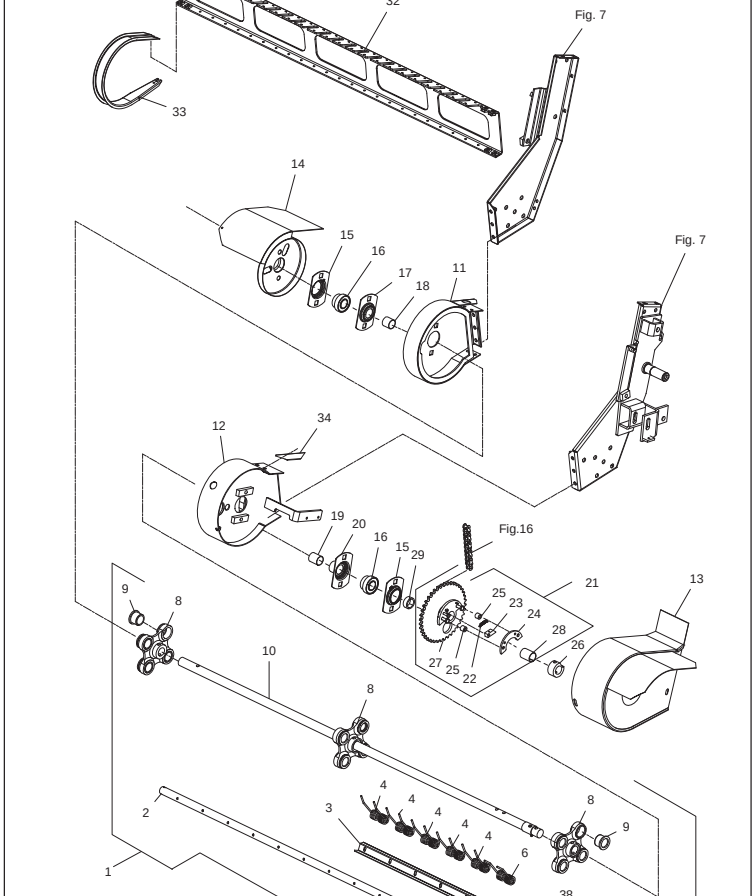

Fig. 11

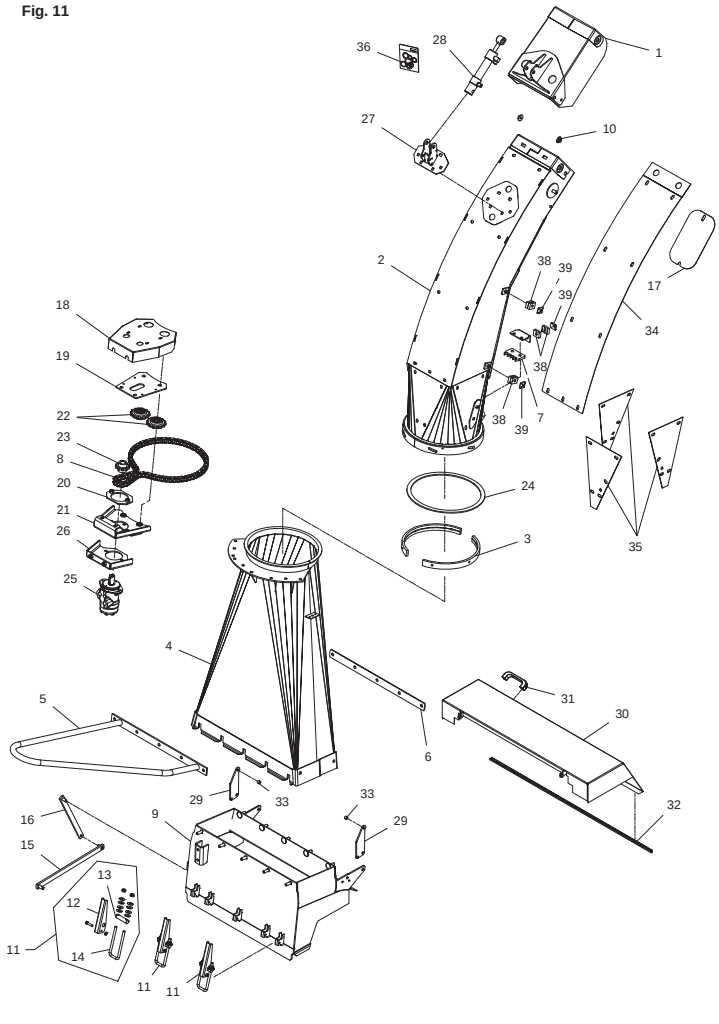

Fig. 12

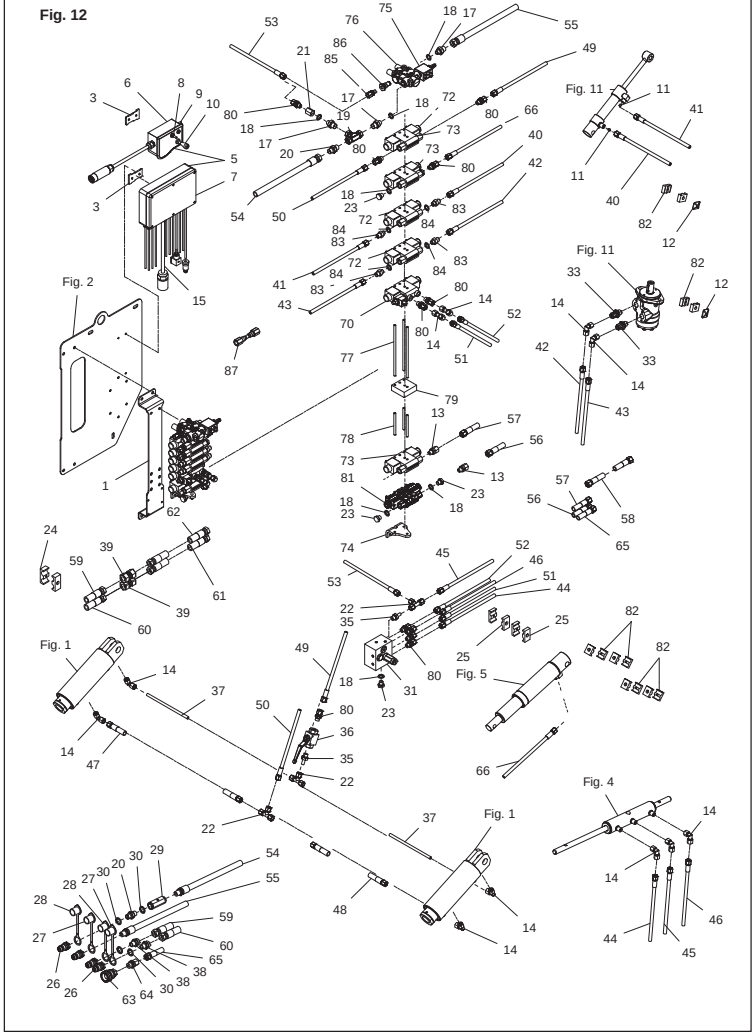

Fig. 16

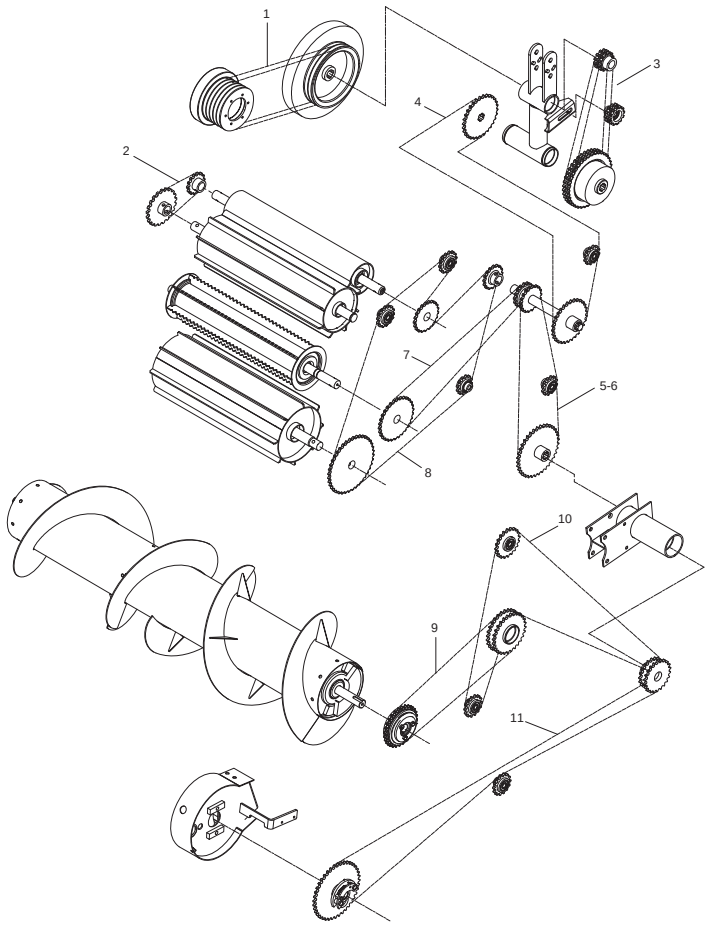

Fig. 20

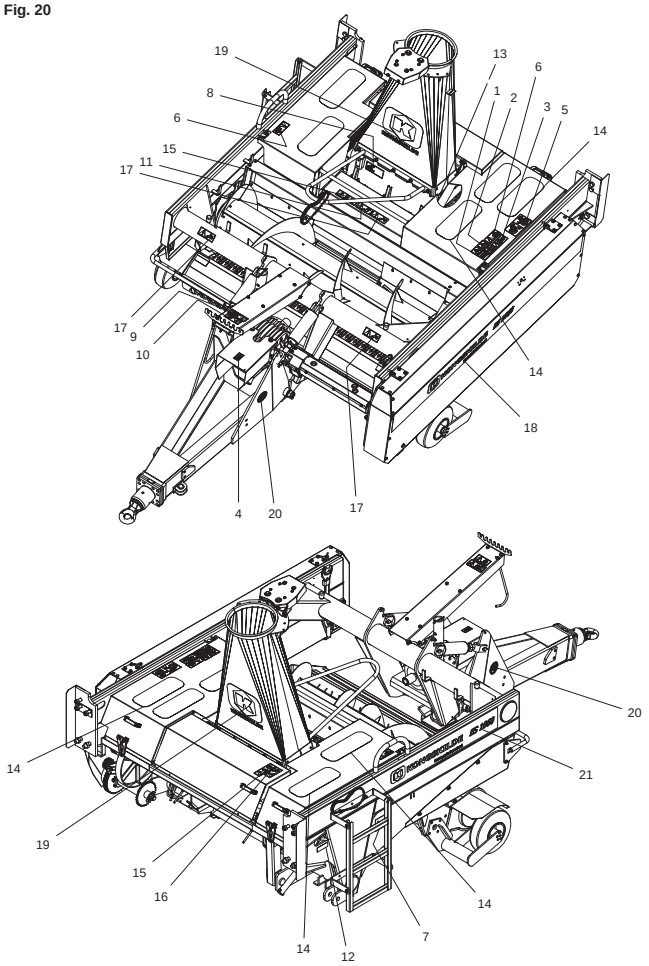

Fig. 30

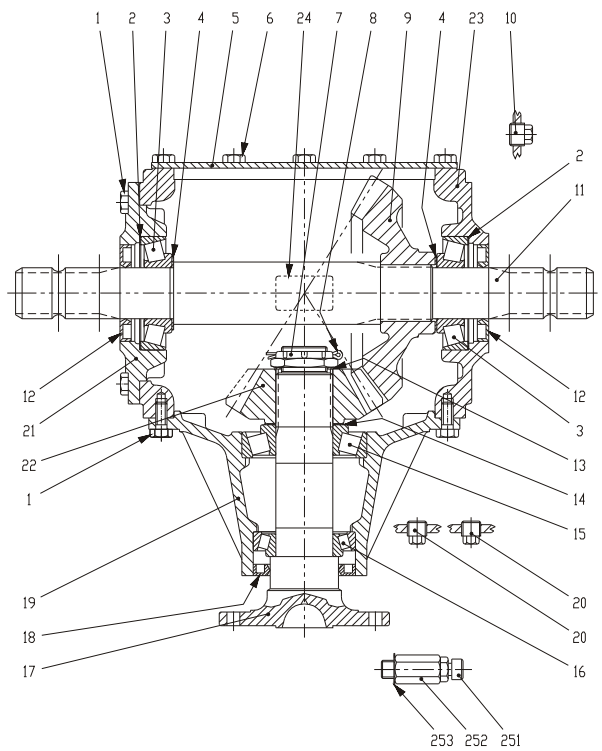

Fig. 40

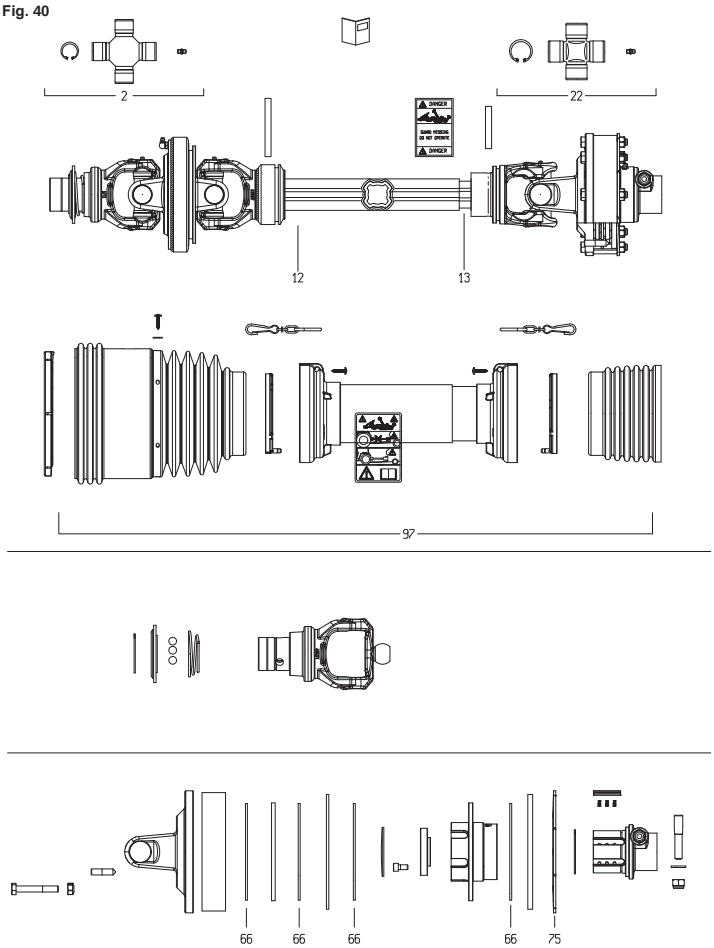

Fig. 41

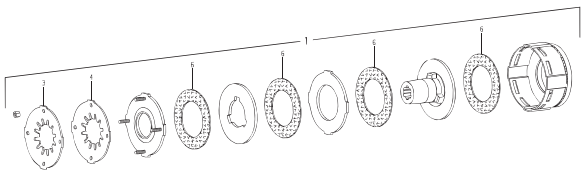

Fig. 60

Metal Detector

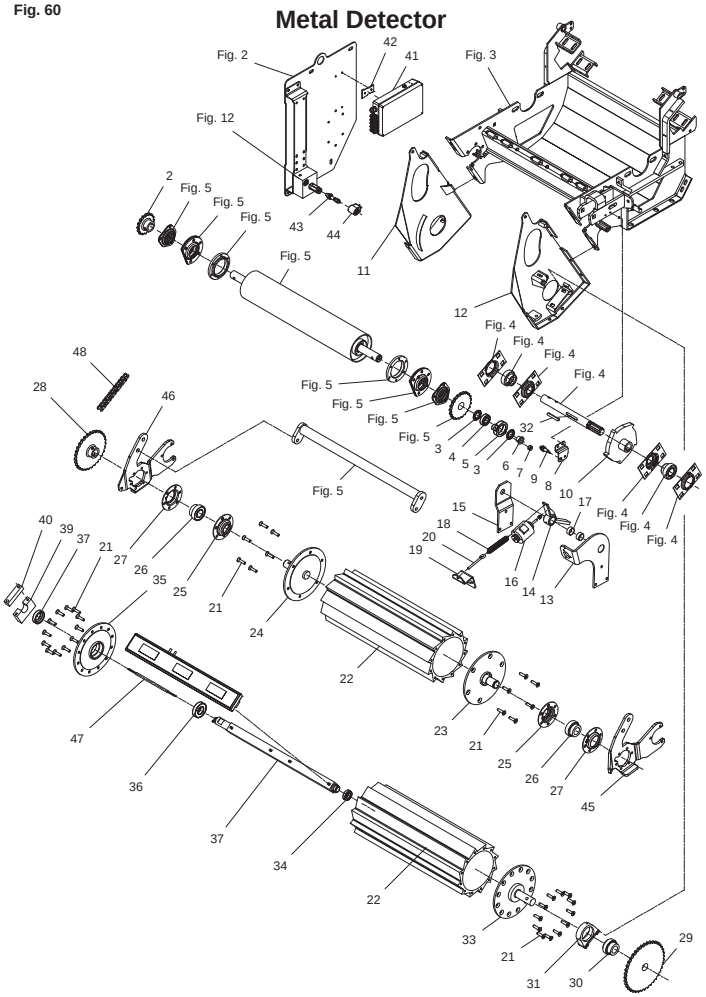

Fig. 80

Tilbehør - Zubehör - Accessories

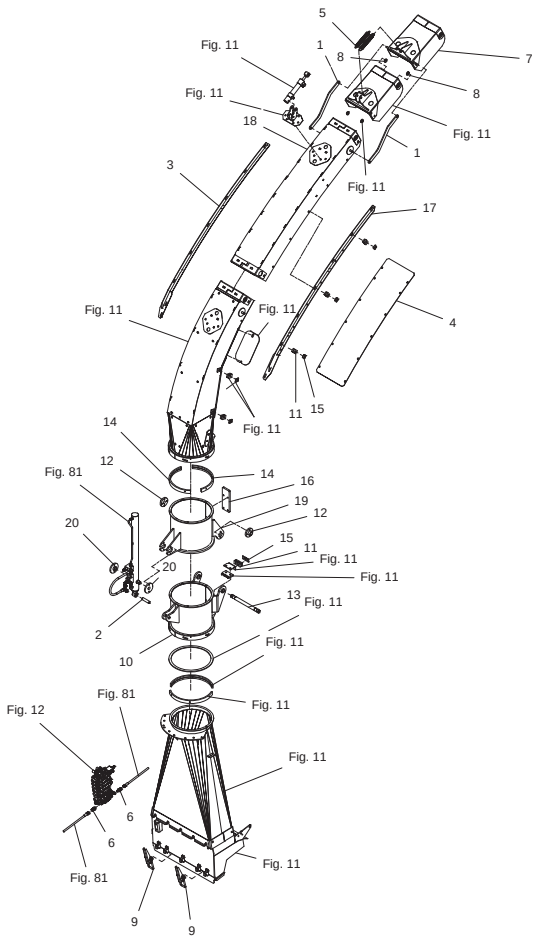

Fig. 81

Tilbehør - Zubehör - Accessories

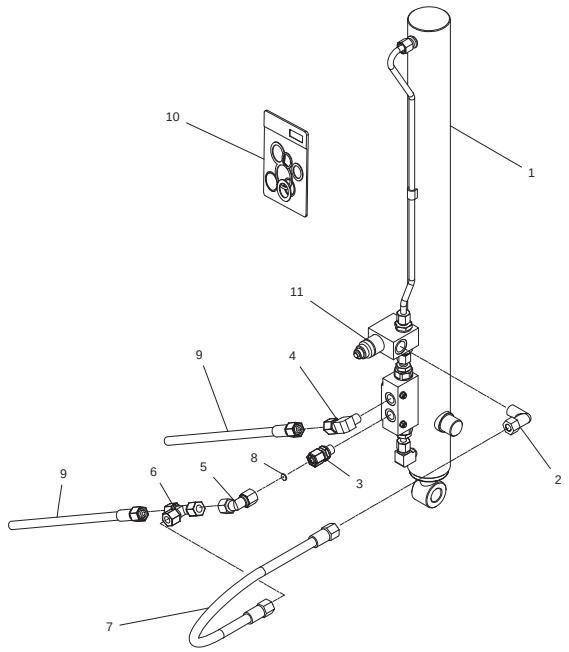

Fig. 82

Tilbehør - Zubehör - Accessories

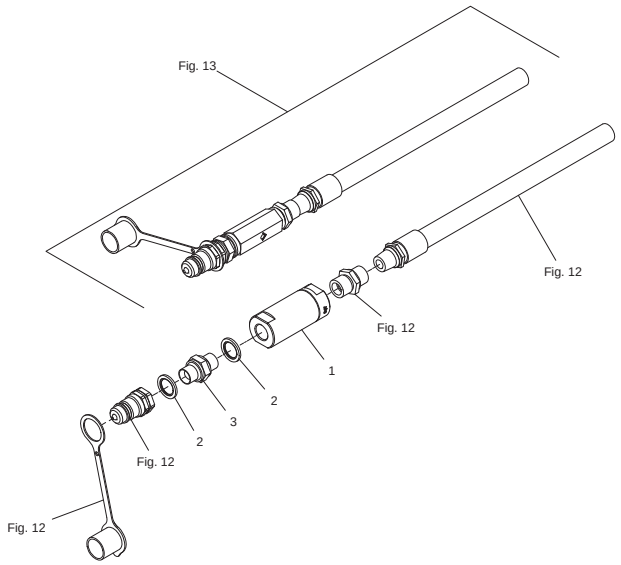

Fig. 1

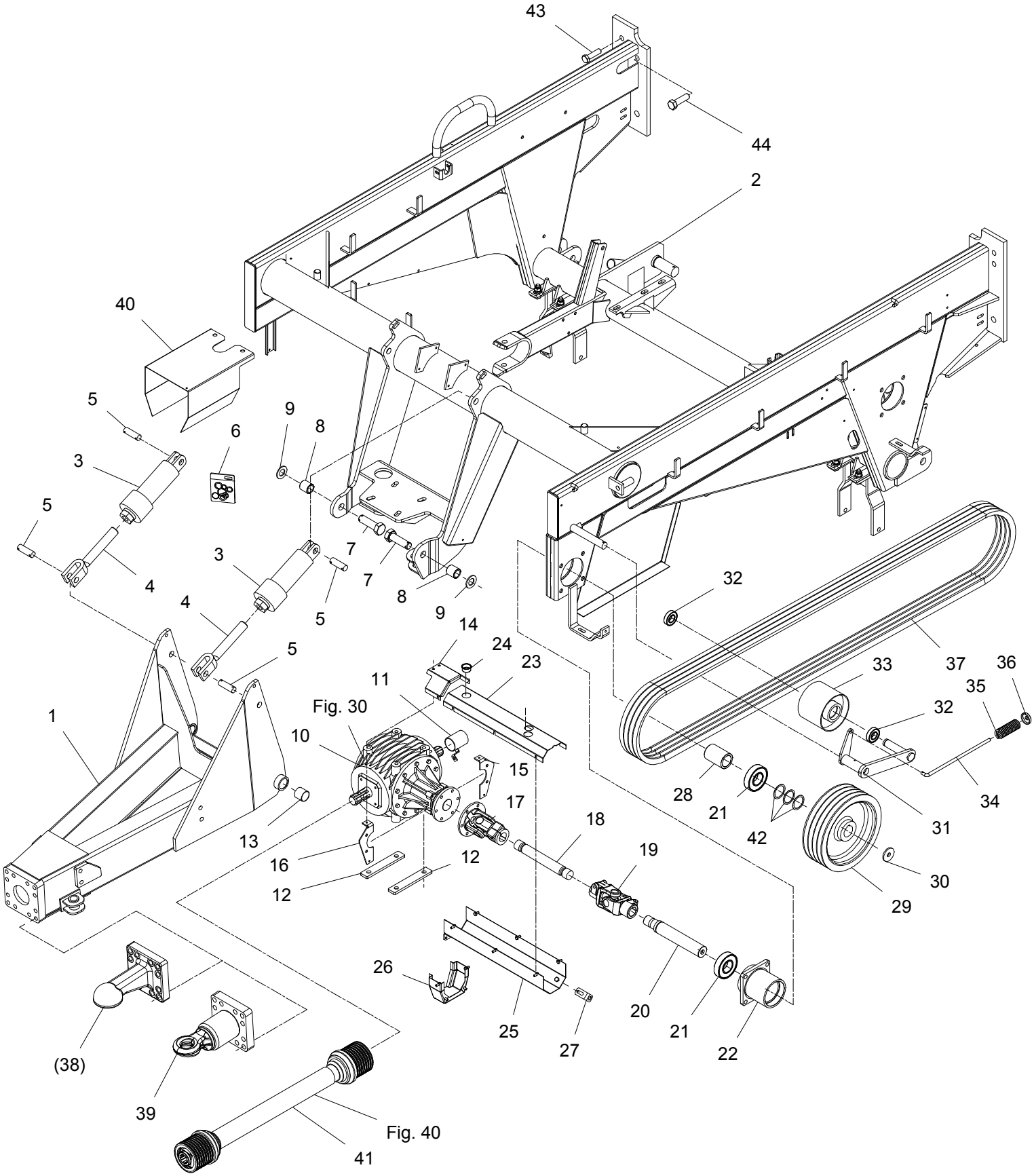
43
44
2
40
5
3
6
9
8
5
4
3
7
7
8
9
5
4
5
14
24
23
11
Fig. 30
10
1
15
17
13
16
12
12
18
19
26
25
27
20
21
22
(38)
39
Fig. 40
41
32
33
37
36
35
32
34
31
28
21
42
30
29

Position No	Spare Part No	Qty	Beskrivelse	Designation	Hertil, Dazu To this, A ceci Acc Part No	Qty
001	813750-501X	1	TRÆK ZUGVORRICHTUNG	DRAWBAR		
002	813750-572X	1	RAMME RAHMEN	FRAME		
003	811317-3055	2	CYLINDER, DVS ZYLINDER, DWZ	CYLINDER, DAC		
004	813750-775X	2	GEVINDSPINDEL GEWINDESPINDEL	THREADED SCREW	811220-7226	1
005	812750-778X	4	TAP ZAPFEN	DOWEL	811252-5299	4
006	811317-9859	1	PAKNINGSSÆT F. 1317-3055 DICHTUNGSSATZ	SET OF GASKETS		
007	812750-790X	2	STÅLBOLT STAHLSECHSKANTSCHRAUBE	STEEL SCREW	811220-7724 811252-5402	1 1
008	812750-620X	2	LEJEBØSNING LAGERBUCHSE	BUSH		
009	811241-7601	2	SPÆNDESKIVE 30-56-4 SCHEIBE 30-56-4	WASHER 30-56-4		
010	813064-190X	1	GEAR GETRIEBE	GEAR	811213-5424 811241-9983	4 4
011	813750-385X	1	RØR ROHR	TUBE	811213-3126 811241-2402	1 1
012	812065-480X	2	SPÆNDESTYKKE SPANNSTUECK	CLAMP		
013	811335-5401	2	GLACIERLEJE 42-46-40 GLISSALAGER 42-46-40	BEARING GLISSA 42-46-40		
014	812750-336X	1	LÅG FOR SKÆRM DECKEL FUER ABSCHIRMUNG	COVER FOR GUARD	811213-2124 811220-2321 811241-1202	2 2 2
015	812750-335X	1	KONSOL FOR SKÆRM KONSOLE FUER ABSCHIRMUNG	BRACKET FOR GUARD	811213-3126 811241-2402	2 2
016	812750-334X	1	KONSOL FOR SKÆRM KONSOLE FUER ABSCHIRMUNG	BRACKET FOR GUARD	811213-3126 811241-2402	2 2
017	811340-7137	1	KARDANLED KREUZGELENK	UNIVERSAL JOINT	811213-3324 811214-4326 811220-3321 811220-4321 811241-2402	6 1 6 1 6
018	812750-300X	1	AKSEL WELLE	SHAFT	811338-0106	2
019	811340-7120	1	KARDANLED KREUZGELENK	UNIVERSAL JOINT		
020	812750-980B	1	AKSEL WELLE	SHAFT	811241-9201 811338-0157	3 1
021	811331-4310	2	KUGLELEJE 6310 RS1 KUGELLAGER 6310 RS1	BALL BEARING 6310 RS1		
022	813750-995A	1	LEJEHUS LAGERGEHÄUSE	BEARING HOUSING	811214-5422 811220-5321 811313-1101	1 2 1

Fig. 1

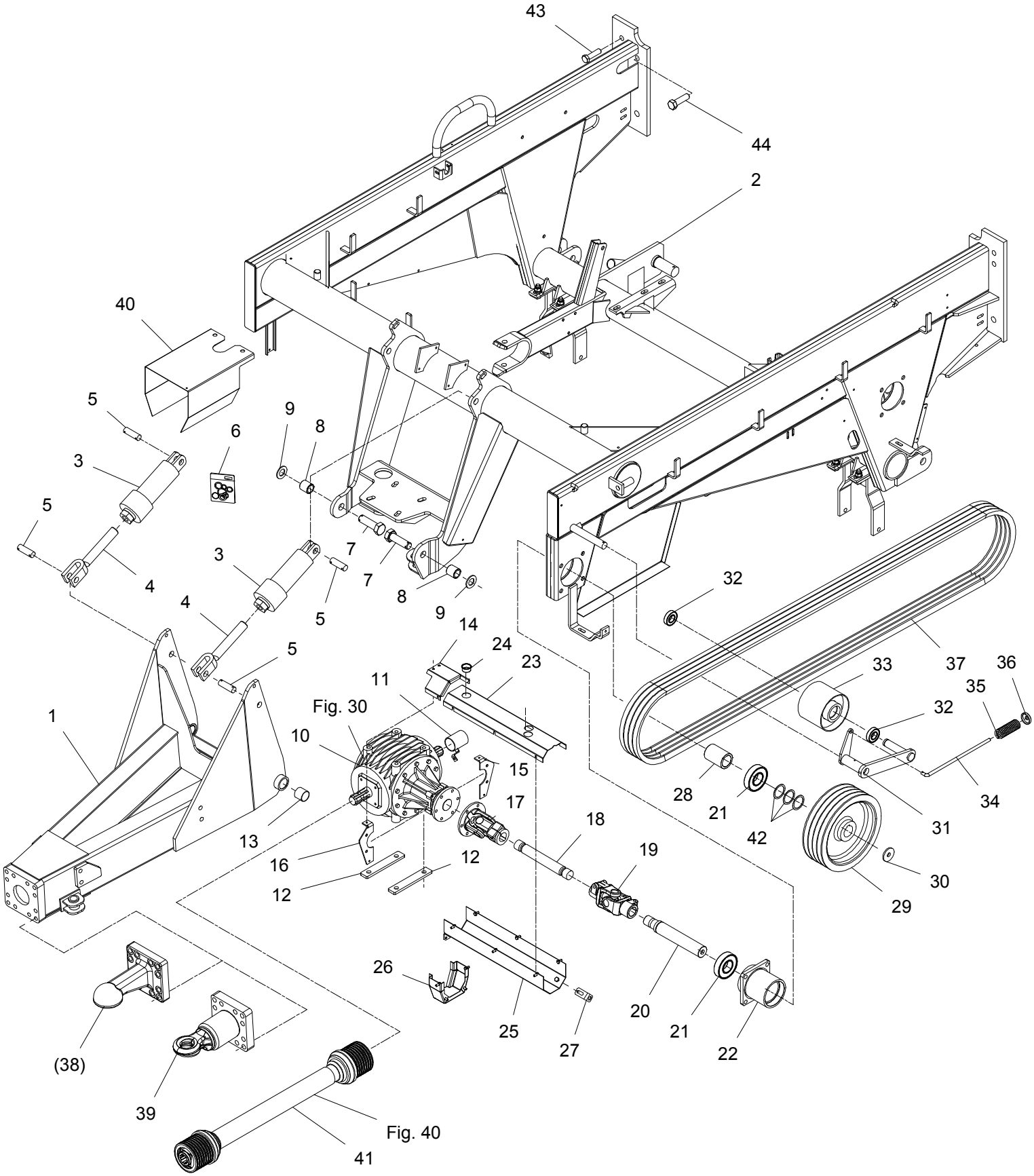
43
44
2
40
5
3
6
9
8
5
4
3
7
7
8
9
5
4
5
14
24
23
11
Fig. 30
10
1
15
17
13
16
12
12
18
19
26
25
27
20
21
22
(38)
39
Fig. 40
41
32
33
37
36
35
32
34
31
28
21
42
30
29

Position No	Spare Part No	Qty	Beskrivelse	Designation	Hertil, Dazu To this, A ceci Acc Part No	Qty
023	812750-330X	1	SKÆRM, ØVERSTE SCHUTZ, OBERE	GUARD, UPPER	811220-2321 811241-1202	6 6
024	811165-0149	3	BESKYTTELSESHÆTTE SCHUTZKAPPE	PROTECTION HOOP		
025	813750-328X	1	SKÆRM, NEDERSTE SCHUTZ, UNTERE	GUARD, LOWER	811220-2321 811241-1202	3 2
026	813750-333X	1	SKÆRM, NEDERSTE SCHUTZ, UNTERE	GUARD, LOWER	811213-2124 811241-1202	2 2
027	812750-331X	1	HOLDER FOR SKÆRM HALTER FUER ABSCHIRMUNG	HOLDER FOR GUARD		
028	812750-301A	1	AFSTANDSRØR DISTANZROHR	DISTANCE TUBE		
029	812750-991X	1	KILEREMSKIVE KEILRIEMENSCHIEBE	PULLEY		
030	812750-689X	1	LÅSESKIVE SPERRSCHEIBE	LOCK WASHER	811213-5422	1
031	813750-668A	1	STRAMMER SPANNER	TIGHTENER	811241-7401 811252-4301 811313-2101	2 1 1
032	811331-3303	2	KUGLELEJE 6206 2RS KUGELLAGER 6206 2RS	BALL BEARING 6206 2RS		
033	813750-663X	1	STRAMMERULLE SPANNROLLE	TIGHTENING ROLLER	811255-3201	1
034	812750-746X	1	STRAMMEBOLT SPANNBOLZEN	TIGHTENING BOLT	811241-3403 811252-4202	1 1
035	811431-5498	1	TRYKFJEDER DRUCKFEDER	COMPRESSION SPRING		
036	812085-128X	1	SKIVE SCHEIBE	WASHER	811220-4122	2
037	811362-4106	1	REMSÆT (4 STK.) RIEMENSATZ (4 STCK)	V-BELT SET (4 PCS)		
038	811399-0256	T 1	KUGLESKÅL ZUGKUGELKUPPLUNG	BALLJOINT	811214-6322 811241-5503	12 12
039	814240-0211	1	TRÆK ZUGEINRICHTUNG	DRAWBAR	811214-6322 811241-5503 811313-1101	12 12 1
040	812750-306X	1	SKÆRM SCHUTZ	GUARD	811213-5224 811241-4502	2 2
041	811350-0073	1	KRAFTOVERFØRINGSAKSEL GELENKWELLE	PTO		
042	811241-9201	3	SPÆNDESKIVE 51,5-65-1,00 SCHEIBE 51,5-65-1,00	WASHER 51,5-65-1,00		
043	811214-6324	6	STÅLSKRUE M20-75 STAHLSECHSKANTSCHRAUBE M20-75	STEEL SCREW M20-75	811220-6321	1
044	811213-7720	4	STÅLSÆTSKRUE M24-80 ST. SETSCHRAUBE M24-80	STEEL SET SCREW M24-80	811220-7321	1

Fig. 2

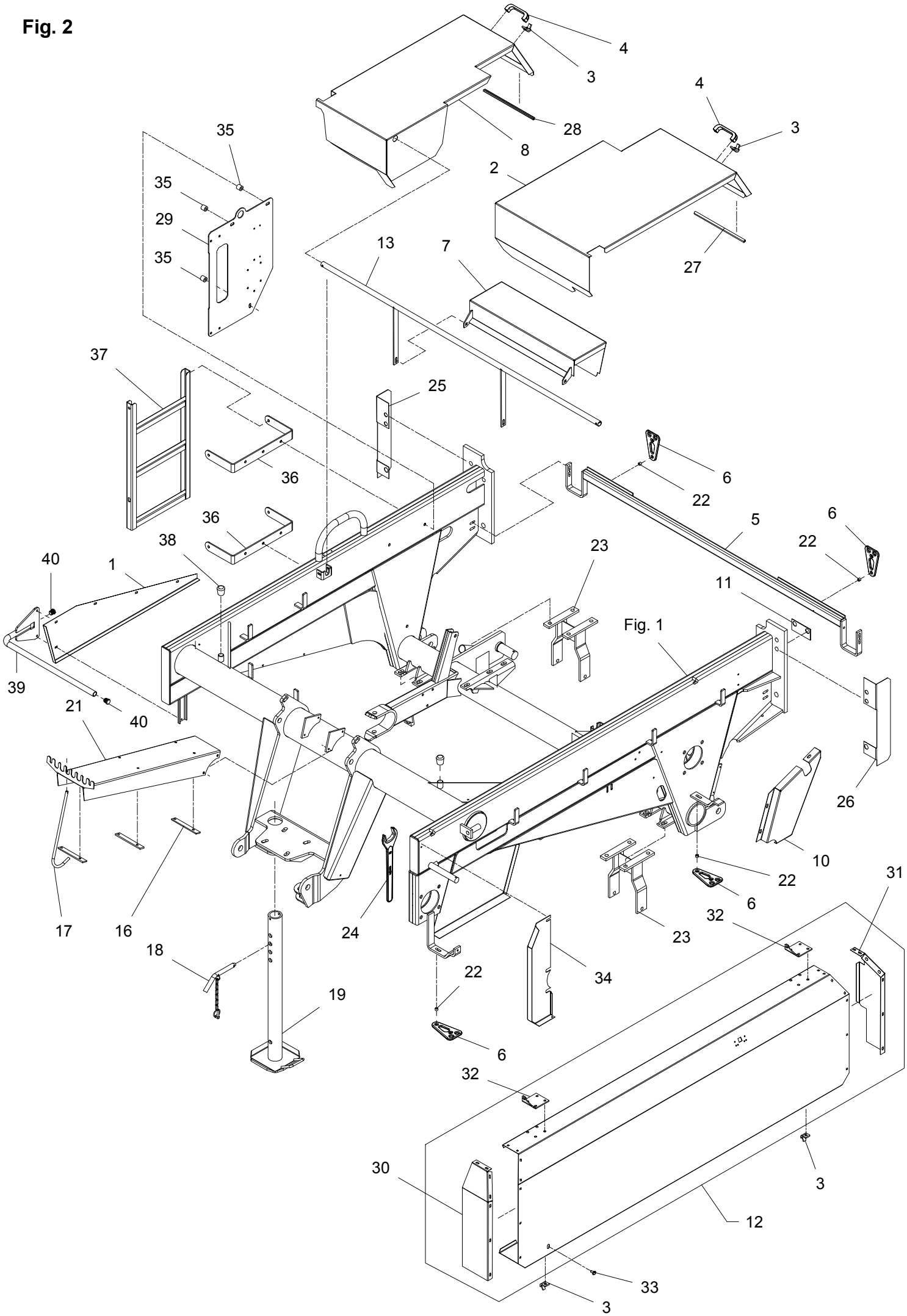
4
3
28
8
4
3
2
27
35
35
29
35
13
7
37
25
36
6
22
36
5
6
22
38
23
40
1
11
Fig. 1
39
40
21
26
10
22
6
31
32
17
16
24
23
18
34
22
19
6
32
30
3
12
33
3

ES-0005/2	ES 1060	Figure No 002	>=B030240171064	Hertil, Dazu To this, A ceci	
Position No	**Spare Part No**	**Qty**	**Beskrivelse**	**Designation**	**Acc Part No**	**Qty**
001	812750-983X	1	SIDESKÆRM, HØJRE SEITENSCHUTZ, RECHTE	SIDE GUARD, RIGHT	811213-2224 811220-2321 811241-1502	3 3 3
002	813750-344X	1	SKÆRM, VENSTRE SCHUTZ, LINKE	GUARD, LEFT	811241-7401	3
003	812080-384X	4	HÆNGSEL SCHARNIER	HINGE	811213-3222 811220-3321	1 1
004	811399-0237	2	BØJLEHÅNDTAG BUEGELHANDGRIFF	HANDLE	811216-1126 811220-1323 811241-1206	2 2 2
005	813750-377X	1	STØTTESKINNE STUETZESCHIENE	SUPPORT RAIL	811213-3424 811220-3321 811241-2502	4 4 8
006	812080-387X	4	GUMMISTROP GUMMIRIEMEN	RUBBER STRAP	811213-3322 811213-3324 811220-3321 811241-2402	1 1 1 1
007	813064-293X	1	SKÆRM SCHUTZ	GUARD	811213-3522 811220-3122 811220-3321 811241-2402	2 2 2 8
008	813750-340X	1	SKÆRM, HØJRE SCHUTZ, RECHTE	GUARD, RIGHT	811241-7401	3
010	812750-879B	1	SIDESKÆRM, VENSTRE SEITENSCHUTZ, LINKE	SIDE GUARD, LEFT	811213-2222 811213-3322 811220-3321 811241-1202 811241-2402	2 1 1 2 1
011	812750-845X	1	MELLEMLÆG ZWISCHENSTUECK	DISTANCE PIECE		
012	813750-324X	1	SKÆRM ABSCHIRMUNG	GUARD	811241-3403 811252-4201	2 2
013	813750-358X	1	RØR ROHR	TUBE	811214-3326 811220-3321 811241-2402	2 2 2
016	812750-446X	3	SPÆNDESTYKKE SPANNSTUECK	CLAMP	811214-3224 811220-3321 811241-2402	2 2 2
017	812228-249X	1	BØJLE BUEGEL	RAIL	811241-3403 811252-3102	1 1
018	813750-636X	1	TAP FOR STØTTEBEN SAMLET ZAPFEN FUER ABSTELLSTUETZE	DOWEL FOR CASTOR JACK		
019	813750-632X	1	STØTTEBEN ABSTELLSTUETZE	CASTOR JACK	811251-5802	1
021	812750-736A	1	SLANGEHOLDER SCHLAUCHHALTERUNG	SUPPORT FOR TUBE	811213-3126 811241-2402	4 4
022	812080-469X	4	BØSNING BUCHSE	BUSH		
023	813750-785X	2	HJULOPHÆNG RADHALTERUNG	HOLDER FOR WHEEL		

Fig. 2

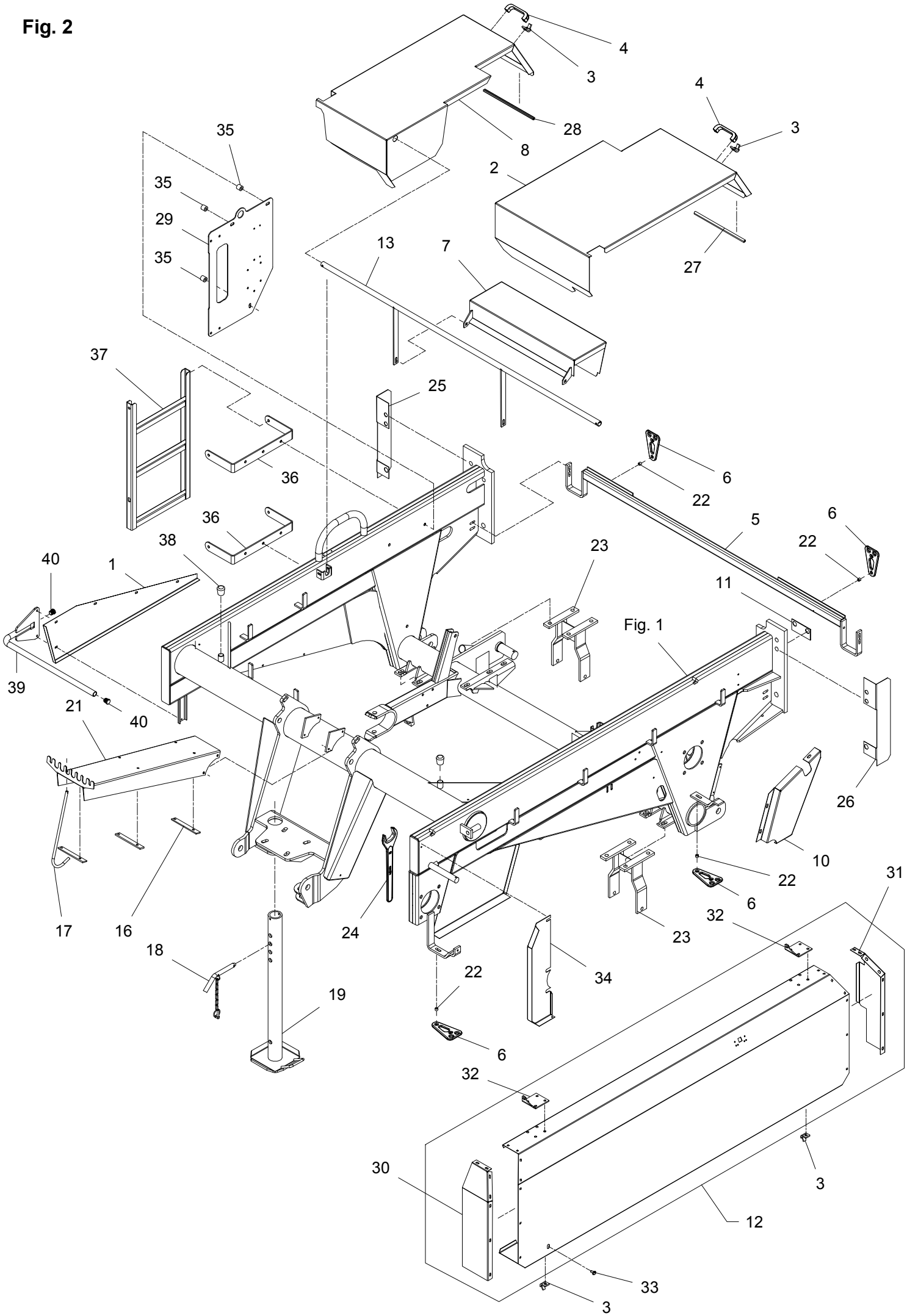
4
3
28
8
4
3
2
27
35
35
29
35
13
7
37
25
36
6
22
36
5
6
22
38
23
40
1
11
Fig. 1
39
40
21
26
10
22
6
31
32
17
16
24
23
18
34
22
19
6
32
30
3
12
33
3

Position No	Spare Part No	Qty	Beskrivelse	Designation	Hertil, Dazu To this, A ceci Acc Part No	Qty
024	811343-0112	1	GAFFELNØGLE NV 55 GABELSCHLUESSEL NV 55	SPANNER NV 55		
025	812750-897X	1	SKÆRM, HØJRE SCHUTZ, RECHTE	GUARD, RIGHT		
026	812750-896X	1	SKÆRM, VENSTRE SCHUTZ, LINKE	GUARD, LEFT		
027	811393-0131	1	PLASTKANTPROFIL PLASTIK KANTENPROFIL	PLASTIC MOULDING		
028	811393-0131	1	PLASTKANTPROFIL PLASTIK KANTENPROFIL	PLASTIC MOULDING		
029	812750-007X	1	PLADE PLATTE	PLATE	811214-4426 811220-4321 811241-3403	3 3 6
030	812750-320X	1	FORSKÆRM VORDERER SCHUTZ	FRONT GUARD	811215-2222 811220-2321 811241-1202	7 7 7
031	812750-321X	1	BAGSKÆRM HINTER SCHUTZ	REAR CUARD	811215-2222 811220-2321 811241-1202	7 7 7
032	812750-323X	2	HÆNGSEL SCHARNIER	HINGE	811213-3224 811220-3321 811241-2502	4 4 8
033	811213-3126	1	STÅLSÆTSKRUE M10-16 ST. SETSCHRAUBE M10-16	STEEL SET SCREW M10-16	811241-2408	1
034	812750-326X	1	SKÆRM SCHUTZ	GUARD	811219-0603	1
035	812114-175X	3	BØSNING BUCHSE	BUSH		
036	812750-371X	2	HOLDER HALTER	HOLDER		
037	813750-369X	1	STIGE LEITER	LADDER	811213-4322 811220-4321 811241-3403	4 4 8
038	811393-0100	2	GUMMIDUPSKO GUMMISPITZE	RUBBER TIP		
039	813750-017X	1	BØJLE BÜGEL	GUARD	811213-2224 811220-2321 811241-1403	2 2 2
040	811393-0125	2	PLASTDUPSKO PLASTIKSPITZE	PLASTIC TIP		

Fig. 3

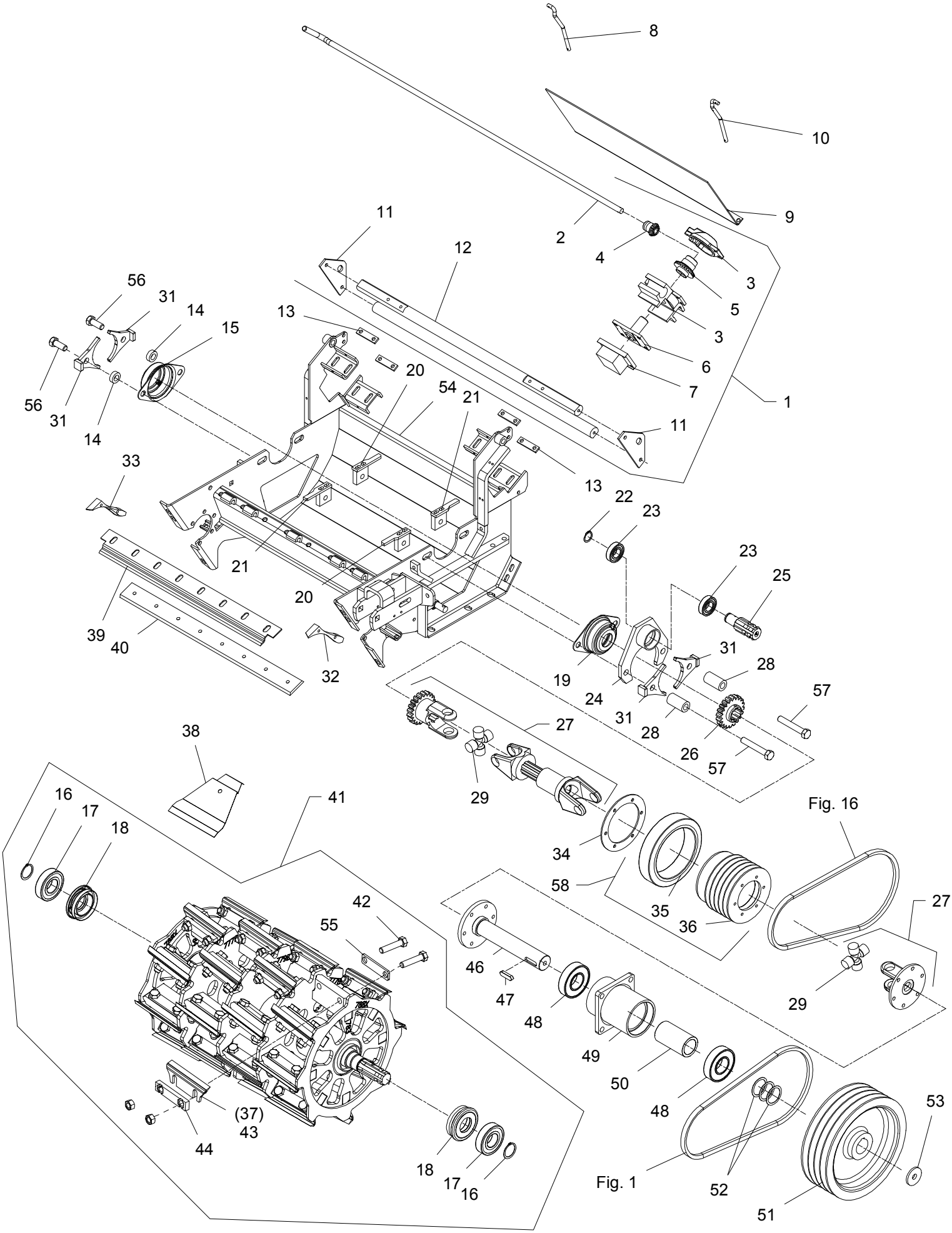
8
10
9
2
4
3
5
3
6
7
1
11
12
11
56
31
14
15
13
56
31
14
20
54
21
13
33
22
23
23
25
21
20
39
40
32
19
24
31
28
31
28
26
57
57
27
29
38
41
16
17
18
34
58
35
36
Fig. 16
27
29
42
55
46
47
48
49
50
48
53
(37)
43
44
18
17
16
Fig. 1
52
51

ES-0005/2	ES 1060	Figure No 003	>=B030240171064	Hertil, Dazu To this, A ceci	
Position No	**Spare Part No**	**Qty**	**Beskrivelse**	**Designation**	**Acc Part No**	**Qty**
001	813750-791X	1	SLIBEAPPARAT KPL. SCHLEIFVORRICHTUNG KPL.	GRINDING DEVICE CPL.		
002	812750-755X	1	HÅNDTAG HANDGRIFF	HANDLE		
003	813062-592X	1	HUS SAMLET GEHAEUSE KOMPLETT	HOUSING ASSEMBLED	811214-2224 811220-2321 811313-1101	4 4 1
004	812062-594X	1	TANDHJUL ZAHNRAD	SPROCKET WHEEL	811251-4103	1
005	812062-593X	1	TANDHJUL ZAHNRAD	SPROCKET WHEEL		
006	813062-595X	1	HOLDER F/STEN HALTER F/SCHLEIFSTEIN	SUPPORT F/STONE		
007	813062-596X	1	SLIBESTEN SCHLEIFSTEIN	SHARPENING STONE	811213-2222	4
008	812062-450X	1	STOP STOPP	STOP	811252-3101 811254-2101	2 1
009	812062-449X	1	SKÆRM SCHUTZ	GUARD		
010	812062-389X	1	STOP STOPP	STOP	811252-3102 811254-2101	2 1
011	812062-463X	2	ENDEPLADE ENDPLATTE	END PLATE	811219-0263	2
012	812062-455X	2	STYR STEUERUNG	GUIDE		
013	812062-447X	8	UNDERLAG UNTERLAGE	SUPPORT	811213-3324	2
014	812064-135X	2	SPÆNDESTYKKE SPANNSTUECK	TIGHTENING PIECE		
015	811421-2799	1	FLANGELEJE FLANSCHLAGER	FLANGE BEARING	811213-4622 811220-4122 811313-1101	2 2 1
016	811255-4202	2	LÅSERING 45 MM UDVENDIG SICHERUNGSRING 45 MM AUSSEN	SNAP RING 45 MM OUTER		
017	811331-4104	2	KUGLELEJE 6309 KUGELLAGER 6309	BALL BEARING 6309		
018	813064-059X	2	TÆTNING DICHTUNG	SEAL	811339-5501	2
019	811421-5702	1	FLANGELEJE FLANSCHLAGER	FLANGE BEARING	811213-4622 811220-4122 811313-1101	2 2 1
020	813064-767X	2	GEVINDSTYKKE VENSTRE GEWINDESTUECK LINKE	READED ROD LEFT		
021	813064-766X	2	GEVINDSTYKKE HØJRE GEWINDSTUECK RECHTE	READED ROD RIGHT		
022	811255-3201	1	LÅSERING 30 MM UDVENDIG SICHERUNGSRING 30 MM AUSSEN	SNAP RING 30 MM OUTER		

Fig. 3

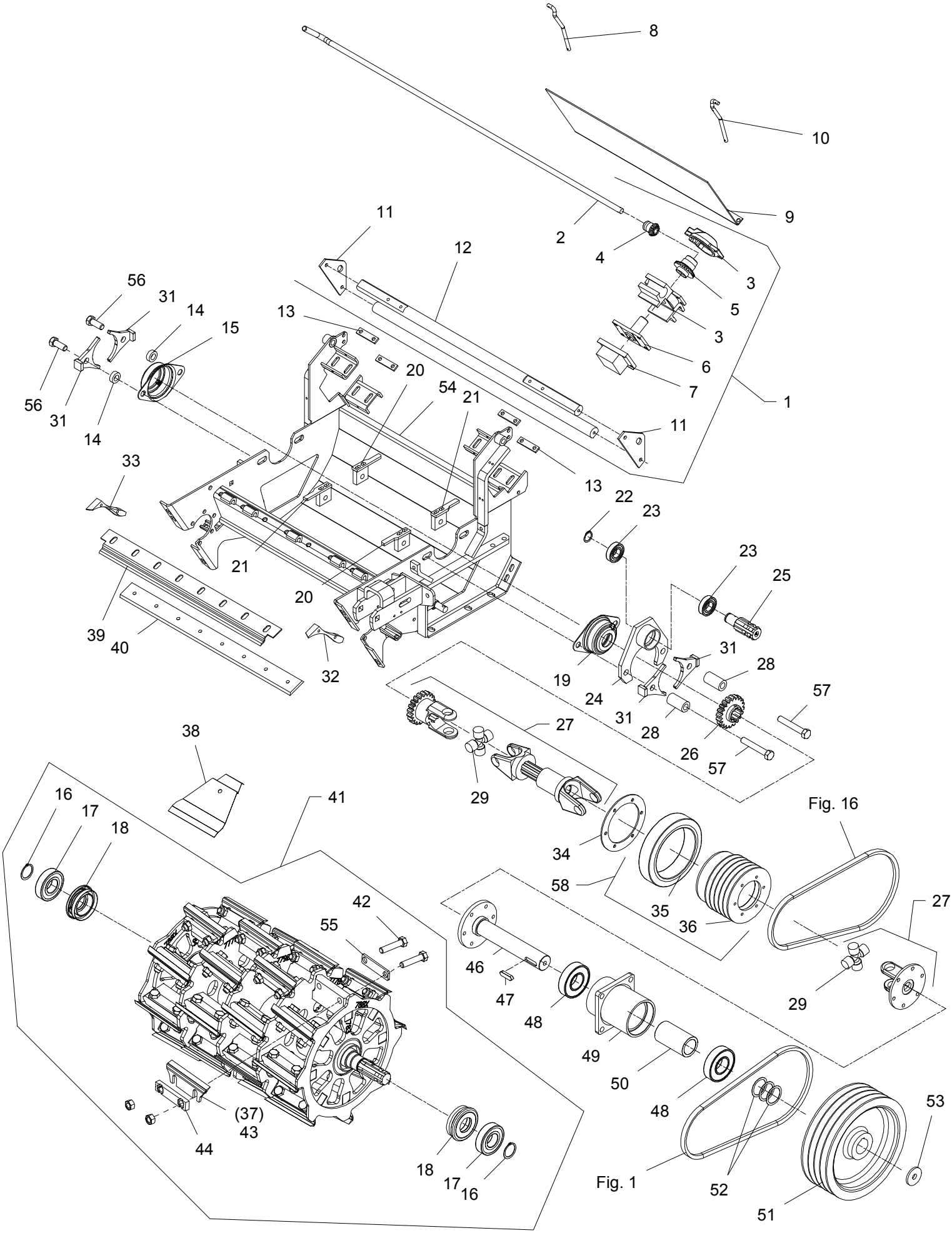
8
10
9
2
4
3
5
3
6
7
1
11
12
11
56
31
14
15
13
56
31
14
20
54
21
13
33
22
23
23
25
21
20
39
40
32
19
24
31
28
31
28
26
57
57
27
29
38
41
16
17
18
34
58
35
36
Fig. 16
27
29
42
55
46
47
48
49
50
48
53
(37)
43
44
18
17
16
Fig. 1
52
51

Position No	Spare Part No	Qty	Beskrivelse	Designation	Acc Part No	Qty
023	811331-3311	2	KUGLELEJE 6206 RS KUGELLAGER 6206 RS	BALL BEARING 6206 RS		
024	813068-382X	1	LEJEKONSOL LAGERKONSOLE	BEARING HOUSING		
025	812062-422X	1	TAP ZAPFEN	DOWEL	811313-1101	1
026	813062-444X	1	TANDHJUL 20-TANDS ZAHNRAD 20-ZAEHNE	SPROCKET WHEEL 20-TEETH	811251-5404	1
027	813064-250X	1	KO-AKSEL GELENKWELLE	PTO-SHAFT	811214-3122 811241-9981	6 6
028	812062-718X	2	BØSNING BUECHSE	BUSH		
029	811340-9153	1	KRYDS KREUZGARNITUR	CENTRE CROSS	811340-9153	1
031	813068-386A	4	JUSTEREPLADE JUSTIERPLATTE	THRUST PAD		
032	812064-636B	1	KONSOL KONSOLE	BRACKET	811219-0323	2
033	812064-637B	1	KONSOL KONSOLE	BRACKET	811219-0323	2
034	812062-423X	1	SPÆNDESKIVE SPANNSCHEIBE	TENSION WASHER	811213-2222 811242-2221	6 6
035	811165-0113	1	SKIVE GUMMI SCHEIBE GUMMI	WASHER RUBBER		
036	812062-433X	1	KILEREMSKIVE KEILRIEMENSCHEIBE	PULLEY		
037	812060-790X	T 32	KNIVBLAD, TUNGSTEN MESSERKLINGE, WOLFRAM	KNIFE BLADE, WOLFRAM		
038	813060-337X	1	AFSTANDSLÆRE ABSTANDSLEHRE	RANGE GAUGE		
039	812062-392B	1	APSTRYGER ABSTREIFER	STRIPPER		
040	812062-266B	1	MODSKÆR GEGENSCHNEIDE	SHEARBAR	811214-4425 811241-3403	8 8
041	813064-769B	1	ROTOR, 32 KNIVE ROTOR, 32 MESSER	ROTOR, 32 KNIVES		
042	811214-5333	64	STÅLSKRUE M18-80 10.9 STAHLSCHRAUBE M18-80 10.9	STEEL SCREW M18-80 10.9	811220-6119	1
043	812064-096X	32	KNIVBLAD MESSERKLINGE	KNIFE BLADE		
044	812064-732X	32	UNDERLAG UNTERLAGE	SUPPORT		
046	813750-999B	1	AKSEL WELLE	SHAFT	811241-5201	3
047	811338-0157	1	PASFEDER 14-9-80 FEDERKEIL 14-9-80	FLAT KEY 14-9-80		

Fig. 3

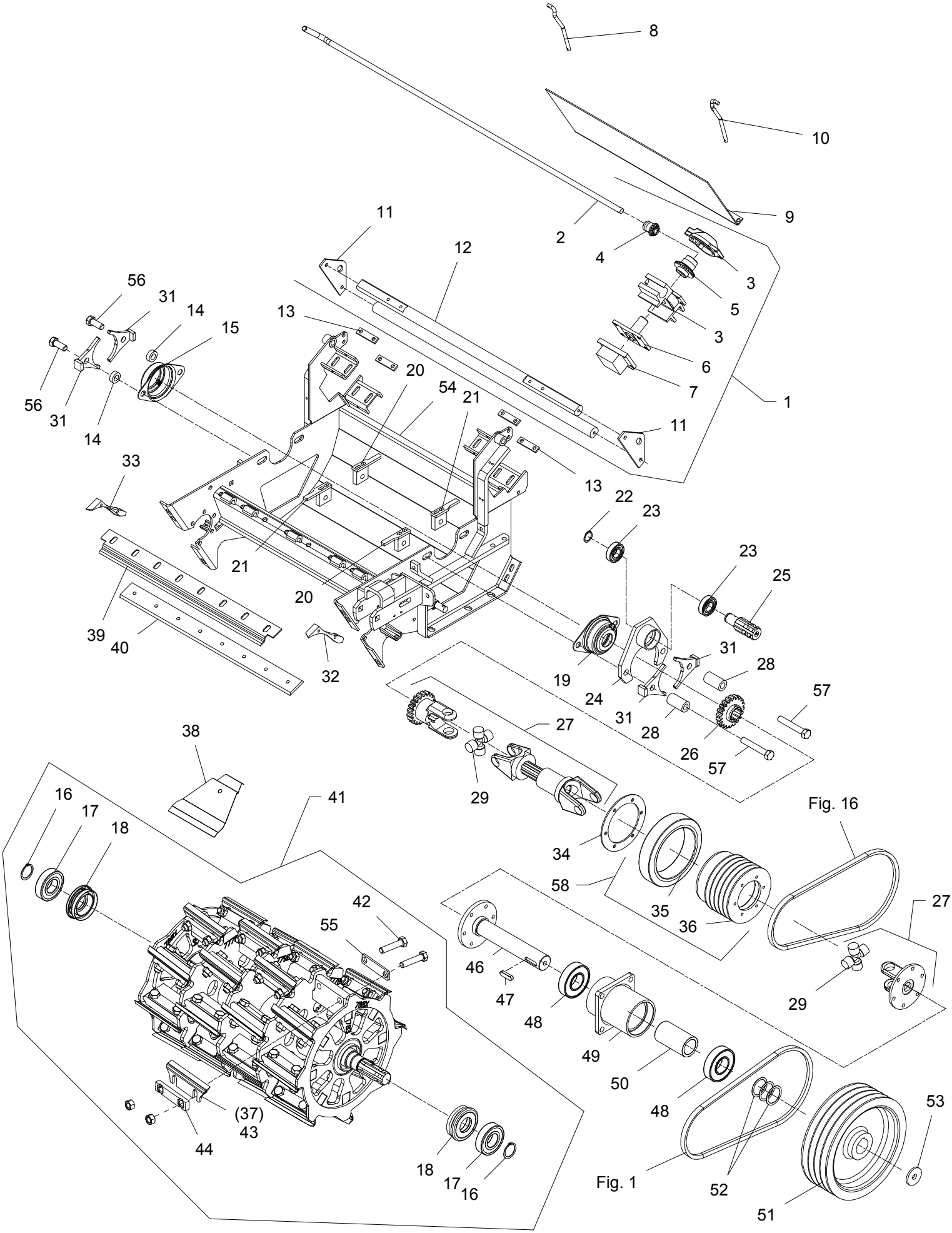
8
10
9
2
4
3
5
3
6
7
1
11
12
11
56
31
14
15
13
56
31
14
20
54
21
13
33
22
23
23
25
21
20
39
40
32
19
24
31
28
31
28
26
57
57
27
29
38
41
16
17
18
34
58
35
36
Fig. 16
27
29
42
55
46
47
48
49
50
48
53
(37)
43
44
18
17
16
Fig. 1
52
51

Position No	Spare Part No	Qty	Beskrivelse	Designation	Hertil, Dazu To this, A ceci Acc Part No	Qty
048	811331-4310	2	KUGLELEJE 6310 RS1 KUGELLAGER 6310 RS1	BALL BEARING 6310 RS1		
049	813750-996A	1	LEJEHUS LAGERGEHÄUSE	BEARING HOUSING	811214-5422 811220-5321 811313-1101	4 4 1
050	812750-302A	1	AFSTANDSRØR DISTANZROHR	DISTANCE TUBE		
051	812750-991X	1	KILEREMSKIVE KEILRIEMENSCHIEBE	PULLEY		
052	811241-9201	3	SPÆNDESKIVE 51,5-65-1,00 SCHEIBE 51,5-65-1,00	WASHER 51,5-65-1,00		
053	812750-689X	1	LÅSESKIVE SPERRSCHEIBE	LOCK WASHER	811213-5422	1
054	813064-234A	1	BUNDKAR BODENWANNE	TUB	811213-5427 811220-5323 811241-4605	6 6 12
055	812068-204X	32	KONSOL KONSOLE	BRACKET		
056	811213-6425	2	STÅLSÆTSKRUE M18-45 ST. SETSCHRAUBE M18-45	STEEL SET SCREW M18-45		
057	811214-5420	2	STÅLSKRUE M18-110 STAHLSECHSKANTSCHRAUBE M18-110	STEEL SCREW M18-110		
058	813062-641X	1	REMSKIVE RIEMENSCHEIBE	PULLEY		

Fig. 4

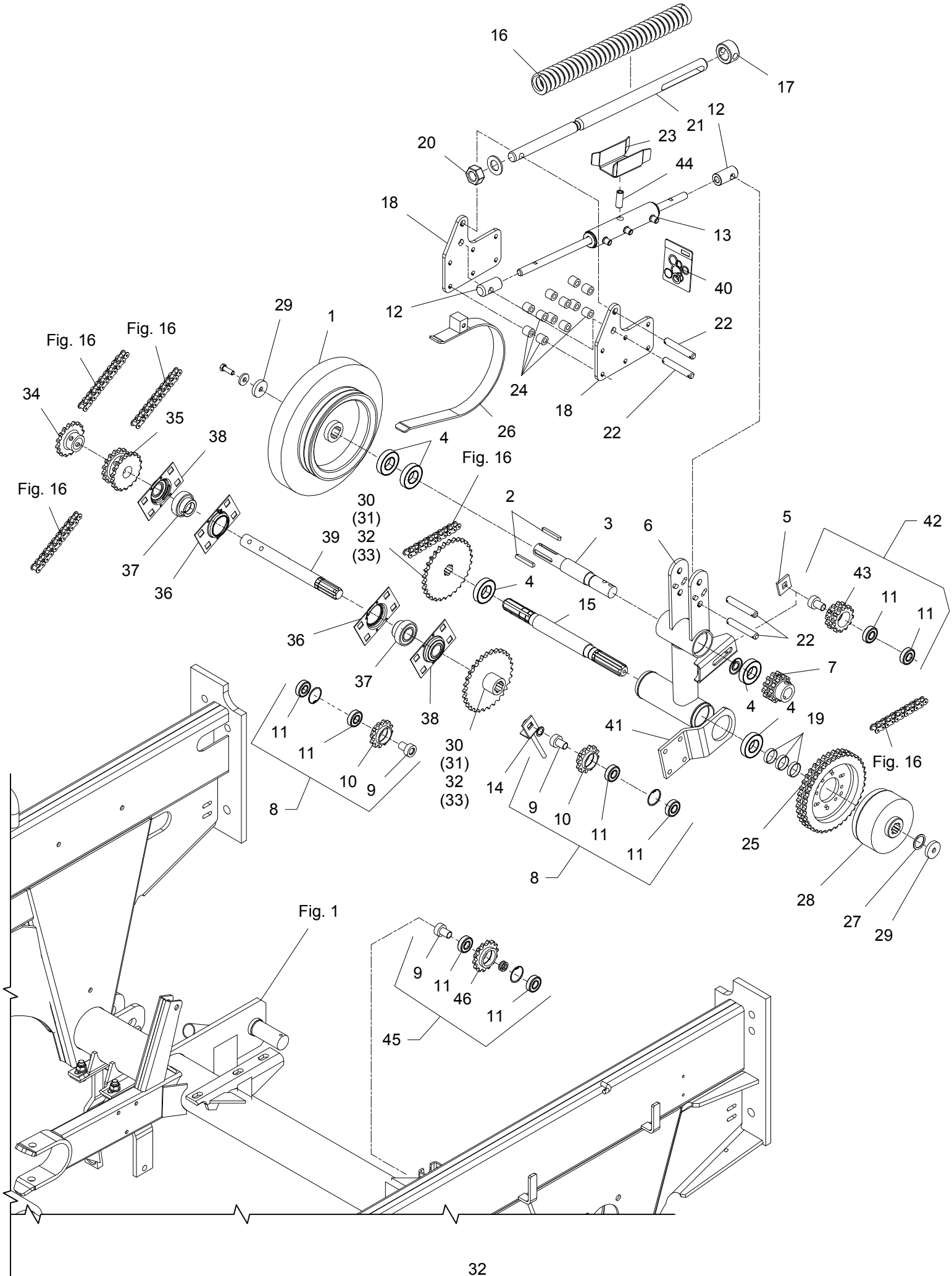
16
17
21
12
23
20
44
18
13
40
12
29
1
22
Fig. 16
Fig. 16
24
34
35
18
26
22
38
4
Fig. 16
Fig. 16
30
(31)
32
(33)
2
3
6
5
42
39
43
37
36
4
15
11
11
36
22
37
7
38
4
4
11
11
19
41
30
(31)
32
(33)
Fig. 16
10
9
14
9
10
11
11
25
8
8
28
27
29
Fig. 1
9
11
46
11
45

ES-0005/2	ES 1060	Figure No 004	>=B030240171064	Hertil, Dazu To this, A ceci	
Position No	**Spare Part No**	**Qty**	**Beskrivelse**	**Designation**	**Acc Part No**	**Qty**
001	812065-774A	1	FRIKTIONSSKIVE FRIKTIONSSCHEIBE	FRICTION DISC	811213-4324 811241-3702	1 1
002	811338-0111	2	PASFEDER 10-8-70 FEDERKEIL 10-8-70	FLAT KEY 10-8-70		
003	812064-215X	1	AKSEL WELLE	SHAFT	811255-3202	1
004	811331-3306	5	KUGLELEJE 6207 2RS KUGELLAGER 6207 2RS	BALL BEARING 6207 2RS		
005	812063-196X	1	SPÆNDESTYKKE SPANNSTUECK	CLAMP		
006	813068-789X	1	VIPPELEJE SCHWENKLAGER	ROCKER BEARING		
007	812064-440X	1	KÆDEHJUL 12 TANDS KETTENRAD 12 ZAEHNE	SPROCKET WHEEL 12 TEETH	811251-2401 811251-5401 811251-7401	1 1 1
008	813064-454X	2	KÆDEHJUL 12 TANDS KETTENRAD 12 ZÄHNE	SPROCKET WHEEL 12 TEETH	811213-5721 811215-5724 811220-5321 811241-4502	1 1 3 1
009	812060-938X	1	BØSNING BUCHSE	BUSH	811241-5201	2
010	812064-452X	1	KÆDEHJUL 12 TANDS KETTENRAD 12 ZAEHNE	SPROCKET WHEEL 12 TEETH	811255-4102	1
011	811331-3301	2	KUGLELEJE 6204 2RS KUGELLAGER 6204 2RS	BALL BEARING 6204 2RS		
012	812068-787X	2	GEVINDØJE GEWINDSTüCK	THREADED ROD	811220-6122	1
013	811317-3040	1	CYLINDER ZYLINDER	CYLINDER		
014	813064-328X	1	STRAMMEVINKEL SPANNWINKEL	TIGHTENING ANGLE	811220-4122	2
015	812064-212X	1	AKSEL WELLE	SHAFT	811254-2102 811255-3202	1 4
016	811431-7691	1	TRYKFJEDER DRUCKFEDER	COMPRESSION SPRING		
017	812068-788X	1	STOP ANSCHLAG	STOP		
018	812750-575X	2	KONSOL KONSOLE	BRACKET	811214-4422 811220-4321 811241-3403	6 6 6
019	812062-671X	3	AFSTANDSRING DISTANZRING	DISTANCE RING		
020	811220-7124	1	STÅLMØTRIK M30 KV.10 STAHLMUTTER M30 Q10	STEEL NUT M30 Q01	811241-7601	1
021	812068-791X	1	SPINDEL SPINDEL	SPINDLE		
022	812066-075X	4	TAP ZAPFEN	DOWEL	811241-5503 811251-3301	4 2

Fig. 4

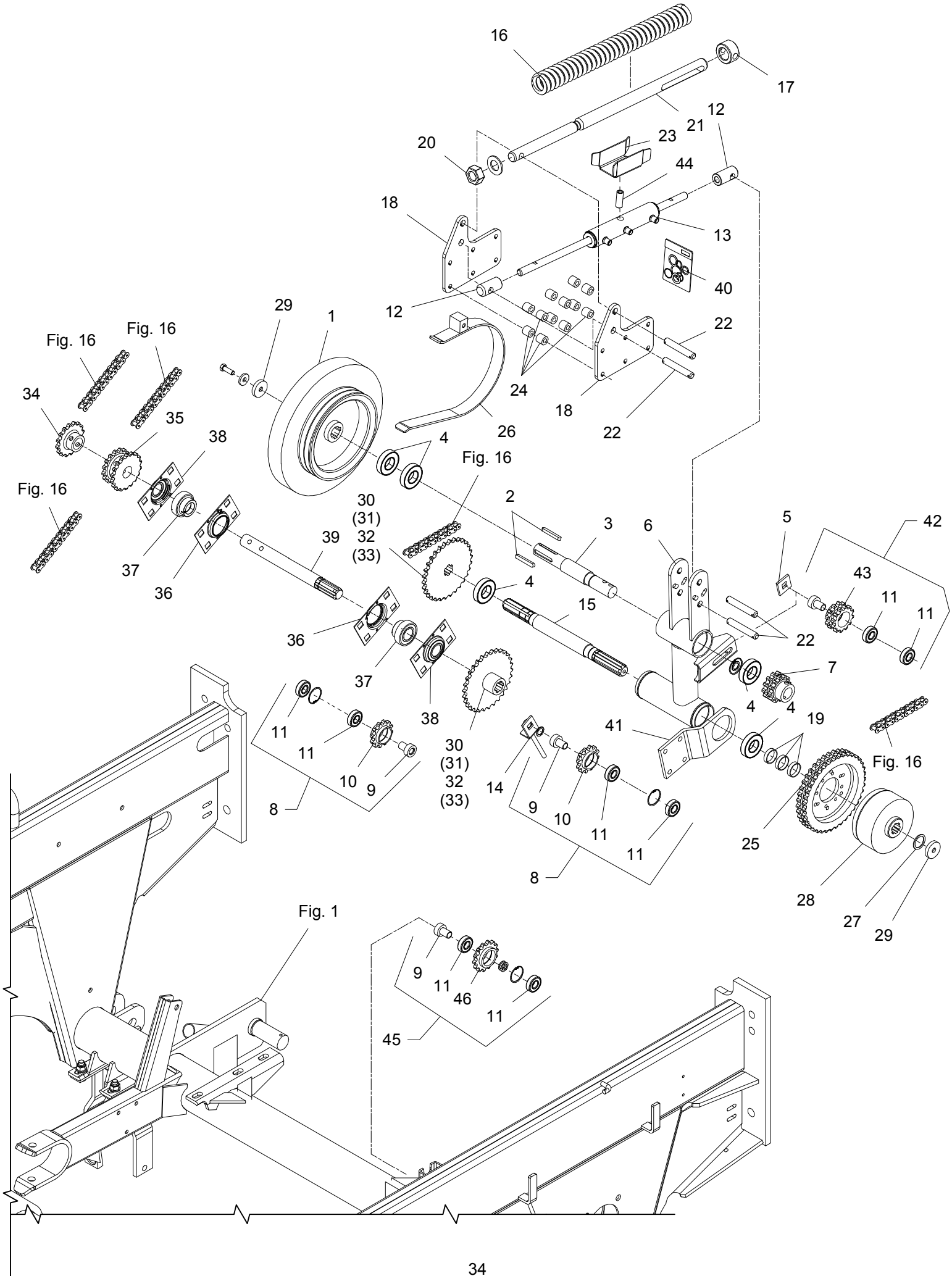
16
17
21
12
23
20
44
18
13
40
12
22
29
1
Fig. 16
Fig. 16
24
18
22
34
35
26
22
38
4
Fig. 16
Fig. 16
30
(31)
32
(33)
2
3
6
5
42
39
43
37
4
11
11
36
15
22
36
37
7
4
4
38
11
19
41
11
10
9
30
(31)
32
(33)
14
Fig. 16
8
9
10
11
11
25
8
28
27
29
Fig. 1
9
11
46
11
45

Position No	Spare Part No	Qty	Beskrivelse	Designation	Hertil, Dazu To this, A ceci Acc Part No	Qty
023	812068-272X	1	STOP ANSCHLAG	STOP	811214-3228 811220-3321 811241-2402	1 1 1
024	812114-175X	12	BØSNING BUCHSE	BUSH		
025	812064-445A	1	KÆDEHJUL 39 TANDS KETTENRAD 39 ZAEHNE	SPROCKET WHEEL 39 TEETH	811213-3225 811241-9981	6 6
026	813750-386X	1	REMFØRING RIEMENFüHRUNG	BELT GUIDE	811213-4522 811220-4322	1 2
027	811241-8402	1	STØTTESKIVE 35-45-2,5 STUETZSCHEIBE 35-45-2,5	SUPPORT WASHER 35-45-2,5		
028	811340-7141	1	KOBLING KUPPLUNG	COUPLING		
029	812062-647X	1	TRYKSKIVE DRUCKSCHEIBE	THRUST WASHER		
030	812064-449A	1	KÆDEHJUL 18 TANDS KETTENRAD 18 ZAEHNE	SPROCKET WHEEL 18 TEETH	811241-8202 811254-3201	2 1
031	812064-450A	T 1	KÆDEHJUL 25 TANDS KETTENRAD 25 ZAEHNE	SPROCKET WHEEL 25 TEETH	811241-8202 811254-3201	2 1
032	812064-451A	1	KÆDEHJUL 30-TANDS KETTENRAD 30-ZAEHNE	SROCKET WHEEL 30-TEETH		
033	812064-448X	T 1	KÆDEHJUL 14-TANDS KETTENRAD 14-ZAEHNE	SPROCKET WHEEL 14 TEETH		
034	812064-441X	1	KÆDEHJUL 16 TANDS KETTENRAD 16 ZAEHNE	PROCKET WHEEL 16 TEETH	811251-2401 811251-5401 811251-7401	1 1 1
035	812064-456X	1	KÆDEHJUL 16/18 TANDS KETTENRAD 16/18 ZAEHNE	SPROCKET WHEEL 16/18 TEETH	811251-2601 811251-5601 811251-7601	1 1 1
036	811421-6483	2	LEJEHUSHALVPART LAGERGEHAEUSEHALFTE	HALF OF BEARING HOUSING	811213-1126 811215-5422 811220-1323 811220-5321 811241-1207 811241-4502 811313-1101	4 2 4 2 4 4 1
037	811331-7503	2	KUGLELEJE GRAE-NPPB 35 KUGELLAGER GRAE-NPPB 35	BALL BEARING GRAE-NPPB 35		
038	811421-4492	2	LEJEHUSHALVPART LAGERGEHAEUSEHALFTE	HALF OF BEARING HOUSING		
039	812064-236X	1	AKSEL WELLE	SHAFT	811255-3202	1
040	811317-9538	1	PAKNINGSSÆT F. 1317-3040/42 DICHTUNGSSATZ F. 1317-3040/42	SET OF GASKETS F. 1317-3040/42		
041	812062-416X	1	KONSOL KONSOLE	BRACKET	811214-4126 811220-4321 811241-3403	4 4 4

Fig. 4

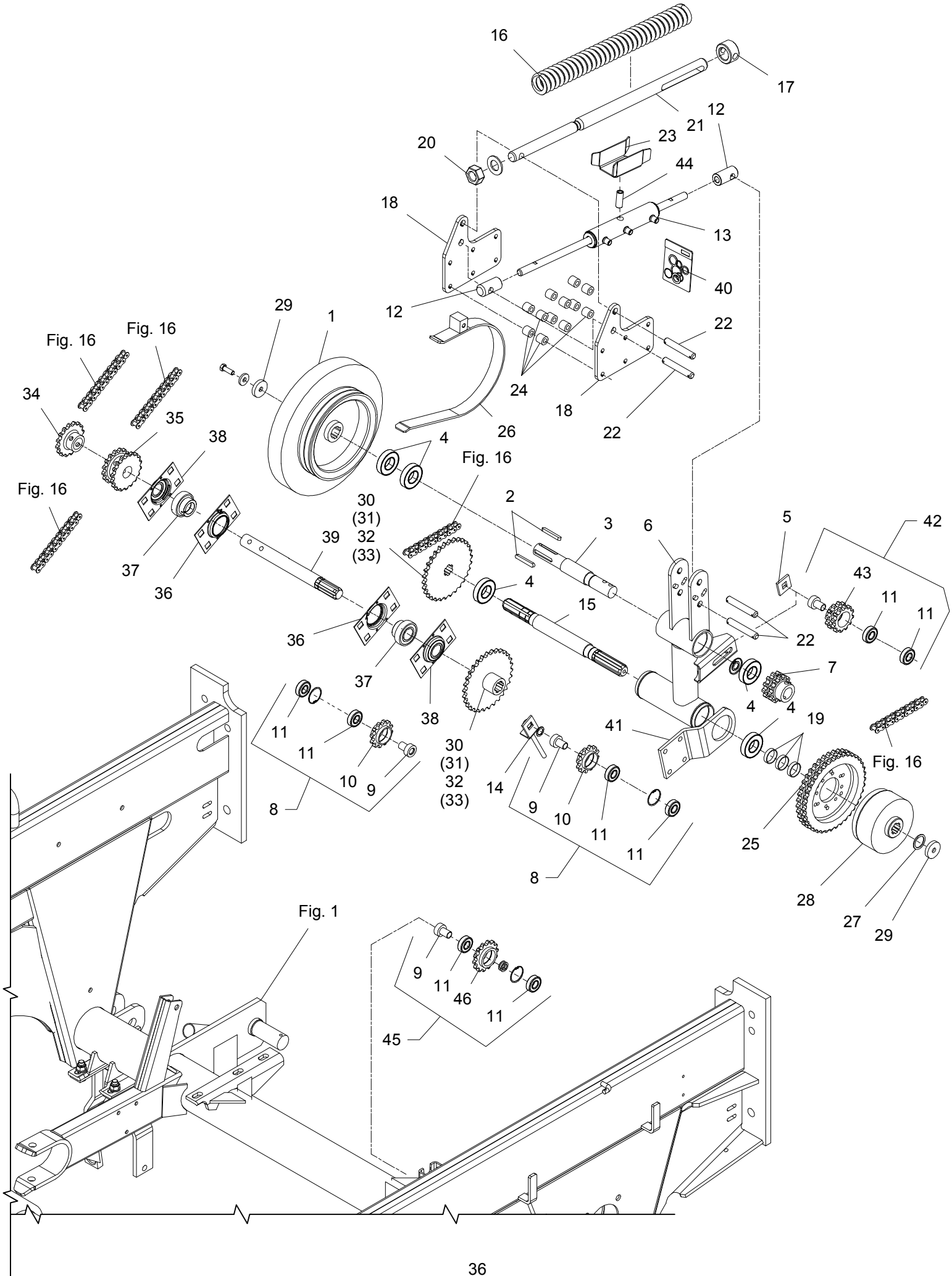
16
17
21
12
23
20
44
18
13
40
12
29
1
22
Fig. 16
Fig. 16
24
34
35
18
26
22
38
4
Fig. 16
Fig. 16
30
(31)
32
(33)
2
3
6
5
42
39
43
37
36
4
15
11
11
36
22
37
7
4
4
38
11
19
41
11
10
9
30
(31)
32
(33)
14
Fig. 16
8
9
10
11
11
25
8
28
27
29
Fig. 1
9
11
46
11
45

Position No	Spare Part No	Qty	Beskrivelse	Designation	Hertil, Dazu To this, A ceci Acc Part No	Qty
042	813064-458X	1	KÆDEHJUL 12-TANDS KETTENRAD 12-ZAEHNE	PROCKET WHEEL 12-TEETH	811215-5724 811220-5321 811241-4304 811241-4502	1 1 1 2
043	812064-457X	1	KÆDEHJUL 12-TANDS KETTENRAD 12-ZAEHNE	SPROCKET WHEEL 12-TEETH	811255-4102	1
044	812068-271X	1	BØSNING BUCHSE	BUSH		
045	813064-455X	1	KÆDEHJUL 14 TANDS KETTENRAD 14 ZÄHNE	SPROCKET WHEEL 14 TEETH	811214-5328 811220-4321 811241-4403	1 1 4
046	812064-453X	1	KÆDEHJUL 14 TANDS KETTENRAD 14 ZAEHNE	SPROCKET WHEEL 14 TEETH		

Fig. 5

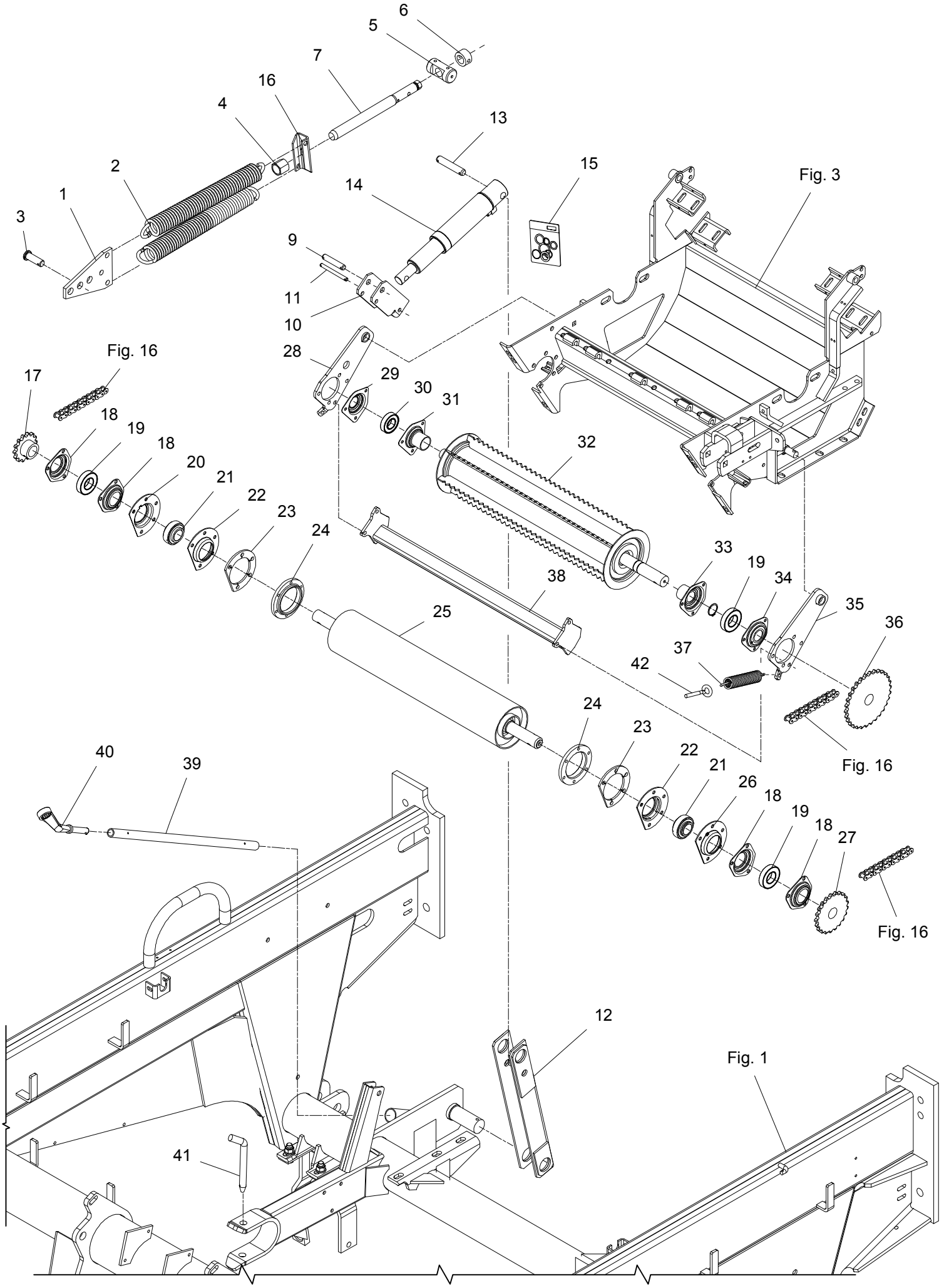
6
5
7
16
4
13
2
15
Fig. 3
1
14
3
9
11
10
Fig. 16
28
17
29
30
31
18
19
18
32
20
21
22
23
24
33
19
34
38
35
25
36
37
42
24
23
22
21
26
18
19
18
27
40
39
Fig. 16
Fig. 16
12
Fig. 1
41

Position No	Spare Part No	Qty	Beskrivelse	Designation	Hertil, Dazu To this, A ceci Acc Part No	Qty
001	812750-964X	1	TRÆKLASKE ZUGLASCHE	FISH PLATE		
002	811432-5695	2	TRÆKFJEDER DM48 T9 ZUGFEDER DM48 T9	TENSION SPRING DM48 T9		
003	811250-3601	1	SPLITBOLT B20 H11-60 SPLINTBOLZEN B20 H11-60	COTTER BOLT B20 H11-60	811254-2102	1
004	812221-137X	1	MØTRIK MUTTER	NUT		
005	812062-374X	1	TAP ZAPFEN	DOWEL	811251-5603	2
006	812060-694A	1	BØSNING BUCHSE	BUSH	811251-4302 811251-6302	1 1
007	813750-760A	1	SPINDEL SPINDEL	SCREW	811254-2101	1
009	812068-914X	1	TAP ZAPFEN	DOWEL	811241-4403 811241-4503 811252-5299	2 2 2
010	812068-913X	1	STOP STOPP	STOP		
011	812065-375X	1	TAP ZAPFEN	DOWEL	811254-2101	2
012	813062-504X	1	VIPPEARM KIPPHEBEL	ROCKER ARM	811251-5504	1
013	812010-187A	1	TAP - Ø20 L=107 ZAPFEN	DOWEL	811252-4202	2
014	811317-3017	1	CYLINDER ZYLINDER	CYLINDER	811317-9547	1
015	811317-9850	1	PAKNINGSSÆT DICHTUNGSSATZ	SET OF GASKETS		
016	812063-546X	1	KONSOL KONSOLE	BRACKET		
017	812064-459X	1	KÆDEHJUL KETTENRAD	SPROCKET WHEEL	811251-2401 811251-5401 811251-7401	1 1 1
018	811421-5898	4	LEJEHUSHALVPART LAGERGEHAEUSEHAELFTE	HALF OF BEARING HOUSING	811213-3322 811220-3321 811241-2402	3 3 3
019	811331-3306	3	KUGLELEJE 6207 2RS KUGELLAGER 6207 2RS	BALL BEARING 6207 2RS		
020	811421-7492	1	LEJEHUSHALVPART LAGERGEHAEUSEHAELFTE	HALF OF BEARING HOUSING	811219-0301 811313-2101	5 1
021	811331-9905	2	KUGLELEJE KUGELLAGER	BALL BEARING		
022	811421-4494	2	LEJEHUSHALVPART LAGERGEHAEUSEHAELFTE	HALF OF BEARING HOUSING		
023	812065-310X	2	MELLEMLÆG ZWISCHENLAGE	FILLER		

Fig. 5

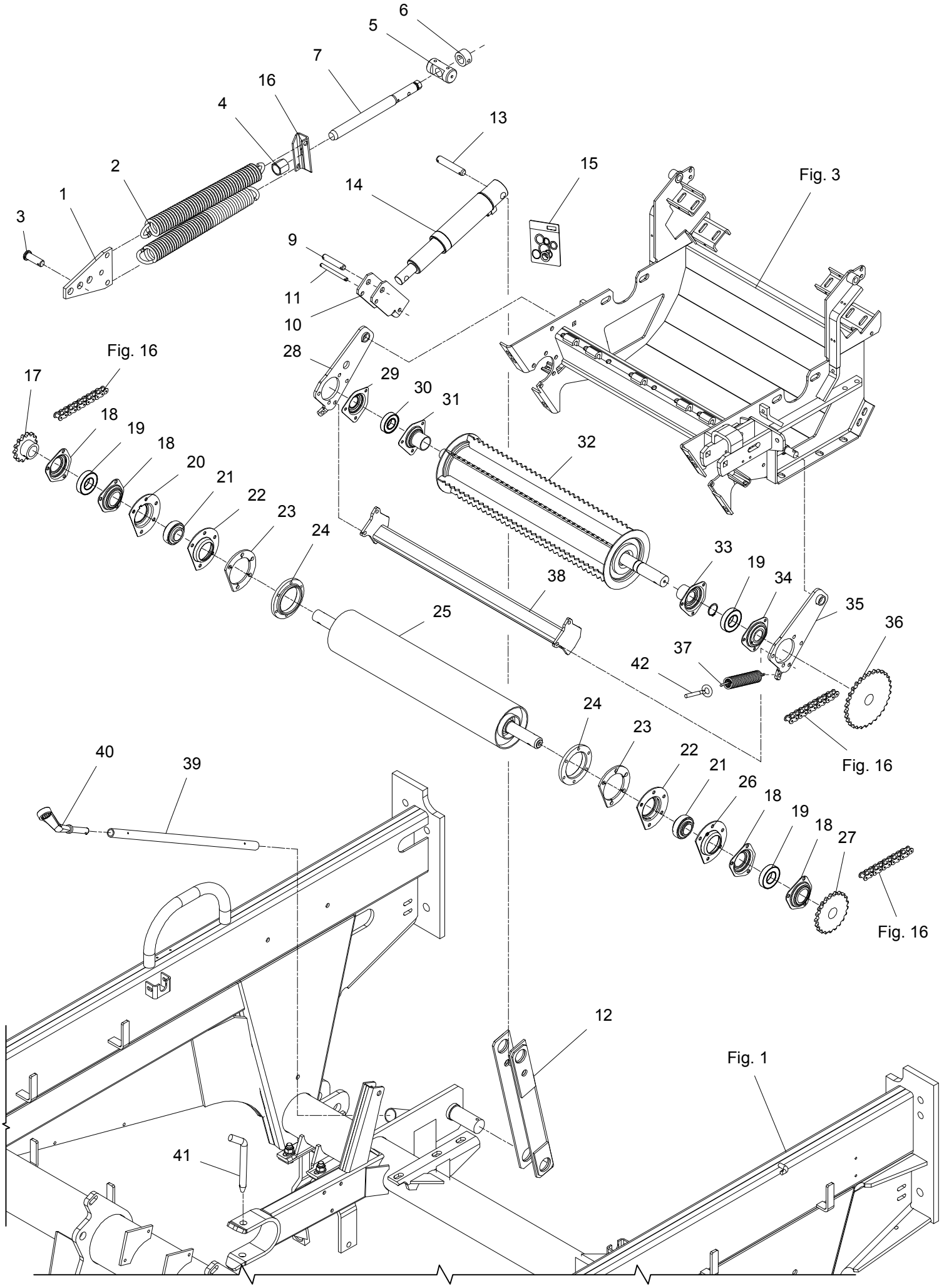
6
5
7
16
4
13
2
15
Fig. 3
1
14
3
9
11
10
Fig. 16
28
17
29
30
31
18
19
18
32
20
21
22
23
24
33
19
34
38
35
25
36
37
42
24
23
22
21
26
18
19
18
27
40
39
Fig. 16
Fig. 16
12
Fig. 1
41

Position No	Spare Part No	Qty	Beskrivelse	Designation	Hertil, Dazu To this, A ceci Acc Part No	Qty
024	812065-147X	2	SPÆNDERING SPANNRING	SPRING WASHER		
025	813064-274X	1	VALSE WALZE	ROLLER	811241-8909 811241-8913	4 10
026	811421-7493	1	LEJEHUSHALVPART LAGERGEHAEUSEHAELFTE	HALF OF BEARING HOUSING	811219-0301 811313-2101	5 1
027	812064-442X	1	KÆDEHJUL 21 TANDS KETTENRAD 21 ZAEHNE	SPROCKET WHEEL 21 TEETH	811251-2401 811251-5401 811251-7401	1 1 1
028	813068-375X	1	SVINGARM, HØJRE SCHWENKARM, RECHTE	ROCKER ARM, RIGHT	811213-3324 811220-3122 811251-5203	1 2 1
029	811421-4392	1	LEJEHUSHALVPART LAGERGEHAEUSEHAELFTE	HALF OF BEARING HOUSING	811213-2222 811220-2321 811313-2101	3 3 1
030	811331-3303	1	KUGLELEJE 6206 2RS KUGELLAGER 6206 2RS	BALL BEARING 6206 2RS		
031	813064-062X	1	LEJEHUSHALVPART LAGERGEHAEUSEHAELFTE	HALF OF BEARING HOUSING	811213-2222 811220-2321 811313-2101	3 3 1
032	813062-291X	1	INDFØRINGSVALSE EINZUGSWALZE	ROLLER	811255-3202	1
033	813064-042X	1	LEJEHUS LAGEGEHEAUSE	BEARING HOUSING	811213-2222 811220-2321 811313-2101	3 3 1
034	811421-4895	1	LEJEHUSHALVPART LAGERHAELFTE	BEARING HALF	811213-2222 811220-2321 811313-2101	3 3 1
035	813068-374X	1	SVINGARM, VENSTRE SCHWENKARM, LINKE	ROCKER ARM, LEFT	811213-3324 811220-3122 811251-5203	1 2 1
036	812064-443X	1	KÆDEHJUL 30 TANDS KETTENRAD 30 ZAEHNE	SPROCKET WHEEL 30 TEETH	811251-2401 811251-5401 811251-7401	1 1 1
037	811432-4596	2	TRÆKFJEDER ZUGFEDER	TENSION SPRING		
038	813068-377X	1	TVÆRRØR QUERROHR	CROSS TUBE	811213-3322 811220-3321 811241-2402	4 4 4
039	812062-672X	1	RØR FOR NØGLE ROHR	TUBE	811214-3226 811220-3321	1 1
040	811343-0406	1	RINGNØGLE NV 27 SCHLAGSCHLUESSEL NV 27	SPANNER NV 27		
041	812060-619X	2	TAP ZAPFEN	DOWEL	811254-2102	1
042	811392-0506	2	ØJESKRUE M10-70 GALV AUGENSCHRAUBE M10-70 GALV	EYE SCREW M10-70 GALV	811220-3321 811241-2402	1 1

Fig. 6

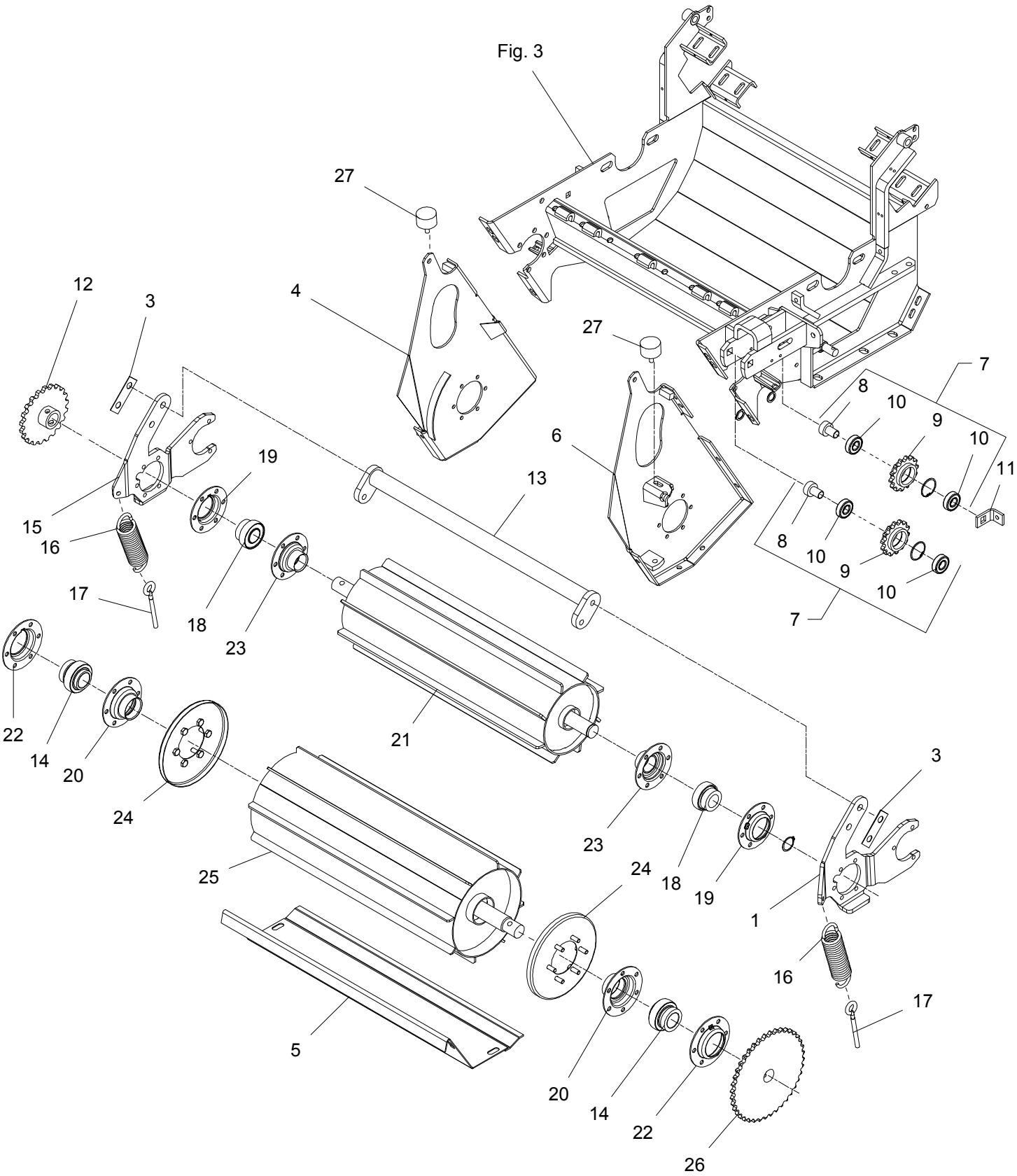
Fig. 3
27
4
27
6
12
3
7
8
10
9
10
11
19
13
15
16
8
10
9
10
17
18
23
7
22
14
20
21
3
24
23
25
24
18
19
1
16
17
5
20
14
22
26

Position No	Spare Part No	Qty	Beskrivelse	Designation	Hertil, Dazu To this, A ceci Acc Part No	Qty
001	812068-380A	1	VIPPEARM, VENSTRE SCHWENKARM, LINKE	LEVER ARM, LEFT	811213-3322 811220-3321	5 5
003	812064-361X	2	LÅSEBLIK SCHLOSSBLECH	STRIKER PLATE		
004	813064-302B	1	SIDEPLADE, HØJRE SEITENWAND, RECHTE	SIDEBOARD, RIGHT	811219-0307 811220-4321 811241-3403	2 2 2
005	813062-721X	1	BUNDPLADE BODENPLATTE	BOTTOM PLATE	811213-4322 811220-4321 811241-3403	4 4 4
006	813064-304B	1	SIDEPLADE, VENSTRE SEITENPLATTE, LINKE	SIDE PLATE, LEFT	811219-0307 811220-4321 811241-3403	2 2 2
007	813064-455X	2	KÆDEHJUL 14 TANDS KETTENRAD 14 ZÄHNE	SPROCKET WHEEL 14 TEETH	811215-5824 811220-5321 811241-4503	1 1 6
008	812060-938X	1	BØSNING BUCHSE	BUSH	811241-5201	2
009	812064-453X	1	KÆDEHJUL 14 TANDS KETTENRAD 14 ZAEHNE	SPROCKET WHEEL 14 TEETH	811255-4102	1
010	811331-3301	2	KUGLELEJE 6204 2RS KUGELLAGER 6204 2RS	BALL BEARING 6204 2RS		
011	812065-433X	1	STRAMMER SPANNER	TIGHTENER	811213-4722 811220-4122	1 1
012	812064-460X	1	KÆDEHJUL, 25-TANDS KETTENRAD, 25-ZAEHNE	SPROCKET WHEEL, 25-TEETH	811251-2401 811251-5401 811251-7401	1 1 1
013	813064-288B	1	TVÆRRØR QUERROHR	CROSS TUBE	811213-5322	4
014	811331-7408	2	KUGLELEJE GE 40 KRRB CC KUGELLAGER GE 40 KRRB CC	BALL BEARING GE 40 KRRB CC		
015	812068-381A	1	VIPPEARM, HØJRE SCHWENKARM, RECHTE	LEVER ARM, RIGHT	811213-3322 811220-3321	5 5
016	811432-5693	2	TRÆKFJEDER ZUGFEDER	TENSION SPRING		
017	811392-0507	2	ØJEBOLT M10 GALV AUGBOLZEN M10 GALV	EYE BOLT M10 GALV	811220-3321 811241-2402	1 1
018	811331-7503	2	KUGLELEJE GRAE-NPPB 35 KUGELLAGER GRAE-NPPB 35	BALL BEARING GRAE-NPPB 35		
019	811421-7498	4	LEJEHUSHALVPART LAGERGEHAEUSEHAELFTE	HALF OF BEARING HOUSING	811313-1101	1
020	813065-988X	2	LEJEHUSHALVPART LAGERGEHAUSEHAELFTE	HALF OF BEARING HOUSING		
021	813062-287X	1	VALSE WALZE	ROLLER	811241-8202 811255-3202	6 1
022	811421-7491	2	LEJEHUSHALVPART LAGERGEHAEUSEHAELFTE	HALF OF BEARING HOUSING		
023	813062-296X	2	LEJEHUSHALVPART LAGERGEHAEUSEHAELFTE	HALF OF BEARING HOUSING		

Fig. 6

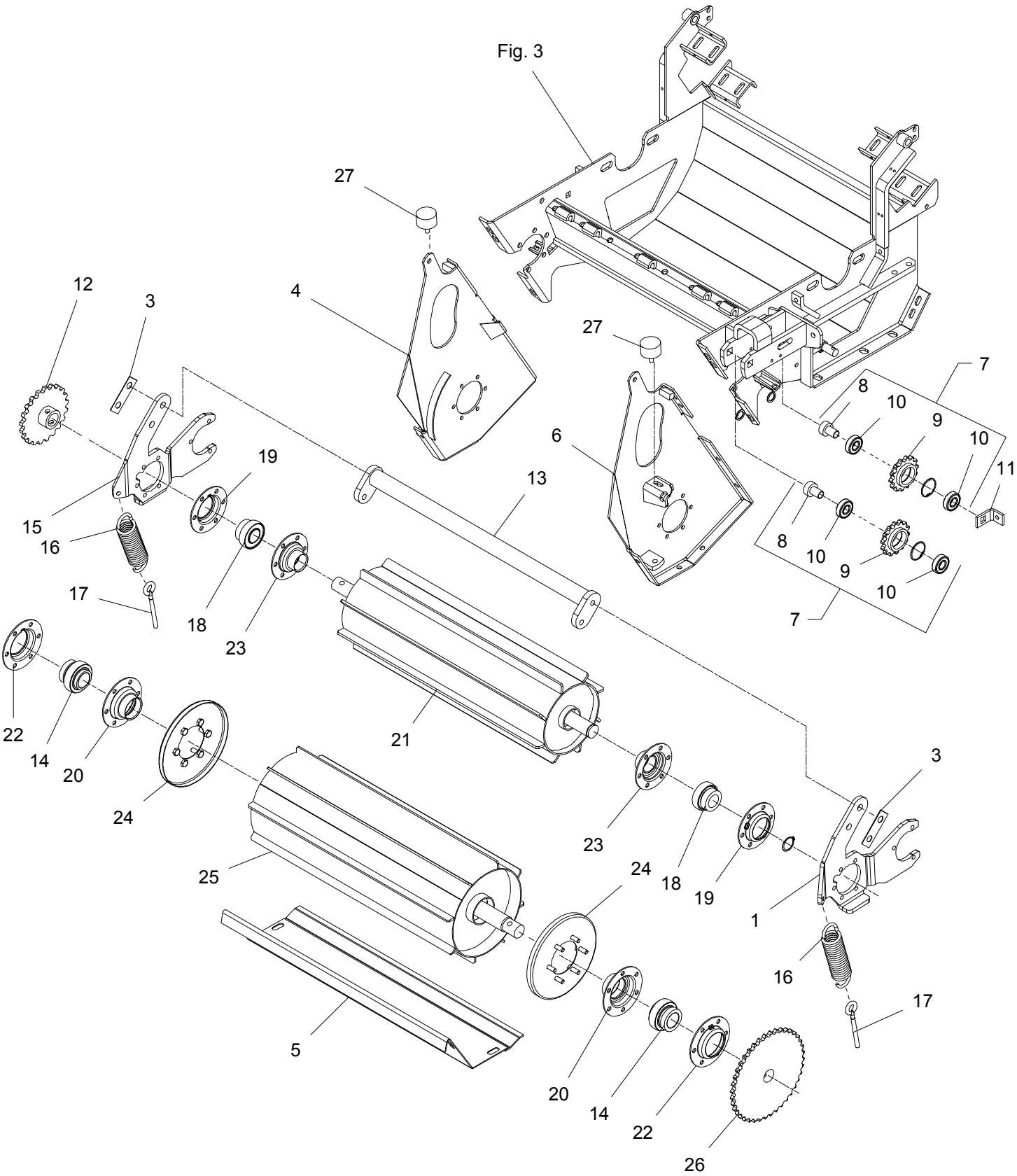
Fig. 3
27
27
4
6
12
3
19
15
16
17
18
23
13
7
8
10
9
10
11
8
10
9
10
7
22
14
20
24
21
25
23
18
19
24
1
3
16
17
5
20
14
22
26

Position No	Spare Part No	Qty	Beskrivelse	Designation	Hertil, Dazu To this, A ceci Acc Part No	Qty
024	813062-313A	2	TÆTNING DICHTUNG	SEALING PLATE	811220-3321	6
025	813062-298B	1	VALSE WALZE	ROLLER		
026	812064-447X	1	KÆDEHJUL 40 TANDS KETTENRAD 40 ZAEHNE	SPROCKET WHEEL 40 TEETH	811251-2401 811251-5401 811251-7401	1 1 1
027	811393-0183	2	GUMMIBUFFE GUMMIPUFFER	RUBBER BUFFER	811220-3321 811241-2402	1 1

Fig. 7

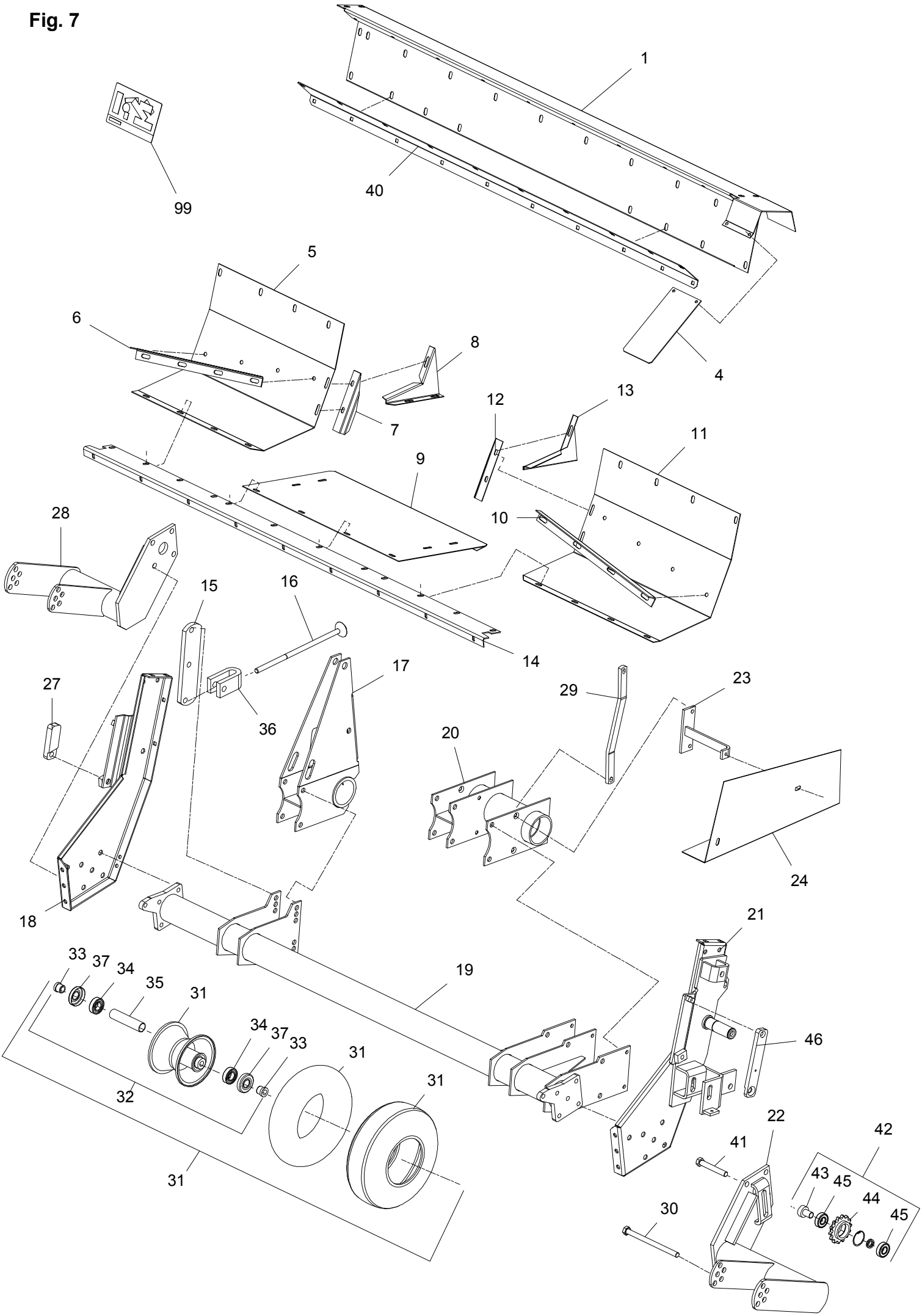
1
40
99
5
6
8
4
7
12
13
11
9
10
28
15
16
14
17
27
29
23
36
20
24
18
21
33
37
34
35
31
19
46
34
37
33
31
32
31
31
22
41
42
43
45
44
45
30

ES-0005/2	ES 1060	Figure No 007	>=B030240171064	Hertil, Dazu To this, A ceci	
Position No	**Spare Part No**	**Qty**	**Beskrivelse**	**Designation**	**Acc Part No**	**Qty**
001	812750-462X	1	OVERPLADE OBERPLATTE	TOP PLATE	811213-3224 811220-3321 811241-2502	4 4 4
004	812064-193X	1	TÆTNING DICHTUNG	TIGHTENING	811213-2126 811220-2321 811241-1502	2 2 2
005	812750-460X	1	BUND, HØJRE BODEN, RECHTE	BOTTOM, RIGHT	811215-3228 811220-3321 811241-3403	8 8 8
006	812750-406X	1	AFSTRYGER, HØJRE ABSTREIFER, RECHTE	STRIPPER, RIGHT		
007	812065-224X	1	LEDEPLADE LEITPLATTE	DEFLECTOR		
008	812064-495X	1	SIDEPLADE, HØJRE SEITENWAND, RECHTE	SIDEBOARD, RIGHT	811215-2222 811220-2321 811241-1202	3 3 3
009	812750-419X	1	BUNDKAR BODENWANNE	TUB		
010	812750-405X	1	AFSTRYGER, VENSTRE ABSTREIFER, LINKE	STRIPPER, LEFT	811215-3228 811220-3122 811241-2308 811242-3221	8 8 8 8
011	812750-461X	1	BUND, VENSTRE BODEN, LINKE	BOTTOM, LEFT	811215-3228 811220-3321 811241-3403	8 8 8
012	812065-225X	1	LEDEPLADE LEITKLAPPE	DEFLECTOR		
013	812064-496X	1	SIDEPLADE, VENSTRE SEITENPLATTE, LINKE	SIDE PLATE, LEFT	811215-2222 811220-2321 811241-1202	3 3 3
014	812750-402X	1	MELLEMSTYKKE ZWISCHENSTUECKE	MIDDLE PIECE	811213-2222 811220-2321 811241-1202	9 9 18
015	812062-753X	1	KONSOL KONSOLE	BRACKET		
016	813062-757X	1	STOP STOPP	STOP	811220-5122	1
017	813062-550X	1	LEJERØR LAGERROHR	BEARING TUBE	811213-5324 811213-5424 811220-5321	2 2 4
018	813064-180A	1	SIDEPLADE, HØJRE SEITENPLATTE, RECHTE	SIDE PLATE, RIGHT	811213-5224 811220-3924 811242-5421	6 2 8
019	813750-400C	1	STEL RAHMEN	FRAME	811220-3321 811241-2308	12 24
020	813065-865X	1	LEJERØR LAGERROHR	BEARING TUBE	811313-2101	1
021	813064-175B	1	SIDEPLADE, VENSTRE SEITENPLATTE, LINKE	SIDE PLATE, LEFT	811213-5324 811220-3924 811242-5421	6 2 4

Fig. 7

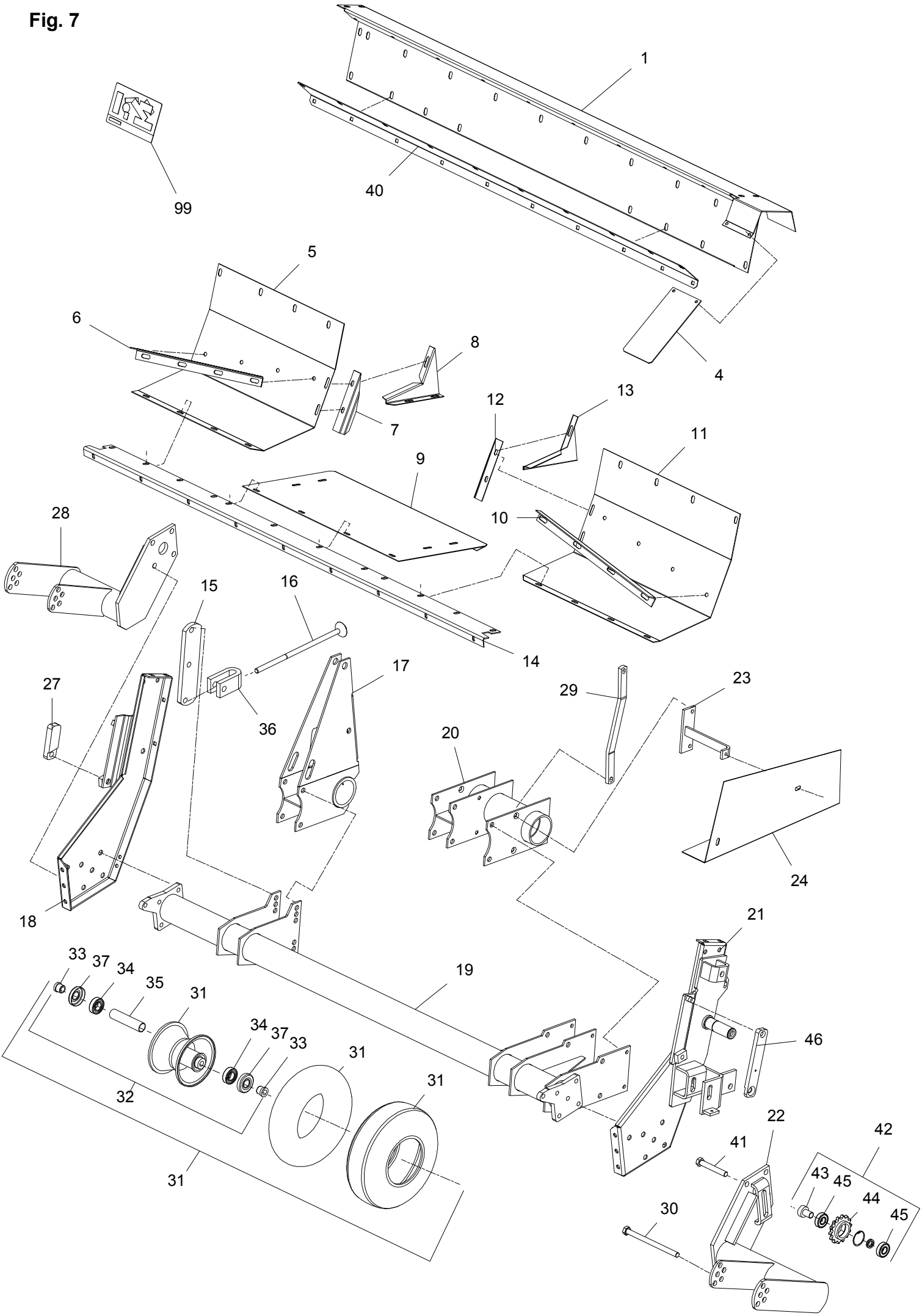
1
40
99
5
6
8
4
7
12
13
11
9
10
28
15
16
14
17
27
29
23
36
20
24
18
21
33
37
34
35
31
19
46
32
22
41
42
43
45
44
30

Position No	Spare Part No	Qty	Beskrivelse	Designation	Hertil, Dazu To this, A ceci Acc Part No	Qty
022	813750-857X	1	HJULHOLDER, VENSTRE RADHALTERUNG, LINKE	WHEEL HOLDER, LEFT		
023	813750-422A	1	SKÆRMHOLDER SCHUTZHALTERUNG	GUARD HOLDER		
024	812750-421X	1	SKÆRM SCHUTZ	GUARD	811213-3222 811241-2308	2 2
027	812064-191X	1	STOP STOPP	STOP	811213-5424 811242-5421	1 1
028	813750-856X	1	HJULHOLDER, HØJRE RADHALTERUNG, RECHTE	WHEEL HOLDER, RIGHT		
029	812062-668X	1	STØTTE STUETZE	SUPPORT	811213-3324 811220-3321 811241-2308	2 2 4
030	811214-5626	2	STÅLSKRUE M16-220 STAHLSECHSKANTSCHRAUBE M16-220	STEEL SCREW M16-220	811220-5321	1
031	813060-940X	2	HJUL RAD	WHEEL		
032	811323-2105	1	FÆLG 4,50-6 FELGE 4,50-6	RIM 4,50-6	811213-3224 811220-3122 811242-3221	8 8 8
033	811323-9396	2	FORING FUTTER	LINING		
034	811331-3302	2	KUGLELEJE KUGELLAGER	BALL BEARING		
035	811325-9028	1	AFSTANDSRØR DISTANZROHR	DISTANCE TUBE		
036	812062-754X	1	GAFFEL GABEL	FORK		
037	811323-9073	2	TÆTNINGSSKIVE DICHTUNGSSCHEIBE	TIGHTENING WASHER		
038	811322-1104	1	SLANGE SCHLAUCH	TUBE		
039	811321-1308	1	DÆK 140-6/6 PLY REIFEN 140-6/6 PLY	TYRE 140-6/6 PLY		
040	812064-174X	1	OVERPLADE OBERPLATTE	UPPER PLATE	811215-3222 811219-0263 811220-3321 811220-3922 811241-2308 811241-2502	17 10 10 10 17 10
041	811214-5424	1	STÅLSKRUE M16-110 STAHLSECHSKANTSCHRAUBE M16-110	STEEL SCREW M16-110		
042	813064-455X	2	KÆDEHJUL 14 TANDS KETTENRAD 14 ZÄHNE <= 3020102041	SPROCKET WHEEL 14 TEETH		
043	812060-938X	1	BØSNING BUCHSE	BUSH		
044	812064-453X	1	KÆDEHJUL 14 TANDS KETTENRAD 14 ZAEHNE <= 3020102041	SPROCKET WHEEL 14 TEETH		

Fig. 7

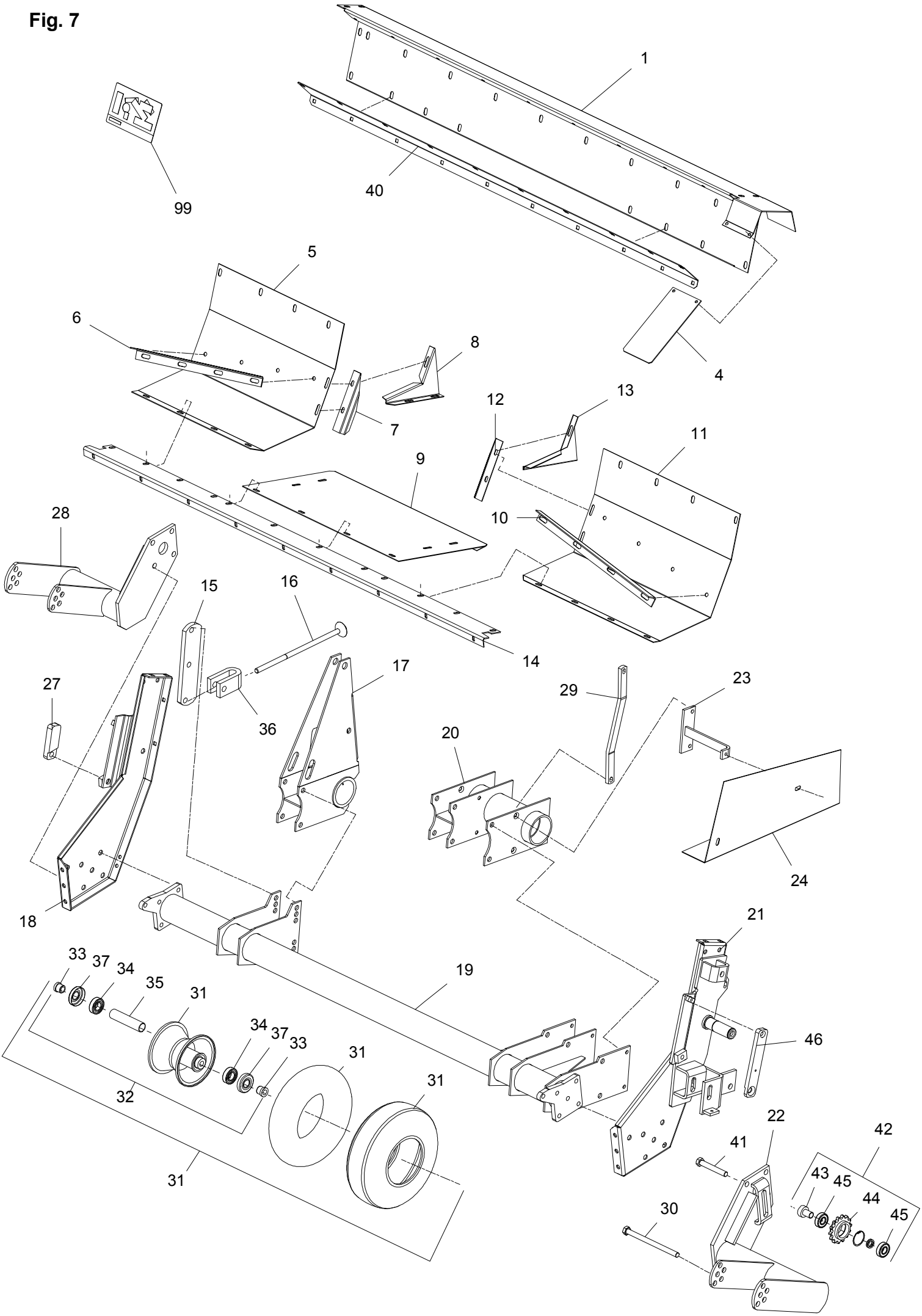
1
40
99
5
6
8
4
7
12
13
11
9
10
28
15
16
14
17
27
29
23
36
20
24
18
21
33
37
34
35
31
19
34
37
33
31
46
32
31
31
22
41
42
43
45
44
45
30

Position No	Spare Part No	Qty	Beskrivelse	Designation	Acc Part No	Qty
045	811331-3301	2	KUGLELEJE 6204 2RS KUGELLAGER 6204 2RS	BALL BEARING 6204 2RS		
046	812064-647X	1	STOP STOPP	STOP	811219-0264 811219-0812	1 1
099	813889-187X	1	TRANSFER F/PICK-UP TRANSFER F/PICK-UP	TRANSFER F/PICK-UP		

Fig. 8

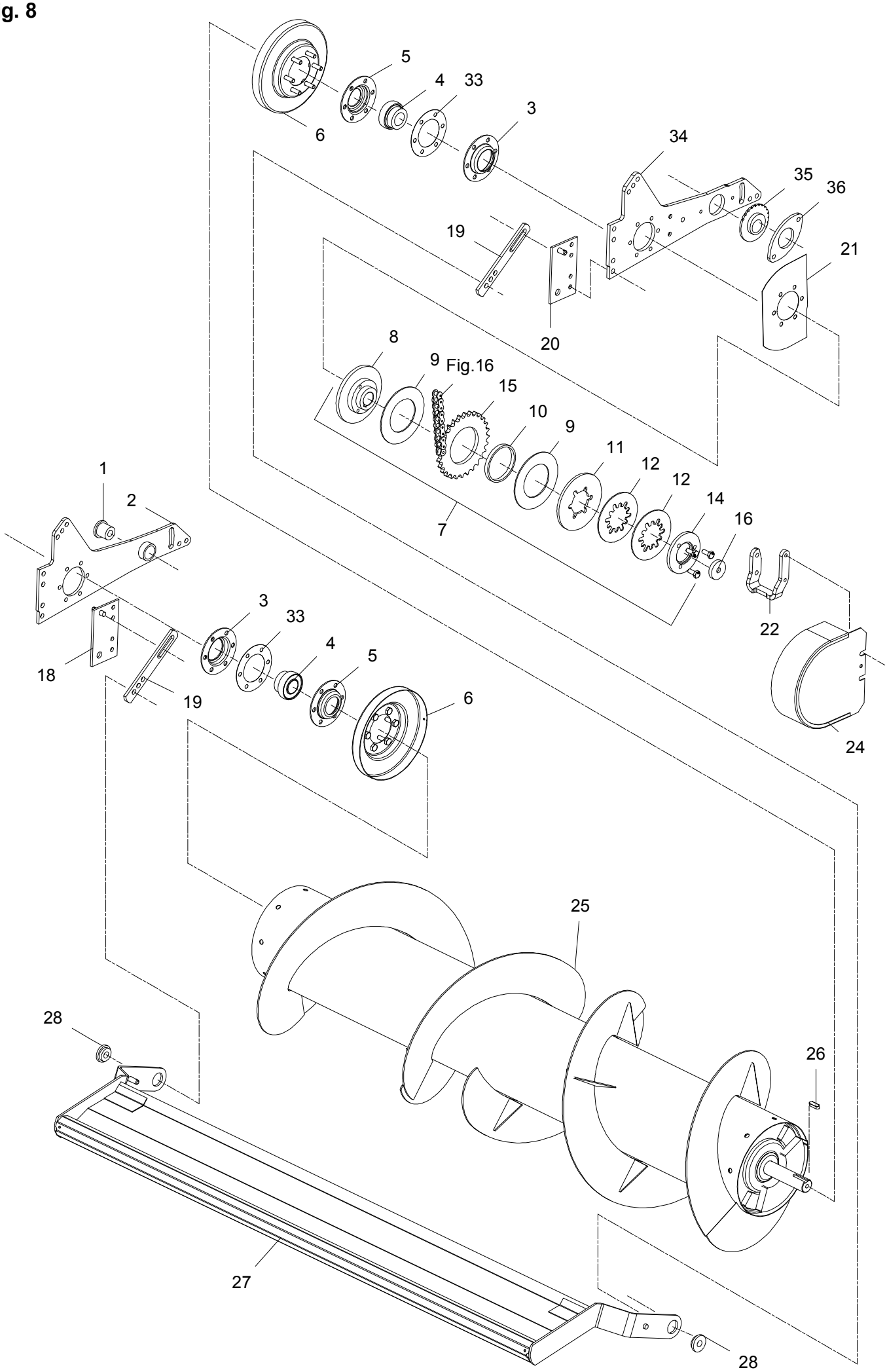
5
4
33
3
6
34
35
36
19
21
20
8
9
Fig.16
15
10
9
11
12
12
14
16
7
1
2
22
3
33
4
5
18
19
6
24
25
28
26
27
28

Position No	Spare Part No	Qty	Beskrivelse	Designation	Hertil, Dazu To this, A ceci Acc Part No	Qty
001	812062-533X	1	BØSNING BUECHSE	BUSH	811213-5322 811220-5321	1 1
002	813064-988X	1	VIPPEARM SCHWENKARM	LEVER ARM	811213-3322 811220-3321	4 4
003	811421-6491	2	LEJEHUSHALVPART LAGERGEHAUSEHAELTE	HALF OF BEARING HOUSING		
004	811331-7503	2	KUGLELEJE GRAE-NPPB 35 KUGELLAGER GRAE-NPPB 35	BALL BEARING GRAE-NPPB 35		
005	812228-275X	2	LEJEHUSHALVPART LAGERGEHAEUSEHAELFTE	HALF OF BEARING HOUSING		
006	813062-218X	2	TÆTNING DICHTUNG	TIGHTENING	811220-3321 811255-3202	6 1
007	813065-193X	1	KOBLING M/KÆDEHJUL SML. KUPPLUNG MIT KETTENRAD	CLUTCH W./SPROCKET WH. ASS.		
008	811341-9164	1	FLANGE FLANSCH	FLANGE	811213-3324	3
009	811341-9566	2	FRIKTIONSSKIVE FRIKTIONSSCHEIBE	FRICTION PLATE		
010	811341-9631	1	LØBERING LAUFRING	RALE		
011	811341-9557	1	TRYKSKIVE DRUCKSCHEIBE	PRESSURE PLATE		
012	811341-9591	1	TALLERKENFJEDER TELLERFEDER	DISC SPRING		
013	811341-9592	1	TALLERKENFJEDER TELLERFEDER	DISC SPRING		
014	811341-9567	1	TRYKFLANGE DRUCKFLANSCH	PRESSURE FLANGE		
015	812062-251A	1	KÆDEHJUL 28-TANDS KETTENRAD 28-ZAEHNE	SPROCKET WHEEL 28-TEETH		
016	812062-647X	1	TRYKSKIVE DRUCKSCHEIBE	THRUST WASHER	811213-4322 811242-4221	1 1
018	813750-767X	1	OPHÆNG, VENSTRE AUFHANG, LINKE	SUSPENSION, LEFT	811213-3322 811220-3321 811241-3403	4 4 4
019	812750-388X	2	STOP STOPP	STOP	811254-2101	2
020	813750-768X	1	OPHÆNG, HØJRE AUFHANG, RECHTER	SUSPENSION, RIGHT	811213-3224 811220-3321 811241-3403	4 5 4
021	812062-677X	1	SKÆRM SCHUTZ	GUARD		
022	812064-650X	1	BÆREJERN TRAGEISEN	SUPPORTING IRON	811219-0286 811220-3321	2 2
024	813062-660X	1	SKÆRM SCHUTZ	GUARD	811213-3222 811220-3321 811241-2308	2 2 2

Fig. 8

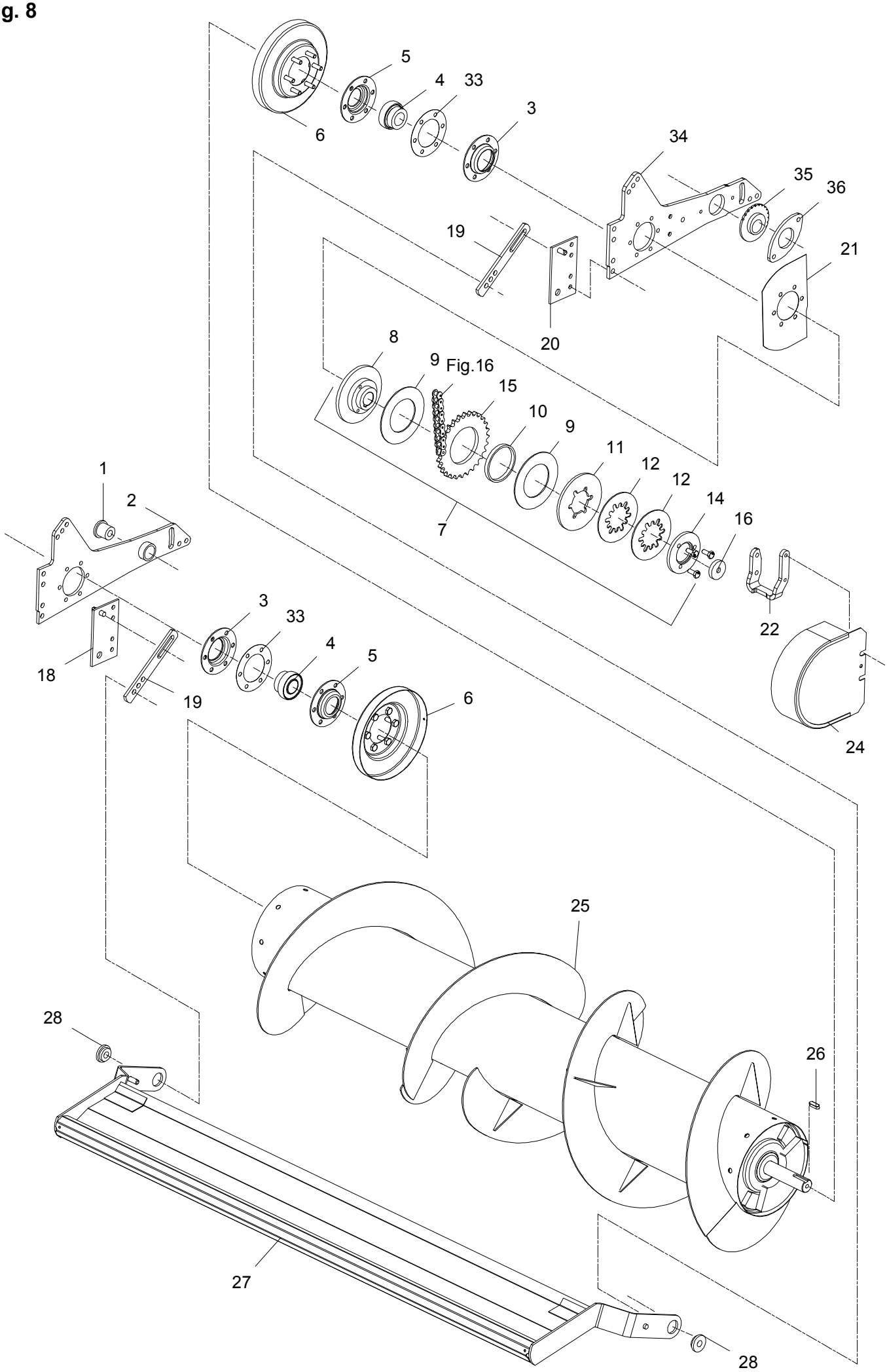
5
4
33
3
6
34
35
36
19
21
20
8
9
Fig.16
15
10
9
11
12
12
14
16
7
1
2
22
3
33
4
5
18
19
6
24
25
28
26
27
28

Position No	Spare Part No	Qty	Beskrivelse	Designation	Hertil, Dazu To this, A ceci Acc Part No	Qty
025	813750-411X	1	SNEGL SCHNECKE	AUGER	811241-8202	10
026	811338-0107	1	PASFEDER 10-8-32 FEDERKEIL 10-8-32	FLAT KEY 10-8-32		
027	813750-716X	1	INDFØRINGSPLADE EINZUGSPLATTE	FEEDER PLATE		
028	812063-553X	2	BØSNING BUECHSE	BUSH	811213-5422 811220-5321 811241-4601	1 1 1
033	811399-0204	2	AFSTANDSRING DISTANZRING	DISTANCE RING		
034	812064-987X	1	VIPPEARM SCHWENKARM	LEVER ARM		
035	812064-648X	1	EXCENTRIK EXCENTRIK	EXCENTRIC		
036	812064-649X	1	SPÆNDEPLADE DICHTUNGSSTUECK	TIGHTENING PLATE	811213-3224	2

Fig. 9

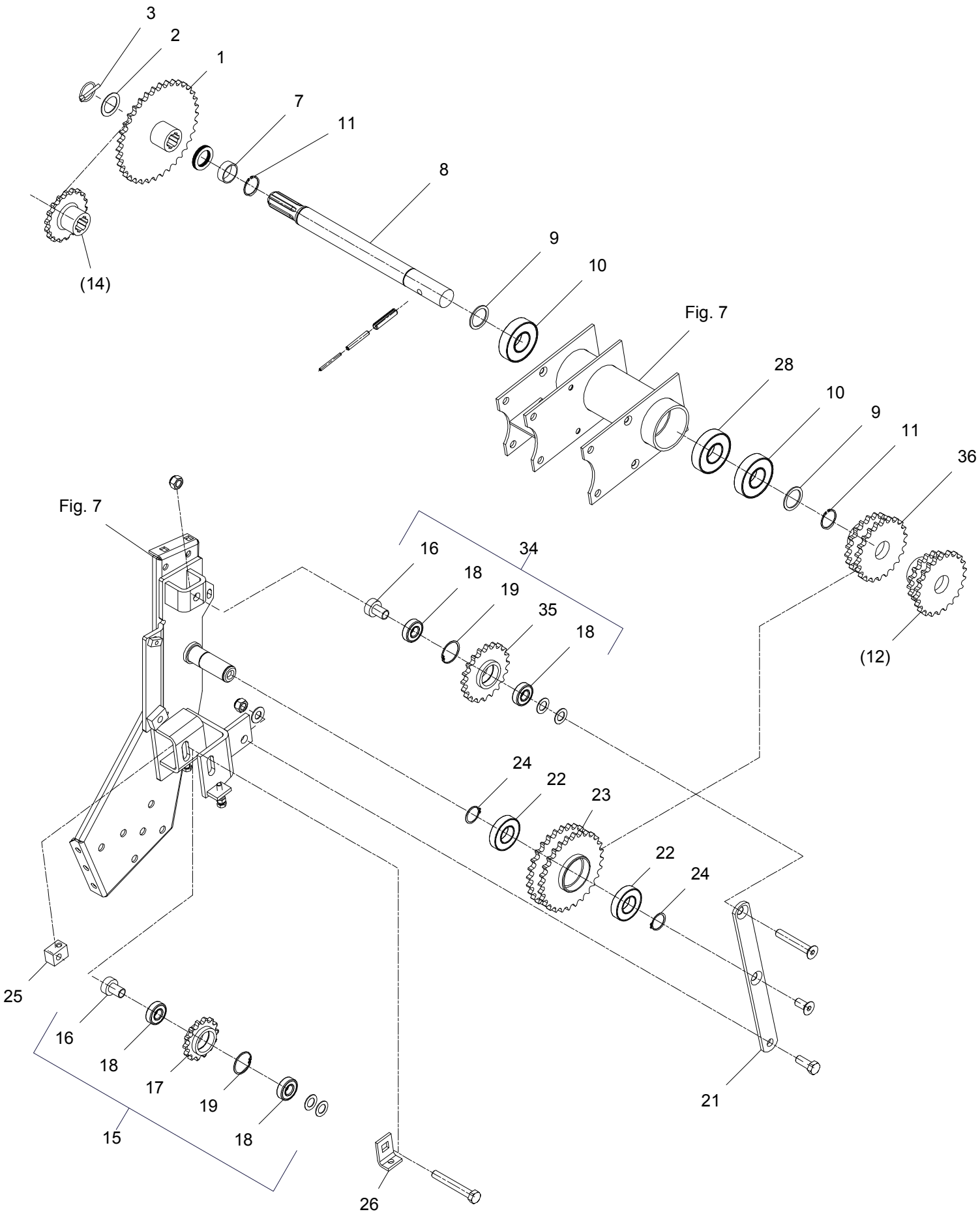
3
2
1
7
11
8
(14)
9
10
Fig. 7
28
10
9
11
36
Fig. 7
16
34
18
19
35
18
(12)
24
22
23
22
24
25
16
18
17
19
18
15
21
26

Position No	Spare Part No	Qty	Beskrivelse	Designation	Hertil, Dazu To this, A ceci Acc Part No	Qty
001	812062-442X	1	KÆDEHJUL 36-TANDS KETTENRAD 36-ZAEHNE	SPROCKET 36-TEETH	811251-3501 811251-5503 811251-7503	1 1 1
002	811241-8202	6	SPÆNDESKIVE 36-52-1,5 SCHEIBE 36-52-1,5	WASHER 36-52-1,5		
003	811254-3203	1	SIKRINGSSPLIT 6 MM FEDERSPLINT 6 MM	SECURING PIN 6 MM		
007	812062-644X	1	AFSTANDSRØR DISTANZROHR	DISTANCE TUBE		
008	812750-409A	1	AKSEL WELLE	SHAFT		
009	811241-9403	2	SPÆNDESKIVE 40-50-2,5 SCHEIBE 40-50-2,5	WASHER 40-50-2,5		
010	811331-4306	2	KUGLELEJE 6308 RS KUGELLAGER 6308 RS	BALL BEARING 6308 RS		
011	811255-4201	2	LÅSERING 40 MM UDVENDIG SICHERUNGSRING 40 MM AUSSEN	SNAP RING 40 MM OUTER		
012	813060-956X	T 1	KÆDEHJUL 17/22 TÆNDER KETTENRAD 17/22 ZAEHNE	SPROCKET WHEEL 17/22 TEETH		
014	812064-449A	T 1	KÆDEHJUL 18 TANDS KETTENRAD 18 ZAEHNE	SPROCKET WHEEL 18 TEETH		
015	813064-455X	3	KÆDEHJUL 14 TANDS KETTENRAD 14 ZÄHNE	SPROCKET WHEEL 14 TEETH	811214-5424 811220-5321 811241-4503	1 1 5
016	812060-938X	2	BØSNING BUCHSE	BUSH		
017	812064-453X	1	KÆDEHJUL 14 TANDS KETTENRAD 14 ZAEHNE	SPROCKET WHEEL 14 TEETH		
018	811331-3301	3	KUGLELEJE 6204 2RS KUGELLAGER 6204 2RS	BALL BEARING 6204 2RS		
019	811255-4102	2	LÅSERING 47 MM INDVENDIG SICHERUNGSRING 47 MM INNEN	SNAP RING 47 MM INNER		
021	812064-186X	1	STØTTE STUETZE	SUPPORT	811219-0334 811220-5321 811241-4403	1 1 10
022	811331-3306	2	KUGLELEJE 6207 2RS KUGELLAGER 6207 2RS	BALL BEARING 6207 2RS		
023	813063-221X	1	KÆDEHJUL, 28-TANDS KETTENRAD, 28 ZAEHNE	SPROCKET WHEEL, 28 TEETH	811213-5324 811242-5421	1 1
024	811255-3202	2	LÅSERING 35 MM UDVENDIG SICHERUNGSRING 35 MM AUSSEN	SNAP RING 35 MM OUTER		
025	812062-929X	1	SPÆNDESTYKKE SPANNSTUECK	TIGHTENING PIECE	811213-3522 811213-3722	1 1
026	812060-281X	1	SPÆNDESTYKKE SPANNSTUECK	TIGHTENING PIECE	811220-3122	1
028	811331-4103	1	KUGLELEJE 6308 KUGELLAGER 6308	BALL BEARING 6308		

Fig. 9

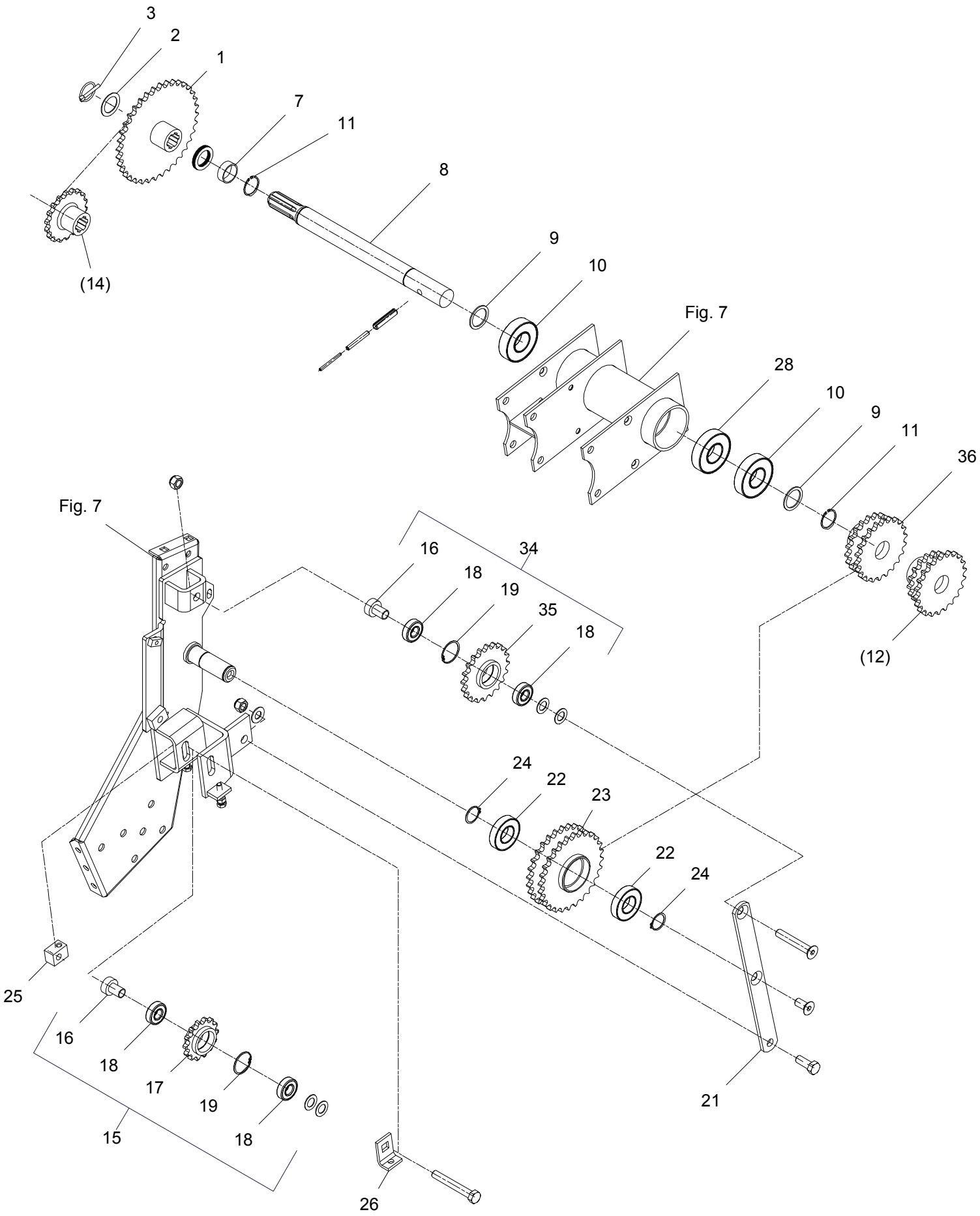
3
2
1
7
11
8
(14)
9
10
Fig. 7
28
10
9
11
36
(12)
Fig. 7
16
34
18
19
35
18
24
22
23
22
24
25
16
18
17
19
18
15
21
26

ES-0005/2	ES 1060	Figure No 009	>=B030240171064	Hertil, Dazu To this, A ceci	
Position No	**Spare Part No**	**Qty**	**Beskrivelse**	**Designation**	**Acc Part No**	**Qty**
034	813065-183X	1	KÆDEHJUL 20-TANDS KPL. KETTENRAD 20-ZAEHNE KPL.	SPROCKET WHEEL 20-TEETH CPL.	811219-0813 811220-5321	1 1
035	813065-169X	1	KÆDEHJUL 20-TANDS KETTENRAD 20-ZAEHNE	SPROCKET WHEEL 20-TEETH	811241-5201	2
036	813065-170A	1	KÆDEHJUL 20/22 TÆNDER KETTENRAD 20/22 ZAEHNE	SPROCKET WHEEL 20/22 TEETH		

Fig. 10

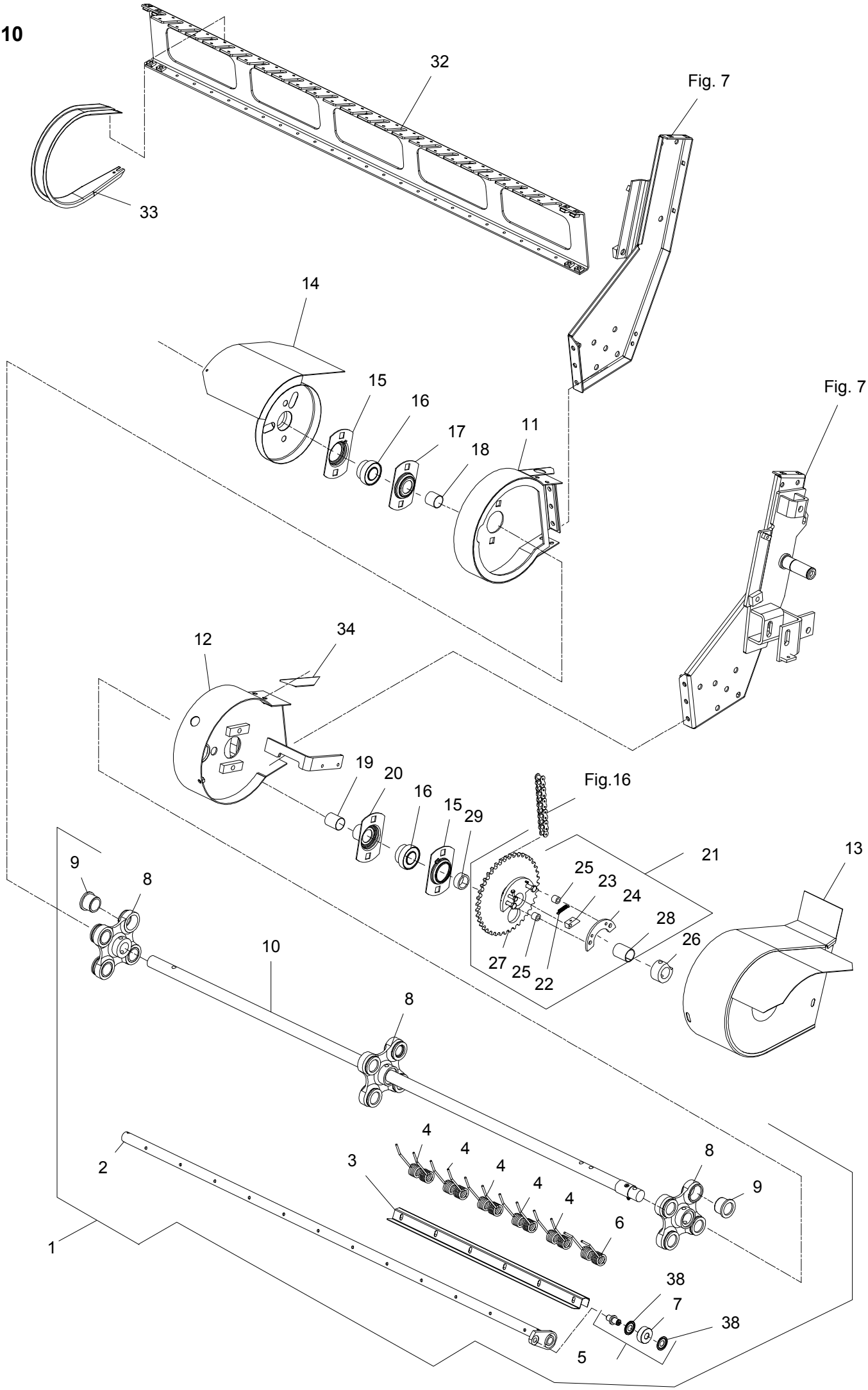
32
Fig. 7
33
14
15
16
17
18
11
Fig. 7
12
34
19
20
16
15
29
Fig.16
21
13
9
8
25
23
24
28
26
27
25
22
10
8
4
4
4
4
4
2
3
8
9
6
1
38
7
38
5

Position No	Spare Part No	Qty	Beskrivelse	Designation	Hertil, Dazu To this, A ceci Acc Part No	Qty
001	813064-418X	4	PICK-UP AKSEL PICK-UP WELLE	PICK-UP SHAFT		
002	813064-417X	1	RØR F/PICK-UP ROHR F/HASPEL	TUBE F/PICK-UP	811251-4501 811251-6501	2 2
003	812065-647X	2	FJEDERHOLDER FEDERHALTER	SPRING HOLDER		
004	811435-0027	10	PU FJEDER PU FEDER	PU TINE	811214-2222 811220-2321 811241-1202	1 1 1
005	813065-690X	1	LØBERULLE SML. LAUFROLLE KPL.	ROLLER ASSY.	811220-5222 811255-1202	1 1
006	811435-0026	2	PU-FJEDER PU-FEDER	TINE	811214-2222 811220-2321 811241-1202	1 1 1
007	811331-9998	1	LØBERULLE LAUFROLLE	ROLLER		
008	813065-135X	3	LEJEKONSOL LAGERKONSOLE	LAGER BRACKET	811251-5501 811251-7501	1 1
009	812065-131X	12	BØSNING BUCHSE	BUSH		
010	812065-657X	1	AKSEL WELLE	SHAFT		
011	813065-415X	1	SIDEPLADE, HØJRE SEITENPLATTE, RECHTER	SIDE PLATE, RIGHT	811213-3224 811220-3321	6 6
012	813065-411X	1	SIDEPLADE, VENSTRE SEITENPLATTE, LINKER	SIDE PLATE, LEFT	811213-3224 811220-3321	6 6
013	813750-854X	1	SKÆRM SCHUTZ	GUARD	811213-3222 811241-2308	2 2
014	813750-853X	1	SKÆRM SCHUTZ	GUARD		
015	811421-6485	2	LEJEHUSHALVPART LAGERGEHAEUSE HAELFTE	HALF OF BEARING HOUSING		
016	811331-7503	2	KUGLELEJE GRAE-NPPB 35 KUGELLAGER GRAE-NPPB 35	BALL BEARING GRAE-NPPB 35		
017	813065-640X	1	LEJEHUS LAGERGEHAEUSE	BEARING HOUSING	811213-5522 811220-5122 811313-1101	2 4 1
018	812065-638X	1	AFSTANDSRØR DISTANZROHR	DISTANCE TUBE		
019	812065-408X	1	AFSTANDSRØR, LANG DISTANZROHR, LANG	DISTANCE TUBE, LONG		
020	813065-404X	1	LEJEHUS, VENSTRE LAGERGEHAEUSE, LINKE	BEARING HOUSING, LEFT	811213-5522 811220-5122 811313-1101	2 4 1
021	813065-184X	1	KÆDEHJUL SAMLET KETTENRAD	SPROCKET WHEEL		
022	811432-1197	1	TRÆKFJEDER ZUGFEDER	TENSION SPRING	811213-1126 811241-1203 811252-4102	1 2 1

Fig. 10

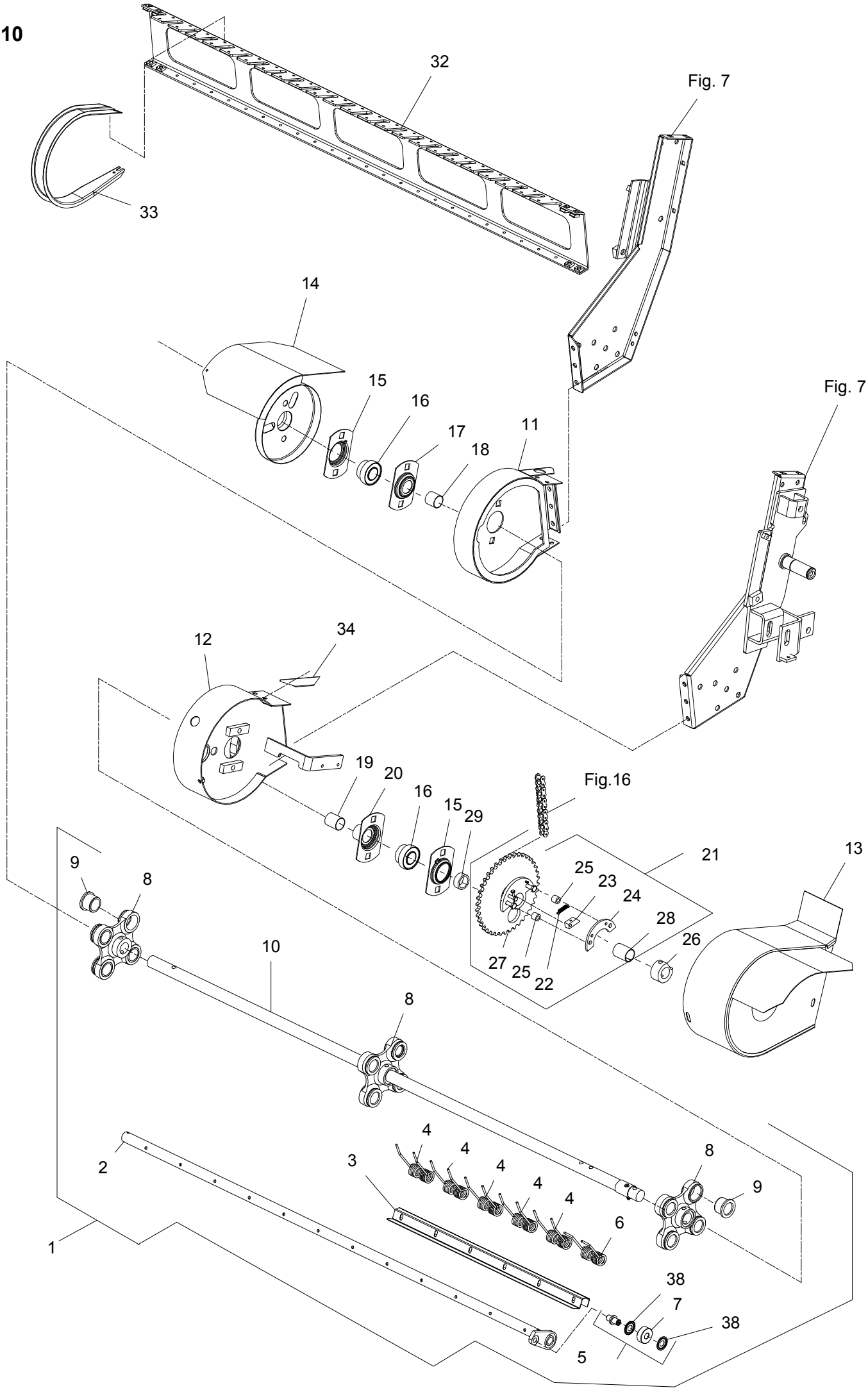
32
33
Fig. 7
14
15
16
17
18
11
Fig. 7
12
34
19
20
16
15
29
Fig.16
21
13
9
8
25
23
24
28
26
27
25
22
10
8
4
4
4
4
4
2
3
8
9
6
1
38
7
38
5

Position No	Spare Part No	Qty	Beskrivelse	Designation	Hertil, Dazu To this, A ceci Acc Part No	Qty
023	812063-059A	1	PAL SPERRIEGEL	PAWL	811214-2126 811220-2321	1 1
024	812063-065X	1	STØTTE STUETZE	SUPPORT	811214-3122 811220-3321	2 2
025	812063-066X	2	MELLEMLÆG DICHTUNG	FILLER		
026	812065-236X	1	NAV NABE	HUB	811251-5402 811251-7402	1 1
027	813750-772A	1	KÆDEHJUL KETTENRAD	SPROCKET WHEEL	811313-1101	1
028	811335-4300	1	GLACIERLEJE 35-39-50 GLISSALAGER 35-39-50	BEARING GLISSA 35-39-50		
029	812065-175X	1	AFSTANDSRING DISTANZRING	DISTANCE RING		
032	812064-405X	1	DRAGER TRAEGER	GIRDER	811220-3924	8
033	812064-760X	23	AFSTRYGER ABSTREIFER	STRIPPER	811219-0603	3
034	812063-216X	1	SKÆRM SCHUTZ	GUARD		
038	811331-9988	8	TÆTNINGSRING DICHTUNGSRING	TIGHTENING RING		

Fig. 11

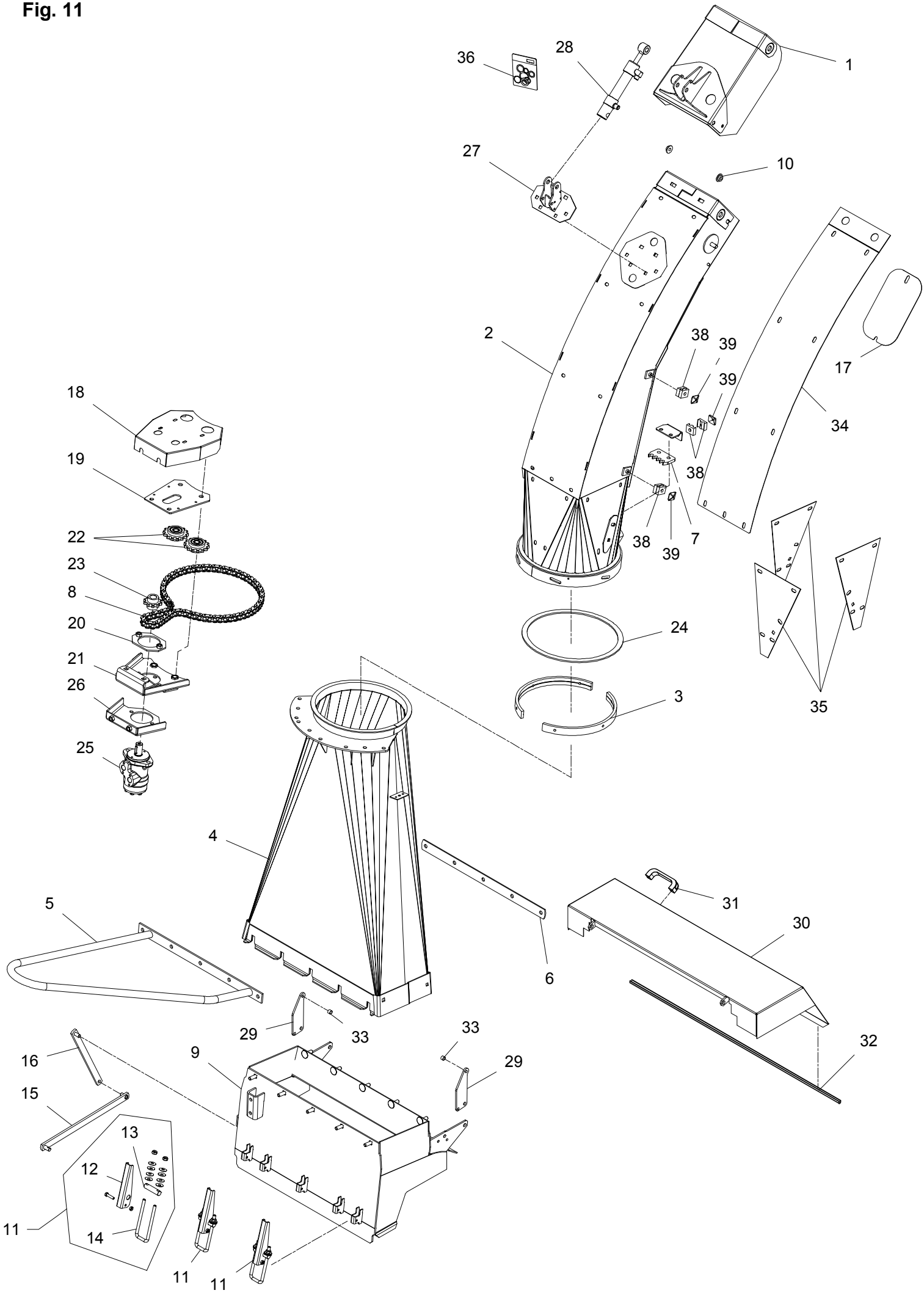
36
28
1
27
10
2
38
39
39
17
34
18
19
38
22
23
8
20
21
26
25
38
39
7
24
3
35
4
5
31
30
6
29
33
33
32
16
9
29
15
13
12
11
14
11
11

Position No	Spare Part No	Qty	Beskrivelse	Designation	Hertil, Dazu To this, A ceci Acc Part No	Qty
001	813068-363X	1	TUDKLAP TRICHTER	CHUTE	811213-3322 811220-3321 811241-2402	2 2 2
002	813064-970A	1	TUD TRICHTER	CHUTE		
003	812125-303X	2	STOPRING STOPPRING	STOP RING	811213-3222 811241-2502	3 3
004	813068-655X	1	OVERGANGSSTYKKE UEBERGANGSSTUECK	CONNECTING PIECE	811220-4321 811241-3403	10 10
005	813062-606A	1	HÅNDTAG HANDGRIFF	HANDLE		
006	812067-434X	1	AFSTANDSSKINNE DISTANZSCHIENE	DISTANCE RAIL		
007	812066-093A	1	KÆDELÅS KETTENSCHLOSS	LOCK FOR CHAIN	811213-4424 811220-4321 811241-3403	2 2 2
008	811363-0259	1	RULLEKÆDE 75 LED ROLLKETTE 75 GLIEDER	ROLLER CHAIN 75 LINK	811363-9044 811363-9046	1 1
009	813064-373A	1	HUS GEHAEUSE	HOUSING	811214-5224 811220-5321	2 2
010	812125-546X	2	BØSNING BUECHSE	BUSH		
011	813064-411X	3	LUKKEBESLAG VERSCHLUSSBESCHLAG	LOCK CLAMP		
012	812125-264X	1	HÅNDTAG HANDGRIFF	HANDLE	811214-2122 811220-2321	1 1
013	812125-267X	1	TAP ZAPFEN	DOWEL		
014	812060-230X	1	BØJLE BUEGEL	HOOP	811220-3321 811434-0101	2 8
015	813064-160X	1	STOPSTANG STOPPSTANGE	STOP ROD	811241-2202 811241-3403 811254-2101	1 3 1
016	813064-161X	1	STOPSTANG STOPPSTANGE	STOP ROD	811220-4322 811241-2202	2 4
017	812064-927X	1	LÅG DECKEL	COVER	811220-2321 811241-1202	2 2
018	812068-699X	1	DÆKPLADE ABDECKBLECH	COVER PLATE	811219-0603	4
019	812068-698X	1	KONSOL KONSOLE	BRACKET	811213-4322 811214-5321 811241-3403 811241-4503	2 2 2 2
020	813068-696X	1	STRAMMEKONSOL SPANNERKONSOLE	TIGHTENING BRACKET		
021	813068-691X	1	KONSOL FOR MOTOR KONSOLE FOR MOTOR	BRACKET FOR MOTOR	811213-4324 811220-4321 811220-4924 811241-3403	3 3 2 6

Fig. 11

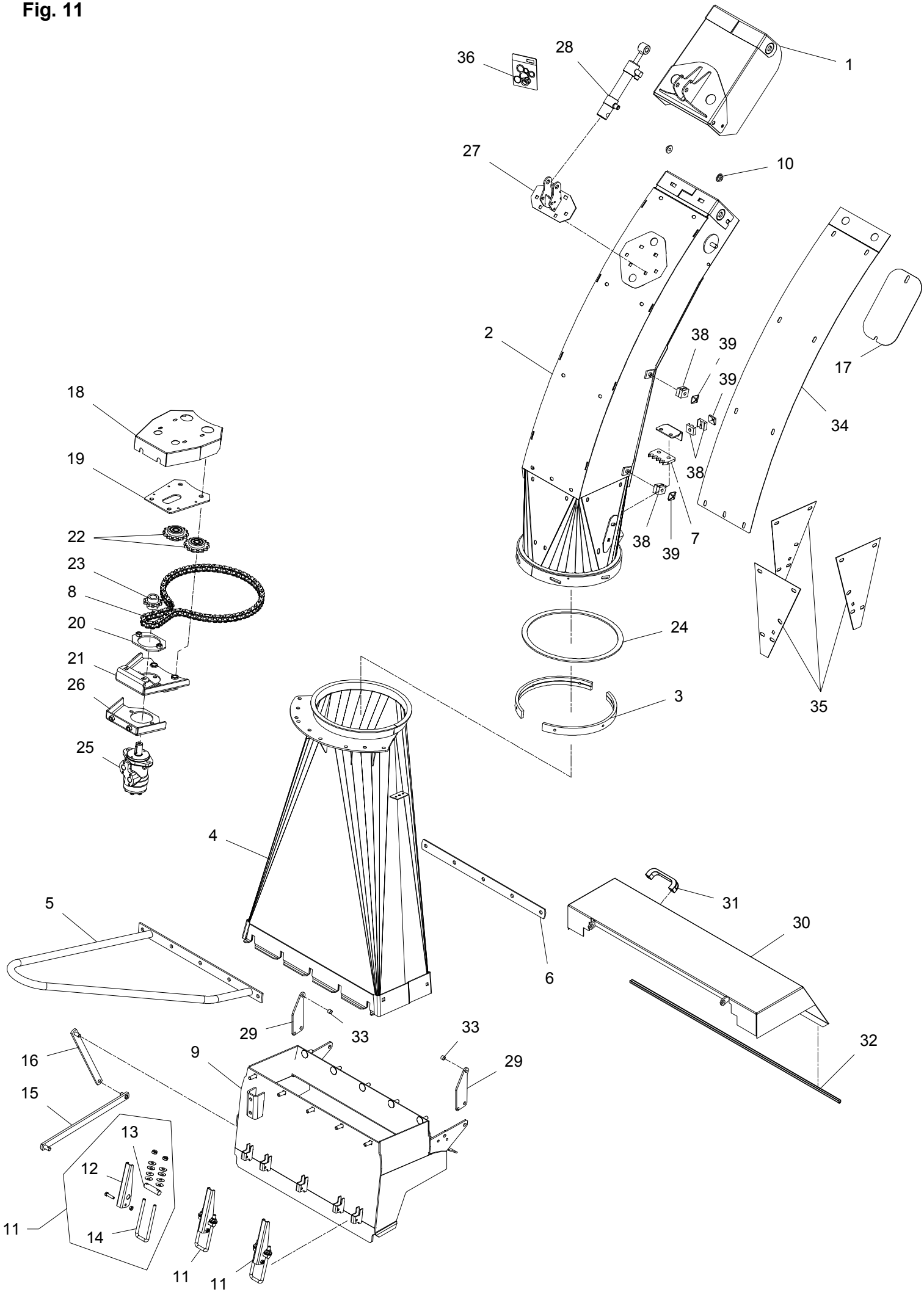
36
28
1
27
10
2
38
39
39
17
34
18
19
38
22
23
8
20
21
26
25
38
39
7
24
3
35
4
5
31
30
6
29
33
33
32
16
9
29
15
13
12
11
14
11
11

Position No	Spare Part No	Qty	Beskrivelse	Designation	Hertil, Dazu To this, A ceci Acc Part No	Qty
022	813225-564X	2	KÆDEHJUL 14 TANDS SAMLET KETTENRAD 14 ZAEHNE KPL	SPROCKET WHEEL 14 TEETH	811214-5321 811241-4503	1 4
023	812111-769X	1	TANDHJUL 10 TANDS ZAHNRAD 10 ZAEHNE	BEVEL GEAR 10 TEETH	811213-2126 811241-1502	1 1
024	812060-985X	1	TRYKSKIVE DRUCKSCHEIBE	THRUST RING		
025	813701-952X	1	MOTOR MOTOR	MOTOR		
026	813068-694X	1	STRAMMEKONSOL SPANNERKONSOLE	TIGHTENING BRACKET	811213-4622 811214-4126 811220-4122 811241-3403	2 2 2 2
027	813064-821X	1	KONSOL KONSOLE	BRACKET	811215-3226 811220-3321 811241-2402	6 6 6
028	811317-3039	1	CYLINDER ZYLINDER	CYLINDER	811214-5324 811220-5321 811241-4502	2 2 4
029	812750-372X	2	ADSTANDSTYKKE DISTANZSTUCK	DISTANCE PIECE	811213-2224 811213-4224 811220-2321 811220-4321	1 1 1 1
030	813062-454X	1	SKÆRM SCHUTZ	GUARD	811213-3322 811220-3321 811241-2402	2 2 4
031	811399-0237	1	BØJLEHÅNDTAG BUEGELHANDGRIFF	HANDLE	811216-1126 811220-1323 811241-1206	2 2 2
032	811393-0131	1	PLASTKANTPROFIL PLASTIK KANTENPROFIL	PLASTIC MOULDING		
033	812080-469X	2	BØSNING BUCHSE	BUSH		
034	812064-978X	1	SLIDPLADE ØVERSTE SCHLEISSBLECH OBERE	WEAR PLATE UPPER	811215-3222 811220-3321 811241-2402	9 9 9
035	812064-979X	3	SLIDPLADE NEDERSTE SCHLEISSBLECH UNTERE	WEAR PLATE LOWEST	811215-3222 811220-3321 811241-2402	5 5 5
036	811317-9537	1	PAKNINGSSÆT F. 1317-3039 DICHTUNGSSATZ F. 1317-3039	SET OF GASKETS F. 1317-3039		
037	812068-682X	1	KONSOL KONSOLE	BRACKET		
038	811311-8537	3	RØRHOLDER ROHRHALTERUNG	SUPPORT FOR TUBE		
039	811311-8600	3	TOPPLADE TOPPLATTE	TOP PLATE	811214-1124 811214-1222 811220-1323 811241-1207	1 1 1 1

Fig. 12

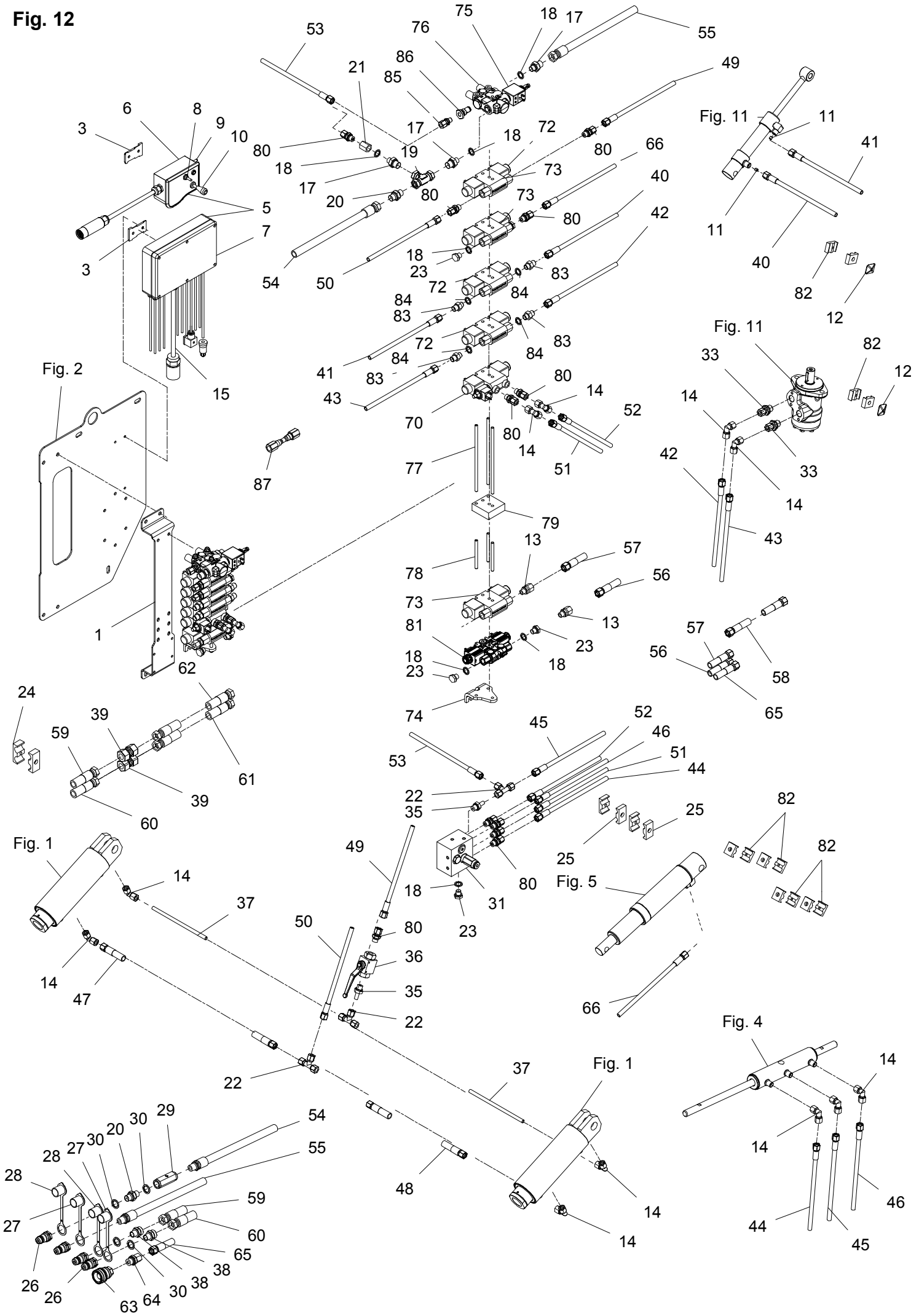

Position No	Spare Part No	Qty	Beskrivelse	Designation	Hertil, Dazu To this, A ceci Acc Part No	Qty
001	812750-008X	1	KONSOL KONSOLE	MOUNTING BRACKET	811213-2224 811213-3224 811220-2321 811220-3321 811241-1403 811241-2402	4 4 4 4 4 4
003	811391-9080	1	MONTERINGSBESLAG F. STYRING MONTAGEBESCHLAG F. STEUERUNG	MOUNTING F. STEERING		
005	811391-0983	1	STYREBOX FCT M. STIK STEUERBOX FCT M. STECKER	CONTROL BOX FCT W. PLUG		
006	811391-9089	1	STYREBOKS F. 1391-0983 STEUERUNGSBOKS F. 1391-0983	STEERING BOX F. 1391-0983		
007	811391-9090	1	BOKS F. 1391-0983 BOKS F. 1391-0983	BOX F. 1391-0983		
008	811391-9085	1	KONTAKT MOM-OFF-ON KONTAKT MOM-OFF-ON	SWITCH MOM-OFF-ON	812068-922X	1
009	811391-9083	1	KONTAKT MOM-OFF-MOM KONTAKT MOM-OFF-MOM	SWITCH MOM-OFF-MOM	812068-932X	1
010	811391-9088	1	JOYSTICK M. KNAP JOYSTICK M. KNOPF	JOYSTICK W. BUTTON		
011	811317-9545	2	DYSE DüSE	NOZZLE		
012	811311-8600	2	TOPPLADE TOPPLATTE	TOP PLATE	811213-2422 811220-2321 811241-1403	1 1 1
013	811311-8502	2	LIGE FORSKRUNING GERADE VERSCHRAUBUNG	STRAIGHT COUPLING		
014	811311-8603	11	VINKELFORSKRUNING WINKELVERSCHRAUBUNG	ANGLE COUPLING		
015	811391-9098	1	KABEL KABEL	CABLE		
017	811311-2304	3	BRYSTNIPPEL NIPPEL	NIPPLE		
018	811311-8538	5	TÆTNINGSRING DICHTUNGSRING	GASKET		
020	811311-8550	2	NIPPEL NIPPEL	NIPPLE		
022	811311-8406	3	T-STYKKE T-STUECK	T-PIECE		
023	811311-8562	2	PROP VERSCHLUSS	PLUG		
024	811311-8610	1	RØRHOLDER ROHRHALTERUNG	SUPPORT FOR TUBE	811214-2224 811220-2321 811241-1403	1 1 1
025	811311-8543	2	RØRHOLDER ROHRHALTERUNG	SUPPORT FOR TUBE	811214-2320 811220-2321 811241-1403	1 1 1
026	811317-0302	4	STIK F/LYNKOBLING ANSCHLUSS F/SCHNELLKUPPLUNG	CONNECTION F/QUICK-COUPLING		

Fig. 12

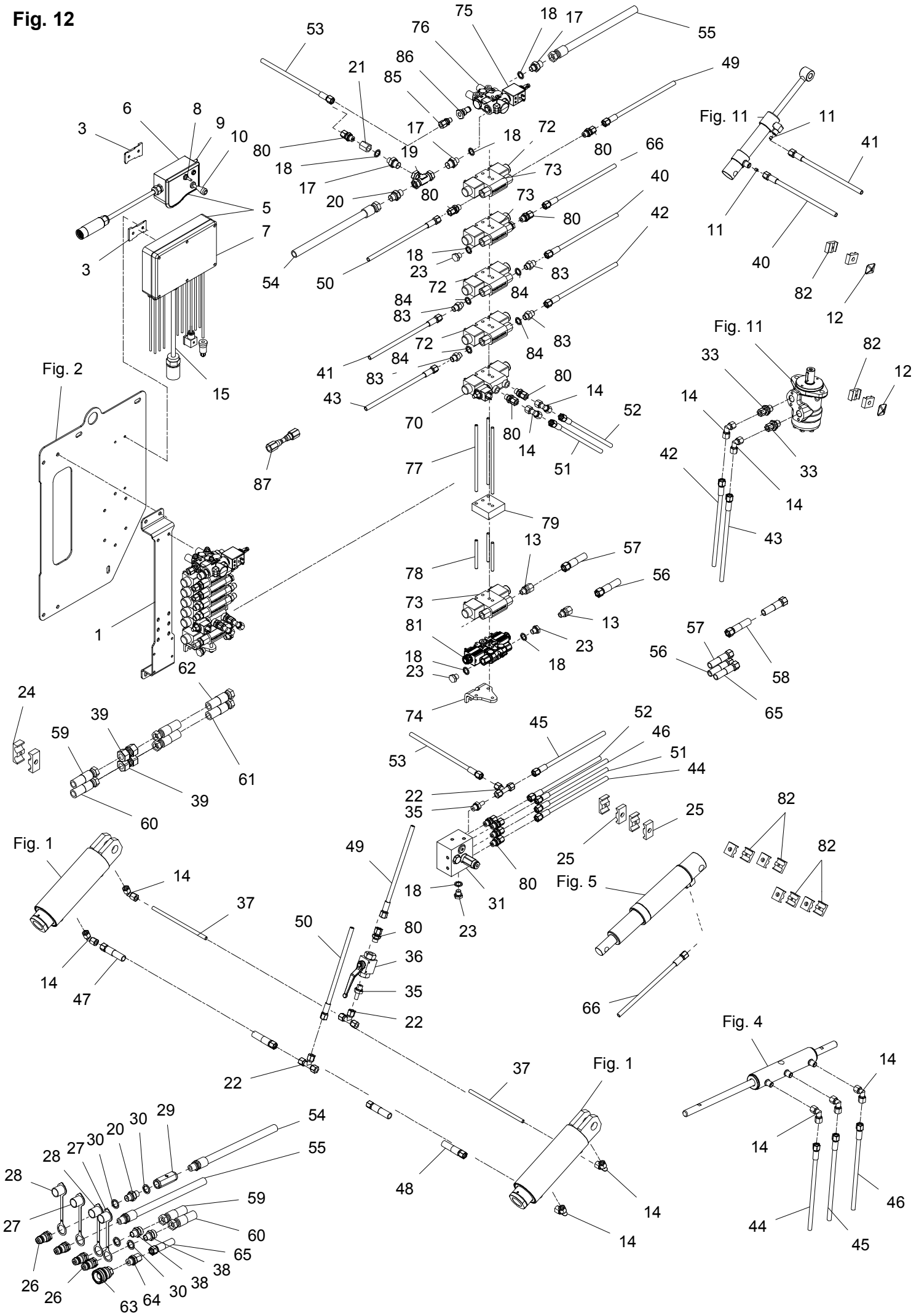

Position No	Spare Part No	Qty	Beskrivelse	Designation	Acc Part No	Qty
027	811393-0139	2	BESKYTTELSESHÆTTE RØD SCHUTZKAPPE ROT	PROTECTION CAP RED		
028	811393-0140	2	BESKYTTELSESHÆTTE BLÅ SCHUTZKAPPE BLAU	PROTECTION CAP BLUE		
029	811317-0757	1	KONTRAVENTIL KONTRAVENTIL	NON-RETURN VALVE		
030	811311-8539	4	TÆTNINGSRING DICHTUNGSRING	GASKET		
031	811317-1048	1	VENTIL BLOK - IKKE MD VENTILBLOCK - NICHT MD	VALVE BLOCK - NON MD	811213-1120 811242-1221	4 4
033	811311-1409	2	RØRFORSKRUNING ROHRVERSCHRAUBUNG	PIPE COUPLING		
034	811311-8603	4	VINKELFORSKRUNING WINKELVERSCHRAUBUNG	ANGLE COUPLING		
035	811311-8535	2	RØRSTUDS ROHRSTUTZEN	PIPE STUB		
036	811311-8533	1	KUGLEHANE KUGELHAHN	BALL TAP		
037	812750-774X	2	HYDRAULIKRØR OELLEITUNG	OIL PIPING		
038	811311-8595	2	INDSKRUNINGSFORSKRUNING VERSCHRAUBUNG	SCREWED CONNECTION		
039	811311-2609	2	RØRFORSKRUNING VERSCHRABUNG	SCREWED CONNECTION		
040	811317-0313	1	HYDRAULIKSLANGE L=5880 HYDRAULIKSCHLAUCH L=5880	HYDRAULIC HOSE L=5880		
041	811317-0313	1	HYDRAULIKSLANGE L=5880 HYDRAULIKSCHLAUCH L=5880	HYDRAULIC HOSE L=5880		
042	811317-0324	1	HYDRAULIKSLANGE L=4200 HYDRAULIKSCHLAUCH L=4200	HYDRAULIC HOSE L=4200		
043	811317-0324	1	HYDRAULIKSLANGE L=4200 HYDRAULIKSCHLAUCH L=4200	HYDRAULIC HOSE L=4200		
044	811317-0447	1	HYDRAULIKSLANGE L=3000 HYDRAULIKSCHLAUCH L=3000	HYDRAULIC HOSE L=3000		
045	811317-0447	1	HYDRAULIKSLANGE L=3000 HYDRAULIKSCHLAUCH L=3000	HYDRAULIC HOSE L=3000		
046	811317-0447	1	HYDRAULIKSLANGE L=3000 HYDRAULIKSCHLAUCH L=3000	HYDRAULIC HOSE L=3000		
047	811317-0434	1	HYDRAULIKSLANGE L=350 HYDRAULIKSCHLAUCH L=350	HYDRAULIC HOSE L=350		
048	811317-0434	1	HYDRAULIKSLANGE L=350 HYDRAULIKSCHLAUCH L=350	HYDRAULIC HOSE L=350		
049	811317-0849	1	HYDRAULIKSLANGE L=2860 HYDRAULIKSCHLAUCH L=2860	HYDRAULIC HOSE L=2860		
050	811317-0849	1	HYDRAULIKSLANGE L=2860 HYDRAULIKSCHLAUCH L=2860	HYDRAULIC HOSE L=2860		

Fig. 12

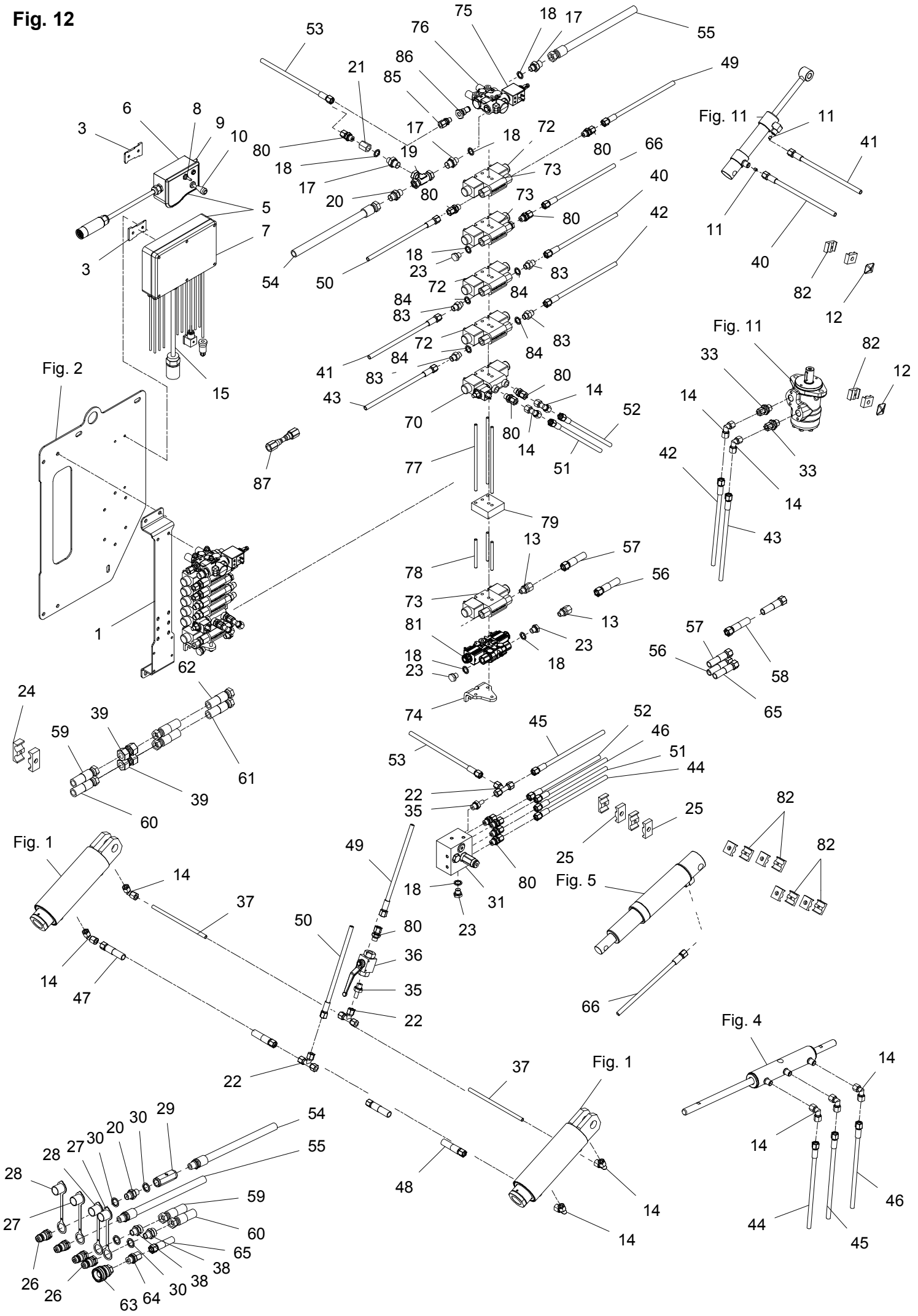

Position No	Spare Part No	Qty	Beskrivelse	Designation	Hertil, Dazu To this, A ceci Acc Part No	Qty
051	811317-0869	1	HYDRAULIKSLANGE L=450 HYDRAULIKSLAUCH L=450	HYDRAULIC HOSE L=450		
052	811317-0869	1	HYDRAULIKSLANGE L=450 HYDRAULIKSLAUCH L=450	HYDRAULIC HOSE L=450		
053	811317-0896	1	HYDRAULIKSLANGE L=740 HYDRAULIKSLAUCH L=740	HYDRAULIC HOSE L=740		
054	811317-0310	1	HYDRAULIKSLANGE L=4650 HYDRAULIKSCHLAUCH L=4650	HYDRAULIC HOSE L=4650		
055	811317-5053	1	HYDRAULIKSLANGE L=5300 HYDRAULIKSLAUCH L=5300	HYDRAULIC HOSE L=5300		
056	811317-0348	1	HYDRAULIKSLANGE L=1600 HYDRAULIKSCHLAUCH L=1600	HYDRAULIC HOSE L=1600		
057	811317-0348	1	HYDRAULIKSLANGE L=1600 HYDRAULIKSCHLAUCH L=1600	HYDRAULIC HOSE L=1600		
058	811317-0348	1	HYDRAULIKSLANGE L=1600 HYDRAULIKSCHLAUCH L=1600	HYDRAULIC HOSE L=1600		
059	811317-0339	1	HYDRAULIKSLANGE L=5500 HYDRAULIKSCHLAUCH L=5500	HYDRAULIC HOSE L=5500		
060	811317-0339	1	HYDRAULIKSLANGE L=5500 HYDRAULIKSCHLAUCH L=5500	HYDRAULIC HOSE L=5500		
061	811317-0349	1	HYDRAULIKSLANGE L=5500 HYDRAULIKSCHLAUCH L=5500	HYDRAULIC HOSE L=5500		
062	811317-0349	1	HYDRAULIKSLANGE L=5500 HYDRAULIKSCHLAUCH L=5500	HYDRAULIC HOSE L=5500		
063	811317-0304	1	LYNKOBLING 1/2 SCHNELLKUPPLUNG 1/2	QUICK CLUTCH 1/2	811216-1156 811220-1322 811241-1206	1 1 1
064	811311-8508	1	FORSKRUNING VERSCHRAUBUNG	SCREWED CONNECTION		
065	811317-0800	1	HYDRAULIKSLANGE L=6850 HYDRAULIKSLAUCH L=6850	HYDRAULIC HOSE L=6850		
066	811317-0435	1	HYDRAULIKSLANGE L=1100 HYDRAULIKSCHLAUCH L=1100	HYDRAULIC HOSE L=1100		
070	811317-1019	1	VENTILBLOK VENTILBLOCK	VALVE BLOCK		
072	811317-9490	1	MAGNETSPOLE MAGNETSPULE	MAGNET COIL	811317-9491	1
073	811317-0958	5	CYLINDERMODUL - L10 CYLINDERMODUL - L10	CYLINDERMODULE - L10	811317-9491	2
074	811317-9489	1	ENDEPLADE SCHLUSSPLATTE	ENDPLATE		
075	811317-9485	1	MAGNETSPOLE MAGNETSPULE	MAGNET COIL		
076	811317-1057	1	OMLØBSVENTIL UMLAUFVENTIL	BY-PASS VALVE	811317-9491	2
077	811317-1058	1	BOLTSÆT L=244X6 SATZ BOLZEN L=244X6	BOLT KIT BW05 L=244X6	811220-2922	1

Fig. 12

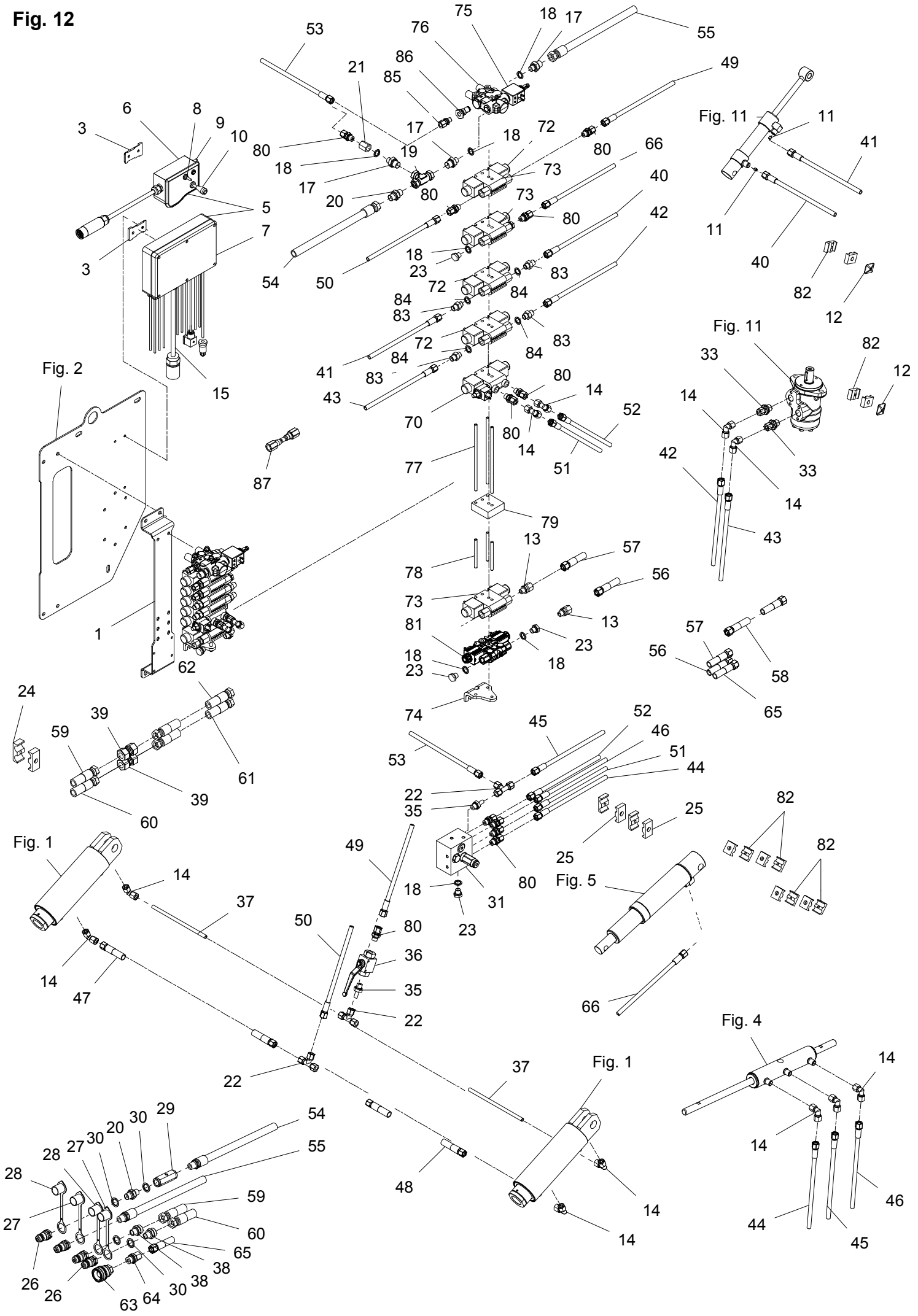

Position No	Spare Part No	Qty	Beskrivelse	Designation	Hertil, Dazu To this, A ceci Acc Part No	Qty
078	811317-1051	1	BOLTSÆT L=104 SATZ BOLZEN L=104	SET OF BOLTS L=104	811220-2922	1
079	811317-1021	1	MELLEMSTYKKE ZWISCHENSTüCK	DISTANCE PIECE		
080	811311-8534	11	FORSKRUNING VERSCHRAUBUNG	SCREWED CONNECTION		
081	811317-0961	1	BOGIELÅS-MODUL ENKELTV. - L10 BOGIESCH.MODUL EINFACHW. - L10	BOGIELOCKMODULE SINGLEAC - L10	811317-9491	2
082	811311-8537	6	RØRHOLDER ROHRHALTERUNG	SUPPORT FOR TUBE	811214-2320 811220-2321 811241-1403	1 1 1
083	811311-2630	4	NIPPEL 3/8 /-L10/Ø0,8 NIPPEL	NIPPLE		
084	811311-8538	5	TÆTNINGSRING DICHTUNGSRING	GASKET		
085	811311-1411	1	RØRFORSKRUNING ROHRVERSCHRABUNG	PIPE COUPLING		
086	811317-9487	1	PROP F. GEARSKIFT (T) VERSCHLUSS F. GANGSCHALT. (T)	PLUG F. GEARSHIFT (T)		
087	811317-9853	1	VENTIL VENTIL	VALVE		

Fig. 16

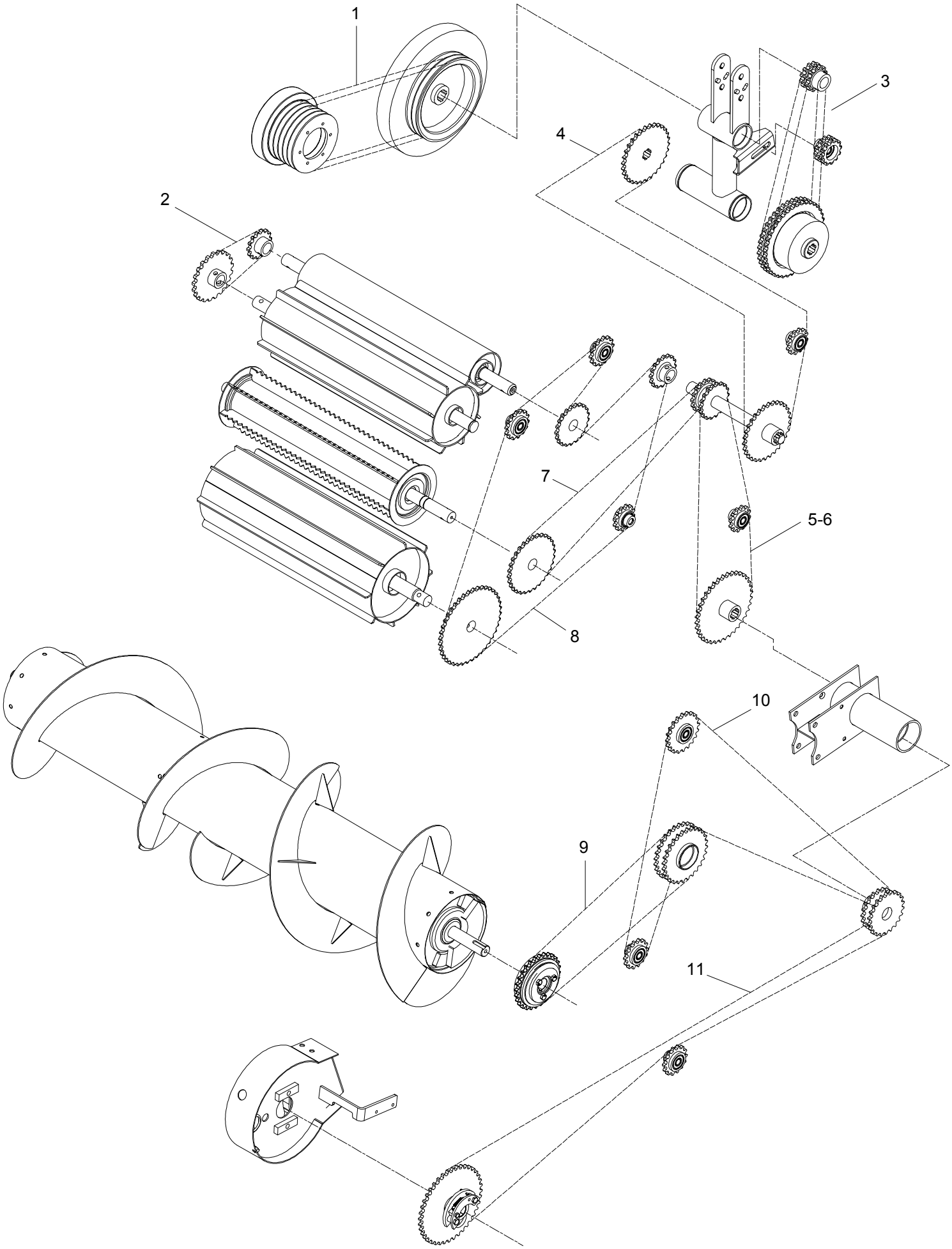

ES-0005/2	ES 1060	Figure No 016	>=B030240171064	Hertil, Dazu To this, A ceci	
Position No	**Spare Part No**	**Qty**	**Beskrivelse**	**Designation**	**Acc Part No**	**Qty**
001	811362-1207	2	REMSÆT (2 STK.) RIEMENSATZ (2 STCK)	V-BELT SET (2 PCS)		
002	811363-0242	1	RULLEKÆDE 3/4 41 LED ROLLKETTE 3/4	ROLLER CHAIN 3/4	811363-9053 811363-9054	1 1
003	811363-0239	1	RULLEKÆDE 55 LED ROLLEKETTE 55 GLIEDER	ROLLER CHAIN 55 LINKS	811363-9058 811363-9068	1 1
004	811363-0247	1	RULLEKÆDE 69 LED ROLLKETTE 69 GLIEDER	ROLLER CHAIN 69 LINKS	811363-9053	1
005	811363-0122	1	RULLEKÆDE LANG 63 LED ROLLKETTE LANG 63 GLIEDER	ROLLER CHAIN LONG 63 LINKS	811363-9044 811363-9046	1 1
006	811363-0125	1	RULLEKÆDE KORT 10 LED ROLLKETTE KURZ 10 GLEIDER	ROLLER CHAIN SHORT 10 LINKS	811363-9044 811363-9046	1 1
007	811363-0237	1	RULLEKÆDE 43 LED ROLLEKETTE 43 GLIEDER	ROLLER CHAIN 43 LINKS	811363-9053 811363-9054	1 1
008	811363-0250	1	RULLEKÆDE 111 LED ROLLEKETTE 111 GLIEDER	ROLLER CHAIN 111 LINKS	811363-9074 811363-9075	1 1
009	811363-0131	1	RULLEKÆDE 53 LED ROLLKETTE 53 GLIEDER	ROLLER CHAIN 53 LINKS	811363-9044 811363-9046	1 1
010	811363-0251	1	RULLEKÆDE 113 LED ROLLEKETTE 113 GLIEDER	ROLLER CHAIN 113 LINKS	811363-9074 811363-9075	1 1
011	811363-0401	1	RULLEKÆDE 105 LED ROLLKETTE 105 GLIEDER	ROLLER CHAIN 105 LINKS	811363-9044 811363-9046	1 1

Fig. 20

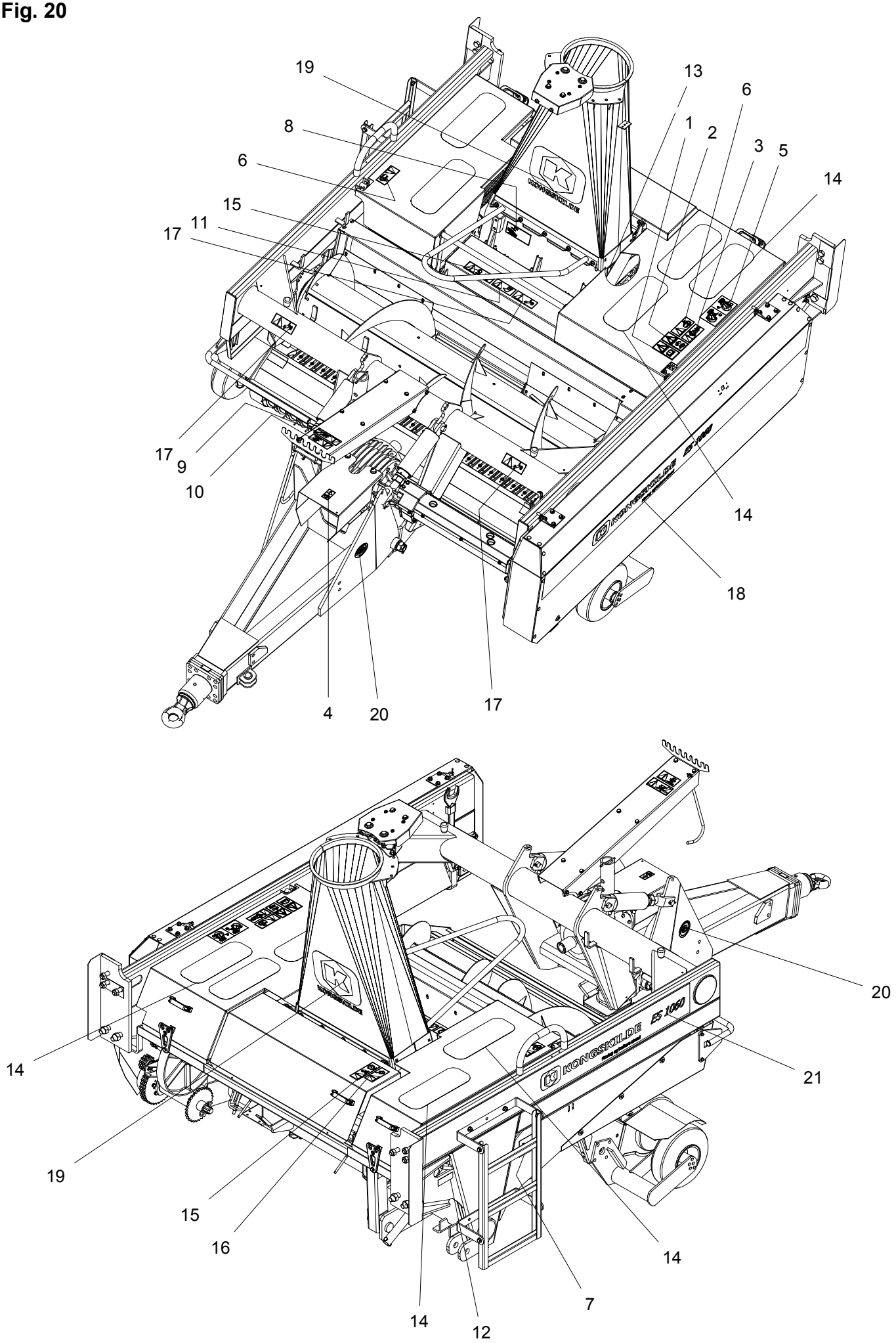
19
8
6
15
11
17
13
6
1
2
3
5
14
17
9
10
14
18
4
20
17
20
14
21
19
15
16
14
7
14
12

Position No	Spare Part No	Qty	Beskrivelse	Designation	Acc Part No	Qty
000	813890-112X	1	KLISTERMÆRKER ES 1060 AUFKLEBER ES 1060	STICKERS ES 1060		
001	81PR80-0841	1	LÆS BRUGSANVISNING BENUTZERHANDBUCH LESEN	READ INSTRUCTION MANUAL		
002	81PR80-0842	1	STOP MOTOREN MOTOR STOPPEN	STOP THE ENGINE		
003	81PR80-0811	1	ADVARSEL: BØRN ACHTUNG: KINDER	WARNING: CHILDREN		
004	81PR80-0805	1	1000 OMDR CCW 1000 UMDR CCW	1000 RPM CCW		
005	81PR80-0125	1	ILL. AF KORREKT STRAMNING AUFKLEBER RICHTIG SPANNUNG	ILL. OF TIGHTENING		
006	81PR80-0826	2	ADVARSEL: KÆDETRÆK ACHTUNG: KETTENANTRIEB	WARNING: CHAIN DRIVE		
007	81PR80-0735	1	TRANSFER TRANSPORT AUFKLEBER TRANSPORT	DECAL TRANSPORT		
008	81PR80-1069	1	TILSPÆNDINGSMOMENT 40 KGM DREHMOMENT 40 KGM	TORQUE 40 KGM		
009	81PR80-0814	1	ADVARSEL: OLIE UNDER TRYK ACHTUNG: ÖL UNTER DRUCK	WARNING: OIL UNDER PRESSURE		
010	81PR80-0832	1	KLISTERMRK. MAX 210 BAR AUFKL. MAX 210 BAR	STICKER MAX 210 BAR		
011	81PR80-0293	1	KLISTERMRK ADVARSEL AUFKL. WARNUNG	STICKER WARNING		
012	81PR80-0752	1	TRANSFER +/- AUFKLEBER +/-	DECAL +/-		
013	81PR80-0837	1	PTO AKSEL/ROTOR GELENKWELLE/ROTOR	PTO SHAFT/ROTOR		
014	81PR80-0518	5	TRÆDEMÆRKERING ANTIRUTSCHFLÄCHE	SLIP PROTECTION		
015	81PR80-0821	2	ADVARSEL: EFTERLØB ACHTUNG: ROTIERENDE TEILE	WARNING: ROTATING PARTS		
016	81PR80-0823	1	ADVARSEL: HUSK AFSKÆRMNING ACHTUNG: BEACHTE ABSCHIRMUNG	WARNING: REMEMBER GUARD		
017	81PR80-0824	3	ADVARSEL: ROTERENDE VALSER ACHTUNG: ROTIERENDE WALZEN	WARNING: ROTATING ROLLERS		
018	81PR80-8436	1	LOGO ES 1060 LOGO ES 1060	LOGO ES 1060		
019	81PR80-8209	2	KONGSKILDE LOGO KONGSKILDE LOGO	KONGSKILDE LOGO		
020	81PR80-8205	2	JF-ORIGIN JF-ORIGIN	JF-ORIGIN		
021	81PR80-8437	1	LOGO ES 1060 LOGO ES 1060	LOGO ES 1060		

Fig. 30

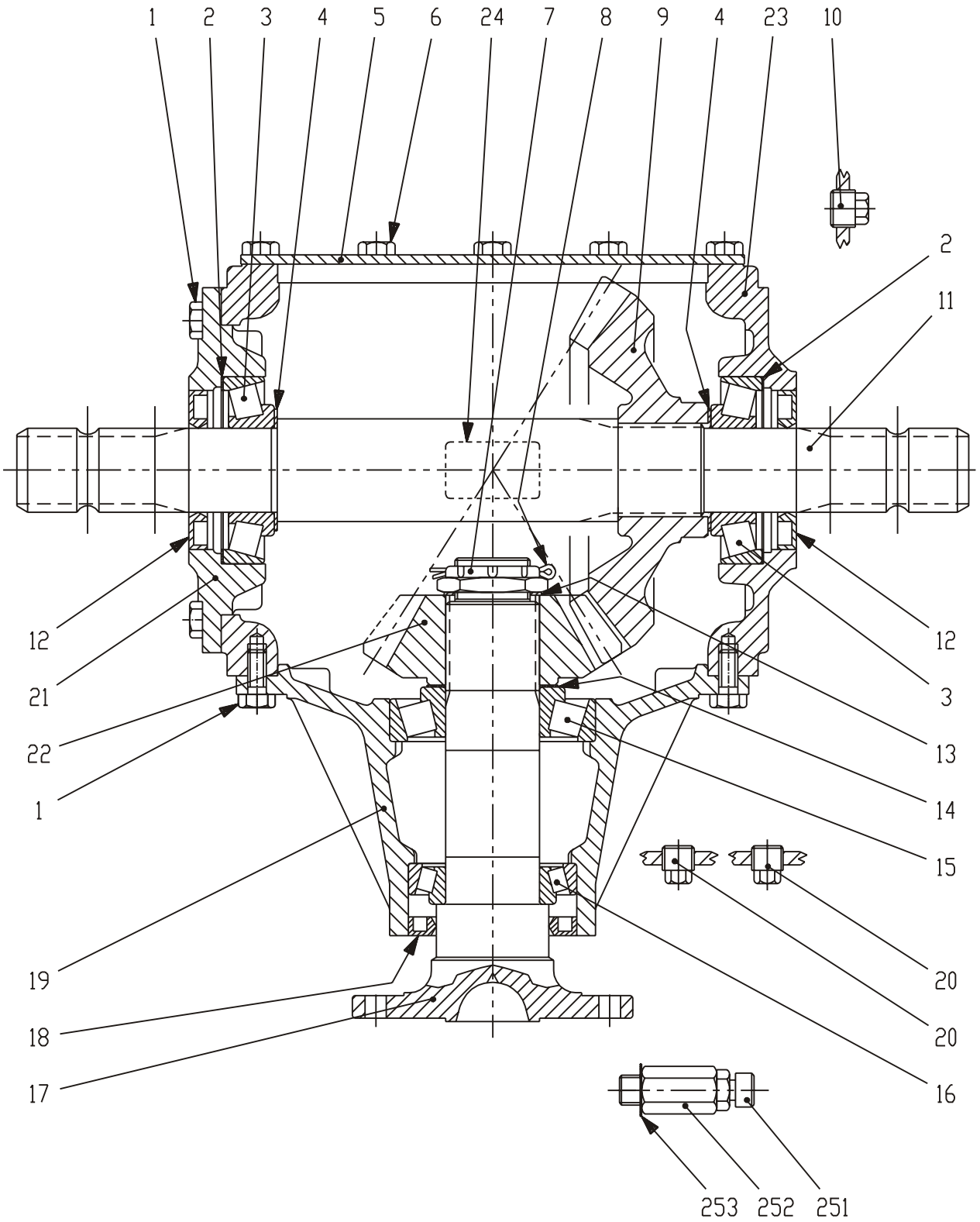
1
2
3
4
5
6
24
7
8
9
4
23
10
2
11
12
21
22
1
19
18
17
12
3
13
14
15
20
20
16
253
252
251

Position No	Spare Part No	Qty	Beskrivelse	Designation	Acc Part No	Qty
001	811213-3224	18	STÅLSÆTSKRUE M10-25 ST. SETSCHRAUBE M10-25	STEEL SET SCREW M10-25		
002	811315-9418	2	SKIVE 99,7 SCHEIBE 99,7	WASHER 99,7		
003	811315-9358	2	LEJE 30309 LAGER 30309	BEARING 30309		
004	811315-9132	2	AFSTANDSSKIVE DISTANZSCHEIBE	DISTANCE WASHER		
005	811315-9937	1	DÆKSEL DECKEL	COVER		
006	811213-3222	10	STÅLSÆTSKRUE M10-20 ST. SETSCHRAUBE M10-20	STEEL SET SCREW M10-20		
007	811315-9359	1	MØTRIK MUTTER	NUT		
008	811315-9315	1	SPLIT B4-60 SPLINT B4-60	COTTER PIN B4-60		
009	811315-9360	1	KRONHJUL KRONRAD	CROWN WHEEL		
010	811315-9118	1	PROP VERSCHLUSS	PLUG		
011	811315-9938	1	AKSEL WELLE	SHAFT		
012	811332-5802	2	OLIETÆTNINGSRING M 45-85-10 DICHTUNGSRING M 45-85-10	OIL SEAL M 45-85-10		
013	811315-9385	1	SKIVESÆT SCHEIBENSATZ	SET AF WASHERS		
014	811315-9356	1	SKIVESÆT SCHEIBENSATZ	SET AF WASHERS		
015	811315-9365	1	LEJE 30310 LAGER 30310	BEARING 30310		
016	811315-9366	1	RULLELEJE, KONISK 30210 ROLLENLAGER, KON. 30210	ROLLER BEARING, LONE 30210		
017	811315-9367	1	AKSEL WELLE	SHAFT		
018	811315-9368	1	OLIETÆTNINGSRING OELDICHTUNGSRING	OIL TIGHTENING RING		
019	811315-9369	1	FORLÆNGER VERLAENGERUNG	EXTENSION		
020	811311-2201	2	PROP VERSCHLUSS	PLUG		
021	811315-9371	1	DÆKSEL DECKEL	COVER		
022	811315-9370	1	SPIDSHJUL KEGELRAD	BEVEL PINION WHEEL		
023	811315-9939	1	HUS GEHAEUSE	HOUSING		

Fig. 30

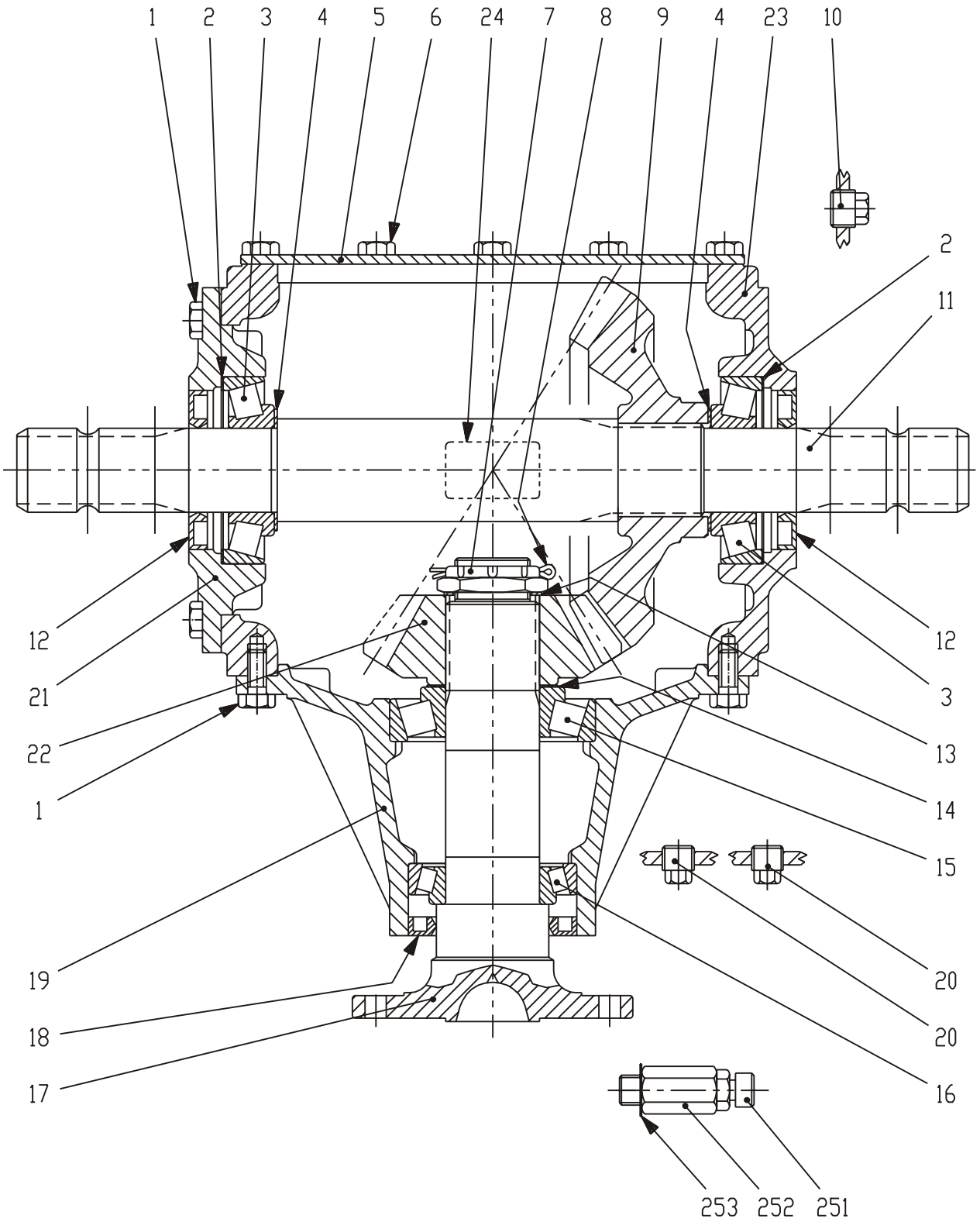
1
2
3
4
5
6
24
7
8
9
4
23
10
2
11
12
21
22
1
19
18
17
12
3
13
14
15
20
20
16
253
252
251

Position No	Spare Part No	Qty	Beskrivelse	Designation	Acc Part No	Qty
024	811315-9272	1	PLADE PLATTE	PLATE		
251	811315-9116	1	UDLUFTNINGSPROP ENTLLUFTUNGSSCHRAUBE	AIR ESCAPE PLUG		
252	811315-9362	1	FORLÆNGER VERLAENGERUNG	EXTENSION		
253	811315-9361	1	SKIVE SCHEIBE	WASHER		

Fig. 40

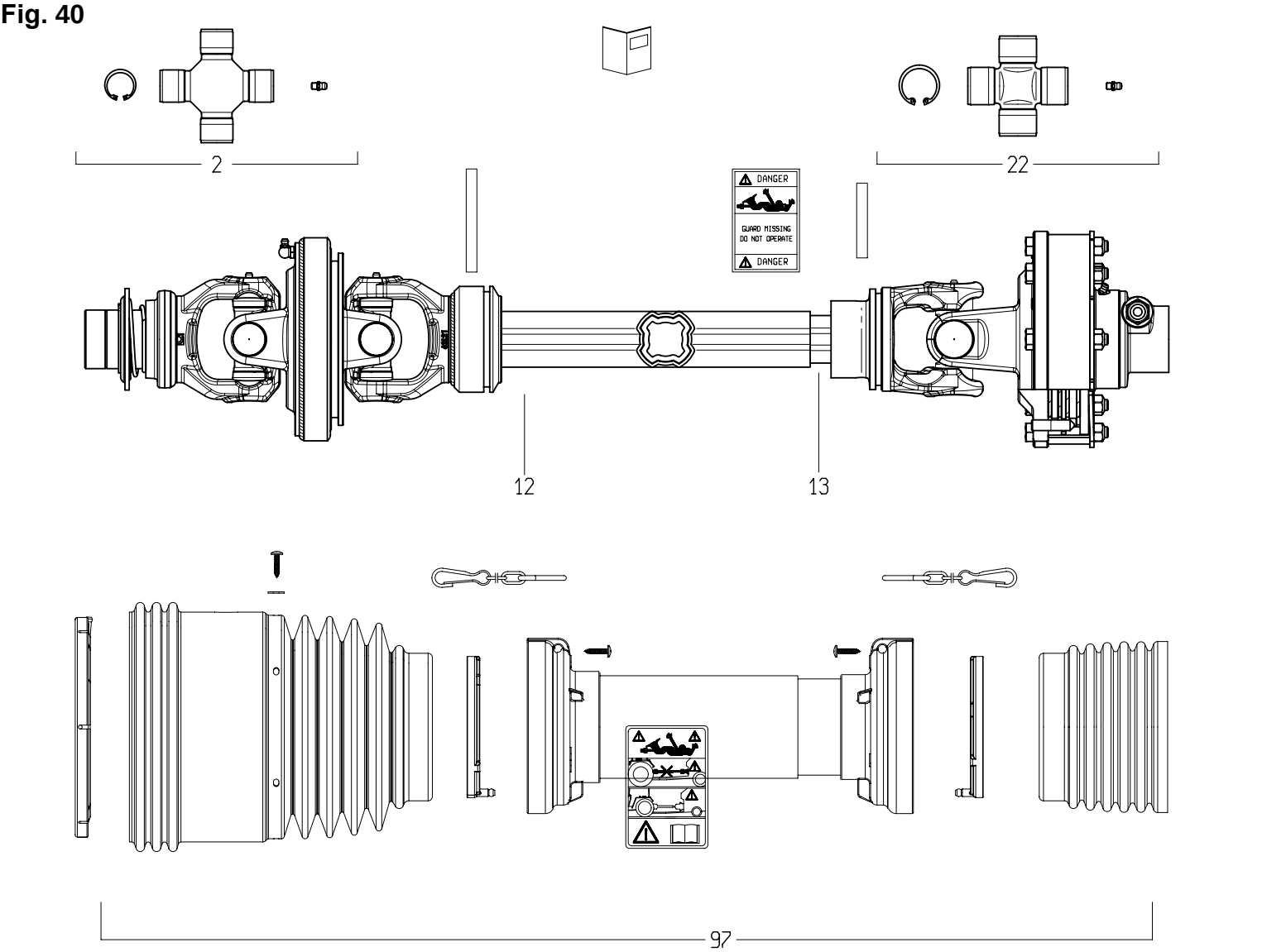
2
22
DANGER
GUARD MISSING
DO NOT OPERATE
DANGER
12
13
97

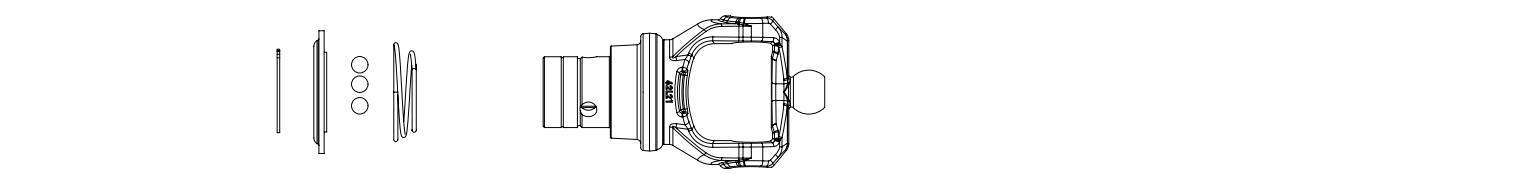

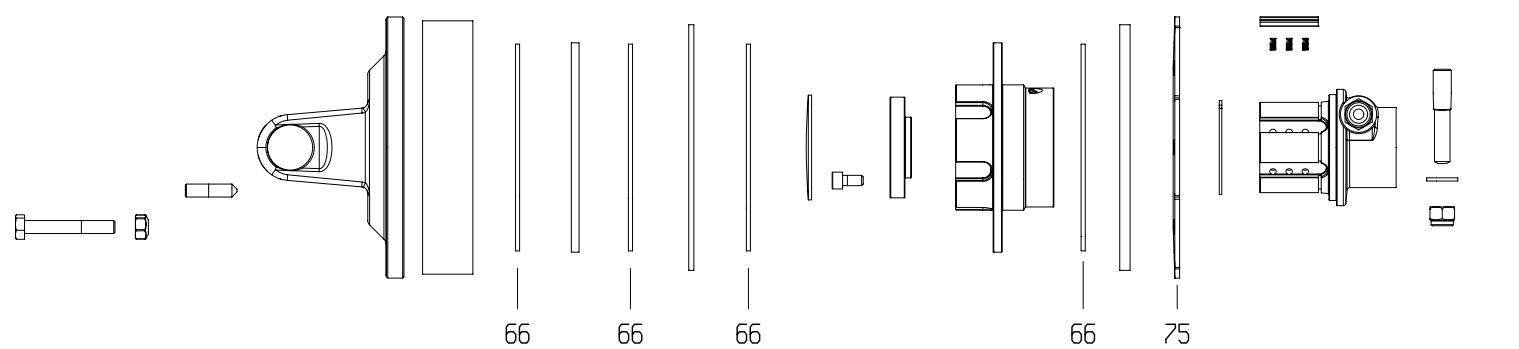
66
66
66
66
75

Position No	Spare Part No	Qty	Beskrivelse	Designation	Acc Part No	Qty
002	811350-2116	1	KRYDS KREITZGARNITUR	CENTRE CROSS		
012	811601-0015	1	PROFILRØR, UDVENDIG PROFILROHR, AUSWENDIG	PROFILE TUBE, OUTER		
013	811601-0016	1	PROFILRØR, INDVENDIG PROFILROHR, INWENDIG	PROFILE TUBE, INNER		
022	811350-2117	1	KRYDS KREITZGARNITUR	CENTRE CROSS		
061	811350-1105	1	SPÆNDESTIFT SPANNSTIFT	SPECIAL PIN		
066	811350-2126	4	FRIKTIONSPLADE REIBUNGSPLATTE	FRICTION PLATE		
075	811350-2127	1	FJEDER FEDER	SPRING		
097	811350-1106	1	BESKYTTELSESRØR, KOMPLET SCHUTZROR, KOMPLETT	SHIELD, COMPLETE		
098	811350-7530	T 1	GAFFEL 1 3/4 -20 (TILBEHØR) GABEL 1 3/4 -20 (ZUBEHOER)	YOKE 1 3/4 -20 (ACCESSORIES)		
099	811350-7531	T 1	GAFFEL 1 3/4 -6 (TILBEHØR) GABEL 1 3/4 -6 (ZUBEHOER)	YOKE 1 3/4 -6 (ACCESSORIES)		

Fig. 41

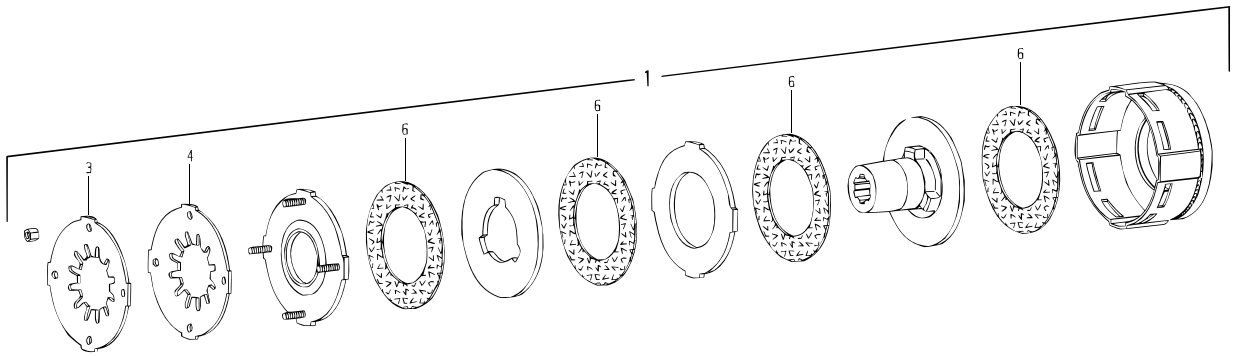

Position No	Spare Part No	Qty	Beskrivelse	Designation	Acc Part No	Qty
003	811341-9572	1	TALLERKENFJEDER 3MM TELLERFEDER 3MM	DISC SPRING 3MM		
004	811340-9204	1	TALLERKENFJEDER 3MM TELLERFEDER 3MM	DISC SPRING 3MM		
006	811341-9566	4	FRIKTIONSSKIVE FRIKTIONSSCHEIBE	FRICTION PLATE		

Fig. 60

Metal Detector

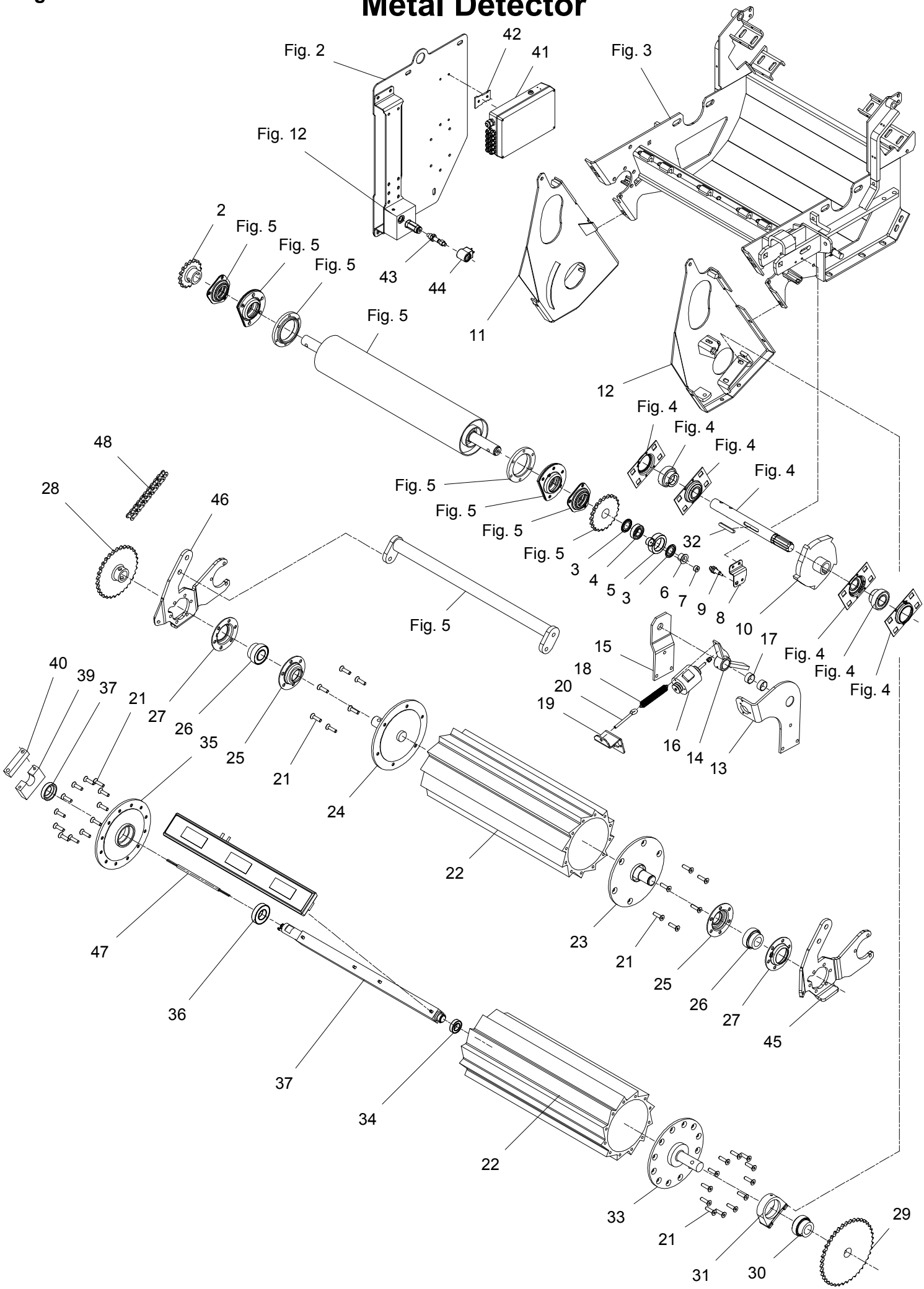

Position No	Spare Part No	Qty	Beskrivelse	Designation	Hertil, Dazu To this, A ceci Acc Part No	Qty
002	812064-441X	1	KÆDEHJUL 16 TANDS KETTENRAD 16 ZAEHNE	PROCKET WHEEL 16 TEETH	811251-2401 811251-5401 811251-7401	1 1 1
003	811331-9986	2	TÆTNINGSRING DICHTUNGSRING	SEALING RING		
004	811331-3302	1	KUGLELEJE KUGELLAGER	BALL BEARING		
005	811391-0914	1	MAGNETRING MAGNETRING	MAGNET RING		
006	812063-089X	1	LEJEBØSNING LAGERBUCHSE	BUSH	811219-0234 811241-2408 811241-6403	1 1 1
007	811391-0923	1	MAGNET MAGNET	MAGNET	811216-1226 811220-1321 811241-1101	1 1 1
008	812750-011X	1	KONSOL F. SENSOR KONSOLE F. SENSOR	BRACKET F. SENSOR	811213-2222 811213-2522 811220-2321 811241-1403	2 1 1 4
009	811391-9061	1	REED FØLER REED SENSOR	REED CENSOR	811391-9079	2
010	813064-231X	1	KLINKEHJUL SPERRRAD	RATCHET WHEEL		
011	813064-255X	1	SIDEPLADE, HØJRE SEITENPLATTE, RECHTE	SIDE PLATE, RIGHT	811219-0307 811241-3403	2 2
012	813064-256X	1	SIDEPLADE, VENSTRE SEITENPLATTE, LINKE	SIDE PLATE, LEFT	811219-0307 811241-3403	2 2
013	813064-667X	1	KONSOL KONSOLE	BRACKET		
014	813064-232X	1	KLINKE FALLE	LATCH	811313-1101	1
015	812064-279X	1	FORSTÆRKNING VERSTAERKERUNG	REINFORCEMENT	811213-4222 811214-3326 811220-3321 811241-2602 811241-3502	1 3 3 3 1
016	811391-0913	1	EL-MAGNET EL-MAGNET	EL-MAGNET	811220-2122 811220-2922	1 1
017	811335-5511	2	GLIDELEJE 30-34-15 GLEITLAGER 30-34-15	PLAIN BEARING 30-34-15		
018	811432-2299	1	TRÆKFJEDER ZUGFEDER	TENSION SPRING		
019	812068-684X	1	BESLAG F. FJEDER KONSOLE	BRACKET	811219-0294 811242-1222	3 3
020	811392-0509	1	ØJEBOLT M8-80 AUGENBOLZEN M8-80	EYE BOLT M8-80	811220-2122	2
021	811219-0333	36	UNBRACOSKRUE U/S M10-40 INNENSECHSK. M10-40	ALLEN SCREW C-SUNK M10-40		
022	812064-220X	2	VALSE VALZE	DRUM		

Fig. 60

Metal Detector

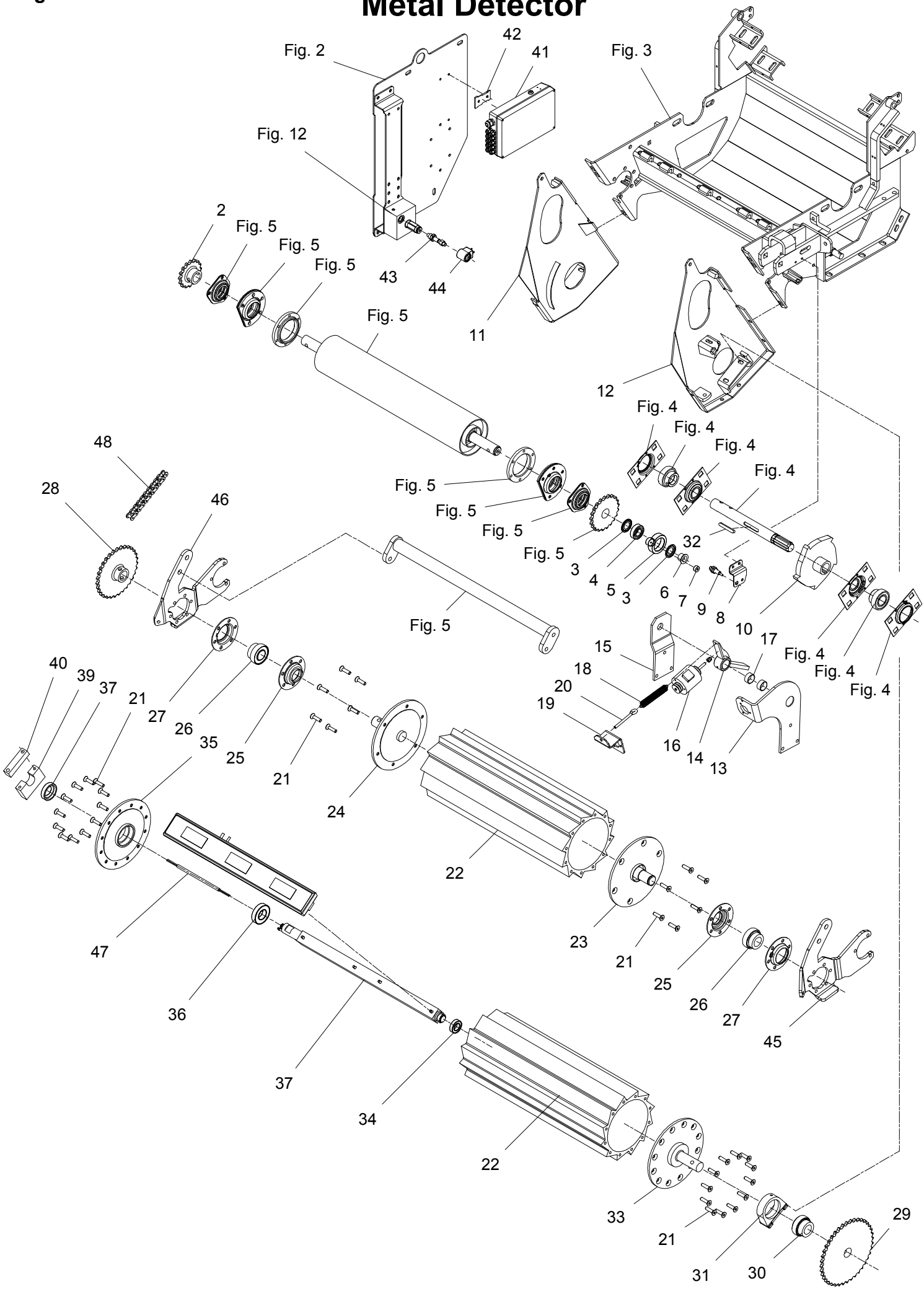

Position No	Spare Part No	Qty	Beskrivelse	Designation	Hertil, Dazu To this, A ceci Acc Part No	Qty
023	813064-221X	1	FLANGE, VENSTRE FLANSH, LINKE	FLANGE, LEFT		
024	813064-222X	1	FLANGE, HØJRE FLANSH, RECHTE	FLANGE, RIGHT		
025	813064-345A	2	LEJEHUSHALVPART LAGERGEHAEUSEHAELFTE	HALF OF BEARING HOUSING	811213-3322 811220-3321	5 5
026	811331-7503	2	KUGLELEJE GRAE-NPPB 35 KUGELLAGER GRAE-NPPB 35	BALL BEARING GRAE-NPPB 35		
027	811421-7498	2	LEJEHUSHALVPART LAGERGEHAEUSEHAELFTE	HALF OF BEARING HOUSING		
028	812064-444X	1	KÆDEHJUL 31 TANDS KETTENRAD 31 ZAEHNE	SPROCKET WHEEL 31 TEETH	811251-2401 811251-5401 811251-7401	1 1 1
029	812064-447X	1	KÆDEHJUL 40 TANDS KETTENRAD 40 ZAEHNE	SPROCKET WHEEL 40 TEETH	811251-2401 811251-5401 811251-7401	1 1 1
030	811331-9905	1	KUGLELEJE KUGELLAGER	BALL BEARING		
031	811331-9922	1	LEJEHUS LAGERGEHAUSE	BEARING HOUSING		
032	811338-0111	1	PASFEDER 10-8-70 FEDERKEIL 10-8-70	FLAT KEY 10-8-70		
033	813064-284X	1	FLANGE, VENSTRE FLANSH, LINKE	FLANGE, LEFT	811219-0333	12
034	811331-2303	1	KUGLELEJE 6005 2RS KUGELLAGER 6005 2RS	BALL BEARING 6005 2RS		
035	813064-283X	1	FLANGE, HØJRE FLANSH, RECHTE	FLANGE, RIGHT	811219-0333	12
036	811331-3306	1	KUGLELEJE 6207 2RS KUGELLAGER 6207 2RS	BALL BEARING 6207 2RS		
037	812062-197A	1	AKSEL WELLE	SHAFT	811255-2203 811313-1501 811323-9060 811391-0921	1 1 1 1
038	812064-377X	1	MAGNETKAR MAGNETWANNE	MAGNET TROUGH	811219-0274 811242-2621	4 4
039	812063-152X	1	KONSOL KONSOLE	BRACKET	811213-3224 811241-2402	2 2
040	812063-153X	1	SPÆNDESTYKKE SPANNSTUECK	CLAMP	811214-3120 811241-9981	2 2
041	811391-0985	1	STYREBOX METALDETEKTOR STEUERBOX METALLDETEKTOR	CONTROL BOX METAL DETECTOR		
042	811391-9080	1	MONTERINGSBESLAG F. STYRING MONTAGEBESCHLAG F. STEUERUNG	MOUNTING F. STEERING		
043	811317-1029	1	VENTIL SPOLE VENTIL WICKLER	VALVE COIL		
044	811317-9401	1	SPOLE SPULE	COIL		

Fig. 60

Metal Detector

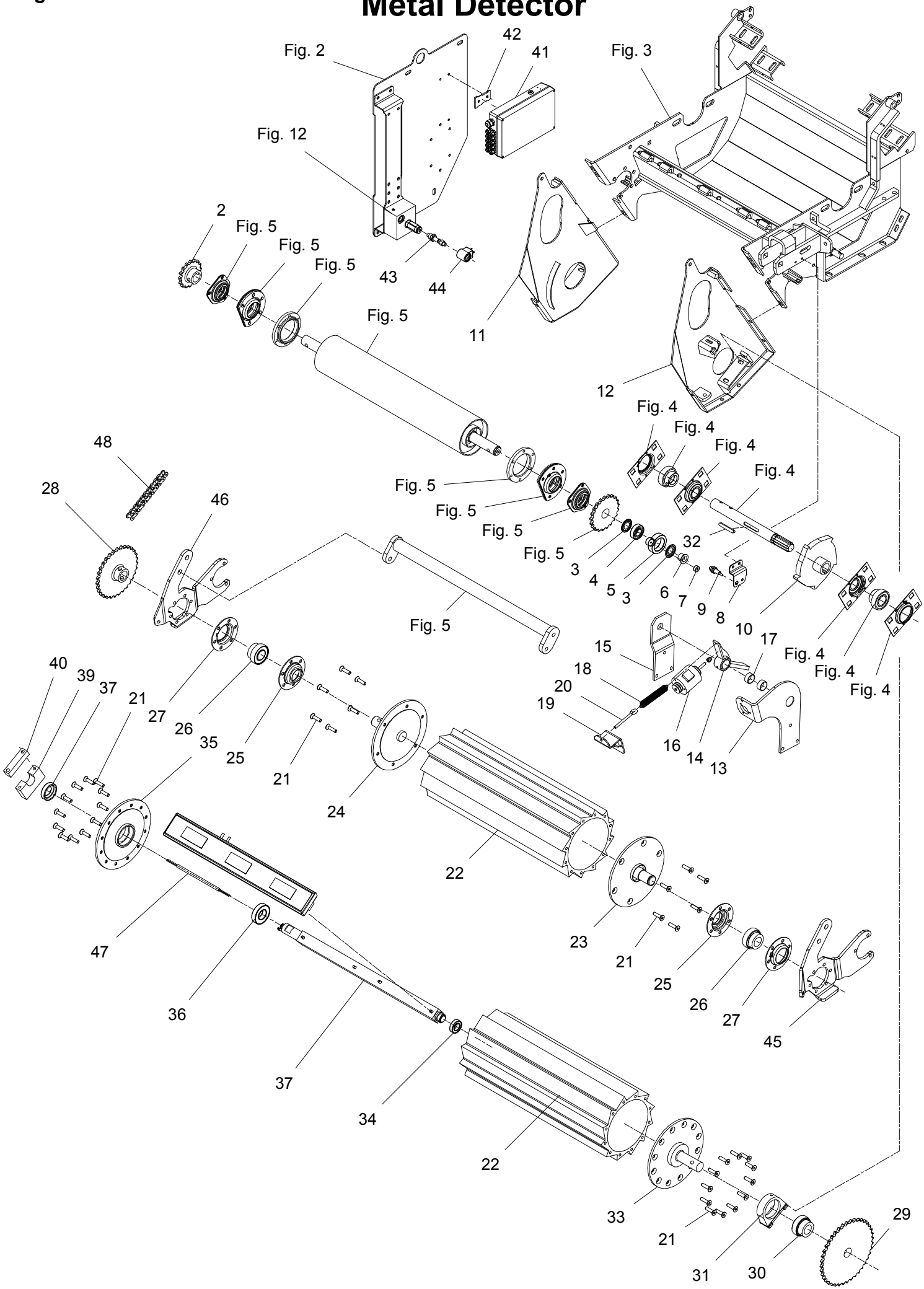

Position No	Spare Part No	Qty	Beskrivelse	Designation	Hertil, Dazu To this, A ceci Acc Part No	Qty
045	812068-391A	1	VIPPEARM, VENSTRE SCHWENKARM, LINKE	LEVER ARM, LEFT	811213-3322 811220-3321	6 6
046	812068-392A	1	VIPPEARM, HØJRE SCHWENKARM, RECHTE	LEVER ARM, RIGHT	811213-3322 811220-3321	6 6
047	811391-9091	1	KABEL F. MAGNETKAR KABEL F. MAGNETWANNE	CABLE F. MAGNET TROUGH		
048	811363-0238	1	RULLEKÆDE 46 LED ROLLEKETTE 46 GLIEDER	ROLLER CHAIN 46 LINKS	811363-9053 811363-9054	1 1

Fig. 80

Tilbehør - Zubehör - Accessories

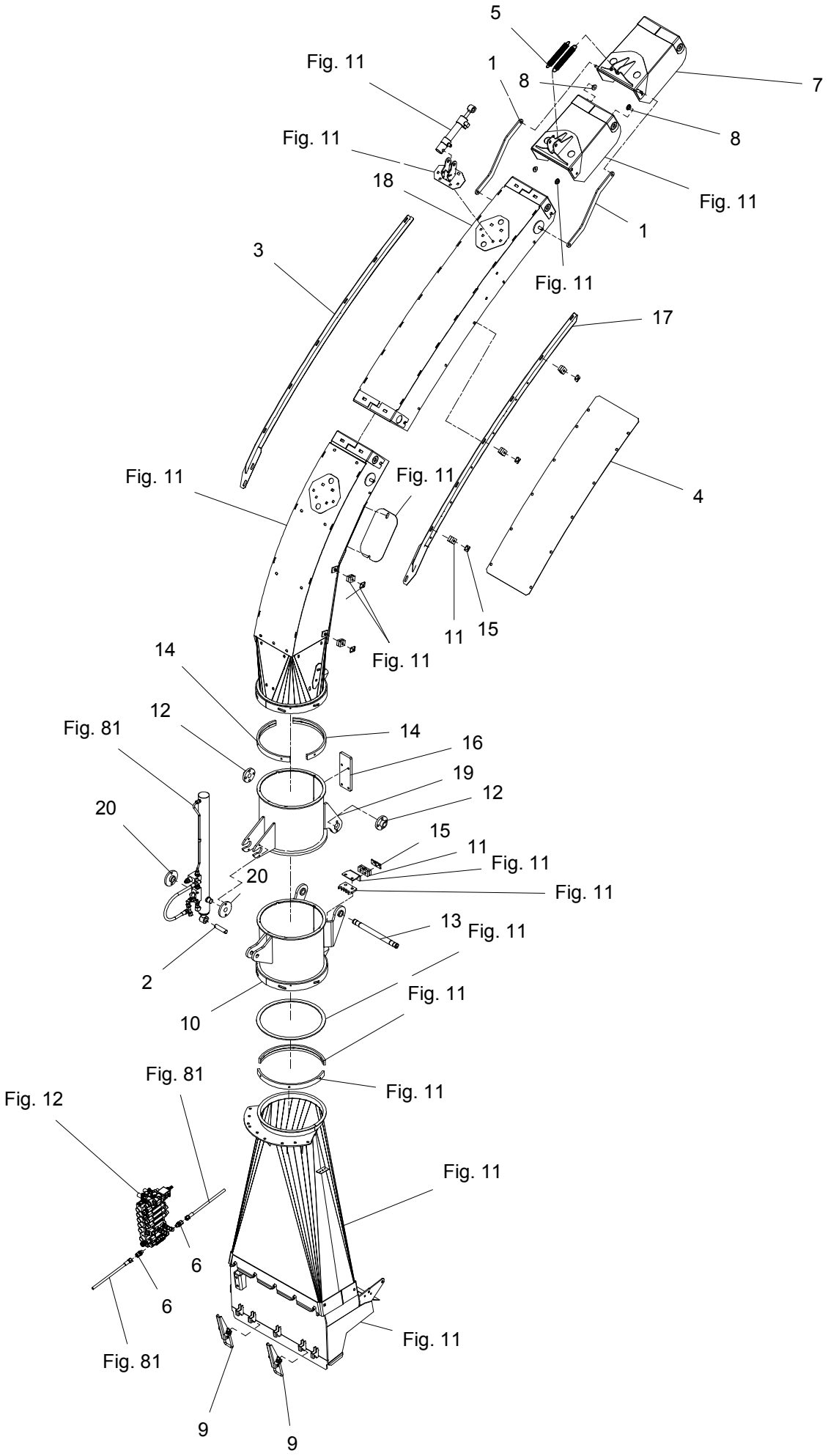

Position No	Spare Part No	Qty	Beskrivelse	Designation	Hertil, Dazu To this, A ceci Acc Part No	Qty
000	814750-1221	1	FOLDBAR TUD FOR ES 1060 KLAPPBARE TRICHTER FÜR ES 1060	FOLDABLE CHUTE FOR ES 1060		
001	812064-834X	2	STYRESTANG STEUERUNGS STANGE	GUIDE ROD	811241-3506 811252-4202	2 2
002	812364-685X	1	TAP ZAPFEN	DOWEL	811241-5301 811251-3201	2 2
003	813068-671X	1	FORSTÆRKNING VERSTÄRKERUNG	REINFORCEMENT	811215-2222 811220-2321 811241-1502	8 8 8
004	812064-838X	1	LUKKEPLADE VERSCHLIESSPLATTE	LOCKING PLATE	811215-1123 811220-1323 811241-1407	12 12 12
005	811432-2296	2	FJEDER FEDER	SPRING		
006	811311-8534	2	FORSKRUNING VERSCHRAUBUNG	SCREWED CONNECTION		
007	813068-364X	1	TUDKLAP TRICHTER	CHUTE	811213-3322 811220-3321 811241-2402	2 2 2
008	812125-546X	2	BØSNING BUECHSE	BUSH		
009	813064-411X	2	LUKKEBESLAG VERSCHLUSSBESCHLAG	LOCK CLAMP		
010	813068-890A	1	FORLÆNGER NED. VERLÄNGERUNG UNTERE	EXTENSIONER LOWEST	811313-2101	4
011	811311-8537	4	RØRHOLDER ROHRHALTERUNG	SUPPORT FOR TUBE		
012	812064-895X	2	EXCENTRIK EXENTRIK	EXCENTRIC	811213-4422 811220-4321	2 2
013	812064-883X	1	TAP Ø25X330 ZAPFEN Ø25X330	DOWEL Ø25X330	811241-6409 811255-2203 811313-1101	2 2 2
014	812125-303X	2	STOPRING STOPPRING	STOP RING	811213-3222 811241-2502	3 3
015	811311-8600	4	TOPPLADE TOPPLATTE	TOP PLATE	811214-1224 811220-1323 811241-1201	1 1 2
016	812068-892X	1	STOP ANSCHLAG	STOP	811213-3224 811241-2402	4 4
017	813068-674X	1	FORSTÆRKNING VERSTÄRKERUNG	REINFORCEMENT	811215-2222 811220-2321 811241-1502	8 8 8
018	813064-846X	1	FORLÆNGER VERLäNGER	EXTENSION	811215-3226 811220-3321 811241-2408	4 4 4
019	813068-878X	1	FORLÆNGER ØVERSTE VERLäNGERUNG OBERE	EXTENSIONER UPPER		
020	812064-893X	2	HOLDER HALTER	SUPPORT	811213-3224 811241-2402	2 2

Fig. 81

Tilbehør - Zubehör - Accessories

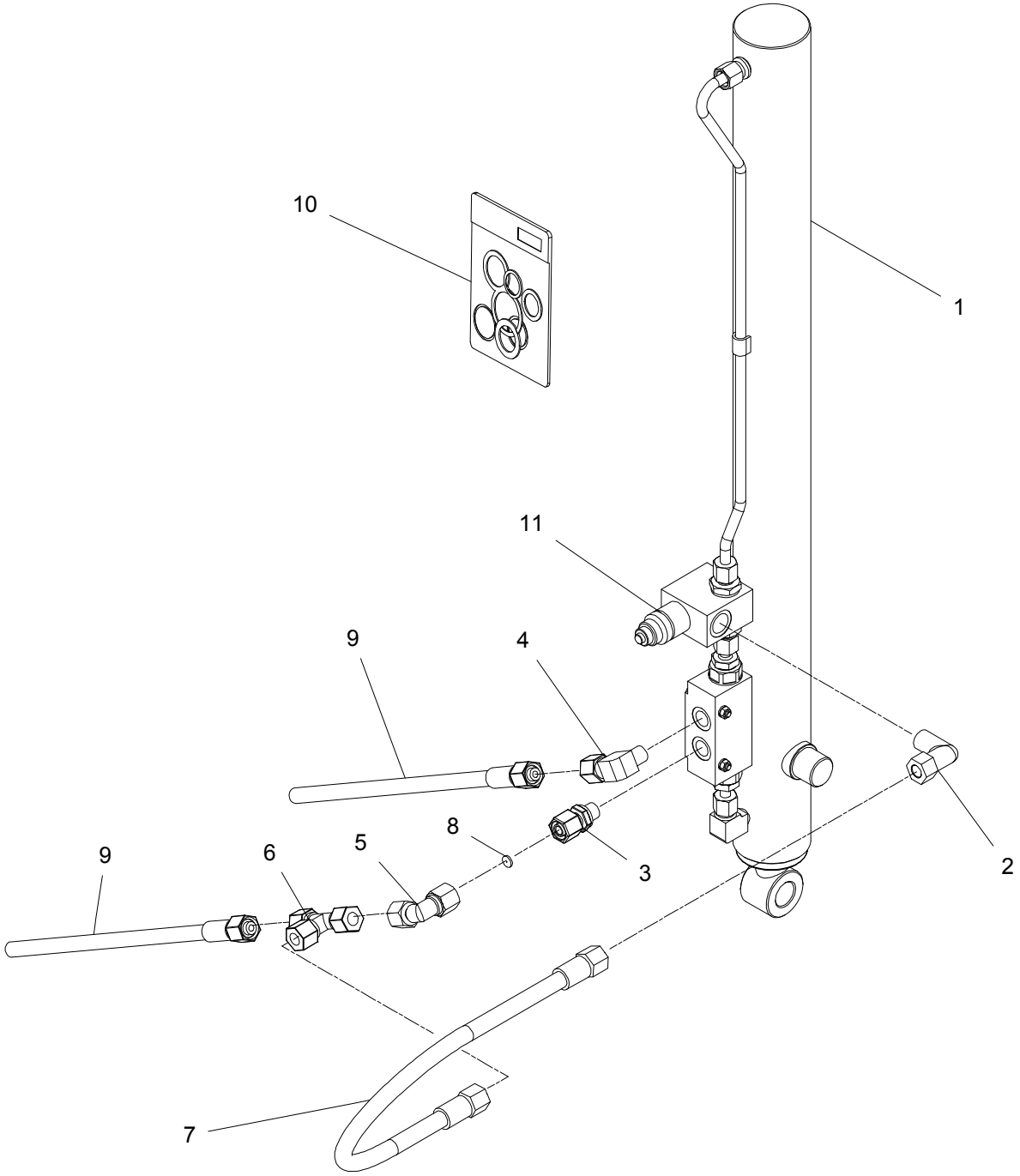

Position No	Spare Part No	Qty	Beskrivelse	Designation	Acc Part No	Qty
001	811317-3063	1	CYLINDER ZYLINDER	CYLINDER		
002	811311-8525	1	VINKELFORSKRUNING - L10 WINKELVERSCHRAUBUNG - L10	ANGLE COUPLING - L10		
003	811311-1416	1	RØRSTUDS ROHRSTUTZEN	PIPE STUB		
004	811311-8620	1	VINKELFORSKRUNING WINKELVERSCHRAUB	ANGLE COUPLING		
005	811311-8603	1	VINKELFORSKRUNING WINKELVERSCHRAUBUNG	ANGLE COUPLING		
006	811311-8406	1	T-STYKKE T-STUECK	T-PIECE		
007	811317-0847	1	HYDRAULIKSLANGE L=350 HYDRAULIKSCHLAUCH L=350	HYDRAULIC HOSE L=350		
008	812307-111X	1	DYSE DUESE	NOZZLE		
009	811317-0315	2	HYDRAULIKSLANGE L=5680 HYDRAULIKSCHLAUCH L=5680	HYDRAULIC HOSE L=5680		
010	811317-9536	1	PAKNINGSSÆT F. 1317-3037/1317-3063 DICHTUNGSSATZ F. 1317-3037/1317-3063	SET OF GASKETS F. 1317-3037/1317-3063		
011	811317-9854	1	VENTIL VENTIL	VALVE		

Fig. 82

Tilbehør - Zubehör - Accessories

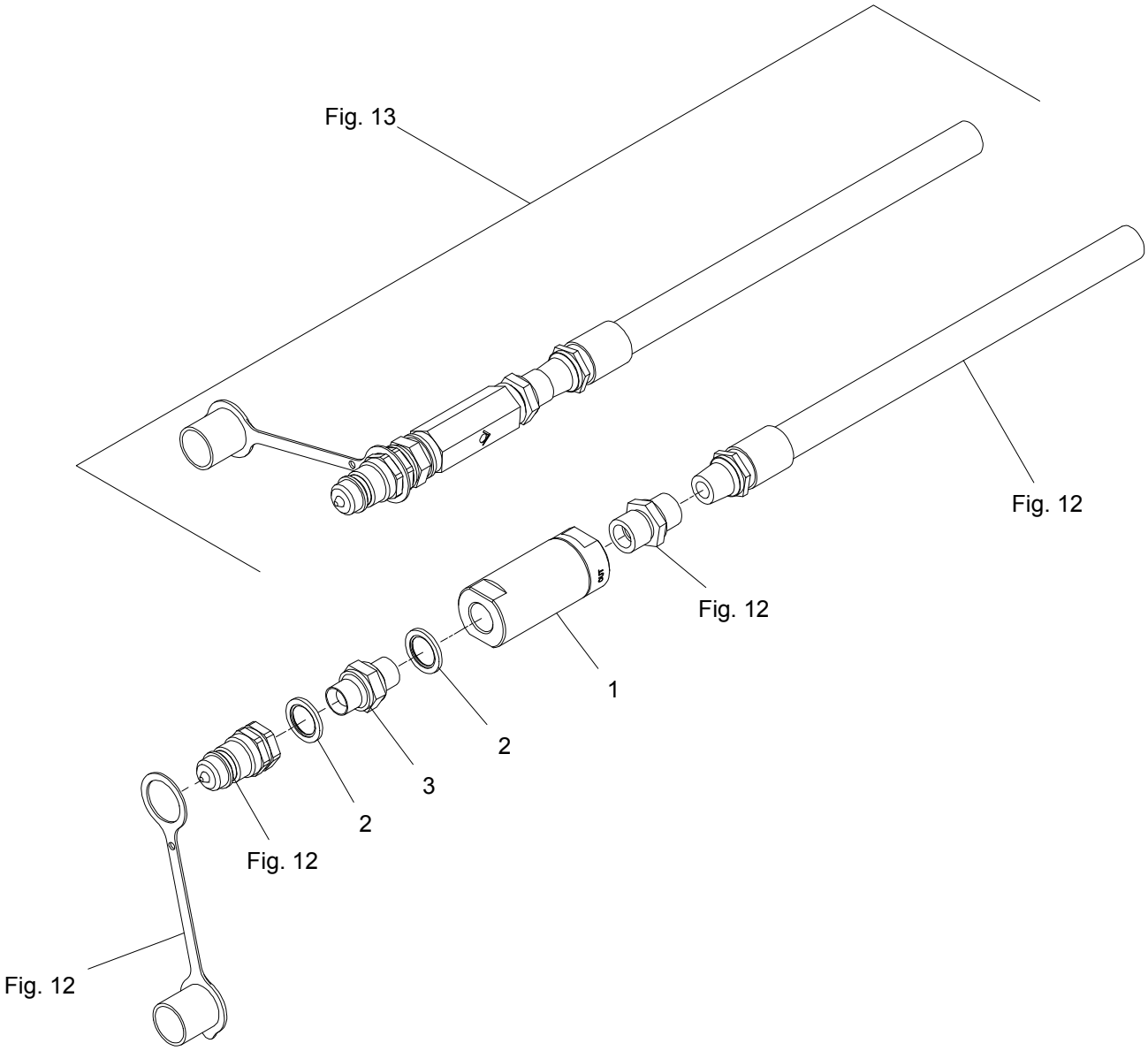

ES-0005/2	ES 1060	Figure No 082	>=B026840171022	Hertil, Dazu To this, A ceci	
Position No	**Spare Part No**	**Qty**	**Beskrivelse**	**Designation**	**Acc Part No** **Qty**
000	814060-0908	1	IL TRYK FILTER SÆT IL DRUCKFILTER SÄTZ	IL PRESSURE FILTER KIT	
001	811317-1046	1	IL TRYK FILTER IL DRUCKFILTER	IL PRESSURE FILTER	
002	811311-8539	2	TÆTNINGSRING DICHTUNGSRING	GASKET	
003	811311-8550	1	NIPPEL NIPPEL	NIPPLE	

Kongskilde Agriculture

www.kongskilde.com

KONGSKILDE
Moving agriculture ahead

PR60-315a 01 ES 1060 - 01.2018