KONGSKILDE

NORDSTEN 1500/1900

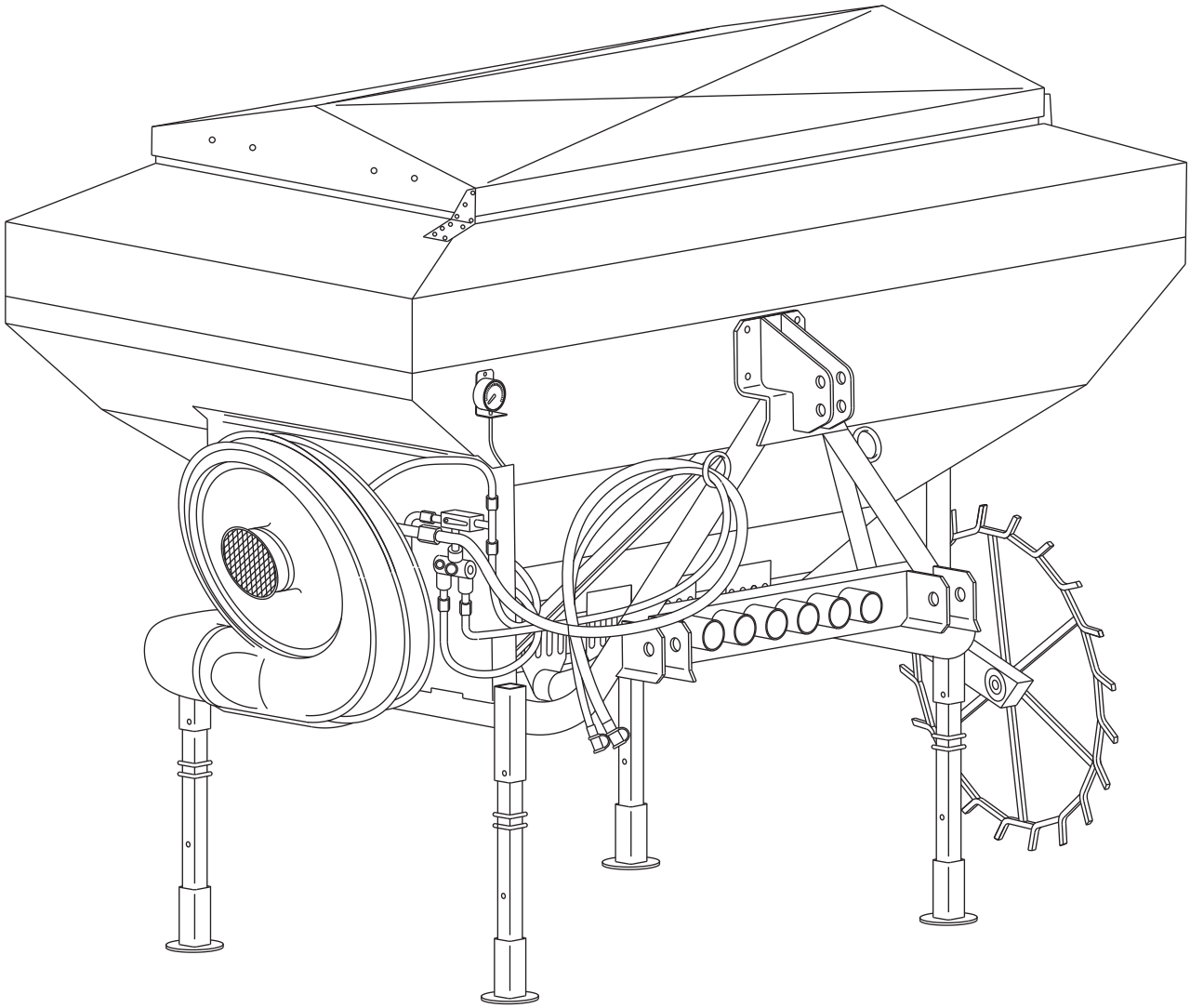

GB **Spare parts list**
PL **Katalog części zamiennych**
DK **Reservedelsliste**

Tab. 1

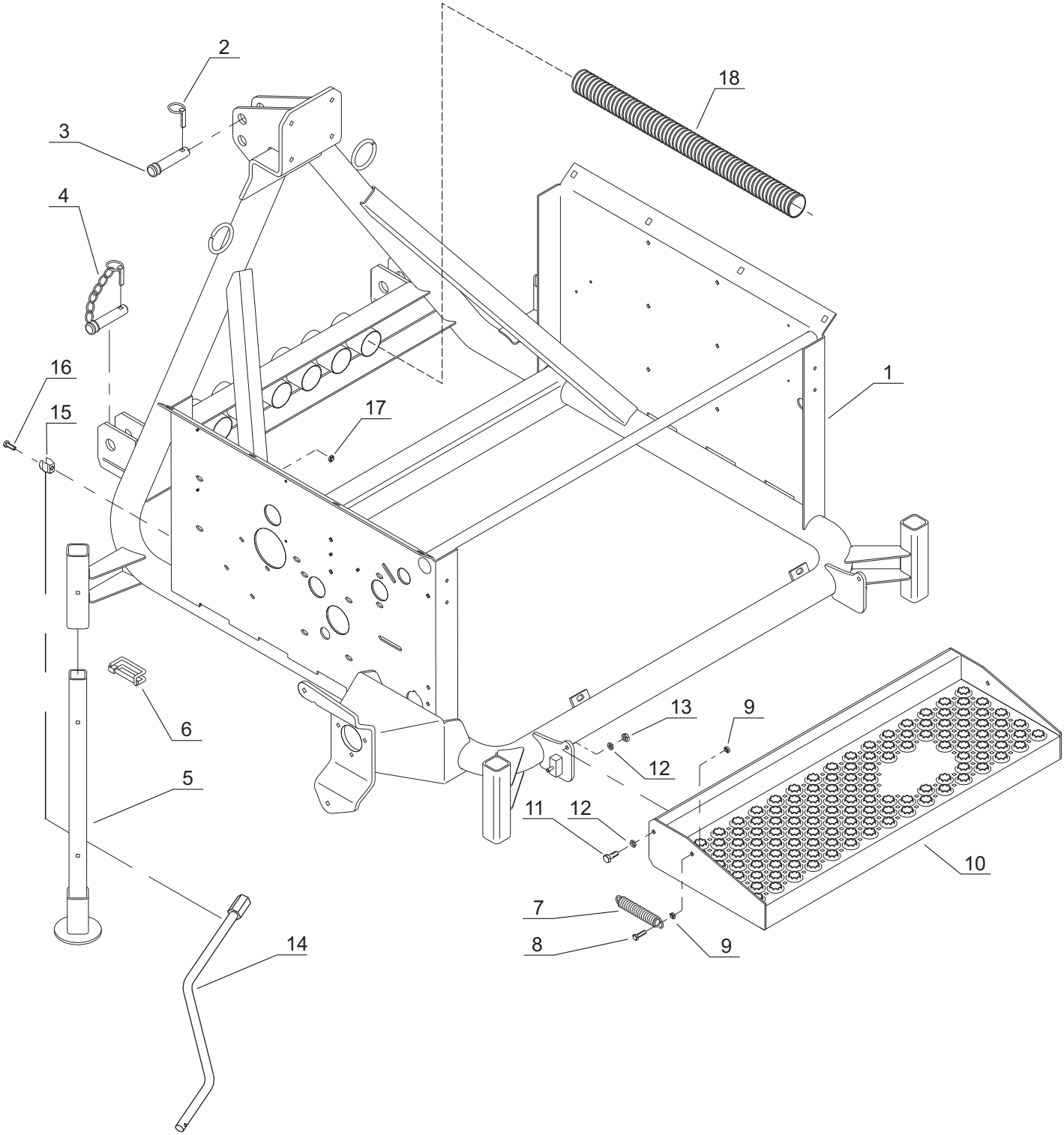

Tab. 1

Fig.	Serial no.	Part no.	Pieces	Notes					
1		370116800	1	Frame	Rama	Ramme f.sĺkasse			
2		300323046	3	Safety split pin	Przetyczka z pierść.zab	Sikringssplit		Ř11	Fe/Zn9
3		7000602371	4	Top link bolt	Sworzeń	Topstangsbolt		Ř25x83	
4		7000602975	1	Top link bolt	Sworzeń	Topstangsbolt		Ř28	
5		7002155174	4	Parking stand	Stopka	Stŕtteben			
6		7000041197	4	Safety split pin	Zawleczka	Sikringssplit		50x50	Fe/Zn5
7		7000043308	2	Extension spring	Sprężyna dociskowa	Trćkfjeder		Ř26x4x136	
8		300304156	2	Steel bolt	Śruba	Sćtskrue	DIN931	M8x30	Fe/Zn5
9		300315018	4	Nut	Nakrętka	Mŕtrik	DIN934	M8-8-B	Fe/Zn5
10		7002153934	1	Footboard	Podest	Trinbrćdt			
11		300304034	2	Set screw	Śruba	Sćtskrue	DIN931	M10x30	Fe/Zn5
12		300332027	4	Facet washer	Podkłdka	Facetskive	DIN125	M10	Fe/Zn5
13		300316020	2	Self locking nut	Nakrętka sam.	Lĺsemŕtrik	DIN985	M10	Fe/Zn5
14		7000041384	1	Calibration handle	Korba regulacyjna	Handtag			
15		7000603228	2	Tube retainer	Trzymak korby	Stop handtag			
16		300304130	2	Set screw	Śruba	Sćtskrue	DIN931	M5x14	Fe/Zn5
17		300315016	2	Nut	Nakrętka	Mŕtrik	DIN934	M5	Fe/Zn5
18		7000601883	2/4	Flexible hose 70cm	Rura plast.70cm	Flexslange 70cm		Ř63/Ř73 PUPLUS H	

Tab. 2

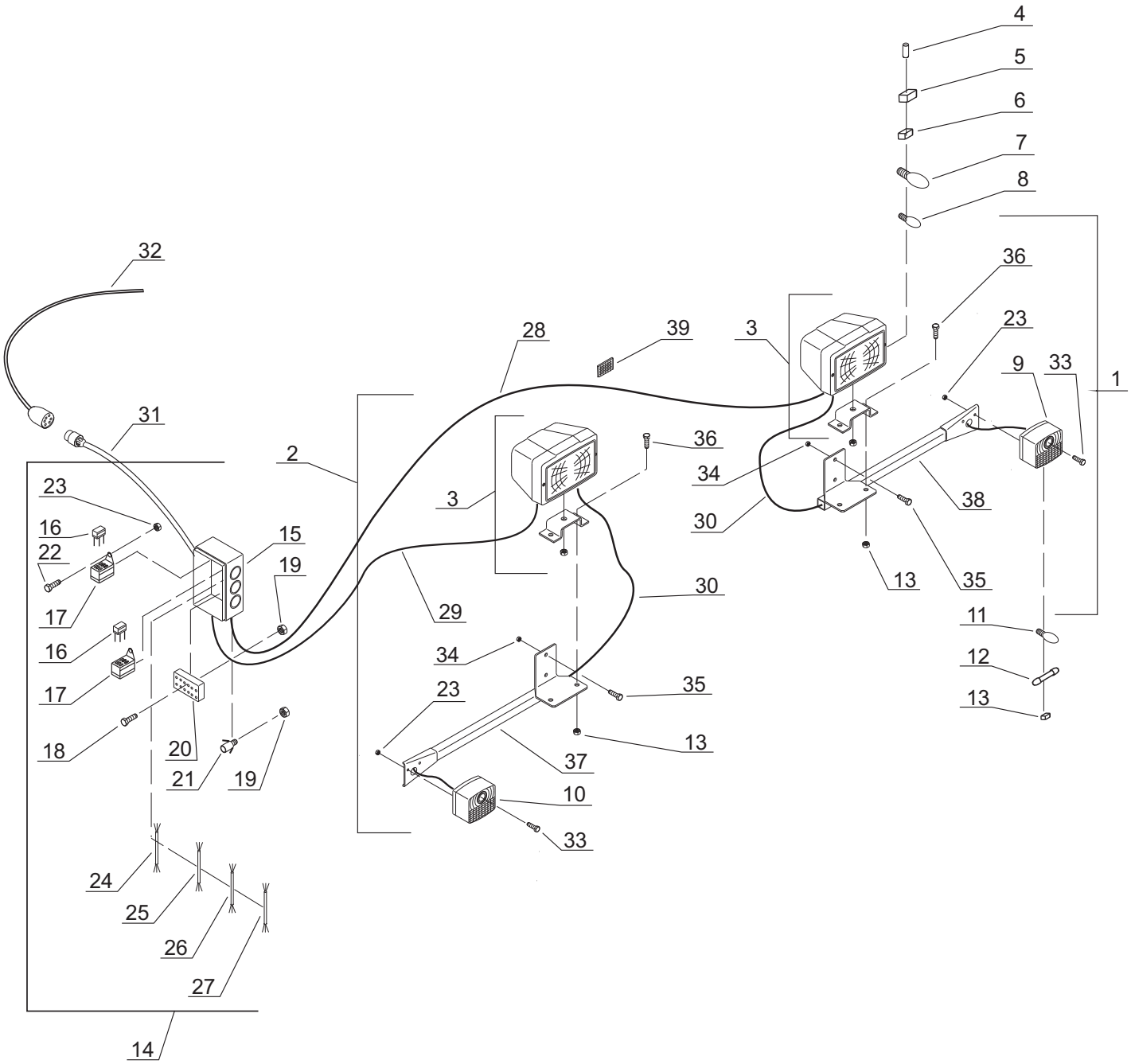
4
5
6
7
8
32
36
23
28
39
3
9
33
1
31
2
36
34
3
38
23
30
16
15
22
19
13
35
30
17
29
11
16
34
12
17
35
23
13
18
20
13
37
21
19
10
33
24
25
26
27
14

Tab. 2

Fig.	Serial no.	Part no.	Pieces	Notes					
		7002152964	1	Light kit	Zestaw oswietleniowy	Lygte,komplet			
1		7002152983	1	Leflector left,kpl	Reflektor lewy,kpl	Lygte venstre,komplet			
2		7002152984	1	Leflector right,kpl	Reflektor prawy,kpl	Lygte hřjre,komplet			
3		7000602992	1	Leflector H4	Reflektor H4	Lygte H4			
4		300082673	1	Rubber bush	Przelotka gumowa	Gennemforingstylle			
5		7000602993	1	Connector	Kostka pod żarówkę	Stik for lygte			
6		7000603166	1	Connector	Kostka pod żarówkę	Stik for lygte			
7		7000602994	1	Light bulb	Żarówka	Pćre		12V 60/55W	P43H4
8		7000602995	1	Light bulb	Żarówka	Pćre		12V 4W	
9		7000603146	1	Lamp left	Lampa lewa	Lygte venstre			
10		7000603147	1	Lamp right	Lampa prawa	Lygte hřjre			
11		7000603148	1	Light bulb	Żarówka	Pćre		12V 21W	
12		7000603149	1	Light bulb	Żarówka	Pćre		12V C5W	
13		7000603166	1	Connector	Mostek	Samlemuffe			
14		7002152979	1	El-box,kpl	Puszka,kpl	El-kasse,komplet			
15		7002152972	1	El-box	Puszka	El-kasse			
16		7000602980	2	Relay	Przekaźnik	Relć			12V U/H 30AMP
17		7000602982	2	Housing	Obudowa	Relćsokkel			
18		7000603021	2	Set screw	Śruba	Sćtskrue	DIN 931	M3x16	Fe/Zn5
19		7000603144	2	Nut	Nakrętka	Mřtrik			GMN-11.100
20		7000602983	1		Listwa				
21		7000603143	1		Dławik				
22		7000550010	2	Set screw	Śruba	Sćtskrue	DIN 931	M5x10	Fe/Zn5
23		300316025	6	Self locking nut	Nakrętka sam.	LÍsemřtrik	DIN985	M5	Fe/Zn5
24		7002152912	1	Vire	Przewód	Ledning			
25		7002152913	1	Vire	Przewód	Ledning			
26		7002152914	1	Vire	Przewód	Ledning			
27		7002152915	1	Vire	Przewód	Ledning			
28		7002152916	1	Vire	Przewód	Ledning			
29		7002152917	1	Vire	Przewód	Ledning		L=900mm	
30		7002152918	1	Vire	Przewód	Ledning		L=840mm	
31		7002152974	1	Vire,kpl	Kabel z wtyczką	Ledningnet			
32		7002152986	1	Vire,kpl	Kabel z wtyczką	Ledningnet			
33		300308004	4	Screw	Wkręt	Sćtskrue	DIN931	M5x16	Fe/Zn5
34		300315001	1	Nut	Nakrętka	Mřtrik	DIN934	M10	Fe/Zn5
35		300304153	2	Set screw	Śruba	Sćtskrue	DIN931	M8x20	Fe/Zn5
36		300304031	2	Set screw	Śruba	Sćtskrue	DIN931	M10x20	Fe/Zn5
37		7002152968	1	Retainer,right	Trzymak prawy	Lygteholder,hřjre			
38		7002152969	1	Retainer,left	Trzymak lewy	Lygteholder,venstre			
39		7000603330	1	Plastic stop	Trzymak przewodów	Břjle selvklćbende			

Tab. 3

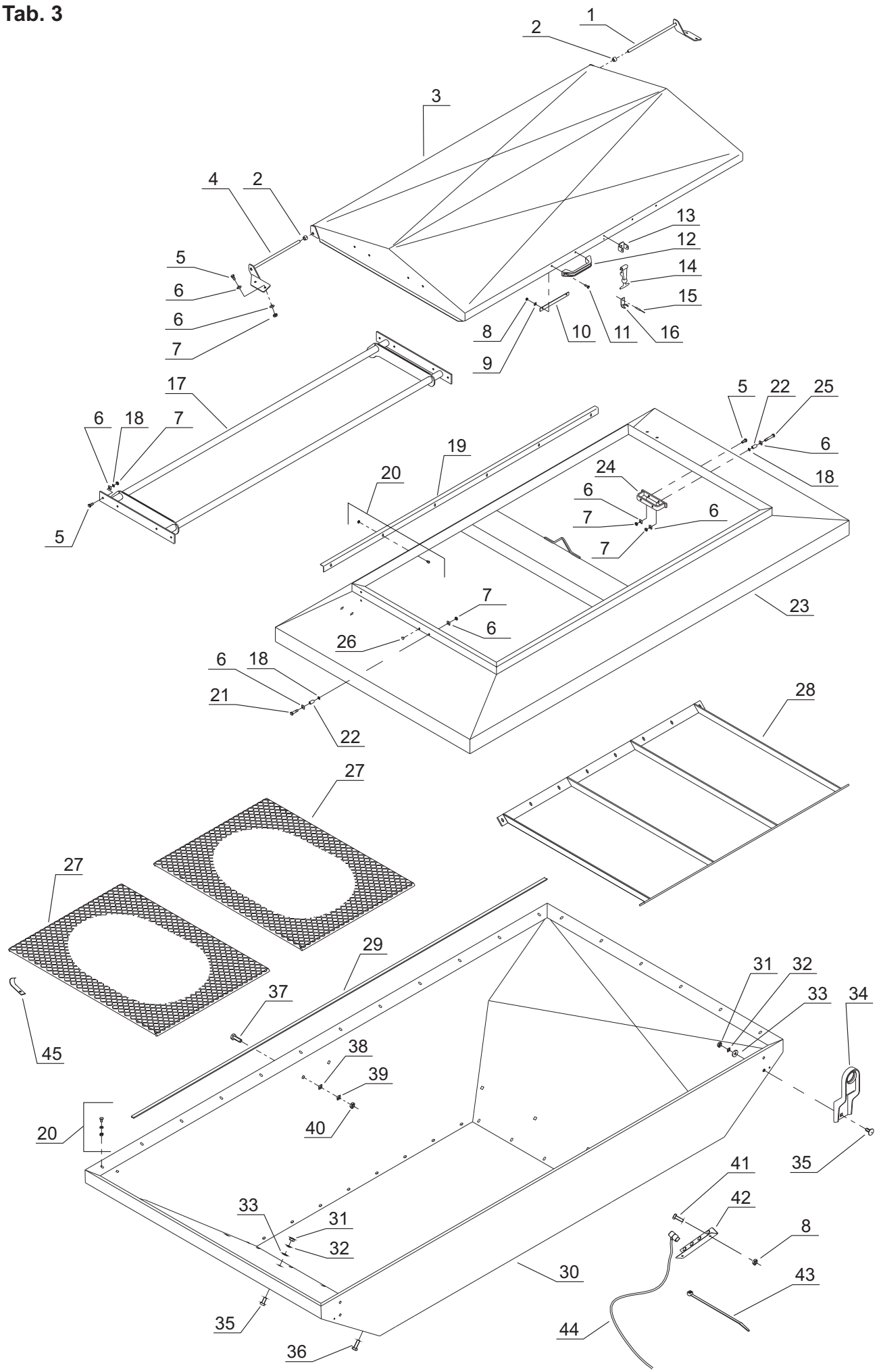
1
2
3
4
2
5
6
6
7
13
12
14
15
8
10
11
16
9
17
6
18
7
5
5
22
25
6
18
19
20
24
6
7
6
7
7
6
23
26
6
18
21
22
28
27
27
29
31
32
33
34
37
45
38
39
20
40
35
41
42
33
31
32
8
30
43
35
44
36

Tab. 3

Fig.	Serial no.	Part no.	Pieces	Notes					
1		7002156348	1	Retainer f.lid,right	Trzymak wieka,pr	Holder f.lĺg,hřjre			
2		7002157496	2	Bush	Tulejka	Břsning			
3		7002156765	1	Lid	Wieko	Lĺg			
4		7002156347	1	Retainer f.lid,left	Trzymak wieka,le	Holder f.lĺg,venstre			
5		300304153	6	Set screw	Śruba	Sćtskrue	DIN933	M8x20	Fe/Zn5
6		300332039	14	Face plate	Podkładka	Plan skive	DIN125	M8	Fe/Zn5
7		300315018	14	Nut	Nakrętka	Mřtrik	DIN934	M8	Fe/Zn5
8		300316026	3	Self locking nut	Nakrętka sam.	Lĺsemřtrik	DIN985	M6	Fe/Zn5
9		300332038	2	Face plate	Podkładka	Plan skive	DIN125	M6	Fe/Zn5
10		7002152489	1	Clamp	Wzmocnienie	Spćndestykke			
11		300304135	2	Set screw	Śruba	Sćtskrue	DIN933	M6x20	Fe/Zn5
12		7000602194	1	Handle	Rączka	Hĺndgreb		30x170mm	
13		7000356316	1	Retainer f.rubber strap	Trzymak	Holder f.gummistrop			
14		7000356315	1	Rubber strap	Naciąg gumowy	Gummistrop			
15		7000556840	1	Pop rivet	Nit zrywalny	Popnitte		Ř4x10	
16		7000356310	1	Helmet retainer	Uchwyt gumy	Hjelmholder		RH1B	
17		7002156769	1	Frame f.lid	Rama wieka	Ramme f.lĺg			
18		300330025	6	Spring washer	Podkładka spr.	Fjederskive	DIN127	M8	Fe/Zn5
19		7002157217	1	Angle piece	Kątownik	Vinkelstykke			
20		7000600160	6	Handybolt ,kpl	Śruba, kpl	Handybolt, kpl		1/4”x1/2”	
21		300304158	2	Set screw	Śruba	Sćtskrue	DIN933	M8x40	Fe/Zn5
22		7002157495	2	Bush	Tulejka	Břsning			
23		7002158235	1	Extension f.lid	Obudowa	Opbygning f.lĺg		1500l	
23		7002157424	1	Extension f.lid	Obudowa	Opbygning f.lĺg		1900l	
24		7002157490	1	Retainer	Uchwyt	Holder			
25		300304159	2	Steel bolt	Śruba	Stĺlbolt	DIN933	M8x45	Fe/Zn5
26		7000602322	1	Cover plug	Zaślepka	Afdćkningsprop		Ř14/9	
27		7002158455	2	Siewe	Sito	Sold		565x750	
28		7002152389	1	Grating f.seed hopper	Rama sita	Rist f.sĺkasse			
29		7002154512	1	Rubbe slip	Uszczelka	Gummiliste			
30		7002158222	1	Seed hopper	Skrzynia nasienna	Sĺkasse			NS1500/1900
31		300315001	1	Nut	Nakrętka	Mřtrik	DIN934	M10	Fe/Zn5
32		300332021	1	Spring washer	Podkładka spr.	Fjederskive	DIN127	M10	Fe/Zn5
33		300332027	1	Face plate	Podkładka	Plan skive	DIN125	M10	Fe/Zn5
34		7002152991	2	Lifting eye	Zawiesie	Lřfteřje			
35		300304164	4	Carriage bolt	Śruba podsadzana	Brćddebolt	DIN603	M10x20	Fe/Zn9
36		300304034	1	Set screw	Śruba	Sćtskrue	DIN933	M10x30	Fe/Zn5
37		300304057	1	Set screw	Śruba	Sćtskrue	DIN933	M12x35	Fe/Zn5
38		7000546112	1	Face plate	Podkładka	Plan skive		1/2”	Fe/Zn5
39		300332022	1	Spring washer	Podkładka spr.	Fjederskive	DIN127	M12	Fe/Zn5
40		300315002	1	Nut	Nakrętka	Mřtrik	DIN934	M12	Fe/Zn5
41		300304138	2	Set screw	Śruba	Sćtskrue	DIN933	M6x10	Fe/Zn5
42		7002159088	1	Retainer	Trzymak	Holder			
43		7000356330	1	Cable binder	Opaska zaciskowa	Kabelbinder			
44		7009603765	1	Sensor	Sensor	Fřler			
45		370002979	4	Bracket f. sieve	Trzymak sita	Beslag f. sold			

Tab. 4

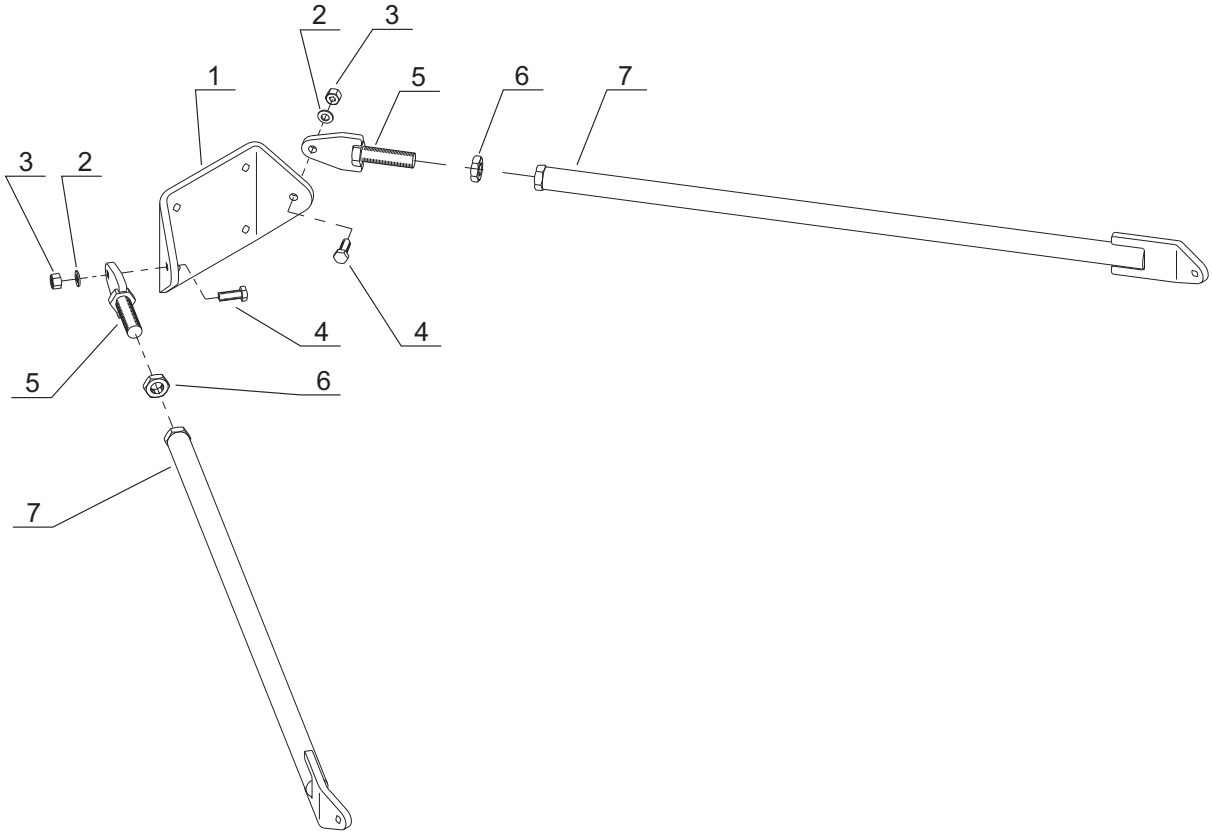
2
3
1
5
6
7
3
2
4
4
5
6
7

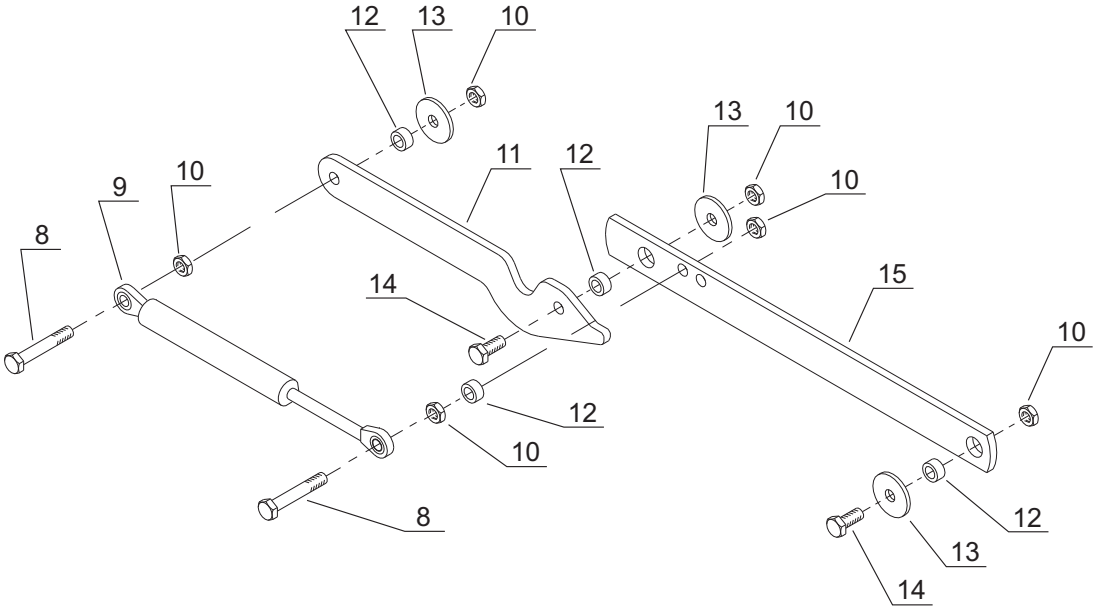
12
13
10
13
10
11
12
10
9
10
8
14
15
10
12
10
8
12
13
14

Tab. 4

Fig.	Serial no.	Part no.	Pieces	Notes					
1		7002152476	1	Plate f.bracing	Płyta odciągu	Plade f.afstivning			
2		300332027	1	Face plate	Podkładka	Plan skive	DIN125	M10	Fe/Zn5
3		300316020	4	Self locking nut	Nakrętka sam.	Lĺsemřtrik	DIN985	M10	Fe/Zn5
4		300304035	2	Set screw	Śruba	Sćtskrue	DIN933	M10x35	Fe/Zn5
5		7002152770	2	Bracket f.bracing	Trzymak	Beslag f.afstivning			
6		300315009	2	Nounter nut	Nakrętka kontr.	Kontramřtrik	DIN439	M20	Fe/Zn9
7		7002158372	2	Bar f.stiffening	Ramię odciągu	Stang f.forstćrkning			
8		300304158	2	Set screw	Śruba	Sćtskrue	DIN933	M8x45	Fe/Zn5
9		7000043401	1	Gas spring suspa	Cylinder	Gasfjeder suspa			
10		300315018	6	Nut	Nakrętka	Mřtrik	DIN934	M8	Fe/Zn5
11		7002157219	1	Hinge	Hak	Hćngsel			
12		7002149922	4	Bush	Tulejka	Břsning		Ř14x9x7	
13		7000029503	3	Washer	Podkładka	Skive		Ř32xŘ9/3	
14		300304155	2	Set screw	Śruba	Sćtskrue	DIN933	M8x25	Fe/Zn5
15		7002157220	1	Bar	Ramię	Stang			

Tab. 5

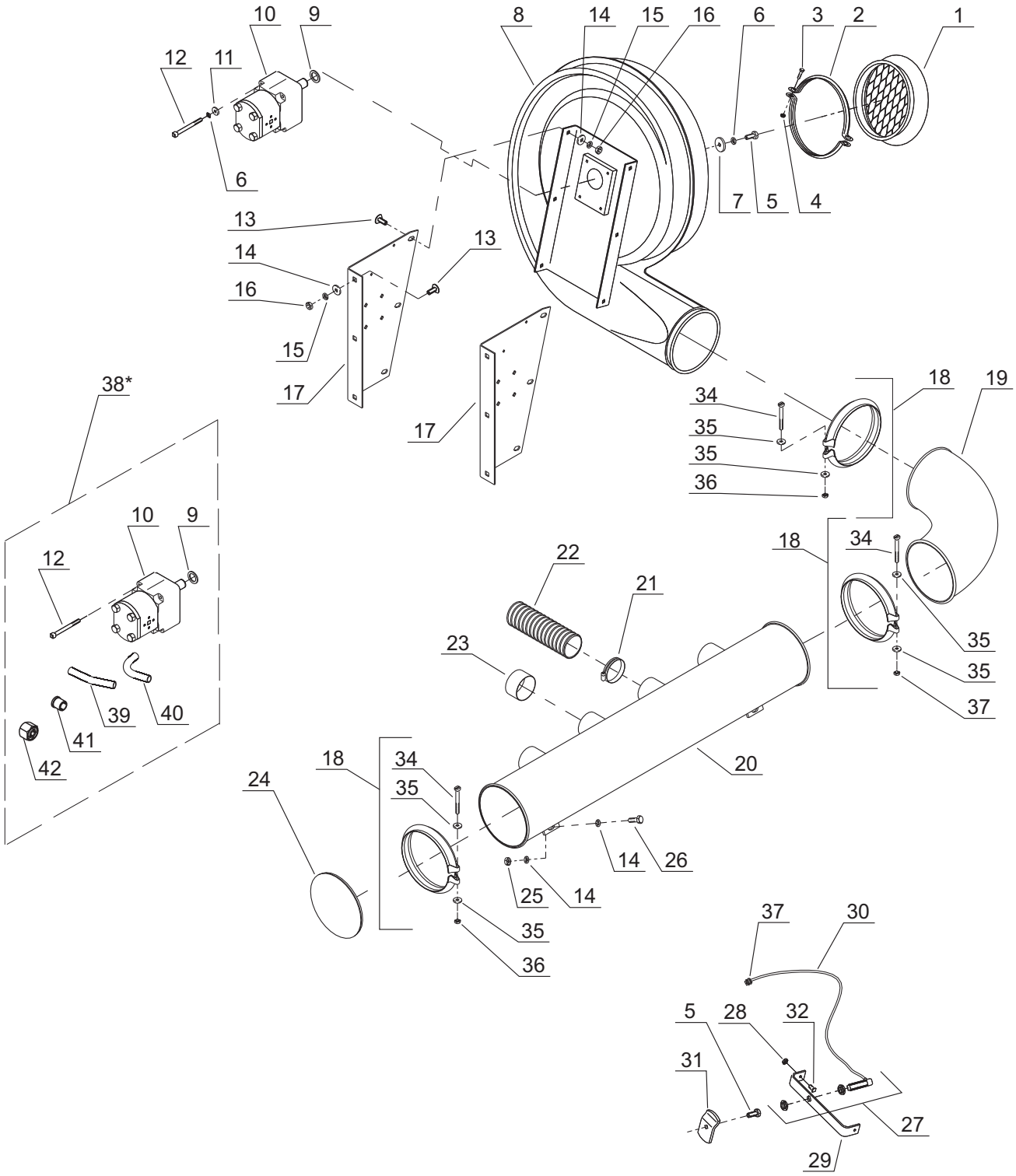
10
9
8
14
15
16
6
3
2
1
12
11
6
7
5
4
13
13
14
16
15
17
17
38*
34
35
35
36
18
19
10
9
12
18
34
22
21
23
35
35
37
39
40
41
42
18
34
35
20
24
14
26
25
14
35
36
37
30
5
28
32
31
27
29

Tab. 5

Fig.	Serial no.	Part no.	Pieces	Notes					
1		7002152097	1	Grating	Osłona	Gitter			
2		7002152098	2	Clamp band	Opaska	Spćndbĺnd			
3		300304141	2	Set screw	Śruba	Sćtskrue	DIN933	M6x30	Fe/Zn5
4		300316026	2	Self locking nut	Nakrętka sam.	Lĺsemřtrik	DIN985	M6	Fe/Zn5
5		300304155	2	Set screw	Śruba	Sćtskrue	DIN933	M8x25	Fe/Zn5
6		300330025	6	Spring washer	Podkładka spr.	Fjederskive	DIN127	M8	Fe/Zn5
7		7002156199	1	Washer	Podkładka	Skive		Ř39/Ř8/6	
8		7002152044	1	Fan w.bracket	Wentylator	Blćser m.beslag			
9		370006239	1	Support washer	Podkładka	Střteskive		24x34x2	
10		370006278	1	Gear motor 6.4	Silnik hydr.6.4	Tandhjulsmotor 6.4			
10		370108700	1	Sealing kit f.motor	Zestaw uszczeln.	Pakningssćt			
11		300332039	14	Face plate	Podkładka	Plan skive	DIN125	M8	Fe/Zn5
12		7000602972	1	Allen screw	Śruba	Unbraco		M8x90 CH	
13		7000552510	1	Carriage bolt	Śruba podsadzana	Brćddebolt	DIN603	M10x20	Fe/Zn9
14		300332027	1	Face plate	Podkładka	Plan skive	DIN125	M10	Fe/Zn5
15		300332021	1	Spring washer	Podkładka spr.	Fjederskive	DIN127	M10	Fe/Zn5
16		300315001	1	Nut	Nakrętka	Mřtrik	DIN934	M10	Fe/Zn5
17		7002157954	1	Bracket f.fan	Ramię went.	Beslag f.blćser			
18		7000602947	3	Galv.retaining ring	Opaska	Galv.spćndering			
19		7000602945	1	Elbow	Kolanko	Břjning		OK-160/90	
20		7002154508	1	Pipe w.stubs	Rura rozdzielcza	Řřr m.studse			
21		7000600943	2/4	Clamp band	Opaska	Spćndbĺnd		ABA 58-75	
22		7000601883	2/4	Flexible hose 30cm	Ruraplast.30cm	Flexslange 30cm		Ř63/Ř73 PU PLUS H	
23		7000603159	2/4	Plastic stopper	Tuleja plast.	Břsning		DBI 63.5	
` 24		7002152063	1	Ene cap f.pipe	Zaślepka	Endedćksel f.řřr		OK 6”	
25		300316020	4	Self locking nut	Nakrętka sam.	Lĺsemřtrik	DIN985	M10	Fe/Zn5
26		300304034	1	Set screw	Śruba	Sćtskrue	DIN933	M10x30	Fe/Zn5
27		7000603122	1	Sensor	Sensor	Fřler			
28		300316025	2	Self locking nut	Nakrętka sam.	Lĺsemřtrik	DIN985	M5	Fe/Zn5
29		7002152699	1	Bracket f.sensor	Trzymak sensora	Beslag f.fřler			
30		7000304502	1	Lead-in nipple	Przewód czujnika	Gennemfřringstylle		13x7	
31		7002152698	1	Bracket f.sensor	Trzymak czujnika	Beslag f.sensor			
32		300304131	1	Screw	Śruba	Skrue		M5x16	Fe/Zn5
34		300304163	3	Set screw	Śruba	Sćtskrue	DIN84	M8x70	Fe/Zn5
35		300332039	3	Face plate	Podkładka	Plan skive	DIN125	M8	Fe/Zn5
36		300315018	3	Nut	Nakrętka	Mřtrik	DIN934	M8	Fe/Zn5
37		7000603122	1	Lead	Przelotka	Fřringstylle			
38*		370281900	1	Hydraulic motor set	Silnik hydr. zest.				
39		370006234	1	Hydraulic tube	Przewód hydrauliczny	Hydraulikřřr			165 deg.
40		370006233	1	Hydraulic tube	Przewód hydrauliczny	Hydraulikřřr			90 deg.
41		7000405830	4	Olive-ring	Łącznik	Skćrering			D15-L
42		7000405842	4	Sleeve	Nakrętka	Omlřber			M15-L

* - for NS1500/1900 the hydraulic motor set (38) used without parts: 39; 40; 41; 42

Tab. 6

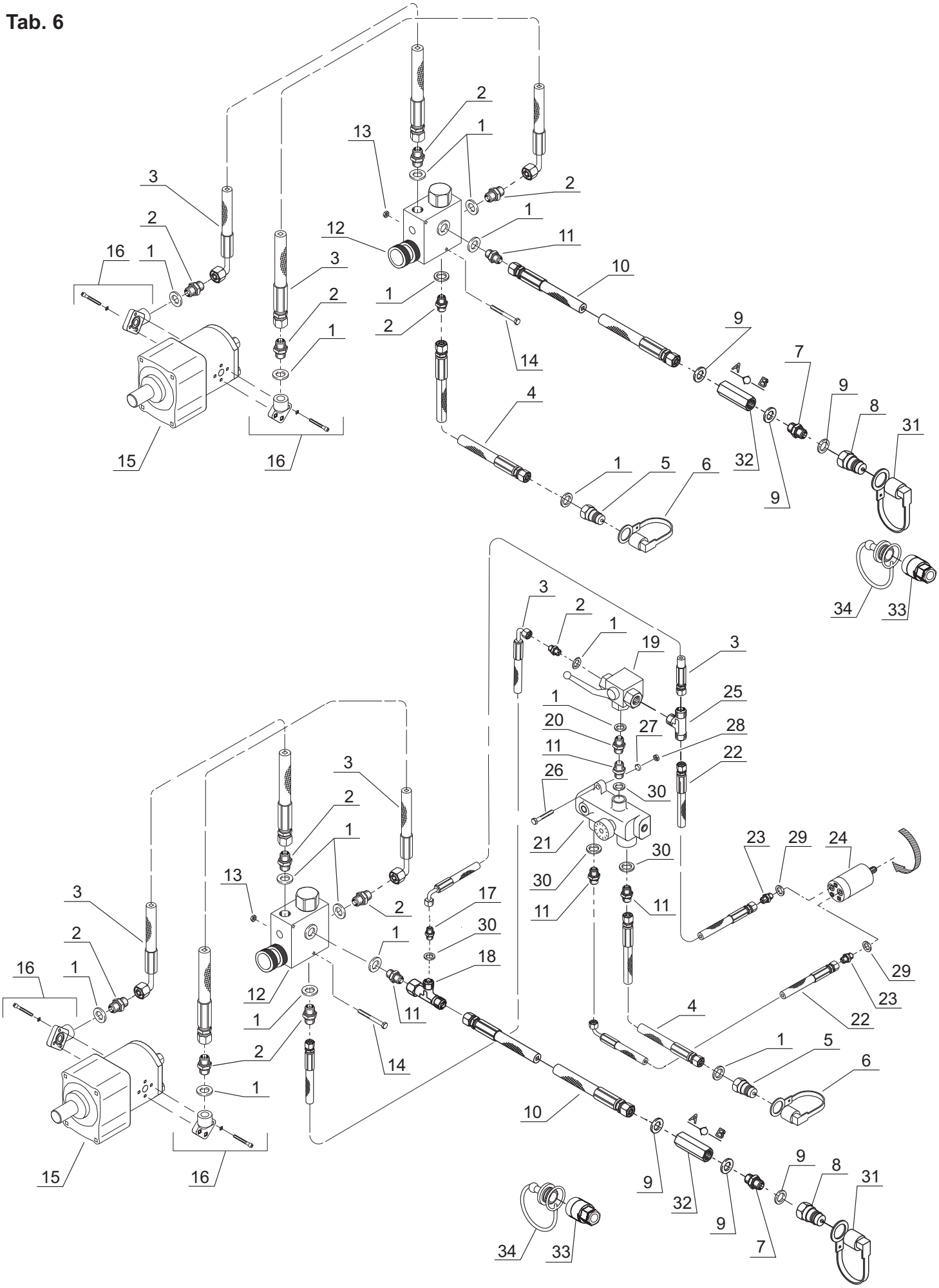
2
1
13
3
2
1
12
11
16
1
3
10
2
1
2
9
14
7
A
B
9
8
4
31
15
16
1
5
6
32
9
34
33
3
2
1
19
3
1
25
20
27
28
11
22
26
30
3
2
1
21
23
29
24
30
30
13
17
11
11
3
2
2
1
30
16
1
18
29
12
11
23
1
4
22
2
14
1
5
6
10
A
B
15
16
9
9
8
31
32
9
34
33
7

Tab. 6

Fig.	Serial no.	Part no.	Pieces	Notes			
1		7000406130	7(9)	Sealing bondedseal	Uszczelka	Pakning bonded seal	PP45-D
2		7000405140	5	Collar nipple	Dławik	Brystnippel	1/2”x1/2” 01BP08 BSP
3		7002157949	1	Hydraulic hose	Przewód hydr.	Hydraulikslange	1/2” L=450 mm
4		7002152113	1	Hydraulic hose	Przewód hydr.	Hydraulikslange	1/2” L=2100 mm
5		7000404140	1	Quick coupling male	Szybkozłącze	Lynkobling han	1/2” RG E 402
6		7000600399	1	Dust cap f.male	Zaślepka	Beskyttelseshćtte f.han	1/2” red
7		7000602988	1	Hexagon nipple	Łącznik	Brystnippel	3/4”X3/4"
8		7009603735	1	Quick coupling male	Szybkozłącze	Lynkobling	3/4”X3/4"
9		7000600407	1	Sealing bondedseal	Uszczelka	Pakning bonded seal	PP45-F
10		7002157950	1	Hydraulic hose	Przewód hydr.	Hydraulikslange	3/4” L=2100 mm
11		7000600450	1(2)	Collar nipple	Dławik	Brystnippel	3/4”x1/2” 02BP1208 BSP
12		7009603546	1	Sowing rate valve	Zawór regul.	Mćngdereguleringsventil	
13		300316026	2	Self locking nut	Nakrętka sam.	LÍsemřtrik	DIN985 M6 Fe/Zn5
14		300304192	2	Set screw	Śruba	Sćtskrue	DIN933 M6x60 Fe/Zn5
15		370006278	1	Gear motor 6.4	Silnik hydr.6.4	Tandhjulsmotor 6.4	
16		3709009901	2	Set f.hydraulic motor	Przyłącze	Holder f.hydr.motor	
17		7000603044	1	Nipple	Złączka	Nippel	1/2”x3/4” 10BP0812
18		7009603759	1	T-Nipple	Trójnik	T-Nippel	34BP12
19		7009603627	1	Ball valve	Zawór kulowy	Ventil	1/2”
20		7000600957	1	Nipple w/sleave	Złączka	Nippel	04BP08
21		7000602958	1	Adjusting valve	Zawór reg.	Reguleringsventil	FV2V125J
22		7002155536	2	Hydraulic hose	Przewód hydr.	Hydraulikslange	3/8” L=1000 mm
23		7000405120	2	Hexagon nipple	Złączka hex.	Brystnippel	01BP06
24		7000603274	1	Oil motor	Silnik olejowy	Oliemotorl	OMM 32
25		7000405240	1	Screwed connection	Złączka	Forskruning	15 BK 08
26		300304143	2	Set screw	Śruba	Sćtskrue	DIN933 M6x40 Fe/Zn5
27		300332038	14	Face plate	Podkładka	Plan skive	DIN125 M6 Fe/Zn5
28		300316026	2	Self locking nut	Nakrętka sam.	LÍsemřtrik	DIN985 M6 Fe/Zn5
29		7000406120	1	Sealing bondedseal	Uszczelka	Pakning bonded seal	PP45-C
30		7000600407	1	Sealing bondedseal	Uszczelka	Pakning bonded seal	
31		7009603738	1	Dust cap f. male	Zaślepka	Beskyttelseshćtte	3/4” red
32		7009603734	1	Non-return valve	Zawór zwrotny	Kontraventil	CA 19
33		7009603736	1	Quick coupling female	Szybkozłącze	Lynkobling	3/4”X3/4"
34		7009603737	1	Dust cap f. female	Zaślepka	Beskyttelseshćtte	3/4” red

Tab. 7

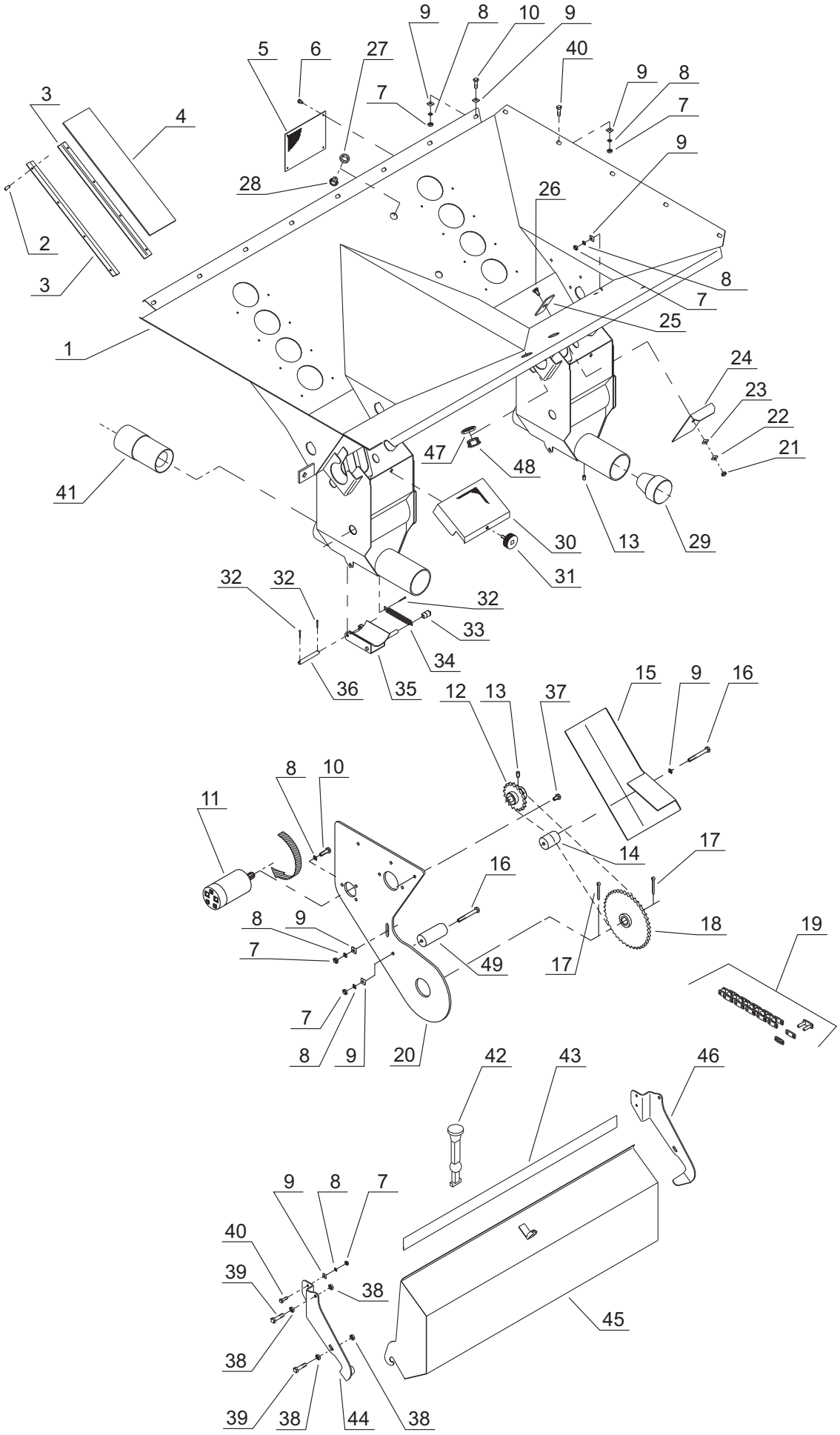
9
8
10
9
5
6
27
40
9
8
3
7
7
4
9
28
26
2
8
3
7
25
1
24
23
22
47
48
21
41
30
13
29
31
32
32
32
33
34
36
35
12
13
37
15
9
16
8
10
11
14
17
16
8
9
18
19
7
49
17
7
8
9
20
42
43
46
9
8
7
40
39
38
45
38
39
38
44
38

Tab. 7

Fig.	Serial no.	Part no.	Pieces	Notes					
1		7002155576	1	Bottom w.sowing houses	Część denna	Bund m.sÍhuse			1502/1902
1		7002158210	1	Bottom w.rotary air lock	Część denna	Bund m.sÍhuse/cellesluse			1502/1902
2		7000602201	16	Pop rivet	Nit zrywalny	Popnitte		alu	Ř4x7
3		7002156171	4	Beam	Listwa	Skinne			
4		7002156170	2	Inspection glass	Szyba	Skueglas			
5		7002153947	4	Guard f.seed housing	Osłona	Skćrm f.sÍhus			
6		7000082340	16	Tapping screw	Śruba	Galopskrue			
7		300315017	16	Nut	Nakrętka	Mřtrik	DIN934	M6	Fe/Zn5
8		7000583506	19	Spring washer	Podkładka spr.	Fjederskive		M6	A.2
9		7009603761	6	Face plate	Podkładka	Plan skive	DIN9021A	M6	A.2
10		7000586220	19	Set screw	Śruba	Sćtskrue		M6x20	A.2
11		7000603274	1	Oil motor	Silnik olejowy	Oliemotor		OMM 32	
12		7002154733	1	Chain wheel	Koło łańcuch.	Kćdehjul		06B1	Z=17
13		7000521206	2/4	Allen screw	Śruba	Umbraco		M6x6 MSP	
14		7002152874	1	Chain roller	Rolka nap.	Kćderulle		Ř25xŘ7	L=32.5
15		7002154730	1	Guard	Osłona	Skćrm			
16		7000580255	1	Set screw	Śruba	Sćtskrue		M6x55	A.2
17		7000585325	2	Pin	Zawleczka	Split	DIN94	Ř4x25	A.2
18		7002155275	1	Chain wheel	Koło łańcuch.	Kćdehjul		40Z	
19		7002154736	1	Chain	Łańcuch	Kćde	3/8”+7/32”	77+1+1	
20		7002158320	1	Bed plade f.airlock	Osłona	Lejeplade f.cellesluse			
21		7000582608	8	Self locking nut	Nakrętka sam.	LÍsemřtrik	DIN985	M8	A.2
22		7000603376	8	Disc spring	Podkładka spr.	Tallerkenfjeder		16.0x8.2x0.8	A.2
23		7000583108	8	Face plate	Podkładka	Plan skive	DIN125A	M8	A.2
24		7002153849	8	Shutter	Zastawka	Skod			
25		7002153909	8	Cover plate	Pokrywa	Dćkplade			
26		7000581220	8	Carriage bolt	Śruba pods.	Brćddebolt		M8x20	A.2
27		7000603346	2	Counter nut	Nakrętka kontr.	Kontramřtrik		PG6	
28		7000603347	2	Hole plug	Zaślepka	Blindprop		PG9	
29		7002152049	2/4	Daxle f.dosing unit	Dysza	Blćnde f.doseringsenhed			
30		7002153944	2/4	Guard f.seed housing	Osłona	Skćrm f. SÍhus			
31		7002157374	2/4	Thumb screw	Śruba	Fingerskrue			
32		7000585115	4/8	Pin	Zawleczka	Split	DIN94	Ř2,5x16	A.2
33		7000603221	2/4	Ferrule	Zatyczka	Dupsko		Ř8x17	
34		7002157339	2/4	Extension spring	Sprężyna	Trćkfjeder		Ř13.5/67/1.5	
35		7002153905	2/4	Bottom flap	Zastawka dna	Bundklap			
36		7002153912	2/4	Shaft f.bottom flap	Oś zastawki	Aksel f. Bundklap			
37		7000586212	5	Set screw	Śruba	Sćtskrue		M6x12	A.2
38		7000582108	6	Nut	Nakrętka	Mřtrik	DIN985	M8	A.2
39		7000600199	4	Set screw	Śruba	Sćtskrue		M8x35	A.2
40		7000586216	2	Set screw	Śruba	Sćtskrue		M6x16	A.2
41		7002153915	2/4	Nozzle f.seed housing	Dysza	Dyse f.sÍhus			
42		7000044702	1	Rubber strap	Uchwyt	Gummistrop			
43		7002154459	1	Rubber profile	Listwa	Gummiprofil 830			
44		7002153953	1	Bracket ,right	Trzymak pr.	Beslag f.udtřmningsbakke,hřjre			
45		7002154457	1	Emptying tray	Rynna	Udtomingsbakke			
45		7009603758	1	Emptying box	Skrzynia	Udtomingsbakke			
46		7002153952	1	Bracket ,left	Trzymak le.	Beslag f.udtřmningsbakke,venstre			
47		7009603756	2	Counter nut	Nakrętka kontr.	Kontramřtrik		PG16	
48		7009603757	2	Hole plug	Zaślepka	Blindprop		PG16	
49		370002369	1	Bush	Tulejka	Břsning			

Tab. 8

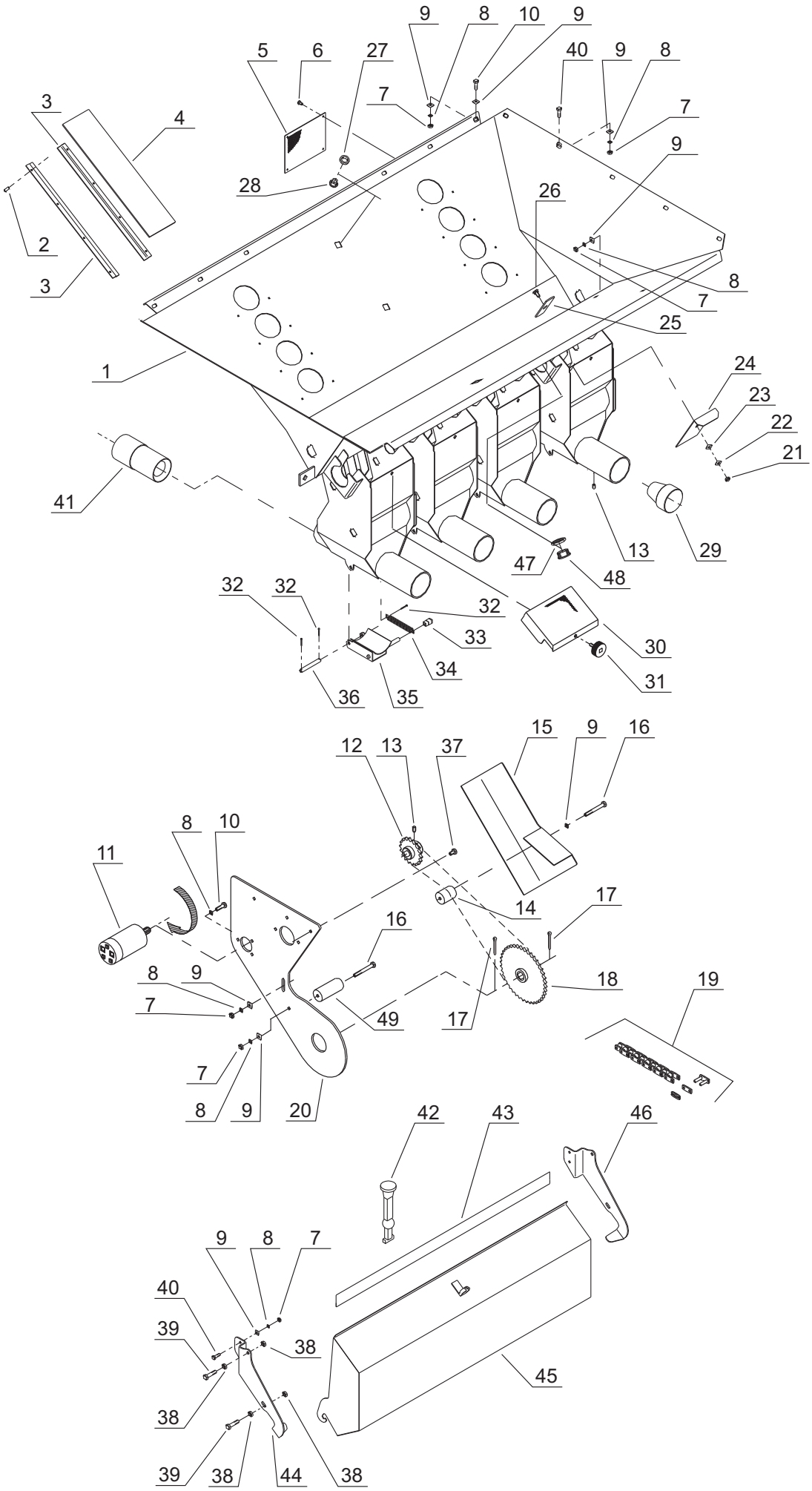
9
8
10
9
5
6
27
40
9
8
3
4
7
7
9
28
26
2
3
8
7
25
1
24
23
22
21
41
13
29
47
48
32
32
32
33
30
34
31
36
35
15
9
16
12
13
37
8
10
11
14
17
16
8
9
18
19
7
49
17
7
8
9
20
42
43
46
9
8
7
40
39
38
45
38
39
38
44
38

Tab. 8

Fig.	Serial no.	Part no.	Pieces	Notes					
1		7002155578	1	Bottom w.sowing houses	Część denna	Bund m.sĺhuse			1504/1904
1		7002158211	1	Bottom w.rotary air lock	Część denna	Bund m.sĺhuse/cellesluse			504/1904
2		7000602201	16	Pop rivet	Nit zrywalny	Popnitte		alu	Ř4x7
3		7002156171	4	Beam	Listwa	Skinne			
4		7002156170	2	Inspection glass	Szyba	Skueglas			
5		7002153947	4	Guard f.seed housing	Osłona	Skćrm f.sĺhus			
6		7000082340	16	Tapping screw	Śruba	Galopskrue			
7		300315017	16	Nut	Nakrętka	Mřtrik	DIN934	M6	Fe/Zn5
8		7000583506	19	Spring washer	Podkładka spr.	Fjederskive		M6	A.2
9		7009603761	6	Face plate	Podkładka	Plan skive		M6	A.2
10		7000586220	19	Set screw	Śruba	Sćtskrue		M6x20	A.2
11		7000603274	1	Oil motor	Silnik olejowy	Oliemotor		OMM 32	
12		7002154733	1	Chain wheel	Koło łańcuch.	Kćdehjul		06B1	Z=17
13		7000521206	2/4	Allen screw	Śruba	Umbraco		M6x6 MSP	
14		7002152874	1	Chain roller	Rolka nap.	Kćderulle		Ř25xŘ7L=32.5	
15		7002154730	1	Guard	Osłona	Skćrm			
16		7000580255	1	Set screw	Śruba	Sćtskrue		M6x55	A.2
17		7000585325	2	Pin	Zawleczka	Split	DIN94	Ř4x25	A.2
18		7002155275	1	Chain wheel	Koło łańcuch.	Kćdehjul		40Z	
19		7002154736	1	Chain	Łańcuch	Kćde		77+1+1	
20		7002158320	1	Bed plade f.airlock	Osłona	Lejeplade f.cellesluse			
21		7000582608	8	Self locking nut	Nakrętka sam.	Lĺsemřtrik	DIN985	M8	A.2
22		7000603376	8	Disc spring	Podkładka spr.	Tallerkenfjeder		16.0x8.2x0.8	A.2
23		7000583108	8	Face plate	Podkładka	Plan skive	DIN125	M8	A.2
24		7002153849	8	Shutter	Zastawka	Skod			
25		7002153909	8	Cover plate	Pokrywa	Dćkplade			
26		7000581220	8	Carriage bolt	Śruba pods.	Brćddebolt		M8x20	A.2
27		7000603346	2	Counter nut	Nakrętka kontr.	Kontramřtrik		PG6	
28		7000603347	2	Hole plug	Zaślepka	Blindprop		PG9	
29		7002152049	2/4	Daxle f.dosing unit	Dysza	Blćnde f.doseringsenhed			
30		7002153944	2/4	Guard f.seed housing	Osłona	Skćrm f. sĺhus			
31		7002157374	2/4	Thumb screw	Śruba	Fingerskrue			
32		7000585115	4/8	Pin	Zawleczka	Split	DIN94	Ř2,5x16	A.2
33		7000603221	2/4	Ferrule	Zatyczka	Dupsko		Ř8x17	
34		7002157339	2/4	Extension spring	Sprężyna	Trćkfjeder		Ř13.5/67/1.5	
35		7002153905	2/4	Bottom flap	Zastawka dna	Bundklap			
36		7002153912	2/4	Shaft f.bottom flap	Oś zastawki	Aksel f. Bundklap			
37		7000586212	5	Set screw	Śruba	Sćtskrue		M6x12	A.2
38		7000582108	6	Nut	Nakrętka	Mřtrik	DIN934	M8	A.2
39		7000600199	4	Set screw	Śruba	Sćtskrue		M8x35	A.2
40		300304139	2	Set screw	Śruba	Sćtskrue	DIN933	M6x16	Fe/Zn5
41		7002153915	2/4	Nozzle f.seed housing	Dysza	Dyse f.sĺhus			
42		7000044702	1	Rubber strap	Uchwyt	Gummistrop			
43		7002154459	1	Rubber profile	Listwa	Gummiprofil 830			
44		7002153953	1	Bracket ,right	Trzymak pr.	Beslag f.udtřmningsbakke,hřjre			
45		7002154457	1	Emptying tray	Rynna	Udtřmingsbakke			
45		7009603758	1	Emptying box	Skrzynia	Udtřmingsbakke			
46		7002153952	1	Bracket ,left	Trzymak le.	Beslag f.udtřmningsbakke,venstre			
47		7009603756	2	Counter nut	Nakrętka kontr.	Kontramřtrik		PG16	
48		7009603757	2	Hole plug	Zaślepka	Blindprop		PG16	
49		370002369	1	Bush	Tulejka	Břsning			

Tab. 9

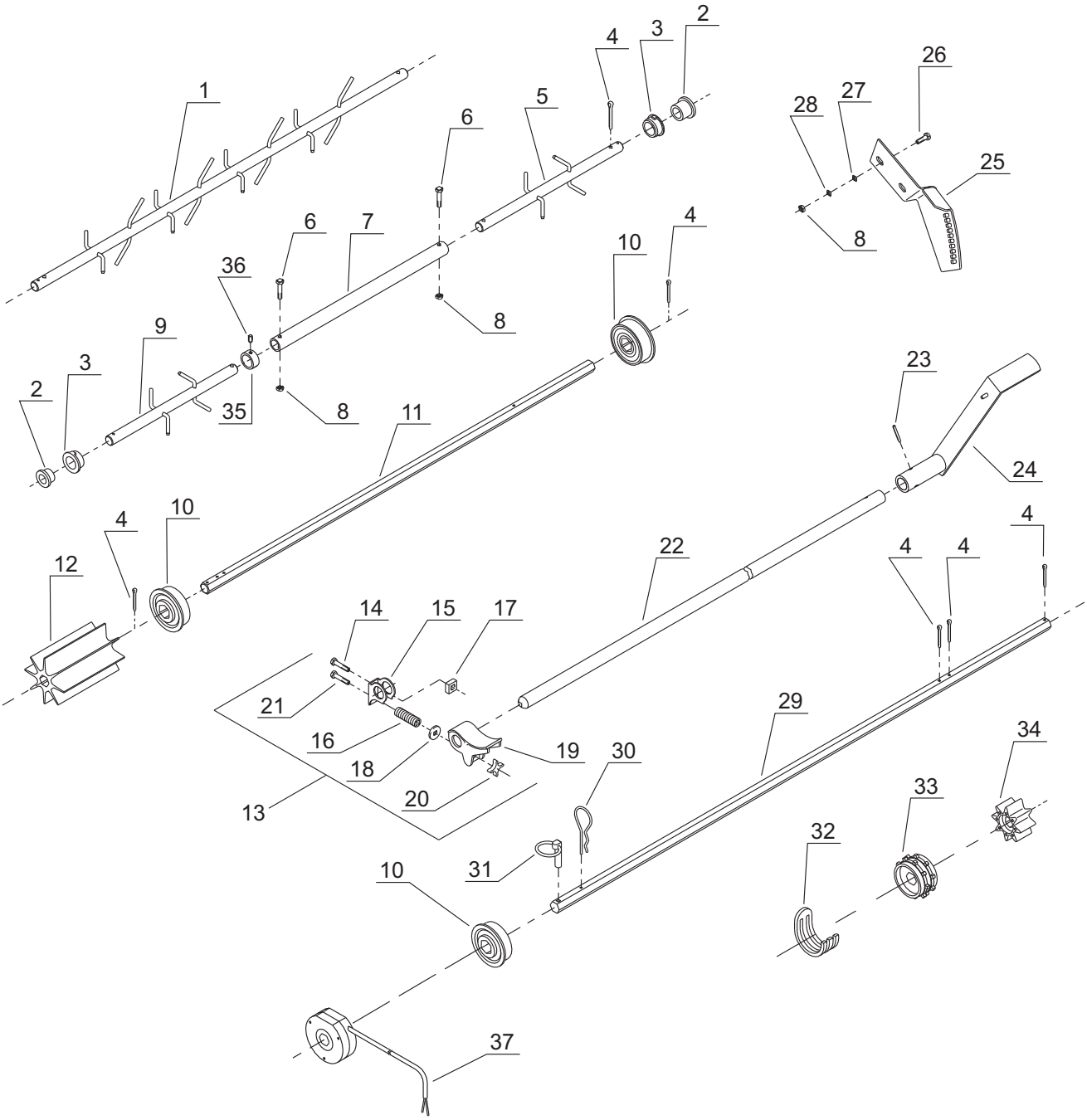
1
2
3
4
5
6
7
8
9
10
11
12
13
14
15
16
17
18
19
20
21
22
23
24
25
26
27
28
29
30
31
32
33
34
35
36
37

Tab. 9

Fig.	Serial no.	Part no.	Pieces	Notes					
1		7002156168	1	Agtator shaft	Wałek mieszadła	Rřreaksel			
2		7000110210	2	Bush	Tulejka	Břsning		16/22x15/28x4	
3		7000025095	2	Bearing	Łożysko	Leje			
4		7000585325	5	Pin	Zawleczka	Split	DIN94	Ř4x25	A.2
5		7002156163	1	Agtator shaft	Wałek mieszadła	Rřreaksel			
6		7000580230	2	Set screw	Śruba	Sćtskrue		M6x30	A.2
7		7002156166	1	Intermediate shaft	Wałek pośredni	Mellemaksel			
8		7000582106	3	Nut	Nakrętka	Mřtrik		M6	A.2
9		7002156164	1	Agtator shaft	Wałek mieszadła	Rřreaksel			
10		7002149268	3	Ball bearing,mount.	Łożysko kpl	Kugleleje,monteret			
11		7002154737	1	Shaft f.rotary airlock	Wałek	Aksel f.cellesluse			
12		7002154399	1	Cell wheel	Koło wysiewne	Cellehjul			
13		7000029370	8/16	Bottom flap rustproof	Zastawka nierdz.	Bundklap rustfri			
14		7000586416	8/16	Set screw	Śruba	Sćtskrue		M8x16	A.2
15		7000036921	8/16	Adjustable piece	Wieszak	Stillestykke			
16		7000029369	8/16	Compression spring	Sprężyna docisk.	Trykfjeder			
17		7000602103	8/16	Square nut	Nakr. Czterokątna	Firkant mřtrik			
18		7000583108	8/16	Face plate	Podkładka	Plan skive	DIN125A	M8	A.2
19		7000025802	8/16	Bottom flap	Zastawka	Bundklap			
20		7000028152	1	Nylon nut	Nakrętka nylon.	Nylon mřtrik			
21		7000580255	16/32	Set screw	Śruba	Sćtskrue		M6x55	A.2
22		7002154456	1	Bottom flap ahaft	Wałek den	Bundklap aksel			
23		300323025	1	Clamp pin	Kołek spr.	Spćndstift	DIN7343	Ř6x30	
24		7002153910	1	Bottom flap handle	Dźwignia den	BundklaphÍndtag			
25		7002154441	1	Hole plade	Skala	Hulplade			
26		7000586214	2	Set screw	Śruba	Sćtskrue		M6x14	A.2
27		7000583106	1	Face plate	Podkładka	Plan skive	DIN125A	M6	A.2
28		7000583506	1	Spring washer	Podkładka spr.	Fjederskive		M6	A.2
29		7002158242	1	Sowing shaft	Wałek wysiewny	SÍaksel		L=878mm	
30		300333067	1	R-clip	Zawleczka	Fingersplit		B48	Fe/Zn5
31		7000585325	1	Linch pin	Przetyczka	Split	DIN94	Ř4x25	A.2
32		7000032072	1	Fine seed finger	Palec	Frřsafinger			
33		7000025839	8/16	Sowing wheel	Kółko wysiewające	SÍhjul			
34		7002156398	8/16	Sowing wheel hex.	Kółko wys.heks.	SÍhjul m.sekskant			
` 35		7002156165	8/16	Bush	Tulejka	Břsning			
36		7000521206	1	Screw	Śruba	Sćtskrue		Umbraco 6x6 MSP	
37		7002155779	1	Revolution indicator	Czujnik obrotów	Omdrejningsvagt led.			

Tab. 10

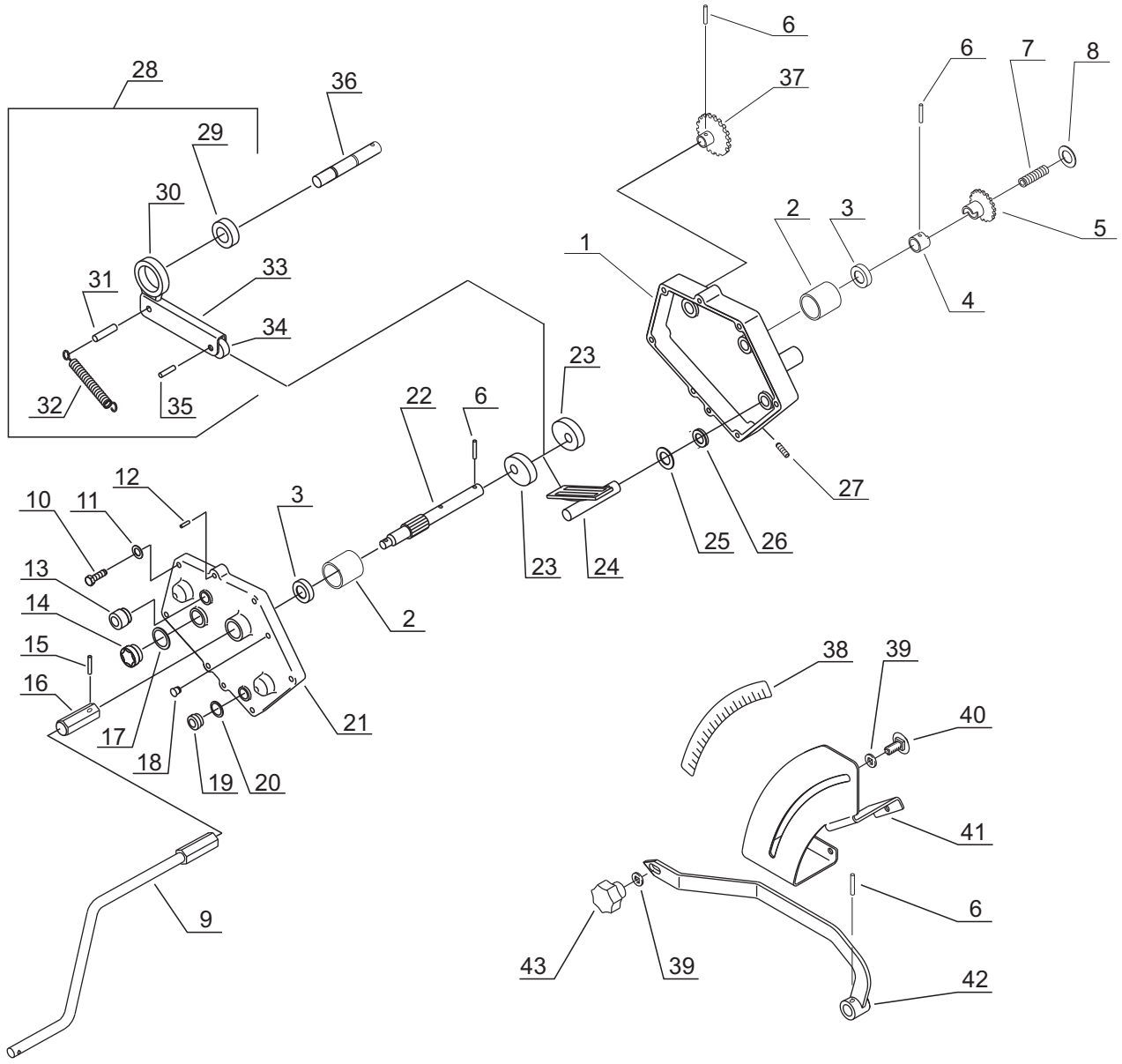
6
37
6
7
8
28
36
29
30
2
3
5
1
33
31
34
4
23
32
35
22
6
27
12
10
11
3
25
26
13
23
24
14
2
15
38
39
16
40
21
17
18
19
20
41
9
6
43
39
42

Tab. 10

Fig.	Serial no.	Part no.	Pieces	Notes				
		500732497		Gearbox Vario-K	Przekładnia Vario-K	Gearkasse Vario-K		
1		500033007	1	Gear housing	Pokrywa	Gear hus		
2		500054555	3	Glide bearing	Łożysko slizgowe	Leje		PM 2020DX
3		500004626	3	Axle sealing	Pierścień uszczel.	Tćtningsring		SIMRIT BA203007
4		300053657	1	Bush	Tuleja sprzęgła	Břsning		
5		300045209	1	Sprocket	Koło sprzęgła	Hjul		11Z
6		300323029	5	Tension pin	Kołek spr.	Spćndstift	DIN148	Ř6x30
7		300035572	1	Spring	Sprężyna	Fjeder		
8		300332034	1	Washer	Podkładka	Skive		21 Fe/Zn5
9		7002149595	1	Handle kpl	Dźwignia kpl	Hćndtag		
10		7000550235	5	Hex bolt	Śruba hex.	Bolt hex.	DIN931	M8x35
11		300332039	8	Washer	Podkładka	Plan skive	DIN125	8.4 Fe/Zn5
12		300090618	1	Pin	Kołek	Stift	DIN7	8x20
13		500037751	1	Breather plug	Korek odpowietrzający	Oilbolt		M18x1.5 P=0.1 BAR
14		500045210	1	Oil control device	Poziom oleju	Oilbolt		
15		300090772	1	Tension pin	Kołek spr.	Spćndstift	DIN1481	4x16
16		370002588	1	Bush	Tulejka	Břsning		
17		500037722	1	Sealing ring	Uszczelka	O-ring		32/40x2
18		500080809	1	Bleeding screw	Korek odpowietrzający	Oilbolt		
19		500037716	1	Plug	Korek	Bolt		
20		500037723	1	Sealing ring	Uszczelka	O-ring		D24xD18-2
21		500037721	1	Cover	Pokrywa	LÍg		
22		500053658	1	Drive shaft	Wałek	Aksel		
23		500063315	2	Head wheel	Mimośród	Excentrik hjul		
24		500037738	1	Slide guard	Prowadnica	Medbringer		PA 6.6
25		500058386	2	Washer	Podkładka	Plan skive		20/28x2
26		500031810	1	O-ring	O-ring	O-ring		15,3x2,4
27		500080531	1	Threaded pin	Wkręt	Bolt	DIN915	M10x30
28		500030717	2	Lever,cpl	Ramię,kpl	Řřd,kpl		
29		500031731	2	Freewheel	Sprzęgło jednokier.	Leje		
30		500037717	2	Housing f.freewheel	Trzymak	Holder		
31		500037737	2	Axle	Oś	Aksel		
32		500045208	2	Tension spring	Sprężyna	Fjeder		
33		500045201	2	Reaction bar	Ramię	Arm		
34		500040145	2	Bearing	Łożysko	Leje		6203
35		500037737	2	Axle	Oś	Aksel		
36		500037718	2	Axle f.freewheel	Wałek	Aksel		
37		370118100	1	Chain wheel	Koło łańcuchowe	Kćdehjul		20Z
38		370002677	1	Scale	Skala	Skala		
39		7000583110	2	Face plate	Podkładka	Plan skive	DIN125A	M10 A2
40		300304164	1	Carriage bolt	Śruba podsadzana	Brćddebolt	DIN603	M10x20
41		370002916	1	Console	Konsola	Konsol		
42		370115500	1	Pointer	Wskaźnik	Viser		
43		7000601053	1	Control handle	Pokrętło	Betjeningsgreb		

Tab. 11

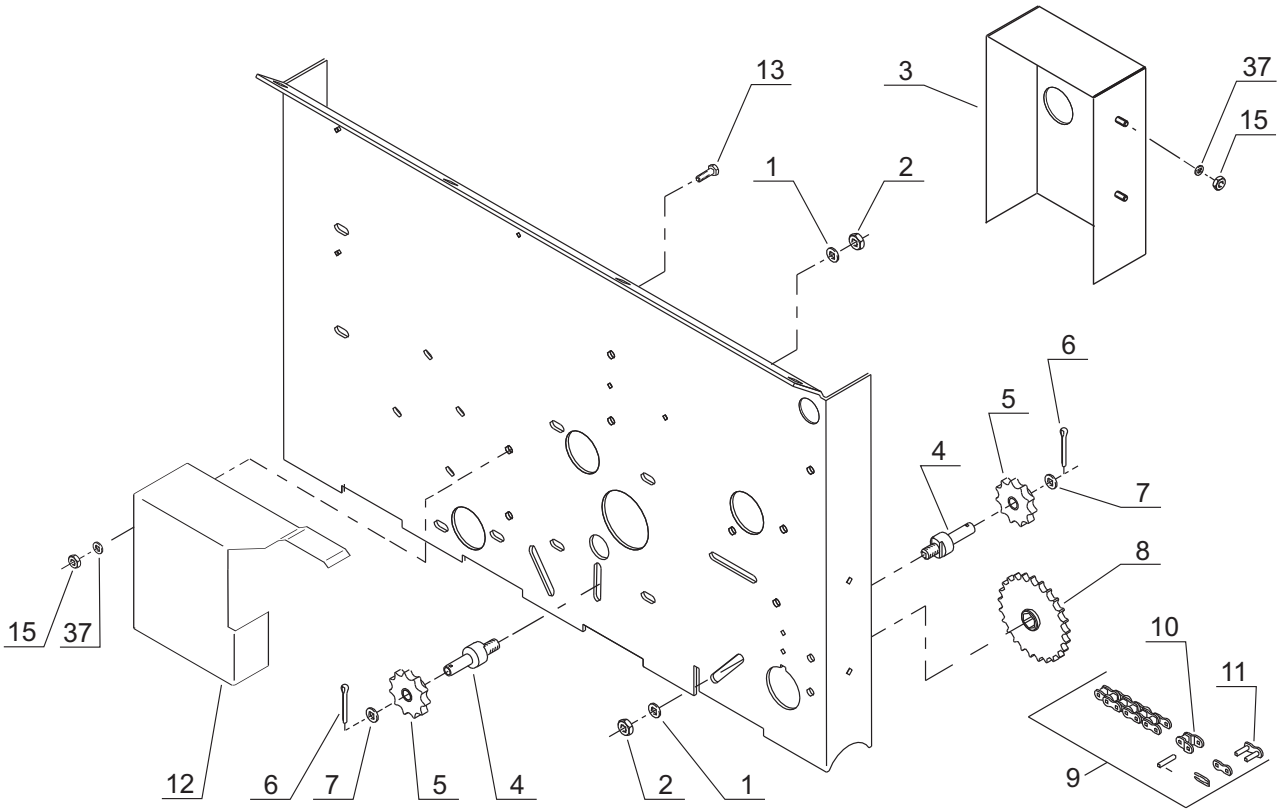
13
3
37
15
1
2
6
5
4
7
8
10
11
9
15
37
12
6
7
5
4
2
1

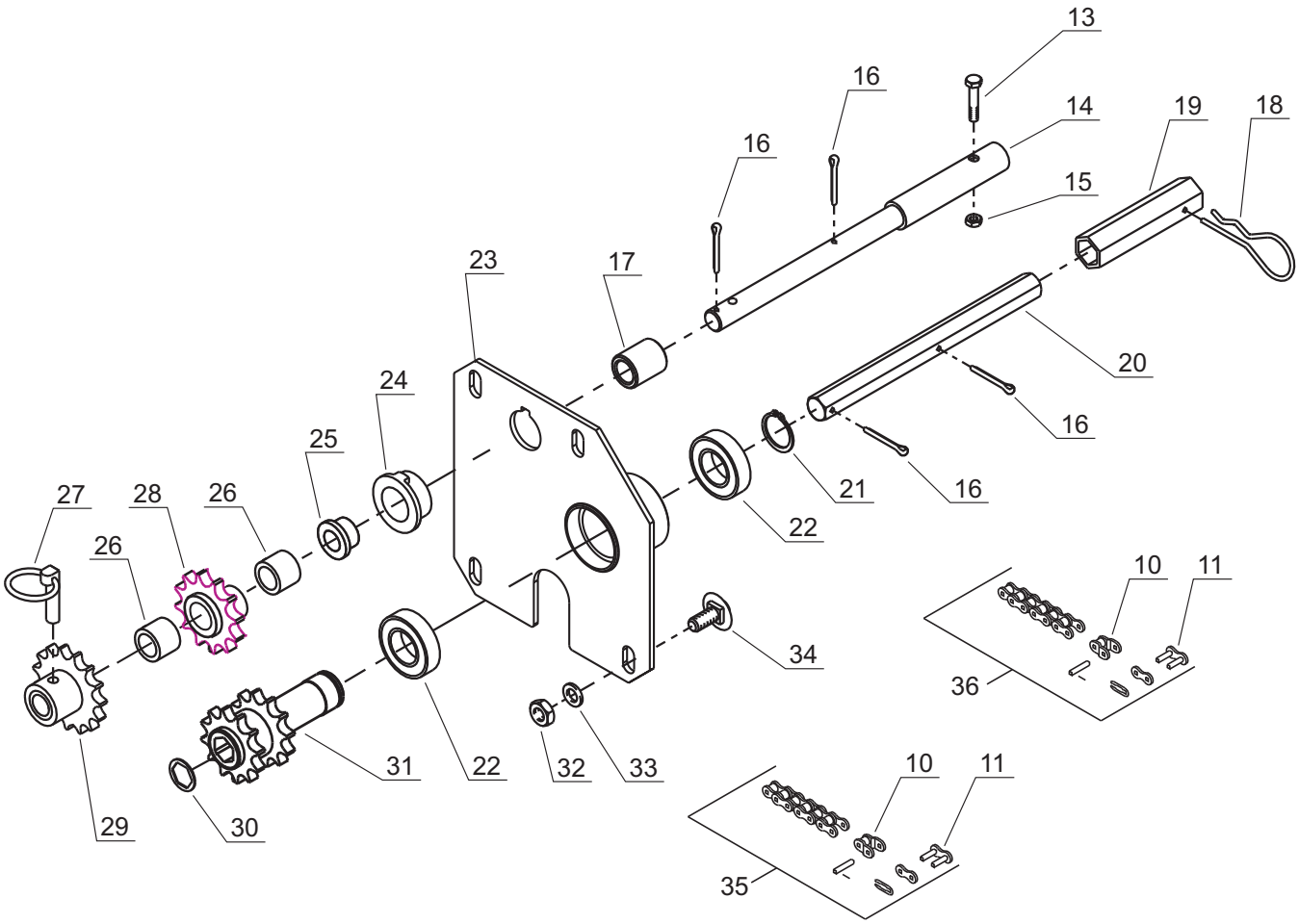
13
16
14
19
18
16
15
23
17
20
24
16
25
21
16
27
28
26
22
26
10
11
34
36
31
22
32
33
10
11
29
30
35

Tab. 11

Fig.	Serial no.	Part no.	Pieces	Notes					
` 1		300332027	3	Face plate	Podkładka	Plan skive	DIN125	M10	Fe/Zn5
2		300316020	2	Self locking nut	Nakrętka sam.	LÍsemřtrik	DIN985	M10	Fe/Zn5
3		370002123	1	Guard	Osłona	Skćrm			
4		7002153388	1	Pin for tension	Sworzeń	Tap for strammer			
5		7000028083	1	Tension wheel	Koło napinacza	Strammehjul		11Z	
6		7000547230	1	Pin	Zawleczka	Split	DIN94	Ř3.2x32	
7		300332027	3	Face plate	Podkładka	Plan skive	DIN125	M10	Fe/Zn5
8		7000042917	1	Chain wheel	Koło łańcuch.	Kćdehjul		25Z	
9		370118200	1	Chain	Łańcuch	Kćde		1/2” 51+1	
10		7000602374	1	Cranked joint link	Ogniwo złączne	Kćde samleled Fork.			08B-1
11		7000602373	1	Straight joint link	Ogniwo złączne	Kćde samleled		08B	
12		370002990	1	Guard	Osłona	Skćrm			
13		300304156	3	Screw	Śruba	StÍlbolt	DIN931	M6x30	Fe/Zn5
14		7002158327	1	Exrension	Przedłużacz	Forlćnger			
15		7000582106	3	Nut	Nakrętka	Mřtrik		M6	A.2
16		300333059	4	Split	Zawleczka	Split	DIN94	Ř4x32	Fe/Zn5
17		7002158369	1	Bush	Tulejka	Břsning		Ř5/Ř16.5	L=30mm
18		300323046	1	Linch pin	Przetyczka	Split	DIN94		Fe/Zn5
19		7002156862	1	Double sliding socket	Łącznik	Skydemuffe til sÍaksel			
20		7002158355	1	Shaft	Wałek	Aksel			
21		300407020	1	Locking ring	Pierścień osadczy	LÍsering	DIN471	Ř25	
22		7000602261	2	Ball bearing	Łożysko kulkowe	Kugleleje		6005 HICO	
23		370115400	1	Console	Konsola	Konsol			
24		7000025095	1	Bearing	Łożysko	Leje			
25		7000110210	1	Bush	Tulejka	Břsning		16/22x16-28x425	
26		7000110130	2	Bearing	Tulejka ślizgowa	Olie.leje		16x22	
27		7000226320	1	Safety split pin	Zawleczka zab.	Sikringssplit		Ř6 ring Ř40	
28		370117500	1	Chain wheel	Koło łańcuch.	Kćdehjul		15Z	
29		7000037748	1	Chain wheel	Koło łańcuch.	Kćdehjul		15Z	
30		7000026049	1	Washer	Podkładka	Skive		Ř24/HEx17/1	A.2
31		370117200	1	Chain wheel	Koło łańcuch.	Kćdehjul		11Z/12Z	
32		300316020	4	Self locking nut	Nakrętka sam.	LÍsemřtrik	DIN985	M10	Fe/Zn5
33		300332027	4	Face plate	Podkładka	Plan skive	DIN125	M10	Fe/Zn5
34		300304164	4	Carriage bolt	Śruba podsadzana	Brćddebolt	DIN603	M10x20	Fe/Zn9
35		370118300	1	Chain	Łańcuch	Kćde		1/2”x5/16”	62+1+1
36		370118400	1	Chain	Łańcuch	Kćde		1/2”x5/16”	27+1+1
37		300332038	2	Face plate	Podkładka	Plan skive	DIN125	M6	Fe/Zn5

Tab. 12

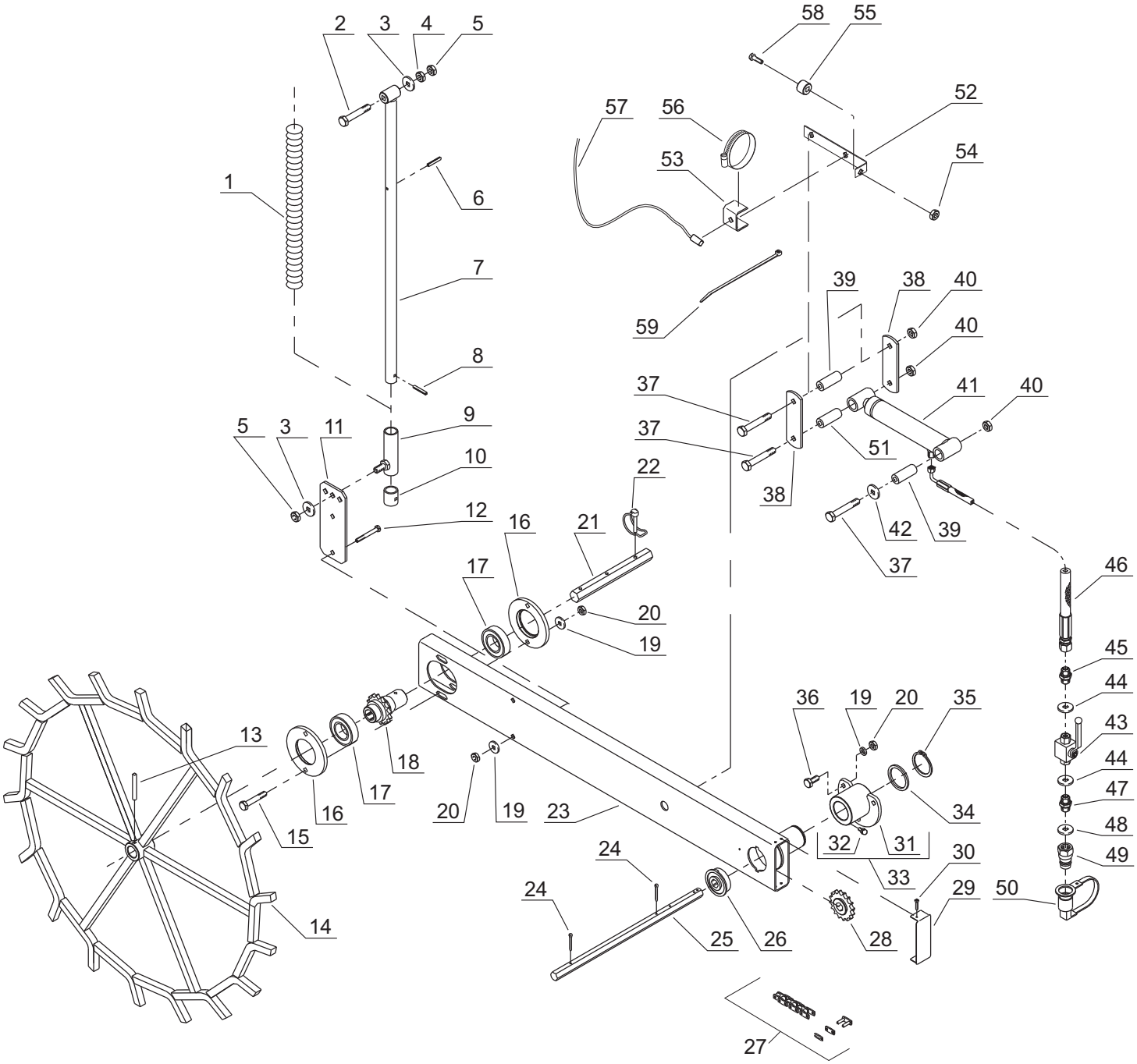
2
3
4
5
58
55
52
57
56
54
53
1
6
7
39
38
40
59
40
8
37
41
40
5
3
11
9
37
51
10
22
38
12
16
21
42
39
37
17
46
20
19
45
44
36
19
20
35
13
43
18
44
17
47
16
20
19
23
34
48
15
32
31
24
30
49
33
24
29
50
14
25
26
28
27

Tab. 12

Fig.	Serial no.	Part no.	Pieces	Notes					
1		7002149286	1	Spring	Sprężyna	Fjeder		5x29x400-39V	
2		300304059	1	Steel bolt	Śruba	Stĺlbolt	DIN931	M12x65	Fe/Zn5
3		7000546112	3	Face plate	Podkładka	Plan skive	DIN125	1/2”	Fe/Zn5
4		7000544712	1	Counter nut	Nakrętka niska	Counter mřtrik	DIN439	M12	Fe/Zn5
5		300316021	1	Lock nut	Nakrętka sam.	Lĺsemřtrik	DIN985	M12	Fe/Zn5
6		300323030	1	Spring pin	Kołek spr.	Spćndstift	DIN1481	Ř6x35	
7		7002140487	1	Inner pipe	Rura nośna	Fjeder rřr			
8		300323035	1	Spring pin	Kołek spr.	Spćndstift	DIN1481	Ř8x32	
9		7002150489	1	Outer pipe	Rura zewnętrzna	Ydeprřr			
10		7002150754	1	Bush	Tulejka	Břsning			
11		7002153694	1	Bracket	Ramię	Arm			
12		300304040	2	Steel bolt	Śruba	Stĺlbolt	DIN931	M10x65	Fe/Zn5
13		300323039	1	Spring pin	Kołek spr.	Spćndstift	DIN1481	Ř8x5	
14		7002153359	1	Land wheel	Koło napędowe	Land hjul			
15		300304041	2	Steel bolt	Śruba	Stĺlbolt	DIN931	M10x70	Fe/Zn5
16		7002153337	2	Bearing retainer	Trzymak łożyska	Leje stop			
17		7000106030	2	Ball bearing	Łożysko	Kugleleje		6007 2RS	
18		7002153335	1	Chain wheel	Koło łańcuchowe	Kćdehjul		16Z 08B-1	
19		7000546110	8	Face plate	Podkładka	Plan skive	DIN125	3/8”	Fe/Zn5
20		300315001	6	Nut	Nakrętka	Mřtrik	DIN934	M10	Fe/Zn5
21		7002153367	1	Shaft	Wałek	Aksel		L=208mm	
22		7000602382	1	Pipe split	Przetyczka z pierść.	Ringsplit		Ř6/35/L=38	
23		7002153219	1	Swivel arm	Ramię koła	Hjul arm			
24		300333058	2	Split pin	Zawleczka	Split	DIN94	Ř4x25	Fe/Zn5
25		7002158367	1	Shaft	Wałek	Aksel			
26		002149268	1	Ball bearing,kpl	Łożysko,kpl	Leje,kpl			
27		7002153382	1	Chain	Łańcuch	Kćde		08B-1 153+1	
28		7002153327	1	Chain wheel	Koło łańcuchowe	Kćdehjul		16Z 08B-1	
29		7002155271	1	End piece	Osłona	Endestykke			
30		300308003	4	Sheet metal screw	Blachowkręt	Stĺlbolt		Ř4.2x16	
31		7002153227	1	Flange with hub	Piasta	Lejehus			
32		7000405416	1	Grease nipple	Smarowniczka	Smřrrenippel		M6x1 H1	
33		7002154423	1	Flange mounted	Piasta zmontow.	Lejehus,kpl			
34		7000603224	1	Support disc	Pierścień dystans.	Střtteskive		45x55x3	
35		300407017	1	Locking ring	Pierścień osadczy	Lĺsering	DIN471	45Z	
36		300304007	3	Allen key screw	Śruba imbus.	Bolt	DIN7991	M10x30	Fe/Zn5
37		300304066	2	Set screw	Śruba	Sćtskrue	DIN933	M12x80	Fe/Zn5
38		7002157274	2	Bracket	Ramię	Beslag			
39		7002157277	1	Bush	Tulejka	Břsning		L=51mm	
` 40		300316021	3	Lock nut	Nakrętka sam.	Lĺsemřtrik	DIN985	M12	Fe/Zn5
` 41		7002153969	1	Cylinder,compl.	Cylinder,kpl	Cylinder,komplet			
42		7000546112	1	Face plate	Podkładka	Plan skive	DIN125	1/2”	Fe/Zn5
43		7000602252	1	Ball tap w.handle	Zawór kulowy	Kuglehane m.hĺndtag			
44		7000600977	1	Sealing bondedseal	Uszczelka	Pakning bonded seal		PP45-B	
45		7009603621	1	Collar nipple	Dławik	Brystnippel	3/8”x1/4”	02BP0804 BSP1	
46		7002157858	1	Hydraulic hose	Przewód hydr.	Hydraulikslange		1/4” L=3700 mm	
47		7000601023	1	Collar nipple	Dławik	Brystnippel	1/2”x1/4”	02BP0804 BSP	
48		7000406130	1	Sealing bond. seal	Uszczelka	Pakning bonded seal		PP45-D	
49		7000404140	2	Quick coupl. male	Szybkozłącze	Lynkobling han		1/2” RG E 402	
50		7000406140	1	Dust cap f.male	Zaślepka	Beskyttelseshćtte f.han		1/2” sort	
51		7002158552	1	Bush	Tulejka	Břsning			
52		7002148917	1	Retainer	Trzymak	Beslag			
53		7002148916	1	Retaining ring	Obejma	Spćndering			
54		300315015	1	Self locking nut	Nakretka sam.	Lĺsemřtrik	DIN985	M4	Fe/Zn5
55		7000600257	1	Magnes	Magnes	Magnet			
56		300420009	1	Clamp ring	Opaska zacisk.	Spćndebĺnd		32x50	
57		7000603269	1	Sensor	Sensor	Sensor			
58		300304195	1	Steel bolt	Śruba	Stĺlbolt	DIN931	M4x16	Fe/Zn5
59		7000356330	1	Cable binder	Opaska plast.	Kabelbinder			

Tab. 13

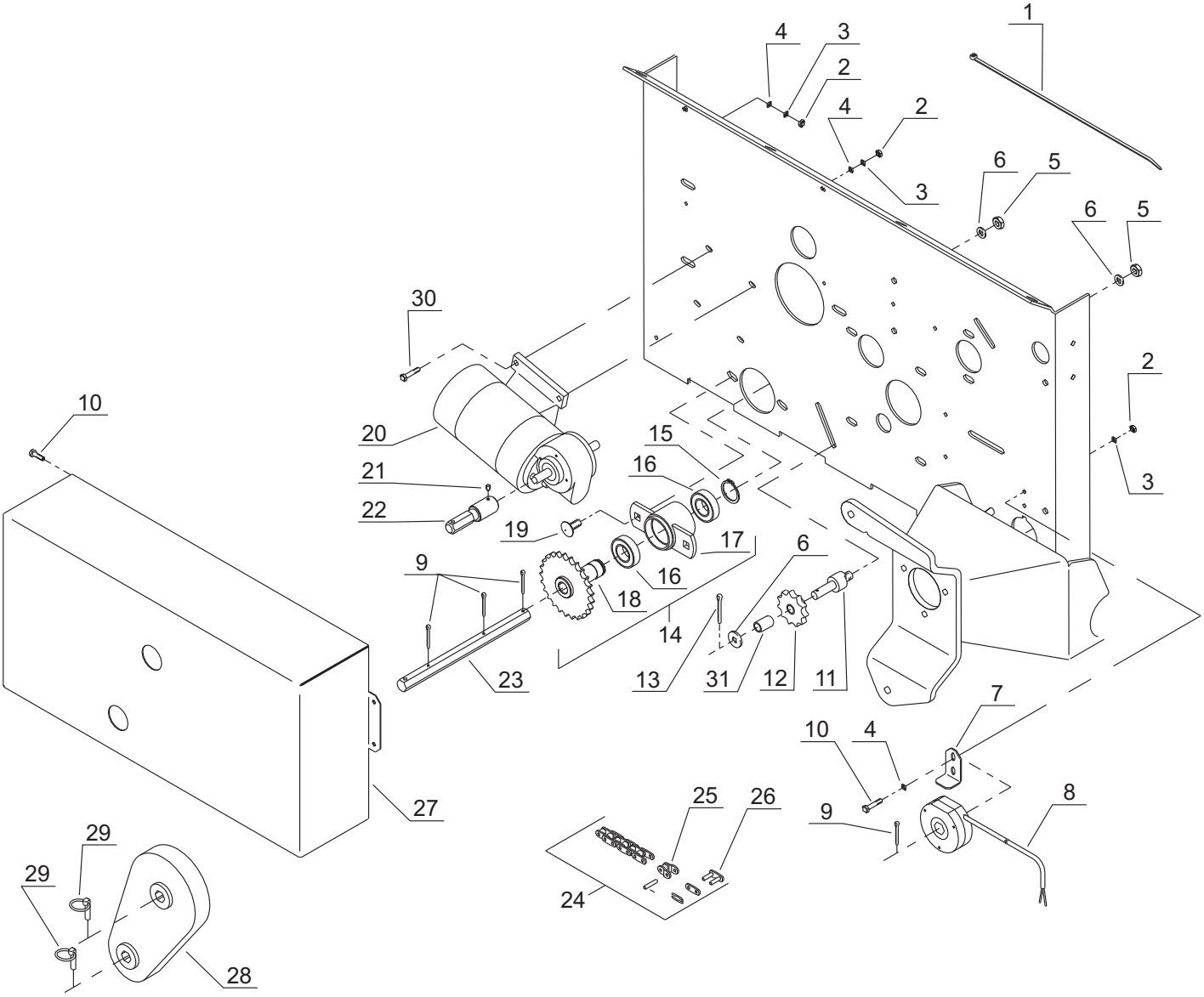
1
4
3
2
4
2
3
6
5
6
5
30
2
10
20
15
21
16
3
22
19
17
6
9
16
18
14
23
13
31
12
11
7
10
4
27
25
26
9
8
29
29
24
28

Tab. 13

Fig.	Serial no.	Part no.	Pieces	Notes					
1		7000356330	1	Cable binder	Zapinka	Kabelbinder		5.00x400 sort	
2		300315017	4	Nut	Nakrętka	Mřtrik	DIN934	M6	Fe/Zn5
3		300332020	4	Spring washer	Podkładka spr.	Fjederskive	DIN127	M6	Fe/Zn5
4		300332038	4	Face plate	Podkładka	Plan skive	DIN125	M6	Fe/Zn5
5		300316020	3	Self locking nut	Nakrętka sam.	LÍsemřtrik	DIN985	M10	Fe/Zn5
6		300332027	3	Face plate	Podkładka	Plan skive	DIN125	M10	Fe/Zn5
7		7002158366	1	Screwed connection	Trzymak	Vinkel			
8		7002152165	1	Revolution indicator	Czujnik obrotów	Omdrejningsvagt led.			
9		300333059	1	Split	Zawleczka	Split	DIN94	Ř4x32	Fe/Zn5
10		300304139	2	Set screw	Śruba	Sćtskrue	DIN933	M6x16	Fe/Zn5
11		7002153388	1	Pin f.tightener	Sworzeń napinacza	Tap f.strammer			
12		7000028083	1	Tension wheel	Koło napinacza	Strammehjul		11Z	
13		7000547230	1	Pin	Zawleczka	Split	DIN94	Ř3.2x32	
14		7002158360	1	Console,mont.	Konsola,kpl	Konsol,monteret			
15		300407020	2	Locking ring	Pierścień osadczy	LÍsering	DIN471	25Z	
16		7000602261	2	Ball bearing	Łożysko	Kugleleje		6005 2RS	
17		7002158363	1	Fixture f.bearing	Trzymak łożyska	Lejeholder			
18		7002158361	1	Chain wheel	Koło łańcuchowe	Kćdehjul		25Z	
19		300304164	2	Carriage bolt	Śruba podsadzana	Brćddebolt	DIN603	M10x25	Fe/Zn9
20		7002152086	1	Electric engine,mont	Silnik elektryczny	El motor,monteret		ESTAN Gfmo 10.5/5	
21		7000521206	1	Screw	Śruba	Sćtskrue		Umbraco 6x6 MSP	
22		7002158358	1	Engine shaft	Oś silnika	Motoraksel			
23		7002158359	1	Shaft	Wałek	Aksel			
24		370134100	1	Chain	Łańcuch	Kćde		1/2" 75+1+1	
25		7000602374	1	Chain	Złączka	Kćde samleled		08B-1	
26		7000602373	1	Chain	Złączka	Kćde samleled lige		08B-1	
27		7002158365	1	Guard	Osłona	Skćrm			
28		7002152065	1	Cassette,compl.	Kaseta,kpl	Kassette,kompl.		20/14	
29		7000602382	2	Pipe split	Przetyczka z pierść.	Ringsplit		Ř6 ring Ř40	
30		300304140	4	Set screw	Śruba	Sćtskrue	DIN933	M6x25	Fe/Zn5
31		7000110115	1	Bush	Tulejka brązowa	Břsning			

Tab. 14

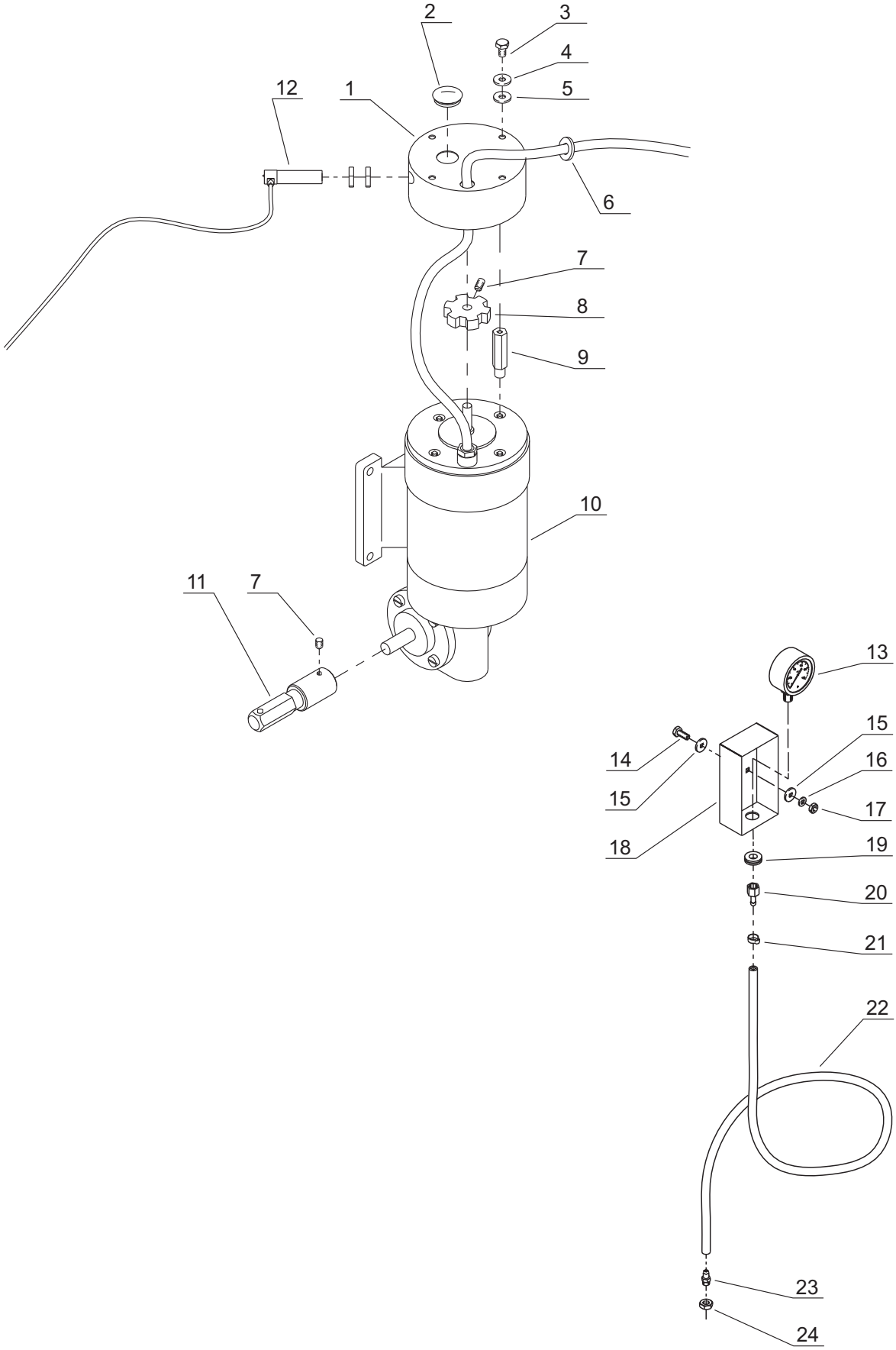

Tab. 14

Fig.	Serial no.	Part no.	Pieces	Notes					
1		7002152075	1	Cap f.electric engine	Obudowa silnika	Hćtte f.el motor			
2		7000602973	1	Rubber plug	Korek gumowy	Gummiprop		Ř19	
3		300304130	4	Set screw	Śruba	Sćtskrue	DIN933	M5x16	Fe/Zn5
4		300332006	4	Spring washer	Podkładka spr.	Fjederskive	DIN127	M5	Fe/Zn5
5		300332050	4	Face plate	Podkładka	Plan skive	DIN125	M5	Fe/Zn5
6		7000603014	1	Lead-in bush	Uszczelka	Gennemfřring			
7		7000521206	1	Screw	Śruba	Sćtskrue		Umbraco 6x6 MSP	
8		7002152048	1	Sensor	Sensor	Aftaster			
9		7002152087	1	Bar nut	Wkręt	Stavmřtrik		M5x46	
10		7000602943	1	Engine	Silnik	Motor		12V-DC	
11		7002158358	1	Engine shaft	Oś silnika	Motoraksel			
12		7000602953	1	Sensor w.2 m wire	Czujnik z 2m przew.	Foler m. 2m ledning			
13		7000602517	1	Manometer	Manometr	Manometer		0-100 bar	
14		300304152	1	Set screw	Śruba	Sćtskrue	DIN933	M8x16	Fe/Zn5
15		300332039	2	Face plate	Podkładka	Plan skive	DIN125	M8	Fe/Zn5
16		300332025	1	Spring washer	Podkładka spr.	Fjederskive	DIN127	M8	Fe/Zn5
17		300315019	1	Nut	Nakrętka	Mřtrik	DIN934	M8	Fe/Zn5
18		370003192	1	Guard	Osłona	Skćrm			
19		7000602783	1	Rubber lead-in	Uszczelka	Gennemfřring		12x19	
20		7000602785	1	Stub	Króciec	Nippel			
21		7000602787	1	Clamp band	Opaska zaciskowa	Clamp			
22		7002152083	1	Hose f.manometer	Przewód	Slange f.manometer			
23		7000602524	1	Nipple pressure	Króciec	Nippel		1/8”	
24		7000603009	1	Counter nut	Nakrętka	Mřtrik		1/8” RG	

Tab. 15

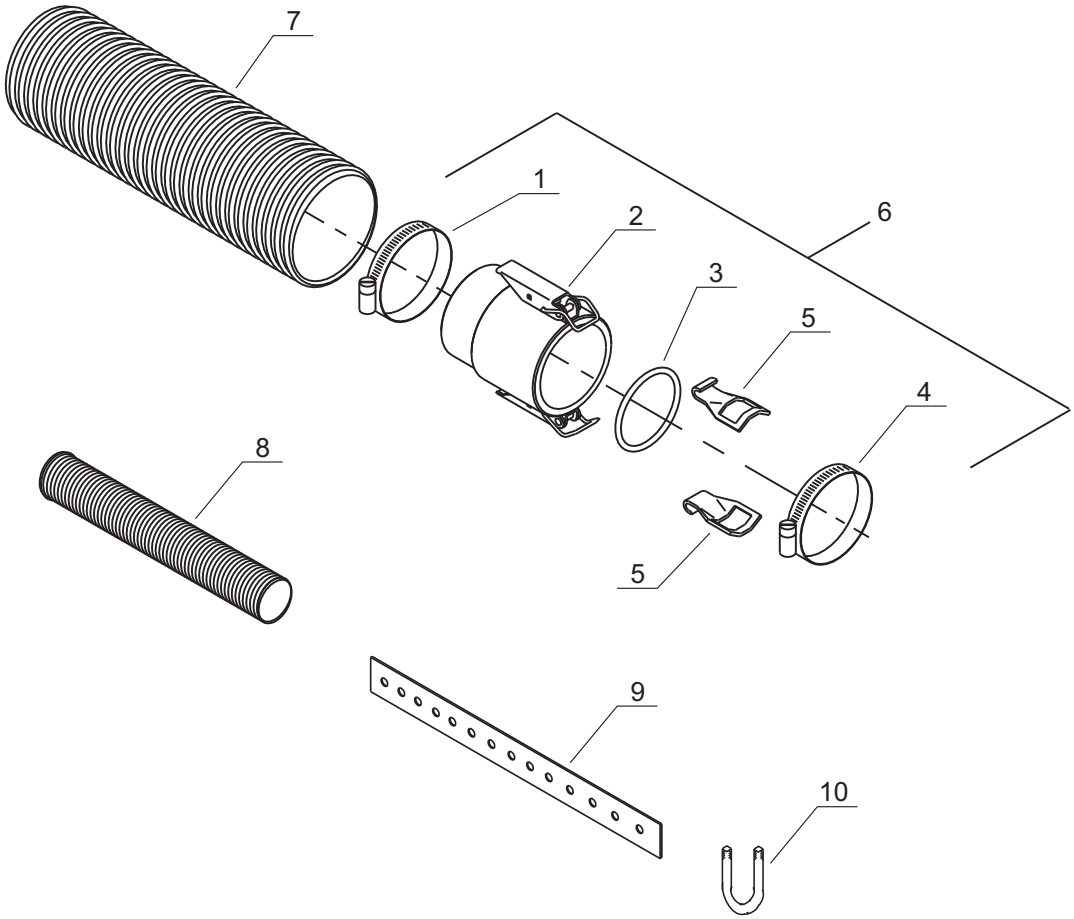

Tab. 15

Fig.	Serial no.	Part no.	Pieces	Notes			
1		7000600943	1	Clamp ring	Opaska zaciskowa	Spćndebĺnd	
2		7002152195	1	Reduction 180/160	Redukcja	Koblingspart	
3		7000016655	1	O-ring	O-ring	O-ring	57,15x3,53 R161
4		7000603017	1	Clamp ring	Opaska zaciskowa	Spćndebĺnd	50-65
5		7002152196	2	Plate f.air distributor	Hak	Hage for kobling	
6		7002152197	1	Clamp band,kpl	Zacisk, kpl	Kobling komplet	
7		7000601883	1	Flex hose	Rura plast.	Flexslange	Ř63/Ř73 PU PLUS
8		7000603248	1	Flex hose	Rura plast.	Flexslange	Ř25 PU
9		7002152931	3	Frame	Ramka	Beslag	
10		7000603128	1	U-bolt	Jarzmo	Dragebĺnd	M8x64mm

Tab. 16

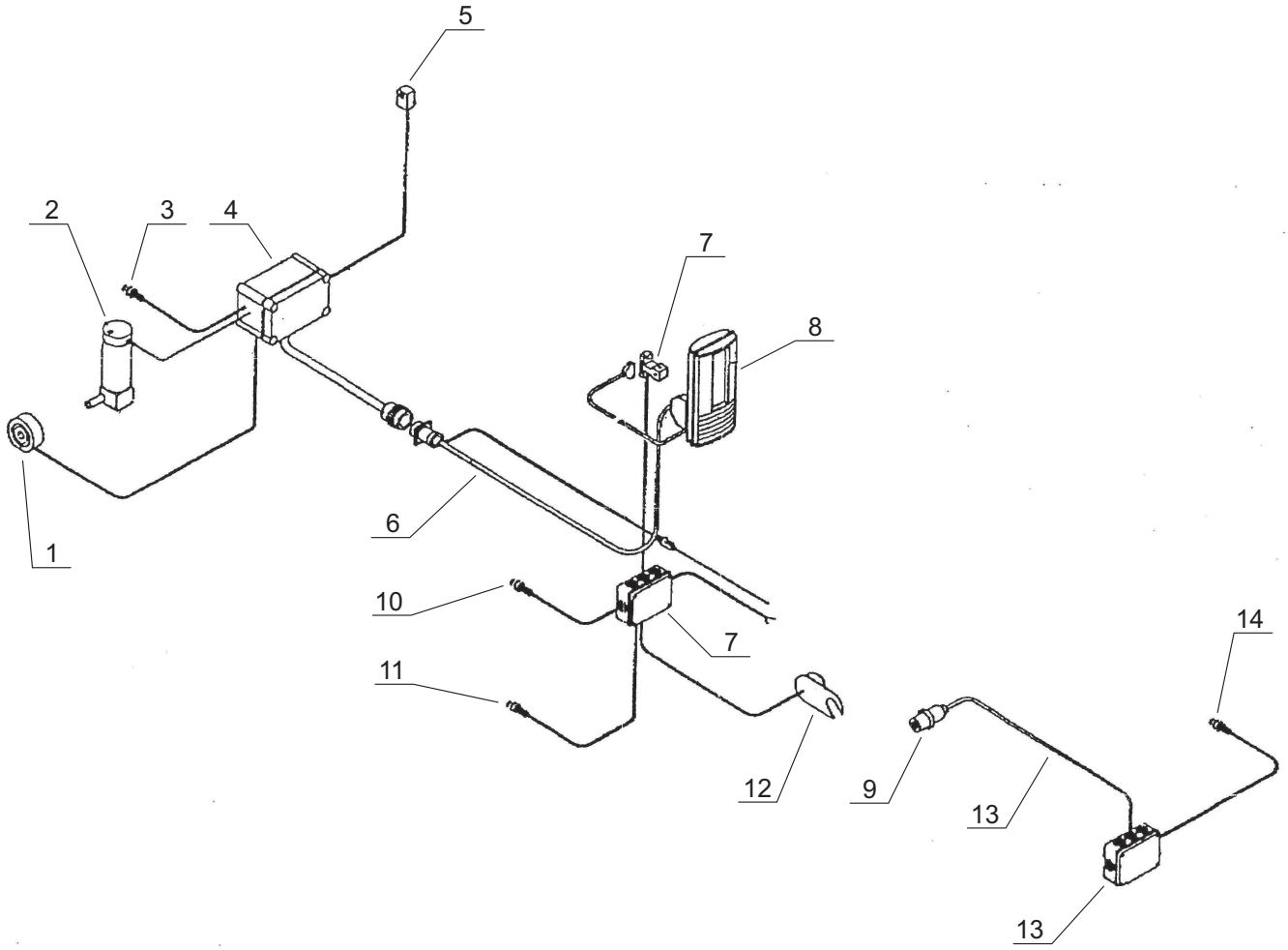

Tab. 16

Fig.	Serial no.	Part no.	Pieces	Notes		
1		7002155779	1	Rotation guard	Czujnik	Rotation vćgt
2		7000602943	1	Motor	Silnik	Motor
2		7000602953	1	Sensor for motor	Sensor silnika	Sensor for motor
3		7000603122	1	Sensor for blower	Sensor wentylatora	Sensor for blćser
4		7000603120	1	Motor controlbox	Puszka silnika	Motor controlbox
5		7009603765	1	Level sensor	Sensor poziomu	Level sensor
6		7000603119	1	Tractor cable incl.bracket	Przewód	Tractor cable incl.bracket
7		7000603088	1	Assembly kit consisting of:	Łącznik	Assembly kit consisting of:
7				Connection to batteri	Łącznik zasilania	Connection to batteri
7				Junction box	Puszka	Semple box
8		7000603087	1	LH 5000 monitor	Monitor	LH 5000 monitor
9		7009603555	1	7 leads alternative plug(male)	Wtyczka męska	7 leads alternative stik(male)
10		7000603269	1	Implement sensor	Łącznik	Redskabssensor
11		7000603070	1	Wheel sensor for tractor	Wtyczka	Hjul sensor for tractor
12		7009603556	1	7 leads alternative plug(female)	Wtyczka żeńska	7 leads alternative stik(female)
13		7000603072	1	Junction box	Puszka	Samle box
13		7000603509	1	Print for tramline valves	Płytka druk	Print for klapventil
13		7000602980	1	Relay12 V	Przełącznik	Relć12 V
14		7000603269	1	Implement sensor	Sensor	Redskabssensor

Tab. 17

Used for:

- Drill NS 5100

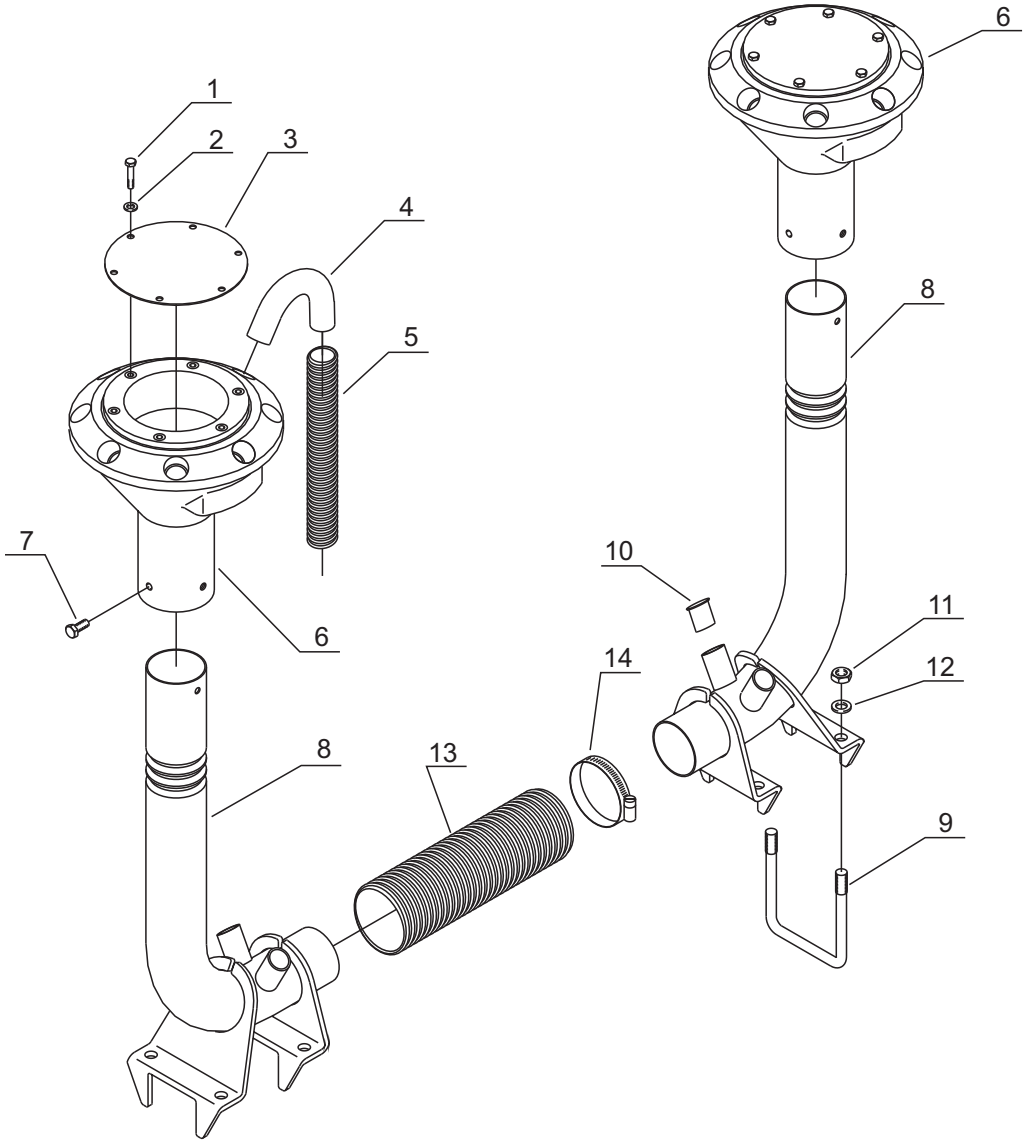

Tab. 17

Fig.	Serial no.	Part no.	Pieces	Notes				
1		300304138	6	Set screw	Śruba	Sćtskrue		M6x10
2		300332038	6	Face plate	Podkładka	Plan skive		M6
3		7002156655	2	Cover plate	Pokrywa	Dćkplade		
4		7002153995	8/9/10/12/16/18	Elbow f. distributor	Kolanko	Břjning f.fordelerhoved		
5		* 7000603248	8/9/10/12/16/18	Flex hose	Przewód	Flexslange		Ř 25 pu
6		7002156478	2	Distributor bottom	Rozdzielacz	Fordelerbund		drilled 8 outlets
6		7002157144	2	Distributor bottom	Rozdzielacz	Fordelerbund		drilled 9 outlets
6		7002158530	2	Distributor bottom	Rozdzielacz	Fordelerbund		drilled 10 outlets
6		7002156479	2	Distributor bottom	Rozdzielacz	Fordelerbund		drilled 12 outlets
6		7002156480	2	Distributor bottom	Rozdzielacz	Fordelerbund		drilled 16 outlets
6		7002156872	2	Distributor bottom	Rozdzielacz	Fordelerbund		drilled 18 outlets
7		300304152	3	Set screw	Śruba	Sćtskrue		M8x16
8		7002157141	2	Vertical tube	Rura	Stigerřr		NS4030/4040
9		7002000199	4	U-bolt	Jarzmo	Dragbĺnd		M16 91x124
10		7000602938	4	Ferrule	Zatyczka	Dupsko		DPD 25
11		300316021	8	Self locking nut	Nakrętka sam.	Lĺsemřtrik	DIN985	M12
12		300332008	8	Fazet washer	Podkładka	Facetskive		M12
13		*7000601883	2	Flex hose	Przewód	Flexslange		Ř 63/73 pu plus
14		7000603017	2	Clamp	Zacisk	Spćndebĺnd		50-65

*To be ordered in meters

Tab. 18

Used for:

- Aeromat

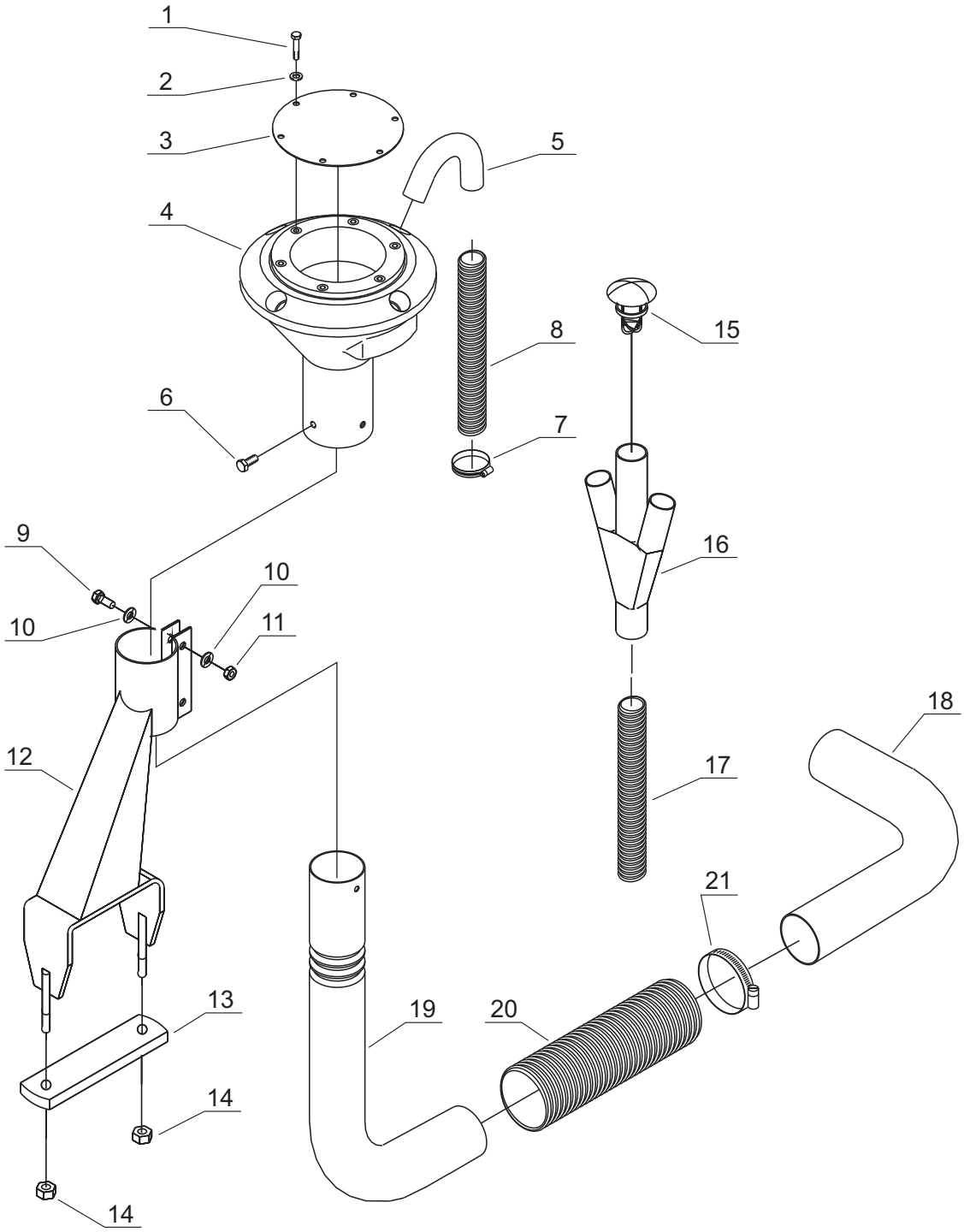

Tab. 18

Fig.	Serial no.	Part no.	Pieces	Notes			
1		7000586210	6	Bolt	Śruba	Sćtskrue	M6x10
2		7009603761	6	Washer	Podkładka	Plan skive	M6
3		320002156	1	Cover plate	Pokrywa	Dćkplade	
4		320002126	1	Distributor bottom	Rozdzielacz	Fordelerbund	drilled 4 outlets
4		7002154991	1	Distributor bottom	Rozdzielacz	Fordelerbund	drilled 6 outlets
5		7002154992	4/6	Elbow f. Distributor	Kolanko	Břjning f.fordelerhoved	
6		7000586416	3	Bolt	Śruba	Sćtskrue	M8x16
1-6		320073400	1	Distributor bottom	Rozdzielacz	Fordelerbund	drilled 4 outlets
1-6		7002158547	1	Distributor bottom	Rozdzielacz	Fordelerbund	drilled 6 outlets
7		7009603767	1	Clamp	Zacisk	Spćndebĺnd	
8		7000601891	1	Flex hose Ř32	Przewód	Flexslange	Ř 25 pu
9		300304155	1	Bolt	Śruba	Sćtskrue	M8x25
10		300332039	2	Washer	Podkładka	Plan skive	M8
11		300316027	2	Lock nut	Nakrętka sam.	Lísemřtrik	M8
12		320073100	1	Bracket	Ramię	Beslag	
13		320002127	1	Clamp	Zacisk	Spćndebĺnd	
14		300316021	2	Lock nut	Nakrętka sam.	Lísemřtrik	M12
9-14		320073500	1	Mounted bracket	Ramię kpl	Beslag komplet	
15		320073300	1	NS cap for Y-piece	Zatyczka	Dćkplade	
16		320073200	1	NS Y-piece	Rozdzielacz	Fordelerbund	
17		7009603768	1	Flex hose	Przewód	Flexslange	Ř 38
18		320002198	1	Tube	Rura	Slange	
19		7002154270	1	Vertical tube	Rura pionowa	Slange	
20		7000601883	1	Flex hose	Przewód	Flexslange	Ř 63/73
21		7000600943	1	Clip ABA 58-75	Zacisk	Spćndebĺnd	

Tab. 19

Used for:

- Vibro Seeder 6.0m

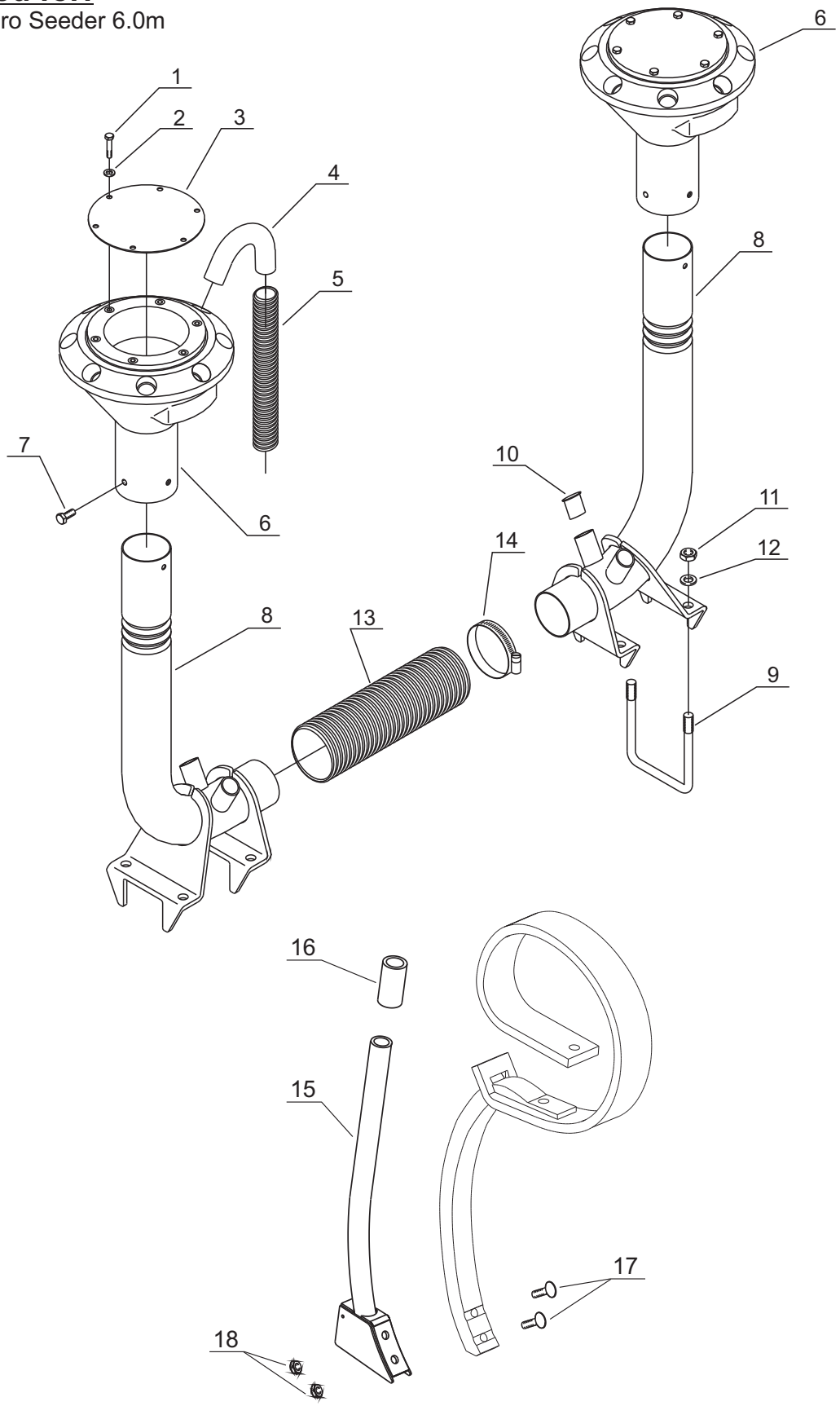

Tab. 19

Fig.	Serial no.	Part no.	Pieces	Notes			
1		300304138	24	Set screw	Śruba	Sćtskrue	M6x10
2		300332038	24	Face plate	Podkładka	Plan skive	M6
3		7002156655	4	Cover plate	Pokrywa	Dćkplade	
4		7002153995	40	Elbow f. distributor	Kolanko	Břjning f.fordelerhoved	
5		* 7000603248	1	Flex hose	Przewód	Flexslange	Ř 25 PU
6		7002156893	4	Distributor bottom	Rozdzielacz	Fordelerbund	drilled 10 outlets
7		300304152	12	Set screw	Śruba	Sćtskrue	M8x16
8		7002157141	4	Vertical tube	Rura	Stigerřr	
9		370002794	16	U-bolt	Jarzmo	Dragbĺnd	M12 64x90
10		7000602938	4	Ferrule	Zatyczka	Dupsko	DPD 25 01
11		300316021	16	Self locking nut	Nakrętka sam.	Lĺsemřtrik	DIN985 M12
12		300332008	16	Fazet washer	Podkładka	Facetskive	M12
13		*7000601883	1	Flex hose	Przewód	Flexslange	Ř 63/73 PU PLUS
14		7000603017	8	Clamp	Zacisk	Spćndebĺnd	50-65
15		7201005007	40	Seed tube	Rura wysiewna		
16		7002153948	40	Collar f.hose	Łącznik rury		PA 6 BLACK
17		100323321	80	Bolt	Śruba	Sćtskrue	DIN DS6007 M12x55
18		100315010	80	Nut	Nakrętka	Mřtrik	DIN934 M12

*To be ordered in meters