Z 8805

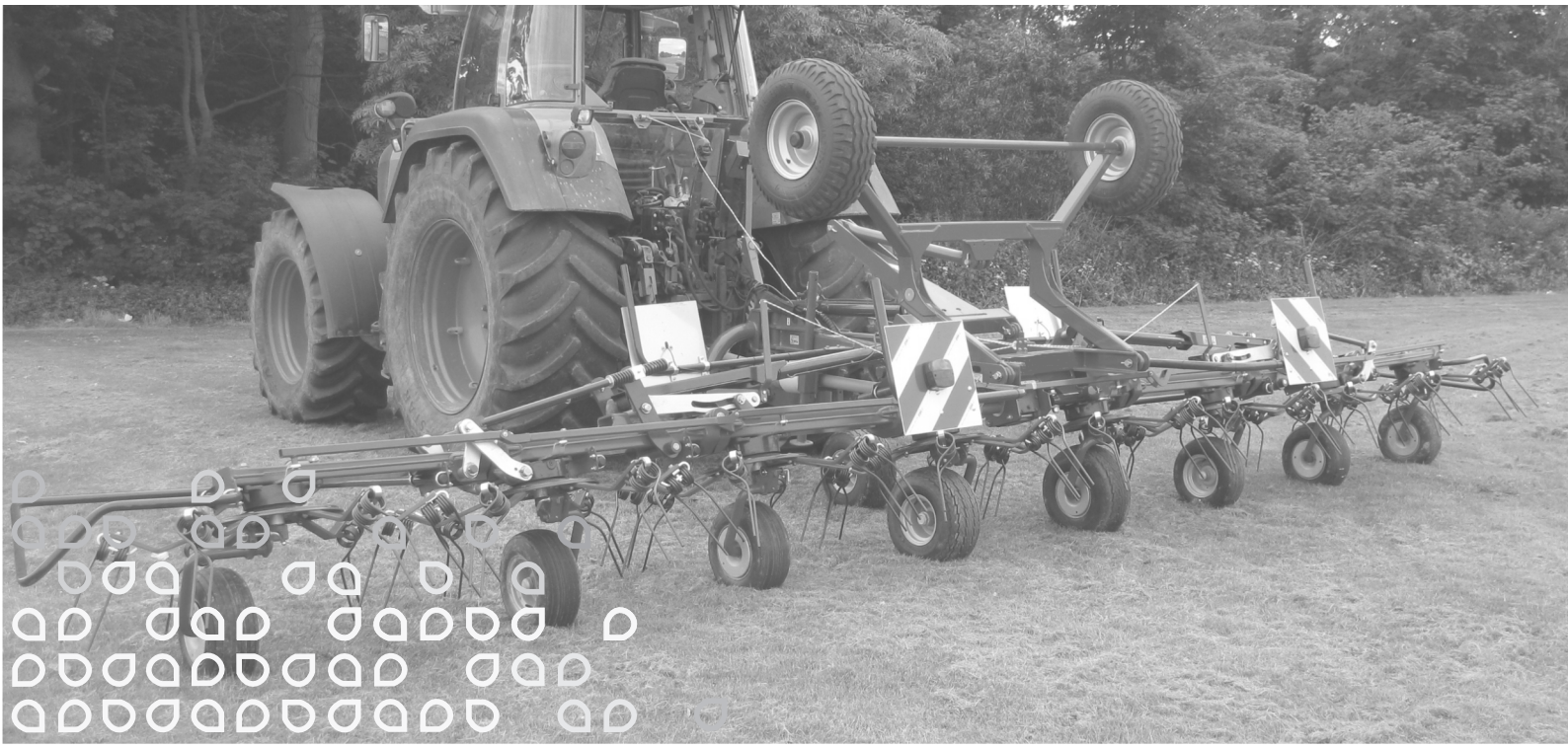

Reservedelsliste
Spare parts list
Ersatzteilliste
Liste de pièce de rechange

X3

Valid from: I Gültig ab:
Valable á partir de: I Gyldig fra:
01. 02. 2012

Serial No.: I Maschinen Nr.:
No. de serie: I Fabrikationsnr.:
6120101502 /
B061240171689

KONGSKILDE

Always state the serial number and if possible the year of the machine when ordering spare parts whereby you save time and money and facilitates matters for us.
Please enter the number of your machine here:

No..... Delivered on the ..... / ..... 20.....
Appropriate when ordering parts.
The serial number is located as shown on the figure.

Bei Ersatzteilbestellungen ist die Fabrikationsnummer Ihrer Maschine unbedingt anzugeben. Das erspart Ihnen Zeit, Geld und Ärger und erleichtert uns die Abfertigung.
Tragen Sie die Nummer Ihrer Maschine bitte hier ein:

Nr..... Geliefert am ..... / ..... 20.....
dann haben Sie bei Ersatzteilbestellungen immer die Nummer bei der Hand.
Die Fabrikationsnummer ist im Rahmen eingeschlagen, siehe Figur.

Lorsque vous commandez des pièces dètachées, indiquez toujours le numéro de série de votre machine et si possible son année de fabrication. Vous éviterez des pertes de temps et vous nous faciliterez le travail.
Prière de noter ici le numéro de série de votre machine:

Numéro..... Livrée le ..... / ..... 20.....

Ceci vous sera utile lorsque vous commanderez des pièces.
Le numéro de série est gravé dans le cadre comme indiqué sur la figure.

Bestiller De reservedele så opgiv venligst maskinens fabrikationsnummer og eventuelt købsår. Det sparer Dem tid, penge og ærgrelser og os unødigt besvær.
De kan notere nummeret på Deres maskine her:

Nr..... Leveret den ..... / ..... 20.....
så har De det ved hånden, når De eventuelt skal bestille reservedele.
Fabrikationsnummeret findes indhugget i rammen, som vist på figuren.

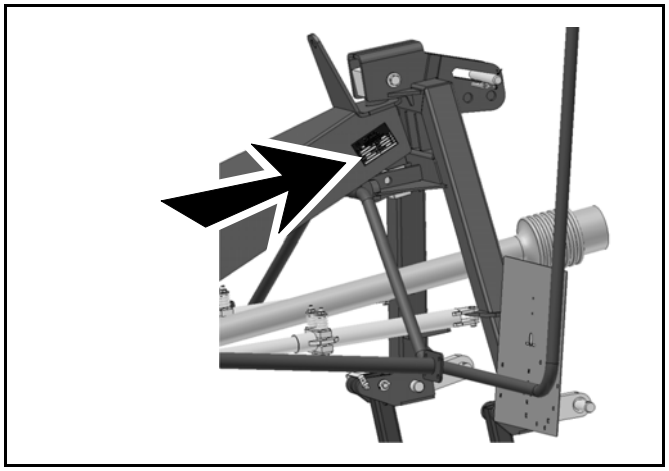

SPARE PARTS BOOK
ERSATZTEILKATALOG
CATALOGUE DE PIÈCES
RESERVEDELSKATALOG

The book is divided into 5 passages:

1. Description of the spare part book.
2. Number key for assembly parts.
3. Number key showing on which figures the spare part numbers can be found.
4. Figure key showing on which figures the parts can be found.
5. Spare parts list.

Der Katalog ist in 5 Abschnitte eingeteilt:

1. Beschreibung des Ersatzteilkataloges.
2. Nummernschlüssel für Montagezubehör.
3. Nummernschlüssel mit Angabe der jeweiligen Ersatzteilnummer.
4. Figurliste mit Angabe, auf welche Figuren die Teile zu finden sind.
5. Ersatzteilliste.

Le catalogue est divisé en 5 sections:

1. Description du catalogue de pièces.
2. Liste de pièces de montage.
3. Numéros des pièces de rechange indiquant le numéro de figure.
4. Liste des figures indiquant sur quelle figure se trouvent les pièces.
5. Liste de pièces de rechange.

Kataloget er opdelt i 5 afsnit:

1. Beskrivelse af reservedelskataloget.
2. Nummernøgle for monteringsdele.
3. Nummernøgle - viser på hvilke figurer reservedelsnumrene findes.
4. Figurnøgle - viser på hvilke figurer delene findes.
5. Reservedelsliste.

Description of the spare parts book:
Beschreibung des Ersatzteilkataloges:
Discription du catalogue de pièces:
Beskrivelse af reservedelskataloget:

The spare parts book is built up as follows:

Fig. 01-29	Standard	Fig. 50-59	Hub
Fig. 30-39	Gear	Fig. 60-79	Variation of standard (Accessory)
Fig. 40-49	PTO drives	Fig. 80-	Accessory

Der Ersatzkatalog ist so aufgebaut:

Fig. 01-29	Standard	Fig. 50-59	Nabe
Fig. 30-39	Getriebe	Fig. 60-79	Variation vom Standard (Zubehör)
Fig. 40-49	Gelenkwellen	Fig. 80-	Zubehör

Le catalogue de pièces est arrangé comme suit:

Fig. 01-29	Standard	Fig. 50-59	Moyeu
Fig. 30-39	Boîtier	Fig. 60-79	Variation du standard (Accessoire)
Fig. 40-49	Arbres à cardan	Fig. 80-	Accessoire

Reservedelskataloget er opbygget således:

Fig. 01-29	Standard	Fig. 50-59	Nav
Fig. 30-39	Gear	Fig. 60-79	Variation af standard (Tilbehør)
Fig. 40-49	Kraftoverføringsaksler	Fig. 80-	Tilbehør

Quantity:
States quantity of parts for machine.
In connection with subassemblies:
Quantity for the assembly.

Anzahl:
Anzahl Teile je maschine.
Bei Untersammlungen:
Anzahl je Sammlung.

Quantité:
Quantité de pièces par machine.
Pour les sous-assemblages: pièces par assemblage.

Antal:
Antal dele pr. maskine.
Ved undersamlinger: dele pr. samling.

Postion No.:
The position No. marked “()”
is not standard.
Is delivered as accessory.

Positionsnummer:
Die Positionsnummer, die mit “()”
gezeichnet ist, ist nicht der Standard.
Wird als Zubehör geliefert.

No de pos.:
Le numéro de position marqué d’un “()”
n’est pas une pièce standard.
Livrée comme accessoire.

Pos. nr.:.
Positionsnummer mærket med.”()”
er ikke standard.
Leveres som tilbehør

POS.	VARENUMMER	ANTAL	BENÆVNELSE BEZEICHNUNG DESIGNATION		HERTIL, DAZU TO THIS, A CECI	
33.	1340-9153 T	2	KRYDS KREUTZGARNITUR >=0003219 <=0003448	CENTRE	1341-9187	1
33.1	1350-7005	2	KRYDS KREUTZGARNITUR >=0003219	CENTRE	1350-9052 1350-9104	4 1
34.	1340-0196	1	PROFILAKSEL PROFILGABEL >=0003219 <=0003448	PROFIL FORK		
34.1	1350-8008	1	PROFILAKSEL PROFILGABEL >=0003249	PROFIL FORK		

Article no.:
The article no. marked “T” is not standard. Is delivered as accessories.
the article no. marked “+”:
Modification is being made.

Warenummer:
Ist eine Warennummer mit "T" gekennzeichnet, wird sie als Zubehör geliefert.
Eine Warennummer mit "+" ist als Modifikation unterwegs.

No. D’article:
Le no d’article marqué d’un “T” n’est pas un article standard. Livré comme accessoire.
No. d’article marqué de “+”:
Une modification viendra.

Varenr.:
Varenummer mærket med "T" er ikke standard. Leveres som tilbehør.
Varenummer mærket med "+" :
ændring undervejs.

Designation:
>=0003219 <=0003448
Spare part used for machine from serial No. 3219 up to No. 3448 both Nos. included.

Benennung:
>=0003219 <=0003448
Ersatzteil für Maschinen von Fabrikationsnummer 3219 bis Nr. 3448.

Désignation:
>=0003219 <=0003448
Pièce de rechange employée sur machines à partir de no de série 3219 jusq’à et y compris no 3448.

Benævnelse:
>=0003219 <=0003448
Reservedel anvendt på maskine fra og med fabrikationsnummer 3219 til og med nr. 3448

To this:
States which and how many mounting parts (screws, nuts, discs etc.) are used with the spare part.
See under number key for assembly parts

Dazu:
Angabe von Montierungsteilen (Schrauben, Muttern, Scheiben usw.) die zusammen mit dem Ersatzteil angewendet werden sollen. Siehe Nummerschlüssel für Montagezubehör.

Pour ceci:
Indique lesquelles et combien de pièces de montage (vis, écrous, rondelles etc.) sont employées avec la pièce de rechange. Voir dans la liste de numéros pour pièces de montage.

Hertil:
Angiver hvilke og hvor mange monteringsdele (skruer, møtrikker, skiver osv.) der anvendes sammen med reservedelen. Se under nummernøgle for monteringsdele.

NUMMERNØGLE FOR MONTERINGSDELE - NUMMERSCHLüSSEL FüR MONTAGEZUBEHOR
NUMBER KEY FOR ASSEMBLY PARTS - LISTE DE PIECES DE MONTAGE

VARENUMMER	BENÆVNELSE	BEZEICHNUNG	DESIGNATION
1213-1222	STÅLSÆTSKRUE M6-20	ST. SETSCHRAUBE M6-20	STEEL SET SCREW M6-20
1213-2222	STÅLSÆTSKRUE M8-20	ST. SETSCHRAUBE M8-20	STEEL SET SCREW M8-20
1213-2322	STÅLSÆTSKRUE M8-30	ST. SETSCHRAUBE M8-30	STEEL SET SCREW M8-30
1213-3224	STÅLSÆTSKRUE M10-25	ST. SETSCHRAUBE M10-25	STEEL SET SCREW M10-25
1213-4224	STÅLSÆTSKRUE M12-25	ST. SETSCHRAUBE M12-25	STEEL SET SCREW M12-25
1213-4324	STÅLSÆTSKRUE M12-35	ST. SETSCHRAUBE M12-35	STEEL SET SCREW M12-35
1213-5523	STÅLSÆTSKRUE M16-55	ST. SET SCHRAUBE M16-55	STEEL SET SCREW M16-55
1214-3226	STÅLSKRUE M10-60	STAHLSECHSKANTSCHRAUBE M10-60	STEEL SCREW M10-60
1214-4123	STÅLSKRUE M12-40	STAHLSECHSKANTSCHRAUBE M12-40	STEEL SCREW M12-40
1214-4330	STÅLSKRUE M 12-90	STAHLSECHSKANTSCHRAUBE M 12-90	STEEL SCREW M 12-90
1214-5428	STÅLSKRUE M16-120	STAHLSECHSKANTSCHRAUBE M16-120	STEEL SCREW M16-120
1214-5626	STÅLSKRUE M16-220	STAHLSECHSKANTSCHRAUBE M16-220	STEEL SCREW M16-220
1215-2224	BRÆDDESKRUE M8-25	FLACHRUNDSCHRAUBE M8-25	CARRIAGE SCREW M8-25
1215-3222	BRÆDDESKRUE M10-20 H-3	FLACHRUNDSCHRAUBE M10-20 H-3	CARRIAGE SCREW M10-20 H-3
1215-4330	BRÆDDESKRUE M12-35 KV. 8.8.	FLACHRUNDSCHRAUBE M12-35 Q 8.8	CARRIAGE SCREW M12-35 Q. 8.8
1216-1120	MASKINSKRUE R/H M4-12	ZYLINDERSCHRAUBE M4-12	MACHINE SCREW ROUNDH. M4-12
1219-0307	LÅSESKRUE M12-30	SCHLOSSSCHRAUBE M12-30	LOCKING SCREW M12-30
1219-0816	SKRUE M12X1,25-70	SCHRAUBE M12X1,25-70	SCREW M12X1,25-70
1219-0927	BØJLESKRUE	BüGELSCHRAUBE	SCREW
1220-1321	NYLOC MØTRIK M4 DIN 985-8	NYLOC MUTTER M4 DIN 985-8	NYLOC NUT M4 DIN 985-8
1220-1323	NYLOC MØTRIK M6	NYLOC MUTTER M6	NYLOC NUT M6
1220-1522	FLANGEMØTRIK M6	FLANSCHSCHRAUBEN M6	FLANGE NUT M6
1220-2321	NYLOC MØTRIK M8	NYLOC MUTTER M8	NYLOC NUT M8
1220-2620	FLANGEMØTRIK M8	MUTTER MIT BUND M8	SLEEVE NUT M8
1220-3321	NYLOC MØTRIK M10	NYLOC MUTTER M10	NYLOC NUT M10
1220-3522	TANDMØTRIK M10	ZAHNMUTTER M10	SPROCKET NUT M10
1220-4129	MØTRIK M12X1,25	MUTTER M12X1,25	NUT M12X1,25
1220-4321	NYLOC MØTRIK M12	NYLOC MUTTER M12	NYLOC NUT M12
1220-5321	NYLOC MØTRIK M16	NYLOC MUTTER M16	NYLOC NUT M16
1220-6321	NYLOC MØTRIK M20	NYLOC MUTTER M20	NYLOC NUT M20
1241-1101	SPÆNDESKIVE 4,3-12-1 GALV.	SCHEIBE 4,3-12-1 GALV.	WASHER 4,3-12-1 GALV.
1241-1202	SPÆNDESKIVE 8,4-16-1,6	SCHEIBE 8,4-16-1,6	WASHER 8,4-16-1,6
1241-1207	SPÆNDESKIVE 6,4-12-1,6	SCHEIBE 6,4-12-1,6	WASHER 6,4-12-1,6
1241-2402	SPÆNDESKIVE 10,5-20-2,0	SCHEIBE 10,5-20-2,0	WASHER 10,5-20-2,0
1241-2507	SPÆNDESKIVE 13-29-3	SCHEIBE 13-29-3	WASHER 13-29-3
1241-3403	SPÆNDESKIVE 13-25-2,5	SCHEIBE 13-25-2,5	WASHER 13-25-2,5
1241-3506	SPÆNDESKIVE 15-28-3	SCHEIBE 15-28-3	WASHER 15-28-3
1241-3508	SPÆNDESKIVE 13-25-3	SCHEIBE 13-25-3	WASHER 13-25-3
1241-3509	SPÆNDESKIVE 13-37-3	SCHEIBE 13-37-3	WASHER 13-37-3
1241-4502	SPÆNDESKIVE 17-30-3 STÅL	SCHEIBE 17-30-3 STAHL	WASHER 17-30-3 STEEL
1241-4604	SPÆNDESKIVE 17-39-4	SCHEIBE 17-39-4	WASHER 17-39-4
1241-5201	SPÆNDESKIVE 20,0-28-1	SCHEIBE 20,0-28-1	WASHER 20,0-28-1
1241-5504	SPÆNDESKIVE 21-37-3	SCHEIBE 21-37-3	WASHER 21-37-3
1241-5602	SPÆNDESKIVE 21-32-4	SCHEIBE 21-32-4	WASHER 21-32-4
1241-6502	SPÆNDESKIVE	SCHEIBE	WASHER
1241-6604	SPÆNDESKIVE 25-44-4	SCHEIBE 25-44-4	WASHER 25-44-4
1241-6605	SPÆNDESKIVE 26-40-4	SCHEIBE 26-40-4	WASHER 26-40-4
1241-6904	SPÆNDESKIVE 25-35-1	SCHEIBE 25-35-1	WASHER 25-35-1
1241-6906	PASSKIVE 26.0-37-2.0	PASSCHEIBE	SHIM RING
1241-7701	SPÆNDESKIVE 31-45-5	SCHEIBE 31-45-5	WASHER 31-45-5
1241-7907	SPÆNDESKIVE 30-42-1	SCHEIBE 30-42-1	WASHER 30-42-1
1241-7908	STØTTESKIVE 30-42-2,5	STUETZSCHEIBE 30-42-2,5	SUPPORT WASHER 30-42-2,5
1241-8912	SPÆNDESKIVE 35-45-0,5	SCHEIBE 35-45-0,5	WASHER 35-45-0,5
1241-8913	SPÆNDESKIVE 35-45-2,5	SCHEIBE 35-45-2,5	WASHER 35-45-2,5
1251-3105	SPÆNDESSTIFT 5-24	SPANNSTIFT 5-24	SPECIAL PIN 5-24
1251-3204	SPÆNDESTIFT 5,0-30	SPANNSTIFT 5,0-30	SPECIAL PIN 5,0-30
1251-3403	SPÆNDESTIFT 5,0-50	SPANNSTIFT 5,0-50	SPECIAL PIN 5,0-50
1251-3503	SPÆNDESSTIFT 5,0-60	SPANNSTIFT 5,0-60	SPECIAL PIN 5,0-60
1251-4203	SPÆNDESTIFT 6,0-30	SPANNSTIFT 6,0-30	SPECIAL PIN 6,0-30
1251-4306	SPÆNDESTIFT 6,0-40	SPANNSTIFT 6,0-40	SPECIAL PIN 6,0-40
1251-5305	SPÆNDESTIFT 8,0-40	SPANNSTIFT 8,0-40	SPECIAL PIN 8,0-40
1251-5306	SPÆNDESTIFT 8,0-45	SPANNSTIFT 8,0-45	SPECIAL PIN 8,0-45
1251-5405	SPÆNDESTIFT 8,0-50	SPANNSTIFT 8,0-50	SPECIAL PIN 8,0-50
1251-5505	SPÆNDESTIFT 8,0-60	SPANNSTIFT 8,0-60	SPECIAL PIN 8,0-60
1251-5603	SPÆNDESTIFT 8,0-70	SPANNSTIFT 8,0-70	SPECIAL PIN 8,0-70
1251-6306	SPÆNDESTIFT 10,0-40	SPANNSTIFT 10,0-40	SPECIAL PIN 10,0-40
1251-6406	SPÆNDESTIFT 10,0-50	½PANNSTIFT 10,0-50	SPECIAL PIN 10,0-50
1251-6504	SPÆNDESTIFT 10,0-60	SPANNSTIFT 10,0-60	SPECIAL PIN 10,0-60
1251-6601	SPÆNDESTIFT 10-70	SPANNSTIFT 10-70	SPECIAL PIN 10-70
1251-7301	SPÆNDESTIFT 12-40	SPANNSTIFT 12-40	SPECIAL PIN 12-40
1251-7405	SPÆNDESTIFT 13,0-50	SPANNSTIFT 13,0-50	SPECIAL PIN 13,0-50
1251-7603	SPÆNDESTIFT 13,0-70	SPANNSTIFT 13,0-70	SPECIAL PIN 13,0-70
1251-8404	SPÆNDESTIFT 16-50	SPANNSTIFT 16-50	SPECIAL PIN 16-50
1251-8603	SPÆNDESTIFT 16-70	SPANNSTIFT 16-70	SPECIAL PIN 16-70
1251-9007	SPÆNDESTIFT 10-80	SPANNSTIFT 10-80	SPECIAL PIN 10-80
1255-1205	LÅSERING 15 MM UDVENDIG	SICHERUNGSRING 15 MM AUSSEN	SNAP RING 15 MM OUTER
1255-2201	LÅSERING 20 MM UDVENDIG	SICHERUNGSRING 20 MM AUSSEN	SNAP RING 20 MM OUTER
1255-2207	LÅSERING 25 MM UDVENDIG	SICHERUNGSRING 25 MM AUSSEN	SNAP RING 25 MM OUTER
1313-1103	SMØRENIPPEL	SCHMIERNIPPEL	GREASE NIPPLE
1331-3107	KUGLELEJE	KUGELLAGER	BALL BEARING

VARENUMMER	FIGUR	POS.	VARENUMMER	FIGUR	POS.	VARENUMMER	FIGUR	POS.	VARENUMMER	FIGUR	POS.
PR80-0859	23.	1.	1254-3202	18.	6.	1501-0021	40.	55.	2570-199X	6.	5.
PR80-3395	23.	11.	1311-1222	22. 1	16.	1501-0129	40.	25.	2570-199X	7.	5.
PR80-6604	8.	8.	1311-1224	22. 1	11.	1601210	23.	6.	2570-204X	6.	3.
PR80-7008	23.	4.	1311-1225	22. 1	12.	1617890	80.	6.	2570-204X	7.	3.
PR80-7152	23.	2.	1311-2304	22. 1	14.	1619870	80.	3.	2570-206X	6.	25.
0195140	6.	31.	1311-8406	22. 1	5.	1622830	6.	26.	2570-206X	7.	25.
0407190	2.	4.	1311-8533	22. 1	3.	1622830	7.	26.	2570-217X	8.	3.
0407220	21.	15.	1311-8538	22. 1	15.	1623010	11.	7.	2570-230X	6.	4.
0411160	21.	7.	1311-8648	8.	10.	1623010	16.	7.	2570-230X	7.	4.
0423391	22.	5.	1313-1103	3.	13.	1623020	12.	9.	2570-231X	6.	6.
0445770	12.	8.	1313-1103	4.	13.	1623020	13.	9.	2570-231X	7.	6.
0445770	13.	8.	1313-1103	5.	13.	1623020	17.	9.	2570-233X	6.	34.
0445770	17.	8.	1313-1103	6.	29.	1623020	18.	9.	2570-233X	7.	34.
0445770	18.	8.	1313-1103	7.	29.	1624740	12.	4.	2570-239X	6.	41.
0459630	2.	3.	1313-3103	1.	10.	1624740	17.	4.	2570-239X	7.	41.
0462110	22.	1.	1313-3103	3.	14.	1624740	18.	4.	2570-243X	3.	5.
0462110	22. 1	1.	1313-3103	4.	16.	1626960	21.	13.	2570-244X	2.	16.
0464760	21.	6.	1313-3103	5.	14.	1626970	21.	12.	2570-245X	2.	17.
0474050	4.	12.	1315-0230	30.	1.	1627030	23.	7.	2570-323X	1.	5.
0476350	22.	3.	1315-0231	31.	1.	1627900	23.	5.	2570-329X	1.	8.
0484340	21.	18.	1317-0302	22. 1	13.	1629600	6.	50.	2570-330X	1.	9.
0490810	22.	9.	1317-0970	20.	1.	1629600	7.	50.	2570-358X	1.	15.
0602140	1.	19.	1317-1020	6.	9.	1630930	12.	7.	2570-361X	8.	7.
0618240	18.	21.	1317-1020	7.	9.	1630930	13.	7.	2570-381X	6.	35.
0625450	8.	15.	1317-5025	22. 1	4.	1630930	17.	7.	2570-381X	7.	35.
0625450	80.	8.	1317-5027	22. 1	9.	1630930	18.	7.	2570-427X	3.	8.
0628240	17.	21.	1317-5033	22. 1	6.	1634590	1.	12.	2570-428X	2.	18.
0629010	20.	4.	1317-5034	22. 1	8.	2365-366X	6.	27.	2570-431X	6.	22.
0629010	22.	10.	1331-2306	2.	14.	2365-366X	7.	27.	2570-431X	7.	22.
0651640	6.	32.	1331-2306	3.	2.	2365-367X	6.	2.	2570-432X	6.	23.
0652480	21.	111.	1331-2306	4.	2.	2365-367X	7.	2.	2570-432X	7.	23.
0652490	21.	115.	1331-2306	5.	1.	2365-367X	20.	7.	2570-441X	8.	14.
0652500	21.	116.	1331-3310	6.	20.	2365-403X	6.	30.	2570-444X	8.	16.
0652510	21.	110.	1331-3310	7.	20.	2365-403X	6.	33.	2570-451X	2.	6.
0652520	21.	114.	1335-6012	1.	7.	2510-063X	1.	2.	2570-451X	3.	10.
0652540	21.	112.	1335-6016	80.	10.	2520-012X	12.	2.	2570-451X	4.	7.
0654950	21.	17.	1335-6017	4.	11.	2520-012X	13.	2.	2570-451X	5.	10.
0654960	21.	117.	1335-6017	6.	13.	2520-012X	17.	2.	2570-452X	5.	11.
0654990	21.	14.	1335-6017	7.	13.	2520-012X	18.	2.	2570-514X	2.	11.
0655190	21.	11.	1335-6022	6.	16.	2520-012X	80.	9.	2570-515X	6.	40.
0659170	80.	2.	1335-6022	7.	16.	2520-013X	11.	2.	2570-515X	7.	30.
0659180	80.	1.	1335-6023	6.	21.	2520-013X	16.	2.	2570-517X	2.	10.
0661380	8.	9.	1335-6023	7.	21.	2520-117X	11.	21.	2570-518X	2.	15.
0661570	8.	2.	1335-6024	3.	4.	2520-117X	12.	21.	2570-579X	6.	45.
0661940	1.	18.	1335-6024	4.	4.	2520-117X	13.	21.	2570-579X	7.	45.
0668000	23.	13.	1335-6024	5.	5.	2520-117X	16.	21.	2570-590X	6.	44.
1165-0254	5.	15.	1340-1426	40.	0.	2520-117X	80.	91.	2570-590X	7.	44.
1214-4330	5.	38.	1340-9210	40.	12.	2520-183X	8.	12.	2570-597X	14.	5.
1214-4422	5.	37.	1340-9215	40.	11.	2520-307X	12.	2. 1	2570-597X	15.	5.
1214-4426	3.	37.	1340-9281	40.	13.	2520-307X	13.	2. 1	2570-598X	14.	3.
1214-4426	4.	37.	1340-9283	40.	26.	2520-307X	17.	2. 1	2570-598X	15.	3.
1214-4428	2.	38.	1341-9091	40.	23.	2520-307X	18.	2. 1	2570-599X	1.	17.
1214-4721	2.	37.	1341-9155	40.	21.	2570-018X	2.	12.	2570-600X	14.	4.
1214-6422	20.	2.	1341-9190	40.	22.	2570-018X	3.	3.	2570-600X	15.	4.
1219-0550	80.	7.	1341-9411	40.	53.	2570-018X	4.	3.	2570-607X	1.	24.
1219-0926	8.	1.	1341-9619	40.	51.	2570-018X	5.	2.	2570-607X	3.	15.
1219-0926	9.	4.	1341-9630	40.	54.	2570-021X	14.	6.	2570-607X	4.	25.
1220-1122	21.	2.	1341-9641	40.	56.	2570-021X	15.	6.	2570-608X	19.	5.
1241-1405	21.	3.	1393-0138	22.	7.	2570-022X	14.	2.	2600-835X	23.	12.
1241-2409	2.	33.	1393-0138	22. 1	7.	2570-022X	15.	2.	3510-074X	1.	11.
1241-2409	3.	33.	1393-0139	22.	2.	2570-023X	14.	1.	3570-011A	11.	1. 1
1241-2409	4.	33.	1393-0139	22. 1	2.	2570-023X	15.	1.	3570-011A	16.	1. 1
1241-2409	5.	34.	1393-0186	6.	1.	2570-025X	1.	3.	3570-011X	11.	1.
1241-2410	2.	34.	1393-0186	7.	1.	2570-053X	12.	3.	3570-011X	16.	1.
1241-2410	3.	34.	1393-0187	4.	10.	2570-053X	17.	3.	3570-014A	12.	1. 1
1241-2410	4.	34.	1400900	23.	8.	2570-053X	18.	3.	3570-014A	17.	1. 1
1241-2410	5.	35.	1401140	21.	5.	2570-145X	2.	1.	3570-014A	18.	1. 1
1241-2411	2.	35.	1407610	8.	11.	2570-146X	3.	9.	3570-014X	12.	1.
1241-2411	3.	35.	1413200	11.	8.	2570-146X	4.	6.	3570-014X	17.	1.
1241-2411	4.	35.	1413200	16.	8.	2570-147X	5.	9.	3570-014X	18.	1.
1241-2411	5.	36.	1418340	8.	6.	2570-177X	3.	12.	3570-036X	6.	10.
1241-3404	2.	36.	1420410	22.	8.	2570-177X	4.	15.	3570-036X	7.	10.
1241-3404	3.	36.	1421620	20.	6.	2570-177X	5.	12.	3570-037X	6.	11.
1241-3404	4.	36.	1421830	22.	4.	2570-178X	11.	5.	3570-037X	7.	11.
1241-3404	5.	33.	1421860	22.	6.	2570-178X	16.	5.	3570-040X	19.	1.
1242-9021	21.	4.	1431-3192	1.	20.	2570-179X	12.	5.	3570-041X	19.	3.
1251-6505	40.	24.	1431-4495	1.	16.	2570-179X	13.	5.	3570-042X	19.	2.
1254-3202	11.	6.	1433-0409	6.	37.	2570-179X	17.	5.	3570-046X	11.	3.
1254-3202	12.	6.	1433-0409	7.	37.	2570-179X	18.	5.	3570-046X	16.	3.
1254-3202	13.	6.	1501-0005	40.	5.	2570-180X	5.	4.	3570-047X	13.	3.
1254-3202	16.	6.	1501-0006	40.	4.	2570-190X	6.	38.	3570-048X	13.	10.
1254-3202	17.	6.	1501-0021	40.	52.	2570-190X	7.	38.	3570-049X	3.	7.

VARENUMMER	FIGUR	POS.	VARENUMMER	FIGUR	POS.	VARENUMMER	FIGUR	POS.	VARENUMMER	FIGUR	POS.
3570-049X	4.	5.									
3570-049X	5.	8.									
3570-049X	18.	10.									
3570-050X	2.	8.									
3570-060X	8.	4.									
3570-061X	8.	5.									
3570-094X	4.	9.									
3570-095X	6.	36.									
3570-095X	7.	36.									
3570-098X	1.	6.									
3570-099X	1.	13.									
3570-107X	1.	1.									
3570-110X	11.	4.									
3570-110X	13.	4.									
3570-110X	16.	4.									
3570-111X	6.	7.									
3570-111X	7.	7.									
3570-112X	6.	12.									
3570-112X	7.	12.									
3570-113X	6.	8.									
3570-113X	7.	8.									
3570-116X	3.	6.									
3570-117X	4.	8.									
3570-118X	5.	6.									
3570-119X	6.	15.									
3570-119X	7.	15.									
3570-120X	6.	17.									
3570-120X	7.	17.									
3570-121X	6.	18.									
3570-121X	7.	18.									
3570-122X	6.	19.									
3570-122X	7.	19.									
3570-132X	6.	24.									
3570-132X	7.	24.									
3570-138X	8.	13.									
3570-140X	9.	2.									
3570-141X	9.	3.									
3570-142X	9.	1.									
3570-143A	13.	1.	1								
3570-143X	13.	1.									
3570-144X	80.	4.									
3570-145X	80.	5.									
3570-146X	1.	14.									
3570-150X	1.	21.									
3570-158X	2.	9.									
3570-161X	20.	5.									
3570-178X	6.	42.									
3570-178X	7.	42.									
3570-179X	6.	43.									
3570-179X	7.	43.									
3570-181X	1.	4.									
3570-182X	19.	4.									
3570-330X	20.	6.	1								
4500-0080	80.	100.									

FIGURNØGLE - FIGURSCHLÜSSEL - FIGURE KEY - LISTE DE FIGURES

Fig. 1

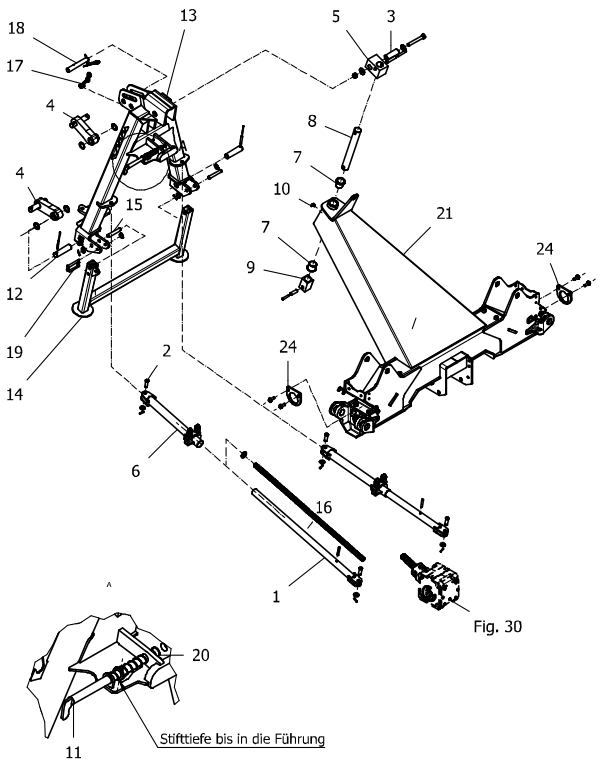

Fig. 2

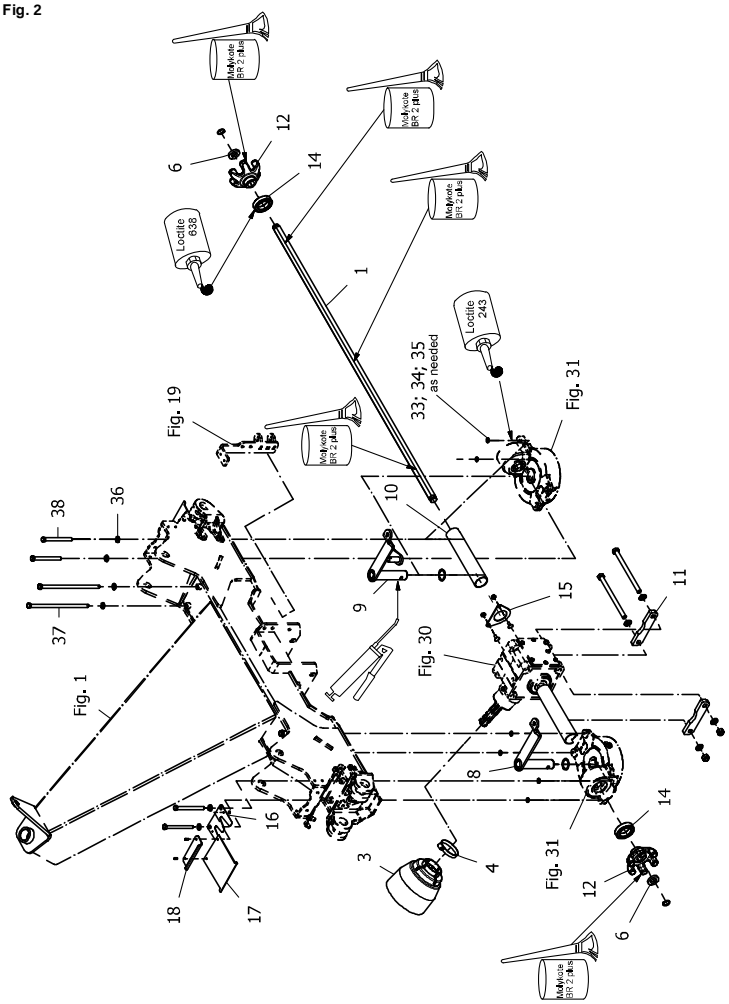

Fig. 3

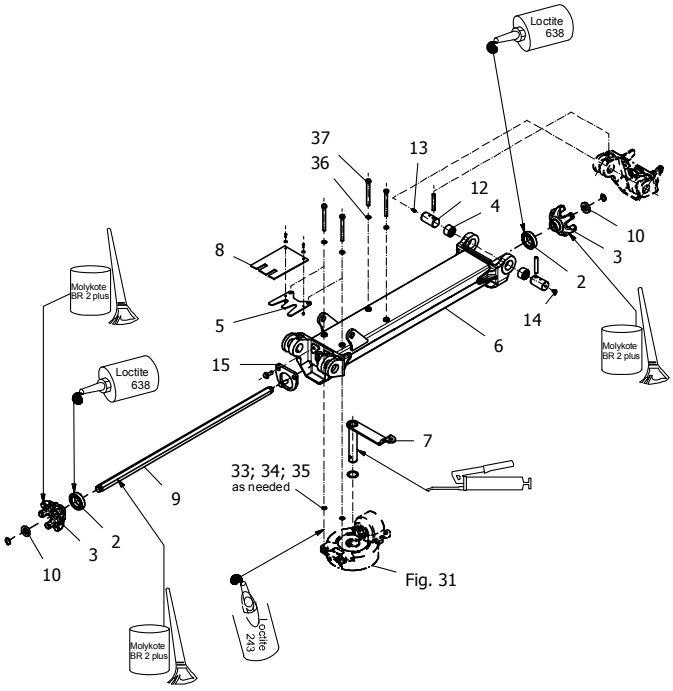

Fig. 4

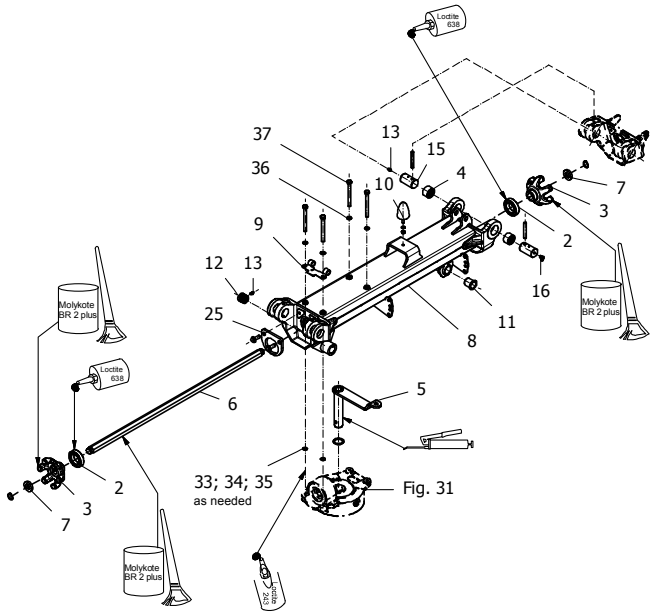

Fig. 5

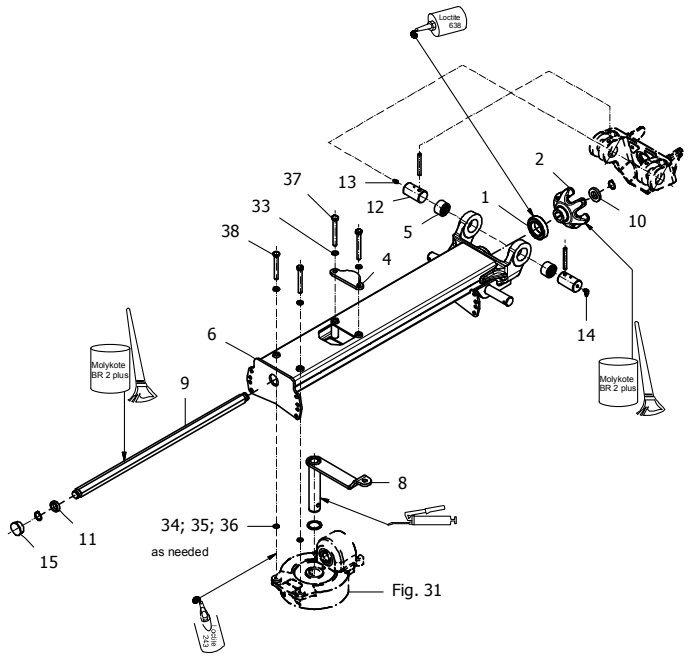

Fig. 6

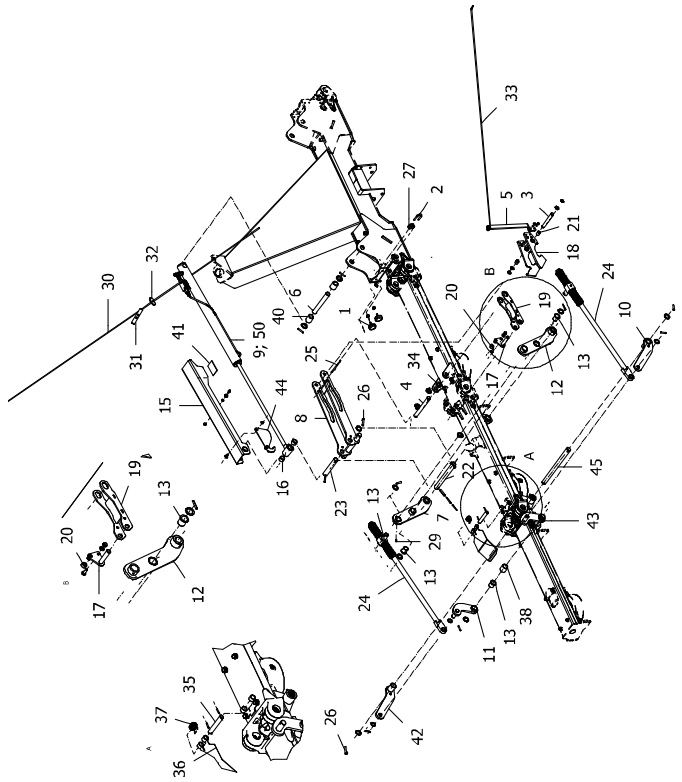

Fig. 7

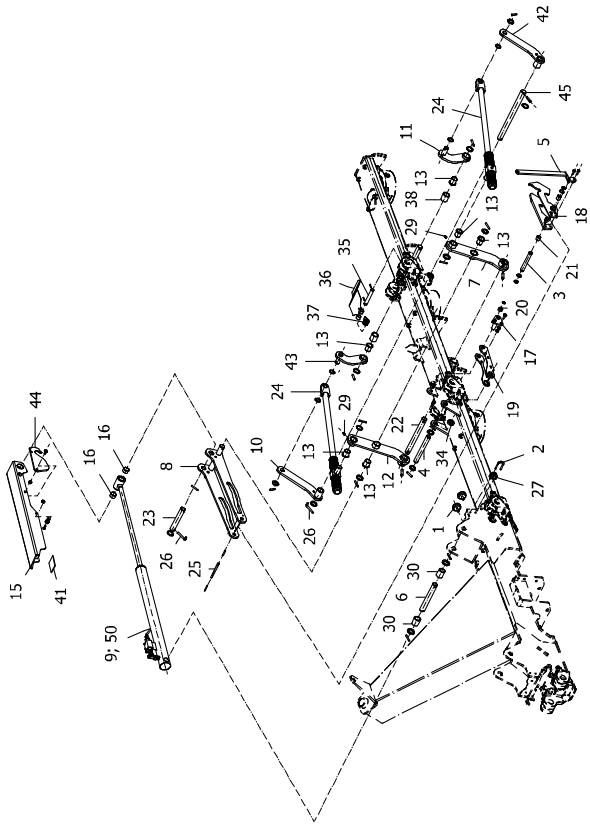

Fig. 8

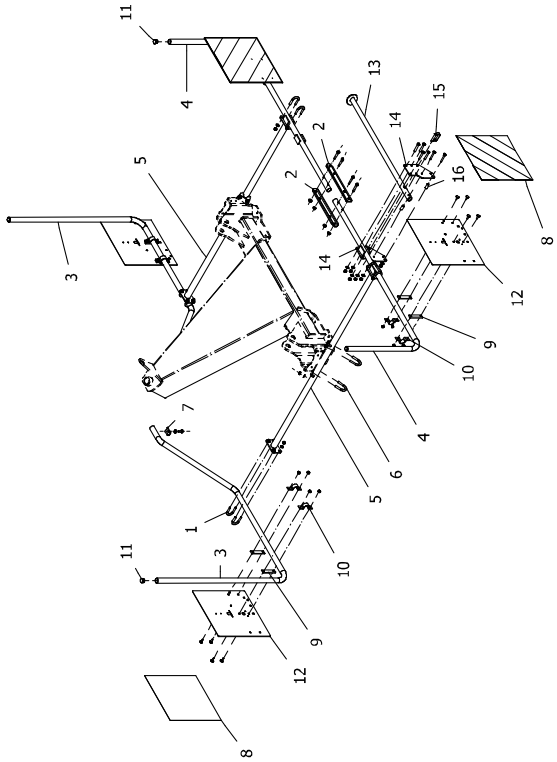

Fig. 9

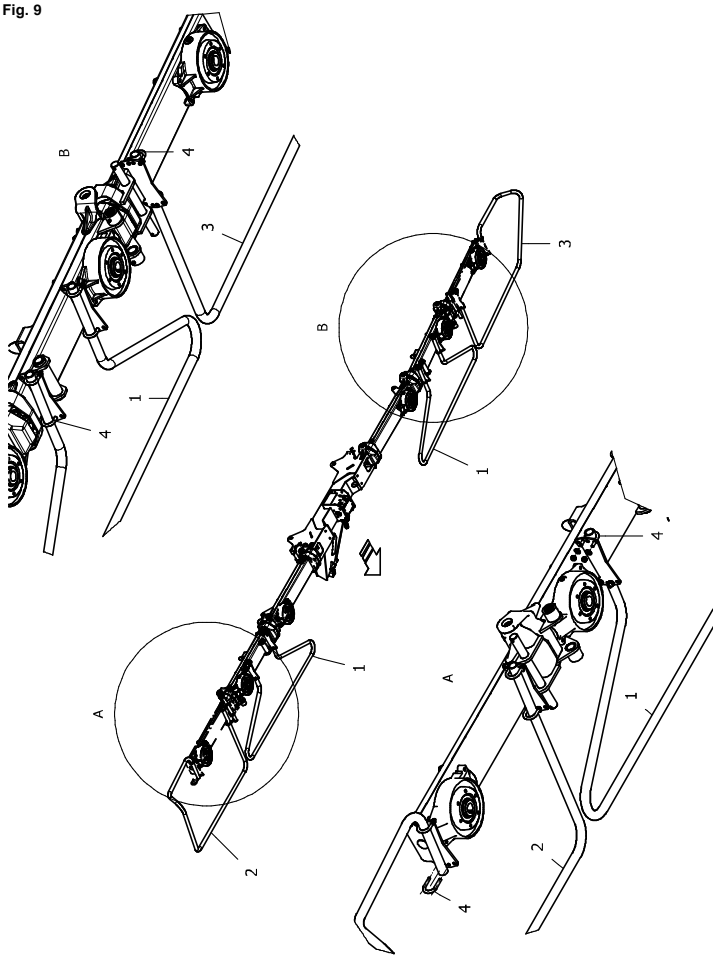

Fig. 10

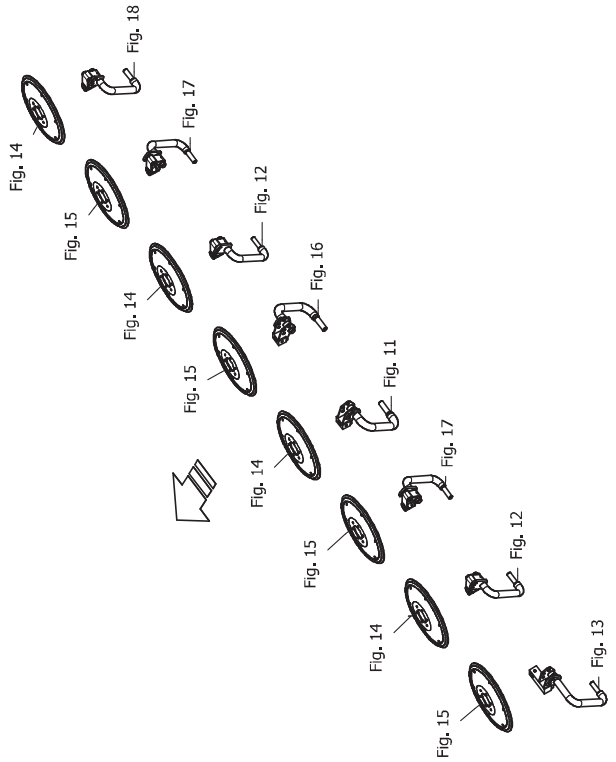

Fig. 11

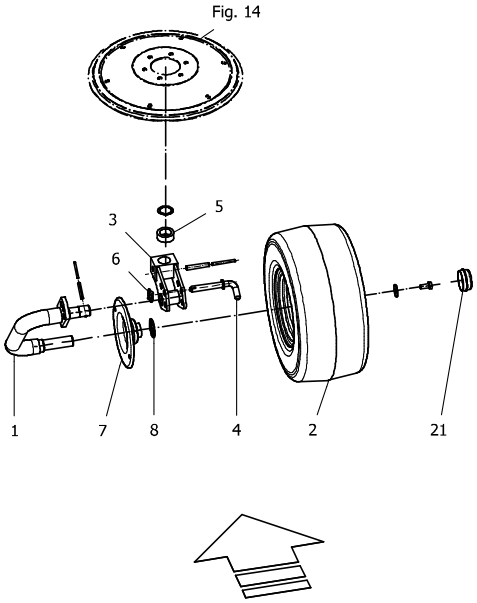

Fig. 12

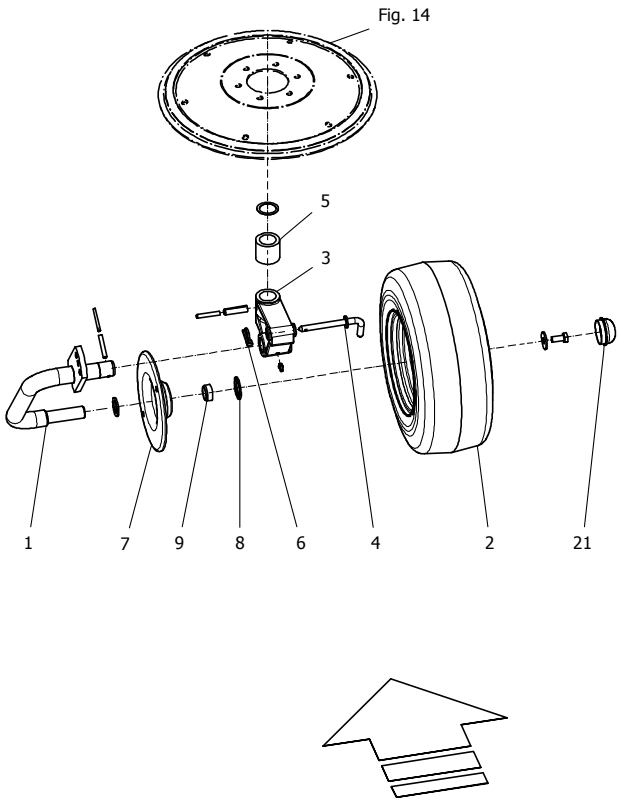

Fig. 13

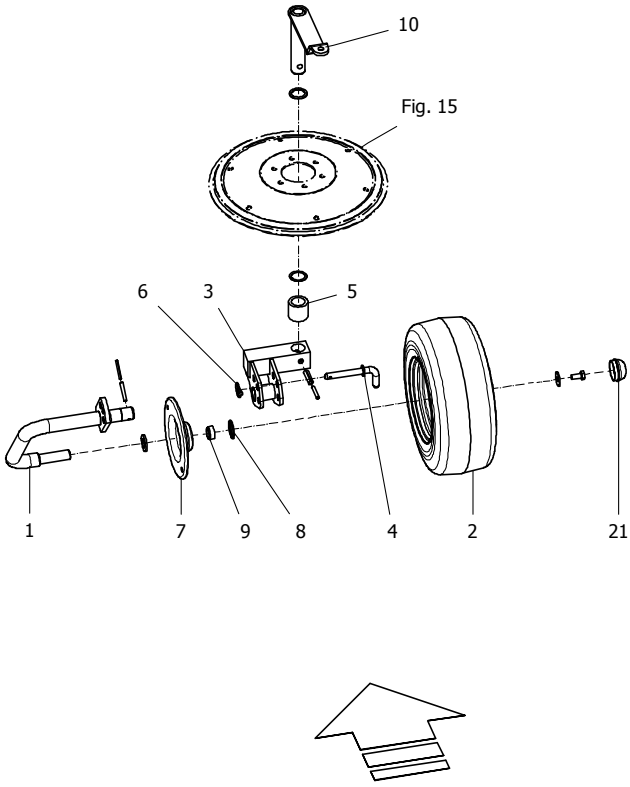

Fig. 14

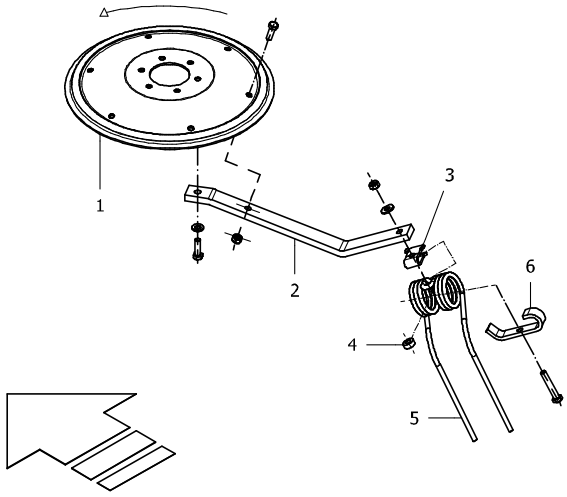

Fig. 15

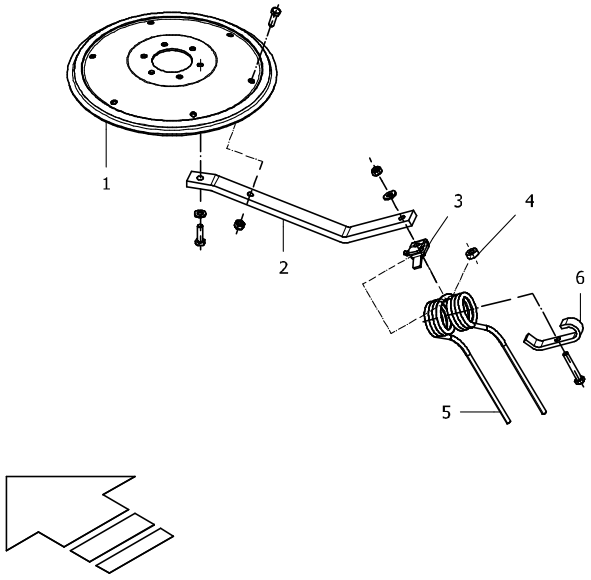

Fig. 16

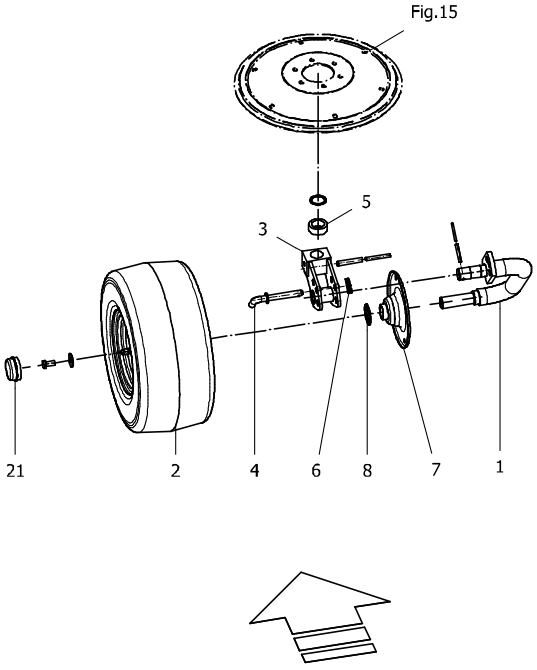

Fig. 17

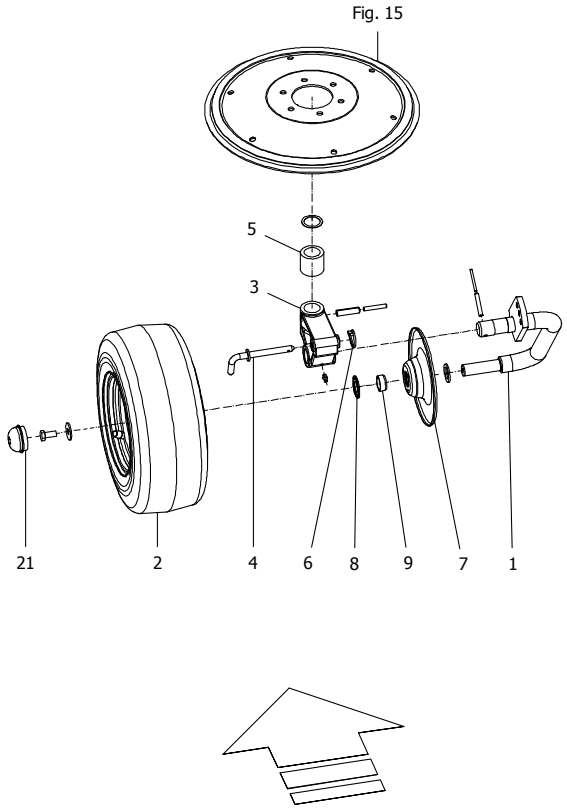

Fig. 18

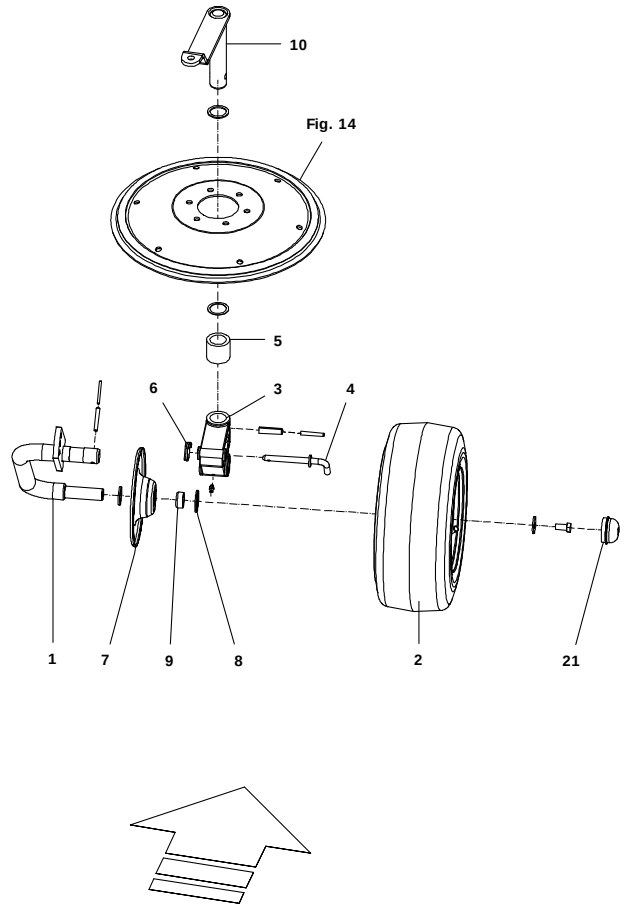

Fig. 19

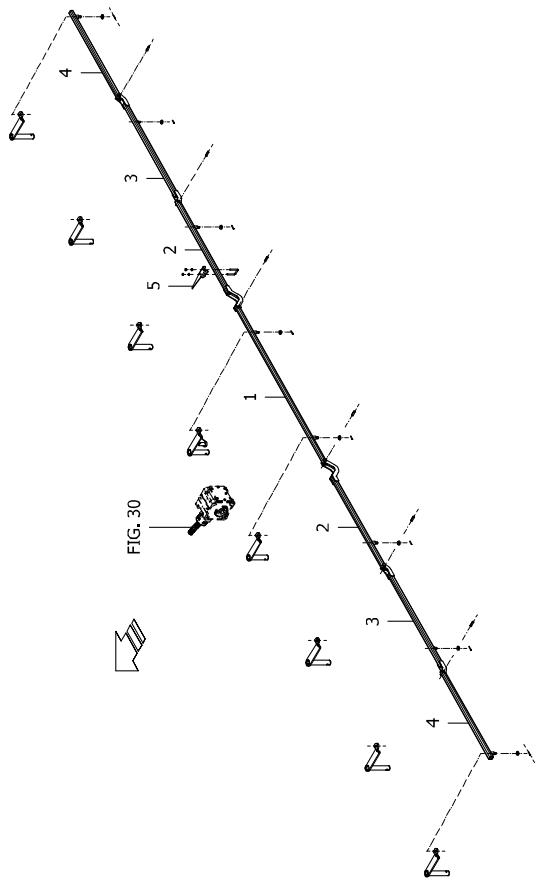

Fig. 20

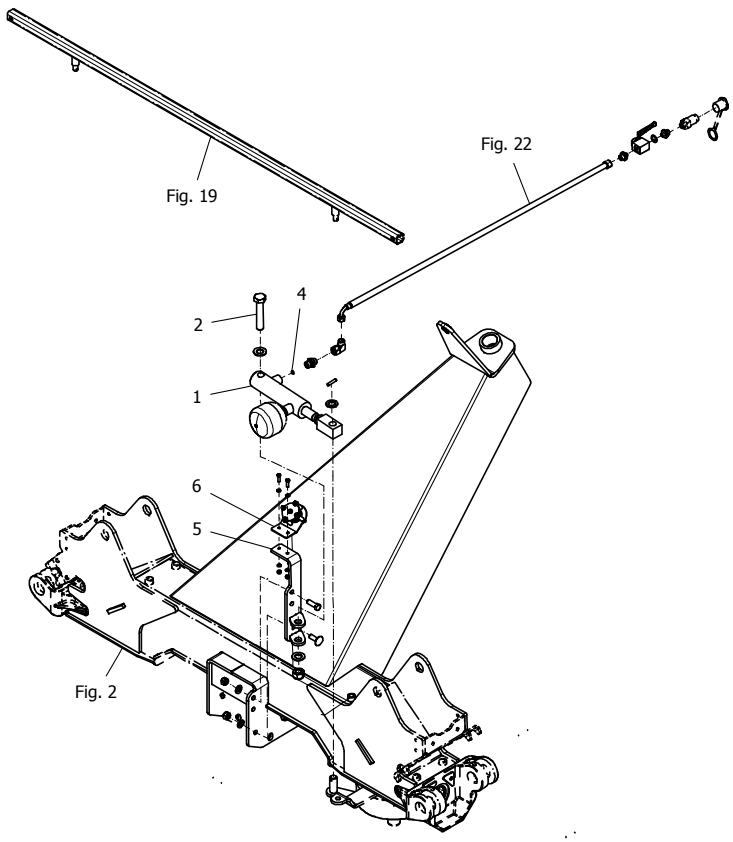

Fig. 21

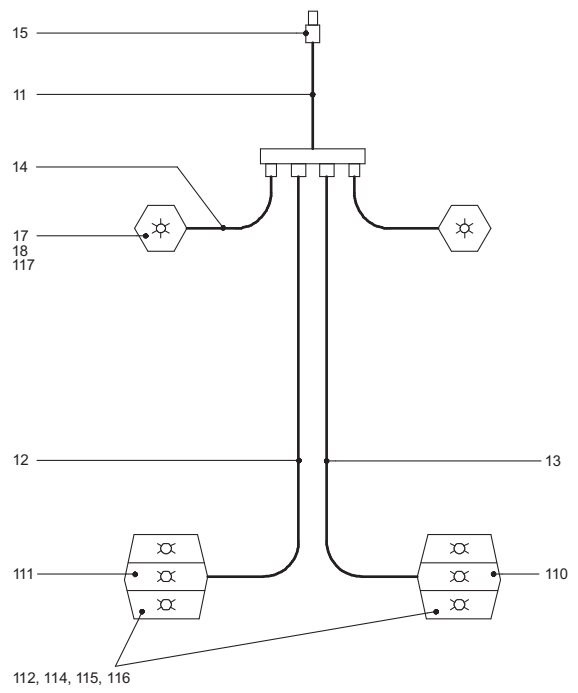

Nennspannung 12 V

schematische Darslellung

Fig. 22

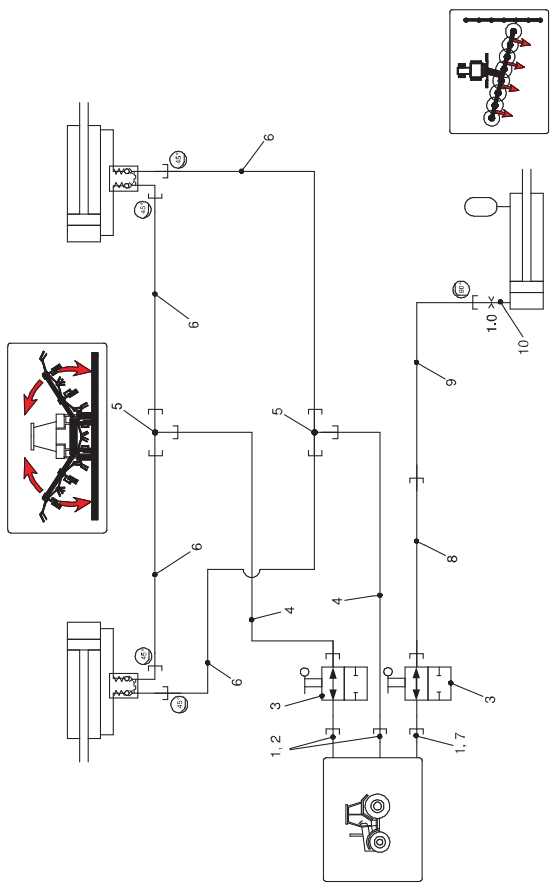

Fig. 22.1

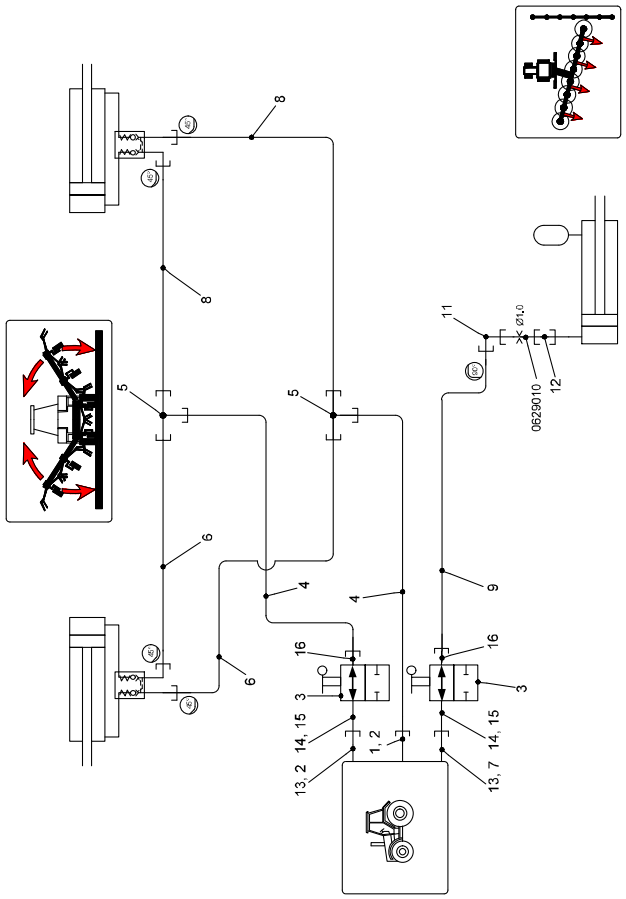

Fig. 23

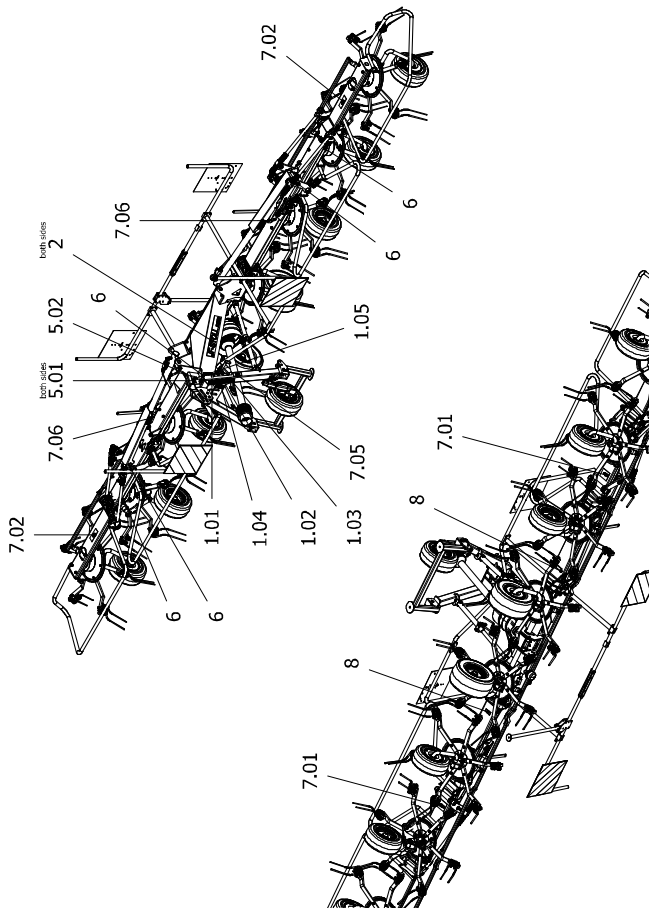

Fig. 30

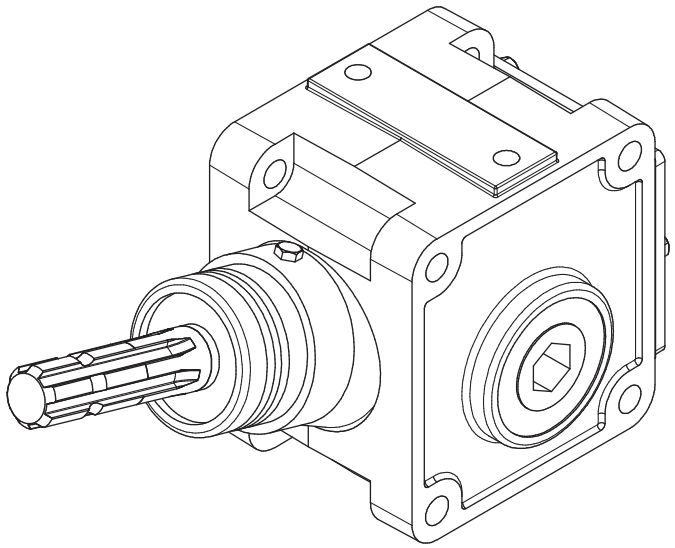

Fig. 31

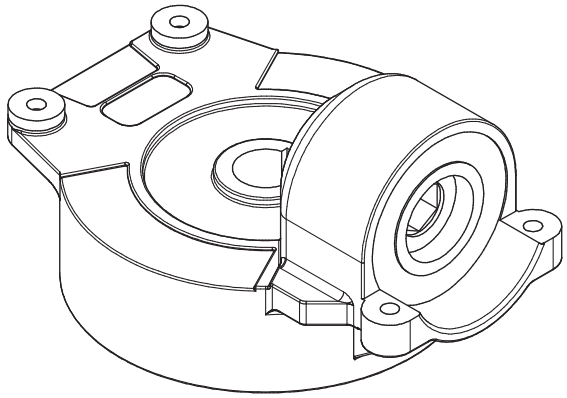

Fig. 40

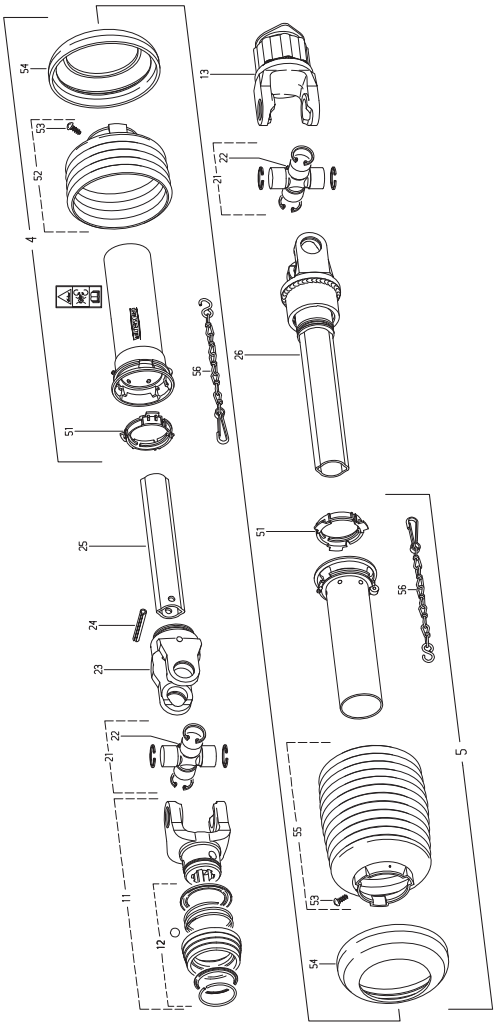

Fig. 80

TILBEHØR - ZUBEHÖR - ACCESSORIES

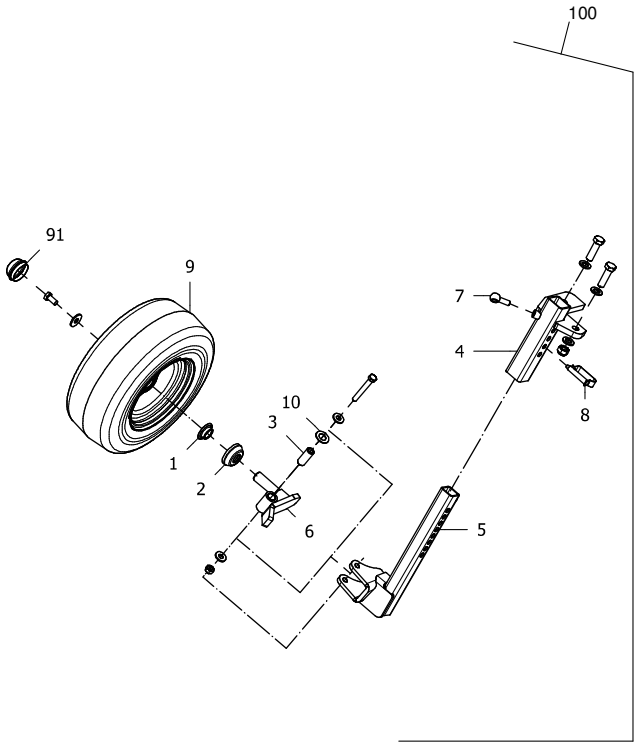

Fig. 1

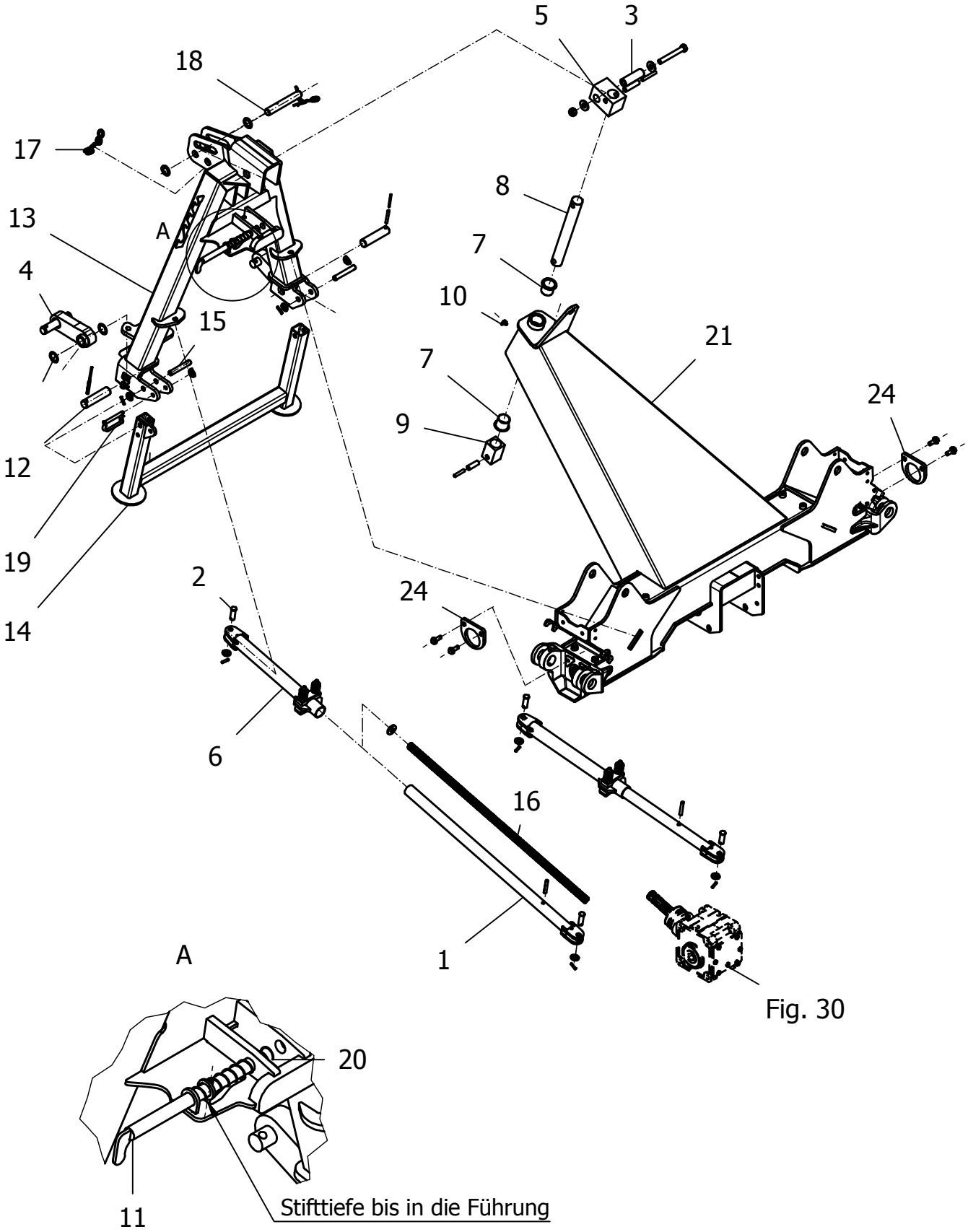
5
3
18
17
8
13
A
7
4
10
15
21
7
24
9
12
19
2
24
14
6
16
1
A
20
11
Stifttiefe bis in die Führung

Fig. 30

POS.	VARENUMMER	ANTAL	BENÆVNELSE BEZEICHNUNG	DESIGNATION	HERTIL, DAZU, TO THIS, A CECI	
1.	3570-107X	2	DÆMPERRØR INDVENDIG DAEMPFER-INNENROHR	DAMPER TUBE INNER	1251-6504	1
2.	2510-063X	4	BOLT BUNDBOLZEN	BOLT	1241-4502 1251-4203	1 1
3.	2570-025X	1	AFSTANDSRING DISTANZBUCHSE	SPACER		
4.	3570-181X	2	KOBLINGSTAP SAMLET ANLENKZAPFEN KPL	KING PIN COMPLETE	1241-7907	2
5.	2570-323X	1	LEDKLODS GELENKKLOTZ	JOINT PIECE	1214-5428 1220-5321 1241-4604 1251-6601 1251-8603	1 1 2 1 1
6.	3570-098X	2	DÆMPER RØR UDVENDIG MONT. DAEMPFER ROHR AUSSEN MONT.	DAMPER TUBE OUTER MOUNTED		
7.	1335-6012	2	BRONZEBØSNING 40/44X40 BRONZEBUCHSE 40/44X40	BRONZE BUSH 40/44X40		
8.	2570-329X	1	BOLT BOLZEN	BOLT		
9.	2570-330X	1	SLIDKLODS GLEITSTEIN	SLIDING	1251-6406 1251-8404	1 1
10.	1313-3103	1	SMØRENIPPEL SCHMIERNIPPEL	GREASE NIPPLE		
11.	3510-074X	1	LØFTESTANG HEBEL	LEVER	1241-5602 1251-5405	1 1
12.	1634590	2	BOLT 30X125 BOLZEN 30X125	BOLT 30X125	1251-3503 1251-5505	1 1
13.	3570-099X	1	OPHÆNG DREIPUNKTBOCK	SUSPENSION		
14.	3570-146X	1	STØTTEBEN ABSTELLSTUETZE	JACK		
15.	2570-358X	2	BOLT BOLZEN	BOLT	1241-4502 1251-4203	2 2
16.	1431-4495	2	TRYKFJEDER DRUCKFEDER	COMPRESSION SPRING	1241-4604	1
17.	2570-599X	1	STÅLKÆDE RUNDSTAHLKETTE /2 S-HAKEN	STEEL CHAIN		
18.	0661940	1	BOLT BOLZEN KPL	PIN	1241-6502	2
19.	0602140	1	FJEDERBOLT 12X80/95 FEDERSTECKBOLZEN 12X80/95	SAFETY PIN		
20.	1431-3192	1	TRYKFJEDER DM=22.6 D-206C DRUCKFEDER	COMPRESSION SPRING		
21.	3570-150X	1	UDLIGGER SV AUSLEGER GSW	BOOM WELDED		
24.	2570-607X	2	FLANGE FLANSCH	FLANGE	1219-0307	2

Fig. 2

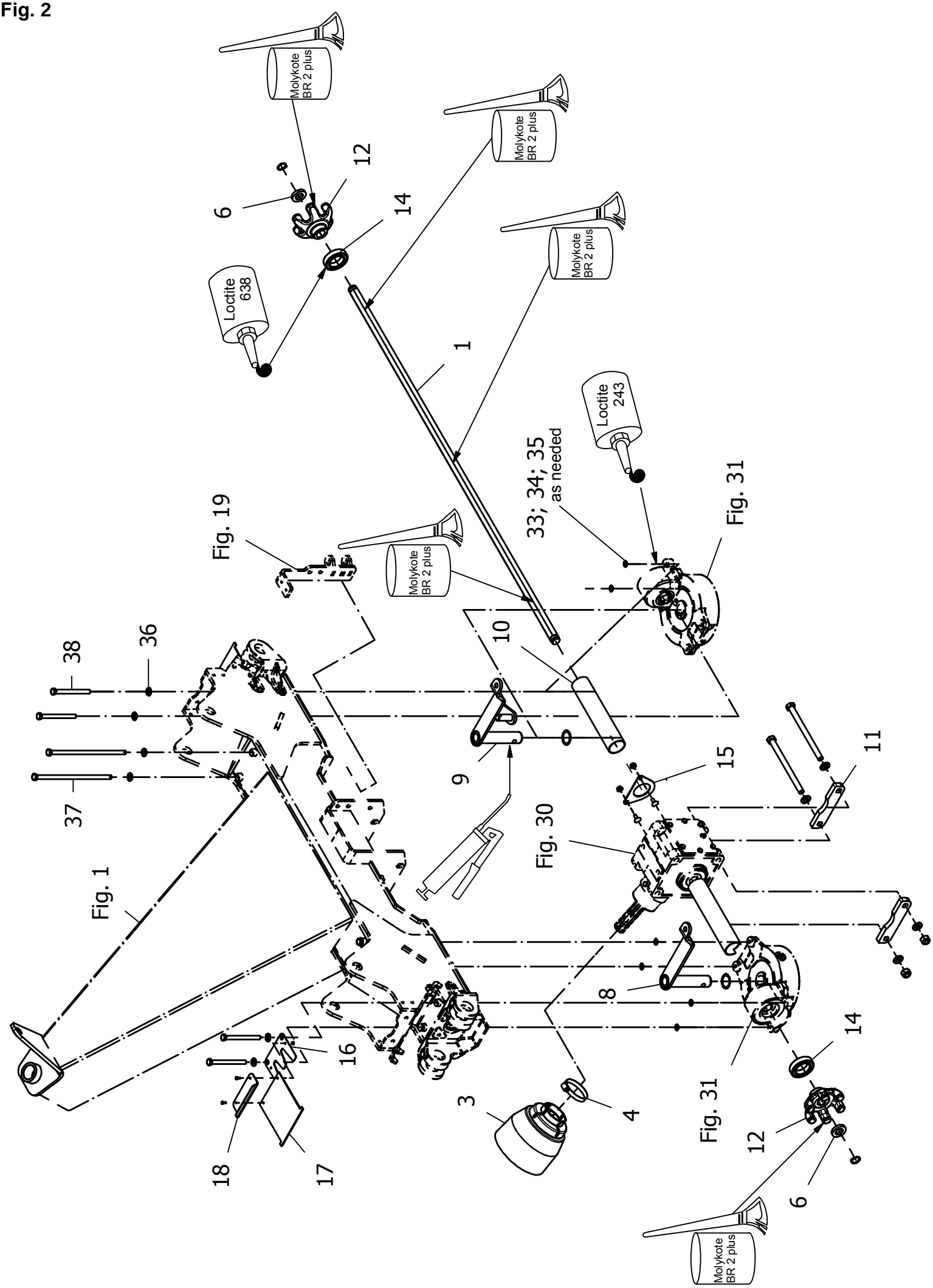
Molykote BR 2 plus
Molykote BR 2 plus
Molykote BR 2 plus
Molykote BR 2 plus
Molykote BR 2 plus
Loctite 638
Loctite 243
6
12
14
1
33; 34; 35
as needed
Fig. 19
Fig. 31
38
36
37
10
9
15
11
Fig. 30
Fig. 1
8
16
3
4
14
12
6
18
17
Fig. 31

POS.	VARENUMMER	ANTAL	BENÆVNELSE BEZEICHNUNG	DESIGNATION	HERTIL, DAZU, TO THIS, A CECI	
1.	2570-145X	1	SEKSKANTET AKSEL SECHSKANTWELLE	HEXAGONAL SHAFT	1255-2207	2
3.	0459630	1	BEKYTTELSESTRAGT SCHUTZTRICHTER	PROTECTIVE FUNNEL		
4.	0407190	1	SLANGEHOLDER SCHLAUCHSCHELLE	HOSE CLAMP		
6.	2570-451X	2	SKIVE SCHEIBE	WASHER		
8.	3570-050X	1	BETJENINGSHÅNDTAG STEUERHEBEL	CONTROL LEVER	1241-8912	1
9.	3570-158X	1	BETJENINGSHÅNTAG STEUERHEBEL	CONTROL LEVER	1241-8912	1
10.	2570-517X	2	BESKYTTELSESRØR 274 MM SCHUTZROHR 274 MM	PROTECTIVE TUBE 274 MM		
11.	2570-514X	2	AFSTANDSPLADE DISTANZPLATTE	DISTANCE PLATE	1214-5626 1220-5321 1241-4502	1 1 2
12.	2570-018X	2	FINGERKOBLING FINGERKUPPLUNG	FINGER CLUTCH		
14.	1331-2306	2	KUGLELEJE 6009 2RS KUGELLAGER 6009 2RS	BALL BEARING 6009 2RS		
15.	2570-518X	2	AFDÆKNING ABDECKUNG	COVERING	1215-2224 1220-2620	2 2
16.	2570-244X	2	PLADE PLATTE	PLATE	1216-1120 1220-1321	2 2
17.	2570-245X	2	GUMMIPLADE GUMMIPLATTE	RUBBER PLATE		
18.	2570-428X	2	BESLAG HALTEBLECH	BRACKET		
33.	1241-2409	4	SKIVE 13-19-0,1 SCHEIBE 13-19-0,1	WASHER 13-19-0,1		
34.	1241-2410	4	SKIVE 13-19-0,3 SCHEIBE 13-19-0,3	WASHER 13-19-0,3		
35.	1241-2411	4	SKIVE 13-19-0,5 SCHEIBE 13-19-0,5	WASHER 13-19-0,5		
36.	1241-3404	4	SPÆNDESKIVE 13-24-2,5 SCHEIBE 13-24-2,5	WASHER 13-24-2,5		
37.	1214-4721	2	STÅLSKRUE M12-280 STAHLSECHSKANTSCHRAUBE M12-280	STEEL SCREW M12-280		
38.	1214-4428	2	STÅLSKRUE M12-130 STAHLSECHSKANTSCHRAUBE M12-130	STEEL SCREW M12-130		

Fig. 3

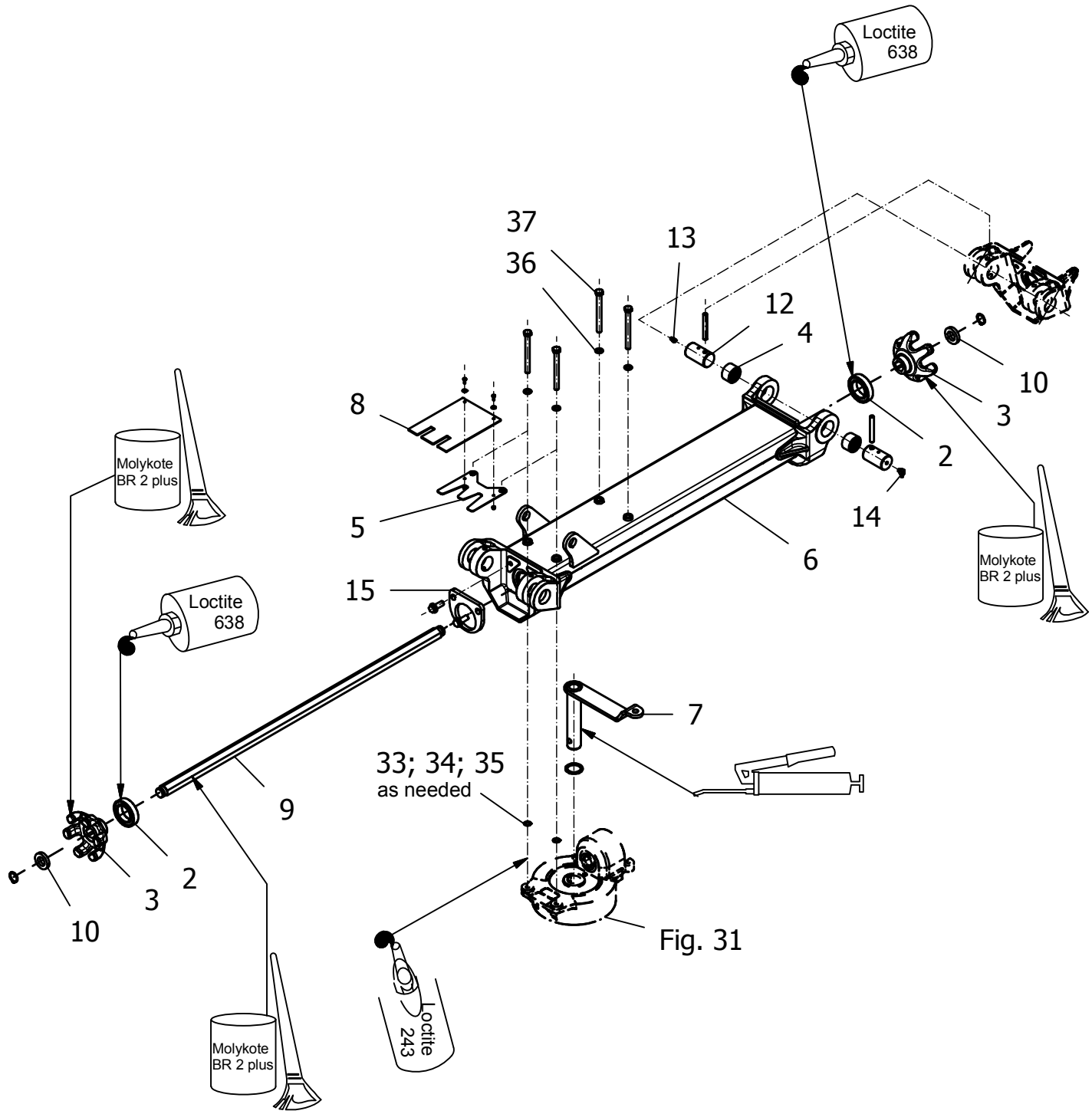
Loctite
638
37
36
13
12
4
10
3
2
8
Molykote
BR 2 plus
5
14
6
Molykote
BR 2 plus
15
Loctite
638
7
33; 34; 35
as needed
9
2
3
10
Fig. 31
Loctite
243
Molykote
BR 2 plus

POS.	VARENUMMER	ANTAL	BENÆVNELSE BEZEICHNUNG	DESIGNATION	HERTIL, DAZU, TO THIS, A CECI	
2.	1331-2306	2	KUGLELEJE 6009 2RS KUGELLAGER 6009 2RS	BALL BEARING 6009 2RS		
3.	2570-018X	2	FINGERKOBLING FINGERKUPPLUNG	FINGER CLUTCH		
4.	1335-6024	2	BØSNING BUCHSE	BUSH		
5.	2570-243X	1	PLADE PLATTE	PLATE		
6.	3570-116X	1	VENDER ARM ZETTERARM	TEDDER ARM		
7.	3570-049X	1	BETJENINGSHÅNDTAG STEUERHEBEL	CONTROL LEVER	1241-8912	1
8.	2570-427X	1	GUMMIPLADE GUMMIPLATTE	RUBBER PLATE	1216-1120 1220-1321 1241-1101	2 2 2
9.	2570-146X	1	SEKSKANTET AKSEL SECHSKANTWELLE	HEXAGONAL SHAFT	1255-2207	1
10.	2570-451X	2	SKIVE SCHEIBE	WASHER		
12.	2570-177X	2	LEDTAP GELENKBOLZEN	HINGE PIN	1251-9007	1
13.	1313-1103	1	SMØRENIPPEL SCHMIERNIPPEL	GREASE NIPPLE		
14.	1313-3103	1	SMØRENIPPEL SCHMIERNIPPEL	GREASE NIPPLE		
15.	2570-607X	1	FLANGE FLANSCH	FLANGE	1219-0307	2
33.	1241-2409	4	SKIVE 13-19-0,1 SCHEIBE 13-19-0,1	WASHER 13-19-0,1		
34.	1241-2410	4	SKIVE 13-19-0,3 SCHEIBE 13-19-0,3	WASHER 13-19-0,3		
35.	1241-2411	4	SKIVE 13-19-0,5 SCHEIBE 13-19-0,5	WASHER 13-19-0,5		
36.	1241-3404	4	SPÆNDESKIVE 13-24-2,5 SCHEIBE 13-24-2,5	WASHER 13-24-2,5		
37.	1214-4426	4	STÅLSKRUE M12-120 STAHLSECHSKANTSCHRAUBE M12-120	STEEL SCREW M12-120		

Fig. 4

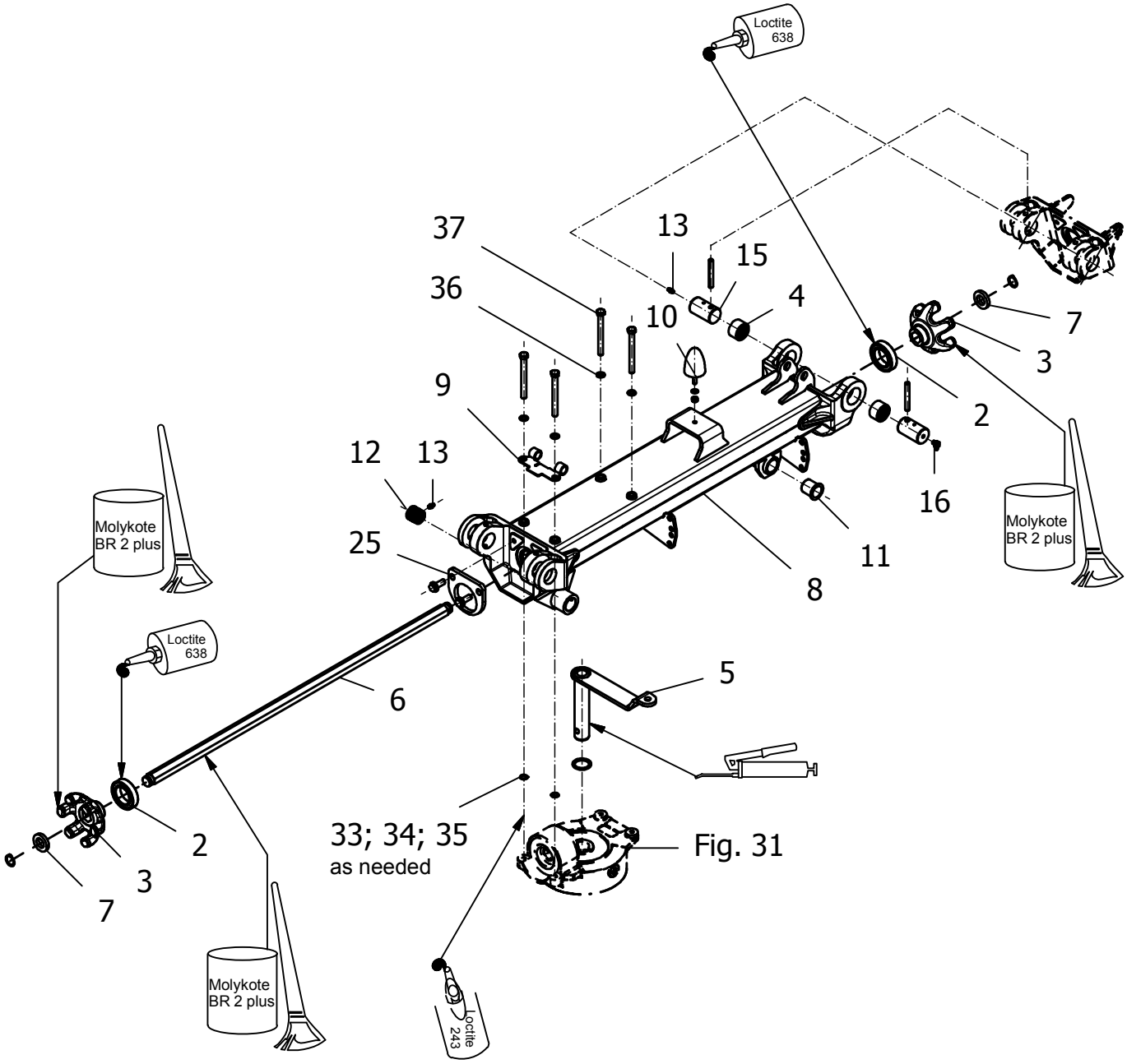
Loctite 638
37
13
15
36
4
10
7
3
9
2
12
13
16
Molykote BR 2 plus
Molykote BR 2 plus
25
11
8
Loctite 638
5
6
33; 34; 35
as needed
Fig. 31
2
3
7
Molykote BR 2 plus
Loctite 243

POS.	VARENUMMER	ANTAL	BENÆVNELSE BEZEICHNUNG	DESIGNATION	HERTIL, DAZU, TO THIS, A CECI	
2.	1331-2306	2	KUGLELEJE 6009 2RS KUGELLAGER 6009 2RS	BALL BEARING 6009 2RS		
3.	2570-018X	2	FINGERKOBLING FINGERKUPPLUNG	FINGER CLUTCH		
4.	1335-6024	2	BØSNING BUCHSE	BUSH		
5.	3570-049X	1	BETJENINGSHÅNDTAG STEUERHEBEL	CONTROL LEVER	1241-8912	1
6.	2570-146X	1	SEKSKANTET AKSEL SECHSKANTWELLE	HEXAGONAL SHAFT	1255-2207	2
7.	2570-451X	2	SKIVE SCHEIBE	WASHER		
8.	3570-117X	1	VENDER ARM 3 ZETTERARM 3	TEDDER ARM 3		
9.	3570-094X	1	HÆNGSEL SCHARNIER	HINGE		
10.	1393-0187	1	GUMMIBUFFE GUMMIBUFFER	RUBBER BUFFER	1220-2321 1241-1202	1 1
11.	1335-6017	2	BØSNING BUCHSE	BUSH		
12.	0474050	2	BØSNING GEROLLTE LD-BUCHSE 30-34-30	BUSH		
13.	1313-1103	3	SMØRENIPPEL SCHMIERNIPPEL	GREASE NIPPLE		
15.	2570-177X	2	LEDTAP GELENKBOLZEN	HINGE PIN	1251-9007	1
16.	1313-3103	1	SMØRENIPPEL SCHMIERNIPPEL	GREASE NIPPLE		
25.	2570-607X	1	FLANGE FLANSCH	FLANGE	1219-0307	2
33.	1241-2409	4	SKIVE 13-19-0,1 SCHEIBE 13-19-0,1	WASHER 13-19-0,1		
34.	1241-2410	4	SKIVE 13-19-0,3 SCHEIBE 13-19-0,3	WASHER 13-19-0,3		
35.	1241-2411	4	SKIVE 13-19-0,5 SCHEIBE 13-19-0,5	WASHER 13-19-0,5		
36.	1241-3404	4	SPÆNDESKIVE 13-24-2,5 SCHEIBE 13-24-2,5	WASHER 13-24-2,5		
37.	1214-4426	4	STÅLSKRUE M12-120 STAHLSECHSKANTSCHRAUBE M12-120	STEEL SCREW M12-120		

Fig. 5

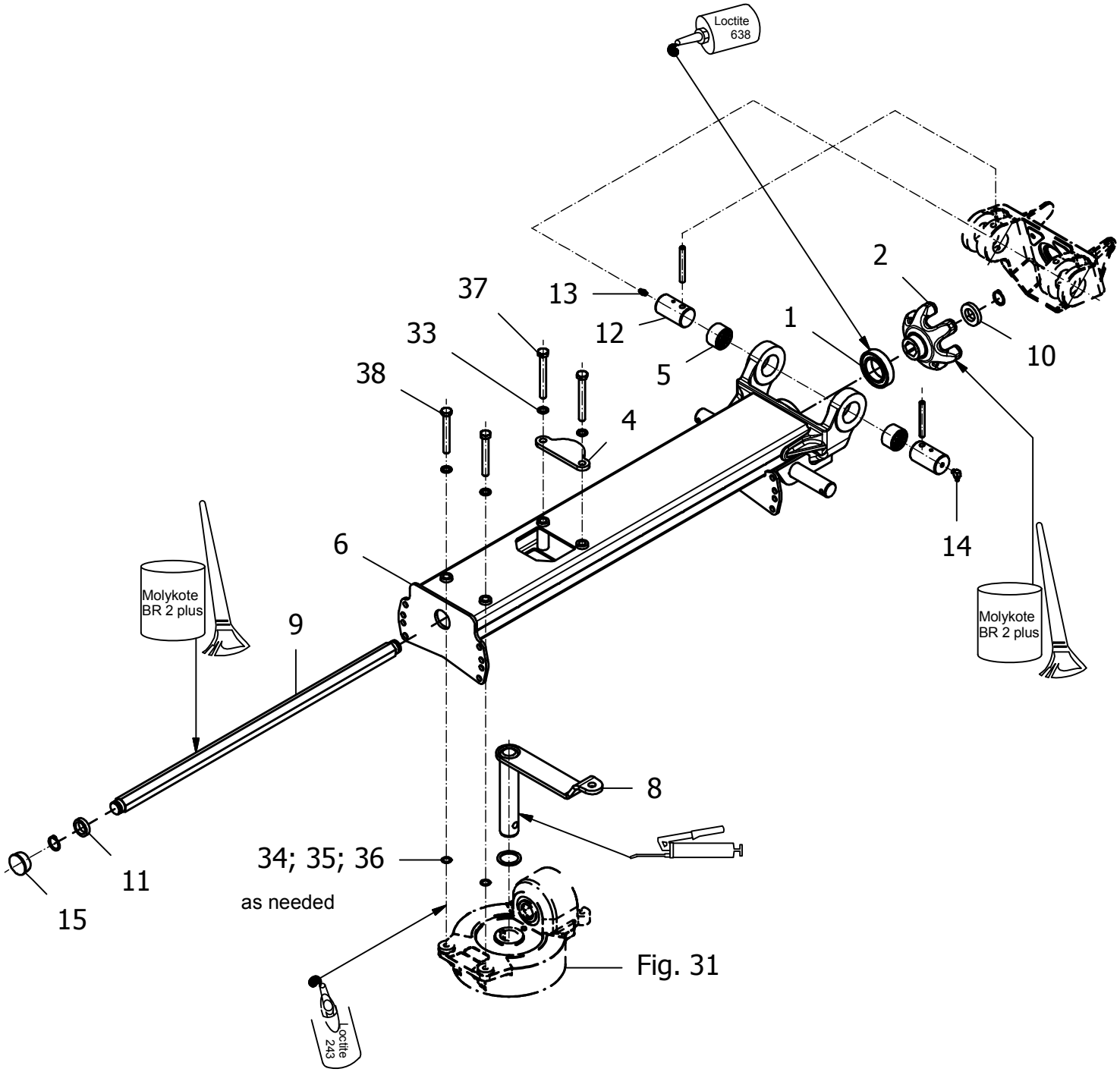
Loctite 638
2
37
13
1
33
12
10
38
5
4
14
6
Molykote BR 2 plus
9
Molykote BR 2 plus
8
34; 35; 36
as needed
11
15
Fig. 31
Loctite 243

POS.	VARENUMMER	ANTAL	BENÆVNELSE BEZEICHNUNG	DESIGNATION	HERTIL, DAZU, TO THIS, A CECI	
1.	1331-2306	1	KUGLELEJE 6009 2RS KUGELLAGER 6009 2RS	BALL BEARING 6009 2RS		
2.	2570-018X	1	FINGERKOBLING FINGERKUPPLUNG	FINGER CLUTCH		
4.	2570-180X	1	BESLAG PLADE AUFLAGEBLECH	BRACKET PLATE		
5.	1335-6024	2	BØSNING BUCHSE	BUSH		
6.	3570-118X	1	VENDER ARM ZETTERARM	TEDDER ARM		
8.	3570-049X	1	BETJENINGSHÅNDTAG STEUERHEBEL	CONTROL LEVER	1241-8913	1
9.	2570-147X	1	SEKSKANTET AKSEL SECHSKANTWELLE	HEXAGONAL SHAFT	1255-2207	2
10.	2570-451X	1	SKIVE SCHEIBE	WASHER		
11.	2570-452X	1	FLANGE FLANSCH	FLANGE		
12.	2570-177X	2	LEDTAP GELENKBOLZEN	HINGE PIN	1251-9007	1
13.	1313-1103	1	SMØRENIPPEL SCHMIERNIPPEL	GREASE NIPPLE		
14.	1313-3103	1	SMØRENIPPEL SCHMIERNIPPEL	GREASE NIPPLE		
15.	1165-0254	1	PROP PLASTIK KUNSTSTOFFSTOPFEN	PLASTIC STOPPER		
33.	1241-3404	4	SPÆNDESKIVE 13-24-2,5 SCHEIBE 13-24-2,5	WASHER 13-24-2,5		
34.	1241-2409	4	SKIVE 13-19-0,1 SCHEIBE 13-19-0,1	WASHER 13-19-0,1		
35.	1241-2410	4	SKIVE 13-19-0,3 SCHEIBE 13-19-0,3	WASHER 13-19-0,3		
36.	1241-2411	4	SKIVE 13-19-0,5 SCHEIBE 13-19-0,5	WASHER 13-19-0,5		
37.	1214-4422	2	STÅLSKRUE M12-100 STAHLSECHSKANTSCHRAUBE M12-100	STEEL SCREW M12-100		
38.	1214-4330	2	STÅLSKRUE M 12-90 STAHLSECHSKANTSCHRAUBE M 12-90	STEEL SCREW M 12-90		

Fig. 6

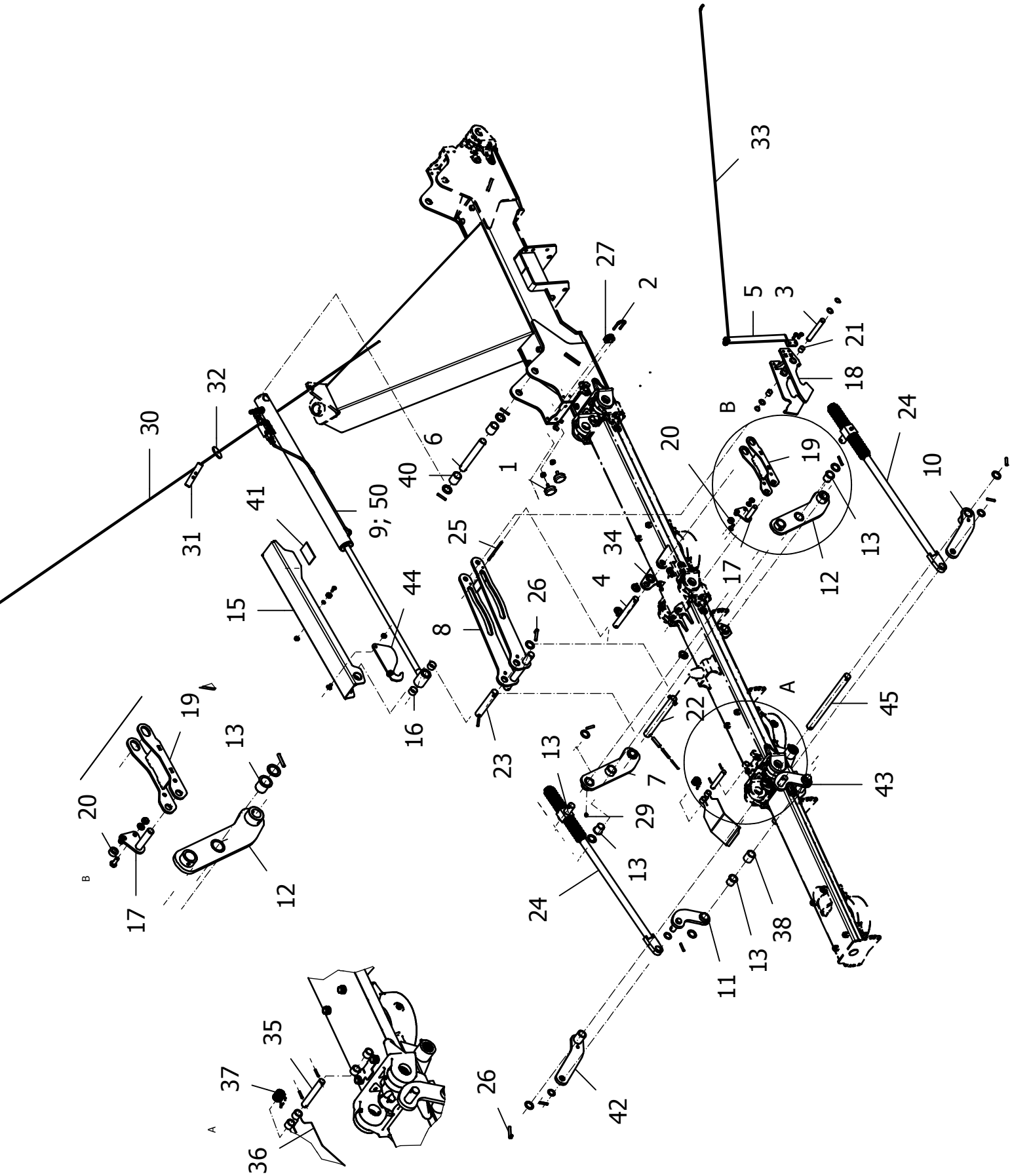
30
31
32
41
15
9; 50
44
16
40
6
1
25
8
26
23
27
2
33
5
3
21
18
B
20
19
13
12
24
10
34
4
17
22
A
45
43
7
29
13
24
11
38
42
26
35
37
36
A
B

POS.	VARENUMMER	ANTAL	BENÆVNELSE	BEZEICHNUNG	DESIGNATION	HERTIL, DAZU, TO THIS, A CECI	
1.	1393-0186	2	GUMMIBUFFE GUMMIPUFFER		RUBBER BUFFER	1220-3321 1241-2402	1 1
2.	2365-367X	1	BØJLESKRUE SCHRAUBE		SCREW	1220-1522	2
3.	2570-204X	1	BOLT BOLZEN 20X156		BOLT	1241-5201 1255-2201	2 2
4.	2570-230X	1	BOLT BOLZEN 25X217		BOLT	1241-6605 1251-5305	2 2
5.	2570-199X	1	LØFTESTANG HEBEL		LEVER	1213-2322 1220-2321	2 2
6.	2570-231X	1	BOLT BOLZEN 30X222		BOLT	1241-7701 1251-6306	2 2
7.	3570-111X	1	SVINGARM SCHWINGE		SWING	1241-7908 1251-5306	1 1
8.	3570-113X	1	SLÆDE SCHLITTEN		SLEIGH		
9.	1317-1020	1	LØFTECYLINDER HUBZYLINDER		LIFT CYLINDER		
10.	3570-036X	1	DOBBELT HÅNDTAG DOPPELHEBEL		DOUBLE LEVER	1241-7908 1251-5305	1 1
11.	3570-037X	1	DOBBELT HÅNDTAG DOPPELHEBEL		DOUBLE LEVER	1241-6904 1241-6906 1241-7908 1251-5305	2 1 1 2
12.	3570-112X	1	SVINGARM SCHWINGE		SWING	1241-7908 1251-5306	1 1
13.	1335-6017	6	BØSNING BUCHSE		BUSH		
15.	3570-119X	1	LÅS FALLE		LOCK	1213-2222 1220-2620 1241-1202 1331-3107	1 1 1 1
16.	1335-6022	2	BØSNING BUCHSE		BUSH		
17.	3570-120X	1	BOLT BOLZEN		BOLT	1213-3224 1220-3321 1241-2402	1 1 1
18.	3570-121X	1	LÅS FALLE		LOCK		
19.	3570-122X	1	VINKELBEGRÆNSER WINKELBEGRENZUNG		ANGLE LIMITTER		
20.	1331-3310	1	KUGLELEJE 6202 2RS KUGELLAGER 6202 2RS		BALL BEARING 6202 2RS	1255-1205	1
21.	1335-6023	2	BØSNING BUCHSE		BUSH		
22.	2570-431X	1	BOLT BOLZEN 30X289		BOLT	1251-3403 1251-5405 1251-7405	2 2 2
23.	2570-432X	1	BOLT BOLZEN 30X180		BOLT	1241-7908 1251-6306	1 1
24.	3570-132X	2	KOBLINGSTAP KOPPELSTANGE		COUPLING ROD	1241-7908 1251-5306	1 1
25.	2570-206X	1	RØR ROHR		TUBE	1251-4306	2
26.	1622830	2	TAP 10X14X60 WINKELSTIFT 10X14X60		DOWEL 10X14X60		

Fig. 6

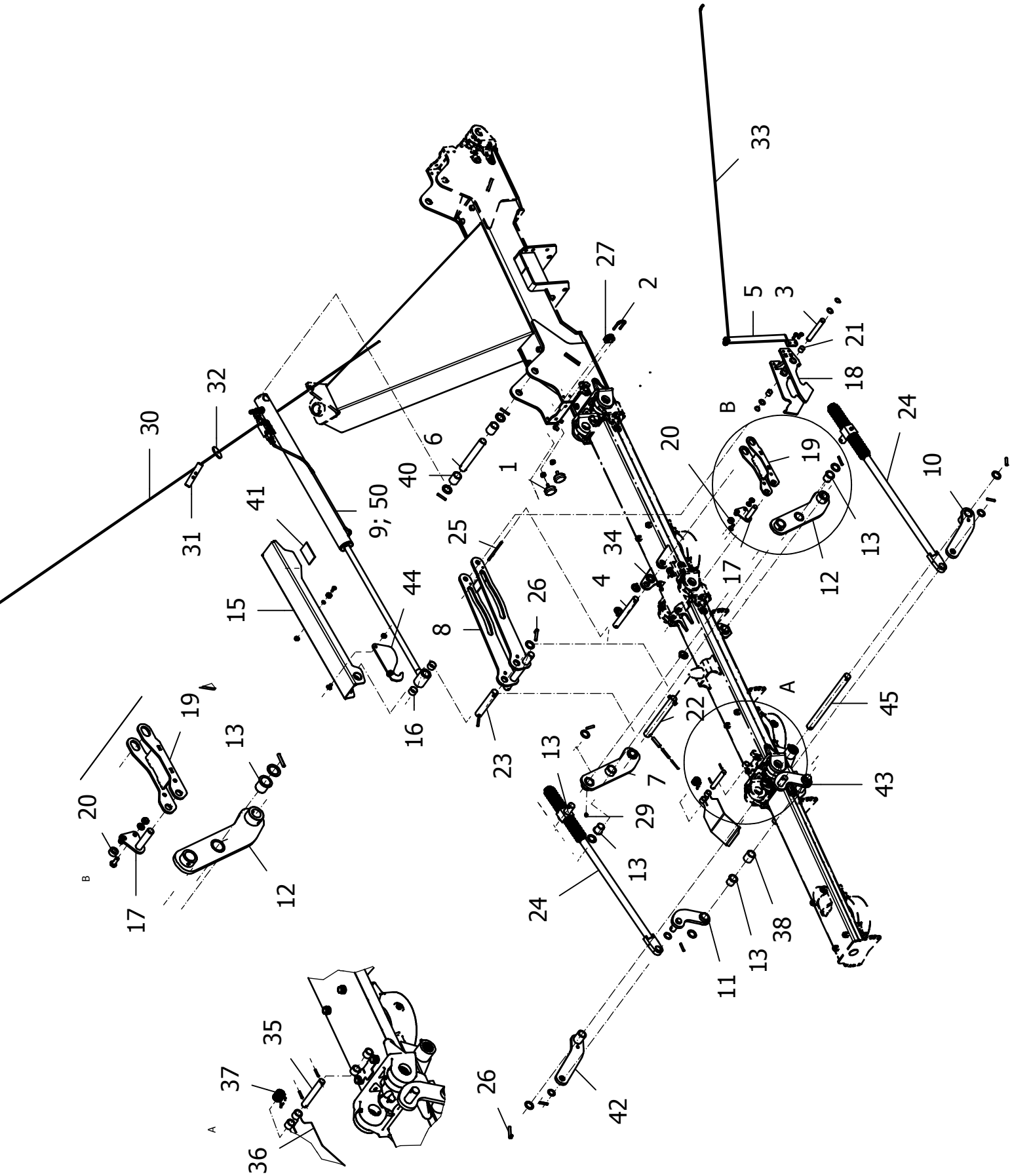
30
32
31
41
15
9; 50
44
16
40
6
1
25
8
26
23
27
2
34
4
20
22
7
29
13
24
11
38
42
26
33
5
3
21
18
B
19
12
17
10
45
43
A
35
37
36

POS.	VARENUMMER	ANTAL	BENÆVNELSE BEZEICHNUNG	DESIGNATION	HERTIL, DAZU, TO THIS, A CECI	
27.	2365-366X	1	PORCELÆNSØJE PORZELAN OESE	PORCELAIN EYE		
29.	1313-1103	2	SMØRENIPPEL SCHMIERNIPPEL	GREASE NIPPLE		
30.	2365-403X	1	SNOR 5500 SEIL	STRING		
31.	0195140	1	HÅNDTAG GRIFF	LEVER		
32.	0651640	1	SKIVE SCHEIBE	WASHER		
33.	2365-403X	1	SNOR 5500 SEIL	STRING		
34.	2570-233X	2	RULLE ROLLE	ROLLER		
35.	2570-381X	1	BOLT BOLZEN	BOLT	1251-3105	2
36.	3570-095X	1	HÆNGSEL SCHARNIER	HINGE		
37.	1433-0409	1	FEDER SCHENKELFEDER	LEG SPRING		
38.	2570-190X	2	RØR ROHR	TUBE		
40.	2570-515X	2	BØSNING HUELSE	SHELL		
41.	2570-239X	1	GUMMI GUMMI	RUBBER		
42.	3570-178X	1	DOBBELT HÅNDTAG DOPPELHEBEL	DOUBLE LEVER	1241-7908 1251-5305	1 1
43.	3570-179X	1	DOBBELT HÅNDTAG DOPPELHEBEL	DOUBLE LEVER	1241-6904 1241-6906 1241-7908 1251-5305	2 1 1 2
44.	2570-590X	1	KONTUR PLADE KONTURBLECH	CONTOUR PLATE	1215-3222 1220-3321	2 2
45.	2570-579X	1	BOLT BOLZEN	BOLT	1241-7908 1251-6306	2 1
50.	1629600	1	PAKNINGSSÆT DICHTSATZ	PACKING SET		

Fig. 7

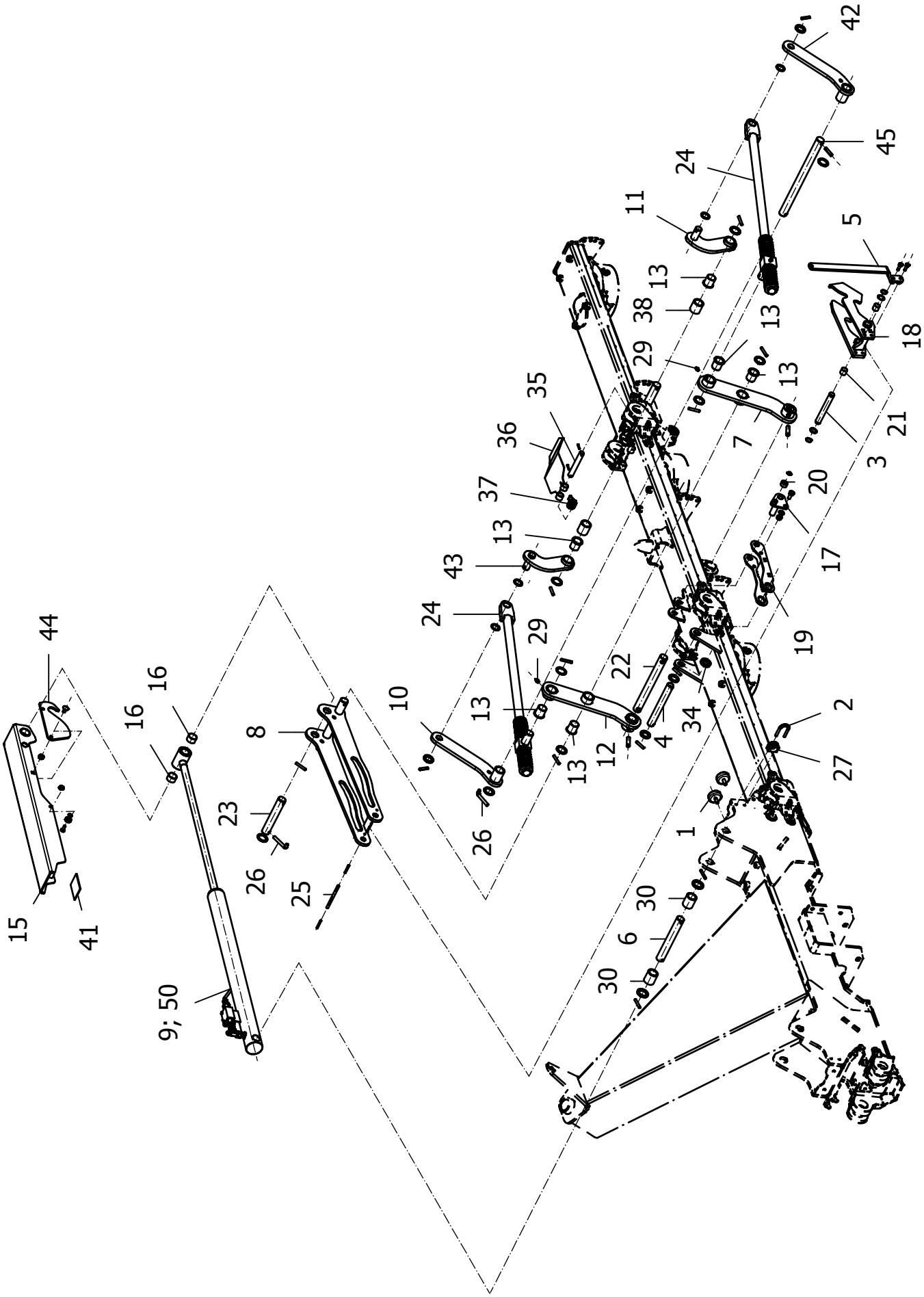
42
45
24
11
5
13
38
13
18
29
13
35
7
21
36
3
37
20
13
43
17
24
29
19
22
10
13
2
8
34
4
12
13
27
16
16
23
1
26
25
26
30
6
30
15
41
9; 50
44

POS.	VARENUMMER	ANTAL	BENÆVNELSE	BEZEICHNUNG	DESIGNATION	HERTIL, DAZU, TO THIS, A CECI	
1.	1393-0186	2	GUMMIBUFFE GUMMIPUFFER		RUBBER BUFFER	1220-3321 1241-2402	1 1
2.	2365-367X	1	BØJLESKRUE SCHRAUBE		SCREW	1220-1522	2
3.	2570-204X	1	BOLT BOLZEN 20X156		BOLT	1241-5201 1255-2201	2 2
4.	2570-230X	1	BOLT BOLZEN 25X217		BOLT	1241-6605 1251-5305	2 2
5.	2570-199X	1	LØFTESTANG HEBEL		LEVER	1213-2322 1220-2321	2 2
6.	2570-231X	1	BOLT BOLZEN 30X222		BOLT	1241-7701 1251-6306	2 2
7.	3570-111X	1	SVINGARM SCHWINGE		SWING	1241-7908 1251-5306	1 1
8.	3570-113X	1	SLÆDE SCHLITTEN		SLEIGH		
9.	1317-1020	1	LØFTECYLINDER HUBZYLINDER		LIFT CYLINDER		
10.	3570-036X	1	DOBBELT HÅNDTAG DOPPELHEBEL		DOUBLE LEVER	1241-7908 1251-5305	1 1
11.	3570-037X	1	DOBBELT HÅNDTAG DOPPELHEBEL		DOUBLE LEVER	1241-6904 1241-6906 1241-7908 1251-5305	2 1 1 2
12.	3570-112X	1	SVINGARM SCHWINGE		SWING	1241-7908 1251-5306	1 1
13.	1335-6017	6	BØSNING BUCHSE		BUSH		
15.	3570-119X	1	LÅS FALLE		LOCK	1213-2222 1220-2620 1241-1202 1331-3107	1 1 1 1
16.	1335-6022	2	BØSNING BUCHSE		BUSH		
17.	3570-120X	1	BOLT BOLZEN		BOLT	1213-3224 1220-3321 1241-2402	1 1 1
18.	3570-121X	1	LÅS FALLE		LOCK		
19.	3570-122X	1	VINKELBEGRÆNSER WINKELBEGRENZUNG		ANGLE LIMITTER		
20.	1331-3310	1	KUGLELEJE 6202 2RS KUGELLAGER 6202 2RS		BALL BEARING 6202 2RS	1255-1205	1
21.	1335-6023	2	BØSNING BUCHSE		BUSH		
22.	2570-431X	1	BOLT BOLZEN 30X289		BOLT	1251-3403 1251-5405 1251-7405	2 2 2
23.	2570-432X	1	BOLT BOLZEN 30X180		BOLT	1241-7908 1251-6306	1 1
24.	3570-132X	2	KOBLINGSTAP KOPPELSTANGE		COUPLING ROD	1241-7908 1251-5306	1 1
25.	2570-206X	1	RØR ROHR		TUBE	1251-4306	2
26.	1622830	2	TAP 10X14X60 WINKELSTIFT 10X14X60		DOWEL 10X14X60		

Fig. 7

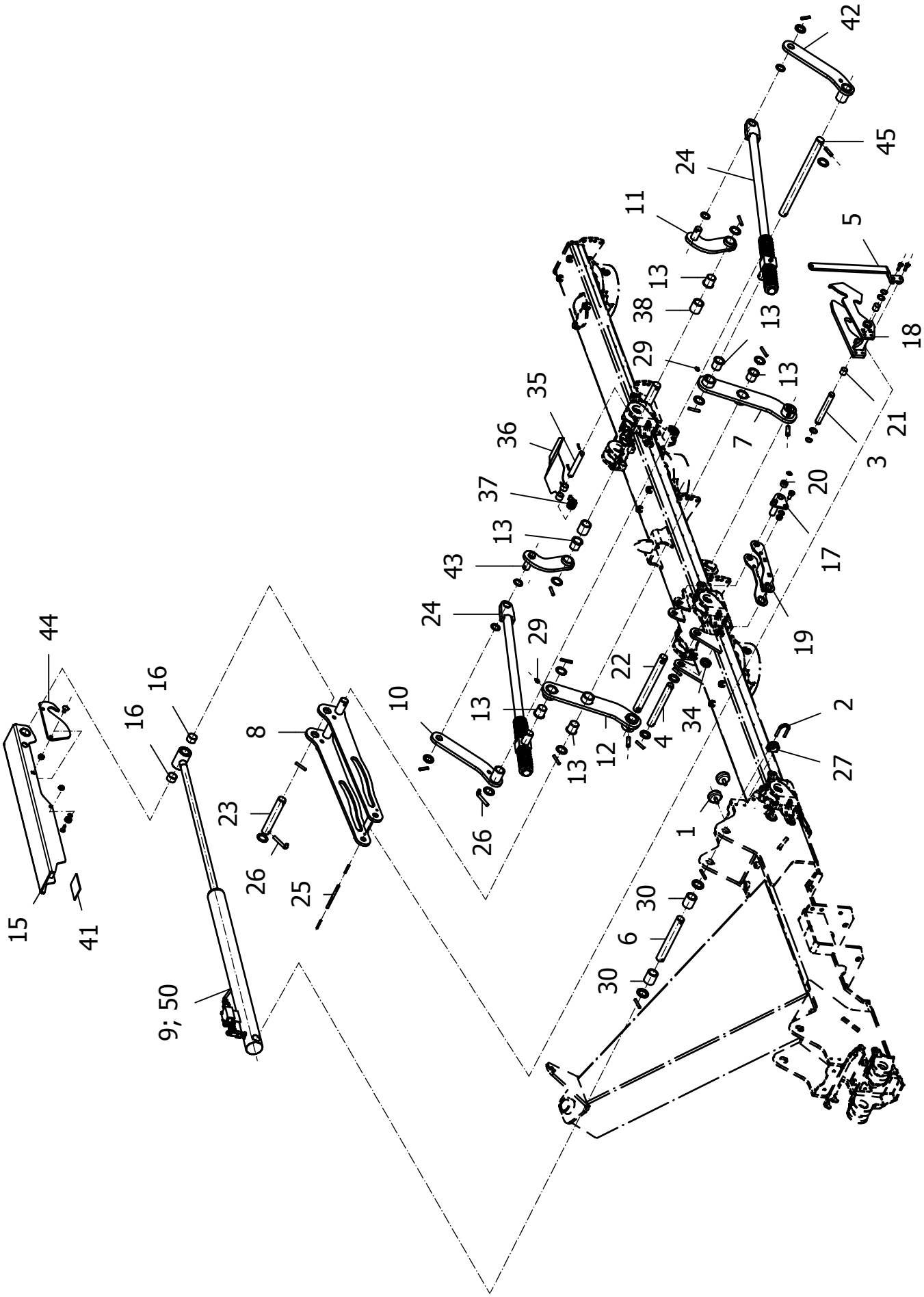
42
45
24
11
5
13
38
13
18
29
13
35
7
21
36
3
37
20
13
43
17
24
29
19
22
10
13
2
8
34
4
12
13
27
16
16
23
1
26
25
26
30
6
30
15
41
9; 50
44

POS.	VARENUMMER	ANTAL	BENÆVNELSE BEZEICHNUNG	DESIGNATION	HERTIL, DAZU, TO THIS, A CECI	
27.	2365-366X	1	PORCELÆNSØJE PORZELAN OESE	PORCELAIN EYE		
29.	1313-1103	2	SMØRENIPPEL SCHMIERNIPPEL	GREASE NIPPLE		
30.	2570-515X	2	BØSNING HUELSE	SHELL		
34.	2570-233X	2	RULLE ROLLE	ROLLER		
35.	2570-381X	1	BOLT BOLZEN	BOLT	1251-3105	2
36.	3570-095X	1	HÆNGSEL SCHARNIER	HINGE		
37.	1433-0409	1	FEDER SCHENKELFEDER	LEG SPRING		
38.	2570-190X	2	RØR ROHR	TUBE		
41.	2570-239X	1	GUMMI GUMMI	RUBBER		
42.	3570-178X	1	DOBBELT HÅNDTAG DOPPELHEBEL	DOUBLE LEVER	1241-7908 1251-5305	1 1
43.	3570-179X	1	DOBBELT HÅNDTAG DOPPELHEBEL	DOUBLE LEVER	1241-6904 1241-6906 1241-7908 1251-5305	2 1 1 2
44.	2570-590X	1	KONTUR PLADE KONTURBLECH	CONTOUR PLATE	1215-3222 1220-3321	2 2
45.	2570-579X	1	BOLT BOLZEN	BOLT	1241-7908 1251-6306	2 1
50.	1629600	1	PAKNINGSSÆT DICHTSATZ	PACKING SET		

Fig. 8

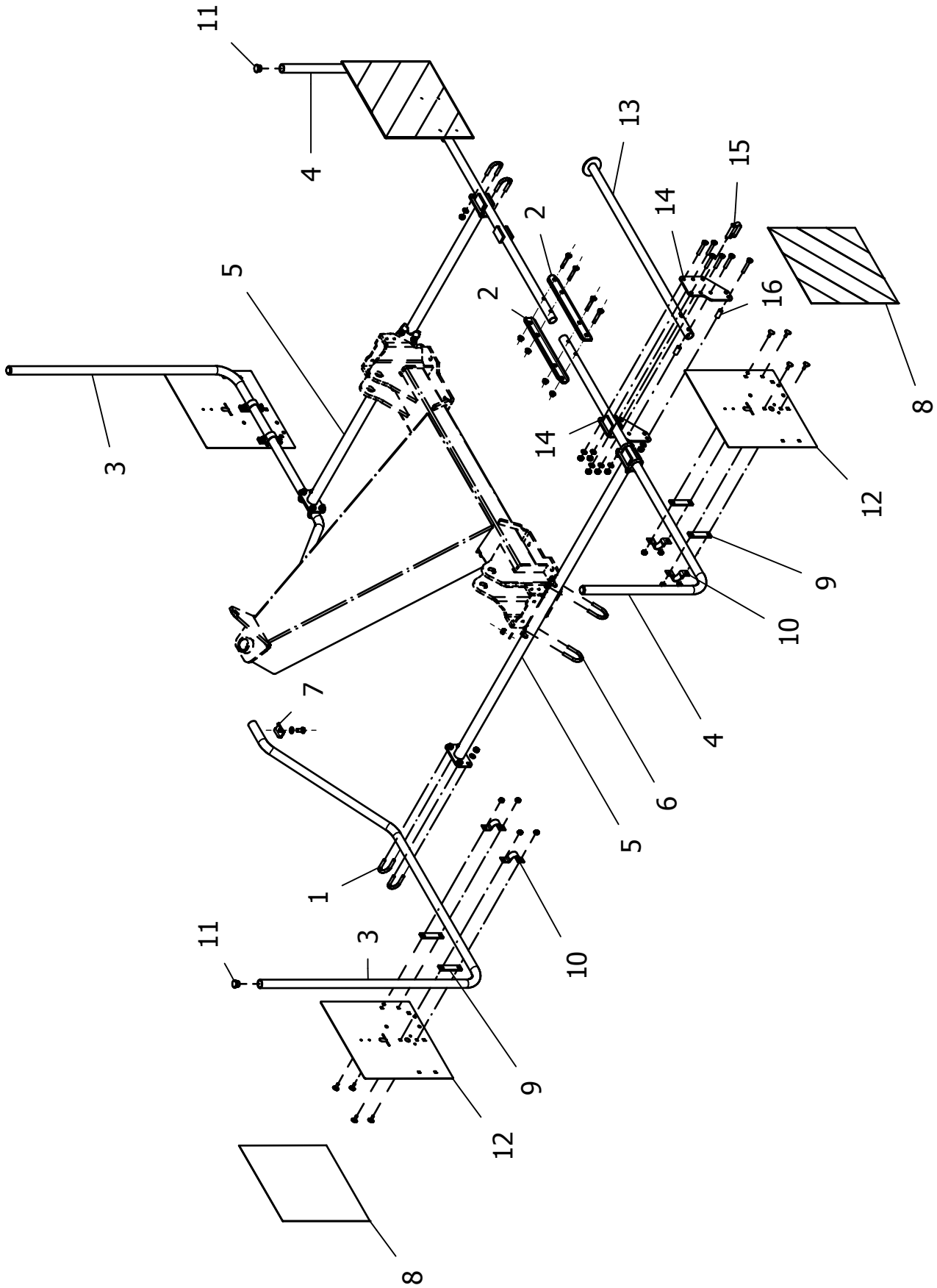

POS.	VARENUMMER	ANTAL	BENÆVNELSE BEZEICHNUNG	DESIGNATION	HERTIL, DAZU, TO THIS, A CECI	
1.	1219-0926	8	U-BOLT HRD U-BOLZEN HRD	U-BOLT HRD	1220-3321 1241-2402	2 2
2.	0661570	2	LASKE LASCHE	BRACKET	1214-3226 1220-3522	2 2
3.	2570-217X	2	AFSKÆRMNINGSBØJLE FRONT ABWEISBUEGEL VORNE	FRONT DEFLECTOR BOW	1213-4224 1241-3403	1 1
4.	3570-060X	2	AFSKÆRMNINGSBØJLE BAG ABWEISBUEGEL HINTEN	DEFLECTOR BOW REAR		
5.	3570-061X	2	AFSKÆRMNINGSBØJLE MIDTE ABWEISBUEGEL MITTE	DEFLECTOR BOW MIDDLE		
6.	1418340	4	U-BOLT HRD U-BOLZEN HRD	U-BOLT HRD	1220-3321 1241-2402	2 2
7.	2570-361X	2	LASKE LASCHE	BRACKET		
8.	PR80-6604	4	SELVKLÆBENDE ADVARSELSFOLIE SELBSTKLEBENDE WARNFOLIE	SELF-ADHESIVE WARNING FOIL		
9.	0661380	8	MELLEMLÆGSPLADE ZWISCHENPLATTE	INTERMEDIATE PLATE		
10.	1311-8648	8	RØRHOLDER ROHRSCHELLE	SUPPORT FOR TUBE		
11.	1407610	4	PROP STOPFEN,LAMELLEN	CONNECTOR		
12.	2520-183X	4	ADVARSELSSKILT WARNTAFEL ROSTFREI	WARNING SIGN	1215-2224 1220-2620	4 4
13.	3570-138X	1	STOLPE STUETZE	POLE	1214-3226 1220-3321 1241-2402	6 6 6
14.	2570-441X	2	HOLDER HALTER	HOLDER		
15.	0625450	1	FJEDERBOLT FEDERSTECKBOLZEN 12X55/70	SAFETY PIN		
16.	2570-444X	2	BØSNING BUCHSE	BUSH		

Fig. 9

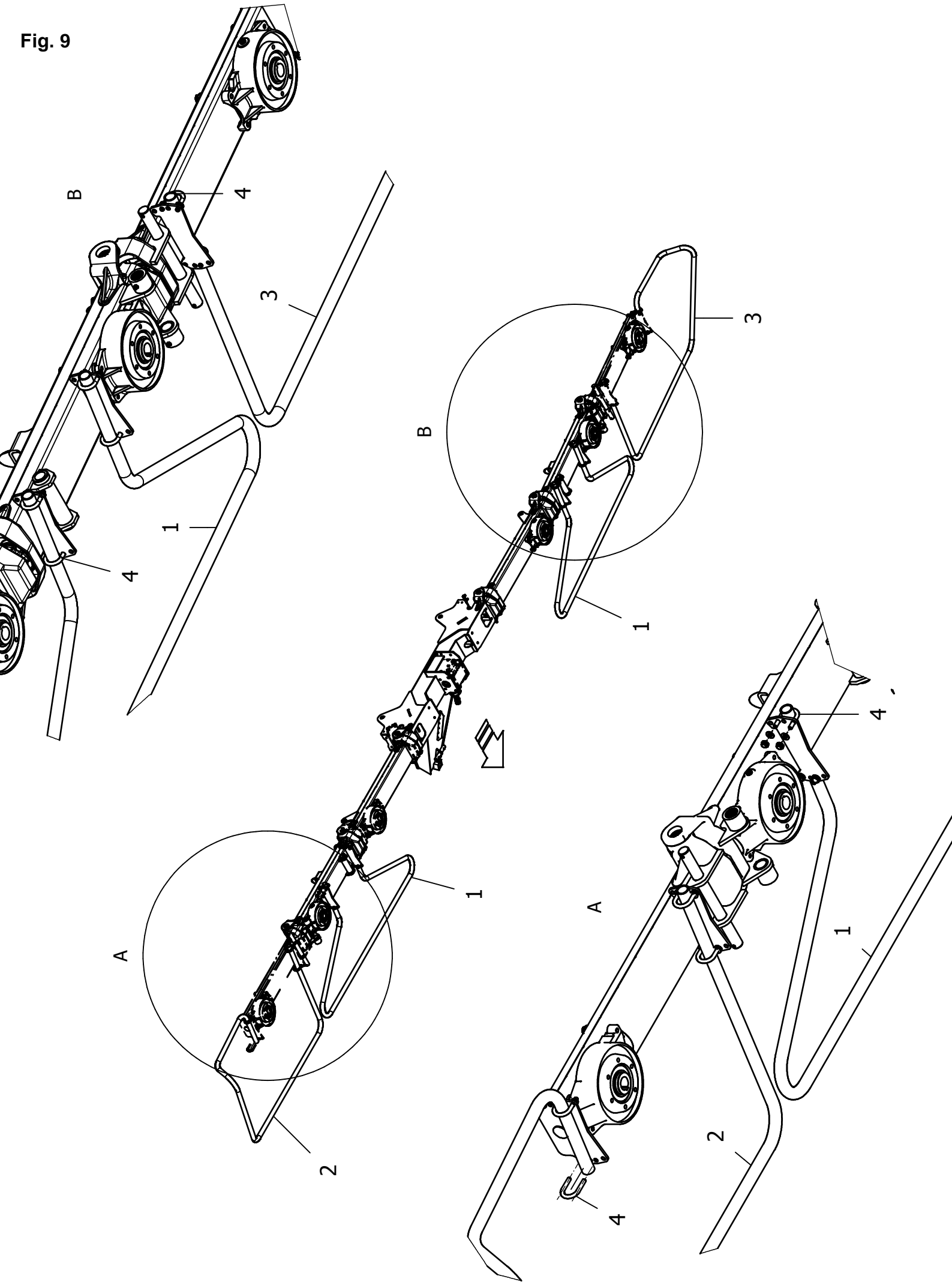

POS.	VARENUMMER	ANTAL	BENÆVNELSE BEZEICHNUNG	DESIGNATION	HERTIL, DAZU, TO THIS, A CECI	
1.	3570-142X	2	AFSKÆRMNINGSBØJLE ABWEISBUEGEL	DEFLECTOR BOW		
2.	3570-140X	1	AFSKÆRMNINGSBØJLE VENSTRE ABWEISBUEGEL LINKS	DEFLECTOR BOW LEFT		
3.	3570-141X	1	AFSKÆRMNINGSBØJLE HØJRE ABWEISBUEGEL RECHTS	DEFLECTOR BOW RIGHT		
4.	1219-0926	16	U-BOLT HRD U-BOLZEN HRD	U-BOLT HRD	1220-3321 1241-2402	2 2

Fig. 10

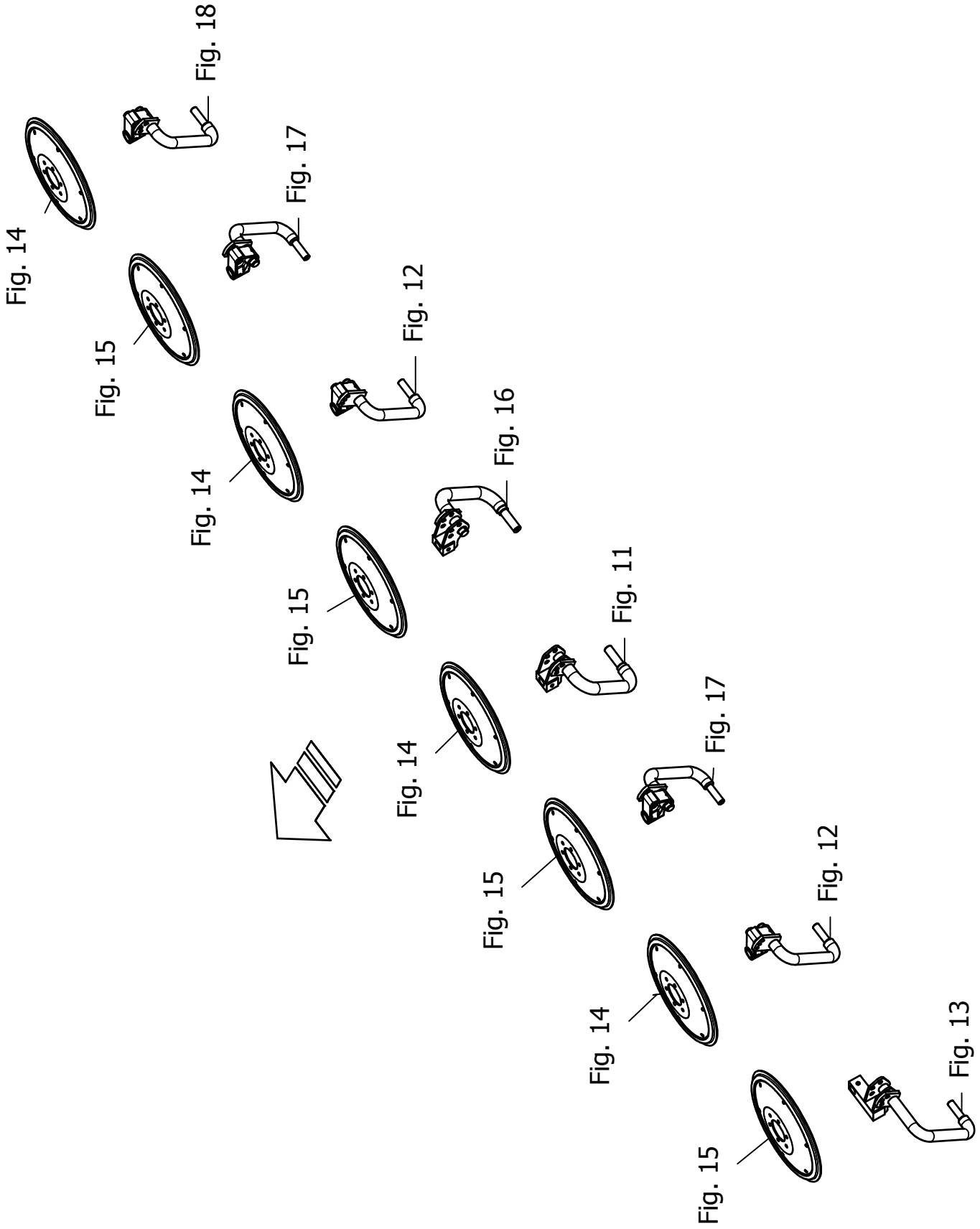
Fig. 14
Fig. 18
Fig. 15
Fig. 17
Fig. 14
Fig. 12
Fig. 15
Fig. 16
Fig. 14
Fig. 11
Fig. 15
Fig. 17
Fig. 14
Fig. 12
Fig. 15
Fig. 13

T-0004/1 Z 8805 FIG. 10. >=6120101502

POS.	VARENUMMER	ANTAL	BENÆVNELSE	BEZEICHNUNG	DESIGNATION	HERTIL, DAZU, TO THIS, A CECI

Fig. 11

Fig. 14

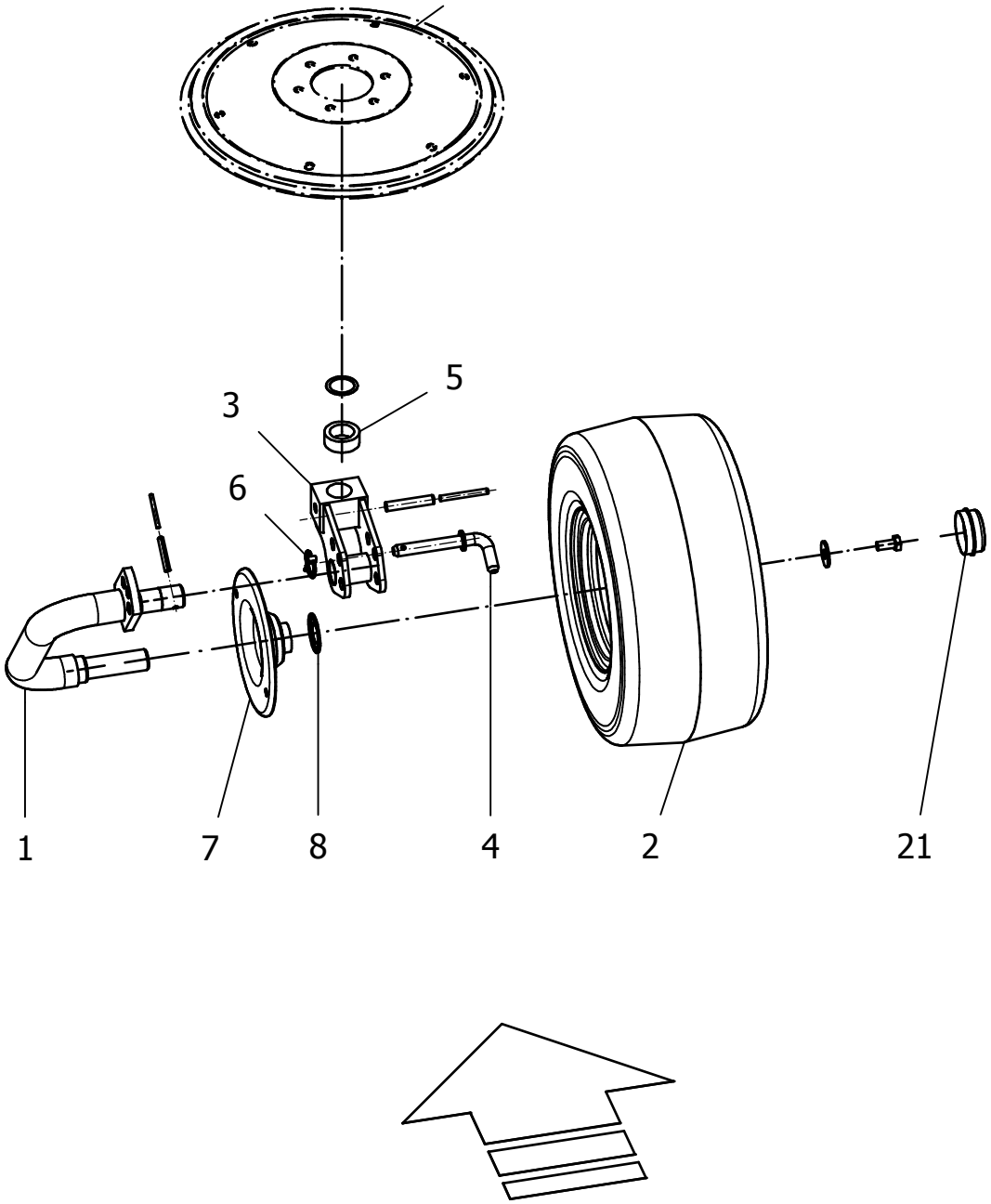

POS.	VARENUMMER	ANTAL	BENÆVNELSE BEZEICHNUNG	DESIGNATION	HERTIL, DAZU, TO THIS, A CECI	
1.	3570-011X	1	HJULBØJLE RADBUEGEL >=6120101502 <=6120161745	WHEEL HOOP	1251-3403 1251-5405	1 1
1. 1	3570-011A	1	HJULBØJLE RADBUEGEL >=6120161846	WHEEL HOOP	1251-3403 1251-5405	1 1
2.	2520-013X	1	STØTTEHJUL 18,5X8,5 (6PR) STüTZRAD 18,5X8,5 (6PR)	SUPPORT WHEEL 18,5X8,5 (6PR)	1213-4224 1241-3509	1 1
3.	3570-046X	1	HJULHOLDER RADHALTER	WHEEL SUPPORT	1251-5603 1251-7603	1 1
4.	3570-110X	1	KOBLINGSTAP STECKER	COUPLING MALE		
5.	2570-178X	1	AFSTANDSRING DISTANZBUCHSE	SPACER	1241-8912	1
6.	1254-3202	1	SIKRINGSSPLIT 5 MM FEDERSPLINT 5 MM	SECURING PIN 5 MM		
7.	1623010	1	ANTIVIKLEPLADE WICKELSCHUTZKAPPE	ANTIWRAPPINGPLATE		
8.	1413200	1	TÆTNINGSRING NILOSRING	NILOSRING		
21.	2520-117X	1	ENDESTYKKE ABSCHLUSSKAPPE	END CAP		

Fig. 12

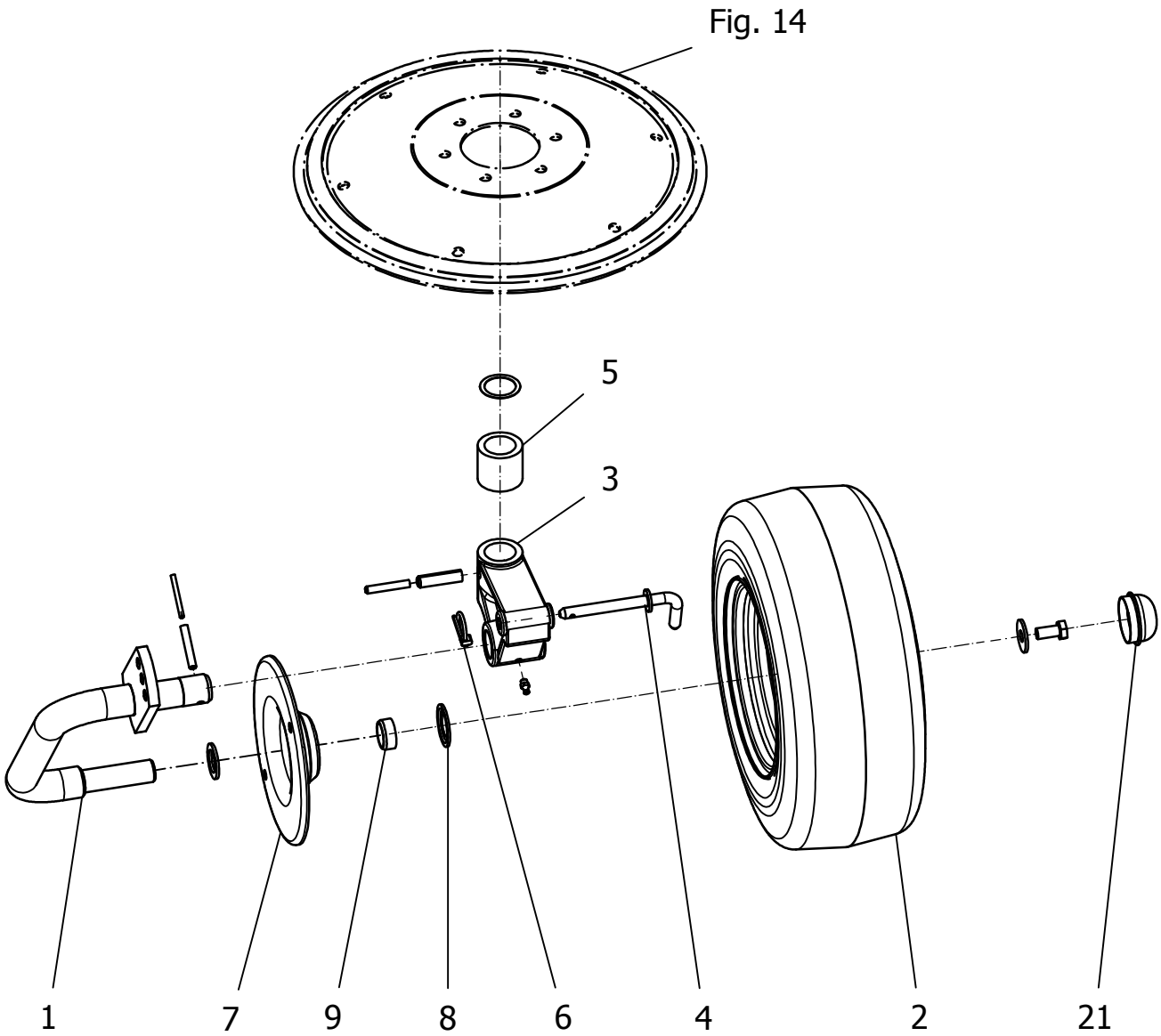

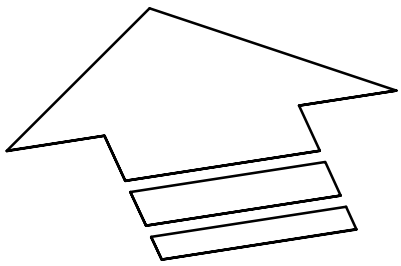

POS.	VARENUMMER	ANTAL	BENÆVNELSE BEZEICHNUNG	DESIGNATION	HERTIL, DAZU, TO THIS, A CECI	
1.	3570-014X	1	HJULBØJLE RADBUEGEL >=6120101502 <=6120161745	WHEEL HOOP	1251-3403 1251-5405	1 1
1. 1	3570-014A	1	HJULBØJLE RADBUEGEL >=6120161846	WHEEL HOOP	1251-3403 1251-5405	1 1
2.	2520-012X	1	STØTTEHJUL 16X6,5-8 (6PR) STüTZRAD 16X6,5-8 (6PR) >=6120101502 <=6120101503	SUPPORT WHEEL 16X6,5-8 (6PR)	1213-4224 1241-3509 1241-6604	1 1 1
2. 1	2520-307X	1	STØTTEHJUL 16X6,5 (10PR) STüTZRAD 16X6,5 (10PR) >=6120101604	SUPPORT WHEEL 16X6,5 (10PR)	1213-4224 1241-3509 1241-6502	1 1 1
3.	2570-053X	1	HJULHOLDER RADHALTER	WHEEL SUPPORT	1251-5405 1251-7405 1313-1103	1 1 1
4.	1624740	1	KOBLINGSTAP STECKER	PLUG		
5.	2570-179X	1	AFSTANDSRING DISTANZBUCHSE	SPACER	1241-8912	1
6.	1254-3202	1	SIKRINGSSPLIT 5 MM FEDERSPLINT 5 MM	SECURING PIN 5 MM		
7.	1630930	1	ANTIVIKLEPLADE WICKELSCHUTZKAPPE	ANTIWRAPPINGPLATE		
8.	0445770	1	TÆTNINGSRING NILOSRING	NILOSRING		
9.	1623020	1	AFSTANDSRING DISTANZRING	DISTANCE RING		
21.	2520-117X	1	ENDESTYKKE ABSCHLUSSKAPPE	END CAP		

Fig. 13

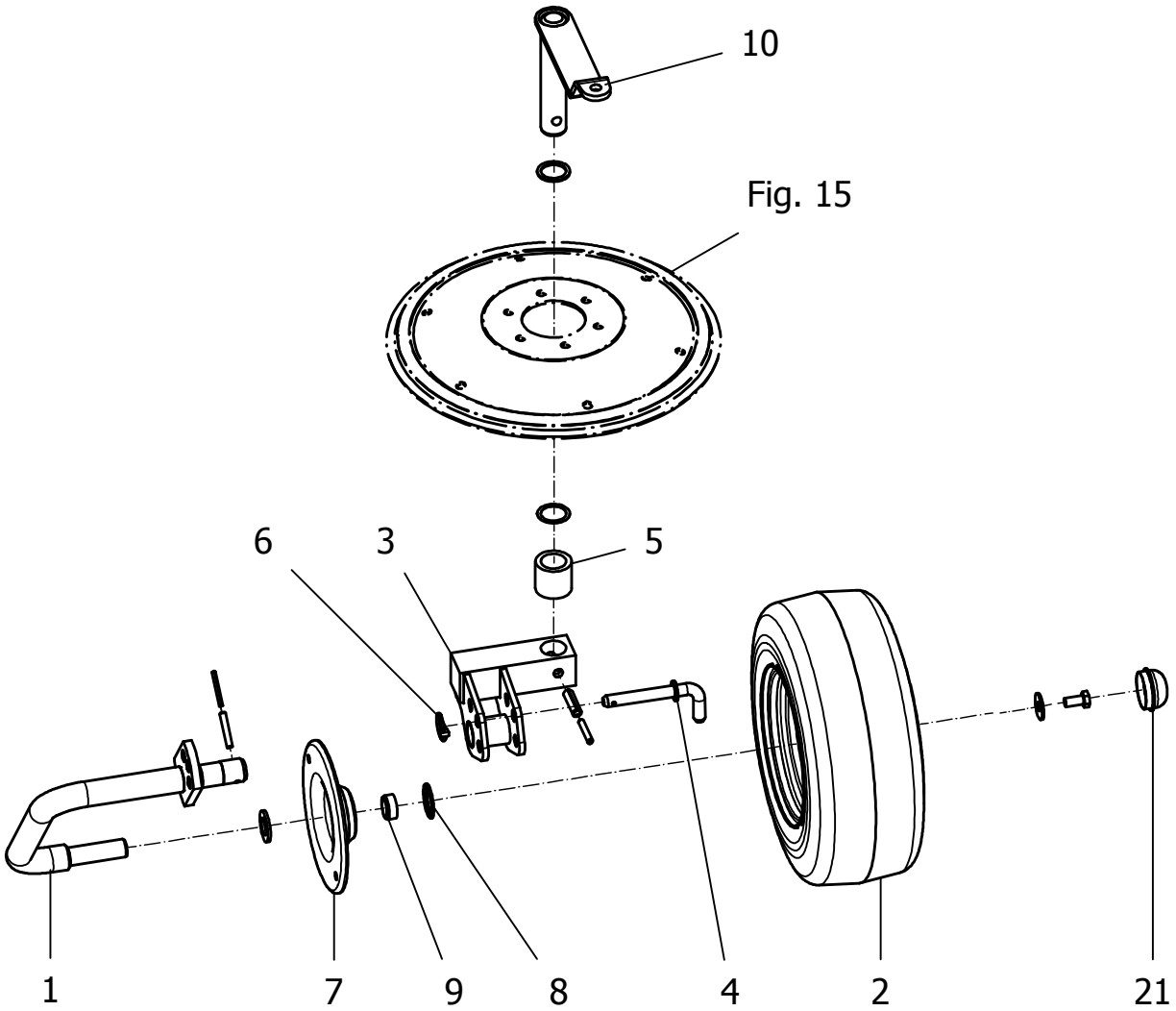

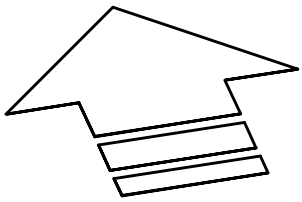

POS.	VARENUMMER	ANTAL	BENÆVNELSE BEZEICHNUNG	DESIGNATION	HERTIL, DAZU, TO THIS, A CECI	
1.	3570-143X	1	HJULBØJLE RADBUEGEL >=6120101502 <=6120161745	WHEEL HOOP	1251-3403 1251-5405	1 1
1. 1	3570-143A	1	HJULBØJLE RADBUEGEL >=6120161846	WHEEL HOOP	1251-3403 1251-5405	1 1
2.	2520-012X	1	STØTTEHJUL 16X6,5-8 (6PR) STüTZRAD 16X6,5-8 (6PR) >=6120101502 <=6120101503	SUPPORT WHEEL 16X6,5-8 (6PR)	1213-4224 1241-3509 1241-6604	1 1 1
2. 1	2520-307X	1	STØTTEHJUL 16X6,5 (10PR) STüTZRAD 16X6,5 (10PR) >=6120101604	SUPPORT WHEEL 16X6,5 (10PR)	1213-4224 1241-3509 1241-6502	1 1 1
3.	3570-047X	1	HJULHOLDER RADHALTER	WHEEL SUPPORT	1251-5405 1251-7405	1 1
4.	3570-110X	1	KOBLINGSTAP STECKER	COUPLING MALE		
5.	2570-179X	1	AFSTANDSRING DISTANZBUCHSE	SPACER	1241-8912	1
6.	1254-3202	1	SIKRINGSSPLIT 5 MM FEDERSPLINT 5 MM	SECURING PIN 5 MM		
7.	1630930	1	ANTIVIKLEPLADE WICKELSCHUTZKAPPE	ANTIWRAPPINGPLATE		
8.	0445770	1	TÆTNINGSRING NILOSRING	NILOSRING		
9.	1623020	1	AFSTANDSRING DISTANZRING	DISTANCE RING		
10.	3570-048X	1	BETJENINGSHÅNDTAG STEUERHEBEL	CONTROL LEVER	1241-8913	1
21.	2520-117X	1	ENDESTYKKE ABSCHLUSSKAPPE	END CAP		

Fig. 14

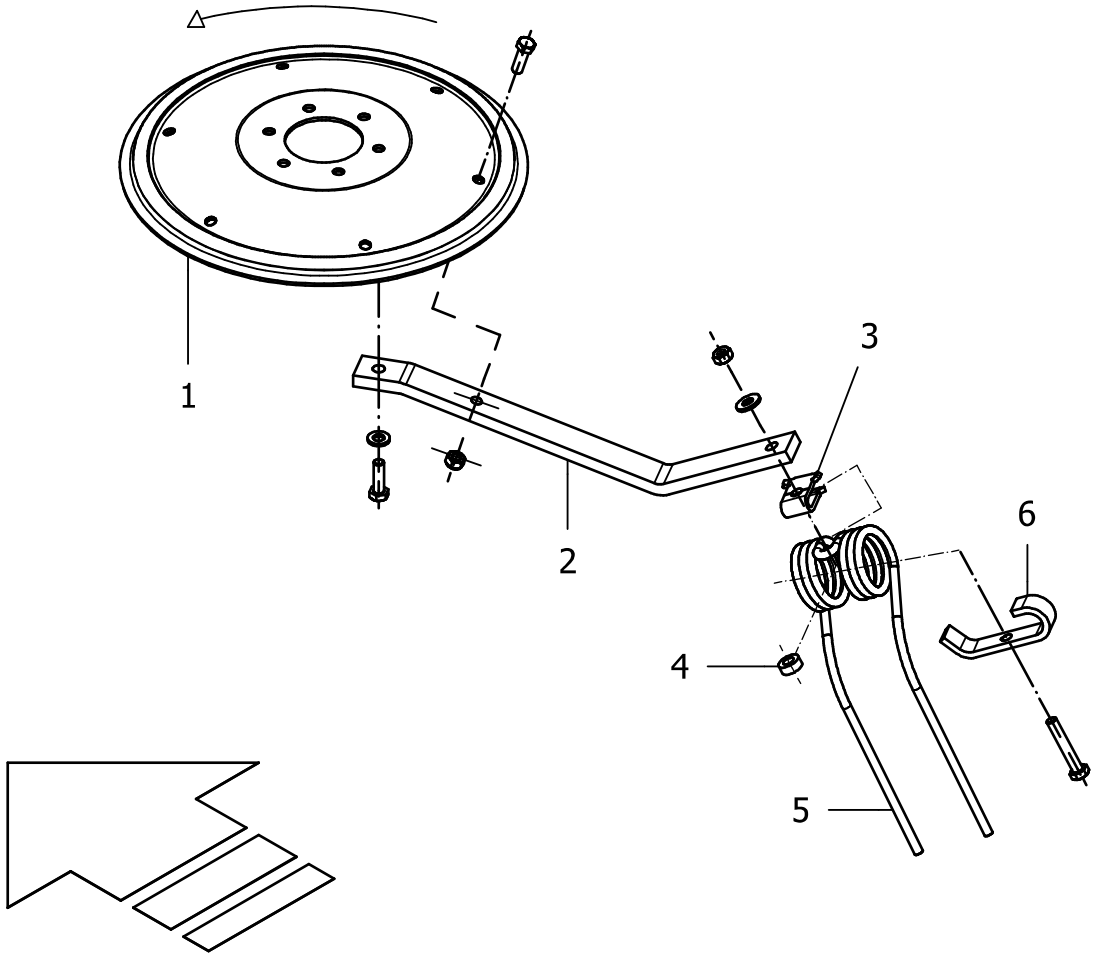

POS.	VARENUMMER	ANTAL	BENÆVNELSE BEZEICHNUNG	DESIGNATION	HERTIL, DAZU, TO THIS, A CECI	
1.	2570-023X	1	TALLERKEN BLECHTELLER	PLATE		
2.	2570-022X	6	RIVEARM ZINKENTRAEGER	RAKE ARM	1213-4324 1214-4123 1220-4321 1241-3508	1 1 1 1
3.	2570-598X	6	HOLDER HALTER	SUPPORT		
4.	2570-600X	6	SKIVE SCHEIBE	DISC		
5.	2570-597X	6	RIVEFJEDER DOBBELZINKEN	SPRING		
6.	2570-021X	6	RIVE BESKYTTELSE ZINKENSICHERUNG	RAKE PROTECTION	1219-0816 1220-4129 1241-2507	1 1 1

Fig. 15

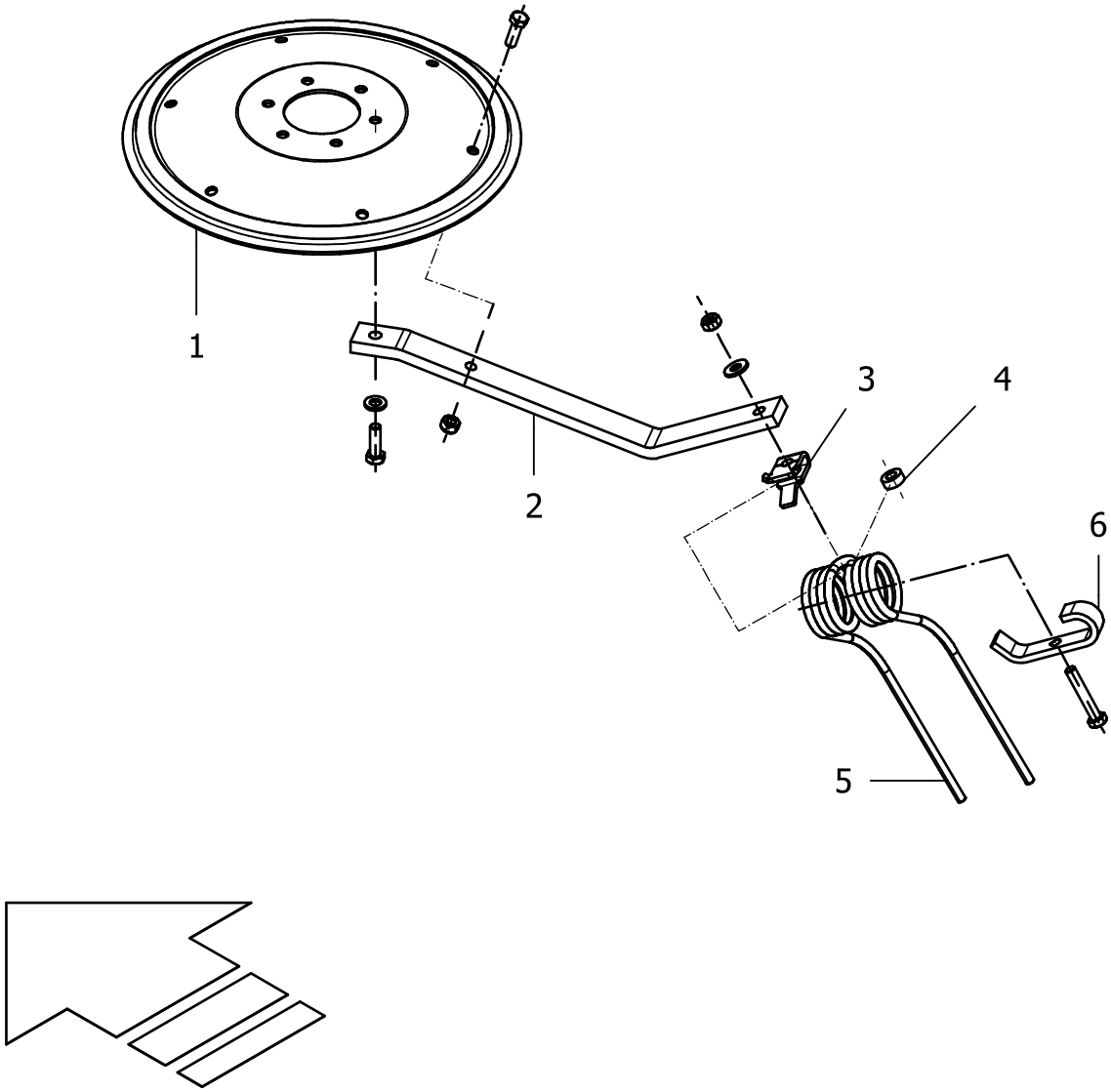

POS.	VARENUMMER	ANTAL	BENÆVNELSE BEZEICHNUNG	DESIGNATION	HERTIL, DAZU, TO THIS, A CECI	
1.	2570-023X	1	TALLERKEN BLECHTELLER	PLATE		
2.	2570-022X	6	RIVEARM ZINKENTRAEGER	RAKE ARM	1213-4324 1214-4123 1220-4321 1241-3508	1 1 1 1
3.	2570-598X	6	HOLDER HALTER	SUPPORT		
4.	2570-600X	6	SKIVE SCHEIBE	DISC		
5.	2570-597X	6	RIVEFJEDER DOBBELZINKEN	SPRING		
6.	2570-021X	6	RIVE BESKYTTELSE ZINKENSICHERUNG	RAKE PROTECTION	1219-0816 1220-4129 1241-2507	1 1 1

Fig. 16

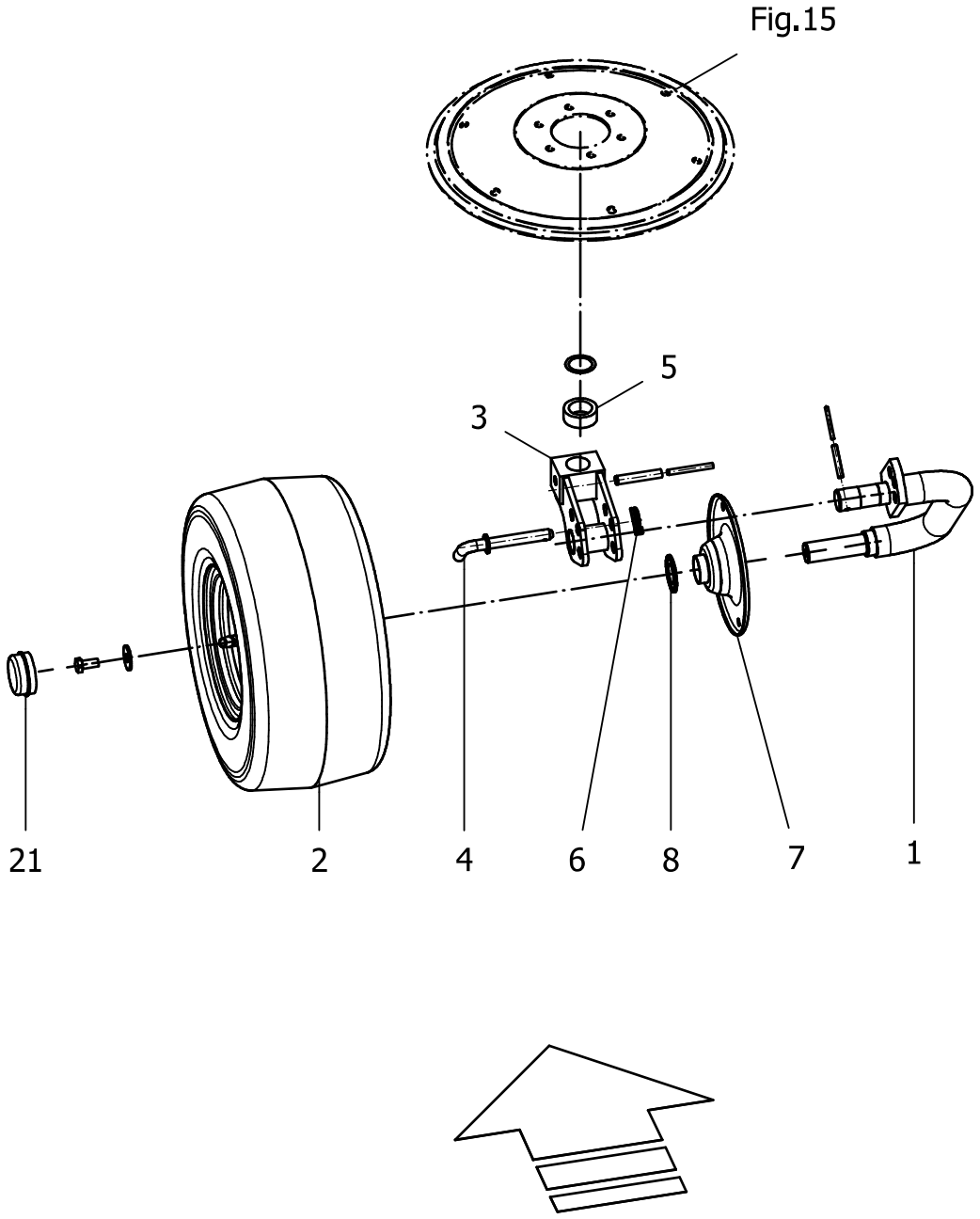

POS.	VARENUMMER	ANTAL	BENÆVNELSE BEZEICHNUNG	DESIGNATION	HERTIL, DAZU, TO THIS, A CECI	
1.	3570-011X	1	HJULBØJLE RADBUEGEL >=6120101502 <=6120161745	WHEEL HOOP	1251-3403 1251-5405	1 1
1. 1	3570-011A	1	HJULBØJLE RADBUEGEL >=6120161846	WHEEL HOOP	1251-3403 1251-5405	1 1
2.	2520-013X	1	STØTTEHJUL 18,5X8,5 (6PR) STüTZRAD 18,5X8,5 (6PR)	SUPPORT WHEEL 18,5X8,5 (6PR)	1213-4224 1241-3509	1 1
3.	3570-046X	1	HJULHOLDER RADHALTER	WHEEL SUPPORT	1251-5603 1251-7603	1 1
4.	3570-110X	1	KOBLINGSTAP STECKER	COUPLING MALE		
5.	2570-178X	1	AFSTANDSRING DISTANZBUCHSE	SPACER	1241-8912	1
6.	1254-3202	1	SIKRINGSSPLIT 5 MM FEDERSPLINT 5 MM	SECURING PIN 5 MM		
7.	1623010	1	ANTIVIKLEPLADE WICKELSCHUTZKAPPE	ANTIWRAPPINGPLATE		
8.	1413200	1	TÆTNINGSRING NILOSRING	NILOSRING		
21.	2520-117X	1	ENDESTYKKE ABSCHLUSSKAPPE	END CAP		

Fig. 17

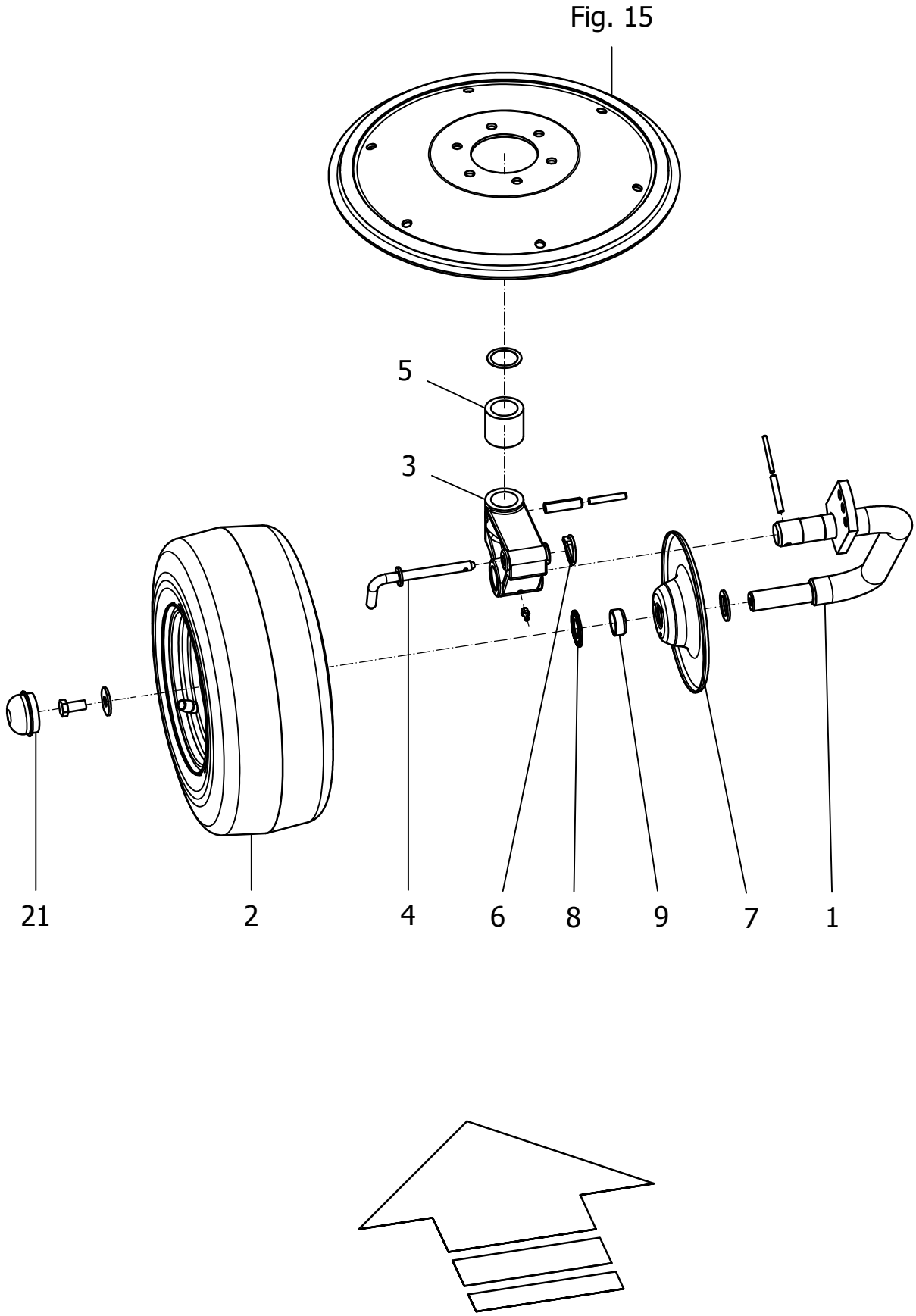

POS.	VARENUMMER	ANTAL	BENÆVNELSE BEZEICHNUNG	DESIGNATION	HERTIL, DAZU, TO THIS, A CECI	
1.	3570-014X	1	HJULBØJLE RADBUEGEL >=6120101502 <=6120161745	WHEEL HOOP	1251-3403 1251-5405	1 1
1. 1	3570-014A	1	HJULBØJLE RADBUEGEL >=6120161846	WHEEL HOOP	1251-3403 1251-5405	1 1
2.	2520-012X	1	STØTTEHJUL 16X6,5-8 (6PR) STüTZRAD 16X6,5-8 (6PR) >=6120101502 <=6120101503	SUPPORT WHEEL 16X6,5-8 (6PR)	1213-4224 1241-3509 1241-6604	1 1 1
2. 1	2520-307X	1	STØTTEHJUL 16X6,5 (10PR) STüTZRAD 16X6,5 (10PR) >=6120101604	SUPPORT WHEEL 16X6,5 (10PR)	1213-4224 1241-3509 1241-6502	1 1 1
3.	2570-053X	1	HJULHOLDER RADHALTER	WHEEL SUPPORT	1251-5405 1251-7405 1313-1103	1 1 1
4.	1624740	1	KOBLINGSTAP STECKER	PLUG		
5.	2570-179X	1	AFSTANDSRING DISTANZBUCHSE	SPACER	1241-8912	1
6.	1254-3202	1	SIKRINGSSPLIT 5 MM FEDERSPLINT 5 MM	SECURING PIN 5 MM		
7.	1630930	1	ANTIVIKLEPLADE WICKELSCHUTZKAPPE	ANTIWRAPPINGPLATE		
8.	0445770	1	TÆTNINGSRING NILOSRING	NILOSRING		
9.	1623020	1	AFSTANDSRING DISTANZRING	DISTANCE RING		
21.	0628240	1	LASKE LASCHE	BRACKET		

Fig. 18

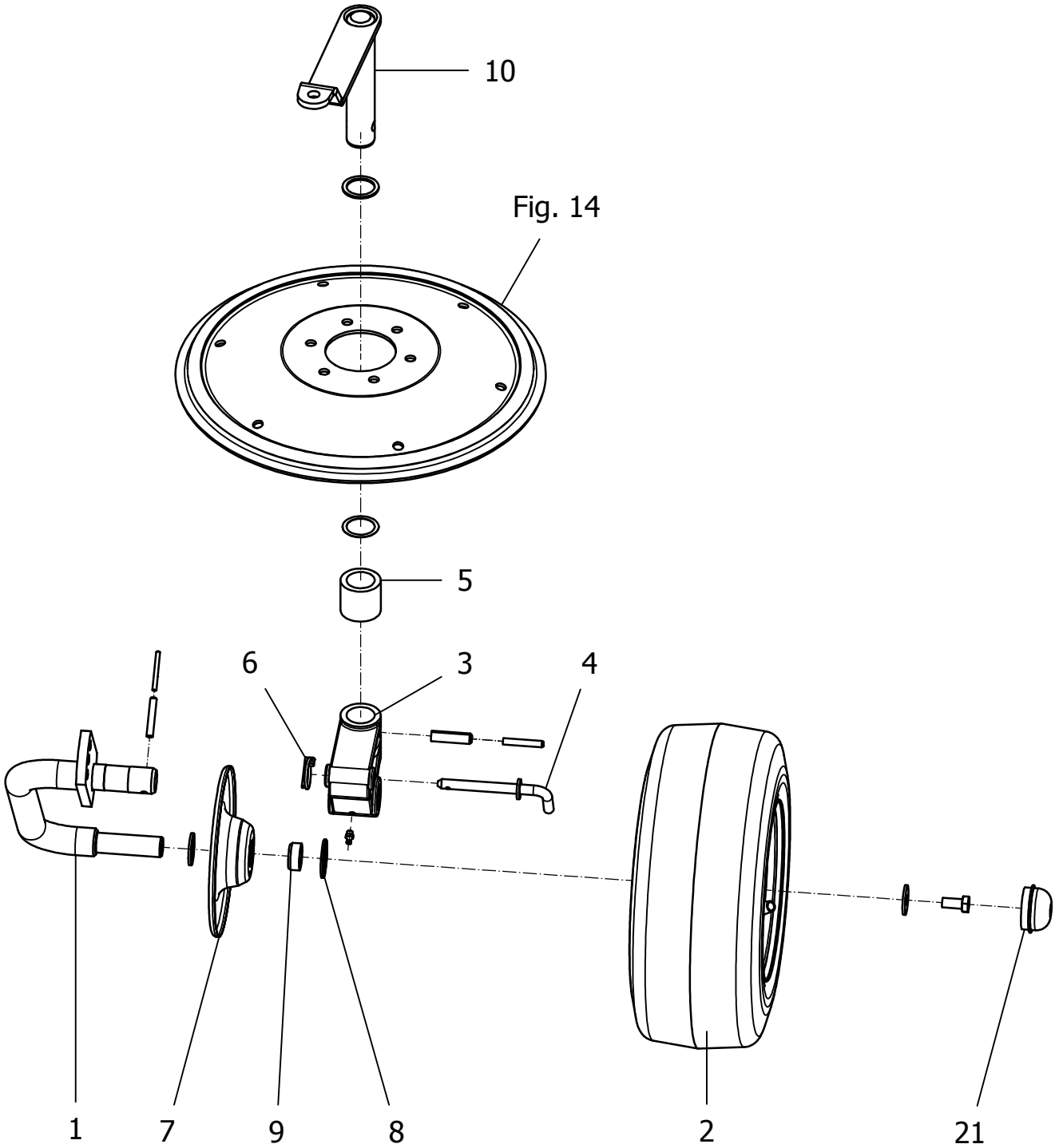

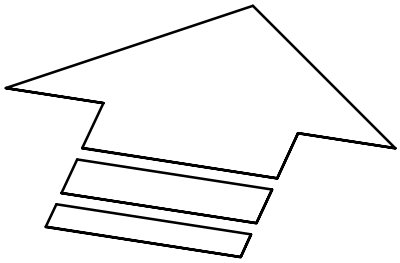

POS.	VARENUMMER	ANTAL	BENÆVNELSE BEZEICHNUNG	DESIGNATION	HERTIL, DAZU, TO THIS, A CECI	
1.	3570-014X	1	HJULBØJLE RADBUEGEL >=6120101502 <=6120161745	WHEEL HOOP	1251-3403 1251-5405	1 1
1. 1	3570-014A	1	HJULBØJLE RADBUEGEL >=6120161846	WHEEL HOOP	1251-3403 1251-5405	1 1
2.	2520-012X	1	STØTTEHJUL 16X6,5-8 (6PR) STüTZRAD 16X6,5-8 (6PR) >=6120101502 <=6120101503	SUPPORT WHEEL 16X6,5-8 (6PR)	1213-4224 1241-3509 1241-6604	1 1 1
2. 1	2520-307X	1	STØTTEHJUL 16X6,5 (10PR) STüTZRAD 16X6,5 (10PR) >=6120101604	SUPPORT WHEEL 16X6,5 (10PR)	1213-4224 1241-3509 1241-6502	1 1 1
3.	2570-053X	1	HJULHOLDER RADHALTER	WHEEL SUPPORT	1251-5405 1251-7405 1313-1103	1 1 1
4.	1624740	1	KOBLINGSTAP STECKER	PLUG		
5.	2570-179X	1	AFSTANDSRING DISTANZBUCHSE	SPACER	1241-8912	1
6.	1254-3202	1	SIKRINGSSPLIT 5 MM FEDERSPLINT 5 MM	SECURING PIN 5 MM		
7.	1630930	1	ANTIVIKLEPLADE WICKELSCHUTZKAPPE	ANTIWRAPPINGPLATE		
8.	0445770	1	TÆTNINGSRING NILOSRING	NILOSRING		
9.	1623020	1	AFSTANDSRING DISTANZRING	DISTANCE RING		
10.	3570-049X	1	BETJENINGSHÅNDTAG STEUERHEBEL	CONTROL LEVER	1241-8913	1
21.	0618240	1	DÆKSEL ABSCHLUSSKAPPE	WHEEL CAP		

Fig. 19

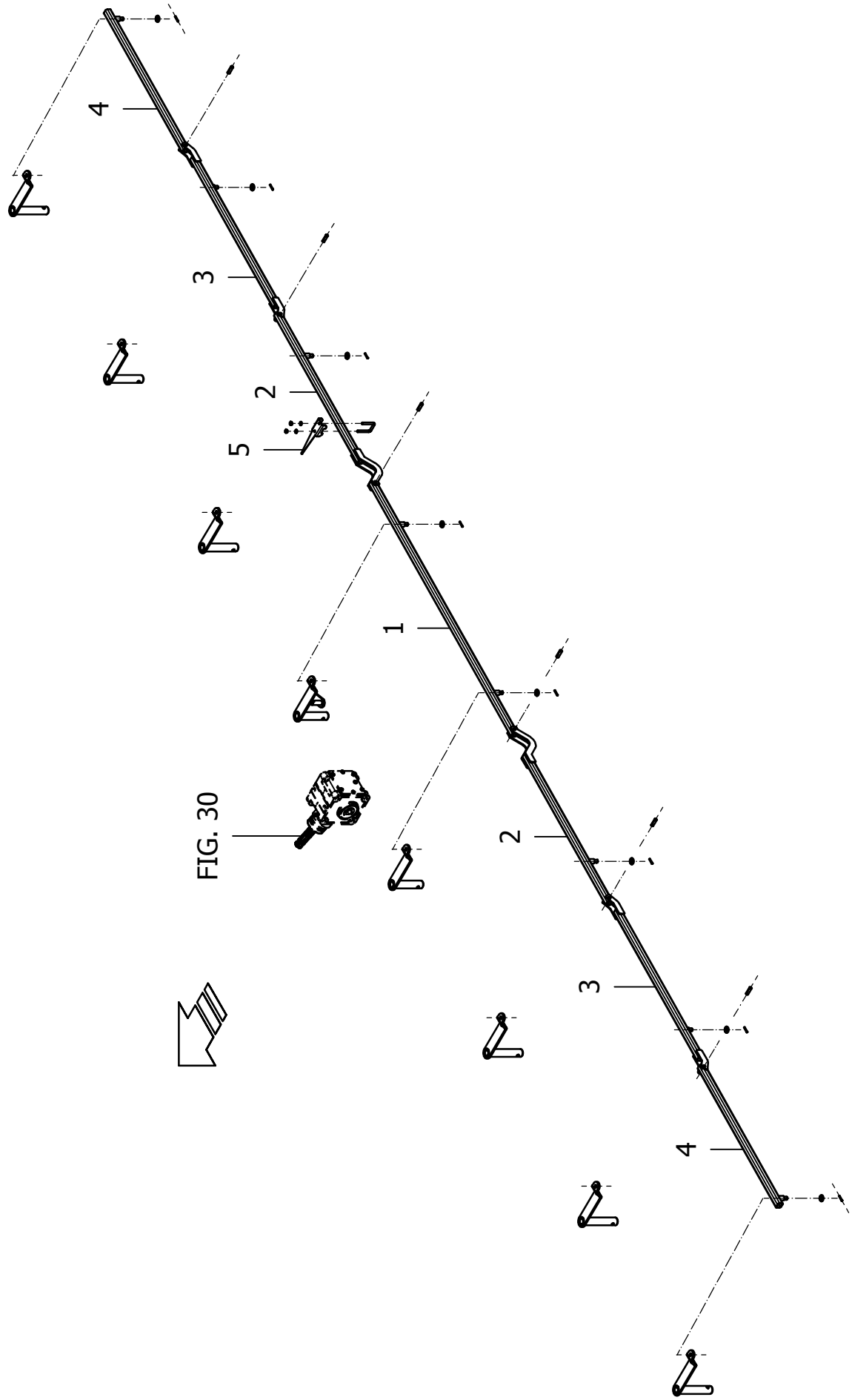

T-0004/1 Z 8805 FIG. 19. >=6120101502

POS.	VARENUMMER	ANTAL	BENÆVNELSE BEZEICHNUNG	DESIGNATION	HERTIL, DAZU, TO THIS, A CECI	
1.	3570-040X	1	AFSKÆRMNINGSBØJLE	CLEAR BOUNDARY CONNECTION	1241-3506	2
			GRENZRAEUMVERBINDUNG		1251-3204	2
2.	3570-042X	2	AFSKÆRMNINGSBØJLE	CLEAR BOUNDARY CONNECTION	1241-3506	1
			GRENZRAEUMVERBINDUNG		1251-3204	1
					1251-7301	1
3.	3570-041X	2	AFSKÆRMNINGSBØJLE	CLEAR BOUNDARY CONNECTION	1241-3506	1
			GRENZRAEUMVERBINDUNG		1251-3204	1
					1251-7301	2
4.	3570-182X	2	AFSKÆRMNINGSBØJLE	CLEAR BOUNDARY CONNECTION	1241-3506	1
			GRENZRAEUMVERBINDUNG		1251-3204	1
5.	2570-608X	1	VISER	INDICATOR	1219-0927	1
			ZEIGER		1220-2321	2
			>=6120101604		1241-1202	2

Fig. 20

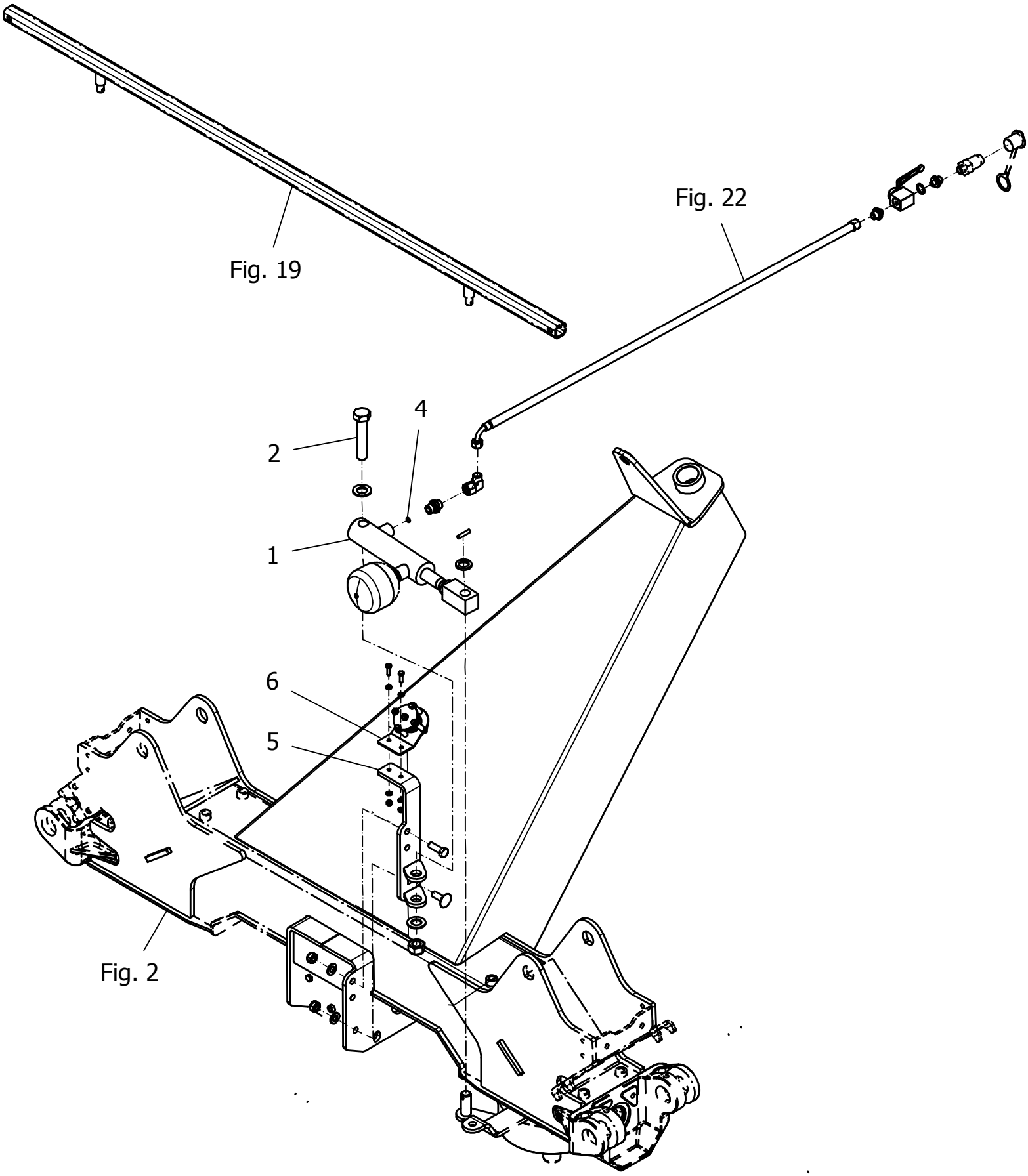

POS.	VARENUMMER	ANTAL	BENÆVNELSE BEZEICHNUNG	DESIGNATION	HERTIL, DAZU, TO THIS, A CECI	
1.	1317-0970	1	CYLINDER ZYLINDER EM265 40/25X90	CYLINDER		
2.	1214-6422	1	STÅLSKRUE M20-100 STHALSECHSKANTSCHRAUBE M20-100	STEEL SCREW M20-100	1220-6321 1241-5504	1 2
4.	0629010	1	DYSE Ø1 BLENDE 1 MM	ORIFICE		
5.	3570-161X	1	HOLDER HALTER	HOLDER	1213-4324 1215-4330 1220-4321 1241-3403	2 1 3 3
6.	1421620	1	PORCELÆNSØJE OESE AUS PORZELLAN >=6120101502 <=6120161745	EAR OFF CHINA		
6. 1	3570-330X	1	TRISSE, SML. ROLLE MONT. >=6120161846	PULLEY, ASSY.	1213-1222 1220-1323 1241-1207	2 2 4
7.	2365-367X	1	BØJLESKRUE SCHRAUBE >=6120101502 <=6120161745	SCREW	1220-1323 1241-1207	2 2

Fig. 21

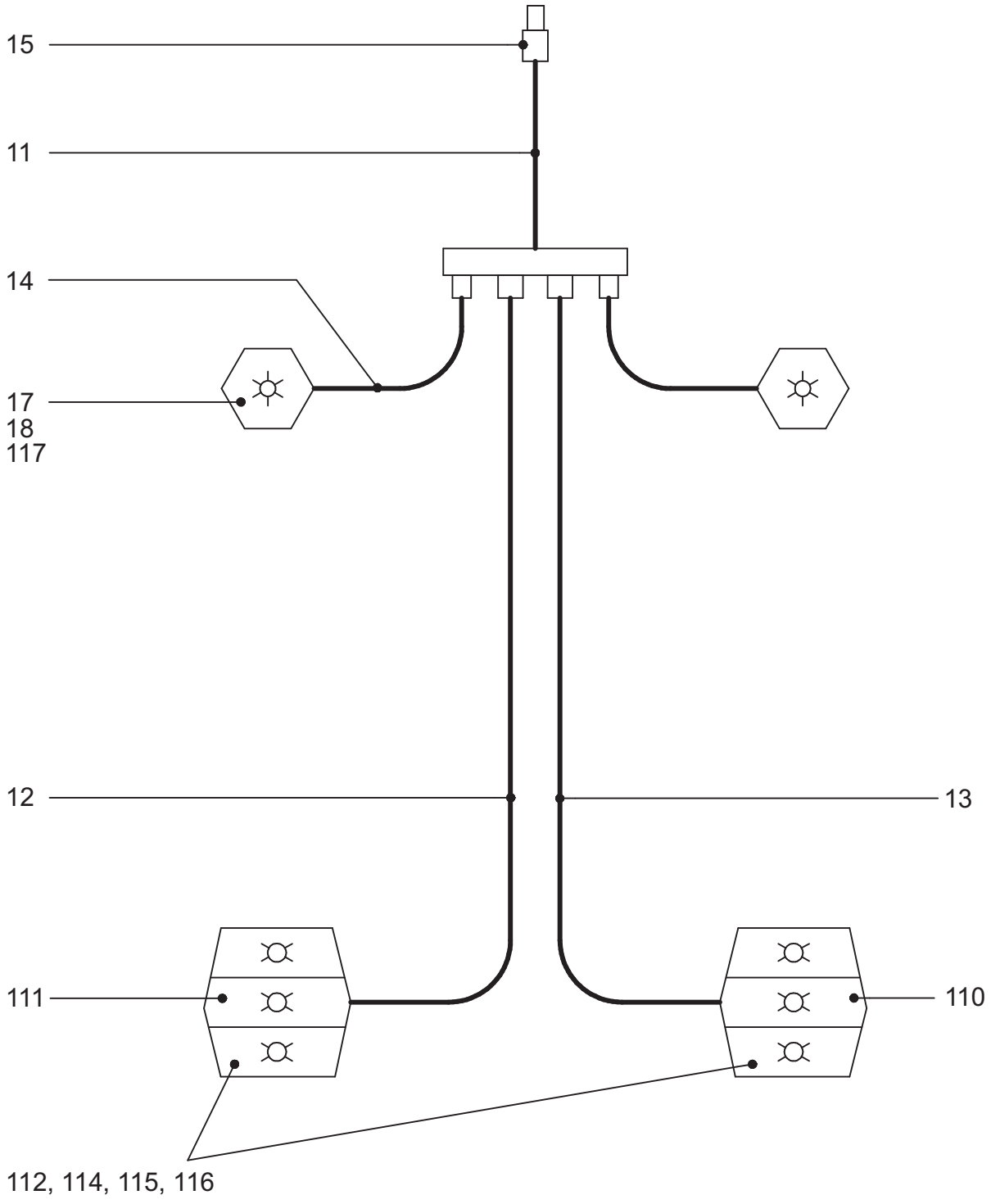

Nennspannung 12 V

schematische Darstellung

POS.	VARENUMMER	ANTAL	BENÆVNELSE BEZEICHNUNG	DESIGNATION	HERTIL, DAZU, TO THIS, A CECI
2.	1220-1122	8	STÅLMØTRIK M5 STAHLMUTTER M5	STEEL NUT M5	
3.	1241-1405	8	SPÆNDESKIVE R5,5-18-2 SCHEIBE R5,5-18-2	WASHER R5,5-18-2	
4.	1242-9021	8	FJEDERRING A5, GALV. FEDERRING A5	SPRING RING A5	
5.	1401140	8	KABELHOLDER SELVKLÆBENDE CORD-CLIPS SELBSTKLEBEND	CORD-CLIP	
6.	0464760	3	KABELBINDER KABELBINDER 9X120	CABLE TIE	
7.	0411160	4	KABELBINDER KABELBINDER 9X430	CABLE TIE	
11.	0655190	1	HOVEDLEDNING 6 LEDER HAUPTKABEL 6 ADRIG	MAINS 6 CORES	
12.	1626970	1	MELLEM KABEL ZWISCHENKABEL	INTERMEDIATE CABLE	
13.	1626960	1	MELLEM KABEL ZWISCHENKABEL	INTERMEDIATE CABLE	
14.	0654990	2	MELLEMKABEL ZWISCHENKABEL	INTERMEDIATE CABLE	
15.	0407220	1	HANSTIK STECKER 7POLIG	QUICK RELEASE	
17.	0654950	2	POSITIONSLYGTE POSITIONSLEUCHTE	SIDE LIGHT	
18.	0484340	2	SOFITTE SOFITTE 12V 5W	SOFFIT	
110.	0652510	1	TRE-RUM-LYGTE H. DREIKAMMERLEUCHTE RECHTS	THREE-ROOM-LAMP RIGHT	
111.	0652480	1	TRE-RUM-LYGTE V. DREIKAMMERLEUCHTE LINKS	THREE-ROOM-LAMP LEFT	
112.	0652540	2	KUGLE PÆRE BAGLYGTE KUGELBIRNE SCHLUSSLICHT	BALL LAMP TAILLIGHT	
114.	0652520	4	KUGLE PÆRE (BLINK/BREMSE) KUGELBIRNE (BLINK/BREMS)	BALL LAMP (BLINKER/BRAKE)	
115.	0652490	1	RESERVE-LYGTEGLAS V. ERSATZHAUBE LINKS	REPLACEMENT COVER LEFT	
116.	0652500	1	RESERVE-LYGTEGLAS H. ERSATZHAUBE RECHTS	REPLACEMENT COVER RIGHT	
117.	0654960	1	RESERVE-LYGTEGLAS POSITIONLYGT ERSATZHAUBE POSITIONSL.	REPLACEMENT COVER/SIDE LIGHT	

Fig. 22

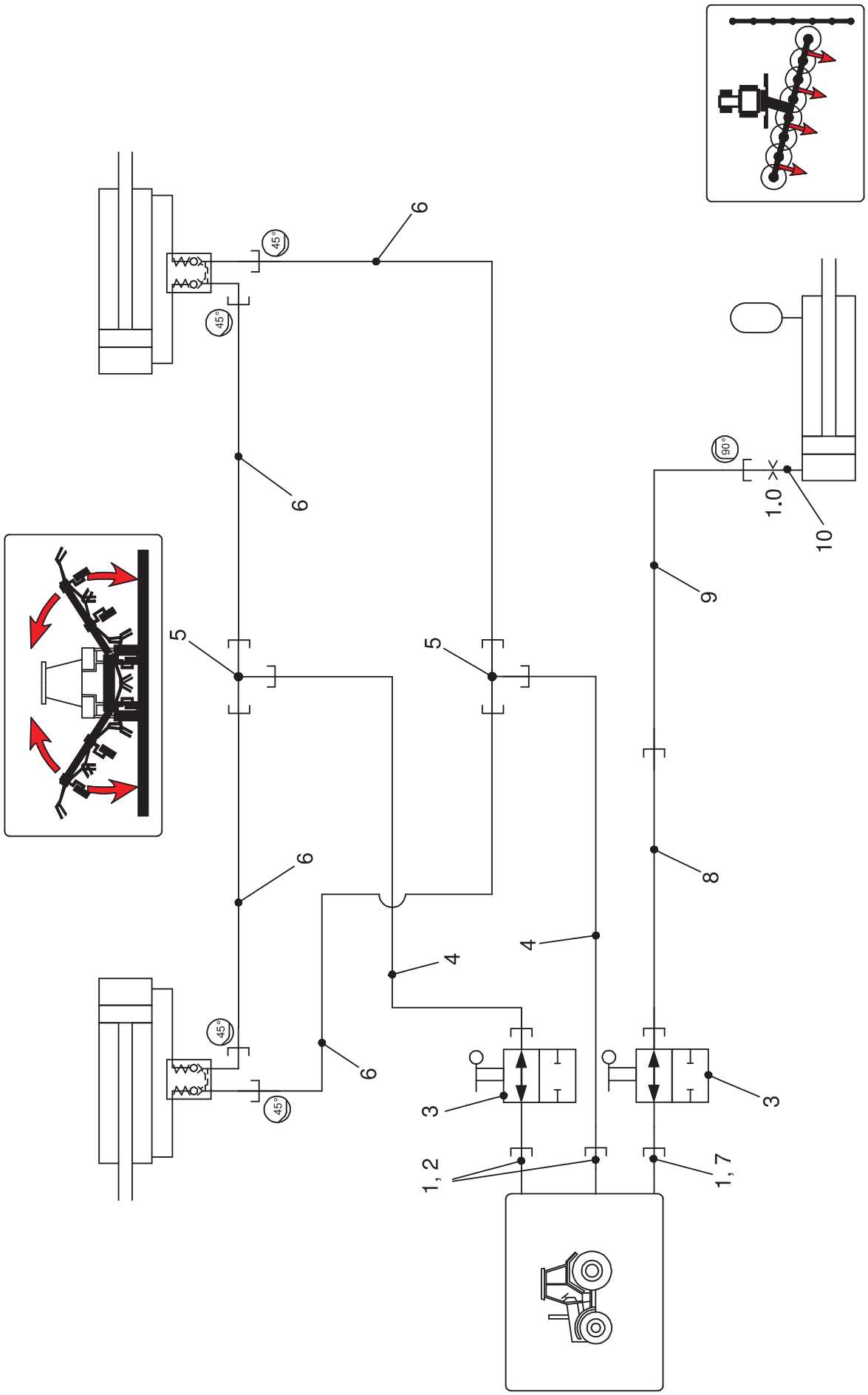

POS.	VARENUMMER	ANTAL	BENÆVNELSE BEZEICHNUNG	DESIGNATION	HERTIL, DAZU, TO THIS, A CECI
1.	0462110	3	KOBLINGSSTIK KUPPLUNGSSTECKER	COUPLER PLUG	
2.	1393-0139	2	BESKYTTELSESHÆTTE RØD SCHUTZKAPPE ROT	PROTECTION CAP RED	
3.	0476350	2	LUKKEHANE 16X1,5 ABSPERRHAHN 16X1,5 - 08	STOPCOCK	
4.	1421830	2	SLANGE SCHLLEIT 8X1900	HOSE	
5.	0423391	2	T-STYKKE T-STUTZEN	T-PIECE	
6.	1421860	4	HYDR. SLANGE SCHLLEIT 8X1100	HOSE LINE	
7.	1393-0138	1	BESKYTTELSESHÆTTE GUL SCHUTZKAPPE GELB	PROTECTION CAP YELLOW	
8.	1420410	1	HYDRAULIKSLANGE SCHLLEIT 6X1200	HYDRAULIC HOSE	
9.	0490810	1	SLANGE SCHLLEIT 6X1900	HOSE PIPE	
10.	0629010	1	DYSE Ø1 BLENDE 1 MM	ORIFICE	

Fig. 22.1

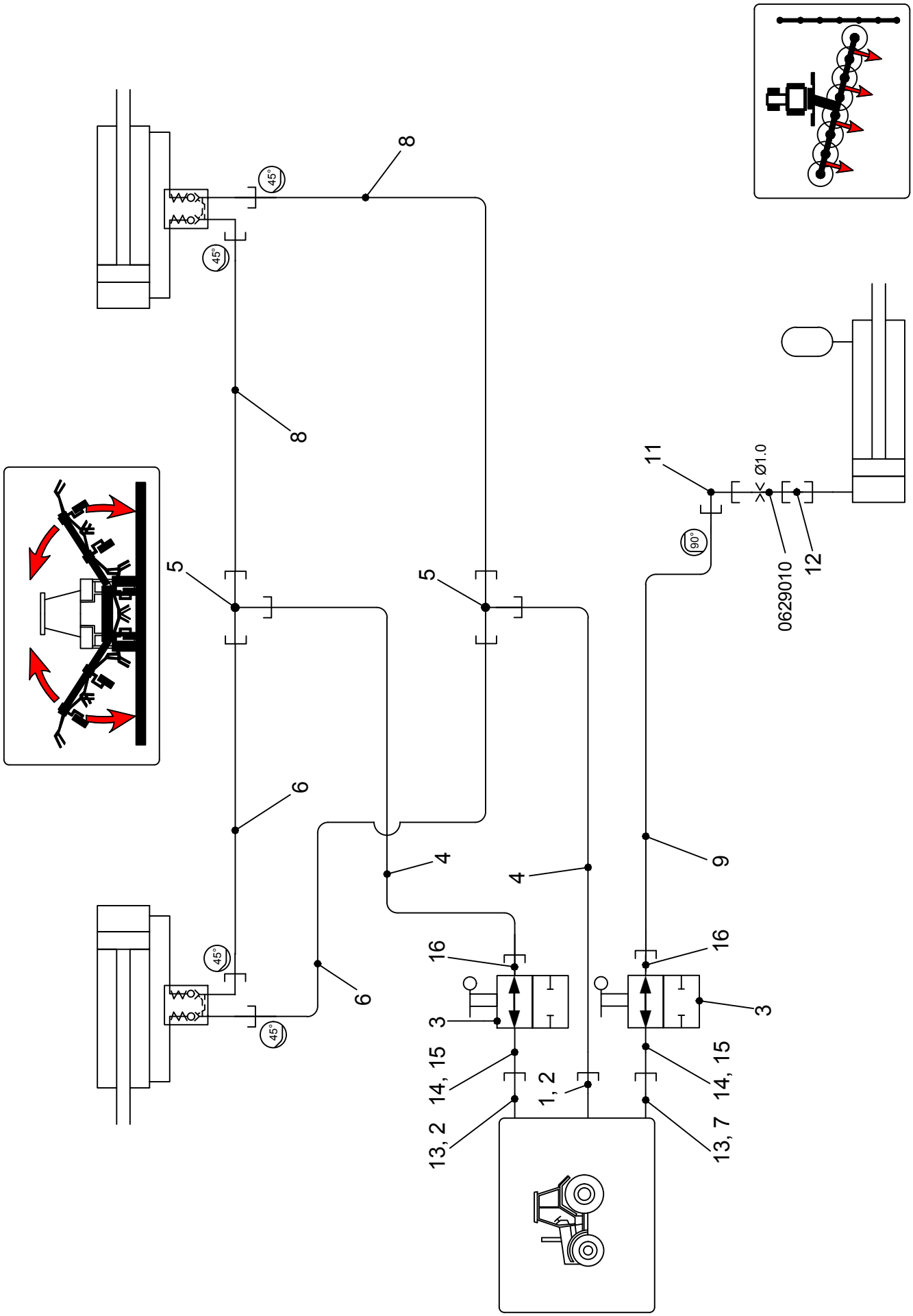
45°
45°
8
8
5
5
6
6
45°
45°
4
4
16
16
3
3
14, 15
14, 15
13, 2
1, 2
13, 7
11
90°
Ø1.0
0629010
12
9

POS.	VARENUMMER	ANTAL	BENÆVNELSE BEZEICHNUNG	DESIGNATION	HERTIL, DAZU, TO THIS, A CECI
1.	0462110	1	KOBLINGSSTIK KUPPLUNGSSTECKER	COUPLER PLUG	
2.	1393-0139	2	BESKYTTELSESHÆTTE RØD SCHUTZKAPPE ROT	PROTECTION CAP RED	
3.	1311-8533	2	KUGLEHANE KUGELHAHN	BALL TAP	
4.	1317-5025	2	HYDR. SLANGE 2530 SCHLLEIT	HOSE	
5.	1311-8406	2	T-STYKKE T-STUECK	T-PIECE	
6.	1317-5033	2	HYDR. SLANGE 1130 SCHLLEIT	HOSE	
7.	1393-0138	1	BESKYTTELSESHÆTTE GUL SCHUTZKAPPE GELB	PROTECTION CAP YELLOW	
8.	1317-5034	2	HYDR. SLANGE 910 SCHLLEIT	HOSE	
9.	1317-5027	1	HYDR. SLANGE 2900 SCHLLEIT	HOSE	
11.	1311-1224	1	VINKELFORSKRUNING, STILBAR VERSCHRAUBUNG	FITTING	
12.	1311-1225	1	INDSKRUNING, LIGE VERSCHRAUBUNG, GERADE	FITTING	
13.	1317-0302	2	STIK F/LYNKOBLING ANSCHLUSS F/SCHNELLKUPPLUNG	CONNECTION F/QUICK-COUPLING	
14.	1311-2304	2	BRYSTNIPPEL NIPPEL	NIPPLE	
15.	1311-8538	2	TÆTNINGSRING DICHTUNGSRING	GASKET	
16.	1311-1222	2	INDSKRUNING, LIGE VERSCHRAUBUNG, GERADE	FITTING	

Fig. 23

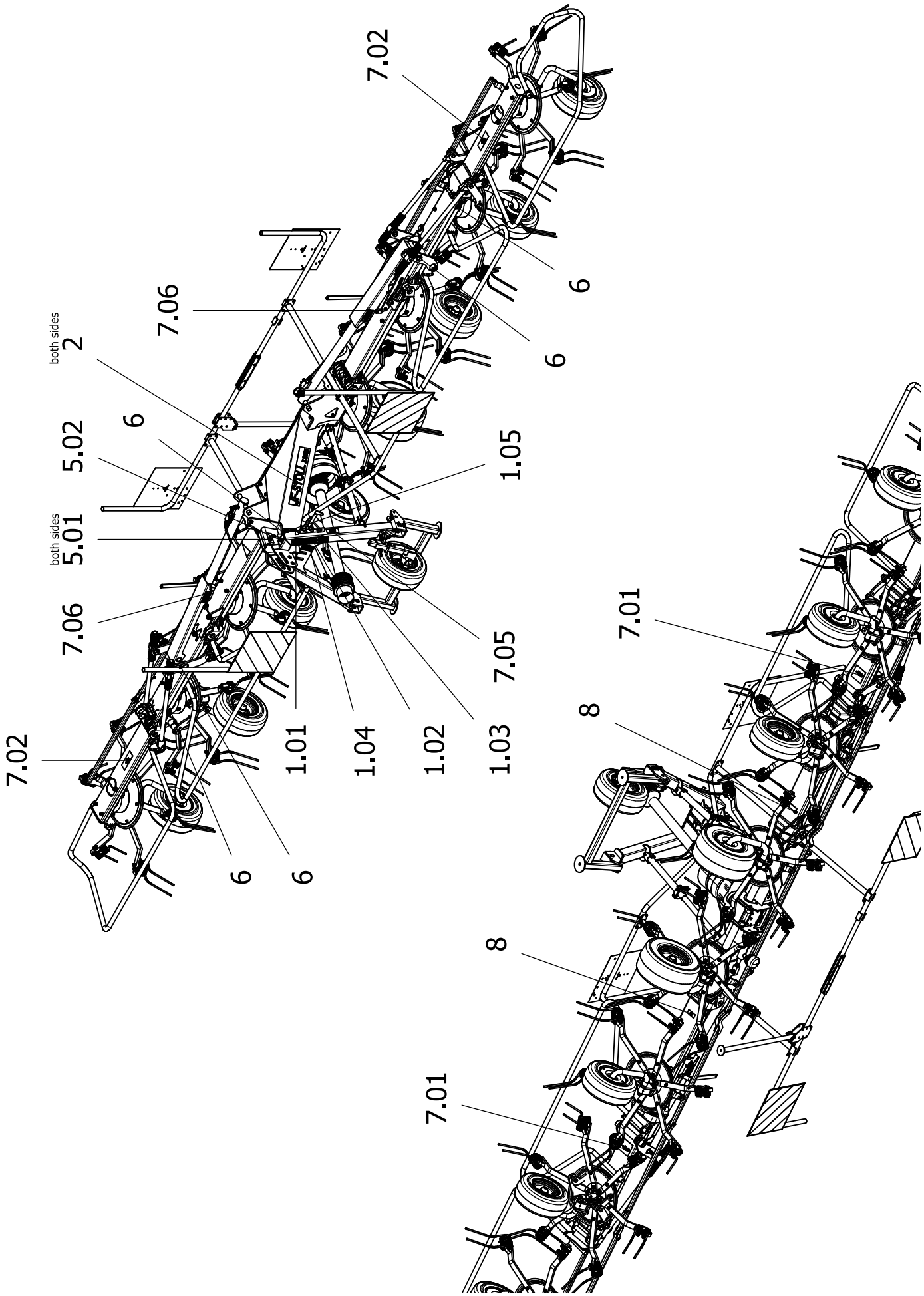
7.02
7.06
both sides
2
6
5.02
both sides
5.01
7.06
7.02
6
6
1.01
1.04
1.02
1.03
7.05
1.05
6
6
7.01
8
8
7.01

Fig. 23

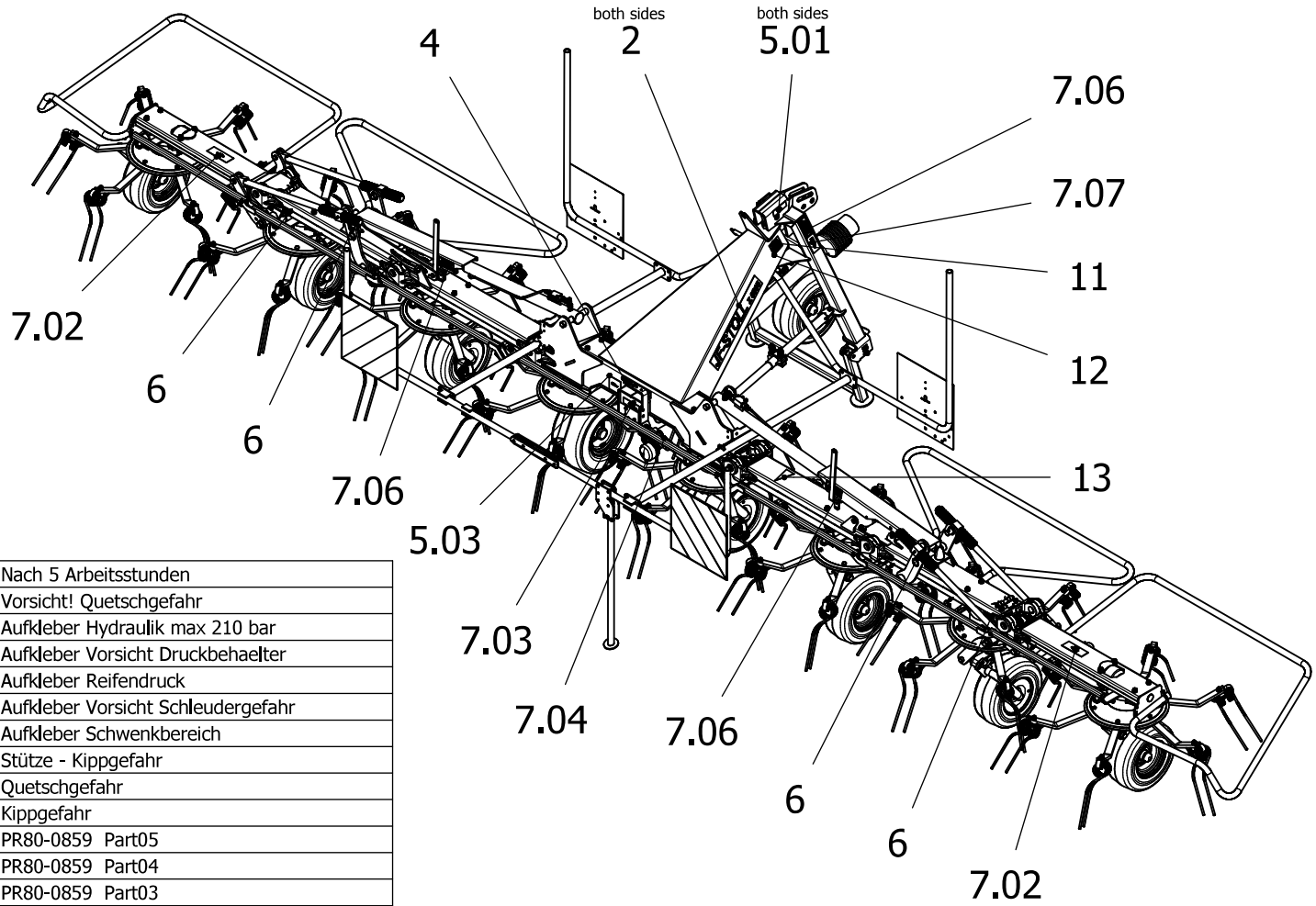

7.07	0	1627030a-07	Nach 5 Arbeitsstunden
7.06	0	1627030a-06	Vorsicht! Quetschgefahr
7.05	0	1627030a-05	Aufkleber Hydraulik max 210 bar
7.04	0	1627030a-04	Aufkleber Vorsicht Druckbehaelter
7.03	0	1627030a-03	Aufkleber Reifendruck
7.02	0	1627030a-02	Aufkleber Vorsicht Schleudergefahr
7.01	0	1627030a-01	Aufkleber Schwenkbereich
5.03	0	1627900a-03	Stütze - Kippgefahr
5.02	0	1627900a-02	Quetschgefahr
5.01	0	1627900a-01	Kippgefahr
1.05	0	PR80-0859 -05	PR80-0859 Part05
1.04	0	PR80-0859 -04	PR80-0859 Part04
1.03	0	PR80-0859 -03	PR80-0859 Part03
1.02	0	PR80-0859 -02	PR80-0859 Part02
1.01	0	PR80-0859 -01	PR80-0859 Part01
13	1	0668000	Aufkleber Mittellage
12	1	2600-835x	Typeskilt Z 8805
11	1	PR80-3395	Typeskilt JF/STOLL
8	2	1400900	Rueckstrahler 31,5-70 Gelb
7	1	1627030a	Aufklebersatz Sicherheit/Bedienung
6	9	1601210a	Aufkleber Schmierstelle
5	1	1627900a	Sicherheit/Bedienung
4	1	PR80-7008	JF-STOLL 40 mm
2	2	PR80-7152	JF-STOLL Z 8805
1	1	PR80-0859	Universal Zett/Schwader
OBJEKT	ANZAHL	BAUTEILNUMMER	BEZEICHNUNG
Stückliste			

Fig. 23

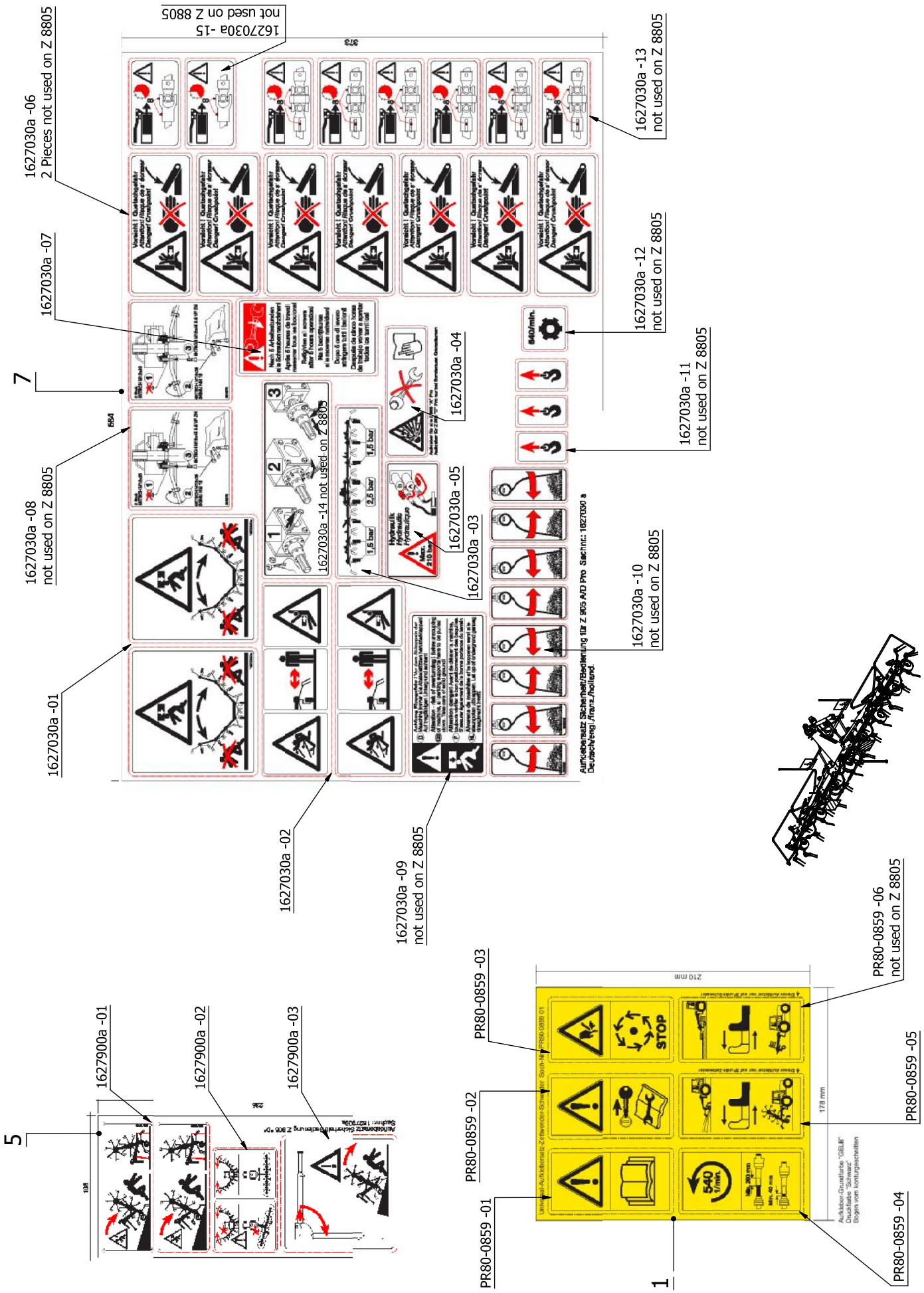
1627030a -06
2 Pieces not used on Z 8805
1627030a -07
7
1627030a -08
not used on Z 8805
1627030a -01
1627030a -02
1627030a -09
not used on Z 8805
1627030a -14 not used on Z 8805
1627030a -15
not used on Z 8805
1627030a -04
1627030a -05
1627030a -03
1627030a -10
not used on Z 8805
1627030a -11
not used on Z 8805
1627030a -12
not used on Z 8805
1627030a -13
not used on Z 8805
5
1627900a -01
1627900a -02
1627900a -03
PR80-0859 -03
PR80-0859 -02
PR80-0859 -01
1
PR80-0859 -06
not used on Z 8805
PR80-0859 -05
PR80-0859 -04

POS.	VARENUMMER	ANTAL	BENÆVNELSE BEZEICHNUNG	DESIGNATION	HERTIL, DAZU, TO THIS, A CECI
1.	PR80-0859	1	UNIVERSAL TRANSFER SÆT UNIVERSAL AUFKLEBERSATZ	UNIVERSAL STICKER SET	
2.	PR80-7152	2	TRANSFER Z 8805 TRANSFER Z 8805	TRANSFER Z 8805	
4.	PR80-7008	1	TRANSFER TRANSFER	TRANSFER	
5.	1627900	1	TRANSFERSÆT TRANSFERSATZ	TRANSFERSET	
6.	1601210	9	TRANSFER TRANSFER	TRANSFER	
7.	1627030	1	TRANSFERSÆT TRANSFERSATZ	TRANSFERSET	
8.	1400900	2	REFLEKS 31.5X70 GUL RUECKSTRAHLER 31.5X70 GELB	REAR REFLECTOR 31.5X70 YELLOW	
11.	PR80-3395	1	TYPESKILT TYPENSCHILD	MACHINE PLATE	
12.	2600-835X	1	TYPESKILT Z 8805 TYPENSCHILD Z 8805	MACHINE PLATE Z 8805	
13.	0668000	1	TRANSFER TRANSFER	TRANSFER	

Fig. 30

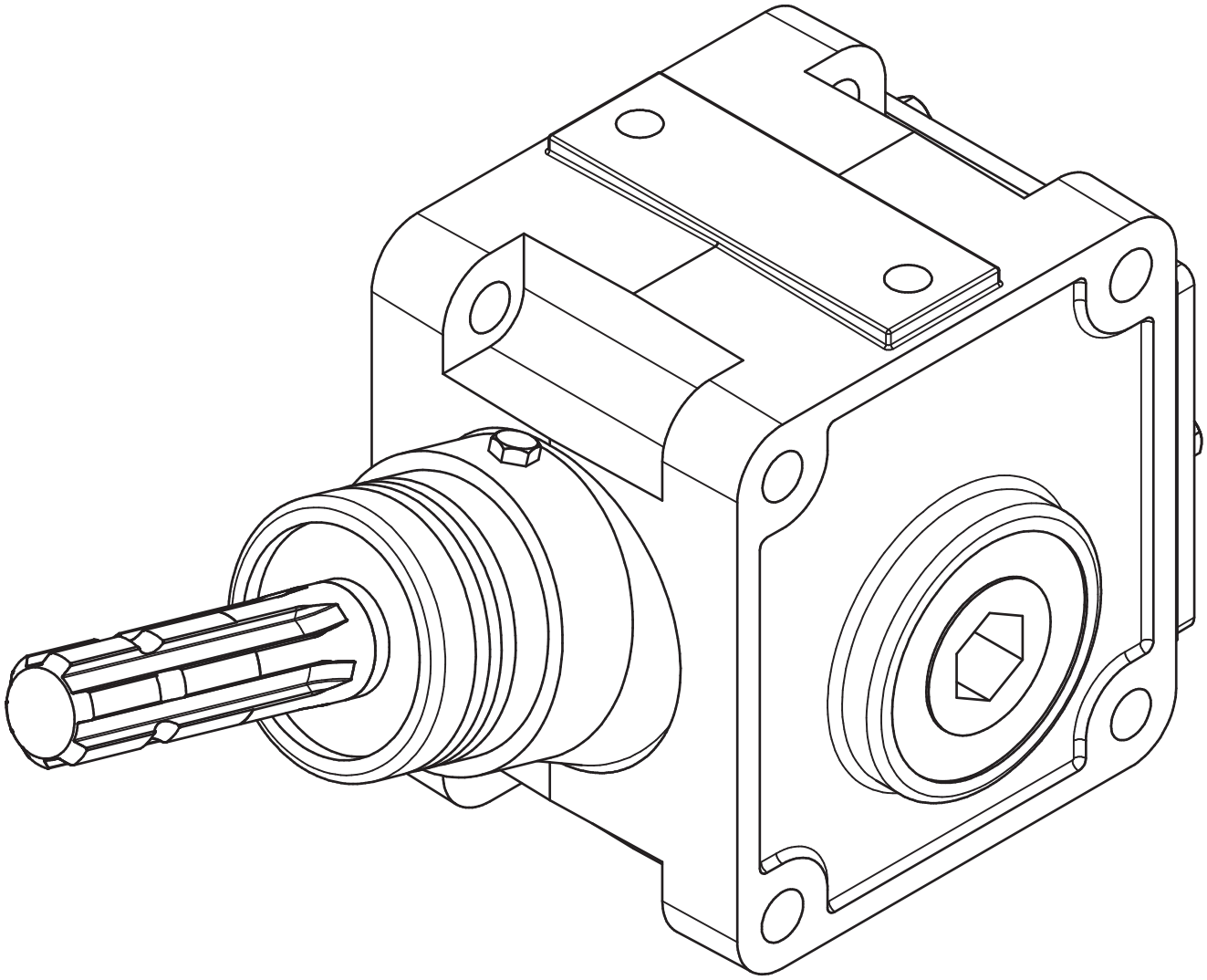

POS.	VARENUMMER	ANTAL	BENÆVNELSE BEZEICHNUNG	DESIGNATION	HERTIL, DAZU, TO THIS, A CECI
1.	1315-0230	1	CENTRAL GEAR MITTELGETRIEBE	CENTRAL GEAR	

Fig. 31

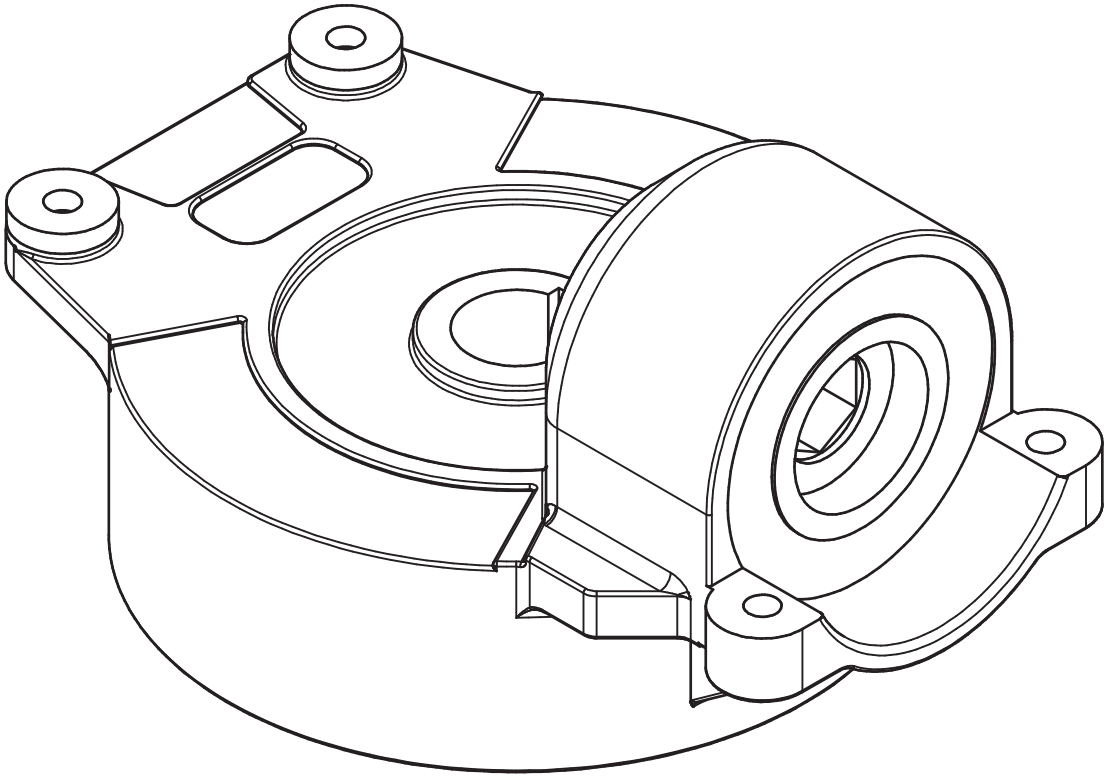

POS.	VARENUMMER	ANTAL	BENÆVNELSE BEZEICHNUNG	DESIGNATION	HERTIL, DAZU, TO THIS, A CECI
1.	1315-0231	1	GEARKASSE KREISELGETRIEBE	GEAR BOX	

Fig. 40

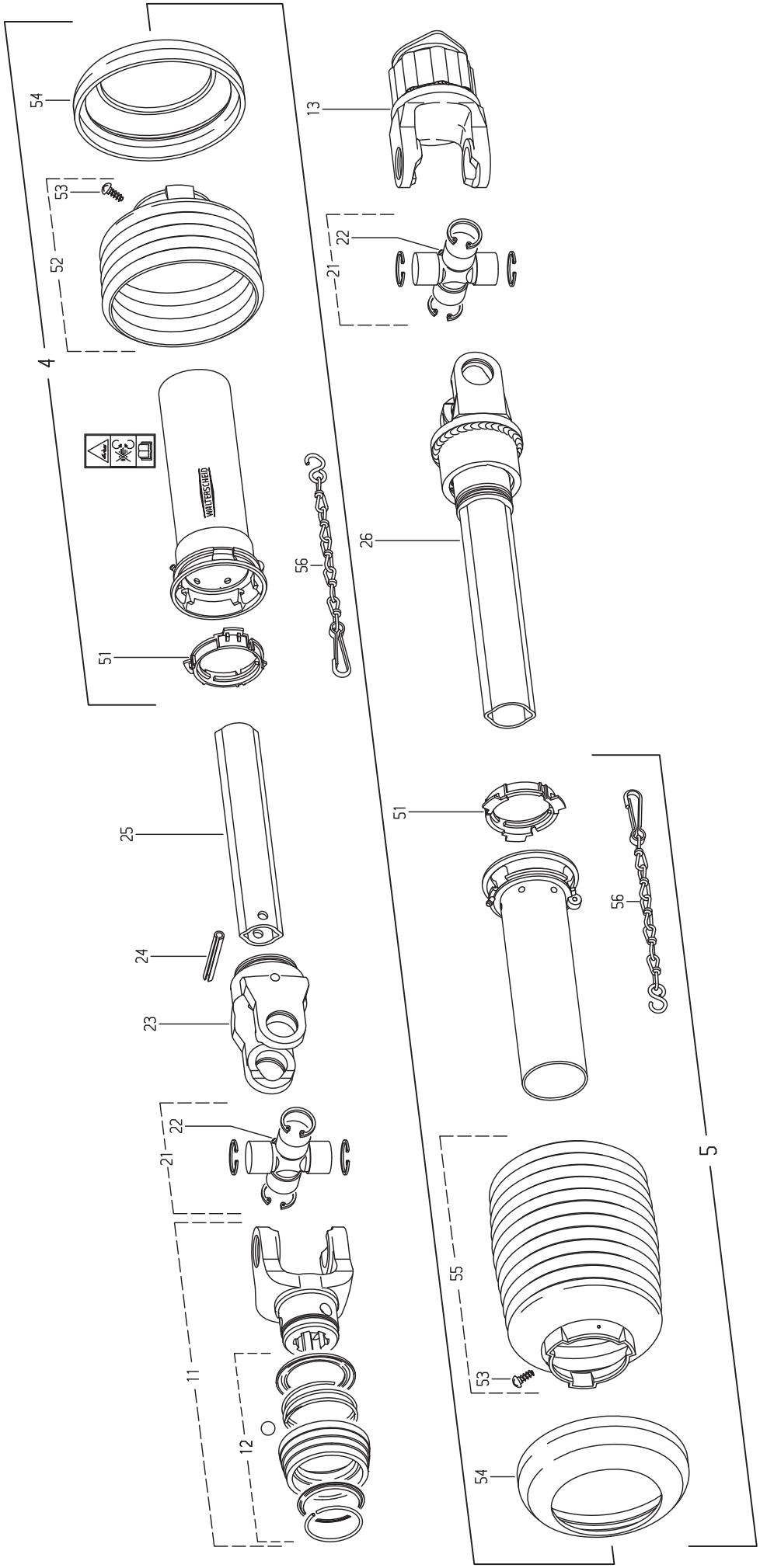
54
53
52
4
51
WALTERSCHEID
13
22
21
56
26
25
24
23
22
21
11
12
51
56
55
53
54
5

POS.	VARENUMMER	ANTAL	BENÆVNELSE BEZEICHNUNG	DESIGNATION	HERTIL, DAZU, TO THIS, A CECI
.	1340-1426		KARDANAKSEL W2300-K34 GELENKWELLE	PTO-SHAFT	
4.	1501-0006	1	UDV.BESKYTTELSESRØR 1000 MM AUSSENSCHUTZROHR 1000 MM	OUTER PROTECTION TUBE 1000 MM	
5.	1501-0005	1	INDV. BESKYTTELSESRØR 1000 MM INNERSCHUTZROHR 1000 MM	INNER PROTECTION TUBE 1000 MM	
11.	1340-9215	1	GAFFEL GABEL	YOKE	
12.	1340-9210	1	SNAPLÅS VERSCHLUSS	LOCK	
13.	1340-9281	1	KOBLINGSGAFFEL KUPPLUNGSGABEL	COUPLING FORK	
21.	1341-9155	2	KRYDS FOR KARDANLED KREUZGARNITUR	CENTRE CROSS	
22.	1341-9190	2	SMØRENIPPEL 67,5 GR. SCHMIERNIPPEL 67,5 GR.	GREASE NIPPLE 67,5 GR.	
23.	1341-9091	1	GAFFEL GABEL	FORK	
24.	1251-6505	2	SPÆNDESSTIFT 10-65 SPANNSTIFT 10-65	SPECIAL PIN 10-65	
25.	1501-0129	1	PROFILRØR OV-1400 PROFILROHR GR. OV-1400	PROFILETUBE SIZE OV-1400	
26.	1340-9283	1	FRILØB SPERRKEILFREILAUF	OVERRUNNING CLUTCH	
51.	1341-9619	2	GLIDERING RING	RING	
52.	1501-0021	1	PLASTIKSKÆRM SD15 RP12 Ø165 SCHUTZTRICHTER SD15 RP12 Ø165	PLASTIC GUARD SD15 RP12 Ø165	
53.	1341-9411	2	SKRUE SCHRAUBE	SCREW	
54.	1341-9630	1	FORSTÆRKNINGSRING STUETZRING	SUPPORT RING	
55.	1501-0021	1	PLASTIKSKÆRM SD15 RP12 Ø165 SCHUTZTRICHTER SD15 RP12 Ø165	PLASTIC GUARD SD15 RP12 Ø165	
56.	1341-9641	2	HOLDEKÆDE HALTEKETTE	CHAIN	

Fig. 80

TILBEHØR - ZUBEHÖR - ACCESSORIES

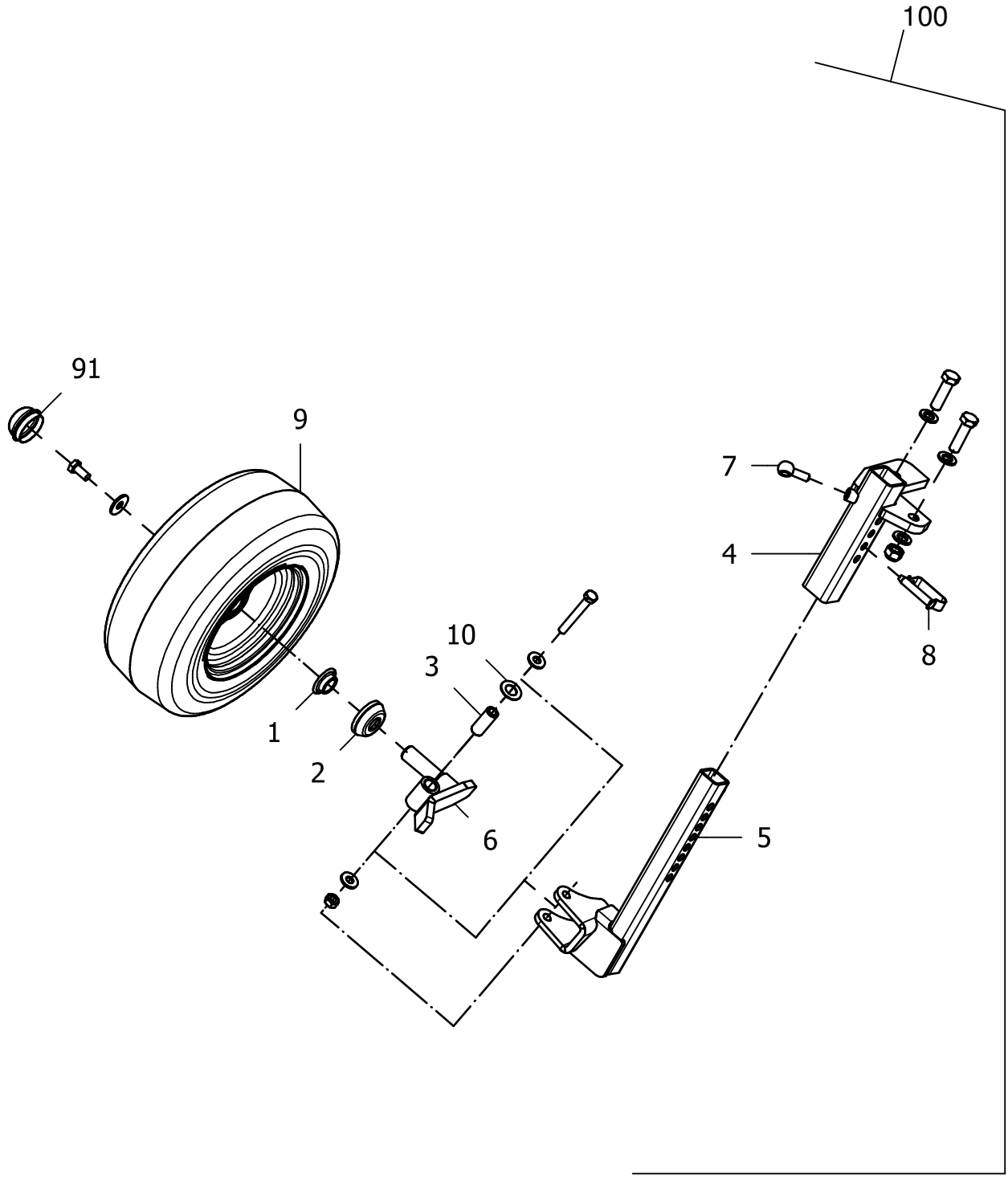

POS.	VARENUMMER	ANTAL	BENÆVNELSE BEZEICHNUNG	DESIGNATION	HERTIL, DAZU, TO THIS, A CECI	
1.	0659180	1	TÆTNINGSRING DICHTRING	PACKING RING		
2.	0659170	1	BESKYTTELSESKAPPE SCHUTZKAPPE	PROTECTION CAP		
3.	1619870	1	BØSNING BUCHSE	BUSH		
4.	3570-144X	1	KONSOL HALTEROHR	CONSOLE	1213-5523 1220-5321 1241-4502	2 2 4
5.	3570-145X	1	BØJLE BüGEL	HOOP		
6.	1617890	1	AKSELKONSOL H. ACHSSCHENKEL RE	AXLE SUPPORT RIGHT	1214-4330 1220-4321 1241-2507	1 1 2
7.	1219-0550	1	ØJEBOLT AM12-40 AUGENBOLZEN AM12-40	EYE BOLT AM12-40		
8.	0625450	1	FJEDERBOLT FEDERSTECKBOLZEN 12X55/70	SAFETY PIN		
9.	2520-012X	1	STØTTEHJUL 16X6,5-8 (6PR) STüTZRAD 16X6,5-8 (6PR)	SUPPORT WHEEL 16X6,5-8 (6PR)	1213-4224 1241-3509	1 1
10.	1335-6016	1	TRYKSKIVE ANLAUFSCHEIBE	THRUST WASHER		
91.	2520-117X	1	ENDESTYKKE ABSCHLUSSKAPPE	END CAP		
100.	4500-0080	1	STØTTEHJUL STüTZRAD	SUPPORT WHEEL		