Z 8805

A02

Valid from: I Gültig ab:
Valable á partir de: I Gyldig fra:
15.09.2017

Serial No.: I Maschinen Nr.:
No. de serie: I Fabrikationsnr.:
B061240171689

You can always find the latest version of the Spare Parts List at www.kongskilde.com

Reservedelsliste
Spare parts list
Ersatzteilliste
Liste de pièce de rechange

KONGSKILDE
Moving agriculture ahead

Always state the serial number and if possible the year of the machine when ordering spare parts whereby you save time and money and facilitates matters for us.
Please enter the number of your machine here:

No..... Delivered on the ..... / ..... 20.....
Appropriate when ordering parts.
The serial number is located as shown on the figure.

Bei Ersatzteilbestellungen ist die Fabrikationsnummer Ihrer Maschine unbedingt anzugeben. Das erspart Ihnen Zeit, Geld und Ärger und erleichtert uns die Abfertigung.
Tragen Sie die Nummer Ihrer Maschine bitte hier ein:

Nr..... Geliefert am ..... / ..... 20.....
dann haben Sie bei Ersatzteilbestellungen immer die Nummer bei der Hand.
Die Fabrikationsnummer ist im Rahmen eingeschlagen, siehe Figur.

Lorsque vous commandez des pièces dètachées, indiquez toujours le numéro de série de votre machine et si possible son année de fabrication. Vous éviterez des pertes de temps et vous nous faciliterez le travail.
Prière de noter ici le numéro de série de votre machine:

Numéro..... Livrée le ..... / ..... 20.....

Ceci vous sera utile lorsque vous commanderez des pièces.
Le numéro de série est gravé dans le cadre comme indiqué sur la figure.

Bestiller De reservedele så opgiv venligst maskinens fabrikationsnummer og eventuelt købsår. Det sparer Dem tid, penge og ærgrelser og os unødigt besvær.
De kan notere nummeret på Deres maskine her:

Nr..... Leveret den ..... / ..... 20.....
så har De det ved hånden, når De eventuelt skal bestille reservedele.
Fabrikationsnummeret findes indhugget i rammen, som vist på figuren.

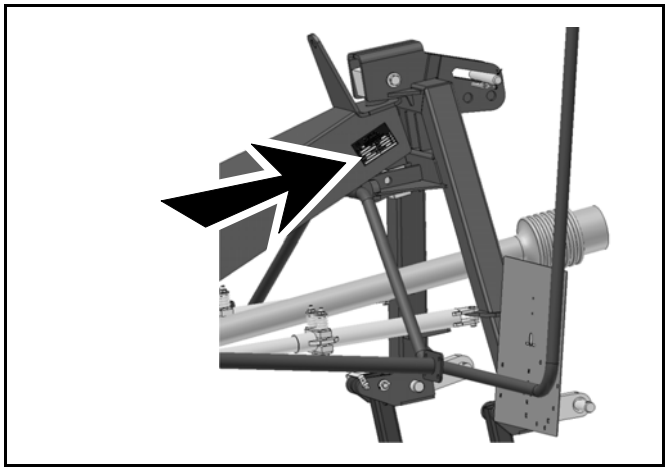

SPARE PARTS BOOK
ERSATZTEILKATALOG
CATALOGUE DE PIÈCES
RESERVEDELSKATALOG

The book is divided into 5 passages:

1. Description of the spare part book.
2. Number key for assembly parts.
3. Number key showing on which figures the spare part numbers can be found.
4. Figure key showing on which figures the parts can be found.
5. Spare parts list.

Der Katalog ist in 5 Abschnitte eingeteilt:

1. Beschreibung des Ersatzteilkataloges.
2. Nummernschlüssel für Montagezubehör.
3. Nummernschlüssel mit Angabe der jeweiligen Ersatzteilnummer.
4. Figurliste mit Angabe, auf welche Figuren die Teile zu finden sind.
5. Ersatzteilliste.

Le catalogue est divisé en 5 sections:

1. Description du catalogue de pièces.
2. Liste de pièces de montage.
3. Numéros des pièces de rechange indiquant le numéro de figure.
4. Liste des figures indiquant sur quelle figure se trouvent les pièces.
5. Liste de pièces de rechange.

Kataloget er opdelt i 5 afsnit:

1. Beskrivelse af reservedelskataloget.
2. Nummernøgle for monteringsdele.
3. Nummernøgle - viser på hvilke figurer reservedelsnumrene findes.
4. Figurnøgle - viser på hvilke figurer delene findes.
5. Reservedelsliste.

Description of the spare parts book:
Beschreibung des Ersatzteilkataloges:
Discription du catalogue de pièces:
Beskrivelse af reservedelskataloget:

The spare parts book is built up as follows:

Fig. 01-29	Standard	Fig. 50-59	Hub
Fig. 30-39	Gear	Fig. 60-79	Variation of standard (Accessory)
Fig. 40-49	PTO drives	Fig. 80-	Accessory

Der Ersatzkatalog ist so aufgebaut:

Fig. 01-29	Standard	Fig. 50-59	Nabe
Fig. 30-39	Getriebe	Fig. 60-79	Variation vom Standard (Zubehör)
Fig. 40-49	Gelenkwellen	Fig. 80-	Zubehör

Le catalogue de pièces est arrangé comme suit:

Fig. 01-29	Standard	Fig. 50-59	Moyeu
Fig. 30-39	Boîtier	Fig. 60-79	Variation du standard (Accessoire)
Fig. 40-49	Arbres à cardan	Fig. 80-	Accessoire

Reservedelskataloget er opbygget således:

Fig. 01-29	Standard	Fig. 50-59	Nav
Fig. 30-39	Gear	Fig. 60-79	Variation af standard (Tilbehør)
Fig. 40-49	Kraftoverføringsaksler	Fig. 80-	Tilbehør

Quantity:
States quantity of parts for machine.
In connection with subassemblies:
Quantity for the assembly.

Anzahl:
Anzahl Teile je maschine.
Bei Untersammlungen:
Anzahl je Sammlung.

Quantité:
Quantité de pièces par machine.
Pour les sous-assemblages: pièces par assemblage.

Antal:
Antal dele pr. maskine.
Ved undersamlinger: dele pr. samling.

Postion No.:
The position No. marked "()"
is not standard.
Is delivered as accessory.

Positionsnummer:
Die Positionsnummer, die mit "()"
gezeichnet ist, ist nicht der Standard.
Wird als Zubehör geliefert.

No de pos.:
Le numéro de position marqué d'un "()"
n'est pas une pièce standard.
Livrée comme accessoire.

Pos. nr.:.
Positionsnummer mærket med."()"
er ikke standard.
Leveres som tilbehør

POS.	VARENUMMER	ANTAL	BENÆVNELSE BEZEICHNUNG DESIGNATION		HERTIL, DAZU TO THIS, A CECI	
33.	1340-9153 T	2	KRYDS KREUTZGARNITUR >=0003219 <=0003448	CENTRE	1341-9187	1
33.1	1350-7005	2	KRYDS KREUTZGARNITUR >=0003219	CENTRE	1350-9052 1350-9104	4 1
34.	1340-0196	1	PROFILAKSEL PROFILGABEL >=0003219 <=0003448	PROFIL FORK		
34.1	1350-8008	1	PROFILAKSEL PROFILGABEL >=0003249	PROFIL FORK		

Article no.:
The article no. marked "T" is not standard. Is delivered as accessories.
the article no. marked "+":
Modification is being made.

Warenummer:
Ist eine Warennummer mit "T" gekennzeichnet, wird sie als Zubehör geliefert.
Eine Warennummer mit "+" ist als Modifikation unterwegs.

No. D'article:
Le no d'article marqué d'un "T" n'est pas un article standard. Livré comme accessoire.
No. d'article marqué de "+":
Une modification viendra.

Varenr.:
Varenummer mærket med "T" er ikke standard. Leveres som tilbehør.
Varenummer mærket med "+" :
ændring undervejs.

Designation:
>=0003219 <=0003448
Spare part used for machine from serial No. 3219 up to No. 3448 both Nos. included.

Benennung:
>=0003219 <=0003448
Ersatzteil für Maschinen von Fabrikationsnummer 3219 bis Nr. 3448.

Désignation:
>=0003219 <=0003448
Pièce de rechange employée sur machines à partir de no de série 3219 jusq'à et y compris no 3448.

Benævnelse:
>=0003219 <=0003448
Reservedel anvendt på maskine fra og med fabrikationsnummer 3219 til og med nr. 3448

To this:
States which and how many mounting parts (screws, nuts, discs etc.) are used with the spare part.
See under number key for assembly parts

Dazu:
Angabe von Montierungsteilen (Schrauben, Muttern, Scheiben usw.) die zusammen mit dem Ersatzteil angewendet werden sollen. Siehe Nummerschlüssel für Montagezubehör.

Pour ceci:
Indique lesquelles et combien de pièces de montage (vis, écrous, rondelles etc.) sont employées avec la pièce de rechange. Voir dans la liste de numéros pour pièces de montage.

Hertil:
Angiver hvilke og hvor mange monteringsdele (skruer, møtrikker, skiver osv.) der anvendes sammen med reservedelen. Se under nummernøgle for monteringsdele.

T-0004/2 **Nummernøgle for monteringsdele - Nummerschlüssel für Montagezubehör**

Number key for assembly parts - Liste de pieces de montage

Acc Part No	Beskrivelse	Bezeichnung	Designation
810206780	SKRUE PROP M12	SCHRAUBSTOPFEN M12	SCREW PLUG M12
811213-1222	STÅLSÆTSKRUE M6-20	ST. SETSCHRAUBE M6-20	STEEL SET SCREW M6-20
811213-1224	STÅLSÆTSKRUE M6-25	ST. SETSCHRAUBE M6-25	STEEL SET SCREW M6-25
811213-2222	STÅLSÆTSKRUE M8-20	ST. SETSCHRAUBE M8-20	STEEL SET SCREW M8-20
811213-2224	STÅLSÆTSKRUE M8-25	ST. SETSCHRAUBE M8-25	STEEL SET SCREW M8-25
811213-2322	STÅLSÆTSKRUE M8-30	ST. SETSCHRAUBE M8-30	STEEL SET SCREW M8-30
811213-3224	STÅLSÆTSKRUE M10-25	ST. SETSCHRAUBE M10-25	STEEL SET SCREW M10-25
811213-3322	STÅLSÆTSKRUE M10-30	ST. SETSCHRAUBE M10-30	STEEL SET SCREW M10-30
811213-4224	STÅLSÆTSKRUE M12-25	ST. SETSCHRAUBE M12-25	STEEL SET SCREW M12-25
811213-4324	STÅLSÆTSKRUE M12-35	ST. SETSCHRAUBE M12-35	STEEL SET SCREW M12-35
811213-5523	STÅLSÆTSKRUE M16-55	ST. SET SCHRAUBE M16-55	STEEL SET SCREW M16-55
811214-1224	STÅLSKRUE M6-55	STAHLSECHSKANTSCHRAUBE M6-55	STEEL SCREW M6-55
811214-3226	STÅLSKRUE M10-60	STAHLSECHSKANTSCHRAUBE M10-60	STEEL SCREW M10-60
811214-3426	STÅLSKRUE M10-120	STAHLSECHSKANTSCHRAUBE M10-120	STEEL SCREW M10-120
811214-4123	STÅLSKRUE M12-40	STAHLSECHSKANTSCHRAUBE M12-40	STEEL SCREW M12-40
811214-4330	STÅLSKRUE M 12-90	STAHLSECHSKANTSCHRAUBE M 12-90	STEEL SCREW M 12-90
811214-5428	STÅLSKRUE M16-120	STAHLSECHSKANTSCHRAUBE M16-120	STEEL SCREW M16-120
811214-5626	STÅLSKRUE M16-220	STAHLSECHSKANTSCHRAUBE M16-220	STEEL SCREW M16-220
811214-6834	STÅLSKRUE M20-420	STAHL SECHSKANTSCHRAUBE M20-420	STEEL SCREW M20-420
811215-2224	BRÆDDESKRUE M8-25	FLACHRUNDSCHRAUBE M8-25	CARRIAGE SCREW M8-25
811215-3222	BRÆDDESKRUE M10-20 H-3	FLACHRUNDSCHRAUBE M10-20 H-3	CARRIAGE SCREW M10-20 H-3
811215-4330	BRÆDDESKRUE M12-35 KV. 8.8.	FLACHRUNDSCHRAUBE M12-35 Q 8.8	CARRIAGE SCREW M12-35 Q. 8.8
811216-1120	MASKINSKRUE R/H M4-12	ZYLINDERSCHRAUBE M4-12	MACHINE SCREW ROUNDH. M4-12
811216-1121	MASKINSKRUE M4-25	ZYLINDERSCHRAUBE M4-25	MACHINE SCREW M4-25
811219-0307	LÅSESKRUE M12-30	SCHLOSSSCHRAUBE M12-30	LOCKING SCREW M12-30
811219-0816	SKRUE M12X1,25-70	SCHRAUBE M12X1,25-70	SCREW M12X1,25-70
811219-0927	BØJLESKRUE	BüGELSCHRAUBE	SCREW
811220-1321	NYLOC MØTRIK M4 DIN 985-8	NYLOC MUTTER M4 DIN 985-8	NYLOC NUT M4 DIN 985-8
811220-1322	NYLOC MØTRIK M5	NYLOC MUTTER M5	NYLOC NUT M5
811220-1323	NYLOC MØTRIK M6	NYLOC MUTTER M6	NYLOC NUT M6
811220-1522	FLANGEMØTRIK M6	FLANSCHSCHRAUBEN M6	FLANGE NUT M6
811220-2321	NYLOC MØTRIK M8	NYLOC MUTTER M8	NYLOC NUT M8
811220-2620	FLANGEMØTRIK M8	MUTTER MIT BUND M8	SLEEVE NUT M8
811220-3321	NYLOC MØTRIK M10	NYLOC MUTTER M10	NYLOC NUT M10
811220-3522	TANDMØTRIK M10	ZAHNMUTTER M10	SPROCKET NUT M10
811220-4129	MØTRIK M12X1,25	MUTTER M12X1,25	NUT M12X1,25
811220-4321	NYLOC MØTRIK M12	NYLOC MUTTER M12	NYLOC NUT M12
811220-5321	NYLOC MØTRIK M16	NYLOC MUTTER M16	NYLOC NUT M16
811220-6229	KONTRAMØTRIK M20	KONTER MUTTER M20	NUT M20
811220-6321	NYLOC MØTRIK M20	NYLOC MUTTER M20	NYLOC NUT M20
811241-1101	SPÆNDESKIVE 4,3-12-1 GALV.	SCHEIBE 4,3-12-1 GALV.	WASHER 4,3-12-1 GALV.
811241-1106	SPÆNDESKIVE 4,3-9-0,8 GALV.	SCHEIBE 4,3-9-0,8 GALV.	WASHER 4,3-9-0,8 GALV.
811241-1202	SPÆNDESKIVE 8,4-16-1,6	SCHEIBE 8,4-16-1,6	WASHER 8,4-16-1,6
811241-1203	SPÆNDESKIVE 6,5-13-1,2	SCHEIBE 6,5-13-1,2	WASHER 6,5-13-1,2
811241-1206	SPÆNDESKIVE 6,4-18-1,6	SCHEIBE 6,4-18-1,6	WASHER 6,4-18-1,6
811241-1207	SPÆNDESKIVE 6,4-12-1,6	SCHEIBE 6,4-12-1,6	WASHER 6,4-12-1,6
811241-1403	SPÆNDESKIVE 9-16-2,0	SCHEIBE 9-16-2,0	WASHER 9-16-2,0
811241-1405	SPÆNDESKIVE R5,5-18-2	SCHEIBE R5,5-18-2	WASHER R5,5-18-2
811241-2402	SPÆNDESKIVE 10,5-20-2,0	SCHEIBE 10,5-20-2,0	WASHER 10,5-20-2,0
811241-2408	SPÆNDESKIVE 10,5-30-2,5	SCHEIBE 10,5-30-2,5	WASHER 10,5-30-2,5
811241-2507	SPÆNDESKIVE 13-29-3	SCHEIBE 13-29-3	WASHER 13-29-3
811241-3302	SPÆNDESKIVE 28,5-13,5-1,5	SCHEIBE 28,5-13,5-1,5	WASHER 28,5-13,5-1,5
811241-3403	SPÆNDESKIVE 13-25-2,5	SCHEIBE 13-25-2,5	WASHER 13-25-2,5
811241-3506	SPÆNDESKIVE 15-28-3	SCHEIBE 15-28-3	WASHER 15-28-3
811241-3508	SPÆNDESKIVE 13-25-3	SCHEIBE 13-25-3	WASHER 13-25-3
811241-3509	SPÆNDESKIVE 13-37-3	SCHEIBE 13-37-3	WASHER 13-37-3
811241-4502	SPÆNDESKIVE 17-30-3 STÅL	SCHEIBE 17-30-3 STAHL	WASHER 17-30-3 STEEL
811241-4604	SPÆNDESKIVE 17-39-4	SCHEIBE 17-39-4	WASHER 17-39-4
811241-5201	SPÆNDESKIVE 20,0-28-1	SCHEIBE 20,0-28-1	WASHER 20,0-28-1
811241-5504	SPÆNDESKIVE 21-37-3	SCHEIBE 21-37-3	WASHER 21-37-3
811241-5602	SPÆNDESKIVE 21-32-4	SCHEIBE 21-32-4	WASHER 21-32-4
811241-6502	SPÆNDESKIVE	SCHEIBE	WASHER
811241-6604	SPÆNDESKIVE 25-44-4	SCHEIBE 25-44-4	WASHER 25-44-4
811241-6605	SPÆNDESKIVE 26-40-4	SCHEIBE 26-40-4	WASHER 26-40-4
811241-6904	SPÆNDESKIVE 25-35-1	SCHEIBE 25-35-1	WASHER 25-35-1
811241-6906	PASSKIVE 26.0-37-2.0	PASSCHEIBE	SHIM RING
811241-7701	SPÆNDESKIVE 31-45-5	SCHEIBE 31-45-5	WASHER 31-45-5
811241-7907	SPÆNDESKIVE 30-42-1	SCHEIBE 30-42-1	WASHER 30-42-1
811241-7908	STØTTESKIVE 30-42-2,5	STUETZSCHEIBE 30-42-2,5	SUPPORT WASHER 30-42-2,5
811241-8912	SPÆNDESKIVE 35-45-0,5	SCHEIBE 35-45-0,5	WASHER 35-45-0,5
811241-8913	SPÆNDESKIVE 35-45-2,5	SCHEIBE 35-45-2,5	WASHER 35-45-2,5
811251-3105	SPÆNDESSTIFT 5-24	SPANNSTIFT 5-24	SPECIAL PIN 5-24
811251-3204	SPÆNDESTIFT 5,0-30	SPANNSTIFT 5,0-30	SPECIAL PIN 5,0-30
811251-3403	SPÆNDESTIFT 5,0-50	SPANNSTIFT 5,0-50	SPECIAL PIN 5,0-50
811251-3503	SPÆNDESSTIFT 5,0-60	SPANNSTIFT 5,0-60	SPECIAL PIN 5,0-60
811251-4203	SPÆNDESTIFT 6,0-30	SPANNSTIFT 6,0-30	SPECIAL PIN 6,0-30
811251-4306	SPÆNDESTIFT 6,0-40	SPANNSTIFT 6,0-40	SPECIAL PIN 6,0-40
811251-5305	SPÆNDESTIFT 8,0-40	SPANNSTIFT 8,0-40	SPECIAL PIN 8,0-40
811251-5306	SPÆNDESTIFT 8,0-45	SPANNSTIFT 8,0-45	SPECIAL PIN 8,0-45
811251-5405	SPÆNDESTIFT 8,0-50	SPANNSTIFT 8,0-50	SPECIAL PIN 8,0-50

T-0004/2 **Nummernøgle for monteringsdele - Nummerschlüssel für Montagezubehör**

Number key for assembly parts - Liste de pieces de montage

Acc Part No	Beskrivelse	Bezeichnung	Designation
811251-5505	SPÆNDESTIFT 8,0-60	SPANNSTIFT 8,0-60	SPECIAL PIN 8,0-60
811251-5603	SPÆNDESTIFT 8,0-70	SPANNSTIFT 8,0-70	SPECIAL PIN 8,0-70
811251-6306	SPÆNDESTIFT 10,0-40	SPANNSTIFT 10,0-40	SPECIAL PIN 10,0-40
811251-6406	SPÆNDESTIFT 10,0-50	SPANNSTIFT 10,0-50	SPECIAL PIN 10,0-50
811251-6504	SPÆNDESTIFT 10,0-60	SPANNSTIFT 10,0-60	SPECIAL PIN 10,0-60
811251-6601	SPÆNDESTIFT 10-70	SPANNSTIFT 10-70	SPECIAL PIN 10-70
811251-7301	SPÆNDESTIFT 12-40	SPANNSTIFT 12-40	SPECIAL PIN 12-40
811251-7405	SPÆNDESTIFT 13,0-50	SPANNSTIFT 13,0-50	SPECIAL PIN 13,0-50
811251-7603	SPÆNDESTIFT 13,0-70	SPANNSTIFT 13,0-70	SPECIAL PIN 13,0-70
811251-8404	SPÆNDESTIFT 16-50	SPANNSTIFT 16-50	SPECIAL PIN 16-50
811251-8603	SPÆNDESTIFT 16-70	SPANNSTIFT 16-70	SPECIAL PIN 16-70
811251-9007	SPÆNDESTIFT 10-80	SPANNSTIFT 10-80	SPECIAL PIN 10-80
811255-1205	LÅSERING 15 MM UDVENDIG	SICHERUNGSRING 15 MM AUSSEN	SNAP RING 15 MM OUTER
811255-2201	LÅSERING 20 MM UDVENDIG	SICHERUNGSRING 20 MM AUSSEN	SNAP RING 20 MM OUTER
811255-2207	LÅSERING 25 MM UDVENDIG	SICHERUNGSRING 25 MM AUSSEN	SNAP RING 25 MM OUTER
811313-1103	SMØRENIPPEL	SCHMIERNIPPEL	GREASE NIPPLE
811391-1013	KOBLING F. FLADKABEL	KUPPLUNG F. FLACHKABEL	CONNECTOR F. FLAT CABLE

Part number	Fig.	Rev.	Pos.	Rev.	Part number	Fig.	Rev.	Pos.	Rev.	Part number	Fig.	Rev.	Pos.	Rev.
811214-4422	005		037		811214-4426	003		037		811214-4426	004		037	
811214-4428	002		038		811214-4721	002		037		811214-6422	020		002	
811219-0550	080		007		811219-0603	084		005		811219-0926	008		001	
811219-0926	009		004		811220-3321	081		004		811220-6321	083		005	
811241-2402	081		003		811241-2409	002		033		811241-2409	003		033	
811241-2409	004		033		811241-2409	005		034		811241-2410	002		034	
811241-2410	003		034		811241-2410	004		034		811241-2410	005		035	
811241-2411	002		035		811241-2411	003		035		811241-2411	004		035	
811241-2411	005		036		811241-3404	002		036		811241-3404	003		036	
811241-3404	004		036		811241-3404	005		033		811241-5602	020		008	
811241-5908	083		006		811251-4206	020		009		811251-6505	040		024	
811254-3202	011		006		811254-3202	012		006		811254-3202	013		006	
811254-3202	016		006		811254-3202	017		006		811254-3202	018		006	
811311-1222	022		016		811311-1225	022		012		811311-2304	022		014	
811311-8406	022		005		811311-8533	022		003		811311-8538	022		015	
811311-8539	022		017		811311-8603	022		011		811311-8648	008		010	
811313-1103	003		013		811313-1103	004		013		811313-1103	005		013	
811313-1103	006		029		811313-1103	007		029		811313-3103	001		010	
811313-3103	003		014		811313-3103	004		016		811313-3103	005		014	
811315-0230	030		001		811315-0231	031		001		811315-0232	082		001	
811317-0302	022		013		811317-0832	022		004		811317-0970	020		001	
811317-1020	006		009		811317-1020	007		009		811317-5027	022		009	
811317-5033	022		006		811317-5034	022		008		811331-2306	002		014	
811331-2306	003		002		811331-2306	004		002		811331-3107	006		039	
811331-3107	007		031		811331-3310	006		020		811331-3310	007		020	
811331-4603	005		001		811331-9986	012		008		811331-9986	013		008	
811331-9986	017		008		811331-9986	018		008		811335-6012	001		007	
811335-6016	080		010		811335-6017	004		011		811335-6017	006		013	
811335-6017	007		013		811335-6022	006		016		811335-6022	007		016	
811335-6023	006		021		811335-6023	007		021		811335-6024	003		004	
811335-6024	004		004		811335-6024	005		005		811335-6025	006		046	
811335-6025	007		032		811335-6026	001		031		811340-1426	040		000	
811340-9210	040		012		811340-9215	040		011		811340-9281	040		013	
811340-9283	040		026		811341-9091	040		023		811341-9155	040		021	
811341-9190	040		022		811341-9411	040		053		811341-9619	040		051	
811341-9630	040		054		811341-9641	040		056		811342-3099	040		005	
811342-3100	040		004		811391-0505	008		017		811391-0505	084		003	
811391-0506	008		018		811391-0506	084		004		811391-1004	021		001	
811391-1011	021		002		811391-1014	021		004		811391-1015	021		003	
811393-0110	004		010		811393-0138	022		007		811393-0139	022		002	
811431-6694	006		051		811431-6694	007		046		811433-0409	006		037	
811433-0409	007		037		811501-0021	040		052		811501-0021	040		055	
812307-111X	022		018		812365-366X	006		027		812365-366X	007		027	
812365-367X	006		002		812365-367X	007		002		812365-403X	006		033	
812365-404X	006		028		812365-404X	007		028		812510-010X	084		001	
812510-063X	001		002		812520-012X	080		009		812520-013X	011		002	
812520-013X	016		002		812520-117X	011		021		812520-117X	016		021	
812520-183X	008		012		812520-307X	012		002		812520-307X	013		002	
812520-307X	017		002		812520-307X	018		002		812520-307X	083		004	
812570-018X	002		012		812570-018X	003		003		812570-018X	004		003	
812570-018X	005		002		812570-021X	014		006		812570-021X	015		006	
812570-022X	014		002		812570-022X	015		002		812570-023X	014		001	
812570-023X	015		001		812570-025X	001		003		812570-053X	012		003	
812570-053X	017		003		812570-053X	018		003		812570-145X	002		001	
812570-146X	003		009		812570-146X	004		006		812570-147X	005		009	
812570-177X	003		012		812570-177X	004		015		812570-177X	005		012	
812570-178X	011		005		812570-178X	016		005		812570-179X	012		005	
812570-179X	013		005		812570-179X	017		005		812570-179X	018		005	
812570-180X	005		004		812570-190X	006		038		812570-190X	007		038	
812570-199X	006		005		812570-199X	007		005		812570-204X	006		003	
812570-204X	007		003		812570-206X	006		025		812570-206X	007		025	
812570-214X	006		049		812570-214X	007		040		812570-217X	008		003	
812570-230X	006		004		812570-230X	007		004		812570-231X	006		006	
812570-231X	007		006		812570-233X	006		034		812570-233X	007		034	
812570-239X	006		041		812570-239X	007		041		812570-243X	003		005	
812570-244X	002		016		812570-245X	002		017		812570-323X	001		005	
812570-329X	001		008		812570-330X	001		009		812570-358X	001		015	
812570-361X	008		007		812570-379X	006		048		812570-379X	007		039	
812570-381X	006		035		812570-381X	007		035		812570-427X	003		008	
812570-428X	002		018		812570-431X	006		022		812570-431X	007		022	
812570-432X	006		023		812570-432X	007		023		812570-441X	008		014	

Part number	Fig.	Rev.	Pos.	Rev.	Part number	Fig.	Rev.	Pos.	Rev.	Part number	Fig.	Rev.	Pos.	Rev.
812570-444X	008		016		812570-451X	002		006		812570-451X	003		010	
812570-451X	004		007		812570-451X	005		010		812570-452X	005		011	
812570-514X	002		011		812570-515X	006		040		812570-515X	007		030	
812570-517X	002		010		812570-518X	002		015		812570-579X	006		045	
812570-579X	007		045		812570-590X	006		044		812570-590X	007		044	
812570-596X	081		001		812570-597X	014		005		812570-597X	015		005	
812570-598X	014		003		812570-598X	015		003		812570-599X	001		017	
812570-600X	014		004		812570-600X	015		004		812570-607X	001		024	
812570-607X	003		015		812570-607X	004		025		812570-608X	019		005	
812570-726X	003		016		812570-726X	004		018		812570-726X	005		016	
812570-727X	003		017		812570-727X	004		019		812570-727X	005		017	
812570-902X	004		017		812570-907X	008		019		813510-005X	001		025	
813510-074X	001		011		813570-011A	011		001		813570-011A	016		001	
813570-014A	012		001		813570-014A	017		001		813570-014A	018		001	
813570-034A	006		047		813570-034A	007		033		813570-036X	006		010	
813570-036X	007		010		813570-037X	006		011		813570-037X	007		011	
813570-040X	019		001		813570-041X	019		003		813570-042X	019		002	
813570-046X	011		003		813570-046X	016		003		813570-047X	013		003	
813570-048X	013		010		813570-049X	003		007		813570-049X	004		005	
813570-049X	018		010		813570-050X	002		008		813570-060X	008		004	
813570-061X	008		005		813570-094X	004		009		813570-095X	006		036	
813570-095X	007		036		813570-098X	001		006		813570-099X	001		013	
813570-107X	001		001		813570-110X	011		004		813570-110X	013		004	
813570-110X	016		004		813570-111X	006		007		813570-111X	007		007	
813570-112X	006		012		813570-112X	007		012		813570-113X	006		008	
813570-113X	007		008		813570-116X	003		006		813570-117X	004		008	
813570-118X	005		006		813570-119X	006		015		813570-119X	007		015	
813570-120X	006		017		813570-120X	007		017		813570-121X	006		018	
813570-121X	007		018		813570-122X	006		019		813570-122X	007		019	
813570-132A	006		024		813570-132A	007		024		813570-138X	008		013	
813570-140X	009		002		813570-141X	009		003		813570-142X	009		001	
813570-143A	013		001		813570-144X	080		004		813570-145X	080		005	
813570-146X	001		014		813570-150X	001		021		813570-158X	002		009	
813570-161X	020		005		813570-178X	006		042		813570-178X	007		042	
813570-179X	006		043		813570-179X	007		043		813570-181X	001		004	
813570-182X	019		004		813570-330X	020		006		813570-905X	083		003	
813890-136X	023		000		814210-6006	085		001		814500-0080	080		000	
814500-0084	081		000		814500-0088	083		001		814500-1006	084		000	
81PR80-0859	023		001		81PR80-6604	008		008		81PR80-6605	084		006	
81PR80-6609	023		010		81PR80-8205	023		004		81PR80-8508	023		002	
81PR80-8509	023		003		.			.		.			.	
811393-0186	006		001		811393-0186	007		001		811400900	023		008	
811501-0129	040		025		811601210	023		006		811602020	001		028	
0	010		000		300008276	085		004		601140055	085		002	
601140180	085		003		810195140	006		031		810198710	081		002	
810198760	081		005		810407190	002		004		810459630	002		003	
810462110	022		001		810474050	004		012		810482690	084		002	
810602140	001		019		810618240	012		021		810618240	013		021	
810618240	017		021		810618240	018		021		810618240	080		091	
810625450	008		015		810625450	080		008		810651640	006		032	
810659170	080		002		810659180	080		001		810661380	008		009	
810661570	008		002		810661940	001		018		810668000	023		009	
810699330	022		019		811165-0254	005		015		811214-4330	005		038	
811407610	008		011		811413200	011		008		811413200	016		008	
811417960	001		026		811418340	008		006		811418340	081		006	
811418340	083		002		811431-3192	001		020		811431-4495	001		016	
811602050	001		029		811602060	001		027		811614560	080		011	
811614720	001		030		811617890	080		006		811619870	080		003	
811622830	006		026		811622830	007		026		811623010	011		007	
811623010	016		007		811623020	012		009		811623020	013		009	
811623020	017		009		811623020	018		009		811624740	012		004	
811624740	017		004		811624740	018		004		811627030	023		007	
811627900	023		005		811629600	006		050		811629600	007		050	
811630930	012		007		811630930	013		007		811630930	017		007	
811630930	018		007		811634590	001		012		812307-111X	020		004	

Fig. 1

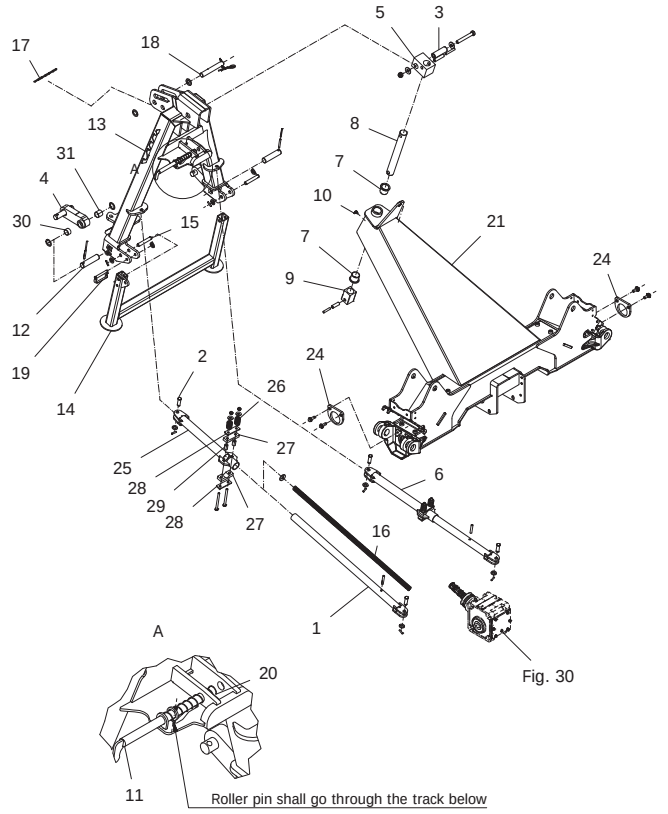

Fig. 2

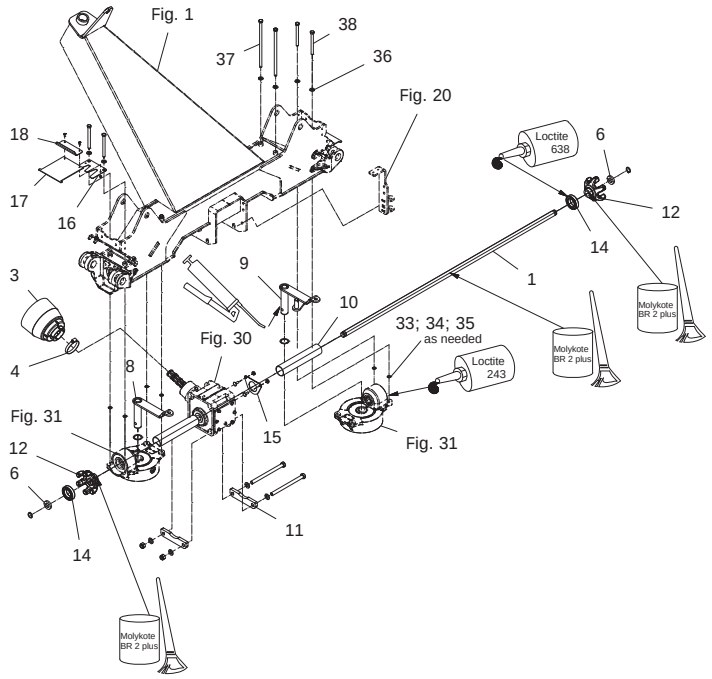

Fig. 3

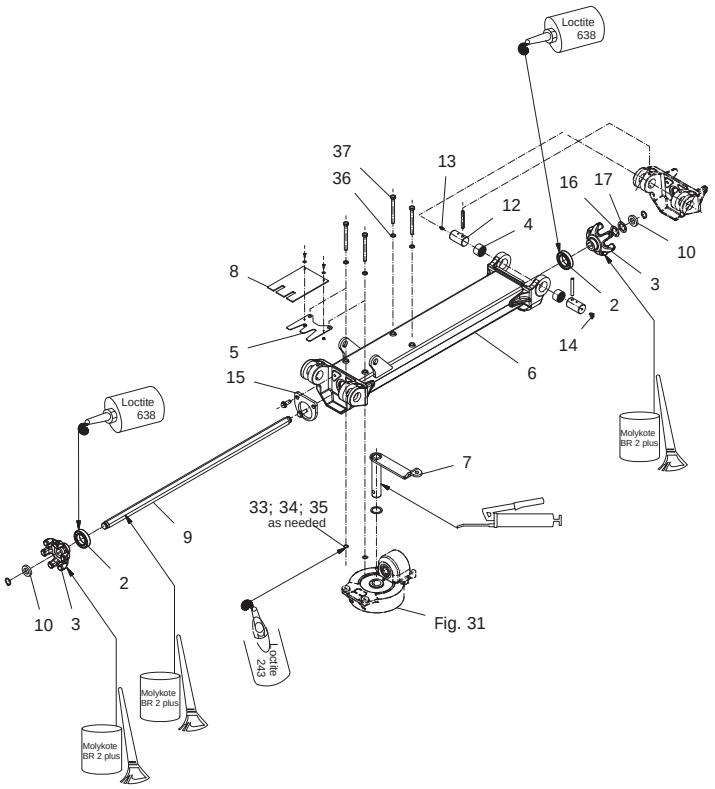

Fig. 4

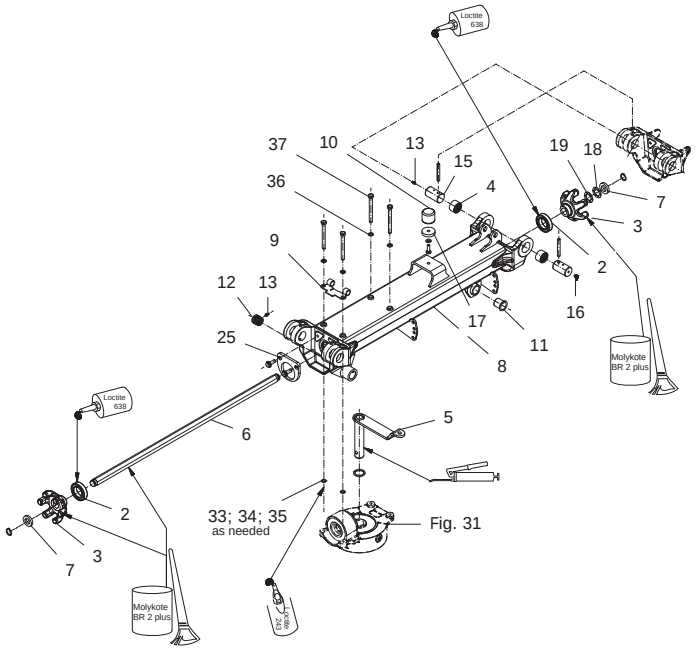

Fig. 5

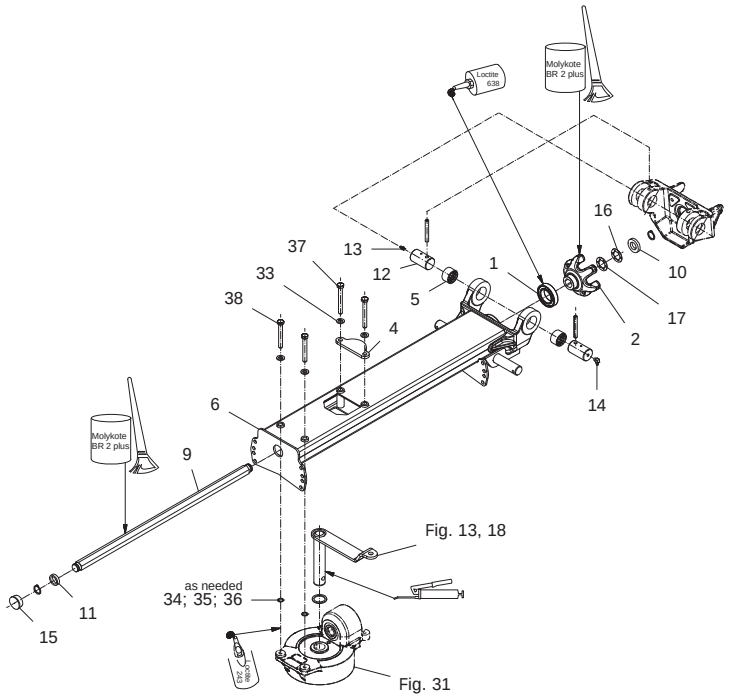

Fig. 6

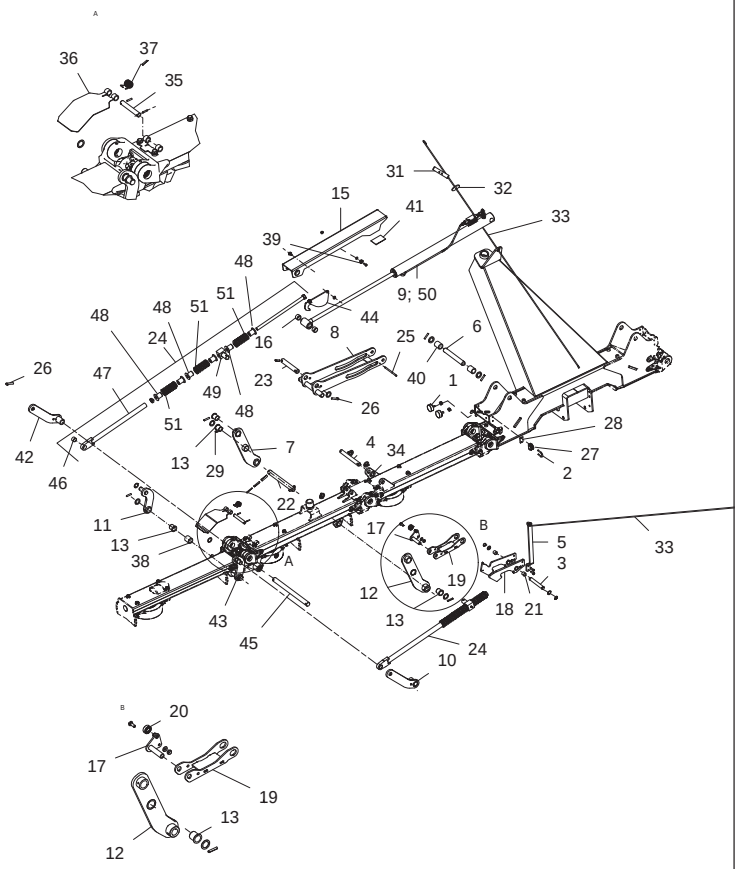

Fig. 7

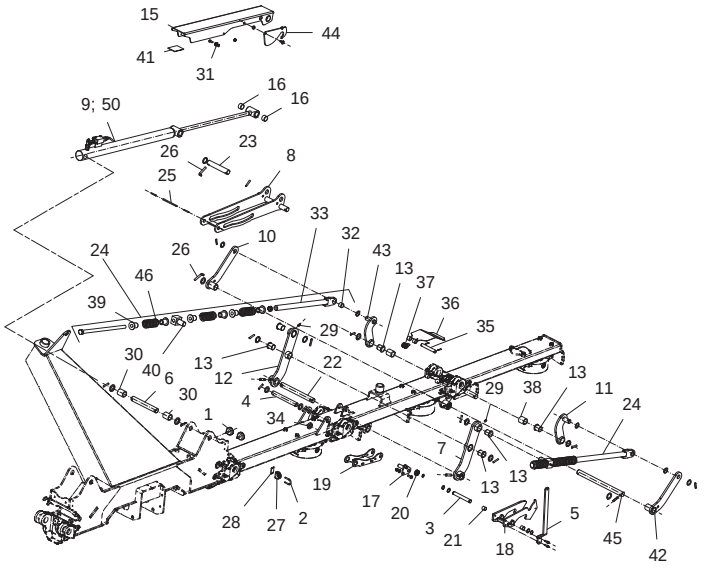

Fig. 8

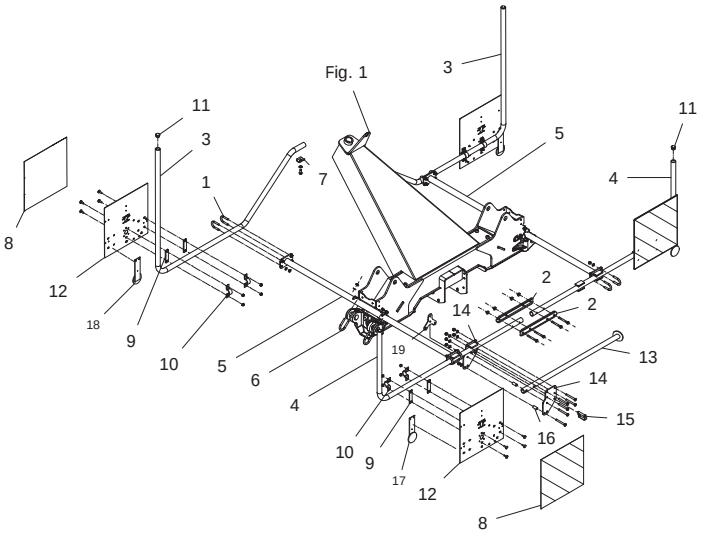

Fig. 9

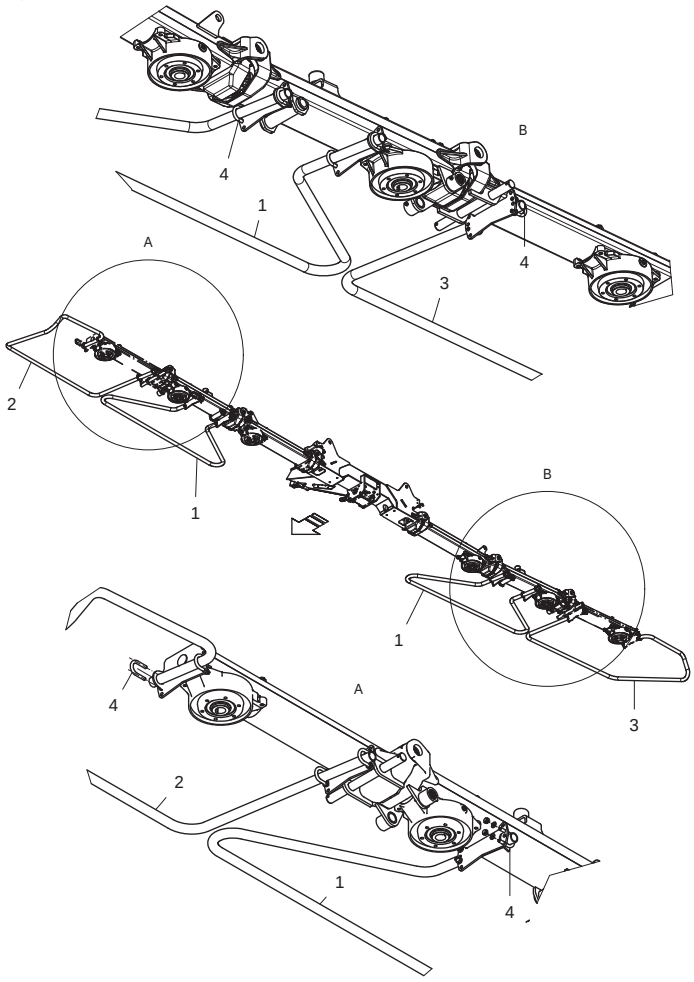

Fig. 10

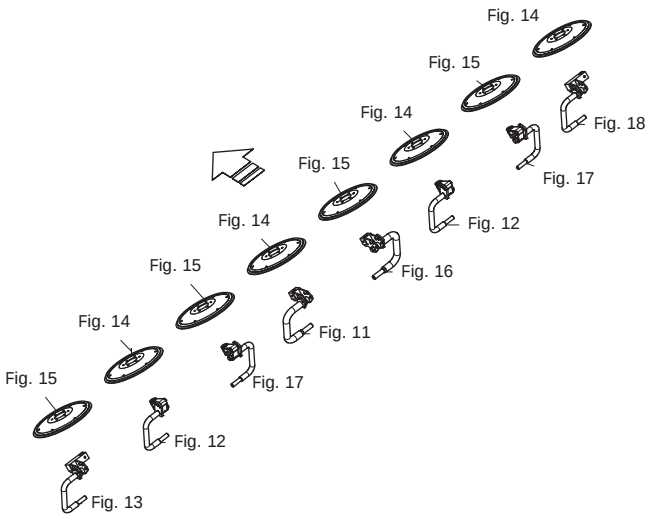

Fig. 11

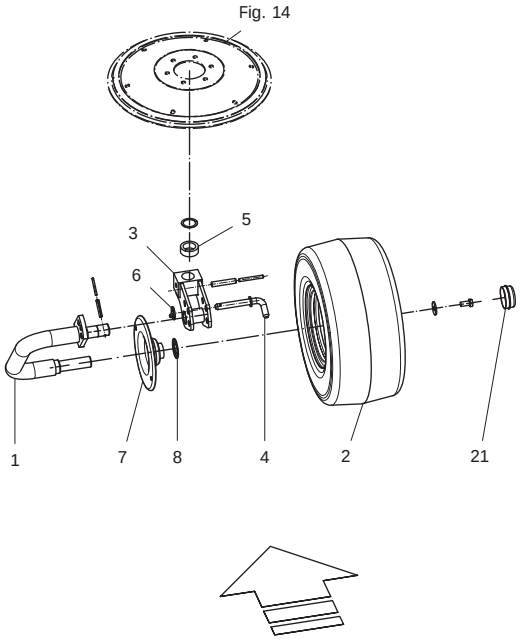

Fig. 12

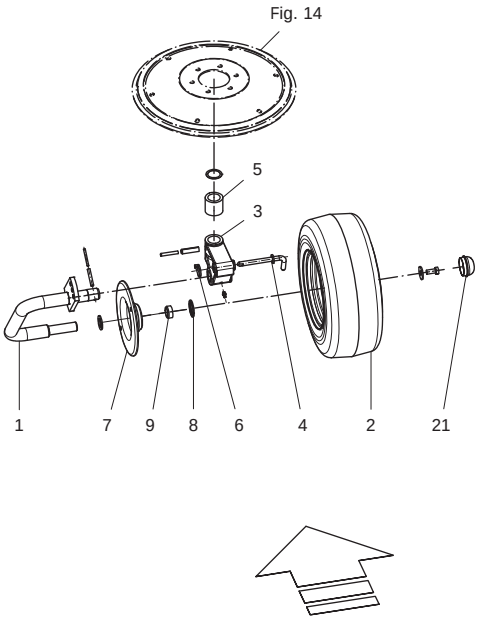

Fig. 13

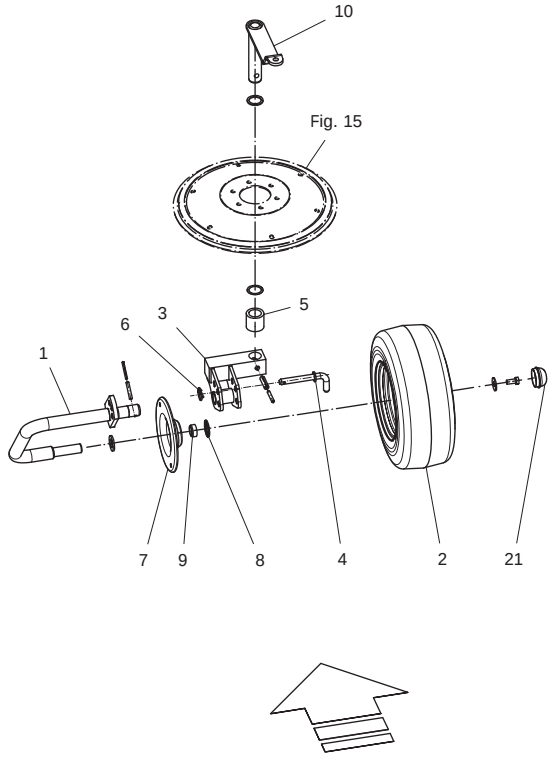

Fig. 14

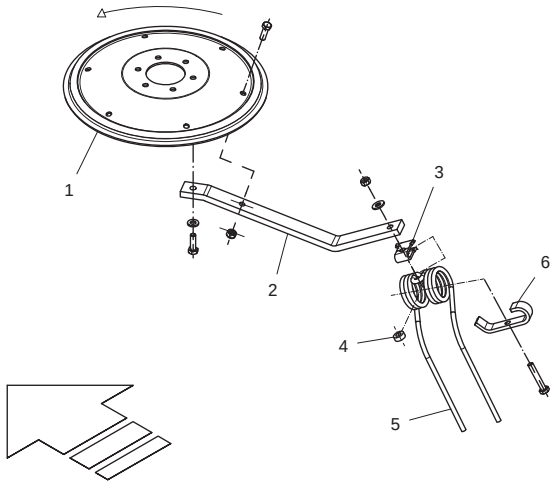

Fig. 15

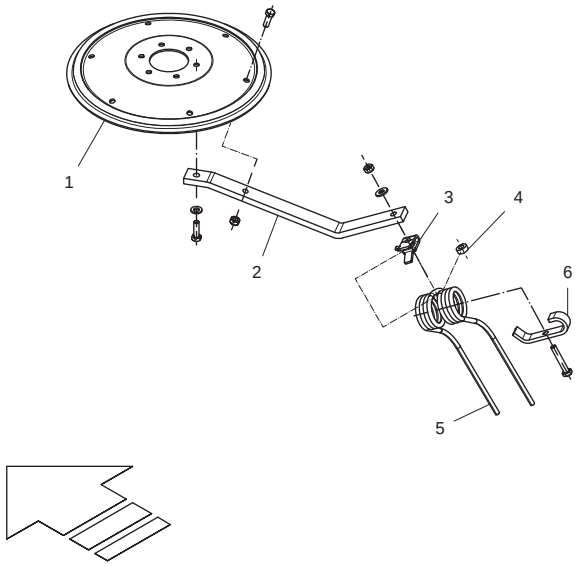

Fig. 16

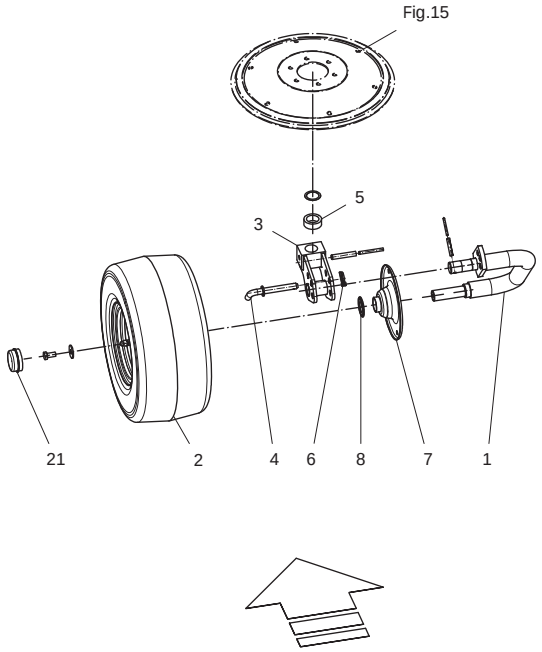

Fig. 17

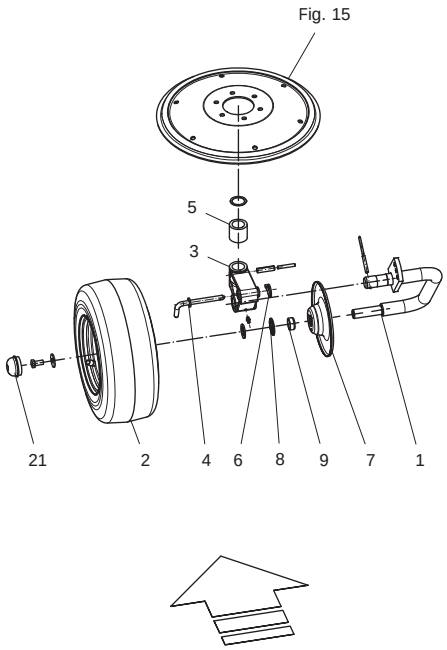

Fig. 18

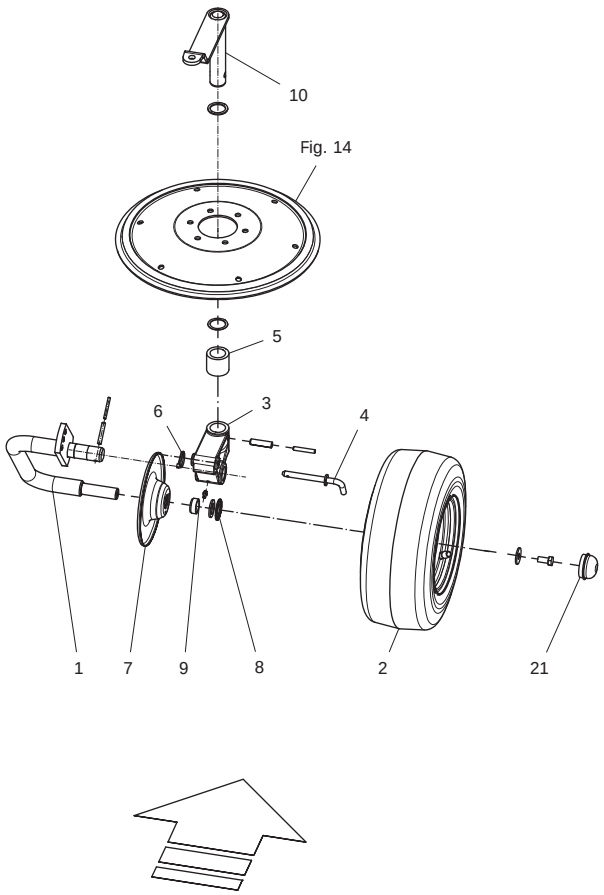

Fig. 19

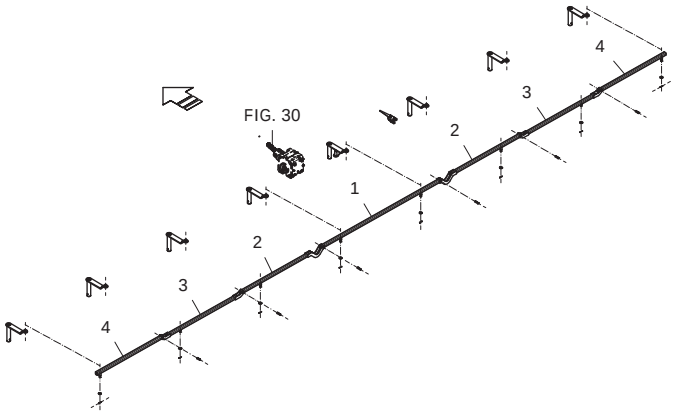

Fig. 20

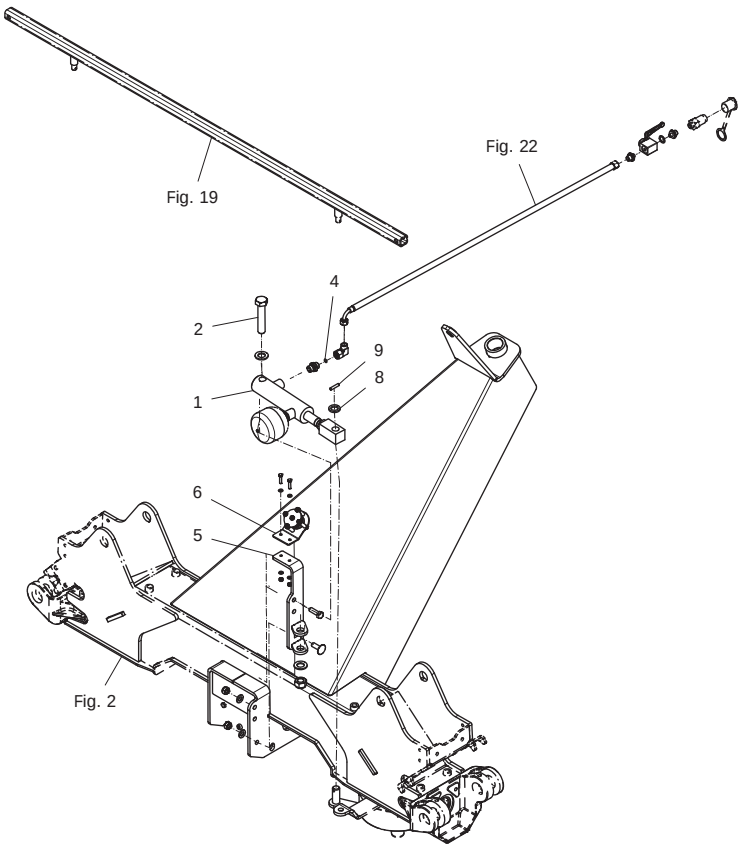

Fig. 21

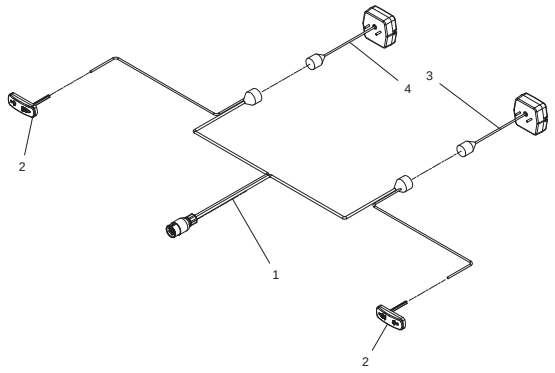

Fig. 22

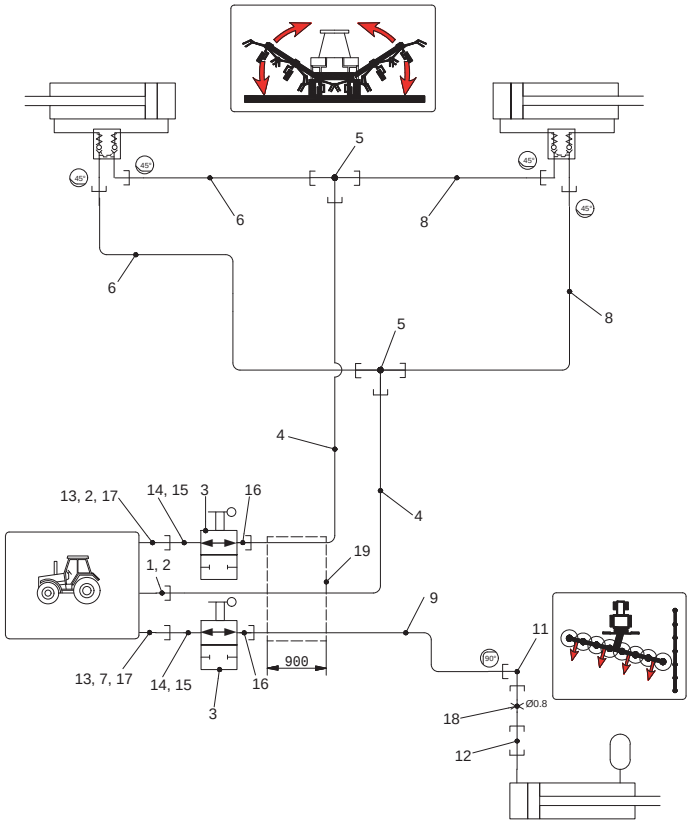

Fig. 23

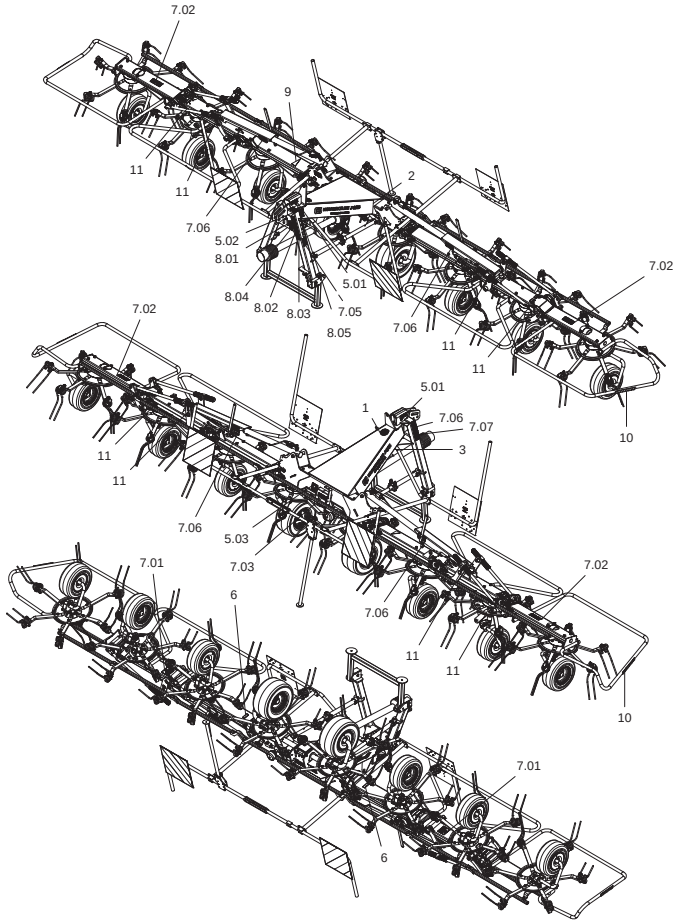

Fig. 30

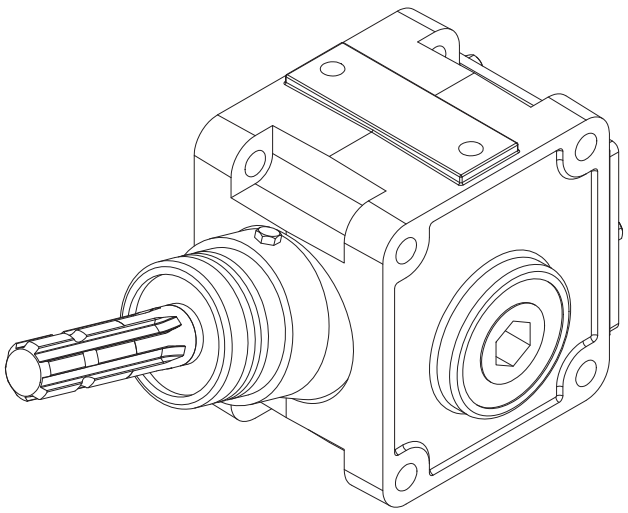

Fig. 31

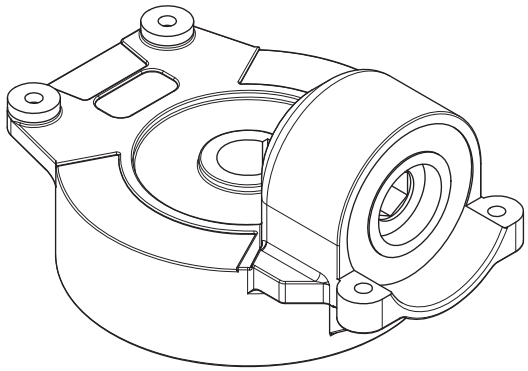

Fig. 40

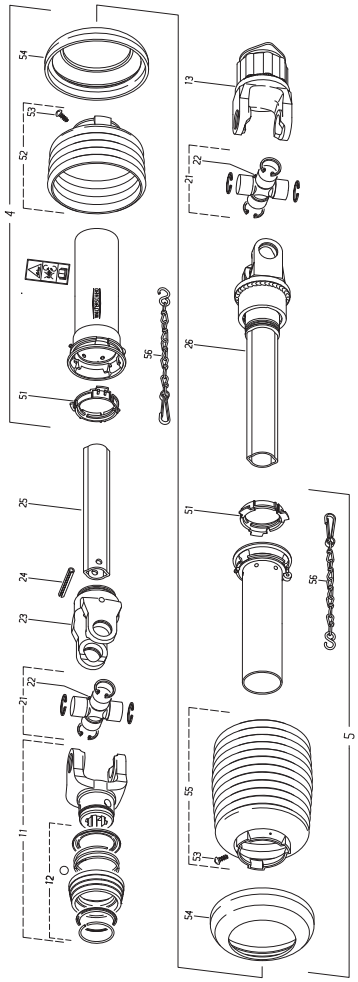

Fig. 80

Tilbehør - Zubehör - Accessories

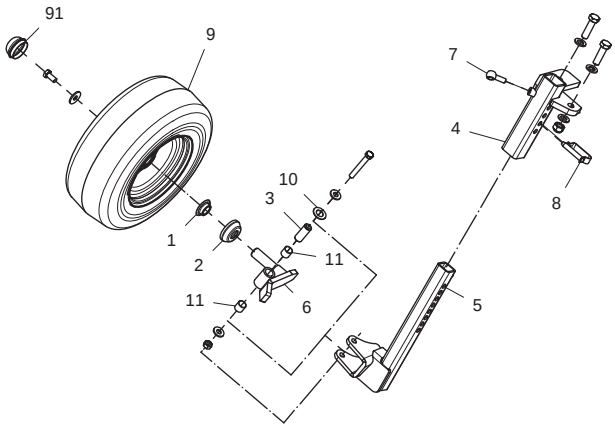

Fig. 81

Tilbehør - Zubehör - Accessories

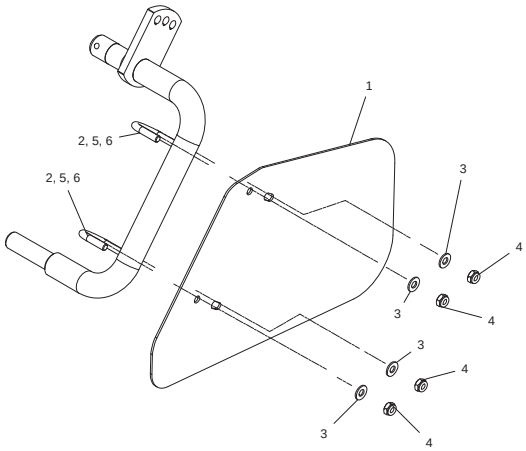

Fig. 82

TILBEHØR - ZUBEHÖR - ACCESSORIES

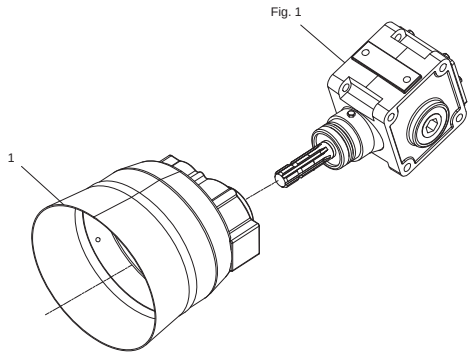

Fig. 83

Tilbehør - Zubehör - Accessories

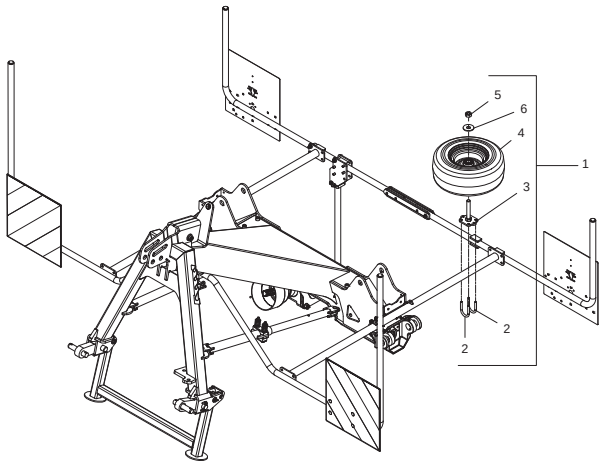

Fig. 84

Tilbehør - Zubehör - Accessories

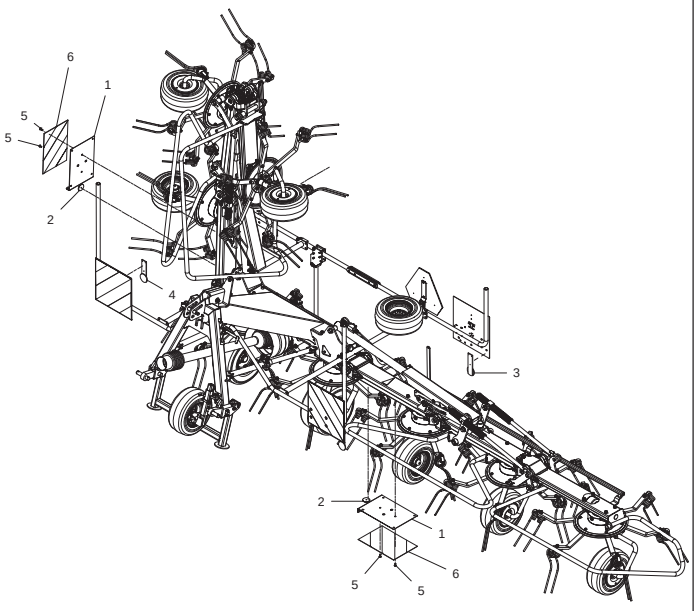

Fig. 85

Tilbehør - Zubehör - Accessories

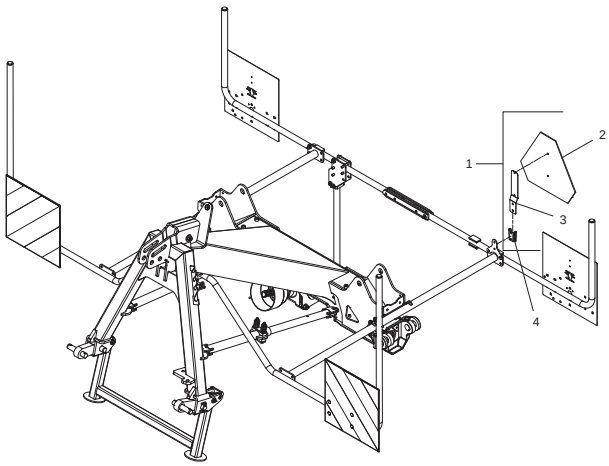

Fig. 1

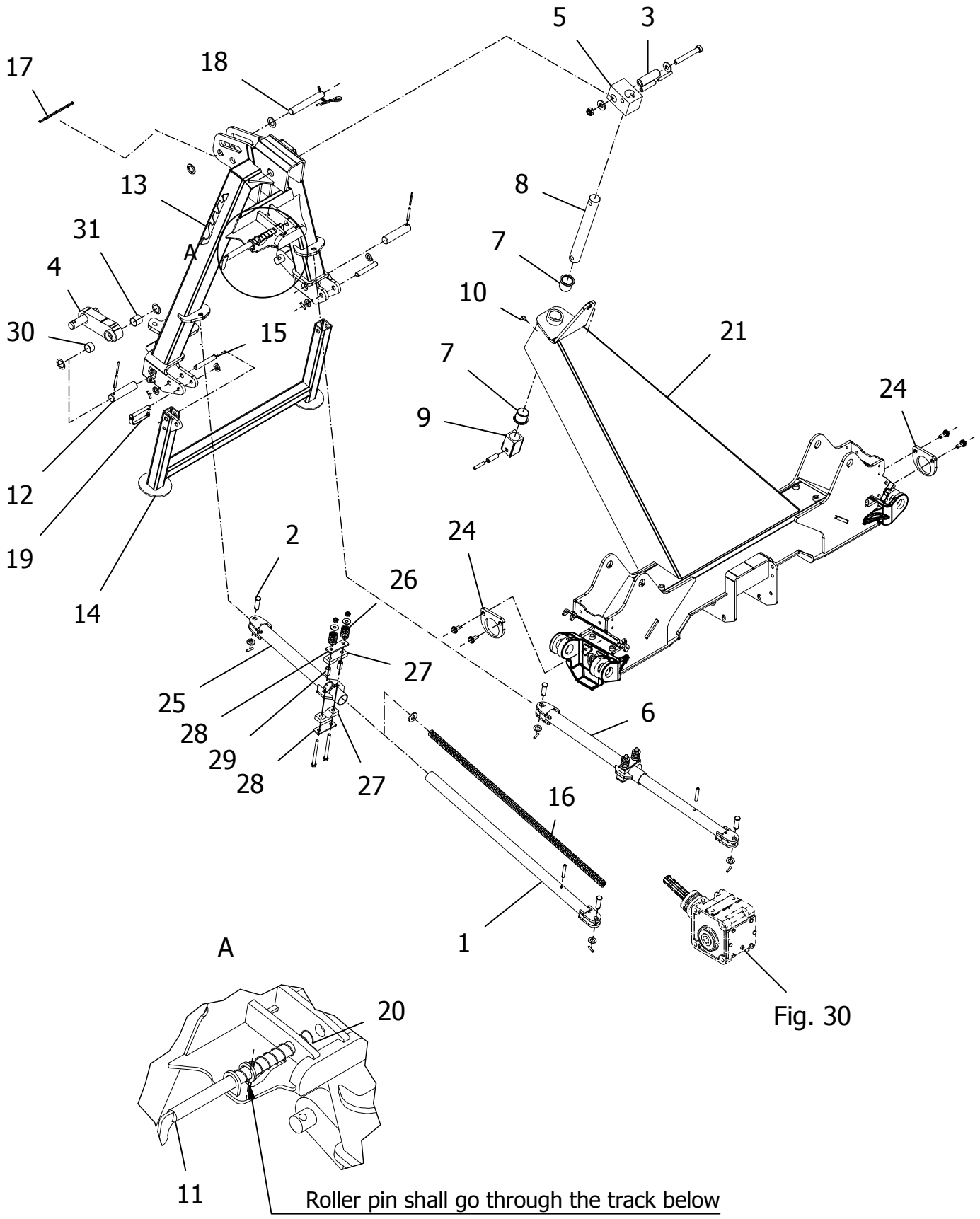
17
18
5
3
13
8
31
A
7
4
10
30
15
21
7
24
9
12
19
2
24
26
14
27
25
28
29
28
27
6
16
1
A
20
11
Roller pin shall go through the track below

Fig. 30

T-0004/2	Z 8805		Figure No 001	>=B061240171689	Hertil, Dazu To this, A ceci	
Position No	**Spare Part No**	**Qty**	**Beskrivelse**	**Designation**	**Acc Part No**	**Qty**
001	813570-107X	2	DÆMPERRØR INDVENDIG DAEMPFER-INNENROHR	DAMPER TUBE INNER	811251-6504	1
002	812510-063X	4	BOLT BUNDBOLZEN	BOLT	811241-4502 811251-4203	1 1
003	812570-025X	1	AFSTANDSRING DISTANZBUCHSE	SPACER		
004	813570-181X	2	KOBLINGSTAP SAMLET ANLENKZAPFEN KPL	KING PIN COMPLETE	811241-7907	2
005	812570-323X	1	LEDKLODS GELENKKLOTZ	JOINT PIECE	811214-5428 811220-5321 811241-4604 811251-6601 811251-8603	1 1 2 1 1
006	813570-098X	2	DÆMPER RØR UDVENDIG MONT. DAEMPFER ROHR AUSSEN MONT.	DAMPER TUBE OUTER MOUNTED		
007	811335-6012	2	BRONZEBØSNING 40/44X40 BRONZEBUCHSE 40/44X40	BRONZE BUSH 40/44X40		
008	812570-329X	1	BOLT BOLZEN	BOLT		
009	812570-330X	1	SLIDKLODS GLEITSTEIN	SLIDING	811251-6406 811251-8404	1 1
010	811313-3103	1	SMØRENIPPEL SCHMIERNIPPEL	GREASE NIPPLE		
011	813510-074X	1	LØFTESTANG HEBEL	LEVER	811241-5602 811251-5405	1 1
012	811634590	2	BOLT 30X125 BOLZEN 30X125	BOLT 30X125	811251-3503 811251-5505	1 1
013	813570-099X	1	OPHÆNG DREIPUNKTBOCK	SUSPENSION		
014	813570-146X	1	STØTTEBEN ABSTELLSTUETZE	JACK		
015	812570-358X	2	BOLT BOLZEN	BOLT	811241-4502 811251-4203	2 2
016	811431-4495	2	TRYKFJEDER DRUCKFEDER	COMPRESSION SPRING	811241-4604	1
017	812570-599X	1	STÅLKÆDE RUNDSTAHLKETTE /2 S-HAKEN	STEEL CHAIN		
018	810661940	1	BOLT BOLZEN KPL	PIN	811241-6502	2
019	810602140	1	FJEDERBOLT 12X80/95 FEDERSTECKBOLZEN 12X80/95	SAFETY PIN		
020	811431-3192	1	TRYKFJEDER DM=22.6 D-206C DRUCKFEDER	COMPRESSION SPRING		
021	813570-150X	1	UDLIGGER SV AUSLEGER GSW	BOOM WELDED		
024	812570-607X	2	FLANGE FLANSCH	FLANGE	811219-0307	2

Fig. 1

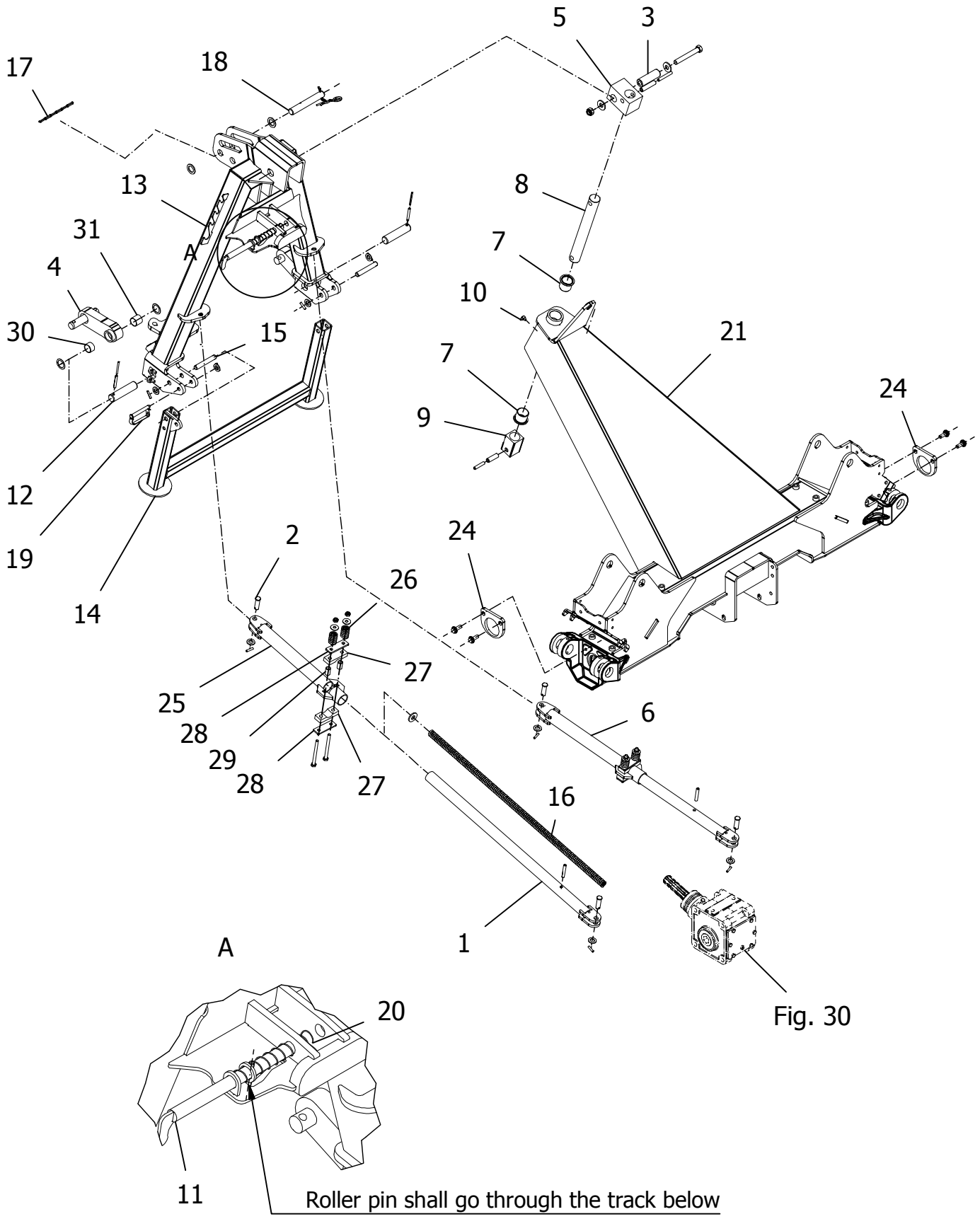
17
18
5
3
13
8
31
A
7
4
10
30
15
21
7
24
9
12
19
2
24
26
14
27
25
28
29
28
27
6
16
1
A
20
11
Roller pin shall go through the track below

Fig. 30

T-0004/2	Z 8805		Figure No 001	>=B061240171689	Hertil, Dazu To this, A ceci	
Position No	**Spare Part No**	**Qty**	**Beskrivelse**	**Designation**	**Acc Part No**	**Qty**
025	813510-005X	2	DÆMPER RØR UDVENDIG DAEMPFER ROHR AUSSEN	DAMPER TUBE OUTER		
026	811417960	4	TRYKFJEDER DRUCKFEDER 5X30X41	PRESSURE SPRING		
027	811602060	4	KLEMME SCHELLE	CLIP		
028	811602020	4	LASKE LASCHE	BRACKET	811214-3426 811220-3321 811241-2408	2 2 2
029	811602050	4	BØSNING HÜLSE	SLEEVE		
030	811614720	2	BØSNING BUCHSE	BUSH		
031	811335-6026	2	GLIDELEJE GELITLAGER	PLAIN BEARING		

Fig. 2

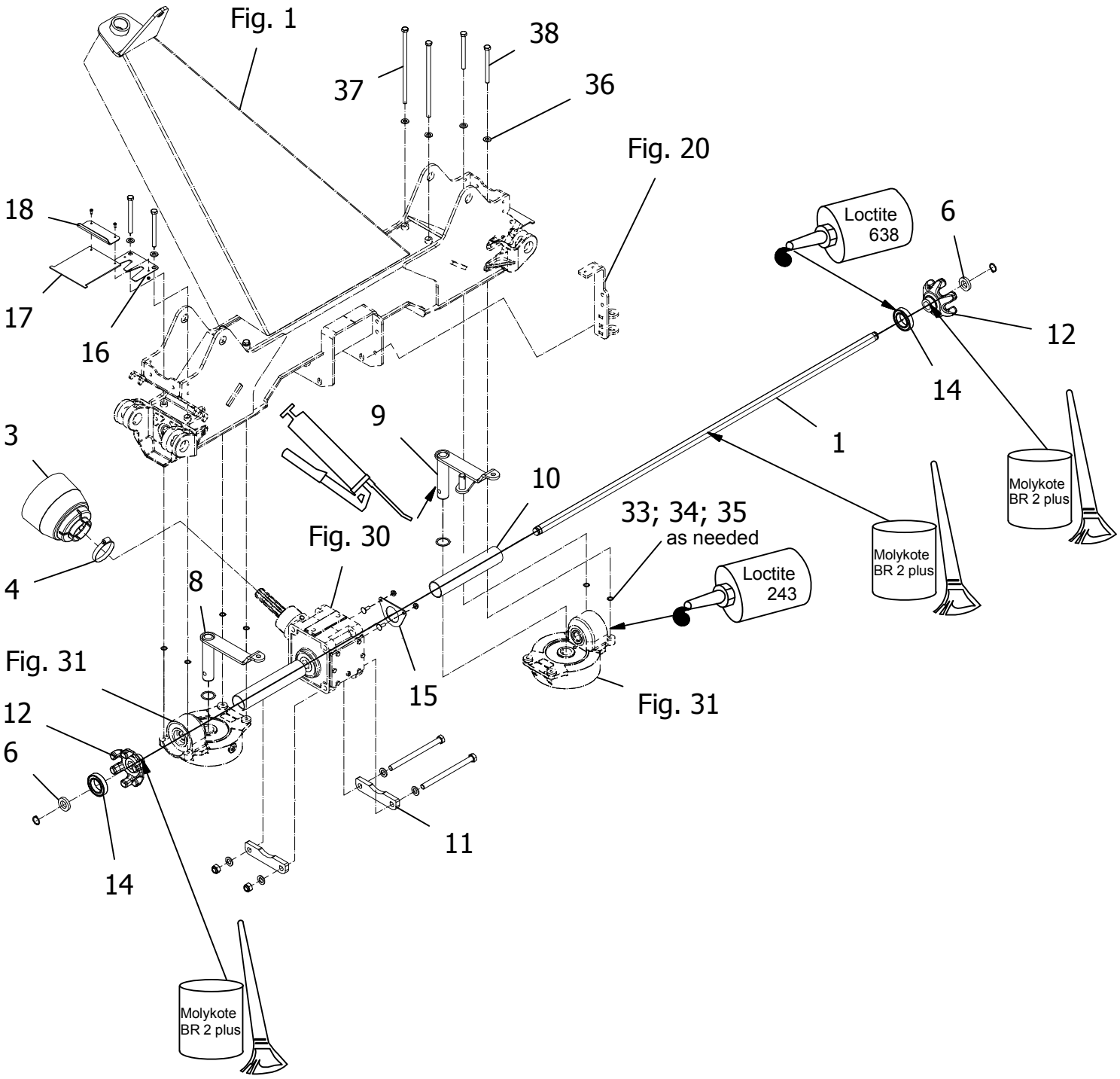
Fig. 1
38
37
36
Fig. 20
18
17
16
Loctite
638
6
12
14
1
3
9
10
Molykote
BR 2 plus
Molykote
BR 2 plus
33; 34; 35
as needed
Fig. 30
4
8
Loctite
243
Fig. 31
15
Fig. 31
12
6
11
14
Molykote
BR 2 plus

T-0004/2	Z 8805		Figure No 002	>=B061240171689	Hertil, Dazu To this, A ceci	
Position No	**Spare Part No**	**Qty**	**Beskrivelse**	**Designation**	**Acc Part No**	**Qty**
001	812570-145X	1	SEKSKANTET AKSEL SECHSKANTWELLE	HEXAGONAL SHAFT	811255-2207	2
003	810459630	1	BEKYTTELSESTRAGT SCHUTZTRICHTER	PROTECTIVE FUNNEL		
004	810407190	1	SLANGEHOLDER SCHLAUCHSCHELLE	HOSE CLAMP		
006	812570-451X	2	SKIVE SCHEIBE	WASHER		
008	813570-050X	1	BETJENINGSHÅNDTAG STEUERHEBEL	CONTROL LEVER	811241-8912	1
009	813570-158X	1	BETJENINGSHÅNTAG STEUERHEBEL	CONTROL LEVER	811241-8912	1
010	812570-517X	2	BESKYTTELSESRØR 274 MM SCHUTZROHR 274 MM	PROTECTIVE TUBE 274 MM		
011	812570-514X	2	AFSTANDSPLADE DISTANZPLATTE	DISTANCE PLATE	811214-5626 811220-5321 811241-4502	1 1 2
012	812570-018X	2	FINGERKOBLING FINGERKUPPLUNG	FINGER CLUTCH		
014	811331-2306	2	KUGLELEJE 6009 2RS KUGELLAGER 6009 2RS	BALL BEARING 6009 2RS		
015	812570-518X	2	AFDÆKNING ABDECKUNG	COVERING	811215-2224 811220-2620	2 2
016	812570-244X	2	PLADE PLATTE	PLATE	811216-1120 811220-1321	2 2
017	812570-245X	2	GUMMIPLADE GUMMIPLATTE	RUBBER PLATE		
018	812570-428X	2	BESLAG HALTEBLECH	BRACKET		
033	811241-2409	4	SKIVE 13-19-0,1 SCHEIBE 13-19-0,1	WASHER 13-19-0,1		
034	811241-2410	4	SKIVE 13-19-0,3 SCHEIBE 13-19-0,3	WASHER 13-19-0,3		
035	811241-2411	4	SKIVE 13-19-0,5 SCHEIBE 13-19-0,5	WASHER 13-19-0,5		
036	811241-3404	4	SPÆNDESKIVE 13-24-2,5 SCHEIBE 13-24-2,5	WASHER 13-24-2,5		
037	811214-4721	2	STÅLSKRUE M12-280 STAHLSECHSKANTSCHRAUBE M12-280	STEEL SCREW M12-280		
038	811214-4428	2	STÅLSKRUE M12-130 STAHLSECHSKANTSCHRAUBE M12-130	STEEL SCREW M12-130		

Fig. 3

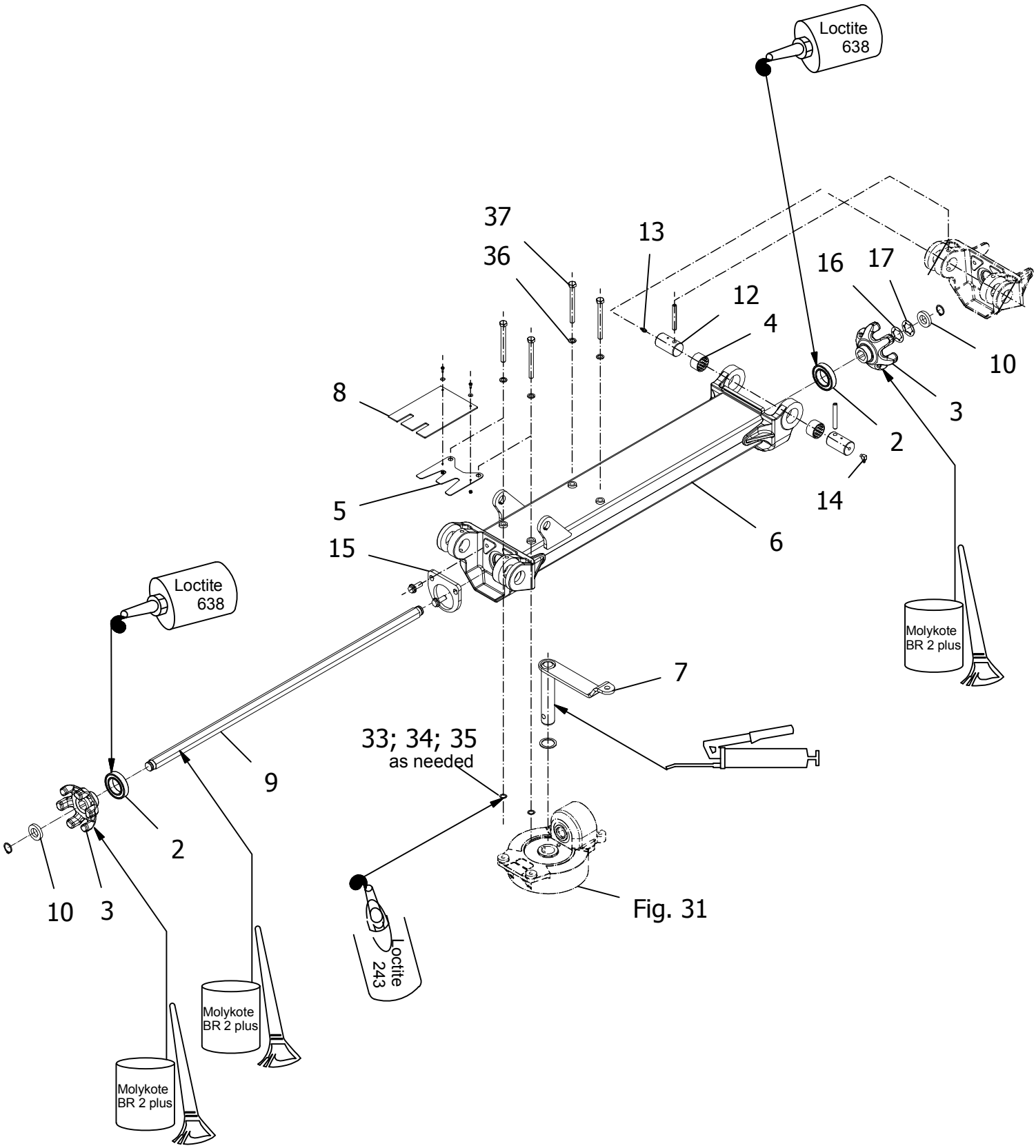
Loctite
638
37
36
13
16
17
12
4
10
8
3
2
5
14
6
15
Loctite
638
Molykote
BR 2 plus
7
33; 34; 35
as needed
9
2
10
3
Fig. 31
Loctite
243
Molykote
BR 2 plus
Molykote
BR 2 plus

Position No	Spare Part No	Qty	Beskrivelse	Designation	Hertil, Dazu To this, A ceci Acc Part No	Qty
002	811331-2306	2	KUGLELEJE 6009 2RS KUGELLAGER 6009 2RS	BALL BEARING 6009 2RS		
003	812570-018X	2	FINGERKOBLING FINGERKUPPLUNG	FINGER CLUTCH		
004	811335-6024	2	BØSNING BUCHSE	BUSH		
005	812570-243X	1	PLADE PLATTE	PLATE		
006	813570-116X	1	VENDER ARM ZETTERARM	TEDDER ARM		
007	813570-049X	1	BETJENINGSHÅNDTAG STEUERHEBEL	CONTROL LEVER	811241-8912	1
008	812570-427X	1	GUMMIPLADE GUMMIPLATTE	RUBBER PLATE	811216-1120 811220-1321 811241-1101	2 2 2
009	812570-146X	1	SEKSKANTET AKSEL SECHSKANTWELLE	HEXAGONAL SHAFT	811255-2207	1
010	812570-451X	2	SKIVE SCHEIBE	WASHER		
012	812570-177X	2	LEDTAP GELENKBOLZEN	HINGE PIN	811251-9007	1
013	811313-1103	1	SMØRENIPPEL SCHMIERNIPPEL	GREASE NIPPLE		
014	811313-3103	1	SMØRENIPPEL SCHMIERNIPPEL	GREASE NIPPLE		
015	812570-607X	1	FLANGE FLANSCH	FLANGE	811219-0307	2
016	812570-726X	2	SKIVE 1MM SCHEIBE 1MM	WASHER 1MM		
017	812570-727X	2	SKIVE 2MM SCHEIBE 2MM	WASHER 2MM		
033	811241-2409	4	SKIVE 13-19-0,1 SCHEIBE 13-19-0,1	WASHER 13-19-0,1		
034	811241-2410	4	SKIVE 13-19-0,3 SCHEIBE 13-19-0,3	WASHER 13-19-0,3		
035	811241-2411	4	SKIVE 13-19-0,5 SCHEIBE 13-19-0,5	WASHER 13-19-0,5		
036	811241-3404	4	SPÆNDESKIVE 13-24-2,5 SCHEIBE 13-24-2,5	WASHER 13-24-2,5		
037	811214-4426	4	STÅLSKRUE M12-120 STAHLSECHSKANTSCHRAUBE M12-120	STEEL SCREW M12-120		

Fig. 4

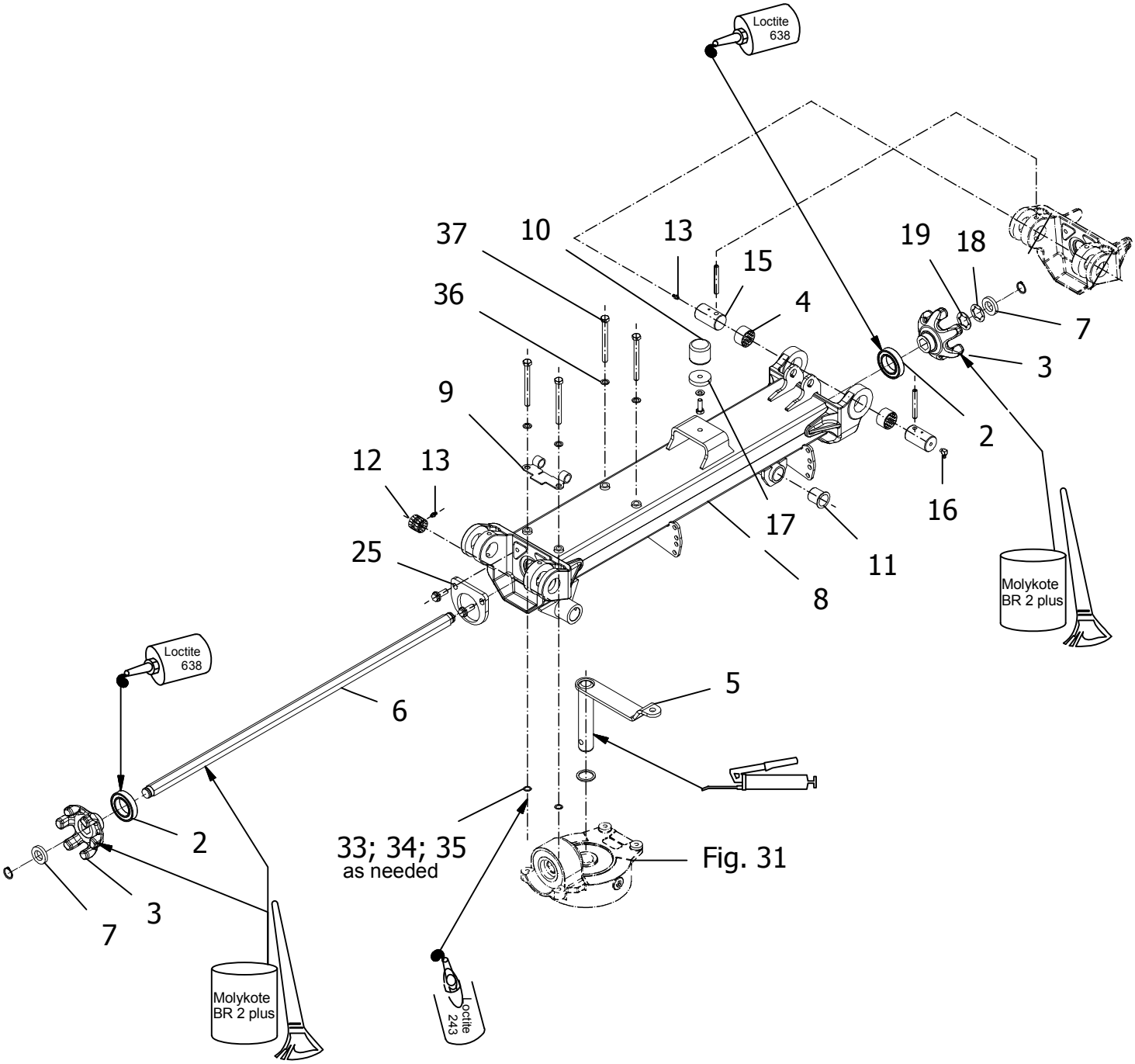
Loctite 638
37
10
13
15
19
18
36
4
7
3
9
2
12
13
16
17
25
11
8
Molykote BR 2 plus
Loctite 638
5
6
2
33; 34; 35
as needed
Fig. 31
3
7
Molykote BR 2 plus
Loctite 243

Position No	Spare Part No	Qty	Beskrivelse	Designation	Hertil, Dazu To this, A ceci Acc Part No	Qty
002	811331-2306	2	KUGLELEJE 6009 2RS KUGELLAGER 6009 2RS	BALL BEARING 6009 2RS		
003	812570-018X	2	FINGERKOBLING FINGERKUPPLUNG	FINGER CLUTCH		
004	811335-6024	2	BØSNING BUCHSE	BUSH		
005	813570-049X	1	BETJENINGSHÅNDTAG STEUERHEBEL	CONTROL LEVER	811241-8912	1
006	812570-146X	1	SEKSKANTET AKSEL SECHSKANTWELLE	HEXAGONAL SHAFT	811255-2207	2
007	812570-451X	2	SKIVE SCHEIBE	WASHER		
008	813570-117X	1	VENDER ARM 3 ZETTERARM 3	TEDDER ARM 3		
009	813570-094X	1	HÆNGSEL SCHARNIER	HINGE		
010	811393-0110	1	GUMMIBUFFE GUMMIBUFFER	RUBBER BUFFER	811213-3322 811241-2402	1 1
011	811335-6017	2	BØSNING BUCHSE	BUSH		
012	810474050	2	BØSNING GEROLLTE LD-BUCHSE 30-34-30	BUSH		
013	811313-1103	3	SMØRENIPPEL SCHMIERNIPPEL	GREASE NIPPLE		
015	812570-177X	2	LEDTAP GELENKBOLZEN	HINGE PIN	811251-9007	1
016	811313-3103	1	SMØRENIPPEL SCHMIERNIPPEL	GREASE NIPPLE		
017	812570-902X	1	SKIVE SCHEIBE	WASHER		
018	812570-726X	2	SKIVE 1MM SCHEIBE 1MM	WASHER 1MM		
019	812570-727X	2	SKIVE 2MM SCHEIBE 2MM	WASHER 2MM		
025	812570-607X	1	FLANGE FLANSCH	FLANGE	811219-0307	2
033	811241-2409	4	SKIVE 13-19-0,1 SCHEIBE 13-19-0,1	WASHER 13-19-0,1		
034	811241-2410	4	SKIVE 13-19-0,3 SCHEIBE 13-19-0,3	WASHER 13-19-0,3		
035	811241-2411	4	SKIVE 13-19-0,5 SCHEIBE 13-19-0,5	WASHER 13-19-0,5		
036	811241-3404	4	SPÆNDESKIVE 13-24-2,5 SCHEIBE 13-24-2,5	WASHER 13-24-2,5		
037	811214-4426	4	STÅLSKRUE M12-120 STAHLSECHSKANTSCHRAUBE M12-120	STEEL SCREW M12-120		

Fig. 5

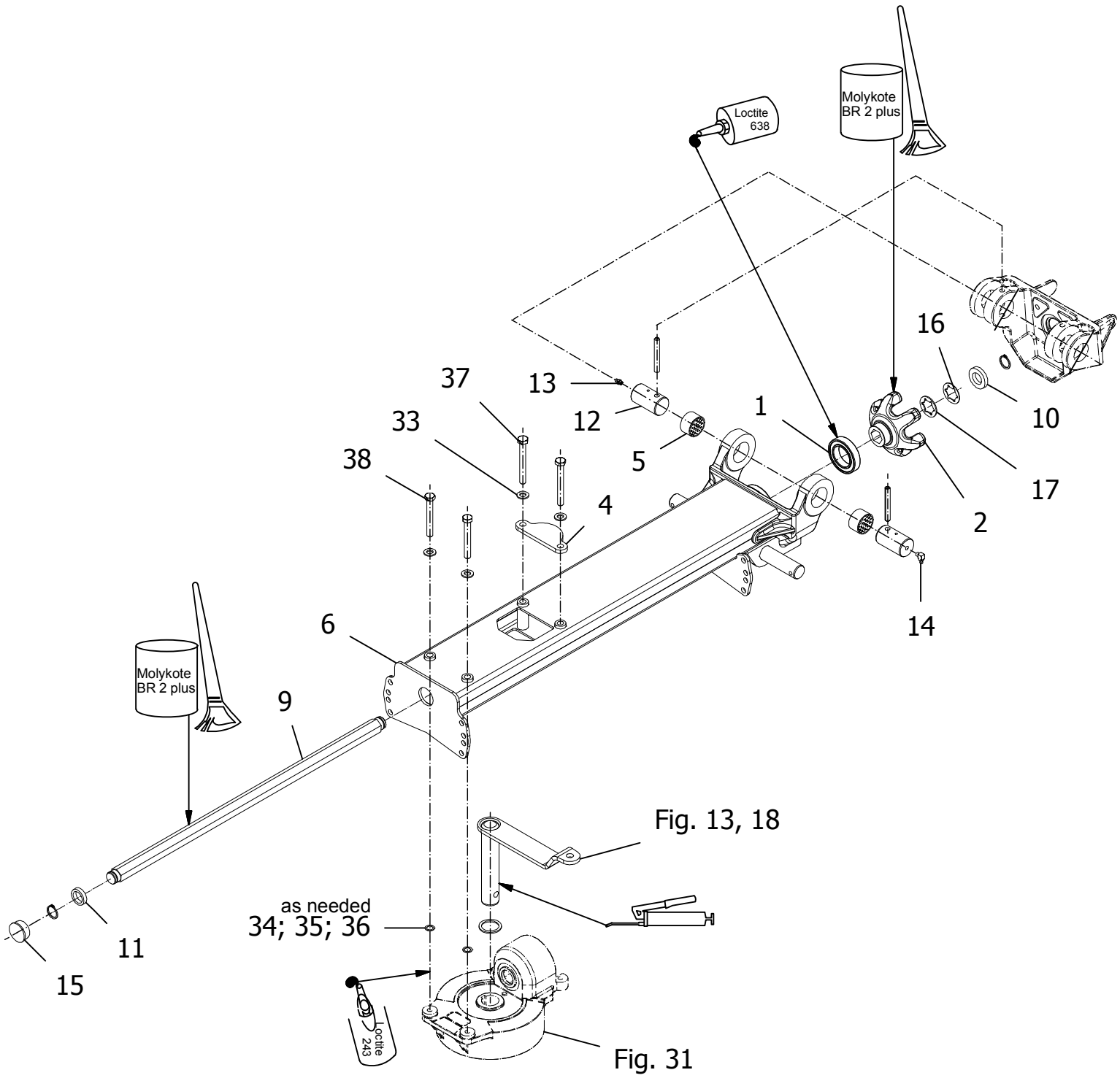
Loctite
638
Molykote
BR 2 plus
16
37
13
10
12
1
33
5
17
38
4
2
14
6
Molykote
BR 2 plus
9
Fig. 13, 18
as needed
34; 35; 36
11
15
Loctite
243
Fig. 31

T-0004/2	Z 8805		Figure No 005	>=B061240171689	Hertil, Dazu To this, A ceci	
Position No	**Spare Part No**	**Qty**	**Beskrivelse**	**Designation**	**Acc Part No**	**Qty**
001	811331-4603	1	KUGLELEJE S6009 KUGELLAGER S 6009	BALL BEARING S6009		
002	812570-018X	1	FINGERKOBLING FINGERKUPPLUNG	FINGER CLUTCH		
004	812570-180X	1	BESLAG PLADE AUFLAGEBLECH	BRACKET PLATE		
005	811335-6024	2	BØSNING BUCHSE	BUSH		
006	813570-118X	1	VENDER ARM ZETTERARM	TEDDER ARM		
009	812570-147X	1	SEKSKANTET AKSEL SECHSKANTWELLE	HEXAGONAL SHAFT	811255-2207	2
010	812570-451X	1	SKIVE SCHEIBE	WASHER		
011	812570-452X	1	FLANGE FLANSCH	FLANGE		
012	812570-177X	2	LEDTAP GELENKBOLZEN	HINGE PIN	811251-9007	1
013	811313-1103	1	SMØRENIPPEL SCHMIERNIPPEL	GREASE NIPPLE		
014	811313-3103	1	SMØRENIPPEL SCHMIERNIPPEL	GREASE NIPPLE		
015	811165-0254	1	PROP PLASTIK KUNSTSTOFFSTOPFEN	PLASTIC STOPPER		
016	812570-726X	2	SKIVE 1MM SCHEIBE 1MM	WASHER 1MM		
017	812570-727X	2	SKIVE 2MM SCHEIBE 2MM	WASHER 2MM		
033	811241-3404	4	SPÆNDESKIVE 13-24-2,5 SCHEIBE 13-24-2,5	WASHER 13-24-2,5		
034	811241-2409	4	SKIVE 13-19-0,1 SCHEIBE 13-19-0,1	WASHER 13-19-0,1		
035	811241-2410	4	SKIVE 13-19-0,3 SCHEIBE 13-19-0,3	WASHER 13-19-0,3		
036	811241-2411	4	SKIVE 13-19-0,5 SCHEIBE 13-19-0,5	WASHER 13-19-0,5		
037	811214-4422	2	STÅLSKRUE M12-100 STAHLSECHSKANTSCHRAUBE M12-100	STEEL SCREW M12-100		
038	811214-4330	2	STÅLSKRUE M 12-90 STAHLSECHSKANTSCHRAUBE M 12-90	STEEL SCREW M 12-90		

Fig. 6

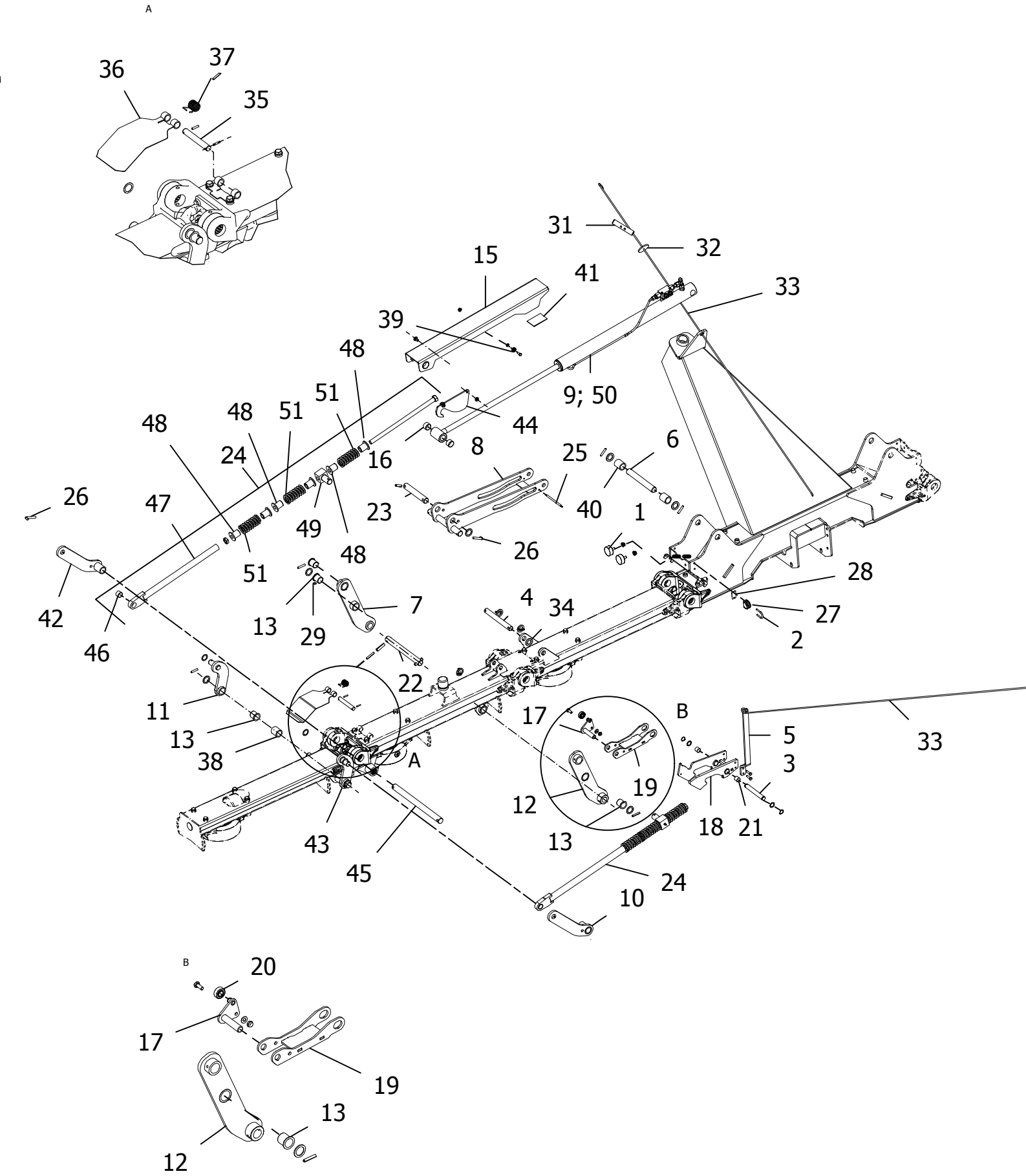
A
36
37
35
31
32
15
41
33
39
48
9; 50
51
44
48
51
8
6
48
16
25
24
26
47
23
40
1
49
26
48
51
28
7
4
34
27
42
13
29
2
46
22
11
17
B
5
33
13
38
A
3
19
12
18
21
43
13
45
24
10
B
20
17
19
13
12

Position No	Spare Part No	Qty	Beskrivelse	Designation	Hertil, Dazu To this, A ceci Acc Part No	Qty
001	811393-0186	2	GUMMIBUFFE GUMMIPUFFER	RUBBER BUFFER	811220-3321 811241-2402	1 1
002	812365-367X	1	BØJLESKRUE SCHRAUBE	SCREW	811220-1522	2
003	812570-204X	1	BOLT BOLZEN 20X156	BOLT	811241-5201 811255-2201	2 2
004	812570-230X	1	BOLT BOLZEN 25X217	BOLT	811241-6605 811251-5305	2 2
005	812570-199X	1	LØFTESTANG HEBEL	LEVER	811213-2322 811220-2321	2 2
006	812570-231X	1	BOLT BOLZEN 30X222	BOLT	811241-7701 811251-5306	2 2
007	813570-111X	1	SVINGARM SCHWINGE	SWING	811241-7908 811251-5306	1 1
008	813570-113X	1	SLÆDE SCHLITTEN	SLEIGH		
009	811317-1020	1	LØFTECYLINDER HUBZYLINDER	LIFT CYLINDER		
010	813570-036X	1	DOBBELT HÅNDTAG DOPPELHEBEL	DOUBLE LEVER	811241-7908 811251-5305	1 1
011	813570-037X	1	DOBBELT HÅNDTAG DOPPELHEBEL	DOUBLE LEVER	811241-6904 811241-6906 811241-7908 811251-5305	2 1 1 2
012	813570-112X	1	SVINGARM SCHWINGE	SWING	811241-7908 811251-5306	1 1
013	811335-6017	6	BØSNING BUCHSE	BUSH		
015	813570-119X	1	LÅS FALLE	LOCK	811213-2222 811220-2620 811241-1202	1 1 1
016	811335-6022	2	BØSNING BUCHSE	BUSH		
017	813570-120X	1	BOLT BOLZEN	BOLT	811213-3224 811220-3321 811241-2402	1 1 1
018	813570-121X	1	LÅS FALLE	LOCK		
019	813570-122X	1	VINKELBEGRÆNSER WINKELBEGRENZUNG	ANGLE LIMITTER		
020	811331-3310	1	KUGLELEJE 6202 2RS KUGELLAGER 6202 2RS	BALL BEARING 6202 2RS	811255-1205	1
021	811335-6023	2	BØSNING BUCHSE	BUSH		
022	812570-431X	1	BOLT BOLZEN 30X289	BOLT	811251-3403 811251-5405 811251-7405	2 2 2
023	812570-432X	1	BOLT BOLZEN 30X180	BOLT	811241-7908 811251-6306	1 1

Fig. 6

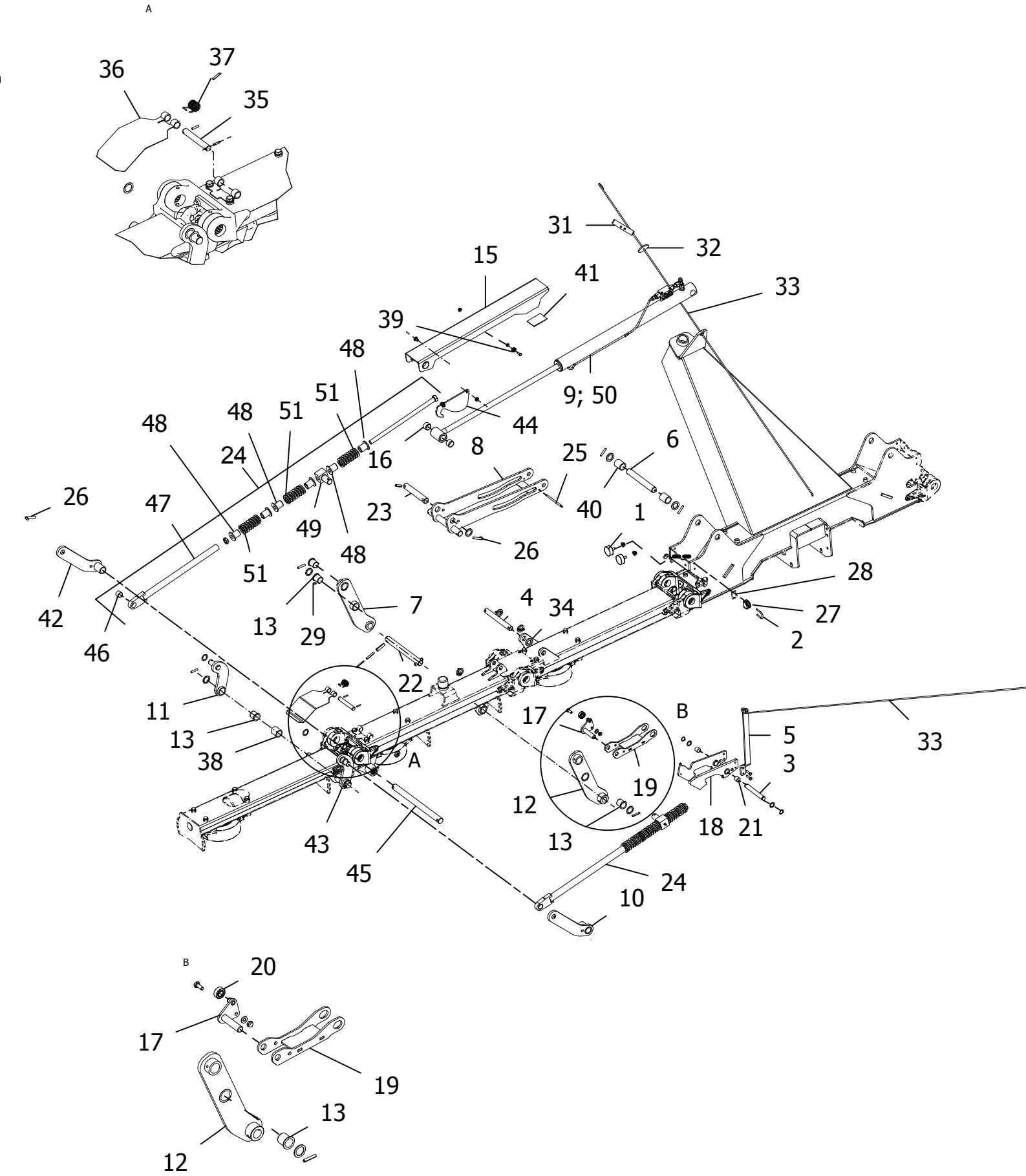
A
36
37
35
31
32
15
41
33
39
48
9; 50
51
44
48
51
8
6
48
24
16
25
26
47
23
40
1
49
26
48
51
28
7
4
34
27
42
13
29
2
46
22
11
17
B
5
33
13
38
A
3
19
12
18
21
43
13
45
24
10
B
20
17
19
13
12

Position No	Spare Part No	Qty	Beskrivelse	Designation	Hertil, Dazu To this, A ceci Acc Part No	Qty
024	813570-132A	2	KOBLINGSTAP KOPPELSTANGE	COUPLING ROD	811241-7908 811251-5306	1 1
025	812570-206X	1	RØR ROHR	TUBE	811251-4306	2
026	811622830	2	TAP 10X14X60 WINKELSTIFT 10X14X60	DOWEL 10X14X60		
027	812365-366X	1	PORCELÆNSØJE PORZELAN ÖSE	PORCELAIN EYE		
028	812365-404X	1	UNDERLAG ZWISCHENLAGE	INTERMEDIATE PLATE		
029	811313-1103	2	SMØRENIPPEL SCHMIERNIPPEL	GREASE NIPPLE		
031	810195140	1	HÅNDTAG GRIFF	LEVER		
032	810651640	1	SKIVE SCHEIBE	WASHER		
033	812365-403X	2	SNOR 5500 SEIL	STRING		
034	812570-233X	2	RULLE ROLLE	ROLLER		
035	812570-381X	1	BOLT BOLZEN	BOLT	811251-3105	2
036	813570-095X	1	HÆNGSEL SCHARNIER	HINGE		
037	811433-0409	1	FEDER SCHENKELFEDER	LEG SPRING		
038	812570-190X	2	RØR ROHR	TUBE		
039	811331-3107	2	KUGLELEJE KUGELLAGER	BALL BEARING		
040	812570-515X	2	BØSNING HUELSE	SHELL		
041	812570-239X	1	GUMMI GUMMI	RUBBER		
042	813570-178X	1	DOBBELT HÅNDTAG DOPPELHEBEL	DOUBLE LEVER	811241-7908 811251-5305	1 1
043	813570-179X	1	DOBBELT HÅNDTAG DOPPELHEBEL	DOUBLE LEVER	811241-6904 811241-6906 811241-7908 811251-5305	2 1 1 2
044	812570-590X	1	KONTUR PLADE KONTURBLECH	CONTOUR PLATE	811215-3222 811220-3321	2 2
045	812570-579X	1	BOLT BOLZEN	BOLT	811251-6306	1
046	811335-6025	2	GLIDELEJE GLEITLAGER	SLIDING BEARING		
047	813570-034A	2	KOBLINGSTAP KOPPELSTANGE	COUPLING ROD	811214-6834 811220-6229	1 1

Fig. 6

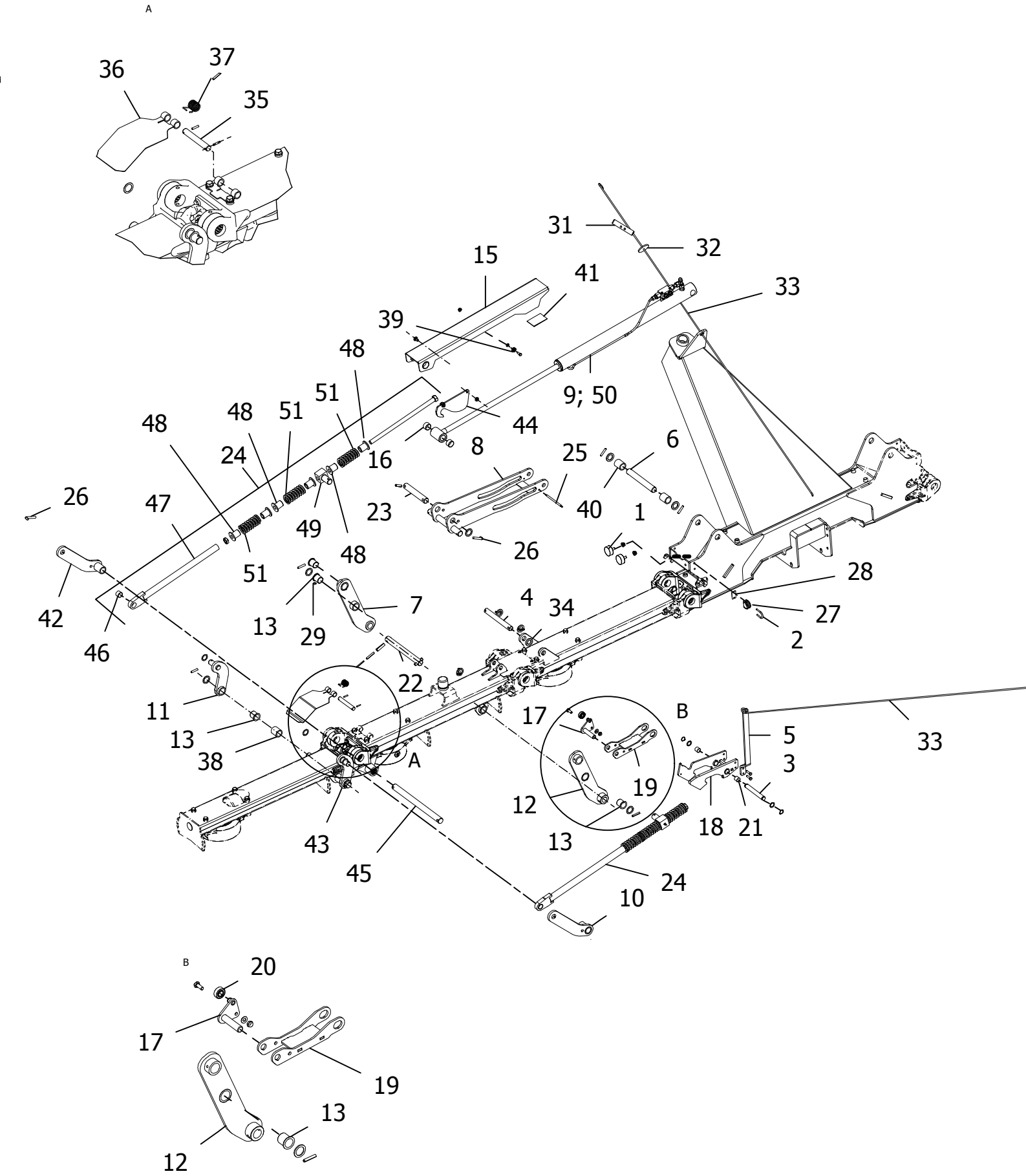
A
36
37
35
31
32
15
41
33
39
48
9; 50
51
44
48
51
8
6
48
24
16
25
26
47
23
40
1
49
26
48
51
28
7
4
34
27
42
13
29
2
46
22
11
17
B
5
33
13
38
A
3
19
12
18
21
43
13
45
24
10
B
20
17
19
13
12

T-0004/2	Z 8805	Figure No 006	>=B061240171689	Hertil, Dazu To this, A ceci	
Position No	**Spare Part No**	**Qty**	**Beskrivelse**	**Designation**	**Acc Part No**	**Qty**
048	812570-379X	12	BØSNING BUCHSE	BUSH		
049	812570-214X	2	LEDKLODS GELENKKLOTZ	JOINT PIECE	811313-1103	1
050	811629600	1	PAKNINGSSÆT DICHTSATZ	PACKING SET		
051	811431-6694	6	TRYKFJEDER DRUCKFEDER	PRESSURE SPRING		

Fig. 7

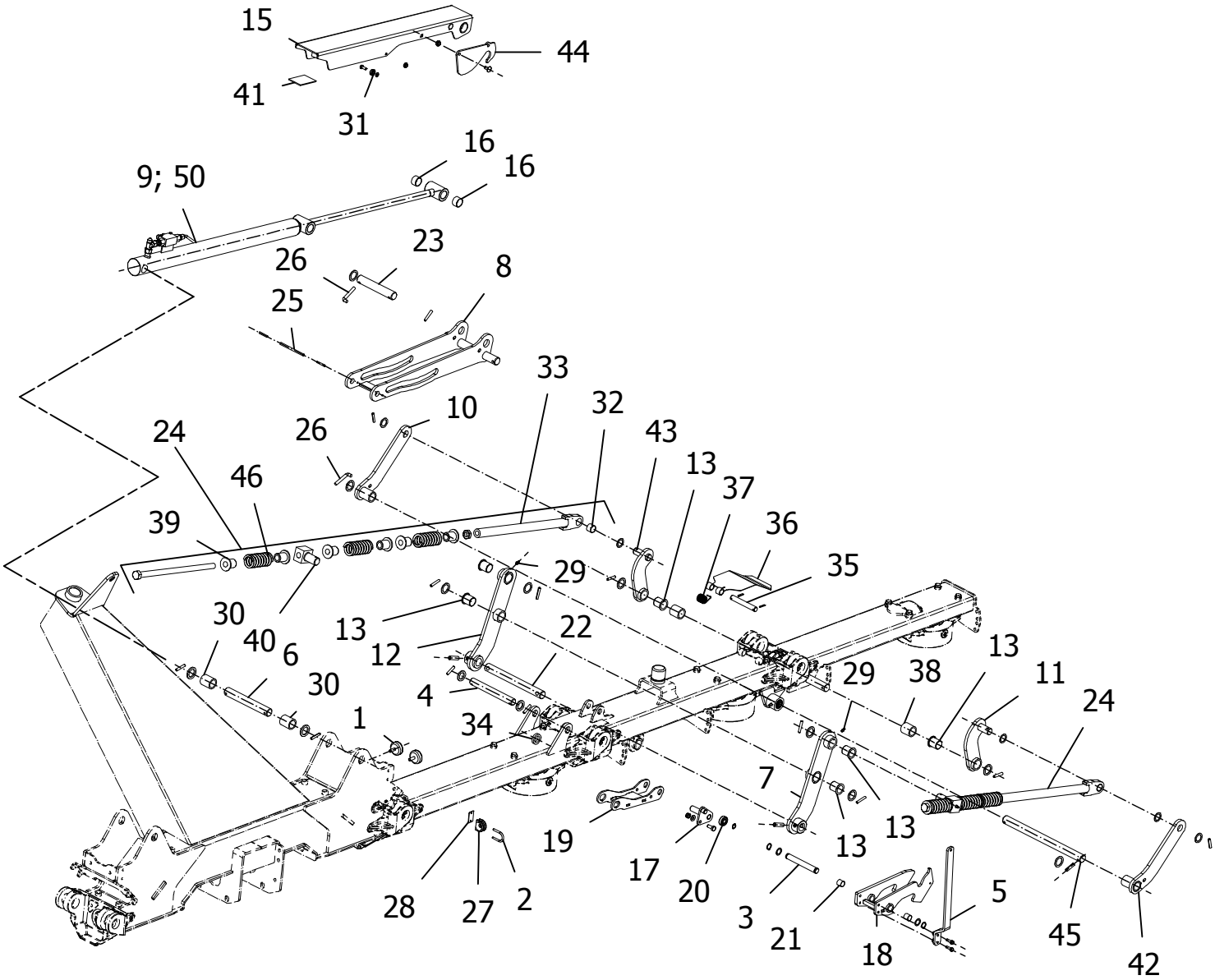
15
44
41
31
16
16
9; 50
23
26
8
25
33
10
32
24
26
43
13
46
37
39
36
29
35
30
13
22
40
6
12
13
29
38
11
30
4
24
1
34
7
19
13
13
17
20
28
27
2
3
21
5
18
45
42

Position No	Spare Part No	Qty	Beskrivelse	Designation	Hertil, Dazu To this, A ceci Acc Part No	Qty
001	811393-0186	2	GUMMIBUFFE GUMMIPUFFER	RUBBER BUFFER	811220-3321 811241-2402	1 1
002	812365-367X	1	BØJLESKRUE SCHRAUBE	SCREW	811220-1522	2
003	812570-204X	1	BOLT BOLZEN 20X156	BOLT	811241-5201 811255-2201	2 2
004	812570-230X	1	BOLT BOLZEN 25X217	BOLT	811241-6605 811251-5305	2 2
005	812570-199X	1	LØFTESTANG HEBEL	LEVER	811213-2322 811220-2321	2 2
006	812570-231X	1	BOLT BOLZEN 30X222	BOLT	811241-7701 811251-5306	2 2
007	813570-111X	1	SVINGARM SCHWINGE	SWING	811241-7908 811251-5306	1 1
008	813570-113X	1	SLÆDE SCHLITTEN	SLEIGH		
009	811317-1020	1	LØFTECYLINDER HUBZYLINDER	LIFT CYLINDER		
010	813570-036X	1	DOBBELT HÅNDTAG DOPPELHEBEL	DOUBLE LEVER	811241-7908 811251-5305	1 1
011	813570-037X	1	DOBBELT HÅNDTAG DOPPELHEBEL	DOUBLE LEVER	811241-6904 811241-6906 811241-7908 811251-5305	2 1 1 2
012	813570-112X	1	SVINGARM SCHWINGE	SWING	811241-7908 811251-5306	1 1
013	811335-6017	6	BØSNING BUCHSE	BUSH		
015	813570-119X	1	LÅS FALLE	LOCK	811213-2222 811220-2620 811241-1202	1 1 1
016	811335-6022	2	BØSNING BUCHSE	BUSH		
017	813570-120X	1	BOLT BOLZEN	BOLT	811213-3224 811220-3321 811241-2402	1 1 1
018	813570-121X	1	LÅS FALLE	LOCK		
019	813570-122X	1	VINKELBEGRÆNSER WINKELBEGRENZUNG	ANGLE LIMITTER		
020	811331-3310	1	KUGLELEJE 6202 2RS KUGELLAGER 6202 2RS	BALL BEARING 6202 2RS	811255-1205	1
021	811335-6023	2	BØSNING BUCHSE	BUSH		
022	812570-431X	1	BOLT BOLZEN 30X289	BOLT	811251-3403 811251-5405 811251-7405	2 2 2
023	812570-432X	1	BOLT BOLZEN 30X180	BOLT	811241-7908 811251-6306	1 1

Fig. 7

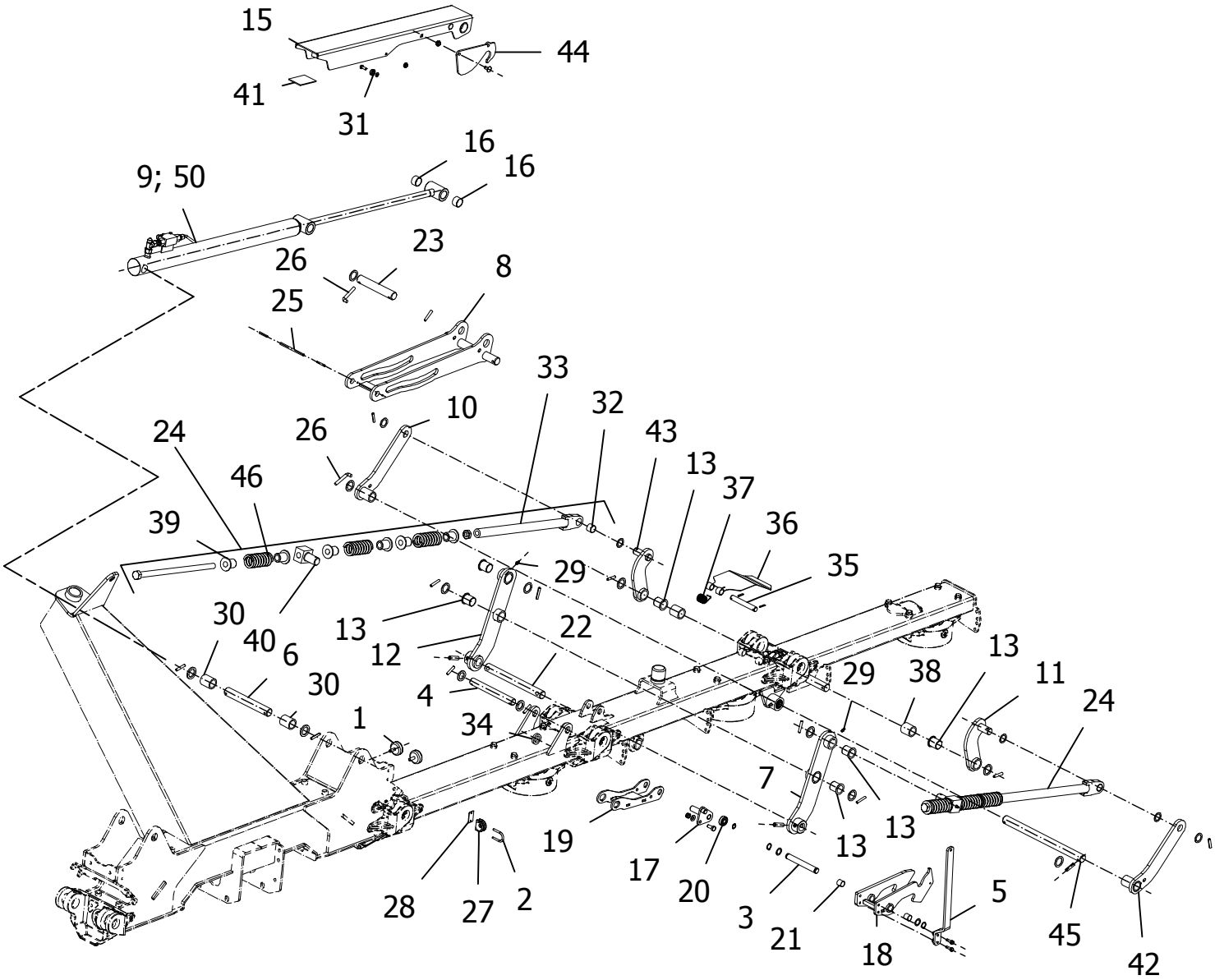
15
44
41
31
16
16
9; 50
23
26
8
25
33
10
32
24
26
43
13
46
37
39
36
29
35
30
13
22
40
6
12
13
29
38
11
30
4
24
1
34
7
19
13
13
17
20
28
27
2
3
21
5
18
45
42

Position No	Spare Part No	Qty	Beskrivelse	Designation	Hertil, Dazu To this, A ceci Acc Part No	Qty
024	813570-132A	2	KOBLINGSTAP KOPPELSTANGE	COUPLING ROD	811241-7908 811251-5306	1 1
025	812570-206X	1	RØR ROHR	TUBE	811251-4306	2
026	811622830	2	TAP 10X14X60 WINKELSTIFT 10X14X60	DOWEL 10X14X60		
027	812365-366X	1	PORCELÆNSØJE PORZELAN ÖSE	PORCELAIN EYE		
028	812365-404X	1	UNDERLAG ZWISCHENLAGE	INTERMEDIATE PLATE		
029	811313-1103	2	SMØRENIPPEL SCHMIERNIPPEL	GREASE NIPPLE		
030	812570-515X	2	BØSNING HUELSE	SHELL		
031	811331-3107	1	KUGLELEJE KUGELLAGER	BALL BEARING		
032	811335-6025	2	GLIDELEJE GLEITLAGER	SLIDING BEARING		
033	813570-034A	2	KOBLINGSTAP KOPPELSTANGE	COUPLING ROD	811214-6834 811220-6229	1 1
034	812570-233X	2	RULLE ROLLE	ROLLER		
035	812570-381X	1	BOLT BOLZEN	BOLT	811251-3105	2
036	813570-095X	1	HÆNGSEL SCHARNIER	HINGE		
037	811433-0409	1	FEDER SCHENKELFEDER	LEG SPRING		
038	812570-190X	2	RØR ROHR	TUBE		
039	812570-379X	12	BØSNING BUCHSE	BUSH		
040	812570-214X	2	LEDKLODS GELENKKLOTZ	JOINT PIECE	811313-1103	1
041	812570-239X	1	GUMMI GUMMI	RUBBER		
042	813570-178X	1	DOBBELT HÅNDTAG DOPPELHEBEL	DOUBLE LEVER	811241-7908 811251-5305	1 1
043	813570-179X	1	DOBBELT HÅNDTAG DOPPELHEBEL	DOUBLE LEVER	811241-6904 811241-6906 811241-7908 811251-5305	2 1 1 2
044	812570-590X	1	KONTUR PLADE KONTURBLECH	CONTOUR PLATE	811215-3222 811220-3321	2 2
045	812570-579X	1	BOLT BOLZEN	BOLT	811251-6306	1
046	811431-6694	6	TRYKFJEDER DRUCKFEDER	PRESSURE SPRING		

Fig. 7

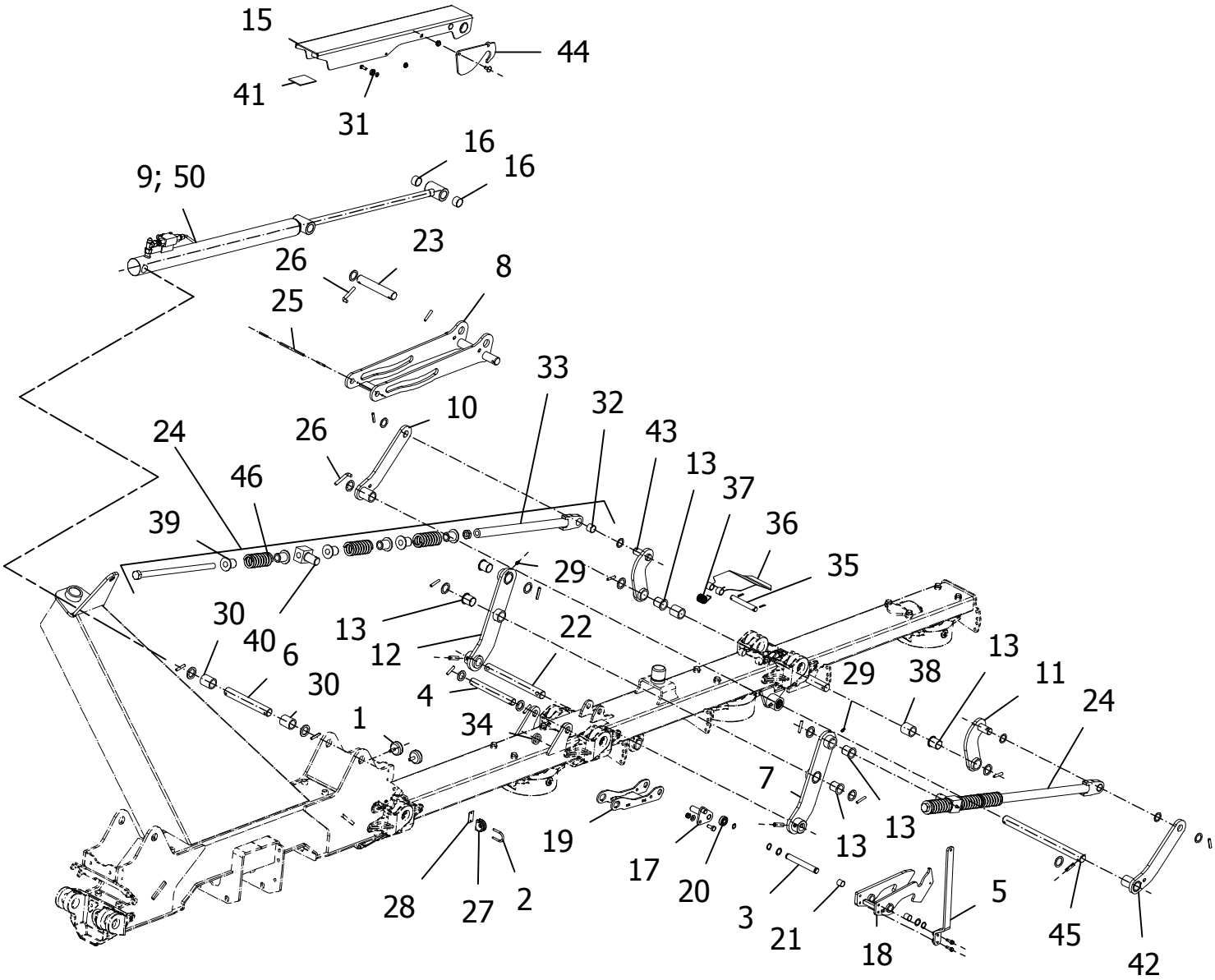
15
44
41
31
16
16
9; 50
23
26
8
25
33
10
32
24
26
43
13
46
37
39
36
29
35
30
13
22
40
6
12
13
29
38
11
30
4
24
1
34
7
19
13
13
17
20
28
27
2
3
21
5
18
45
42

T-0004/2	Z 8805	Figure No 007	>=B061240171689	Hertil, Dazu To this, A ceci	
Position No	**Spare Part No**	**Qty**	**Beskrivelse**	**Designation**	**Acc Part No**	**Qty**
050	811629600	1	PAKNINGSSÆT DICHTSATZ	PACKING SET		

Fig. 8

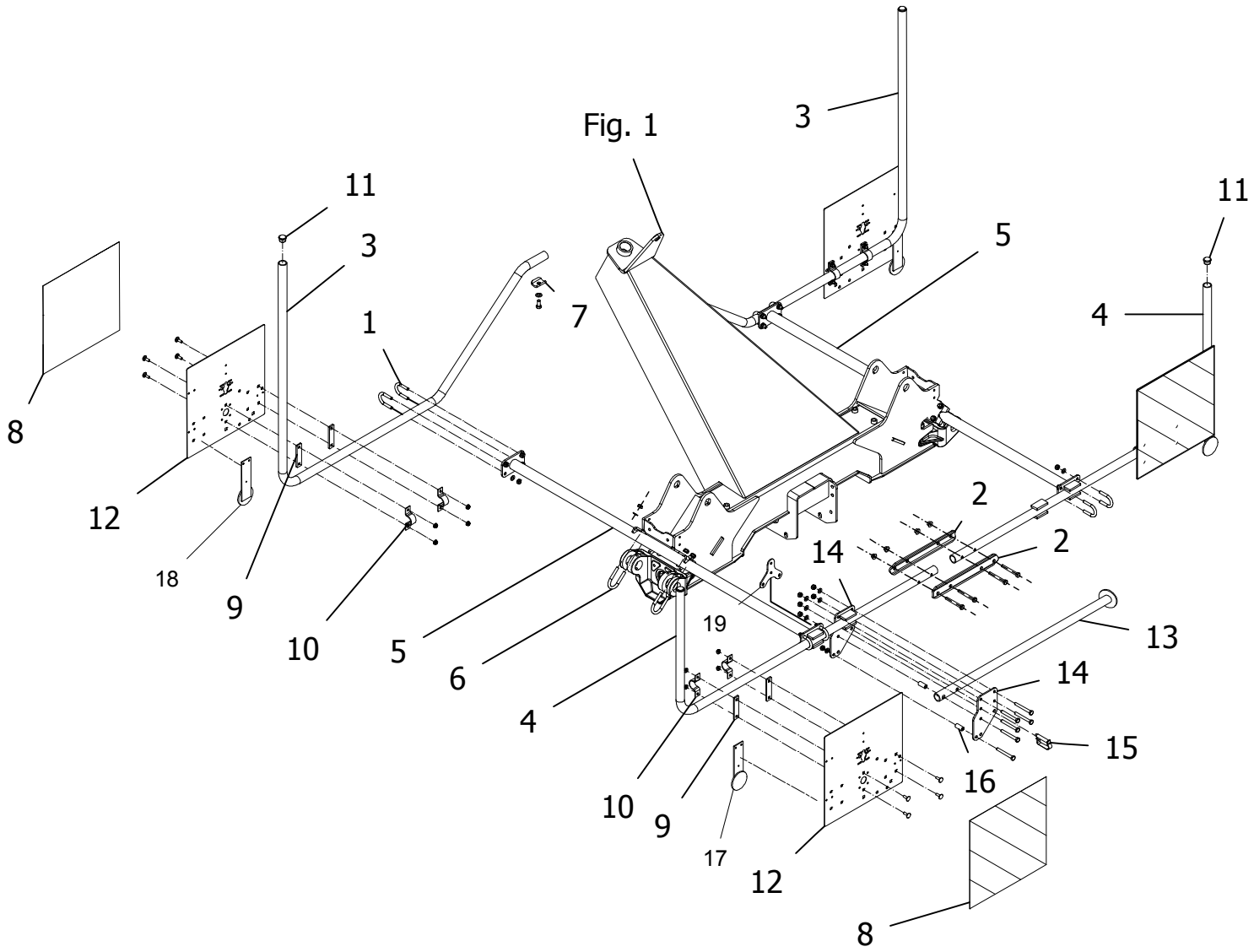

T-0004/2	Z 8805		Figure No 008	>=B061240171689	Hertil, Dazu To this, A ceci	
Position No	**Spare Part No**	**Qty**	**Beskrivelse**	**Designation**	**Acc Part No**	**Qty**
001	811219-0926	8	U-BOLT HRD U-BOLZEN HRD	U-BOLT HRD	811220-3321 811241-2402	2 2
002	810661570	2	LASKE LASCHE	BRACKET	811214-3226 811220-3522	2 2
003	812570-217X	2	AFSKÆRMNINGSBØJLE FRONT ABWEISBUEGEL VORNE	FRONT DEFLECTOR BOW	811213-4224 811241-3403	1 1
004	813570-060X	2	AFSKÆRMNINGSBØJLE BAG ABWEISBUEGEL HINTEN	DEFLECTOR BOW REAR		
005	813570-061X	2	AFSKÆRMNINGSBØJLE MIDTE ABWEISBUEGEL MITTE	DEFLECTOR BOW MIDDLE		
006	811418340	4	U-BOLT M10 x 46 x 76 U-BOLZEN M10 x 46 x 76	U-BOLT M10 x 46 x 76	811220-3321 811241-2402	2 2
007	812570-361X	2	LASKE LASCHE	BRACKET		
008	81PR80-6604	4	SELVKLÆBENDE ADVARSELSFOLIE SELBSTKLEBENDE WARNFOLIE	SELF-ADHESIVE WARNING FOIL		
009	810661380	8	MELLEMLÆGSPLADE ZWISCHENPLATTE	INTERMEDIATE PLATE		
010	811311-8648	8	RØRHOLDER ROHRSCHELLE	SUPPORT FOR TUBE		
011	811407610	4	PROP STOPFEN,LAMELLEN	CONNECTOR		
012	812520-183X	4	ADVARSELSSKILT WARNTAFEL ROSTFREI	WARNING SIGN	811215-2224 811220-2620	4 4
013	813570-138X	1	STOLPE STUETZE	POLE	811214-3226 811220-3321 811241-2402	6 6 6
014	812570-441X	2	HOLDER HALTER	HOLDER		
015	810625450	1	FJEDERBOLT FEDERSTECKBOLZEN 12X55/70	SAFETY PIN		
016	812570-444X	2	BØSNING BUCHSE	BUSH		
017	811391-0505	2	REFLEX RØD RÜCKSTRAHLER ROT	REFLECTOR RED	811213-1222 811220-1323	2 2
018	811391-0506	2	REFLEX HVID RÜCKSTRAHLER WEISS	REFLECTOR WHITE	811213-1222 811220-1323	2 2
019	812570-907X	1	KONSOL F. SMV KONSOLE F. SMV	BRACKET FOR SMV		

Fig. 9

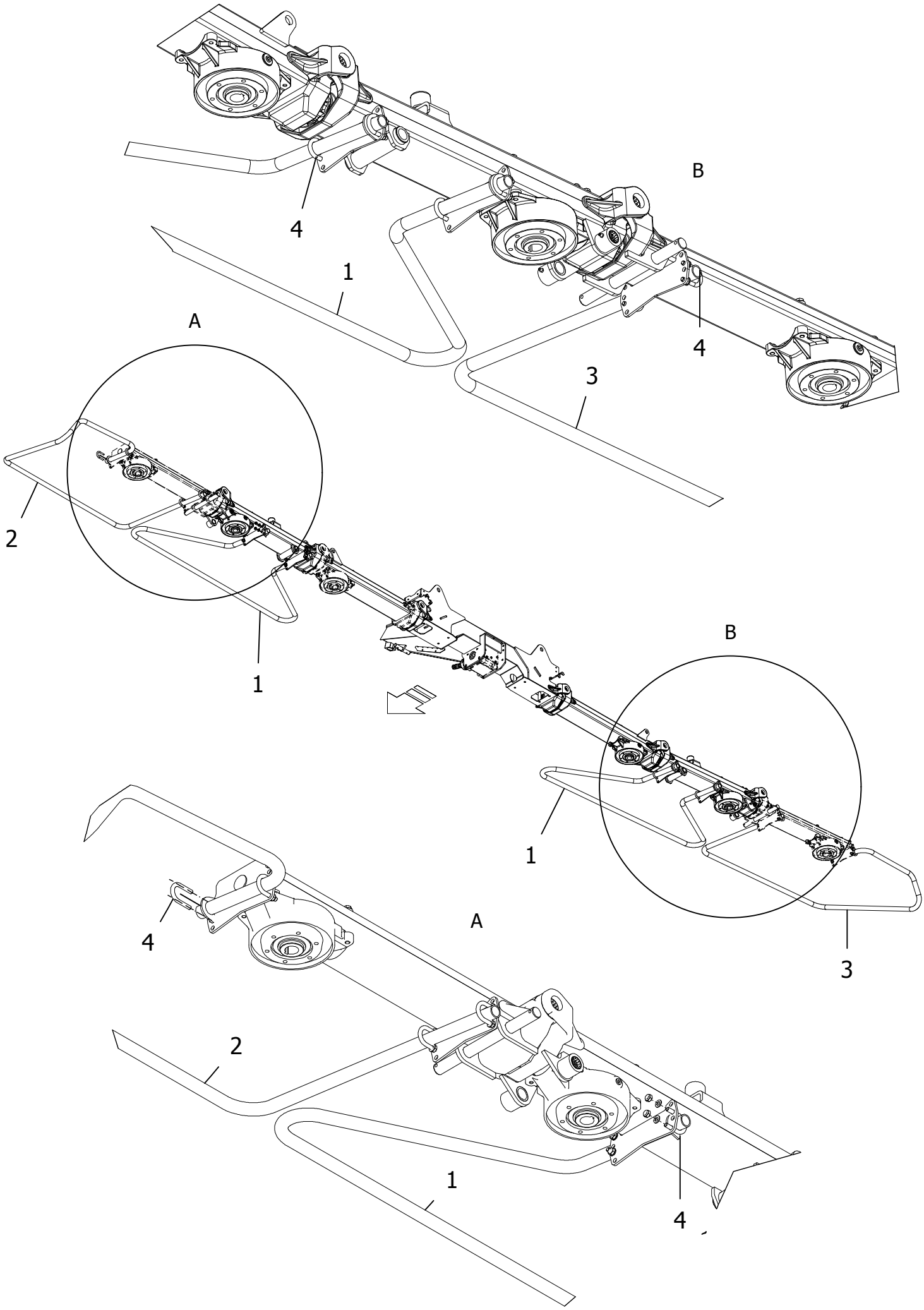

T-0004/2	Z 8805		Figure No 009	>=B061240171689	Hertil, Dazu To this, A ceci	
Position No	**Spare Part No**	**Qty**	**Beskrivelse**	**Designation**	**Acc Part No**	**Qty**
001	813570-142X	2	AFSKÆRMNINGSBØJLE ABWEISBUEGEL	DEFLECTOR BOW		
002	813570-140X	1	AFSKÆRMNINGSBØJLE VENSTRE ABWEISBUEGEL LINKS	DEFLECTOR BOW LEFT		
003	813570-141X	1	AFSKÆRMNINGSBØJLE HØJRE ABWEISBUEGEL RECHTS	DEFLECTOR BOW RIGHT		
004	811219-0926	16	U-BOLT HRD U-BOLZEN HRD	U-BOLT HRD	811220-3321 811241-2402	2 2

Fig. 10

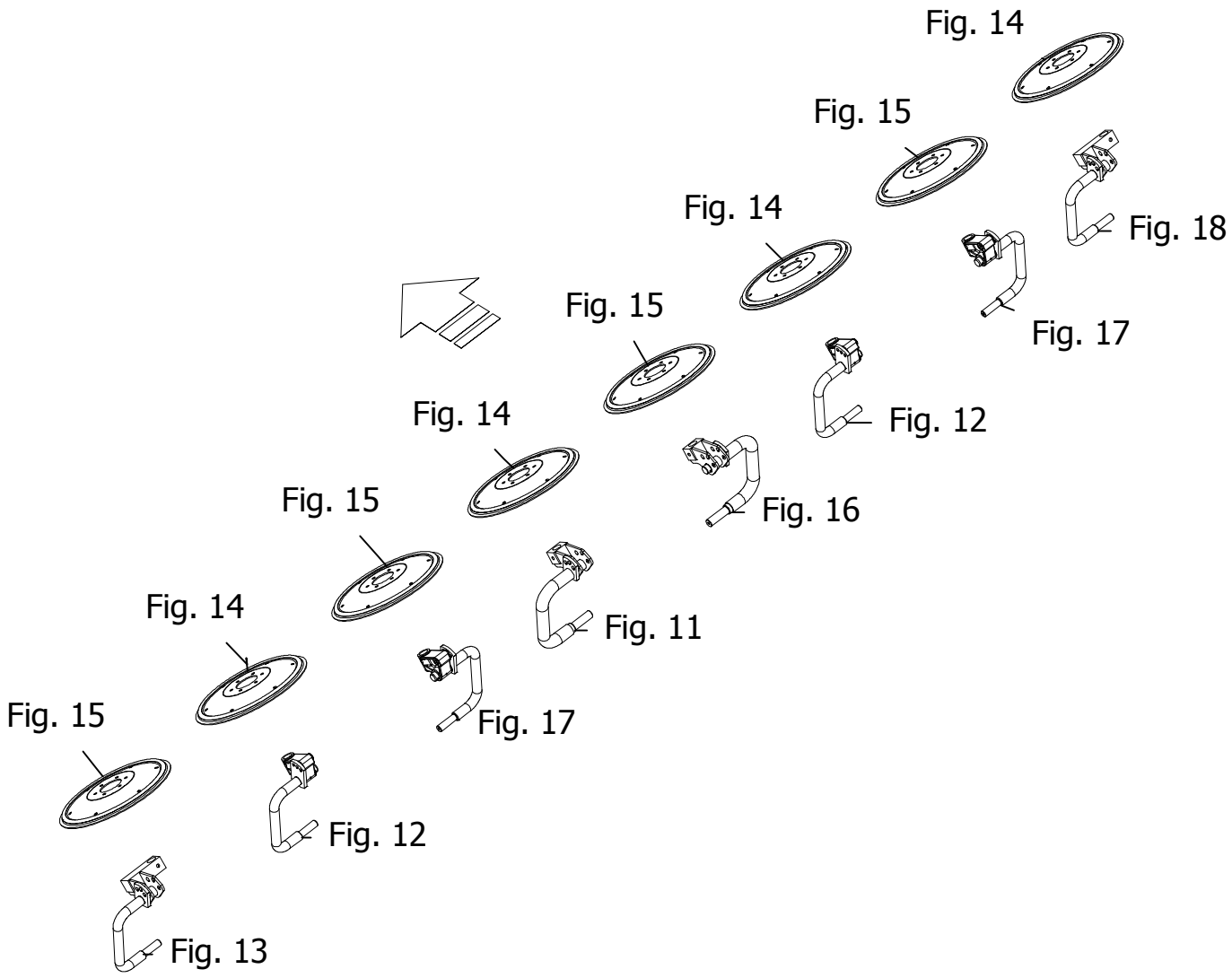
Fig. 14
Fig. 15
Fig. 18
Fig. 14
Fig. 17
Fig. 15
Fig. 12
Fig. 14
Fig. 16
Fig. 15
Fig. 11
Fig. 14
Fig. 17
Fig. 15
Fig. 12
Fig. 13

T-0004/2	Z 8805	Figure No 010	>=B061240171689	Hertil, Dazu To this, A ceci

Position No	Spare Part No	Qty	Beskrivelse	Designation	Acc Part No	Qty
000	0	0				

Fig. 11

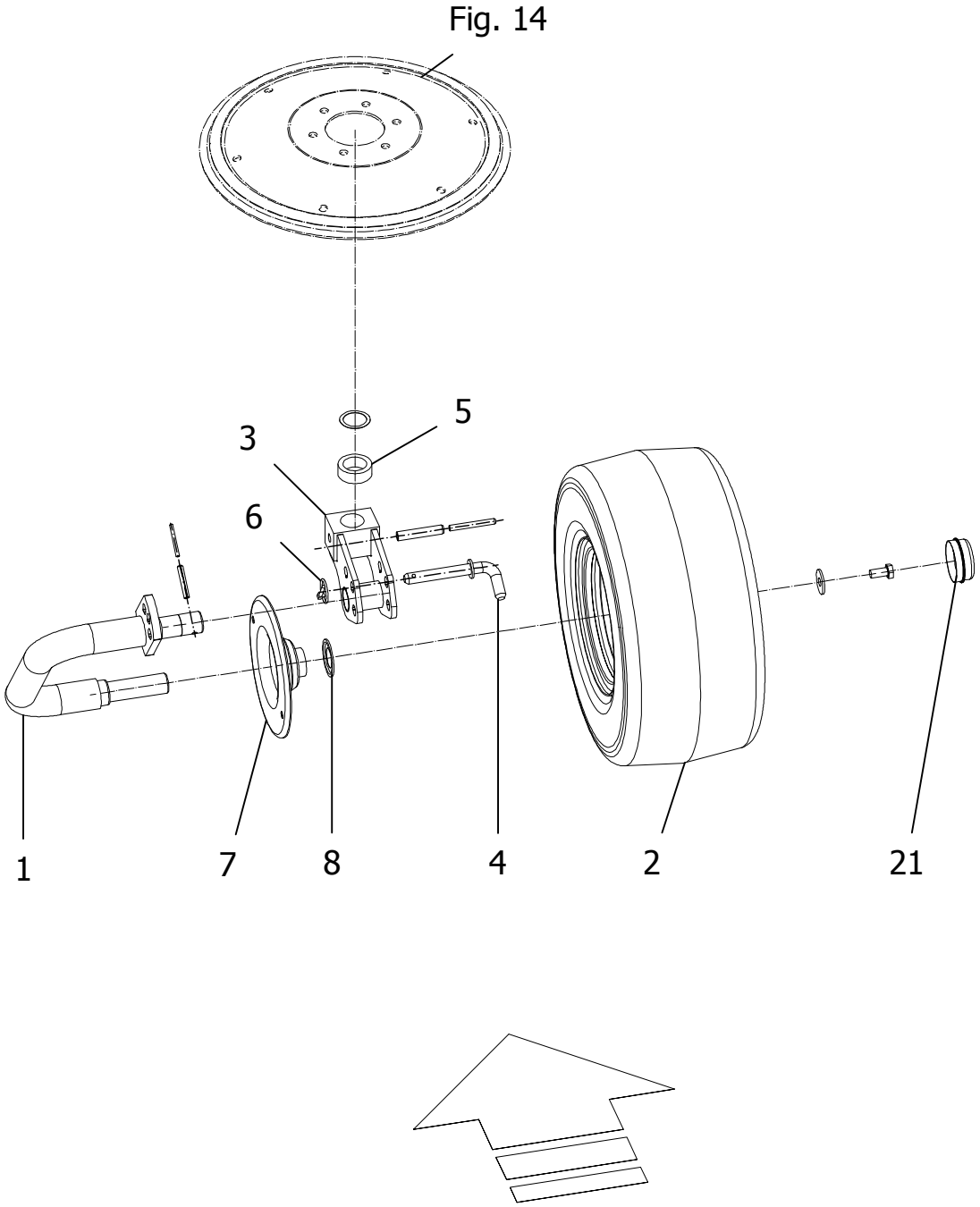

T-0004/2	Z 8805		Figure No 011	>=B061240171689	Hertil, Dazu To this, A ceci	
Position No	**Spare Part No**	**Qty**	**Beskrivelse**	**Designation**	**Acc Part No**	**Qty**
001	813570-011A	1	HJULBØJLE	WHEEL HOOP	811251-3403	1
			RADBUEGEL		811251-5405	1
002	812520-013X	1	STØTTEHJUL 18,5X8,5 (6PR)	SUPPORTWHEEL 18,5X8,5 (6PR)	811213-4224	1
			STüTZRAD 18,5X8,5 (6PR)		811241-3302	1
					811241-3509	1
003	813570-046X	1	HJULHOLDER	WHEEL SUPPORT	811251-5603	1
			RADHALTER		811251-7603	1
004	813570-110X	1	KOBLINGSTAP	COUPLING MALE		
			STECKER			
005	812570-178X	1	AFSTANDSRING	SPACER	811241-8912	1
			DISTANZBUCHSE			
006	811254-3202	1	SIKRINGSSPLIT 5 MM	SECURING PIN 5 MM		
			FEDERSPLINT 5 MM			
007	811623010	1	ANTIVIKLEPLADE	ANTIWRAPPINGPLATE		
			WICKELSCHUTZKAPPE			
008	811413200	1	TÆTNINGSRING	NILOSRING		
			NILOSRING			
021	812520-117X	1	ENDESTYKKE	END CAP		
			ABSCHLUSSKAPPE			

Fig. 12

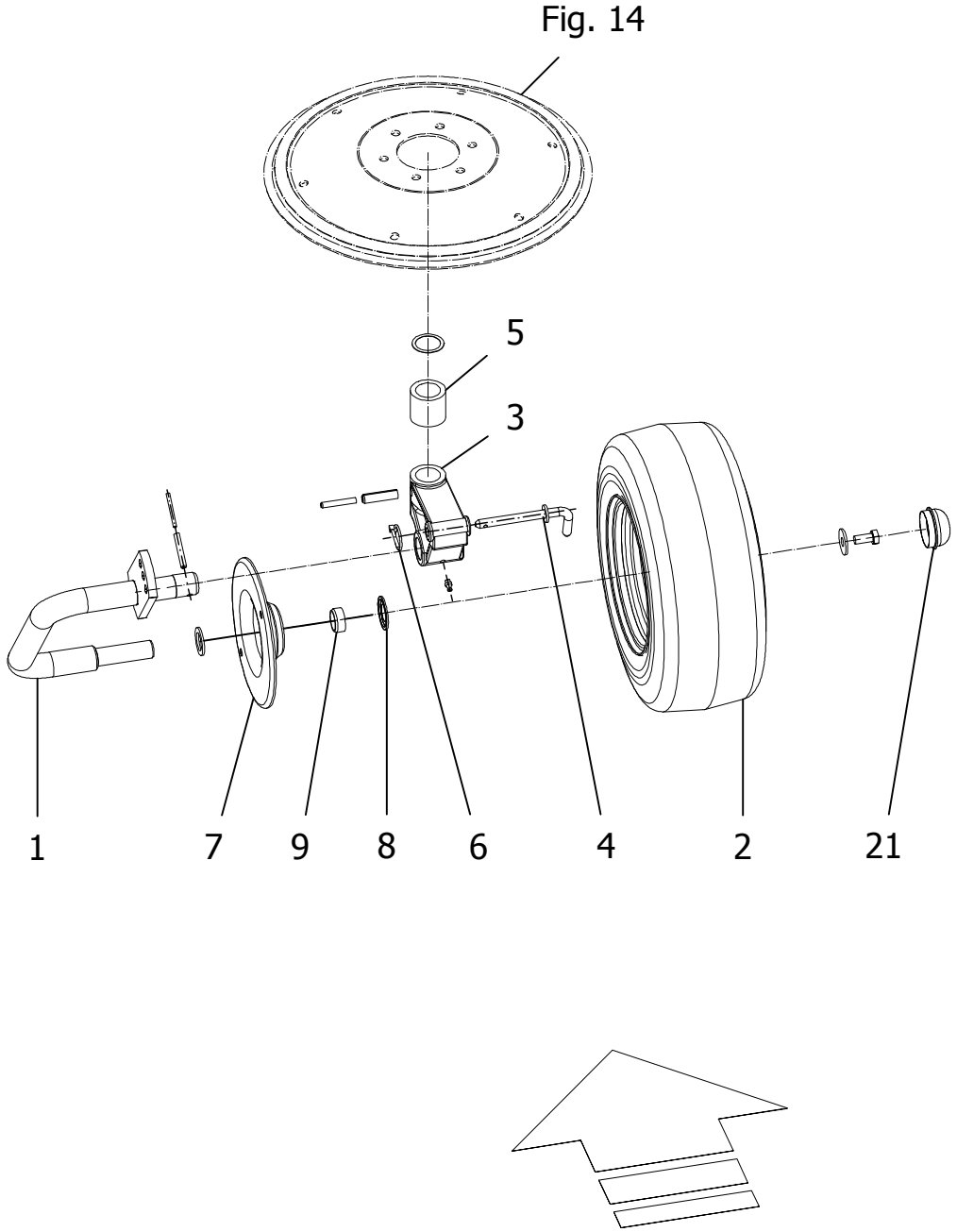

T-0004/2	Z 8805		Figure No 012	>=B061240171689	Hertil, Dazu To this, A ceci	
Position No	**Spare Part No**	**Qty**	**Beskrivelse**	**Designation**	**Acc Part No**	**Qty**
001	813570-014A	1	HJULBØJLE	WHEEL HOOP	811251-3403	1
			RADBUEGEL		811251-5405	1
002	812520-307X	1	STØTTEHJUL 16X6,5 (10PR)	SUPPORT WHEEL 16X6,5 (10PR)	811213-4224	1
			STÜTZRAD 16X6,5 (10PR)		811241-3509	1
					811241-6502	1
003	812570-053X	1	HJULHOLDER	WHEEL SUPPORT	810206780	1
			RADHALTER		811251-5405	1
					811251-7405	1
					811313-1103	1
004	811624740	1	KOBLINGSTAP	PLUG		
			STECKER			
005	812570-179X	1	AFSTANDSRING	SPACER	811241-8912	1
			DISTANZBUCHSE			
006	811254-3202	1	SIKRINGSSPLIT 5 MM	SECURING PIN 5 MM		
			FEDERSPLINT 5 MM			
007	811630930	1	ANTIVIKLEPLADE	ANTIWRAPPINGPLATE		
			WICKELSCHUTZKAPPE			
008	811331-9986	1	TÆTNINGSRING	SEALING RING		
			DICHTUNGSRING			
009	811623020	1	AFSTANDSRING	DISTANCE RING		
			DISTANZRING			
021	810618240	1	DÆKSEL	WHEEL CAP		
			ABSCHLUSSKAPPE			

Fig. 13

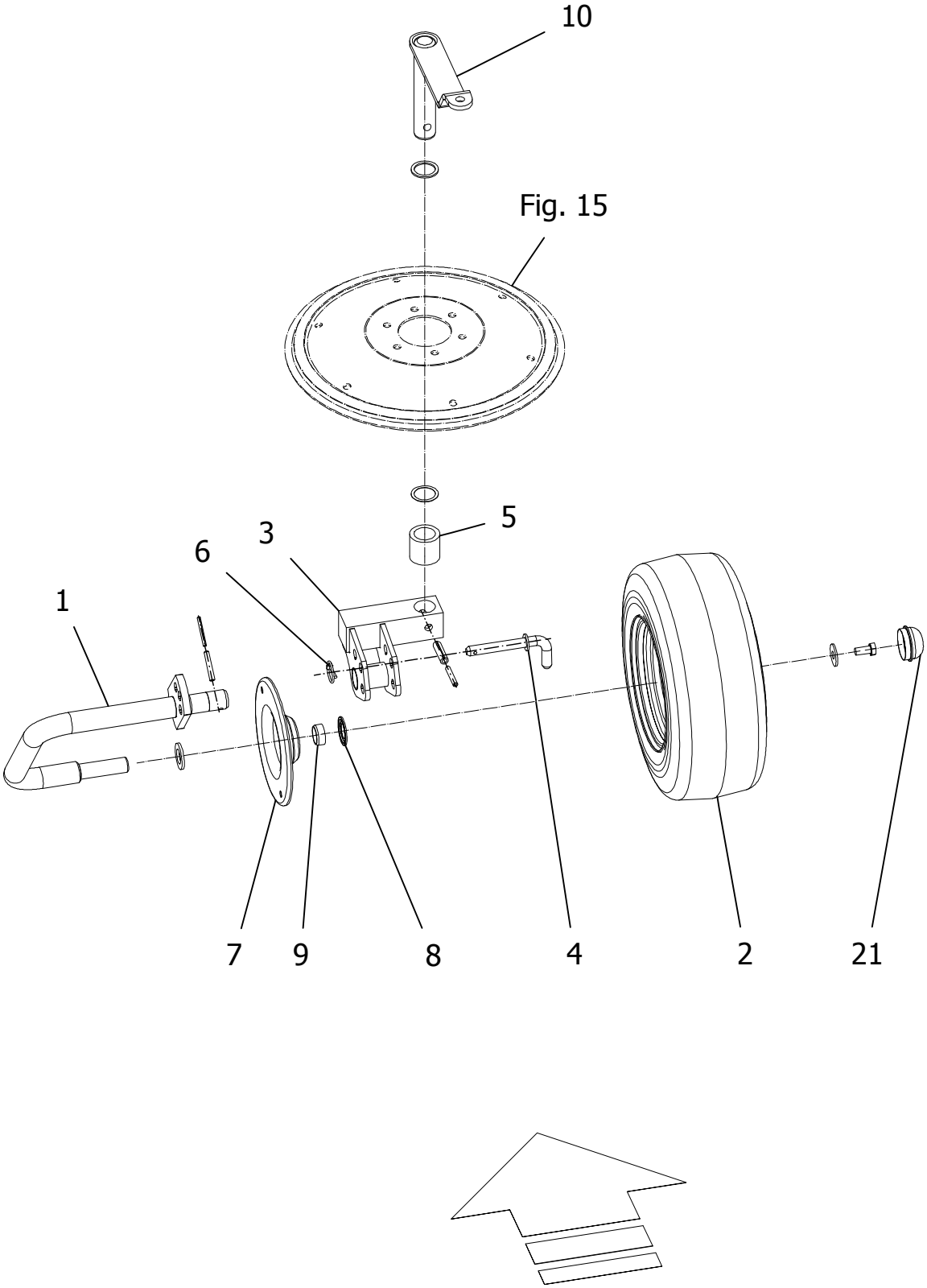

T-0004/2	Z 8805		Figure No 013	>=B061240171689	Hertil, Dazu To this, A ceci	
Position No	**Spare Part No**	**Qty**	**Beskrivelse**	**Designation**	**Acc Part No**	**Qty**
001	813570-143A	1	HJULBØJLE	WHEEL HOOP	811251-3403	1
			RADBUEGEL		811251-5405	1
002	812520-307X	1	STØTTEHJUL 16X6,5 (10PR)	SUPPORT WHEEL 16X6,5 (10PR)	811213-4224	1
			STÜTZRAD 16X6,5 (10PR)		811241-3509	1
					811241-6502	1
003	813570-047X	1	HJULHOLDER	WHEEL SUPPORT	811251-5405	1
			RADHALTER		811251-7405	1
004	813570-110X	1	KOBLINGSTAP	COUPLING MALE		
			STECKER			
005	812570-179X	1	AFSTANDSRING	SPACER	811241-8912	1
			DISTANZBUCHSE			
006	811254-3202	1	SIKRINGSSPLIT 5 MM	SECURING PIN 5 MM		
			FEDERSPLINT 5 MM			
007	811630930	1	ANTIVIKLEPLADE	ANTIWRAPPINGPLATE		
			WICKELSCHUTZKAPPE			
008	811331-9986	1	TÆTNINGSRING	SEALING RING		
			DICHTUNGSRING			
009	811623020	1	AFSTANDSRING	DISTANCE RING		
			DISTANZRING			
010	813570-048X	1	BETJENINGSHÅNDTAG	CONTROL LEVER	811241-8913	1
			STEUERHEBEL			
021	810618240	1	DÆKSEL	WHEEL CAP		
			ABSCHLUSSKAPPE			

Fig. 14

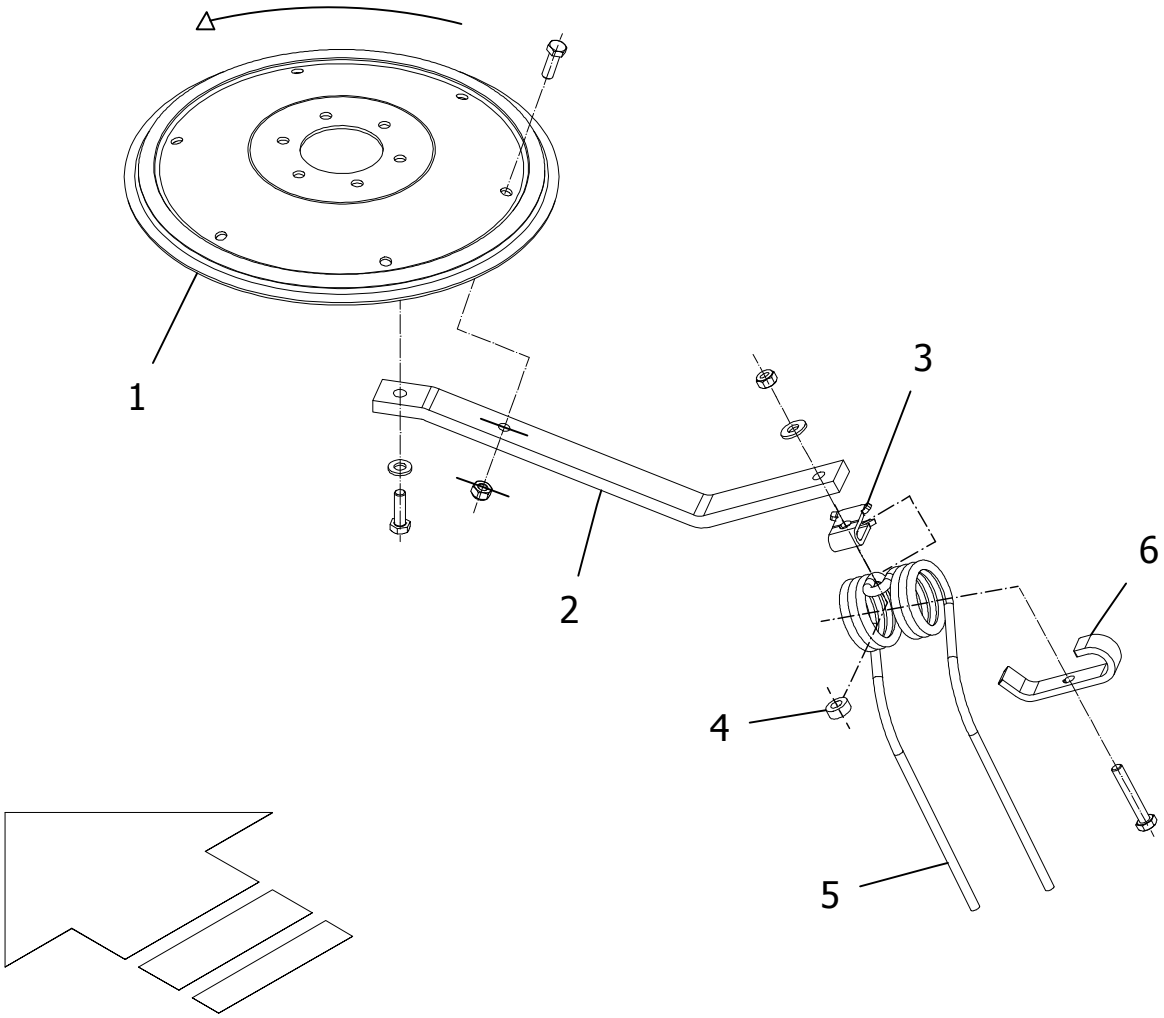

T-0004/2	Z 8805		Figure No 014	>=B061240171689	Hertil, Dazu To this, A ceci	
Position No	**Spare Part No**	**Qty**	**Beskrivelse**	**Designation**	**Acc Part No**	**Qty**
001	812570-023X	1	TALLERKEN BLECHTELLER	PLATE		
002	812570-022X	6	RIVEARM ZINKENTRAEGER	RAKE ARM	811213-4324 811214-4123 811220-4321 811241-3508	1 1 1 1
003	812570-598X	6	HOLDER HALTER	SUPPORT		
004	812570-600X	6	SKIVE SCHEIBE	DISC		
005	812570-597X	6	RIVEFJEDER DOBBELZINKEN	SPRING		
006	812570-021X	6	RIVE BESKYTTELSE ZINKENSICHERUNG	RAKE PROTECTION	811219-0816 811220-4129 811241-2507	1 1 1

Fig. 15

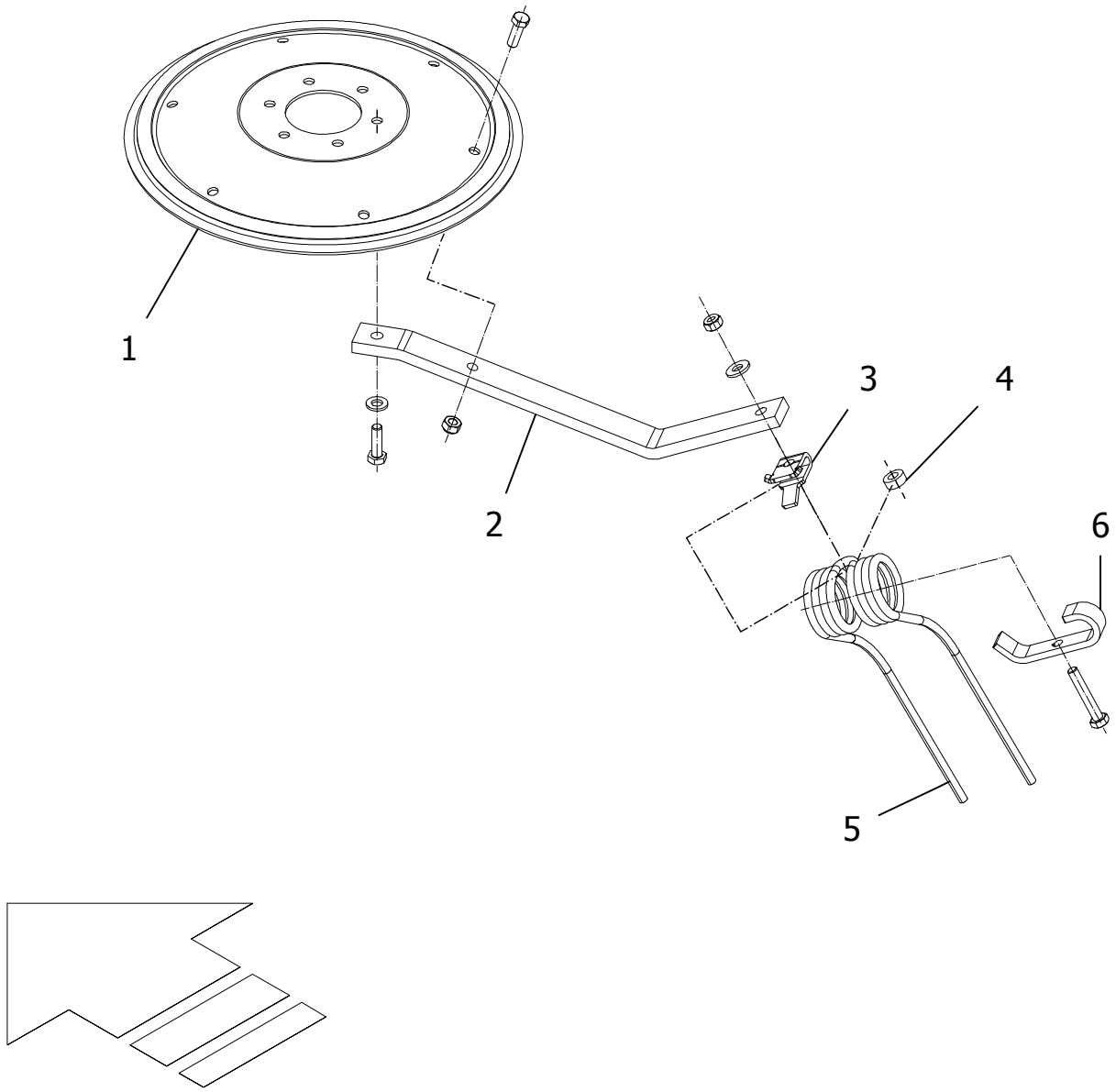

T-0004/2	Z 8805	Figure No 015	>=B061240171689	Hertil, Dazu To this, A ceci	
Position No	**Spare Part No**	**Qty**	**Beskrivelse**	**Designation**	**Acc Part No**	**Qty**
001	812570-023X	1	TALLERKEN BLECHTELLER	PLATE		
002	812570-022X	6	RIVEARM ZINKENTRAEGER	RAKE ARM	811213-4324 811214-4123 811220-4321 811241-3508	1 1 1 1
003	812570-598X	6	HOLDER HALTER	SUPPORT		
004	812570-600X	6	SKIVE SCHEIBE	DISC		
005	812570-597X	6	RIVEFJEDER DOBBELZINKEN	SPRING		
006	812570-021X	6	RIVE BESKYTTELSE ZINKENSICHERUNG	RAKE PROTECTION	811219-0816 811220-4129 811241-2507	1 1 1

Fig. 16

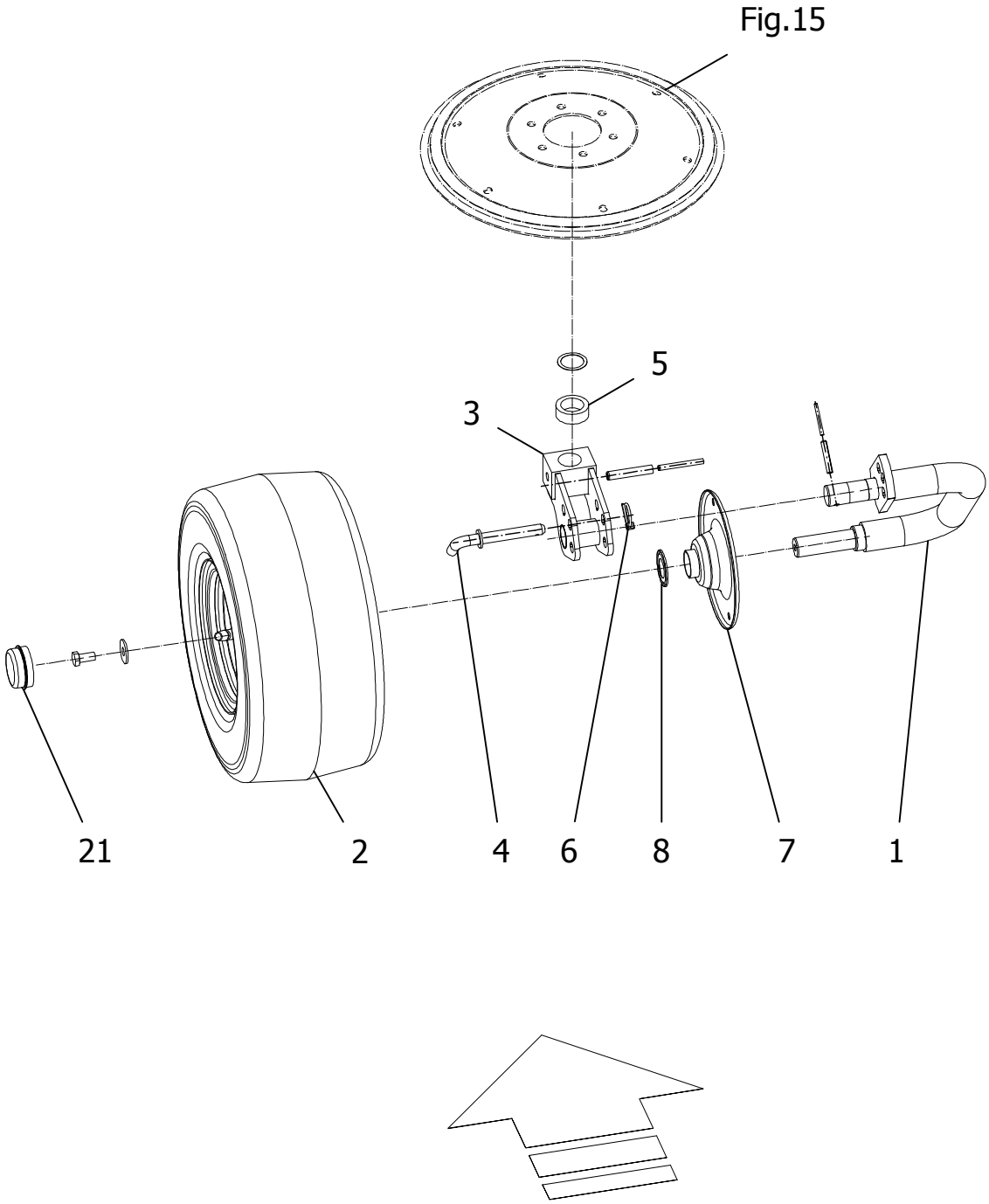

T-0004/2	Z 8805		Figure No 016	>=B061240171689	Hertil, Dazu To this, A ceci	
Position No	**Spare Part No**	**Qty**	**Beskrivelse**	**Designation**	**Acc Part No**	**Qty**
001	813570-011A	1	HJULBØJLE	WHEEL HOOP	811251-3403	1
			RADBUEGEL		811251-5405	1
002	812520-013X	1	STØTTEHJUL 18,5X8,5 (6PR)	SUPPORTWHEEL 18,5X8,5 (6PR)	811213-4224	1
			STüTZRAD 18,5X8,5 (6PR)		811241-3302	1
					811241-3509	1
003	813570-046X	1	HJULHOLDER	WHEEL SUPPORT	811251-5603	1
			RADHALTER		811251-7603	1
004	813570-110X	1	KOBLINGSTAP	COUPLING MALE		
			STECKER			
005	812570-178X	1	AFSTANDSRING	SPACER	811241-8912	1
			DISTANZBUCHSE			
006	811254-3202	1	SIKRINGSSPLIT 5 MM	SECURING PIN 5 MM		
			FEDERSPLINT 5 MM			
007	811623010	1	ANTIVIKLEPLADE	ANTIWRAPPINGPLATE		
			WICKELSCHUTZKAPPE			
008	811413200	1	TÆTNINGSRING	NILOSRING		
			NILOSRING			
021	812520-117X	1	ENDESTYKKE	END CAP		
			ABSCHLUSSKAPPE			

Fig. 17

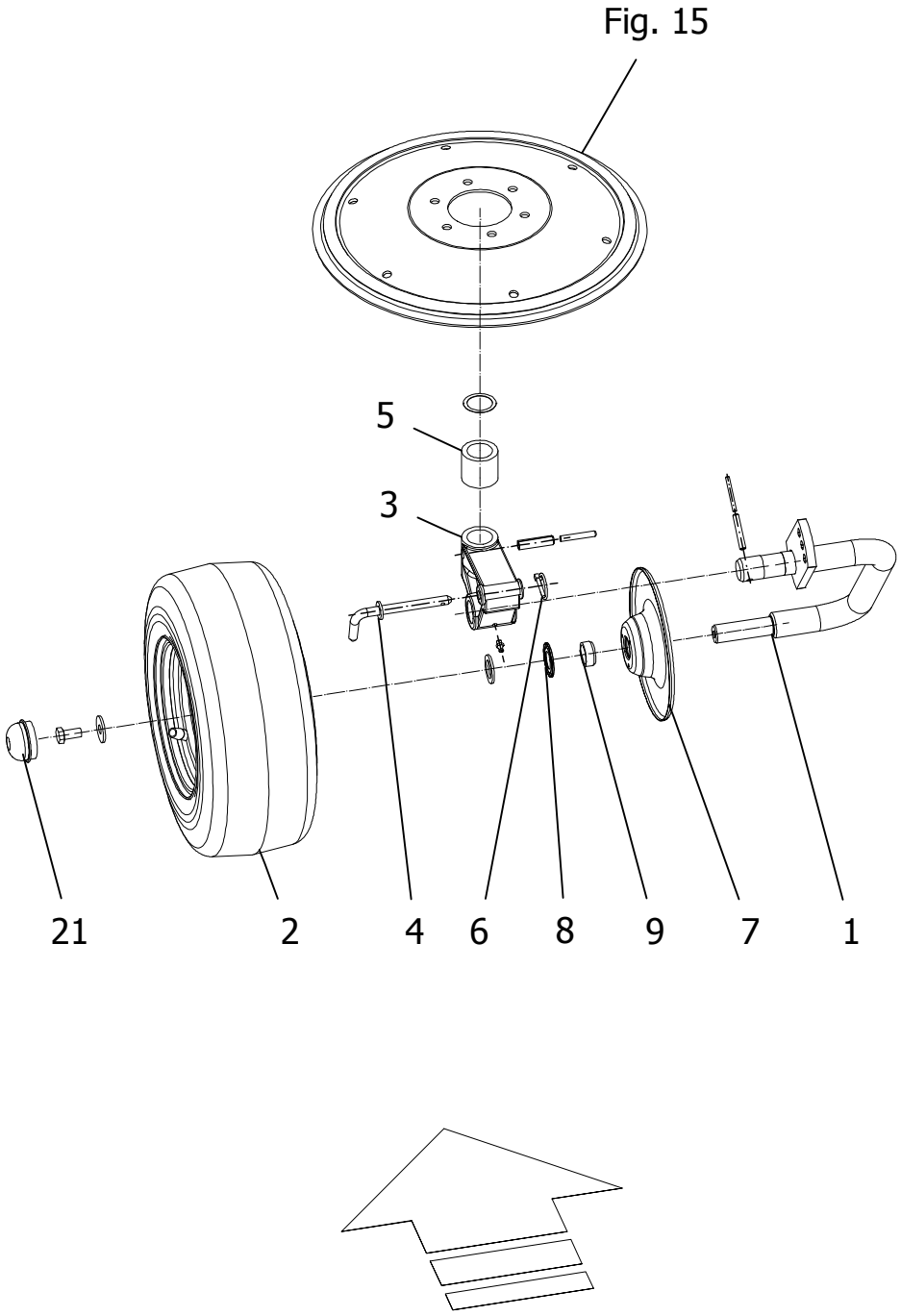

T-0004/2	Z 8805		Figure No 017	>=B061240171689	Hertil, Dazu To this, A ceci	
Position No	**Spare Part No**	**Qty**	**Beskrivelse**	**Designation**	**Acc Part No**	**Qty**
001	813570-014A	1	HJULBØJLE	WHEEL HOOP	811251-3403	1
			RADBUEGEL		811251-5405	1
002	812520-307X	1	STØTTEHJUL 16X6,5 (10PR)	SUPPORT WHEEL 16X6,5 (10PR)	811213-4224	1
			STÜTZRAD 16X6,5 (10PR)		811241-3509	1
					811241-6604	1
003	812570-053X	1	HJULHOLDER	WHEEL SUPPORT	810206780	1
			RADHALTER		811251-5405	1
					811251-7405	1
					811313-1103	1
004	811624740	1	KOBLINGSTAP	PLUG		
			STECKER			
005	812570-179X	1	AFSTANDSRING	SPACER	811241-8912	1
			DISTANZBUCHSE			
006	811254-3202	1	SIKRINGSSPLIT 5 MM	SECURING PIN 5 MM		
			FEDERSPLINT 5 MM			
007	811630930	1	ANTIVIKLEPLADE	ANTIWRAPPINGPLATE		
			WICKELSCHUTZKAPPE			
008	811331-9986	1	TÆTNINGSRING	SEALING RING		
			DICHTUNGSRING			
009	811623020	1	AFSTANDSRING	DISTANCE RING		
			DISTANZRING			
021	810618240	1	DÆKSEL	WHEEL CAP		
			ABSCHLUSSKAPPE			

Fig. 18

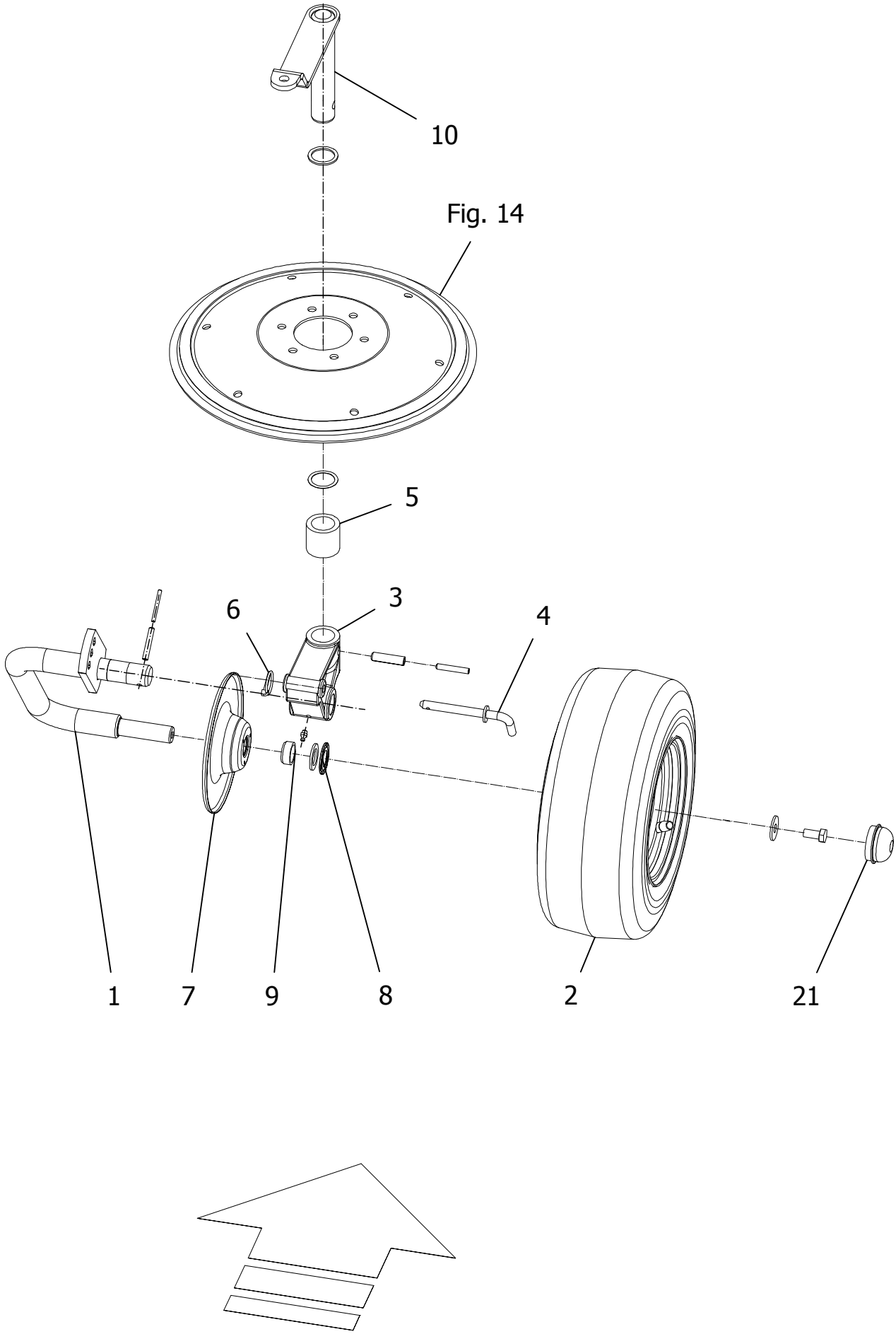

T-0004/2	Z 8805		Figure No 018	>=B061240171689	Hertil, Dazu To this, A ceci	
Position No	**Spare Part No**	**Qty**	**Beskrivelse**	**Designation**	**Acc Part No**	**Qty**
001	813570-014A	1	HJULBØJLE	WHEEL HOOP	811251-3403	1
			RADBUEGEL		811251-5405	1
002	812520-307X	1	STØTTEHJUL 16X6,5 (10PR)	SUPPORT WHEEL 16X6,5 (10PR)	811213-4224	1
			STÜTZRAD 16X6,5 (10PR)		811241-3509	1
					811241-6604	1
003	812570-053X	1	HJULHOLDER	WHEEL SUPPORT	810206780	1
			RADHALTER		811251-5405	1
					811251-7405	1
					811313-1103	1
004	811624740	1	KOBLINGSTAP	PLUG		
			STECKER			
005	812570-179X	1	AFSTANDSRING	SPACER	811241-8912	1
			DISTANZBUCHSE			
006	811254-3202	1	SIKRINGSSPLIT 5 MM	SECURING PIN 5 MM		
			FEDERSPLINT 5 MM			
007	811630930	1	ANTIVIKLEPLADE	ANTIWRAPPINGPLATE		
			WICKELSCHUTZKAPPE			
008	811331-9986	1	TÆTNINGSRING	SEALING RING		
			DICHTUNGSRING			
009	811623020	1	AFSTANDSRING	DISTANCE RING		
			DISTANZRING			
010	813570-049X	1	BETJENINGSHÅNDTAG	CONTROL LEVER	811241-8913	1
			STEUERHEBEL			
021	810618240	1	DÆKSEL	WHEEL CAP		
			ABSCHLUSSKAPPE			

Fig. 19

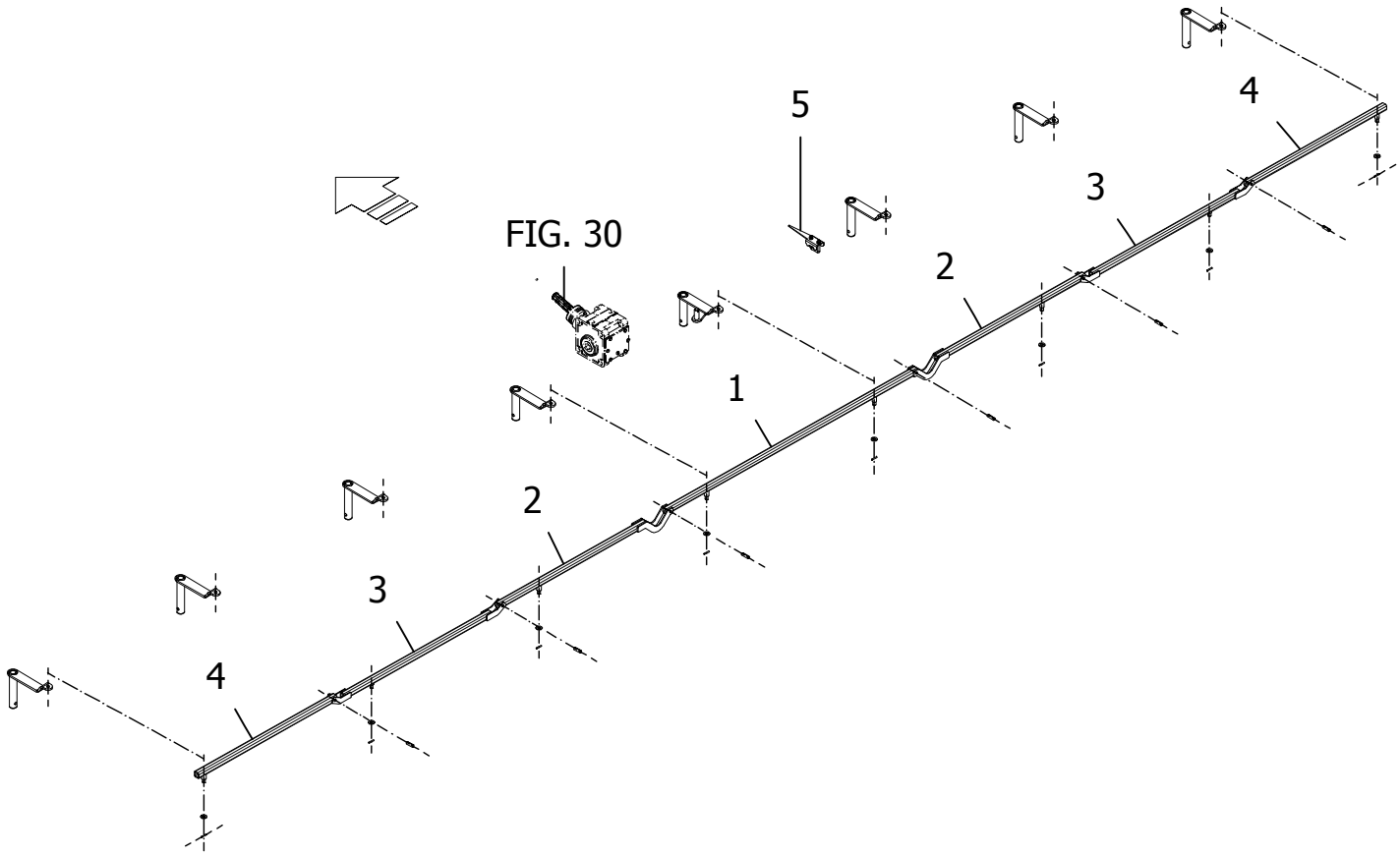

T-0004/2	Z 8805	Figure No 019	>=B061240171689	Hertil, Dazu To this, A ceci	
Position No	**Spare Part No**	**Qty**	**Beskrivelse**	**Designation**	**Acc Part No**	**Qty**
001	813570-040X	1	AFSKÆRMNINGSBØJLE	CLEAR BOUNDARY CONNECTION	811241-3506	2
			GRENZRAEUMVERBINDUNG		811251-3204	2
002	813570-042X	2	AFSKÆRMNINGSBØJLE	CLEAR BOUNDARY CONNECTION	811214-1224	2
			GRENZRAEUMVERBINDUNG		811220-1323	2
					811241-1206	4
					811241-3506	1
					811251-3204	1
					811251-7301	1
003	813570-041X	2	AFSKÆRMNINGSBØJLE	CLEAR BOUNDARY CONNECTION	811214-1224	2
			GRENZRAEUMVERBINDUNG		811220-1323	2
					811241-1206	4
					811241-3506	1
					811251-3204	1
					811251-7301	2
004	813570-182X	2	AFSKÆRMNINGSBØJLE	CLEAR BOUNDARY CONNECTION	811241-3506	1
			GRENZRAEUMVERBINDUNG		811251-3204	1
005	812570-608X	1	VISER	INDICATOR	811219-0927	1
			ZEIGER		811220-2321	2
					811241-1202	2

Fig. 20

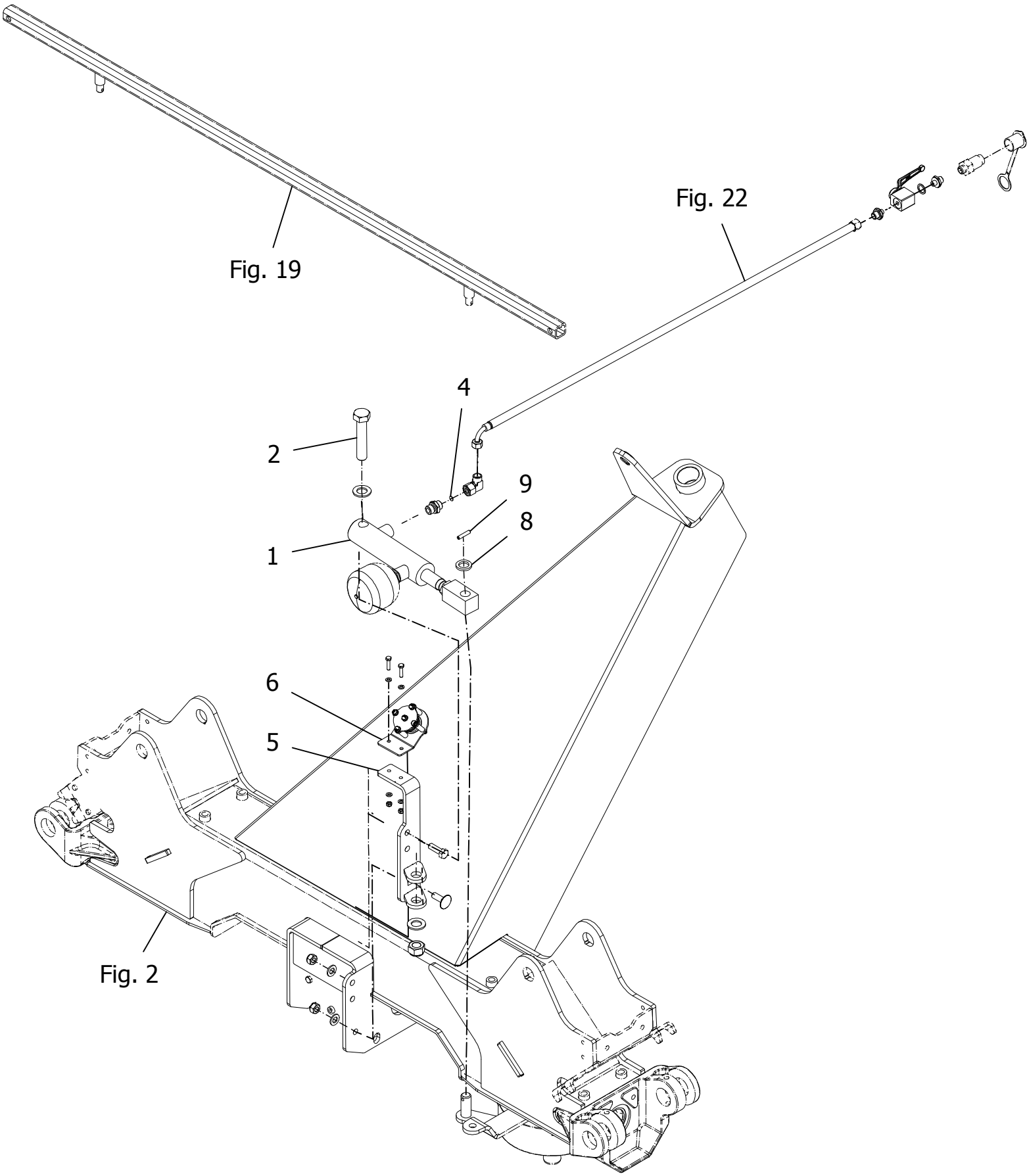

T-0004/2	Z 8805		Figure No 020	>=B061240171689	Hertil, Dazu To this, A ceci	
Position No	**Spare Part No**	**Qty**	**Beskrivelse**	**Designation**	**Acc Part No**	**Qty**
001	811317-0970	1	CYLINDER ZYLINDER EM265 40/25X90	CYLINDER		
002	811214-6422	1	STÅLSKRUE M20-100 STHALSECHSKANTSCHRAUBE M20-100	STEEL SCREW M20-100	811220-6321 811241-5504	1 2
004	812307-111X	1	DYSE DUESE	NOZZLE		
005	813570-161X	1	HOLDER HALTER	HOLDER	811213-4324 811215-4330 811220-4321 811241-3403	2 1 3 3
006	813570-330X	1	TRISSE, SML. ROLLE MONT.	PULLEY, ASSY.	811213-1224 811220-1323 811241-1207	2 2 4
008	811241-5602	1	SPÆNDESKIVE 21-32-4 SCHEIBE 21-32-4	WASHER 21-32-4		
009	811251-4206	1	SPÆNDESTIFT 6,0-32 SPANNSTIFT 6,0-32 GALV.	SPECIAL PIN 6,0-32		

Fig. 21

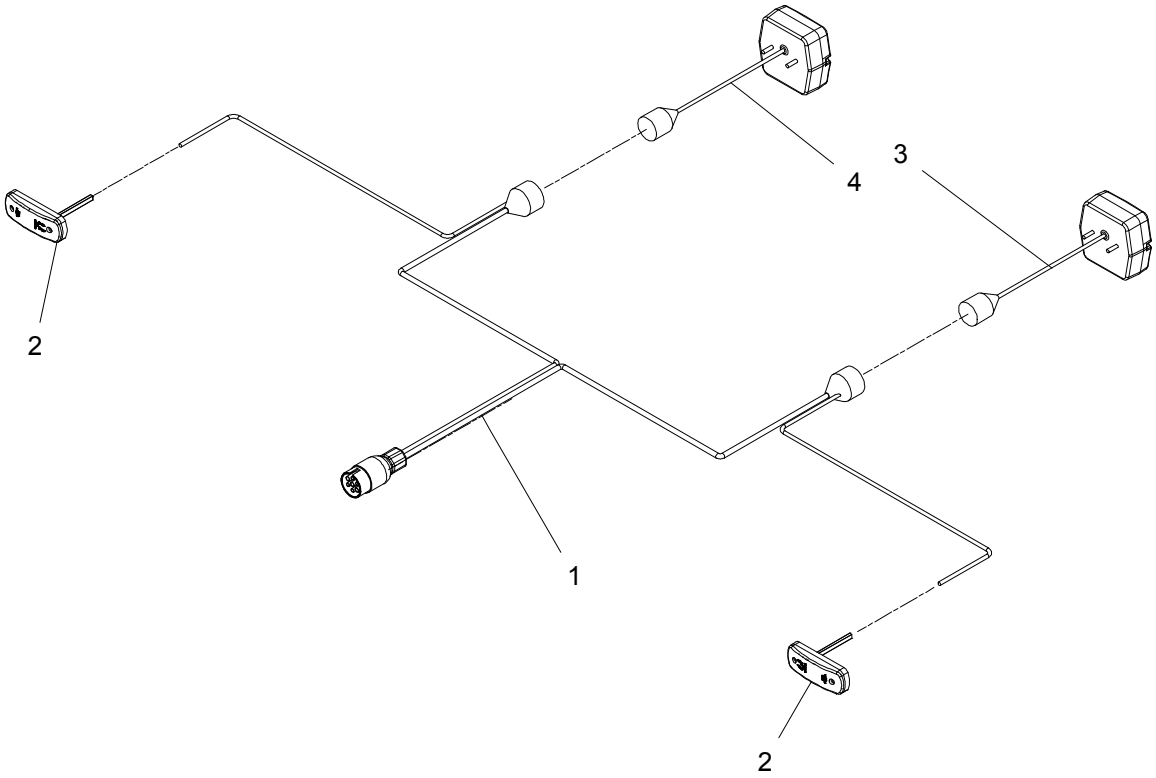

T-0004/2	Z 8805	Figure No 021	>=B061240171689	Hertil, Dazu To this, A ceci	
Position No	**Spare Part No**	**Qty**	**Beskrivelse**	**Designation**	**Acc Part No**	**Qty**
001	811391-1004	1	STIK M. KABEL STECKER M. KABEL	PLUG W. CABLE		
002	811391-1011	2	POSITIONSLYGTE POSITIONSLEUCHTE	POSITION LAMP	811216-1121 811220-1321 811241-1106 811391-1013	2 2 2 1
003	811391-1015	1	3 KAMMER LYGTE VENSTRE 3K LEUCHTE LINKE	3 CH. LAMP LEFT	811220-1322 811241-1405	2 2
004	811391-1014	1	3-KAMMER LYGTE HØJRE 3 K LEUCHTE RECHTE	3 CH. LAMP RIGHT	811220-1322 811241-1405	2 2

Fig. 22

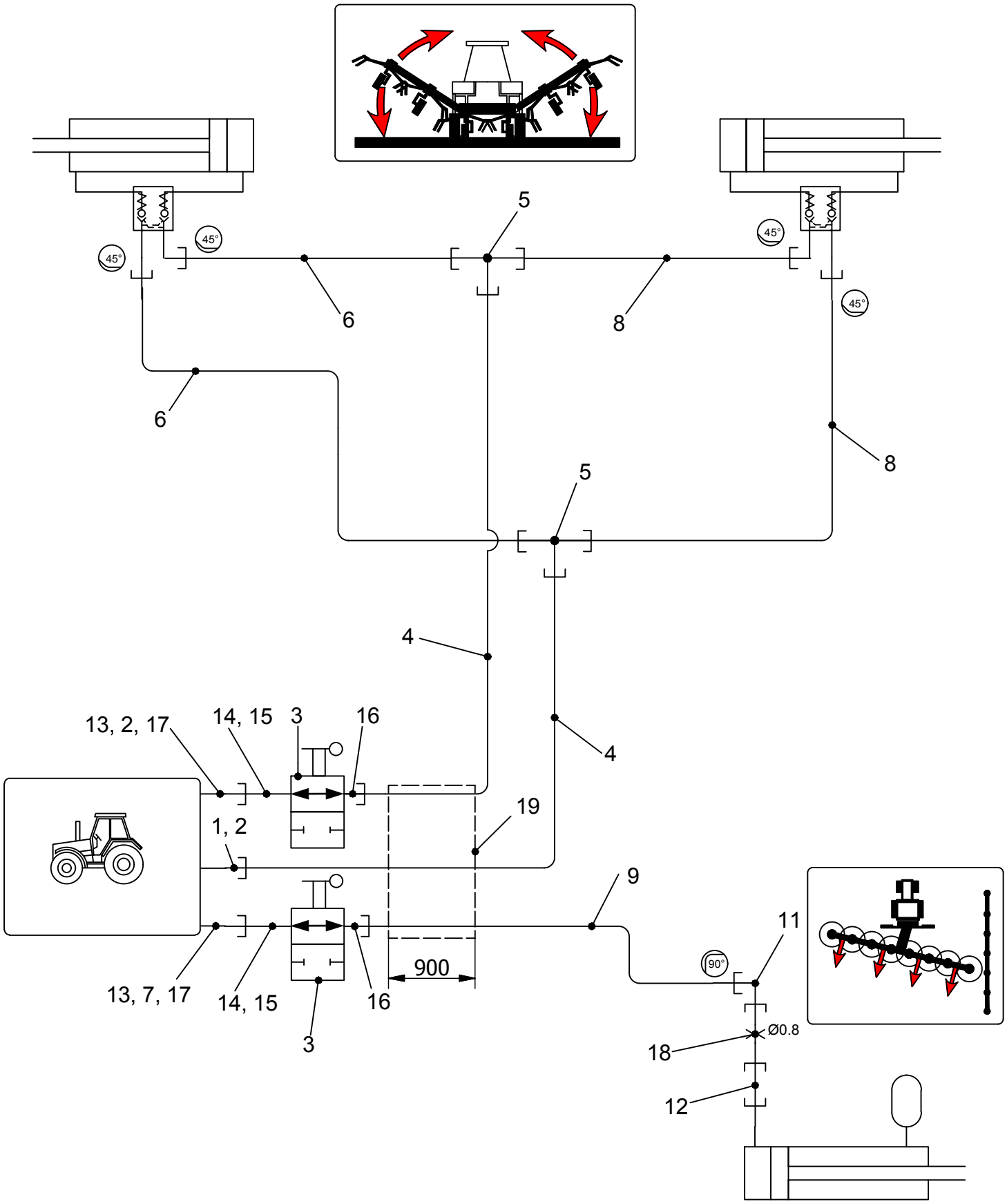
5
45°
45°
45°
45°
6
8
6
8
5
4
4
13, 2, 17
14, 15
3
16
19
1, 2
9
11
90°
900
13, 7, 17
14, 15
16
3
Ø0.8
18
12

Position No	Spare Part No	Qty	Beskrivelse	Designation	Acc Part No	Qty
001	810462110	1	KOBLINGSSTIK KUPPLUNGSSTECKER	COUPLER PLUG		
002	811393-0139	2	BESKYTTELSESHÆTTE RØD SCHUTZKAPPE ROT	PROTECTION CAP RED		
003	811311-8533	2	KUGLEHANE KUGELHAHN	BALL TAP		
004	811317-0832	2	HYDRAULIKSLANGE L=2550 HYDRAULIKSCHLAUCH L=2550	HYDRAULIC HOSE L=2550		
005	811311-8406	2	T-STYKKE T-STUECK	T-PIECE		
006	811317-5033	2	HYDR. SLANGE 1130 SCHLLEIT	HOSE		
007	811393-0138	1	BESKYTTELSESHÆTTE GUL SCHUTZKAPPE GELB	PROTECTION CAP YELLOW		
008	811317-5034	2	HYDR. SLANGE 910 SCHLLEIT	HOSE		
009	811317-5027	1	HYDR. SLANGE 2900 SCHLLEIT	HOSE		
011	811311-8603	1	VINKELFORSKRUNING WINKELVERSCHRAUBUNG	ANGLE COUPLING		
012	811311-1225	1	INDSKRUNING, LIGE VERSCHRAUBUNG, GERADE	FITTING		
013	811317-0302	2	STIK F/LYNKOBLING ANSCHLUSS F/SCHNELLKUPPLUNG	CONNECTION F/QUICK-COUPLING		
014	811311-2304	2	BRYSTNIPPEL NIPPEL	NIPPLE		
015	811311-8538	2	TÆTNINGSRING DICHTUNGSRING	GASKET		
016	811311-1222	2	INDSKRUNING, LIGE VERSCHRAUBUNG, GERADE	FITTING		
017	811311-8539	2	TÆTNINGSRING DICHTUNGSRING	GASKET		
018	812307-111X	1	DYSE DUESE	NOZZLE		
019	810699330	.5	BESKYTTELSESSLANGE SCHUTZSCHLAUCH	PROTECTIVE TUBE		

Fig. 23

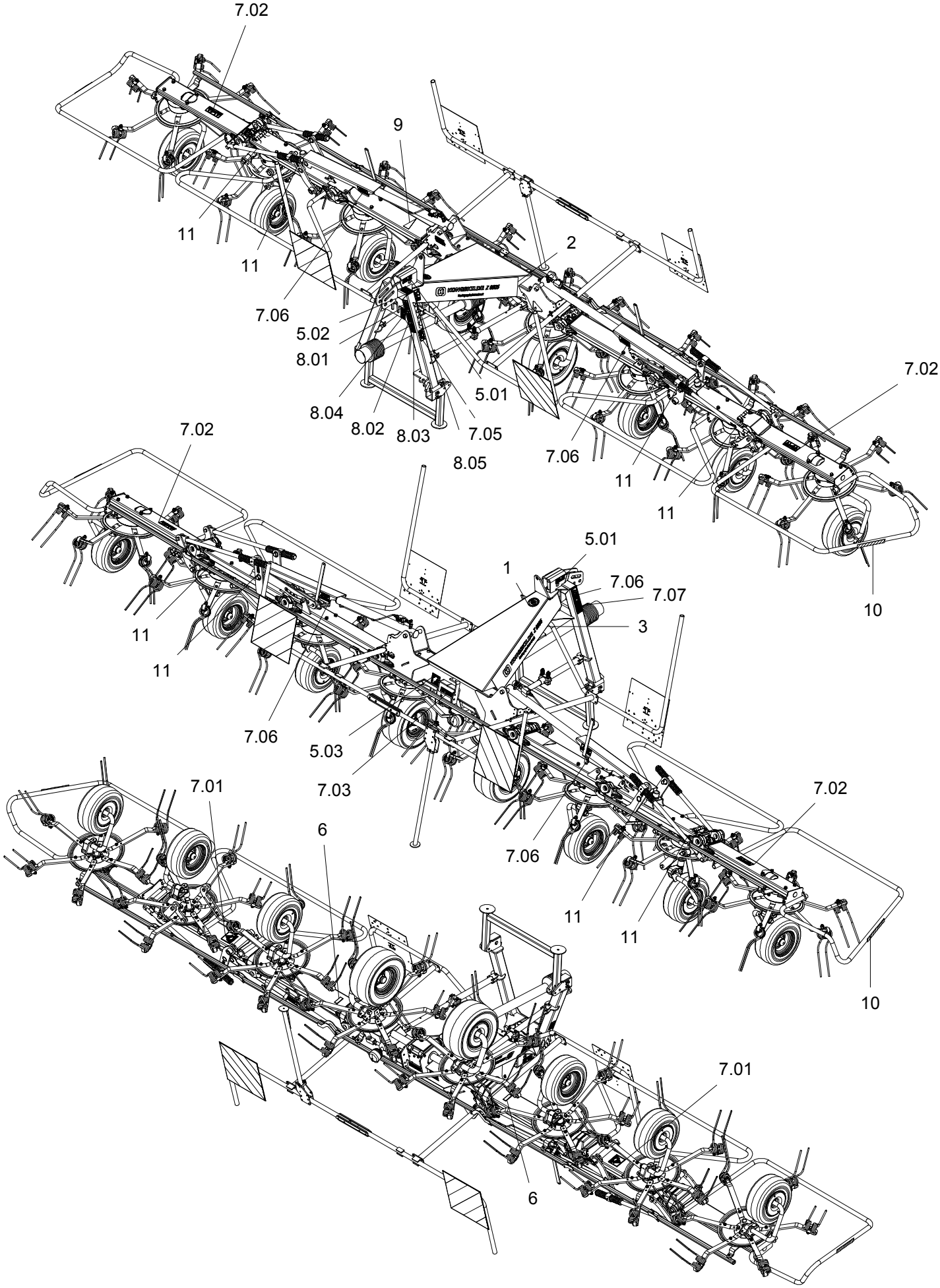
7.02
9
11
11
2
7.06
5.02
8.01
8.04
8.02
8.03
7.05
5.01
8.05
7.06
11
11
7.02
10
7.02
5.01
1
7.06
7.07
3
11
11
7.06
5.03
7.03
7.01
6
7.06
7.02
11
11
10
7.01
6

T-0004/2	Z 8805	Figure No 023	>=B061240171689	Hertil, Dazu To this, A ceci	
Position No	**Spare Part No**	**Qty**	**Beskrivelse**	**Designation**	**Acc Part No**	**Qty**
000	813890-136X	1	KLISTERMÆRKER Z 8805 AUFKLEBER Z 8805	STICKERS Z 8805		
001	81PR80-0859	1	UNIVERSAL TRANSFER SÆT UNIVERSAL AUFKLEBERSATZ	UNIVERSAL STICKER SET		
002	81PR80-8508	1	STREAMLINE LOGO Z 8805 V STREAMLINE LOGO Z 8805 LI	STREAMLINE LOGO Z 8805 LE		
003	81PR80-8509	1	STREAMLINE LOGO Z 8805 H STREAMLINE LOGO Z 8805 RE	STREAMLINE LOGO Z 8805 RI		
004	81PR80-8205	1	JF-ORIGIN JF-ORIGIN	JF-ORIGIN		
005	811627900	1	TRANSFERSÆT TRANSFERSATZ	TRANSFERSET		
006	811601210	9	TRANSFER TRANSFER	TRANSFER		
007	811627030	1	TRANSFERSÆT TRANSFERSATZ	TRANSFERSET		
008	811400900	2	REFLEKS 31.5X70 GUL RÜCKSTRAHLER 31.5X70 GELB	REAR REFLECT 31.5X70 YELLOW		
009	810668000	1	KLISTERMÆRKE AUFKLEBER	STICKER		
010	81PR80-6609	2	SIKKERHEDS KLISTERMÆRKE SICHERHEITSHINWEIS	SAFETY STICKER		

Fig. 23

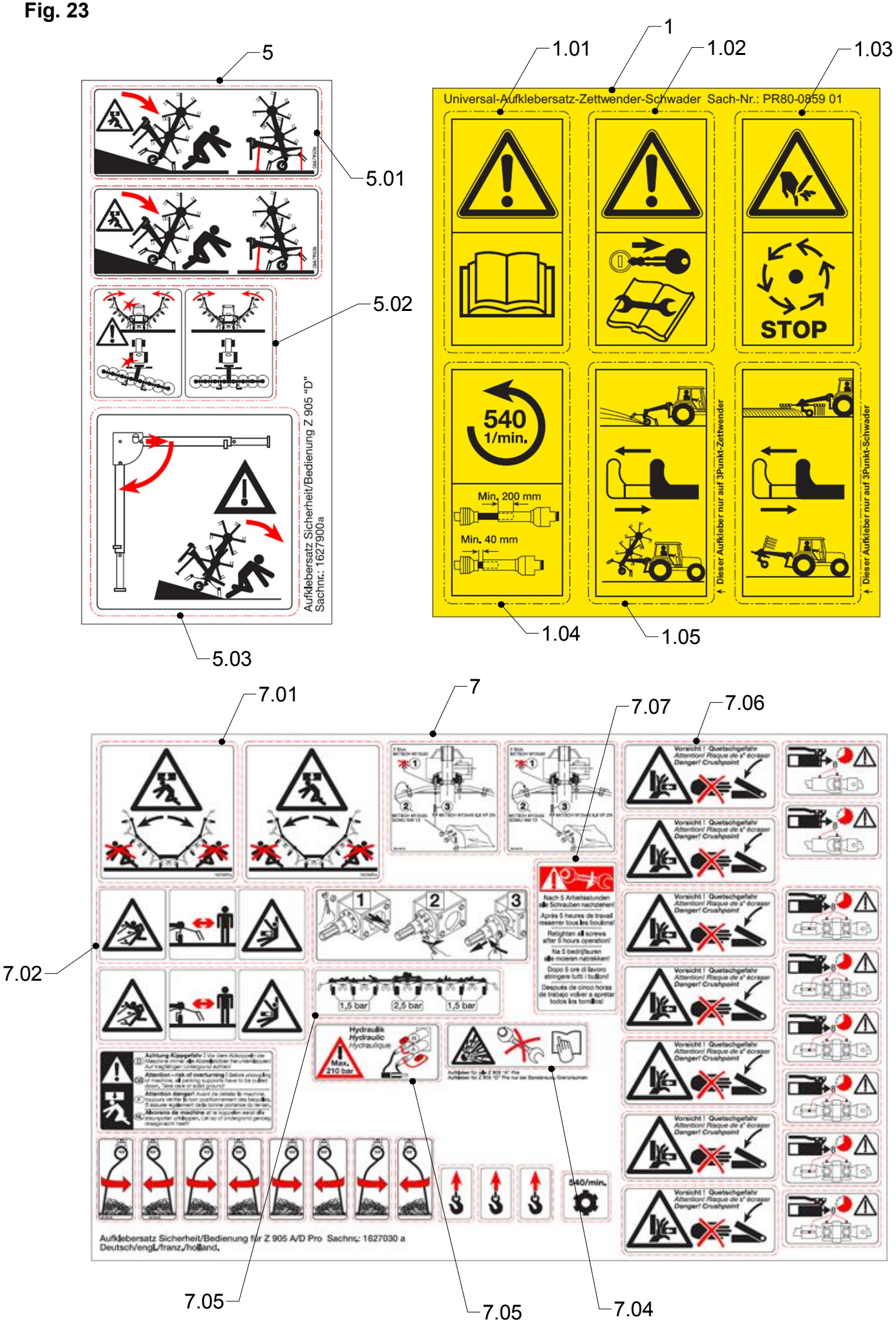
5
5.01
5.02
5.03
Aufklebersatz Sicherheit/Bedienung Z 905 "D"
Sachnr.: 1627900a
1
1.01
1.02
1.03
Universal-Aufklebersatz-Zettwender-Schwader Sach-Nr.: PR80-0859 01
STOP
540
1/min.
Min. 200 mm
Min. 40 mm
Dieser Aufkleber nur auf 3Punkt-Zettwender
Dieser Aufkleber nur auf 3Punkt-Schwader
1.04
1.05
7
7.01
7.02
7.05
7.05
7.04
7.06
7.07
1,5 bar
2,5 bar
1,5 bar
Hydraulik
Hydraulic
Hydraulique
Max.
210 bar
540/min.
Aufklebersatz Sicherheit/Bedienung für Z 905 A/D Pro Sachnr.: 1627030 a
Deutsch/engl./franz./holland.

T-0004/2	Z 8805	Figure No 023	>=B061240171689	Hertil, Dazu To this, A ceci	
Position No	**Spare Part No**	**Qty**	**Beskrivelse**	**Designation**	**Acc Part No**	**Qty**
000	813890-136X	1	KLISTERMÆRKER Z 8805 AUFKLEBER Z 8805	STICKERS Z 8805		
001	81PR80-0859	1	UNIVERSAL TRANSFER SÆT UNIVERSAL AUFKLEBERSATZ	UNIVERSAL STICKER SET		
002	81PR80-8508	1	STREAMLINE LOGO Z 8805 V STREAMLINE LOGO Z 8805 LI	STREAMLINE LOGO Z 8805 LE		
003	81PR80-8509	1	STREAMLINE LOGO Z 8805 H STREAMLINE LOGO Z 8805 RE	STREAMLINE LOGO Z 8805 RI		
004	81PR80-8205	1	JF-ORIGIN JF-ORIGIN	JF-ORIGIN		
005	811627900	1	TRANSFERSÆT TRANSFERSATZ	TRANSFERSET		
006	811601210	9	TRANSFER TRANSFER	TRANSFER		
007	811627030	1	TRANSFERSÆT TRANSFERSATZ	TRANSFERSET		
008	811400900	2	REFLEKS 31.5X70 GUL RÜCKSTRAHLER 31.5X70 GELB	REAR REFLECT 31.5X70 YELLOW		
009	810668000	1	KLISTERMÆRKE AUFKLEBER	STICKER		
010	81PR80-6609	2	SIKKERHEDS KLISTERMÆRKE SICHERHEITSHINWEIS	SAFETY STICKER		

Fig. 30

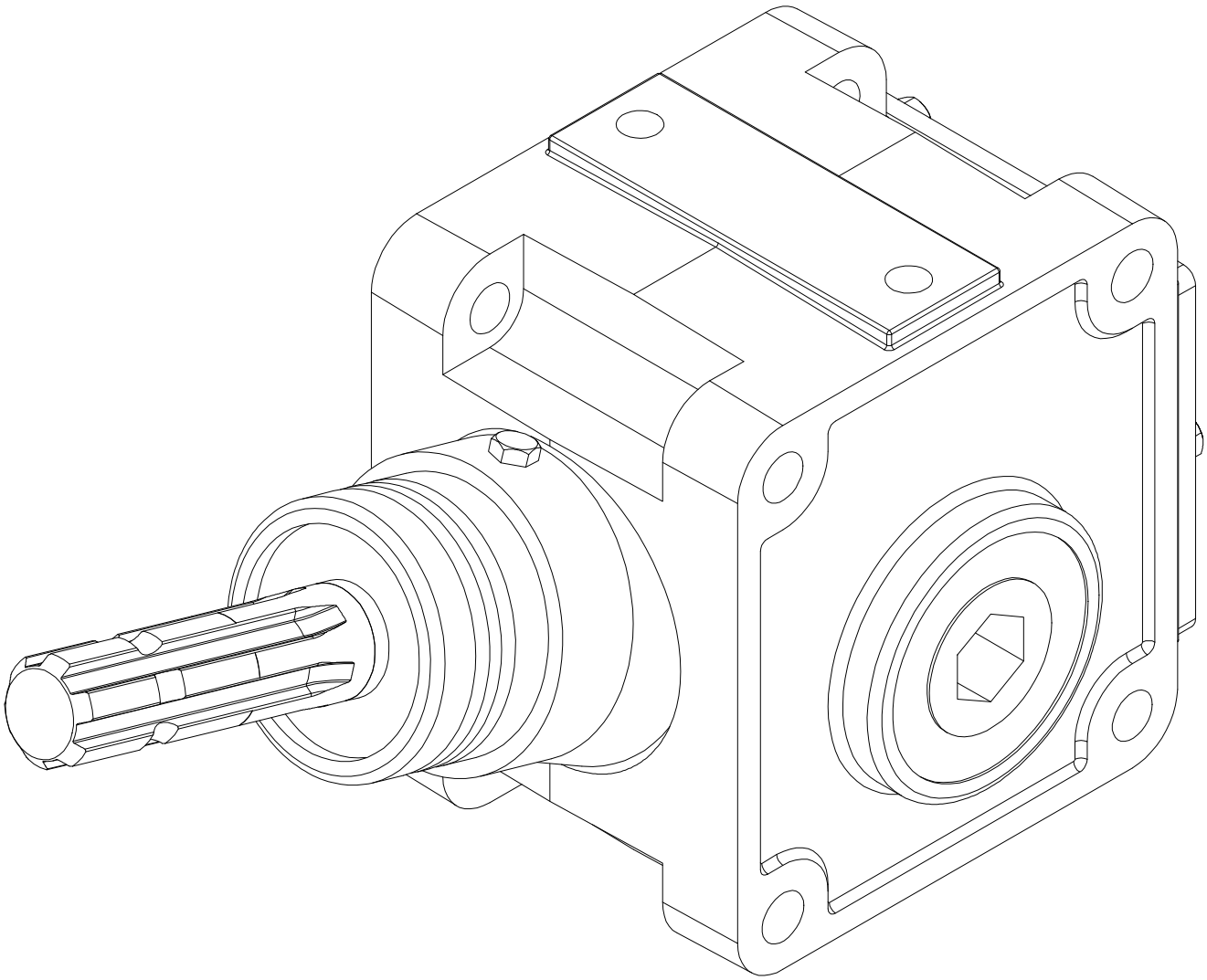

T-0004/2	Z 8805	Figure No 030	>=B061240171689	Hertil, Dazu To this, A ceci	
Position No	**Spare Part No**	**Qty**	**Beskrivelse**	**Designation**	**Acc Part No**	**Qty**
001	811315-0230	1	CENTRAL GEAR MITTELGETRIEBE	CENTRAL GEAR		

Fig. 31

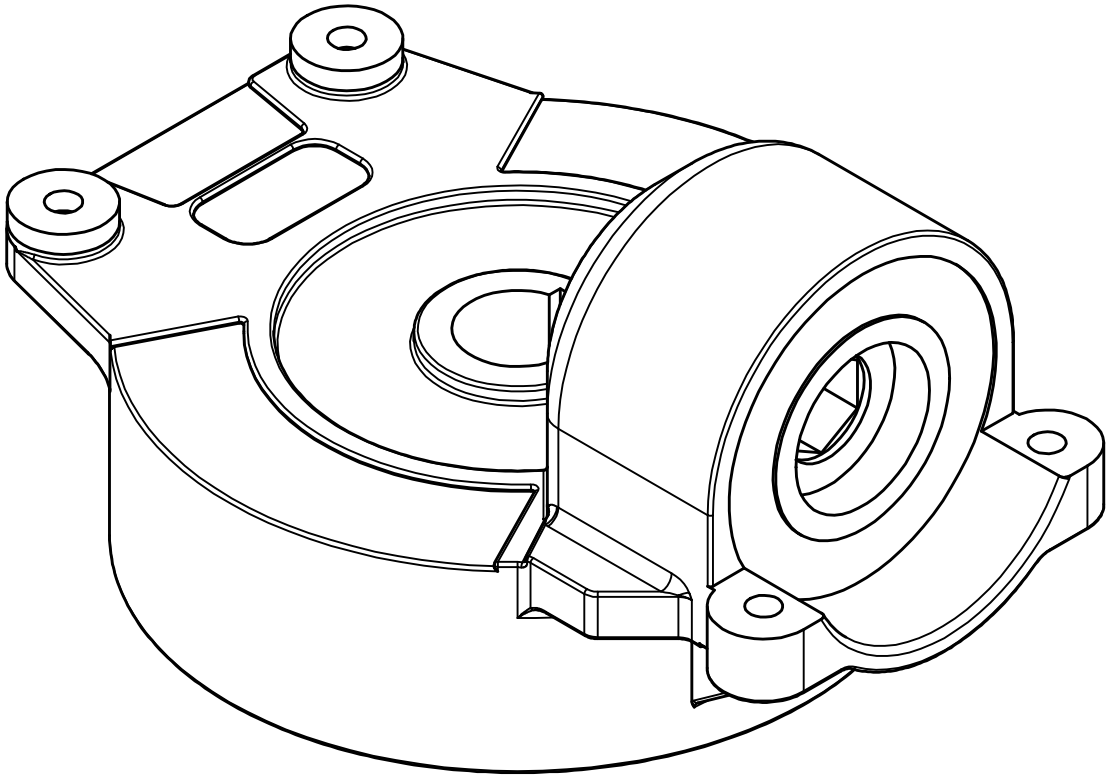

T-0004/2	Z 8805	Figure No 031	>=B061240171689	Hertil, Dazu To this, A ceci	
Position No	**Spare Part No**	**Qty**	**Beskrivelse**	**Designation**	**Acc Part No** **Qty**
001	811315-0231	1	GEARKASSE KREISELGETRIEBE	GEAR BOX	

Fig. 40

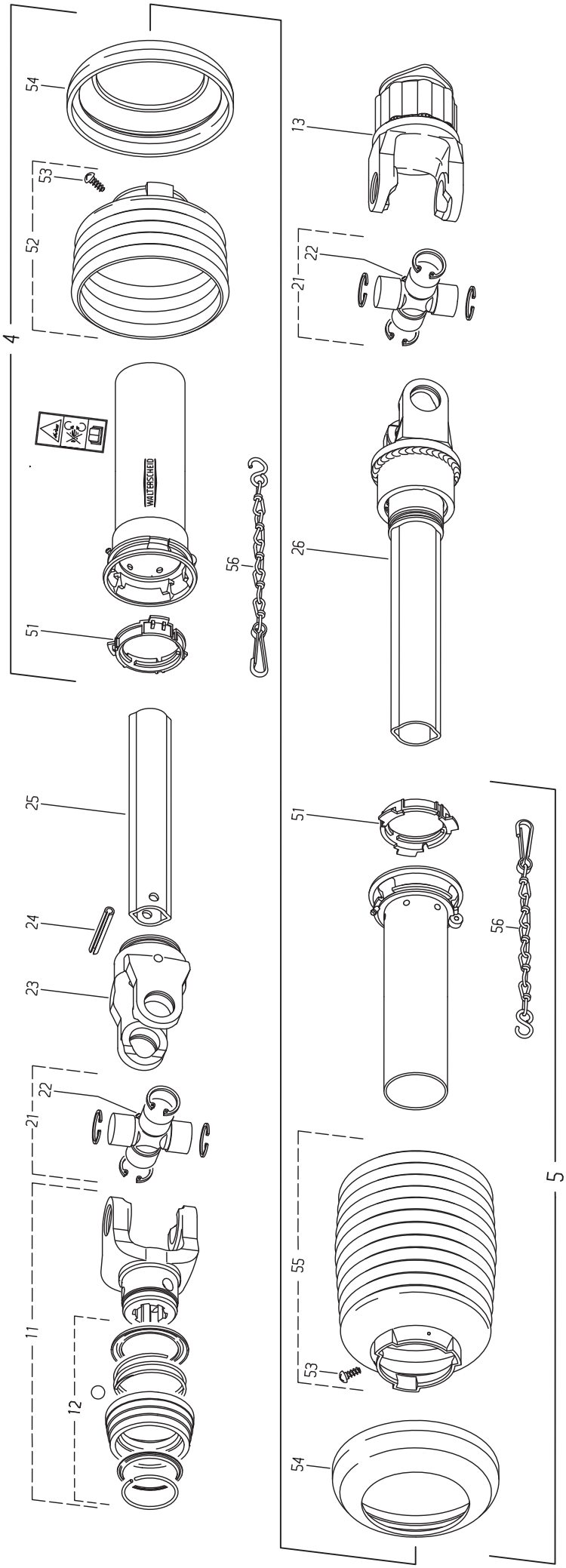
4
54
53
52
51
WALTERSCHEID
25
24
23
22
21
11
12
13
22
21
26
56
51
56
55
53
54
5

Position No	Spare Part No	Qty	Beskrivelse	Designation	Acc Part No	Qty
000	811340-1426	1	KRAFTOVERFØRINGSAKSEL GELENKWELLE	PTO SHAFT		
004	811342-3100	1	RØR, YDRE SCHUTZ, AUSSER	TUBE, OUTER		
005	811342-3099	1	RØR, INDV. SCHUTZ, INNERE	GUARD, INNER		
011	811340-9215	1	GAFFEL 1 3/8" Z6 GABEL 1 3/8" Z6	YOKE 1 3/8" Z6		
012	811340-9210	1	SNAPLÅS VERSCHLUSS	LOCK		
013	811340-9281	1	KOBLINGSGAFFEL KUPPLUNGSGABEL	COUPLING FORK		
021	811341-9155	2	KRYDS FOR KARDANLED KREUZGARNITUR	CENTRE CROSS		
022	811341-9190	2	SMØRENIPPEL 67,5 GR. SCHMIERNIPPEL 67,5 GR.	GREASE NIPPLE 67,5 GR.		
023	811341-9091	1	GAFFEL GABEL	FORK		
024	811251-6505	2	SPÆNDESSTIFT 10-65 SPANNSTIFT 10-65	SPECIAL PIN 10-65		
025	811501-0129	1	PROFILRØR OV-1400 PROFILROHR GR. OV-1400	PROFILETUBE S. OV-1400		
026	811340-9283	1	FRILØB SPERRKEILFREILAUF	OVERRUNNING CLUTCH		
051	811341-9619	2	GLIDERING RING	RING		
052	811501-0021	1	PLASTIKSKÆRM SD15 RP12 Ø165 SCHUTZTRICHTER SD15 RP12 Ø165	GUARD SD15 RP12 Ø165		
053	811341-9411	2	SKRUE SCHRAUBE	SCREW		
054	811341-9630	1	FORSTÆRKNINGSRING STUETZRING	SUPPORT RING		
055	811501-0021	1	PLASTIKSKÆRM SD15 RP12 Ø165 SCHUTZTRICHTER SD15 RP12 Ø165	GUARD SD15 RP12 Ø165		
056	811341-9641	2	HOLDEKÆDE HALTEKETTE	CHAIN		

Fig. 80

Tilbehør - Zubehör - Accessories

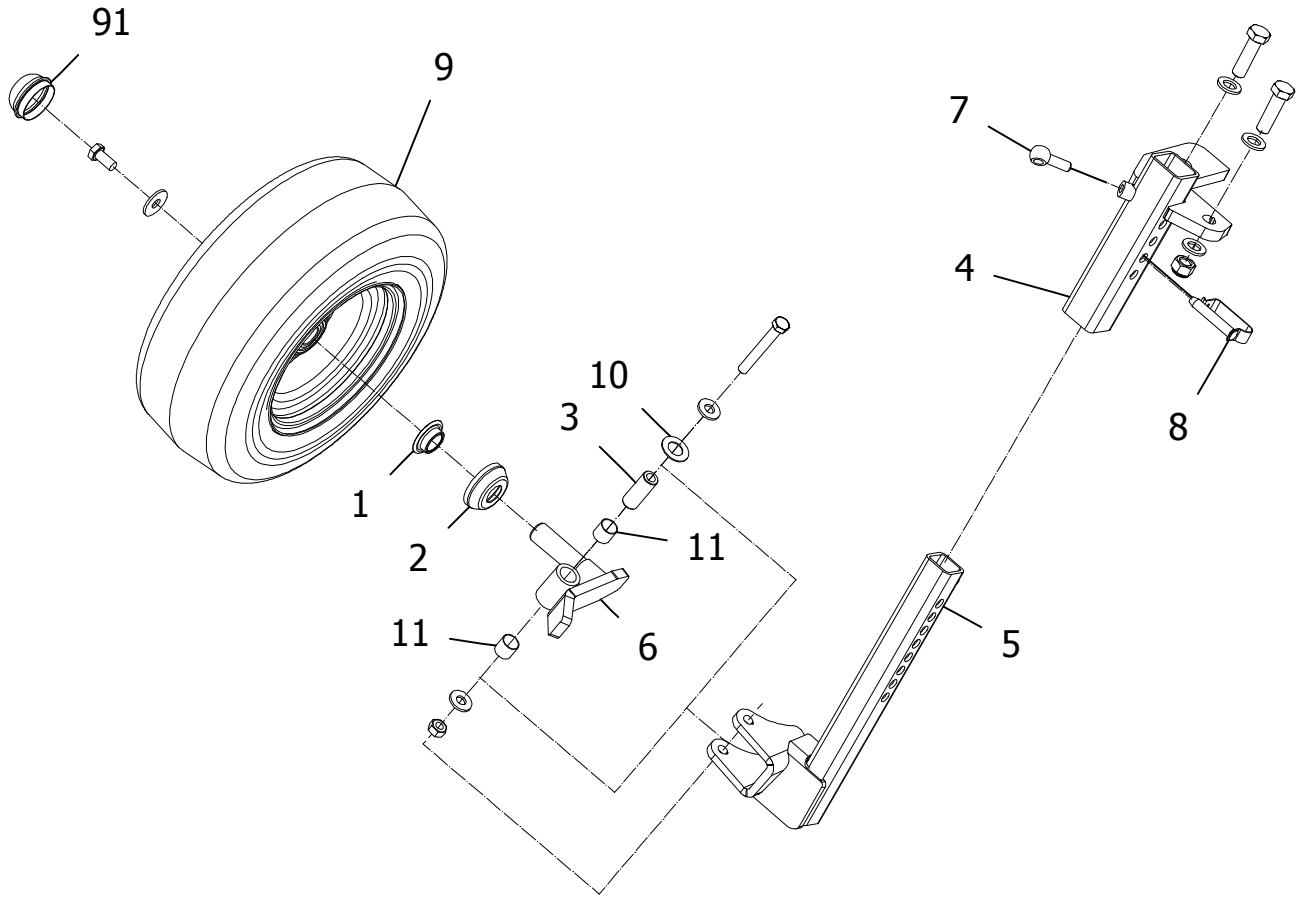

T-0004/2	Z 8805		Figure No 080	>=B061240171689	Hertil, Dazu To this, A ceci	
Position No	**Spare Part No**	**Qty**	**Beskrivelse**	**Designation**	**Acc Part No**	**Qty**
000	814500-0080	1	STØTTEHJUL STüTZRAD	SUPPORT WHEEL		
001	810659180	1	TÆTNINGSRING DICHTRING	PACKING RING		
002	810659170	1	BESKYTTELSESKAPPE SCHUTZKAPPE	PROTECTION CAP		
003	811619870	1	BØSNING BUCHSE	BUSH		
004	813570-144X	1	KONSOL HALTEROHR	CONSOLE	811213-5523 811220-5321 811241-4502	2 2 4
005	813570-145X	1	BØJLE BüGEL	HOOP		
006	811617890	1	AKSELKONSOL H. ACHSSCHENKEL RE	AXLE SUPPORT RIGHT	811214-4330 811220-4321 811241-2507	1 1 2
007	811219-0550	1	ØJEBOLT AM12-40 AUGENBOLZEN AM12-40	EYE BOLT AM12-40		
008	810625450	1	FJEDERBOLT FEDERSTECKBOLZEN 12X55/70	SAFETY PIN		
009	812520-012X	1	STØTTEHJUL 16X6,5-8 (6PR) STüTZRAD 16X6,5-8 (6PR)	SUPPORTWHEEL 16X6,5-8 (6PR)	811213-4224 811241-3509	1 1
010	811335-6016	1	TRYKSKIVE ANLAUFSCHEIBE	THRUST WASHER		
011	811614560	2	BØSNING GLEITLAGERBUCHSE	BUSH		
091	810618240	1	DÆKSEL ABSCHLUSSKAPPE	WHEEL CAP		

Fig. 81

Tilbehør - Zubehör - Accessories

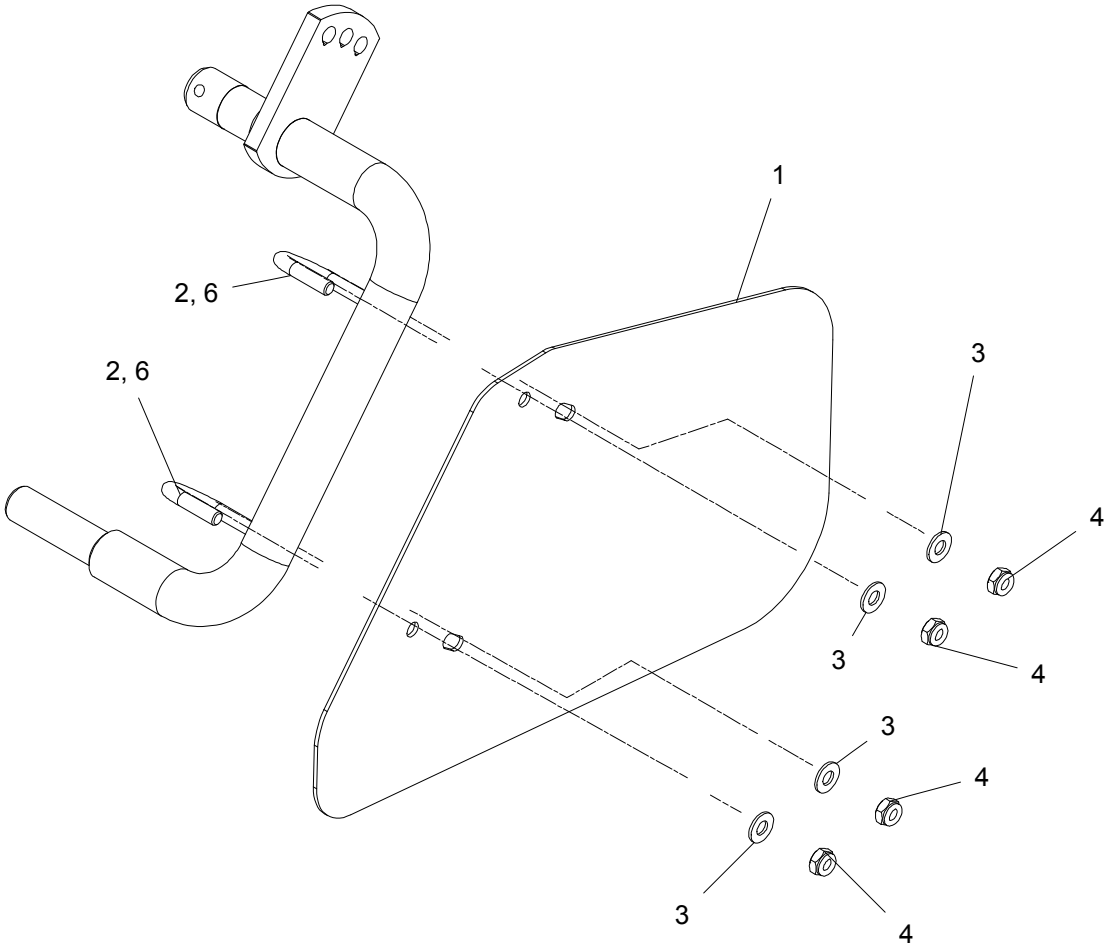

T-0004/2	Z 8805	Figure No 081	>=B061240171689	Hertil, Dazu To this, A ceci	
Position No	**Spare Part No**	**Qty**	**Beskrivelse**	**Designation**	**Acc Part No** **Qty**
000	814500-0084	1	ANTIVIKLINGS PLADE SÆT ANTIWIKKELPLATTE SATZ	ANTIWRAPPINGPLATE SET	
001	812570-596X	2	ANTI VIKLINGSPLADE ANTIWIKKELPLATTE	ANTIWRAPPING PLATE	
002	810198710	4	BØJLESKRUE M 10 X 36 X 50 BÜGELSCHRAUBE M 10 X 36 X 50	U-BOLT M 10 X 36 X 50	
003	811241-2402	8	SPÆNDESKIVE 10,5-20-2,0 SCHEIBE 10,5-20-2,0	WASHER 10,5-20-2,0	
004	811220-3321	8	NYLOC MØTRIK M10 NYLOC MUTTER M10	NYLOC NUT M10	
005	810198760	4	U-BØJLE M 10 X 42 X 60 BUEGELSCHRAUBE M 10 X 42 X 60	STIRRUP BOLT M 10 X 42 X 60	
006	811418340	4	U-BOLT M10 x 46 x 76 U-BOLZEN M10 x 46 x 76	U-BOLT M10 x 46 x 76	

Fig. 82

TILBEHØR - ZUBEHÖR - ACCESSORIES

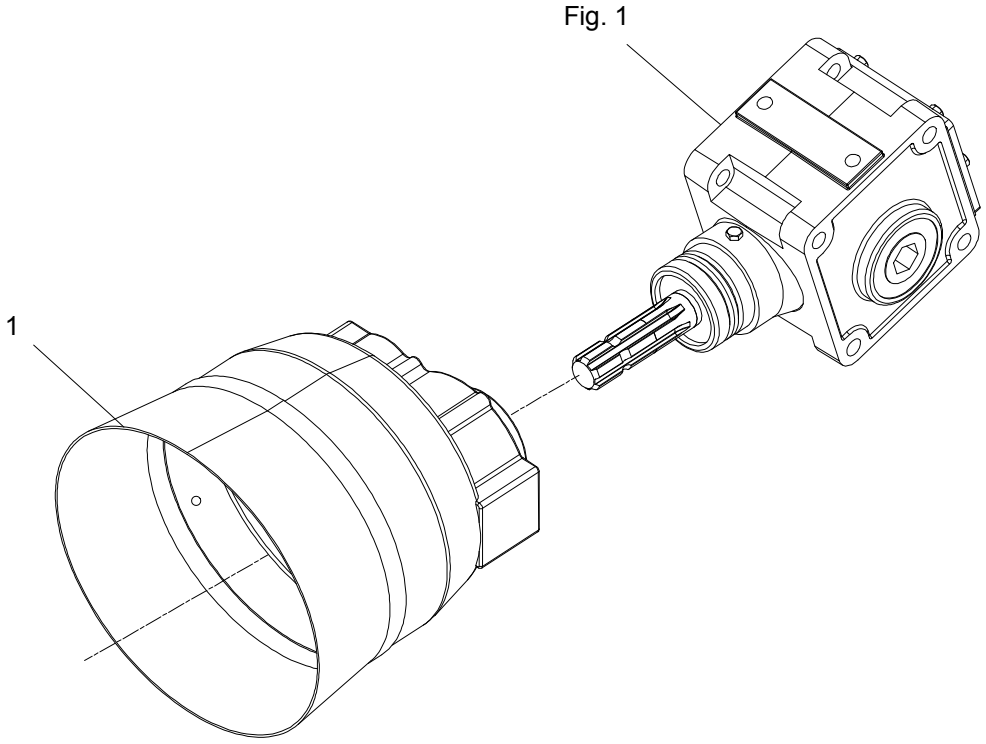

T-0004/2	Z 8805	Figure No 082	>=B061240171689	Hertil, Dazu To this, A ceci	
Position No	**Spare Part No**	**Qty**	**Beskrivelse**	**Designation**	**Acc Part No**	**Qty**
001	811315-0232	1	GEAR SCHWADGETRIEBE	SWATH GEAR		

Fig. 83

Tilbehør - Zubehör - Accessories

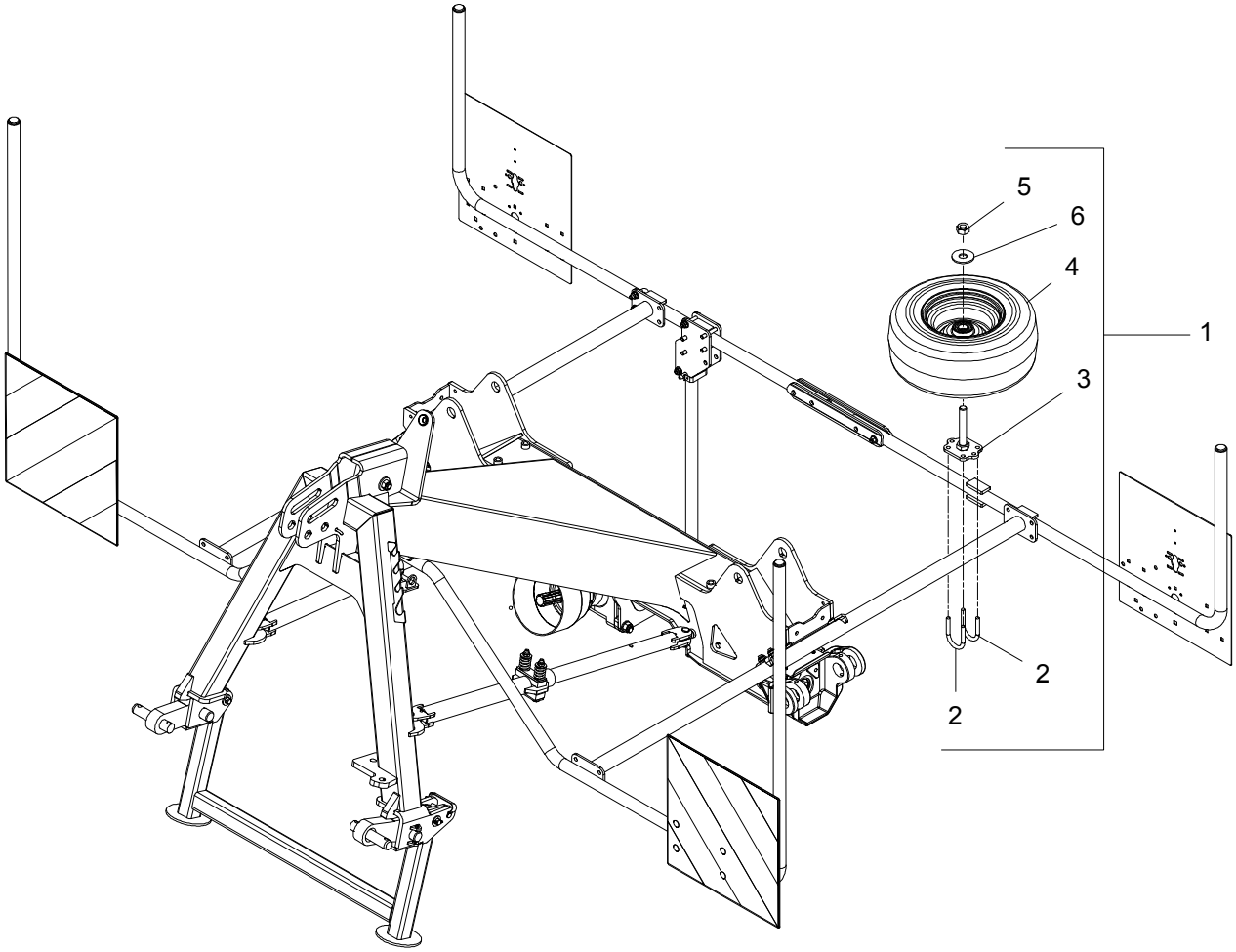

T-0004/2	Z 8805		Figure No 083	>=B061240171689	Hertil, Dazu To this, A ceci	
Position No	**Spare Part No**	**Qty**	**Beskrivelse**	**Designation**	**Acc Part No**	**Qty**
001	814500-0088	1	STØTTEHJUL 16X6,5 STÜTZRAD 16X6,5	SUPPORT WHEEL 16X6,5		
002	811418340	2	U-BOLT M10 x 46 x 76 U-BOLZEN M10 x 46 x 76	U-BOLT M10 x 46 x 76	811220-3321 811241-2402	2 2
003	813570-905X	1	HOLDER F. STØTTEHJUL HALTER F. STÜTZRAD	BRACKET F. SUPPORT WHEEL		
004	812520-307X	1	STØTTEHJUL 16X6,5 (10PR) STÜTZRAD 16X6,5 (10PR)	SUPPORT WHEEL 16X6,5 (10PR)		
005	811220-6321	1	NYLOC MØTRIK M20 NYLOC MUTTER M20	NYLOC NUT M20		
006	811241-5908	1	SKIVE 22-60-4 SCHEIBE 22-60-4	WASHER 22-60-4		

Fig. 84

Tilbehør - Zubehör - Accessories

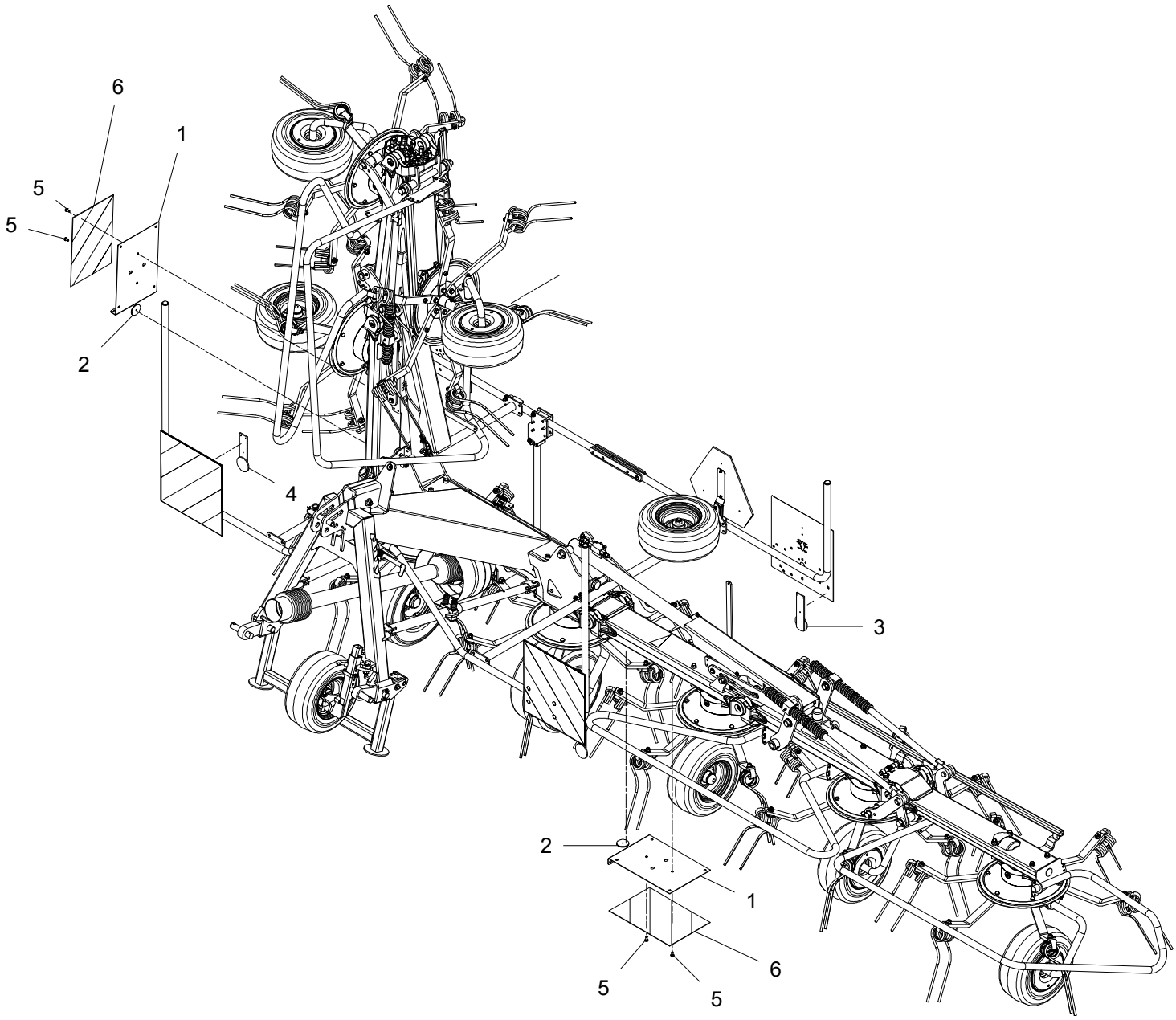

T-0004/2	Z 8805		Figure No 084	>=B061240171689	Hertil, Dazu To this, A ceci	
Position No	**Spare Part No**	**Qty**	**Beskrivelse**	**Designation**	**Acc Part No**	**Qty**
000	814500-1006	1	TRAFIK SÆT VERKEHR SATZ	TRAFFIC KIT		
001	812510-010X	2	ADVARSELSSKILT WARNTAFEL ROSTFREI	WARNING SIGN		
002	810482690	2	REFLEKS RUECKSTRAHLER RD 60	REAR REFLECTOR		
003	811391-0505	2	REFLEX RØD RÜCKSTRAHLER ROT	REFLECTOR RED	811213-1222 811220-1323	2 2
004	811391-0506	2	REFLEX HVID RÜCKSTRAHLER WEISS	REFLECTOR WHITE	811213-1222 811220-1323	2 2
005	811219-0603	4	SELVSKÆRENDE SKRUE M8-15 M6-SF BLECHSCHRAUBE M8-15 M6-SF	SCREW M8-15 M6-SF		
006	81PR80-6605	2	SELVKLÆBENDE ADVARSELSFOLIE SELBSTKLEBENDE WARNFOLIE	SELF-ADHESIVE WARNING FOIL		

Fig. 85

Tilbehør - Zubehör - Accessories

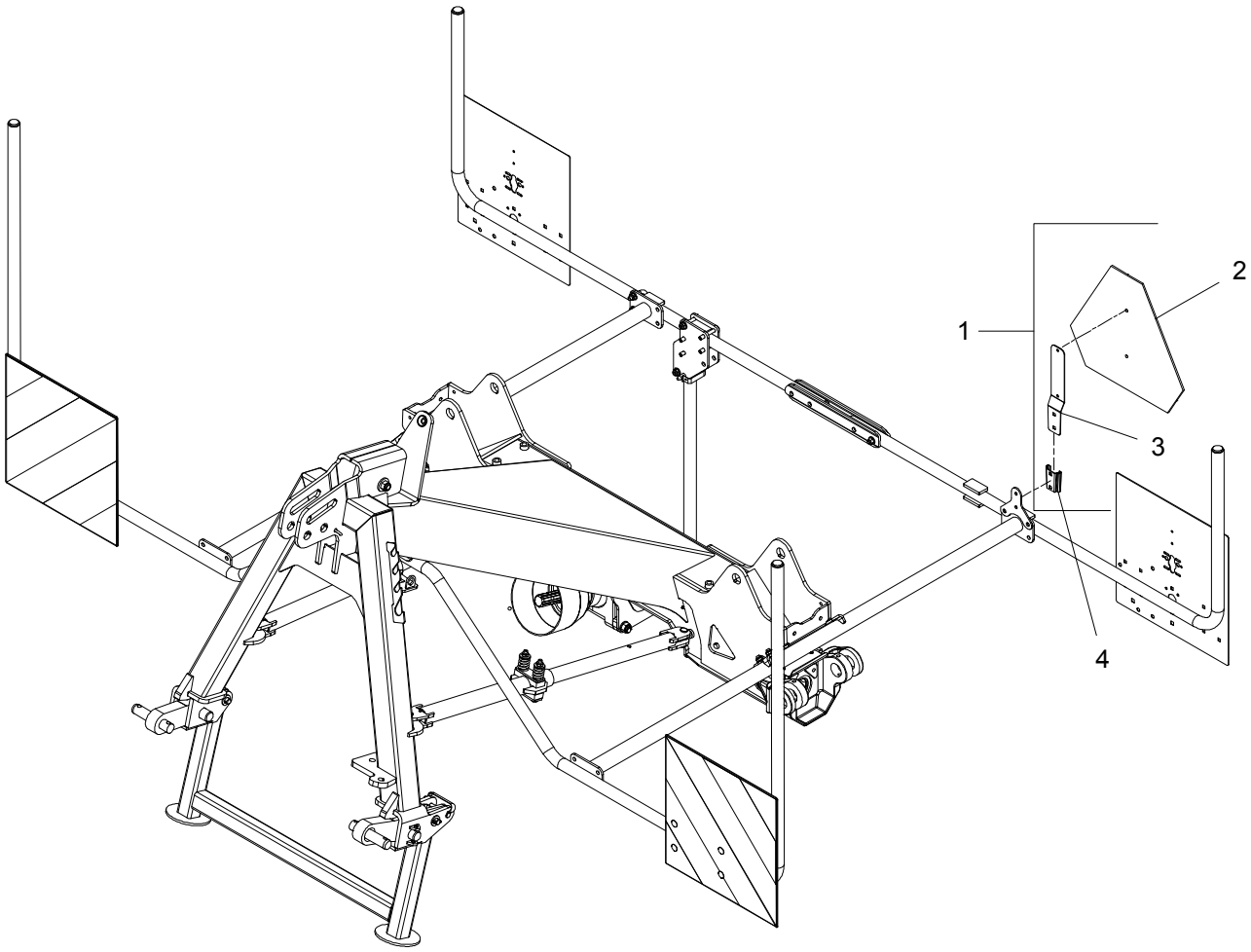

T-0004/2	Z 8805		Figure No 085	>=B061240171689	Hertil, Dazu To this, A ceci	
Position No	**Spare Part No**	**Qty**	**Beskrivelse**	**Designation**	**Acc Part No**	**Qty**
001	814210-6006	1	ADVARSELSTREKANT WARNDREIECK	WARNING TRIANGLE		
002	601140055	1	ADVARSELSTREKANT WARN DREIECK	SMV TRIANGLE	811213-1222 811220-1323 811241-1203	2 2 4
003	601140180	1	BESLAG F/ ADVARSELSTREKANT KONSOLE F. DREIECK	SPADE F/ SMV TRIANGLE		
004	300008276	1	TAVLEHOLDER TAFELHALTER	BOARD HOLDER	811213-2224 811220-2321 811241-1403	2 2 4

Kongskilde Agriculture

www.kongskilde.com

KONGSKILDE

Moving agriculture ahead

PR60-297A 02 Z 8805 - 09.2018