GMS 3200 UF

Skiveslåmaskine / Scheibenmäher
Disc Mover / Faucheuse à Disques

Reservedelskatalog / Ersatzteilkatalog
Spare Parts Book / Catalogue de pièces

5

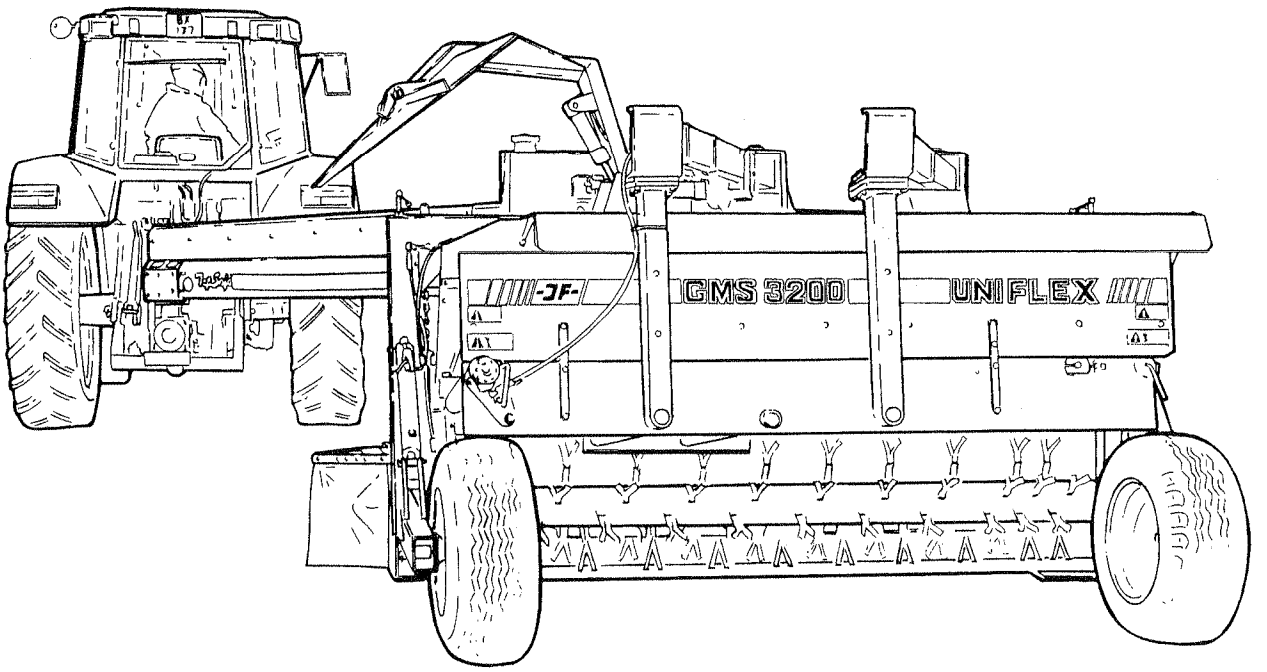

Gyldig fra: Gültig ab: Valid from: Valable á partir de:	1996 08 01	Fabrikationsnr.: Machinen Nr.: Serial No.: No. de serie:	1001	Udgave: Ausgabe: Edition: Edition:	2000 03 15 5

Notér fabrikationsnummeret på Deres maskine på omslagets inderside.
Notieren Sie die Fabrikationsnummer Ihrer Maschine auf der Innerseite des Umschlages.
Please note the serial number of Your machine at the inside of the cover.
Veuillez noter le numero de Votre machine sur la face interne de la couverture.

Bestiller De reservedele så opgiv venligst maskinens fabrikationsnummer og eventuelt købsår. Det sparer Dem tid, penge og ærgelser og os unødigt besvær.
De kan notere nummeret på Deres maskine her:

Nr..... Leveret den ..... / ..... 19.....
så har De det ved hånden, når De eventuelt skal bestille reservedele.
Fabrikationsnummeret findes indhugget i rammen, som vist på figuren.

Bei Ersatzteilbestellungen ist die Fabrikationsnummer Ihrer Maschine unbedingt anzugeben.
Das erspart Ihnen Zeit, Geld und Ärger und erleichert uns die Abfertigung.
Tragen Sie die Nummer Ihrer Maschine bitte hier ein:

Nr..... Geliefert am ..... / ..... 19.....
dann haben Sie bei Ersatzteilbestellungen immer die Nummer bei der Hand.
Die Fabrikationsnummer ist im Rahmen eingeschlagen, siehe Figur.

Always state the serial number and if possile the year of the machine when ordering spare parts whereby you save time and money and facilitates matters for us.
Please enter the number of your machine here:

No..... Delivered on the ..... / ..... 19.....
Appropriate when ordering parts.
The serial number is located as shown on the figure.

Lorsque vous commandez des pièces dètachées, indiquez toujours le numéro de série de votre machine et si possible son année de fabrication. Vous éviterez des pertes de temps et vous nous faciliterez le travail.
Prière de noter ici le numéro de série de votre machine:

Numéro..... Livrée le ..... / ..... 19.....

Ceci vous sera utile lorsque vous commanderez des pièces.
Le numéro de série est gravé dans le cadre comme indiqué sur la figure.

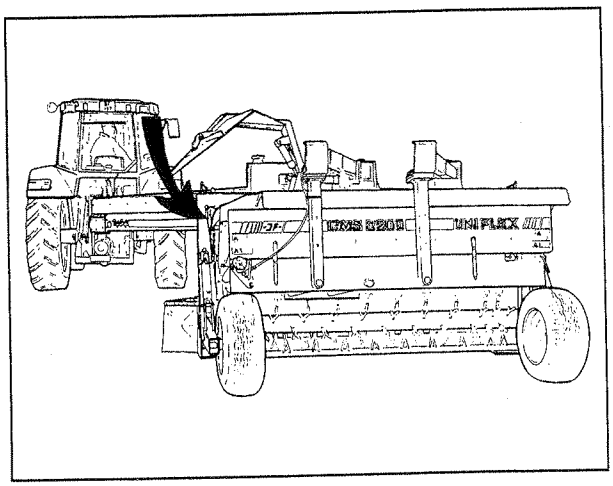

RESERVEDELSKATALOG
ERSATZTEILKATALOG
SPARE PARTS BOOK
CATALOGUE DE PIÈCES

Kataloget er opdelt i 5 afsnit:

1. Beskrivelse af reservedelskataloget.
2. Nummernøgle for monteringsdele.
3. Nummernøgle - viser på hvilke figurer reservedelsnumrene findes.
4. Figurnøgle - viser på hvilke figurer delene findes.
5. Reservedelsliste.

Der Katalog ist in 5 Abschnitte eingeteilt:

1. Beschreibung des Ersatzteilkataloges.
2. Nummernschlüssel für Montagezubehör.
3. Nummernschlüssel mit Angabe der jeweiligen Ersatzteilnummer.
4. Figurliste mit Angabe, auf welche figuren die Teile zu finden sind.
5. Ersatzteilliste.

The book is divided into 5 passages:

1. Description of the spare part book.
2. Number key for assembly parts.
3. Number key showing on which figures the spare part numbers can be found.
4. Figure key showing on which figures the parts can be found.
5. Spare parts list.

Le catalogue est divisé en 5 sections:

1. Description du catalogue de pièces.
2. Liste de pièces de montage.
3. Numéros des pièces de rechange indiquant le numéro de figure.
4. Liste des figures indiquant sur quelle figure se trouvent les pièces.
5. Liste de pièces de rechange.

Beskrivelse af reservedelskataloget:
Beschreibung des Ersatzteilkataloges:
Discription of the spare part book:
Discription du katalogue de pièces:

Pos. nr.:.
Positionsnummer mærket med."()" er ikke standard.
Leveres som tilbehør

Positionsnummer:
Die Positionsnummer, die mit "()" gezeichnet ist, ist nicht der Standard.
Wird als zubehør geliefert.

Postion No.:
The position No. Marked "()" is not standard.
Is delivered as accessories.

No de pos.:
Le nombre de position marquè d'un "()" n'est pas une pièce standard.
Livrèe comme accessoire.

Antal:
Antal dele pr. maskine.
Ved undersamlinger: dele pr. samling.

Anzahl:
Anzahl Teile je maschine.
Bei Untersammlungen:
Anzahl je Sammlung.

Quantity:
States quantity of parts for machine.
In connection with subassemblies:
Quantity for the assembly.

Quantité:
Quantité de pièces par machine.
Pour les sous-assemblages: pièces par assemblage.

Benævnelse:
>=0003219 <=0003448
Reservedel anvendt på maskine fra og med fabrikationsnummer 3219 til og med nr. 3448

Benennung:
>=0003219 <=0003448
Ersatzteil für Maschinen von Fabrikationsnummer 3219 bis Nr. 3448.

Designation:
>=0003219 <=0003448
Spare part used for machine from serial No. 3219 up to No. 3448 both Nos. included.

Désignation:
>=0003219 <=0003448
Pièce de rechange employée sur machines à partir de no de série 3219 jusq'à et y compris no 3448.

Varenr.:
Varenummer mærket med "T" er ikke standard. Leveres som tilbehør.
Varenummer mærket med "+" : ændring undervejs.

Warenummer:
Ist eine Warennummer mit "T" gekennzeichnet, wird sie als Zubehör geliefert.
Eine Warennummer mit "+" ist als modifikation unterwegs.

Article no.:
The article no. Marked "T" is not standard. Is delivered as accessories.
the article no. Marked "+":
Modification is beeing made.

No. D'article:
Le no d'article marqué d'un "T" n'est pas un article standard. Livré comme accessorie.
No. D'article marqué de "+":
Une modificatin viendra.

Hertil:
Angiver hvilke og hvor mange monteringsdele (skruer, møtrikker, skiver osv.) der anvendes sammen med reservedelen. Se under nummernøgle for monteringsdele.

Dazu:
Angabe von Montierungsteilen (Schrauben, Muttern, Scheiben usw.) die zusammen mit dem Ersatzteil angewendet werden sollen. Siehe Nummerschlüssel für Montagezubehör.

To this:
States which and how many mounting assemblies (screws, nuts, discs etc.) are delivered with the spare part.
See under number key for assembly parts

A ceci:
Indique lesquelles et combien de pièces de montage (vis, écrous, rondelles etc.) sont employées avec la pi ces de-rechange. Voir dans la liste de numéros pour pièces de montage.

POS.	VARENUMMER	ANTAL	BENÆVNELSE BEZEICHNUNG DESTIGNATION		HERTIL, DAZU TO THIS, A CECI	
33.	1340-9153 T	2	KRYDS KREUTZGARNITUR >=0003219 <=0003448	CENTRE	1341-9187	1
33.1	1350-7005	2	KRYDS KREUTZGARNITUR >=0003219	CENTRE	1350-9052 1350-9104	4 1
34.	1340-0196	1	PROFILAKSEL PROFILGABEL >=0003219 <=0003448	PROFIL FORK		
34.1	1350-8008	1	PROFILAKSEL PROFILGABEL >=0003249	PROFIL FORK		

NUMMERNØGLE FOR MONTERINGSDELE - NUMMERSCHLÜSSEL FÜR MONTAGEZUBEHOR
NUMBER KEY FOR ASSEMLY PARTS - LISTE DE PIECES DE MONTAGE

VARENUMMER	BENÆVNELSE	BEZEICHNUNG	DESIGNATION
1213-1126	STÅLSÆTSKRUE M6-15	STAHLSECHSKANTSCHRAUBE M6-15	STEEL SET SCREW M6-15
1213-1224	STÅLSÆTSKRUE M6-25	STAHLSECHSKANTSCHRAUBE M6-25	STEEL SET SCREW M6-25
1213-2126	STÅLSÆTSKRUE M8-15	STAHLSECHSKANTSCHRAUBE M8-15	STEEL SET SCREW M8-15
1213-2222	STÅLSÆTSKRUE M8-20	STAHLSECHSKANTSCHRAUBE M8-20	STEEL SET SCREW M8-20
1213-2224	STÅLSÆTSKRUE M8-25	STAHLSECHSKANTSCHRAUBE M8-25	STEEL SET SCREW M8-25
1213-2422	STÅLSÆTSKRUE M8-40	STAHLSECHSKANTSCHRAUBE M8-40	STEEL SET SCREW M8-40
1213-3126	STÅLSÆTSKRUE M10-15	STAHLSECHSKANTSCHRAUBE M10-15	STEEL SET SCREW M10-15
1213-3222	STÅLSÆTSKRUE M10-20	STAHLSECHSKANTSCHRAUBE M10-20	STEEL SET SCREW M10-20
1213-3224	STÅLSÆTSKRUE M10-25	STAHLSECHSKANTSCHRAUBE M10-25	STEEL SET SCREW M10-25
1213-3322	STÅLSÆTSKRUE M10-30	STAHLSECHSKANTSCHRAUBE M10-30	STEEL SET SCREW M10-30
1213-3324	STÅLSÆTSKRUE M10-35	STAHLSECHSKANTSCHRAUBE M10-35	STEEL SET SCREW M10-35
1213-3424	STÅLSÆTSKRUE M10-45	STAHLSECHSKANTSCHRAUBE	STEEL SET SCREW M10-45
1213-3522	STÅLSÆTSKRUE M10-50	STAHLSECHSKANTSCHRAUBE M10-50	STEEL SET SCREW M10-50
1213-4222	STÅLSÆTSKRUE M12-20	ST.SECHSKANTSCHRAUBE M12-20	STEEL SET SCREW M12-20
1213-4225	STÅLSÆTSKRUE M12-25 DELTA	STAHLSCHRAUBE M12-25 DELTA	STEEL SET SCREW M12-25 DELTA
1213-4324	STÅLSÆTSKRUE M12-35	STAHLSECHSKANTSCHRAUBE M12	STEEL SET SCREW M12-35
1213-4327	STÅLSÆTSKRUE M12-35 KVAL 10.9	ST SECHSKANTSCHR M12-35 Q 10.9	STEEL SET SCREW M12-35 Q 10.9
1213-4422	STÅLSÆTSKRUE M12-40	STAHLSECHSKANTSCHRAUBE M12-40	STEEL SET SCREW M12-40
1213-4628	STÅLSÆTSKRUE M12-75	ST SECHSKANTSCHRAUBE M12-75	STEEL SET SCREW M12-75
1213-5224	STÅLSÆTSKRUE M16-25	STAHLSECHSKANTSCHRAUBE M16-25	STEEL SET SCREW M16-25
1213-5322	STÅLSÆTSKRUE M16-30	STAHLSECHSKANTSCHRAUBE M16-30	STEEL SET SCREW M16-30
1213-5324	STÅLSÆTSKRUE M16-35	STAHLSECHSKANTSCHRAUBE M16-35	STEEL SET SCREW M16-35
1213-5326	STÅLSÆTSKRUE M16-35 10.9	STAHLSECHSKANTSCHRAUBE M16-35	STEEL SET SCREW M16-3510.9
1213-5422	STÅLSÆTSKRUE M16-40	STAHLSECHSKANTSCHRAUBE M16-40	STEEL SET SCREW M16-40
1213-5424	STÅLSÆTSKRUE M16-45	STAHLSECHSKANTSCHRAUBE M16-45	STEEL SET SCREW M16-45
1213-5522	STÅLSÆTSKRUE M16-50	STAHLSECHSKANTSCHRAUBE M16-50	STEEL SET SCREW M16-50
1213-5624	STÅLSÆTSKRUE M16-70	ST SECHSKANTSCHRAUBE M16-70	STEEL SET SCREW M16-70
1213-6628	STÅLSÆTSKRUE M20-60 10.9	STAHLSCHRAUBE M20-60 10.9	STEEL SET SCREW M20-60 10.9
1214-1322	STÅLSKRUE M6-75	STAHLSECHSKANTSCHRAUBE M6-75	STEEL SCREW M6-75
1214-2224	STÅLSKRUE M8-55	STAHLSECHSKANTSCHRAUBE M8-55	STEEL SCREW M8-55
1214-3120	STÅLSKRUE M10-40	STAHLSECHSKANTSCHRAUBE M10-40	STEEL SCREW M10-40
1214-3222	STÅLSKRUE M 10-50 GALV.	STAHLSECHSKANTSCHRAUBE M 10-50	STEEL SCHREW M 10-50
1214-3228	STÅLSKRUE M10-65 KV.8.8	STAHLSECHSKANTSCHR.M10-65 Q8.8	STEEL SCHREW M10-65 Q 8.8
1214-3322	STÅLSKRUE M10-70	STAHLSECHSKANTSCHRAUBE M10-70	STEEL SCREW M10-70
1214-3424	STÅLSKRUE M10-110	STAHLSECHSKANTSCHR. M10-110	STEEL SCREW M10-110
1214-3430	STÅLSKRUE M10-130	STAHLSCHRAUBE M10-130	STEEL SCREW M10-130
1214-4126	STÅLSKRUE M12-45	STAHLSECHSKANTSCHRAUBE M12-45	STEEL SCREW M12-45
1214-5220	STÅLSKRUE M16-60	STAHLSECHSKANTSCHRAUBE M16-60	STEEL SCREW M16-60
1214-5224	STÅLSKRUE M16-55	STAHLSECHSKANTSCHRAUBE M16-55	STEEL SCREW M16-55
1214-5322	STÅLSKRUE M16-70 KVAL. 10,9	STAHLSCHRAUBE M16-70 Q 10,9	STEEL SCREW M16-70 Q 10,9
1214-5324	STÅLSKRUE M16-75	STAHLSECHSKANTSCHRAUBE M16-75	STEEL SCREW M16-75
1214-5328	STÅLSKRUE M16-90	STAHLSECHSKANTSCHRAUBE M16-90	STEEL SCREW M16-90
1214-5424	STÅLSKRUE M16-110	STAHLSECHSKANTSCHRAUBE M16-110	STEEL SCREW M16-110
1214-5426	STÅLSKRUE M16-140	STAHLSECHSKANTSCHRAUBE M16-140	STEEL SCREW M16-140
1214-5524	STÅLSKRUE M16-150	STAHLSECHSKANTSCHRAUBE M16-150	STEEL SCREW M16-150
1214-6226	STÅLSKRUE M20-65	STAHLSECHSKANTSCHRAUBE M20-65	STEEL SCREW M20-65
1214-6322	STÅLSKRUE M20-70	STAHLSECHSKANTSCHRAUBE M20-70	STEEL SCREW M20-70
1215-2124	BRÆDDESKRUE M8-15	FLACHRUNDSCHRAUBE M8-15	CARRIAGE SCREW M8-15
1215-2222	BRÆDDESKRUE M8-20	FLACHRUNDSCHRAUBE M8-20	CARRIAGE SCREW M8-20
1215-2224	BRÆDDESKRUE M8-25	FLACHRUNDSCHRAUBE M8-25	CARRIAGE SCREW M8-25
1215-2322	BRÆDDESKRUE M8-30	FLACHRUNDSCHRAUBE M8-30	CARRIAGE SCREW M8-30
1215-3226	STÅLBRÆDDESKR. M10-25 KVAL.8,8	STAHLF. SCHRAUBE M10-25 Q 8,8	STEEL CAR. SCREW M10-25 Q 8,8
1215-3228	BRÆDDESKRUE M10-20 KV 8.8	FALCHRUNDSCHR. M 10-20 Q 8,8	CARRIGE SCREW M 10-20 Q 8,8
1215-3320	BRÆDDESKRUEM10-30 KV 8.8	FLACHRUNDSCHRAUBEM10-30 Q 8.8	CARRIAGE SCREWM10-30 Q 8.8
1215-3922	BRÆDDESKRUE M10-160	FLACHRUNDSCHRAUBE M10-160	CARRIAGE SCREW M10-160
1215-4328	BRÆDDESKRUE M12-30 KV. 8.8.	FLACHRUNDSCHRAUBE M12-30 Q 8.8	CARRIAGE SCREW M12-30 Q. 8.8
1215-5522	BRÆDDESKRUE M16-50	FLACHRUNDSCHRAUBE M16-50	CARRIAGE SCREW M16-50
1216-1116	MASKINSKRUE R/H M4-8	ZYLINDERSCHRAUBE M4-8	MASHINE SCREW ROUNDH. M4-8
1216-1152	MASKINSKRUE, RH M5-10 GALV.	MASCHINENSCHRAUBE, RH M5-10 GA	MASCHINE SCREW, RH M5-10 GALV.
1216-1322	MASKINSKRUE R/H M5-30	ZYLINDERSCHRAUBE M5-30	MACHINE SCREW ROUNDH. M5-30
1219-0252	UNBRACOSKRUE M10-20	INNENSECHSKANTSCHRAUBE M10-20	ALLEN SCREW M10-20
1219-0266	UNBRACOSKRUE M10-30	INNENSECHSKANTSCHRAUBE M10-30	ALLEN SCREW M10-30
1219-0279	SELV-SKRUE M10-25 TORX	BLECHSSCHRAUBE M10-25	SCREW M10-25 TORX
1219-0301	LÅSESKRUE M10-30 8.8	SPERRSCHRAUBE M10-30 8.8	LOCKING SCREW M10-30 8.8
1219-0304	FLANGESKRUE M12-35	FLANSCHSCHRAUBE M12-35	FLANGE SCREW M12-35
1219-0322	UNBRAKOSKRUE	SECHKANTSCHRAUBE	ALLEN SCREW
1219-0323	UNBRACOSKRUE M10-25 BMTX	INNENSECHSK. SCHR. M10-25	ALLEN SCREW M10-25 BMTX
1219-0325	UNBRACOSKRUE M16-50 U/S KV.8.8	INNENSECHSK.SCHR. M16-50 Q.8.8	ALLEN SCREW M16-50 Q. 8.8
1219-0331	UNBRACOSKRUE M8-65	INNENSECHSKANTSCHR M8-65	ALLEN SCREW M8-65
1219-0598	SELVSKÆRENDE SKRUE M6-40/M6SF	SCHRAUBE M6-40/M6SF	SCREW M6-40/M6SF
1219-0599	SELVSKÆRENDE SKRUE M6-20/M6SF	SCHRAUBE M6-40/M6SF	SCREW M6-40/M6SF
1219-0603	SELVSKÆRENDE SKRUE M8-15 M6-SF	BLECHSCHRAUBE M8-15 M6-SF	SCREW M8-15 M6-SF
1219-0604	PINOLSKRUE M12-12	SCHRAUBE M12-12	SCREW M12-12
1219-0606	SELVSKÆRENDE SKRUE M6-50	SCHRAUBE M6-50	SCREW M6-50
1219-0607	SKRUE, SELVSK. M6,3-19	BLECHSCHRAUBE M6,3-19	SCREW M6,3-19
1219-0611	SELVSKÆRENDE SKRUE M8-50	SCHRAUBE M8-50	SCREW M8-50
1220-1122	STÅLMØTRIK M5	STAHLMUTTER M5	STEEL NUT M5
1220-1124	STÅLMØTRIK M6	STAHLMUTTER M6	STEEL NUT M6
1220-1322	NYLOC MØTRIK M5	NYLOC MUTTER M5	NYLOC NUT M5
1220-1323	NYLOC MØTRIK M6	NYLOC MUTTER M6	NYLOC NUT M6
1220-1424	VINGEMØTRIK M6	FLUEGELMUTTER M6	WING NUT M6

NUMMERNØGLE FOR MONTERINGSDELE - NUMMERSCHLÜSSEL FÜR MONTAGEZUBEHOR
NUMBER KEY FOR ASSEMLY PARTS - LISTE DE PIECES DE MONTAGE

VARENUMMER	BENÆVNELSE	BEZEICHNUNG	DESIGNATION
1220-2321	NYLOC MØTRIK M8	NYLOC MUTTER M8	NYLOC NUT M8
1220-3122	STÅLMØTRIK M10	STAHLMUTTER M10	STEEL NUT M10
1220-3321	NYLOC MØTRIK M10	NYLOC MUTTER M10	NYLOC NUT M10
1220-3522	TANDMØTRIK M10	ZAHNMUTTER M10	SPROCKET NUT M10
1220-3922	MØTRIK M10	MUTTER M10	NUT M10
1220-4122	STÅLMØTRIK M12	STAHLMUTTER M12	STEEL NUT M12
1220-4128	STÅLMØTRIK M14-2	STAHLMUTTER M14-2	STEEL NUT M14-2
1220-4321	NYLOC MØTRIK M12	NYLOC MUTTER M12	NYLOC NUT M12
1220-4323	NYLOC MØTRIK M12 KV 10	NYLOC MUTTER M12 Q 10	NYLOC NUT M12 Q 10
1220-4521	FLANGE MØTRIK M12	FLANCH MUTTER M12	FLANGE NUT M12
1220-5122	STÅLMØTRIK M16	STAHLMUTTER M16	STEEL NUT M16
1220-5321	NYLOC MØTRIK M16	NYLOC MUTTER M16	NYLOC NUT M16
1220-6122	STÅLMØTRIK M20	STAHLMUTTER M20	STEEL NUT M20
1220-6123	STÅLMØTRIK M18 KV 12	STAHLMUTTER M18 Q 12	STEEL NUT M18 Q 12
1220-6321	NYLOC MØTRIK M20	NYLOC MUTTER M20	NYLOC NUT M20
1220-7325	NYLOC MØTRIK M24-1,5	NYLOC MUTTER M24-1,5	NYLOC NUT M24-1,5
1241-1101	SPÆNDESKIVE 4,3-12-1 GALV.	SCHEIBE 4,3-12-1 GALV.	WASHER 4,3-12-1 GALV.
1241-1102	SPÆNDESKIVE 4,3-8-0,5	SCHEIBE 4,3-8-0,5	WASHER 4,3-8-0,5
1241-1202	SPÆNDESKIVE	SCHEIBE	WASHER
1241-1203	SPÆNDESKIVE 6,5-13-1,2	SCHEIBE 6,5-13-1,2	WASHER 6,5-13-1,2
1241-1204	SPÆNDESKIVE 6,5-18-1,5	SCHEIBE 6,5-18-1,5	WASHER 6.5-18-1.5
1241-1304	SPÆNDESKIVE 8-22-1,5	SCHEIBE 8-22-1,5	WASHER 8-22-1,5
1241-1502	SPÆNDESKIVE 8,5-30-3	SCHEIBE 8,5-30-3	WASHER 8,5-30-3
1241-2310	SPÆNDESKIVE 11-35-1,5	SCHEIBE 11-35-1,5	WASHER 11-35-1,5
1241-2402	SPÆNDESKIVE	SCHEIBE	WASHER
1241-2502	SPÆNDESKIVE 10-22-3	SCHEIBE 10-22-3	WASHER 10-22-3
1241-2602	SPÆNDESKIVE 10-22-4,5	SCHEIBE 10-22-4,5	WASHER 10-22-4,5
1241-3102	SPÆNDESKIVE 13-25-0,5	SCHEIBE 13-25-0,5	WASHER 13-25-0,5
1241-3302	SPÆNDESKIVE 28,5-13,5-1,5	SCHEIBE 28,5-13,5-1,5	WASHER 28,5-13,5-1,5
1241-3403	SPÆNDESKIVE 13-25-2,5	SCHEIBE 13-25-2,5	WASHER 13-25-2,5
1241-3502	SPÆNDESKIVE 13-42-3	SCHEIBE 13-42-3	WASHER 13-42-3
1241-4304	SPÆNDESKIVE 17-30-1,5	SCHEIBE 17-30-1,5	WASHER 17-30-1,5
1241-4502	SPÆNDESKIVE 17-30-3 STÅL	SCHEIBE 17-30-3 STAHL	WASHER 17-30-3 STEEL
1241-4503	SPÆNDESKIVE 17,5-35-3	SCHEIBE 17,5-35-3	WASHER 17,5-35-3
1241-5502	SPÆNDESKIVE STÅL 21-36-3	SCHEIBE STAHL 21-36-3	WASHER STEEL 21-36-3
1241-5802	SPÆNDESKIVE 19-45-6	SCHEIBE 19-45-6	WASHER 19-45-6
1241-6203	SPÆNDESKIVE 25,5-39-1	SCHEIBE 25,5-39-1	WASHER 25,5-39-1
1241-6701	SPÆNDESKIVE 26,5-50-5	SCHEIBE 26,5-50-5	WASHER 26,5-50-5
1241-7305	SPÆNDESKIVE 30,5-45-1,5	SCHEIBE 30,5-45-1,5	WASHER 30,5-45-1,5
1241-9202	SPÆNDESKIVE 40,1-51-1,5	SCHEIBE 40,1-51-1,5	WASHER 40,1-51-1,5
1241-9505	STØTTESKIVE 50-62-3,0	STUETZSCHEIBE 50-62-3,0	SUPPORT WASHER 50-62-3,0
1242-1221	FJEDERSKIVE M6	FEDERSCHEIBE M6	SPRING WASHER M6
1242-1222	FJEDERSKIVE M5	FEDERSCHEIBE M5	SPRING WASHER M5
1242-3221	FJEDERSKIVE M10	FEDERSCHEIBE M10	SPRING WASHER M10
1242-3621	TANDSKIVE M10 UDVENDIG	ZAHNSCHEIBE M10 AUSSEN	SPROCKET WASHER M10 OUTER
1251-2601	SPÆNDESTIFT 4-70	SPANNSTIFT 4-70	SPECIAL PIN 4-70
1251-3201	SPÆNDESTIFT 5-30	SPANNSTIFT 5-30	SPECIAL PIN 5-30
1251-3301	SPÆNDESTIFT 5-40	SPANNSTIFT 5-40	SPECIAL PIN 5-40
1251-3302	SPÆNDESTIFT 5-45	SPANNSTIFT 5-45	SPECIAL PIN 5-45
1251-3701	SPÆNDESTIFT 5-80	SPANNSTIFT 5-80	SPECIAL PIN 5-80
1251-4202	SPÆNDESTIFT 6-36	SPANNSTIFT 6-36	SPECIAL PIN 6-36
1251-4303	SPÆNDESTIFT 6,5-40	SPANNSTIFT 6,5-40	SPECIAL PIN 6,5-40
1251-4401	SPÆNDESTIFT 6-50	SPANNSTIFT 6-50	SPECIAL PIN 6-50
1251-4501	SPÆNDESTIFT 6-60	SPANNSTIFT 6-60	SPECIAL PIN 6-60
1251-4801	SPÆNDESTIFT 6-90	SPANNSTIFT 6-90	SPECIAL PIN 6-90
1251-5203	SPÆNDESTIFT 8-30	SPANNSTIFT 8-30	SPECIAL PIN 8-30
1251-5303	SPÆNDESTIFT 8-40	SPANNSTIFT 8-40	SPECIAL PIN 8-40
1251-5304	SPÆNDESTIFT 8-45	SPANNSTIFT 8-45	SPECIAL PIN 8-45
1251-5601	SPÆNDESTIFT 7-70	SPANNSTIFT 7-70	SPECIAL PIN 7-70
1251-5602	SPÆNDESTIFT 8-70	SPANNSTIFT 8-70	SPECIAL PIN 8-70
1251-6401	SPÆNDESTIFT 10-50	SPANNSTIFT 10-50	SPECIAL PIN 10-50
1251-6502	SPÆNDESTIFT 10-65	SPANNSTIFT 10-65	SPECIAL PIN 10-65
1251-6701	SPÆNDESTIFT 9-80	SPANNSTIFT 9-80	SPECIAL PIN 9-80
1251-6802	SPÆNDESTIFT 10-90	SPANNSTIFT 10-90	SPECIAL PIN 10-90
1251-7601	SPÆNDESTIFT 12-70	SPANNSTIFT 12-70	SPECIAL PIN 12-70
1251-8601	SPÆNDESTIFT 14-70	SPANNSTIFT 14-70	SPECIAL PIN 14-70
1251-8701	SPÆNDESTIFT 15-80	SPANNSTIFT 15-80	SPECIAL PIN 15-80
1251-8803	SPÆNDESTIFT 16-90	SPANNSTIFT 16-90	SPECIAL PIN 16-90
1252-1102	SPLIT 2,5-25	SPLINT 2,5-25	COTTER PIN 2,5-25
1252-3102	SPLIT 4-25	SPLINT 4-25	COTTER PIN 4-25
1253-2401	NITTE 4,0-20 U/S	NIETE 4,0-20 VERSENKT	RIVET 4,0-20 COUNTERSUNK
1254-2102	FJEDERSPLIT 5 MM	FEDERSPLINT 5 MM	SPRING PIN 5 MM
1254-3201	SIKRINGSSPLIT 8 MM	FEDERSPLINT 8 MM	SECURING PIN 8 MM
1254-4201	SIKRINGSSPLIT 10 MM	FEDERSPLINT 10 MM	SECURING PIN 10 MM
1255-2205	LÅSERING 28 MM UDVENDIG	SICHERUNGSRING 28 MM AUSSEN	SNAP RING 28 MM OUTER
1255-4202	LÅSERING 45 MM UDVENDIG	SICHERUNGSRING 45 MM AUSSEN	SNAP RING 45 MM OUTER
1299-0111	SPÆNDEBÅND	SPANNBAND	TIGHTENING BAND
1311-8562	PROP 3/8"	VERSCHLUSS 3/8"	PLUG 3/8"
1311-8701	OMLØBER M10L	UEBERWURFMUTTER M10L	SCREWED CAP M10L
1311-8711	SKÆRERING D10L	KEILRING D10L	UNION SLEEVES D10L
1311-9002	HÅNDTAG FOR 1311-8533	HANDGRIFF FUER 1311-8533	HANDLE FOR 1311-8533

NUMMERNØGLE FOR MONTERINGSDELE - NUMMERSCHLÜSSEL FÜR MONTAGEZUBEHOR
NUMBER KEY FOR ASSEMLY PARTS - LISTE DE PIECES DE MONTAGE

VARENUMMER	BENÆVNELSE	BEZEICHNUNG	DESIGNATION
1313-1101	SMØRENIPPEL H1S M6	SCHMIERNIPPEL H1S M6	GREASE NIPPLE H1S M6
1313-1401	SMØRENIPPEL H1R 1/8	SCHMIERNIPPEL H1R 1/8	GREASE NIPPLE H1R 1/8
1313-2101	SMØRENIPPEL H2S 6 MM	SCHMIERNIPPEL H2S 6 MM	GREASE NIPPLE H2S 6 MM
1313-2401	SMØRENIPPEL H2R 1/8	SCHMIERNIPPEL H2R 1/8	GREASE NIPPLE H2R 1/8
1313-3101	SMØRENIPPEL H3F 6 MM	SCHMIERNIPPEL H3F 6 MM	GREASE NIPPLE H3F 6 MM
1317-0733	O-RING 55,0-5,00	O-RING 55,0-5,00	O-RING 55,0-5,00
1323-9325	FJEDERSKIVE	FEDERSCHEIBE	SPRING WASHER
1338-0110	PASFEDER 8-7-32	FEDERKEIL 8-7-32	FLAT KEY 8-7-32
1338-0133	PASFEDER A6-6-32	FEDERKEIL A6-6-32	FLAT KEY A6-6-32
1363-9043	FORKRØPPET LED	VERSETZTES KETTENGLIED	OFFSET CHAIN LINK
1363-9047	SAMLELED	SAMMELKETTENGLIED	JOINT LINK
1391-0742	KABELSKO	KABELSCHUH	CABEL BOX
1391-9009	SIKRING	SICHERUNG	FUSE
1399-0290	MAGNET	MAGNET	MAGNET
1434-0101	TALLERKENFJEDER 28-10,2-1	TELLERFEDER 28-10,2-1	DISC SPRING 28-10,2-1
1434-0108	TALLERKENFJEDER 20,0-40-2,5	TELLERFEDER 20,0-40-2,5	DISC SPRING 20,0-40-2,5
1434-0110	TALLERKENFJEDER 34,0-16,3-2,0	TELLERFEDER 34,0-16,0-2,0	DISC SPRING 34,0-16,3-2,0

VARENUMMER	FIGUR	POS.
1165-0130	30.	5.
1165-0130	32.	26.
1165-0190	1.	13.
1165-0190	5.	31.
1213-3224	18.	3.
1213-4224	18.	15.
1213-4323	16.	33.
1213-5324	4.	7.
1213-5522	3.	24.
1213-5524	2.	55.
1214-4328	24.	14.
1214-4630	27.	11.
1214-5632	4.	51.
1219-0809	9.	8.
1220-4126	29.	10.
1220-4321	10.	7.
1220-4321	24.	15.
1220-7126	2.	34.
1241-5301	6.	13.
1241-5802	4.	46.
1241-8202	9.	16.
1241-8303	16.	28.
1241-8405	16.	27.
1241-8904	16.	49.
1241-9405	16.	26.
1241-9505	1.	17.
1241-9508	1.	17. 1
1251-9007	19.	24.
1251-9007	21.	24.
1251-9007	22.	24.
1251-9007	24.	24.
1255-4102	6.	12.
1255-4201	1.	4.
1255-4201	18.	18.
1255-4202	6.	2.
1255-4202	17.	6.
1255-5203	6.	18.
1255-6101	16.	19.
1255-6101	23.	9.
1255-7102	16.	21.
1255-7102	17.	9.
1255-7102	18.	2.
1255-8102	16.	20.
1299-0104	3.	8.
1299-0111	4.	16.
1299-0117	14.	22.
1311-1203	14.	26.
1311-1203	14.	31.
1311-1410	2.	21.
1311-1410	2.	61.
1311-1411	2.	48.
1311-1411	2.	48. 1
1311-1801	26.	5.
1311-2201	17.	20.
1311-2299	4.	3. 1
1311-2299	28. 1	44.
1311-2300	2.	19.
1311-2300	28. 1	15.
1311-2304	2.	23.
1311-2304	4.	3.
1311-2304	14.	30.
1311-2304	28.	10.
1311-2601	31.	15.
1311-2602	4.	12.
1311-2602	28. 1	7.
1311-2604	2.	16.
1311-2605	14.	13.
1311-8401	28.	19.
1311-8401	28. 1	21.
1311-8401	31.	16.
1311-8406	31.	17.
1311-8409	14.	11.
1311-8409	32.	16.
1311-8411	28. 1	19.
1311-8414	32.	6.
1311-8414	32.	6. 1
1311-8434	28. 1	22.
1311-8517	31.	18.
1311-8524	28. 1	42.
1311-8533	2.	62.
1311-8533	4.	14.
1311-8533	31.	19.
1311-8534	2.	49.
1311-8536	4.	15.
1311-8537	4.	56.
1311-8538	28. 1	11.
1311-8539	14.	8.
1311-8539	28.	14.
1311-8540	14.	10.
1311-8543	4.	58.
1311-8548	4.	52.
1311-8549	4.	27.
1311-8549	14.	3.
1311-8549	32.	1.
1311-8550	14.	7.
1311-8550	32.	3.
1311-8550	32.	3. 1
1311-8552	14.	5.
1311-8552	32.	7.
1311-8553	4.	26.
1311-8556	14.	6.
1311-8556	32.	9.
1311-8557	32.	10.
1311-8559	32.	18.
1311-8560	28. 1	17.
1311-8560	31.	35.
1311-8561	28.	15.
1311-8561	31.	36.
1311-8562	28. 1	12.
1311-8563	32.	5.
1311-8564	31.	15. 1
1311-8566	2.	63.
1311-8566	28.	39.
1311-8566	28. 1	10.
1311-8566	31.	20.
1311-8568	28.	33.
1311-8568	28. 1	13.
1311-8583	2.	17.
1311-8583	4.	13.
1311-8583	28.	34.
1311-8583	28. 1	16.
1311-8591	26.	4.
1311-8593	32.	19.
1311-8594	16.	32.
1311-8599	2.	60.
1311-8599	3.	40.
1311-8599	4.	59.
1311-8599	13.	14.
1311-8600	4.	57.
1311-8601	2.	59.
1311-8601	3.	39.
1311-8601	13.	13.
1315-9109	17.	13.
1315-9109	18.	13.
1315-9131	18.	14.
1315-9167	17.	2.
1315-9167	18.	8.
1315-9171	17.	1.
1315-9177	17.	19.
1315-9187	17.	12.
1315-9188	17.	22.
1315-9225	17.	21.
1315-9226	17.	3.
1315-9226	18.	4.
1315-9245	18.	6.
1315-9260	17.	16.
1315-9284	17.	24.
1315-9285	17.	10.
1315-9285	18.	1.
1315-9286	17.	11.
1315-9289	17.	17.
1315-9290	17.	28.
1315-9291	17.	18.
1315-9292	17.	15.
1315-9293	17.	29.
1315-9294	17.	14.
1315-9295	17.	23.
1315-9296	17.	5.
1315-9324	17.	27.
1315-9325	17.	26.
1315-9326	17.	25.
1315-9331	18.	9.
1315-9332	18.	10.
1315-9333	18.	11.
1315-9334	18.	17.
1315-9336	18.	19.
1315-9337	18.	20.
1315-9338	18.	21.
1315-9339	18.	22.
1315-9374	17.	30.
1315-9375	17.	7.
1315-9393	17.	31.
1315-9394	17.	33.
1315-9395	17.	34.
1315-9500	16.	1.
1315-9501	16.	2.
1315-9503	16.	4.
1315-9504	16.	5.
1315-9505	16.	6.
1315-9506	16.	7.
1315-9507	16.	8.
1315-9508	16.	9.
1315-9509	16.	10.
1315-9510	16.	30.
1315-9512	16.	35.
1315-9513	16.	36.
1315-9514	16.	38.
1315-9515	16.	22.
1315-9516	16.	23.
1315-9517	16.	24.
1315-9518	16.	25.
1315-9519	16.	29.
1315-9520	16.	34.
1315-9521	16.	39.
1315-9522	16.	40.
1315-9523	16.	42.
1315-9524	16.	43.
1315-9525	16.	44.
1315-9526	16.	47.
1315-9529	16.	31.
1315-9530	16.	3.
1315-9531	16.	41.
1315-9532	16.	45.
1315-9533	16.	48.
1316-0114	14.	17.
1316-0116	32.	15.
1316-0117	12.	14.
1316-0119	12.	14. 1
1316-0120	14.	18.
1316-0121	14.	19.
1316-9025	12.	31.
1316-9026	12.	31. 1
1317-0203	2.	52.
1317-0203	28. 1	23.
1317-0203	31.	34.
1317-0208	2.	51.
1317-0208	2.	64.
1317-0208	4.	2.
1317-0208	10.	12.
1317-0302	2.	27.
1317-0302	28.	7.
1317-0302	31.	21.
1317-0435	31.	22.
1317-0452	31.	23.
1317-0466	2.	22.
1317-0468	2.	45.
1317-0488	4.	54.
1317-0491	28.	11.
1317-0492	28.	16.
1317-0493	28.	17.
1317-0494	32.	17.
1317-0495	4.	1.
1317-0498	32.	13.
1317-0499	32.	14.
1317-0500	32.	2.
1317-0501	28.	12.
1317-0516	32.	21.
1317-0518	32.	4.
1317-0522	31.	24.
1317-0524	32.	12.
1317-0525	32.	8.
1317-0526	28.	13.
1317-0532	2.	20.
1317-0532	28.	38.
1317-0535	2.	18.
1317-0535	28. 1	18.
1317-0542	32.	4. 1
1317-0667	32.	20.
1317-0715	2.	24.
1317-0715	28.	8.
1317-0725	31.	19. 1
1317-0726	28. 1	14.
1317-0727	14.	14.
1317-0728	28. 1	43.
1317-0729	14.	9.
1317-0730	2.	20. 1
1317-0809	14.	23.
1317-0810	14.	16.
1317-0811	14.	12.
1317-0812	14.	27.
1317-0813	14.	4.
1317-0814	14.	28.
1317-0815	14.	29.
1317-0816	31.	23. 1
1317-0818	28. 1	25.
1317-0819	28. 1	8.
1317-0820	28. 1	9.
1317-0821	28. 1	24.
1317-0822	28. 1	20.
1317-0823	28. 1	46.
1317-0824	2.	45. 1
1317-0825	4.	54. 1
1317-0826	4.	1. 1
1317-0830	28. 1	45.
1317-9042	28.	27.
1317-9044	28.	25.
1317-9044	28. 1	33.
1317-9046	28.	26.
1317-9139	28.	5.
1317-9139	28. 1	5.
1317-9140	28.	4.
1317-9152	2.	31.
1317-9155	2.	30.
1317-9156	2.	29.
1317-9199	31.	26.
1317-9203	31.	30.
1317-9219	2.	32.
1317-9220	2.	28.
1317-9241	28.	6.
1317-9241	28. 1	6.
1317-9246	28.	3.
1317-9248	28.	2.
1317-9262	28.	36.
1317-9264	2.	37.
1317-9272	28.	35.
1317-9283	31.	29.
1317-9285	31.	27.
1317-9286	31.	28.
1317-9287	31.	31.
1317-9294	4.	11.
1317-9295	4.	5.
1317-9296	4.	8.
1317-9297	4.	6.
1317-9298	4.	9.
1317-9300	4.	18.
1317-9301	4.	19.
1317-9302	4.	21.
1317-9303	4.	10.
1317-9304	4.	20.
1317-9308	28.	24.
1317-9309	28.	28.
1317-9335	32.	27.
1317-9350	28.	4. 1
1317-9350	28. 1	4.
1317-9351	28.	3. 1
1317-9351	28. 1	3.
1317-9352	28.	2. 1
1317-9352	28. 1	2.
1317-9353	28.	35. 1
1317-9353	28. 1	48.

VARENUMMER	FIGUR	POS.
1317-9360	28. 1	35.
1317-9361	28. 1	32.
1317-9362	28. 1	34.
1317-9363	28. 1	36.
1317-9364	28. 1	37.
1317-9365	15.	13.
1317-9366	15.	14.
1317-9367	14.	15.
1317-9500	28. 1	48. 1
1321-2305	27.	8.
1321-5308	4.	44.
1322-2105	27.	7.
1322-5101	4.	43.
1323-3204	27.	6.
1323-5402	4.	42.
1323-9325	27.	4.
1323-9637	25.	3.
1323-9637	29.	3.
1323-9638	25.	5.
1323-9639	25.	6.
1323-9639	29.	6.
1323-9640	25.	7.
1323-9640	29.	7.
1323-9644	25.	8.
1323-9644	29.	8.
1323-9646	29.	5.
1323-9647	29.	9.
1323-9649	29.	50.
1323-9657	25. 1	3.
1323-9683	25. 1	4.
1323-9684	25. 1	5.
1323-9685	25. 1	6.
1323-9686	25. 1	7.
1323-9687	25. 1	8.
1323-9688	25. 1	50.
1324-8111	29.	0.
1324-8310	25.	0.
1324-8311	25. 1	0.
1331-2306	12.	28.
1331-3106	18.	12.
1331-3301	6.	10.
1331-4105	6.	17.
1331-4307	12.	27.
1331-5304	6.	3.
1331-7404	1.	6.
1331-9907	25.	4.
1331-9909	16.	11.
1331-9910	16.	12.
1331-9911	16.	14.
1331-9912	16.	15.
1331-9994	16.	13.
1331-9994	17.	4.
1331-9994	17.	8.
1331-9994	18.	5.
1331-9994	29.	4.
1332-3602	16.	16.
1332-4401	16.	18.
1332-4801	16.	17.
1332-4801	17.	32.
1332-4801	18.	16.
1335-5501	2.	40.
1335-5502	3.	35.
1335-5504	1.	18.
1335-5504	2.	46.
1335-5504	4.	31.
1335-5504	27.	3.
1335-5505	4.	53.
1335-5524	1.	18. 1
1335-5525	3.	38.
1335-5526	4.	31. 1
1335-5526	27.	3. 1
1337-2498	2.	2.
1337-2498	28.	40.
1337-2498	28. 1	38.
1337-2499	2.	47.
1337-2499	28.	20.
1337-2499	28. 1	26.
1338-0102	18.	7.
1338-0126	5.	5.
1339-5502	6.	28.

VARENUMMER	FIGUR	POS.
1340-1406	19.	0.
1340-6418	22.	0.
1340-6439	24.	0.
1340-6440	21.	0.
1340-7128	5.	15.
1340-9001	24.	13.
1340-9005	5.	19.
1340-9006	5.	16.
1340-9022	21.	23.
1340-9022	22.	23.
1340-9023	21.	27.
1340-9023	22.	27.
1340-9028	19.	11.
1340-9028	21.	11.
1340-9028	22.	12.
1340-9028	24.	11.
1340-9055	23.	14.
1340-9056	20.	16.
1340-9073	19.	23.
1340-9073	24.	23.
1340-9082	19.	27.
1340-9082	24.	27.
1340-9096	19.	99.
1340-9114	5.	17.
1340-9118	20.	0.
1340-9135	22.	11.
1340-9135	23.	0.
1340-9153	19.	21.
1340-9153	21.	21.
1340-9153	22.	21.
1340-9153	24.	21.
1340-9200	20.	10.
1341-9028	5.	18.
1341-9160	23.	11.
1341-9162	20.	14.
1341-9188	19.	22.
1341-9188	21.	22.
1341-9188	22.	22.
1341-9188	24.	22.
1341-9189	23.	15.
1341-9411	19.	52.
1341-9411	22.	52.
1341-9411	24.	52.
1341-9436	23.	10.
1341-9523	19.	12.
1341-9523	21.	12.
1341-9523	22.	13.
1341-9523	24.	12.
1341-9524	20.	2.
1341-9524	23.	2.
1341-9561	20.	12.
1341-9562	20.	13.
1341-9569	20.	11.
1341-9587	23.	13.
1341-9618	19.	54.
1341-9618	22.	53.
1341-9618	24.	53.
1341-9630	19.	53.
1341-9641	19.	55.
1341-9641	22.	55.
1341-9641	24.	54.
1341-9643	20.	9.
1341-9644	20.	15.
1341-9733	23.	12.
1342-1288	5.	27.
1363-0227	5.	7.
1363-0228	5.	35.
1363-9043	5.	23.
1380-0013	9.	6.
1380-0128	10.	0.
1391-0501	30.	2.
1391-0510	30.	3.
1391-0702	15.	5.
1391-0702	33.	5.
1391-0703	15.	6.
1391-0703	33.	6.
1391-0706	15.	4.
1391-0706	33.	4.
1391-0707	15.	1.
1391-0707	15.	3.

VARENUMMER	FIGUR	POS.
1391-0707	33.	1.
1391-0707	33.	3.
1391-0711	33.	11.
1391-0712	33.	12.
1391-0716	15.	2.
1391-0716	33.	2.
1391-0747	33.	8.
1391-0748	33.	14.
1391-0873	15.	22.
1391-0873	33.	7.
1391-0873	33.	10.
1391-0873	33.	13.
1391-9037	15.	19.
1391-9038	15.	12.
1391-9039	15.	11.
1391-9040	15.	7.
1391-9041	15.	8.
1393-0138	2.	44.
1393-0139	28.	9.
1393-0139	31.	32.
1393-0140	2.	26.
1393-0162	7.	9.
1393-0170	5.	14.
1393-0171	1.	10.
1399-0150	1.	14.
1399-0179	28.	30.
1399-0185	3.	3.
1399-0240	7.	7.
1399-0240	7.	28.
1399-0240	28.	30. 1
1399-0240	28. 1	29.
1399-0240	31.	7.
1421-6599	6.	4.
1431-2299	2.	57.
1433-0314	7.	23.
1433-0316	7.	19.
1433-0320	7.	20.
1434-0108	3.	19.
1434-0110	2.	39.
1501-0009	19.	5.
1501-0009	22.	5.
1501-0009	24.	5.
1501-0010	19.	4.
1501-0010	22.	4.
1501-0010	24.	4.
1501-0022	19.	51.
1501-0022	22.	51.
1501-0022	22.	54.
1501-0022	24.	51.
1501-0108	21.	26.
1501-0108	22.	26.
1501-0111	21.	25.
1501-0111	22.	25.
1501-0113	19.	25.
1501-0113	24.	25.
1501-0117	19.	26.
1501-0117	24.	26.
2061-002X	3.	5.
2061-222X	6.	26.
2062-777X	1.	11.
2065-383X	7.	29.
2080-384X	7.	22.
2080-387X	2.	42.
2080-469X	2.	43.
2080-707X	6.	1.
2081-029X	9.	9.
2081-039X	8.	3.
2083-251X	1.	8.
2083-253X	2.	7.
2083-254X	2.	10.
2083-373X	6.	24.
2083-408X	5.	24.
2083-409X	5.	28.
2083-410X	5.	29.
2083-411X	5.	30.
2083-420X	1.	22.
2083-469X	31.	13.
2083-470X	31.	12.
2083-521X	30.	4.
2083-526X	31.	25.

VARENUMMER	FIGUR	POS.
2083-544X	2.	12.
2083-579X	27.	12.
2083-665X	27.	10.
2083-794X	1.	23.
2083-840X	31.	8.
2083-872X	2.	5.
2083-881X	1.	23. 1
2083-885X	1.	31.
2083-894X	2.	15.
2083-896X	4.	49.
2083-987X	31.	5.
2083-991X	31.	10.
2083-992X	31.	4.
2083-993X	31.	9.
2083-994X	31.	3.
2083-995X	31.	11.
2083-997X	31.	6.
2085-189X	10.	18.
2085-214X	10.	25.
2085-615X	9.	13.
2085-616X	9.	14.
2085-618X	10.	10.
2085-619X	10.	9.
2085-621X	10.	8.
2085-624X	10.	21.
2085-625X	10.	22.
2085-626X	10.	24.
2085-627X	10.	19.
2085-628X	10.	17.
2085-630X	10.	1.
2085-632X	10.	3.
2085-633X	10.	4.
2085-634X	10.	15.
2085-635X	10.	6.
2085-637X	10.	11.
2085-638X	10.	5.
2085-639X	10.	20.
2085-640X	10.	23.
2085-641X	10.	14.
2085-642X	10.	16.
2085-643X	10.	2.
2086-817X	4.	49. 1
2112-125X	3.	37.
2125-185X	33.	17.
2129-776X	33.	15.
2222-600X	28. 1	43. 1
2223-220X	1.	26.
2225-092X	1.	28.
2225-366X	28.	1.
2225-386X	7.	12.
2225-386X	31.	14.
2225-394X	9.	2.
2225-396X	9.	12.
2225-397X	9.	1.
2225-563X	6.	9.
2225-640X	6.	30.
2226-003X	3.	2.
2226-059X	2.	36.
2226-070X	6.	22.
2226-071X	6.	21.
2226-190X	3.	4.
2226-216X	3.	15.
2226-218X	3.	7.
2226-603X	3.	18.
2226-830A	5.	22.
2226-900X	6.	19.
2227-601X	7.	21.
2227-713X	28.	1. 1
2227-713X	28. 1	1.
2227-790X	28. 1	1. 1
2228-044A	8.	9.
2228-109X	26.	1.
2228-165X	26.	2.
2228-208X	1.	25.
2228-220X	2.	8.
2228-221X	1.	1.
2228-222X	1.	2.
2228-224X	1.	7.
2228-225X	1.	5.
2228-226X	1.	9.

NUMMERNØGLE - NUMMERSCHLUSSEL - NUMBER KEY - LISTE DES NUMEROS

VARENUMMER	FIGUR	POS.
2228-227X	1.	12.
2228-230X	2.	13.
2228-234X	2.	4.
2228-235X	2.	6.
2228-257X	2.	14.
2228-258X	2.	54.
2228-331X	6.	23.
2228-332X	6.	27.
2228-341X	4.	32.
2228-354X	3.	36.
2228-355X	3.	14.
2228-374X	5.	10.
2228-394X	5.	2.
2228-427X	2.	11.
2228-465X	4.	22.
2228-485X	8.	8.
2228-560X	8.	7.
2228-566X	8.	1.
2228-592X	9.	7.
2228-614X	8.	4.
2228-637X	9.	10.
2228-652X	9.	4.
2228-692X	4.	17.
2228-693X	4.	4.
2228-732X	6.	11.
2228-760X	26.	6.
2228-761X	26.	3.
2228-762X	26.	7.
2228-764X	7.	11.
2228-765X	7.	14.
2228-769X	7.	17.
2228-770X	5.	11.
2228-773X	7.	10.
2228-774X	7.	6.
2228-775X	7.	4.
2228-780X	5.	9.
2228-782X	7.	13.
2228-783X	7.	15.
2228-805X	7.	16.
2228-806X	7.	3.
2228-861X	1.	30.
2228-929X	14.	21.
2228-935X	2.	50. 1
2228-936X	15.	9.
2229-197X	13.	1.
2229-296X	2.	41.
2229-298X	3.	9.
2229-334X	13.	8.
2229-341X	12.	22.
2229-342X	12.	17.
2229-344X	12.	15.
2229-346X	12.	29.
2229-357X	12.	5.
2229-364X	12.	9.
2229-365X	12.	25.
2229-368X	12.	26.
2229-369X	12.	23.
2229-370X	12.	1.
2229-377X	12.	4.
2229-432X	33.	9.
2229-464X	4.	25.
2229-469X	12.	12.
2229-506X	32.	11.
2229-516X	2.	50.
2229-524A	28.	23. 1
2229-524A	28. 1	31.
2229-524X	28.	23.
2229-546X	13.	3.
2229-551X	13.	7.
2229-552X	13.	9.
2229-553X	13.	5.
2229-554X	13.	11.
2229-556X	3.	32.
2229-557X	3.	33.
2229-558X	3.	31.
2229-559X	3.	30.
2229-565X	12.	10.
2229-566X	12.	3.
2229-567X	12.	7.
2229-569X	32.	23.
2229-570X	32.	25.
2229-571X	12.	16.
2229-572X	32.	24.
2229-577X	5.	6.
2229-578X	6.	20.
2229-584X	7.	2.
2229-585X	7.	8.
2229-587X	7.	24.
2229-588X	5.	25.
2229-589X	7.	1.
2229-590X	5.	8.
2229-591X	11.	5.
2229-592X	11.	3.
2229-593X	11.	4.
2229-594X	11.	2.
2229-595X	11.	6.
2229-596X	11.	1.
2229-598X	11.	7.
2229-599X	11.	8.
2229-604X	27.	9.
2229-617X	28.	22.
2229-617X	28. 1	41.
2229-622X	5.	34.
2229-626X	5.	33.
2229-632X	8.	10.
2229-633X	1.	15.
2229-634X	1.	29.
2229-725X	11.	9.
2229-726X	11.	10.
2229-728X	7.	27.
2229-771X	28.	37.
2229-771X	28. 1	40.
2229-780X	2.	56.
2229-834X	5.	4.
2229-840X	4.	23.
2229-840X	4.	55.
2229-921X	14.	20.
2229-954X	15.	18.
2229-956X	14.	2.
2229-958X	28. 1	47.
2229-959X	15.	15.
2229-960X	15.	16.
2229-961X	15.	20.
2229-965X	15.	17.
2279-153X	1.	24.
2307-111X	28.	18.
2307-111X	31.	33.
2320-271X	6.	29.
2320-295X	6.	14. 1
3060-054X	6.	16.
3081-036X	8.	6.
3083-011X	3.	6.
3083-377X	3.	26.
3083-510X	30.	6.
3083-733X	4.	24.
3083-888X	2.	58.
3083-888X	3.	41.
3083-888X	13.	12.
3083-988X	31.	2.
3085-250X	10.	30.
3085-251X	10.	31.
3085-259X	10.	32.
3086-184X	1.	19. 2
3125-182X	33.	16.
3191-083X	1.	21.
3191-083X	28.	32.
3191-083X	28. 1	28.
3221-295X	27.	5.
3225-087X	1.	27.
3225-153X	9.	17.
3225-330X	6.	14.
3225-395X	9.	3.
3225-750X	4.	41.
3226-109X	5.	20.
3226-164X	5.	3.
3226-167X	2.	33.
3226-182X	5.	21.
3226-213X	3.	17.
3226-392X	3.	11. 1
3226-805A	8.	2. 1
3226-805X	8.	2.
3227-662X	28. 1	27. 1
3227-663X	28. 1	30. 1
3228-223X	1.	3.
3228-228X	16.	0.
3228-233X	2.	3.
3228-238X	2.	35.
3228-390X	4.	30.
3228-483X	8.	5.
3228-496X	3.	11.
3228-506X	1.	20.
3228-608X	9.	11.
3228-696X	1.	19.
3228-744X	9.	15.
3228-749X	1.	16.
3228-753X	9.	5.
3228-772X	5.	13.
3228-778X	5.	12.
3228-779X	18.	0.
3228-818X	8.	12.
3228-847X	1.	19. 1
3228-860X	1.	16. 1
3228-931X	11.	1. 1
3228-937X	15.	21.
3228-938X	14.	25.
3228-938X	32.	21. 1
3229-268X	3.	25.
3229-308X	12.	2.
3229-330X	12.	24.
3229-345X	12.	13.
3229-363X	12.	8.
3229-382X	3.	12.
3229-409A	4.	28. 1
3229-409B	4.	28. 2
3229-409X	4.	28.
3229-410A	4.	29. 1
3229-410B	4.	29. 2
3229-410X	4.	29.
3229-433X	33.	18.
3229-445X	5.	1.
3229-450X	3.	10.
3229-505X	3.	34.
3229-505X	13.	1. 1
3229-526X	17.	0.
3229-537X	2.	9.
3229-538X	2.	1.
3229-540X	3.	1.
3229-545X	12.	18.
3229-547X	3.	29.
3229-548X	13.	2.
3229-549X	13.	10.
3229-550X	13.	6.
3229-560X	13.	4.
3229-561X	12.	20.
3229-562X	12.	6.
3229-563X	12.	19.
3229-564X	12.	11.
3229-568X	32.	22.
3229-573X	3.	16.
3229-574X	3.	28.
3229-575X	3.	13.
3229-576X	3.	27.
3229-579X	6.	5.
3229-580X	6.	25.
3229-581X	6.	15.
3229-583X	7.	5.
3229-586X	7.	18.
3229-600X	27.	1.
3229-601X	27.	2.
3229-607X	12.	21.
3229-614X	28.	29.
3229-614X	28. 1	27.
3229-615X	28.	31.
3229-615X	28. 1	30.
3229-616X	28.	21.
3229-616X	28. 1	39.
3229-624X	5.	32.
3229-625X	7.	25.
3229-631X	1.	98.
3229-703A	13.	4. 2
3229-703X	13.	4. 1
3229-707X	12.	18. 1
3229-783X	32.	22. 1
3229-955X	14.	24.
3229-964X	14.	1.
3229-977X	15.	10.
3889-140X	1.	99.
4220-1258	31.	1.
4220-1261	31.	1. 1
4220-1319	7.	26.
4220-1412	8.	11.
4220-6005	30.	1.
4220-9061	12.	30.

FIGURNØGLE - FIGURSCHLÜSSEL - FIGURE KEY - LISTE DE FIGURES

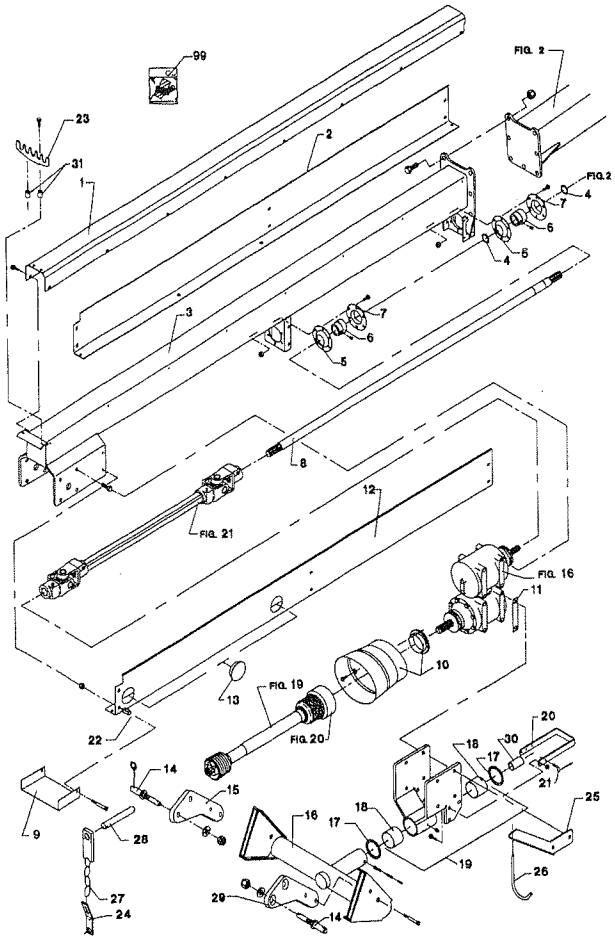

Fig. 01.0

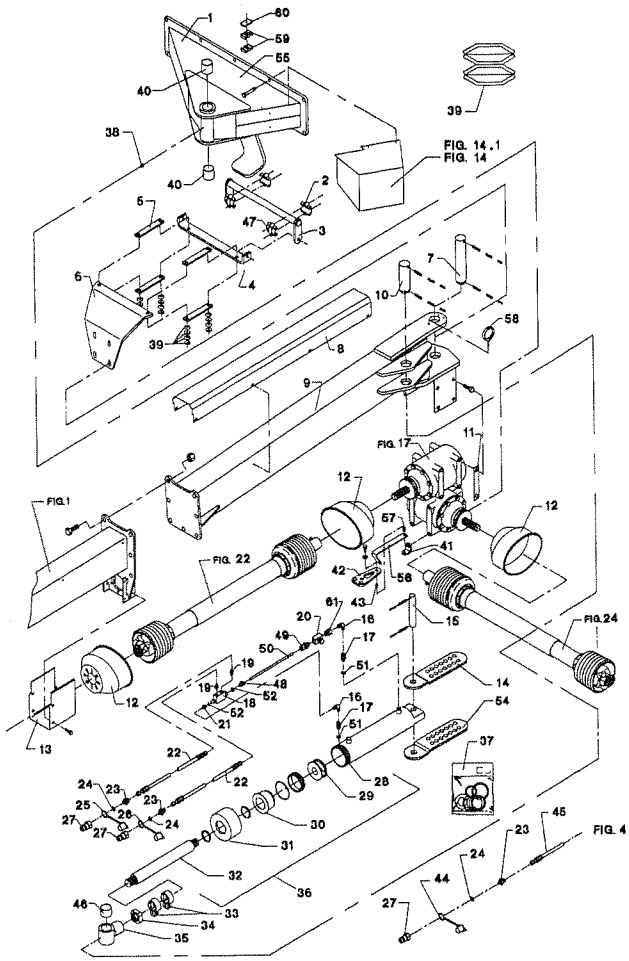

Fig. 02.0

Fig. 03.0

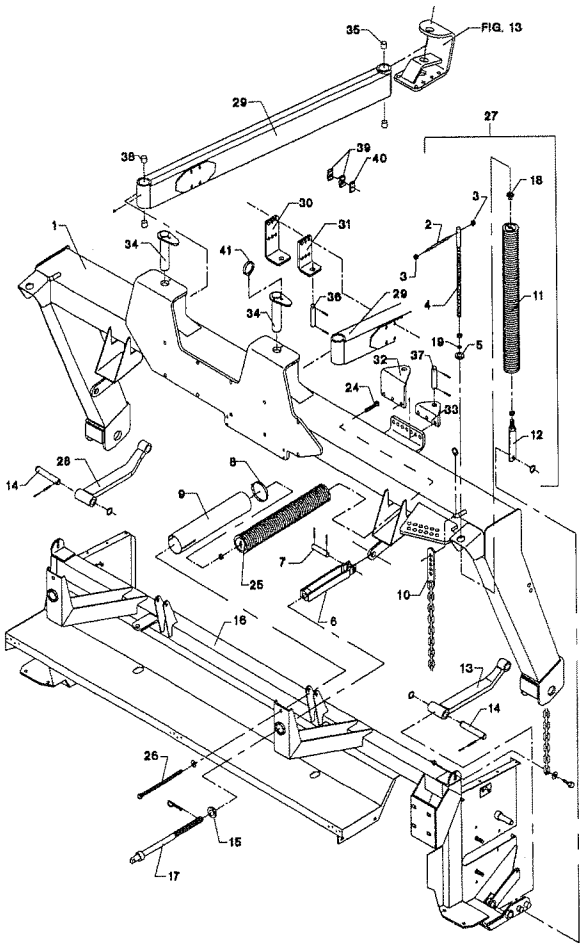

Fig. 04.0

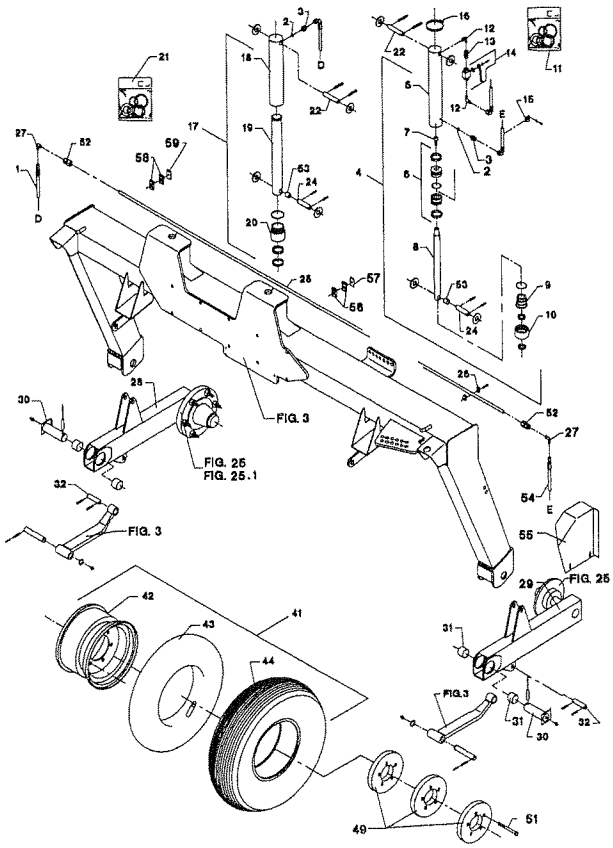

FIGURNØGLE - FIGURSCHLÜSSEL - FIGURE KEY - LISTE DE FIGURES

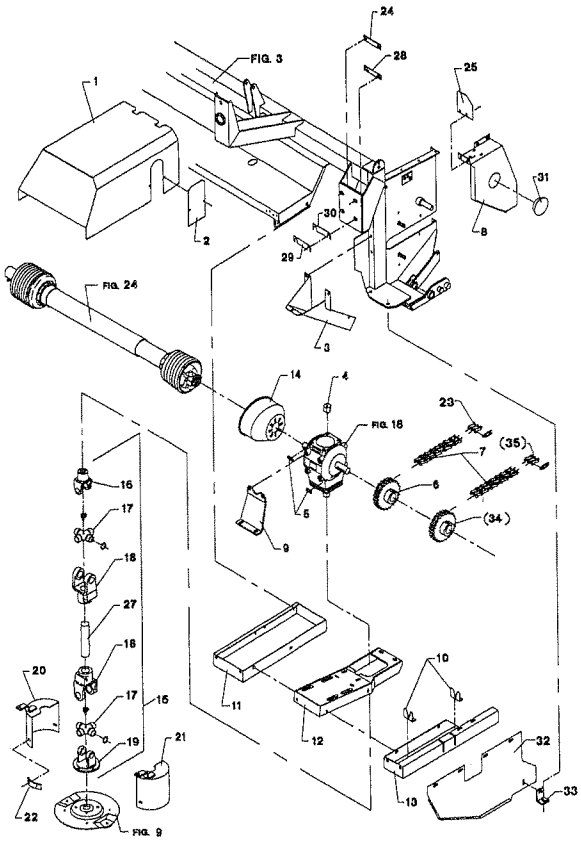

Fig. 05.0

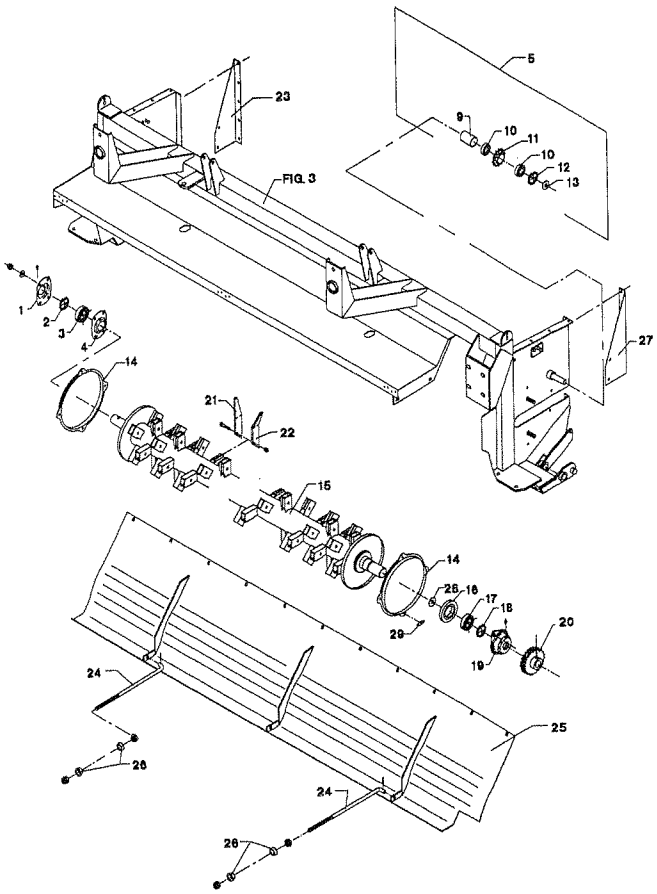

Fig. 06.0

Fig. 07.0

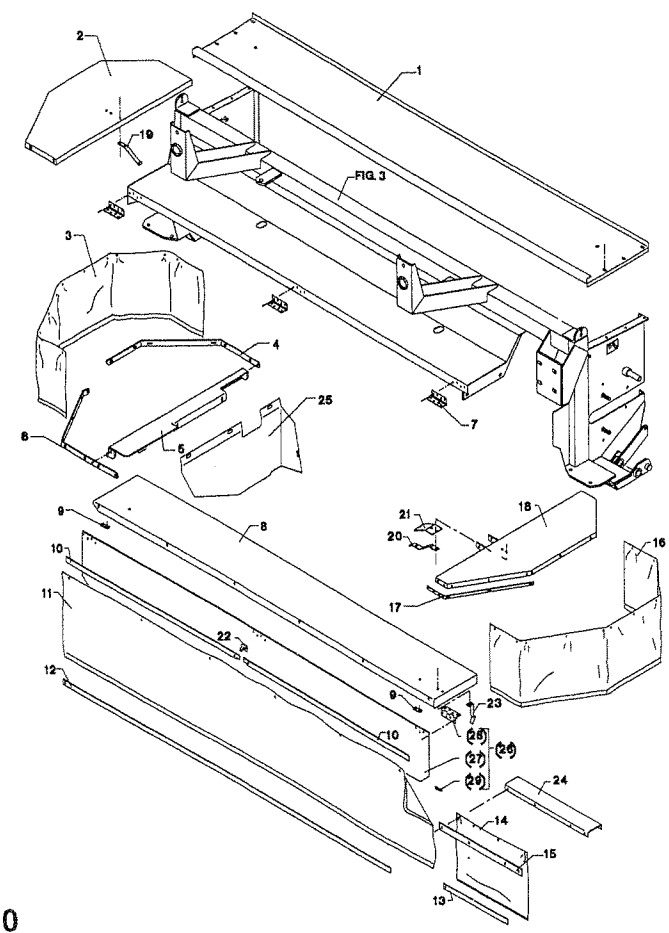

Fig. 08.0

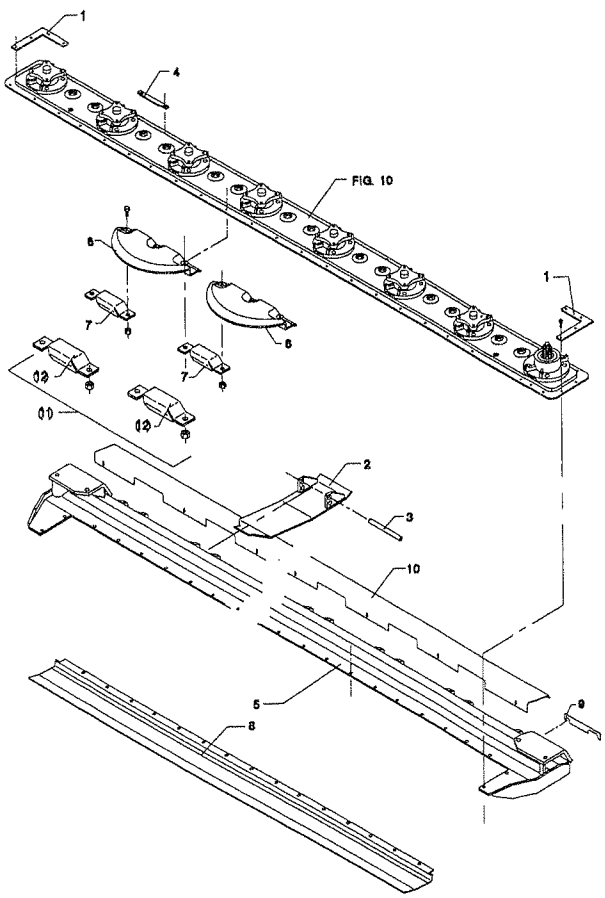

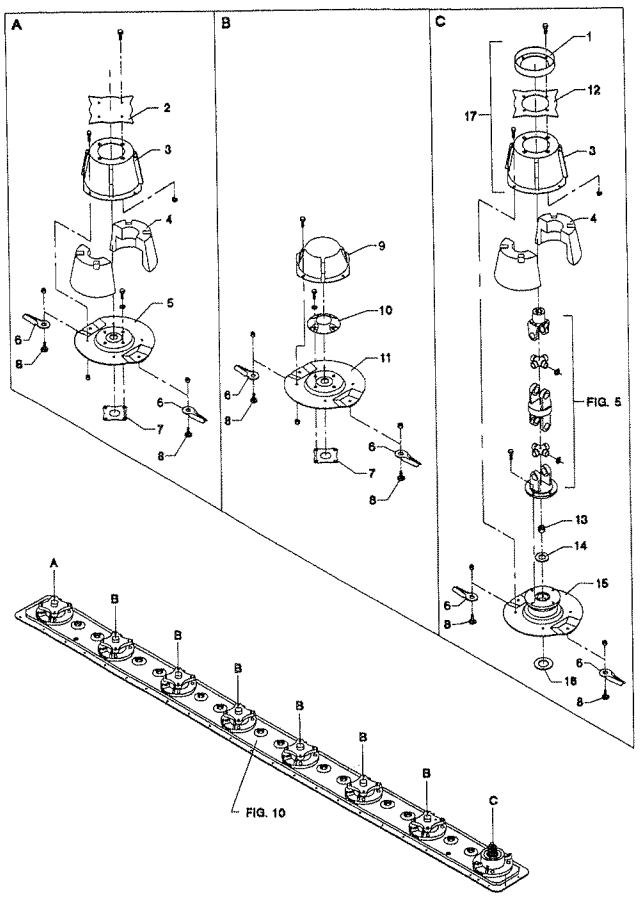

Fig. 09.0

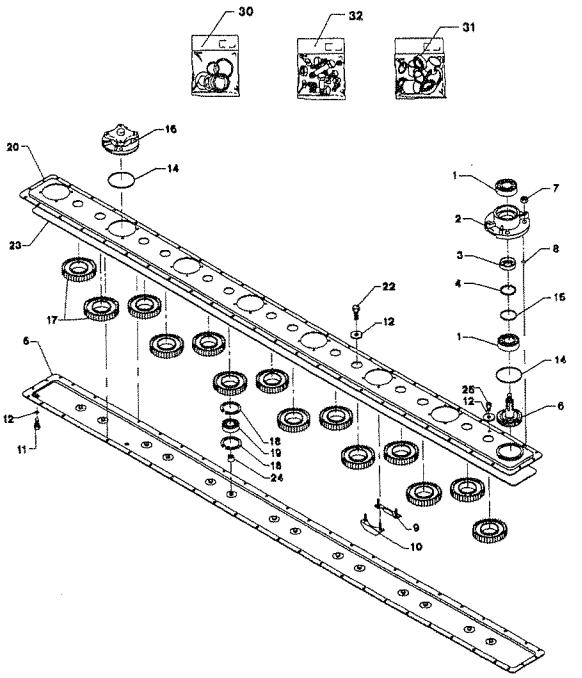

Fig. 10.0

Fig. 11.0

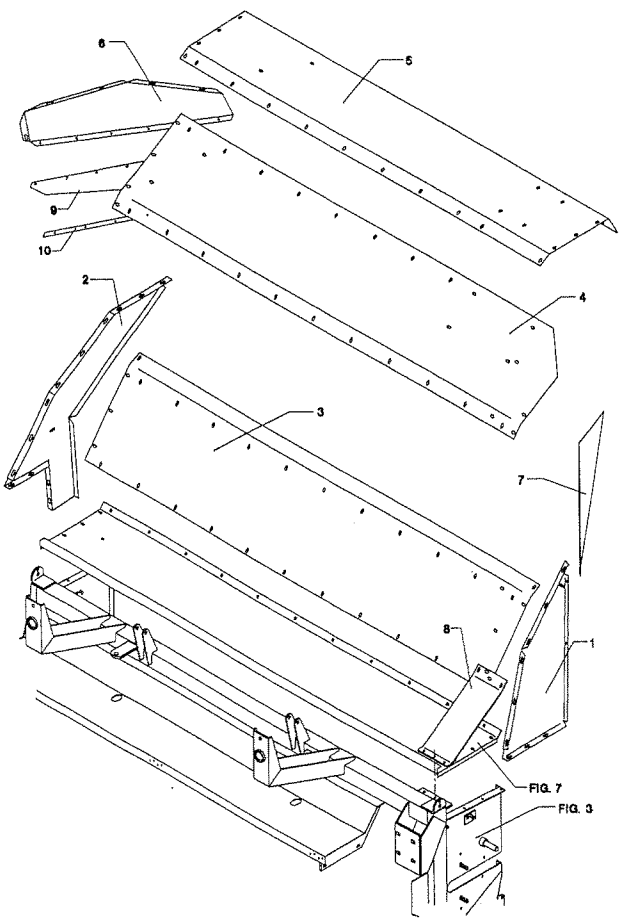

Fig.12.0

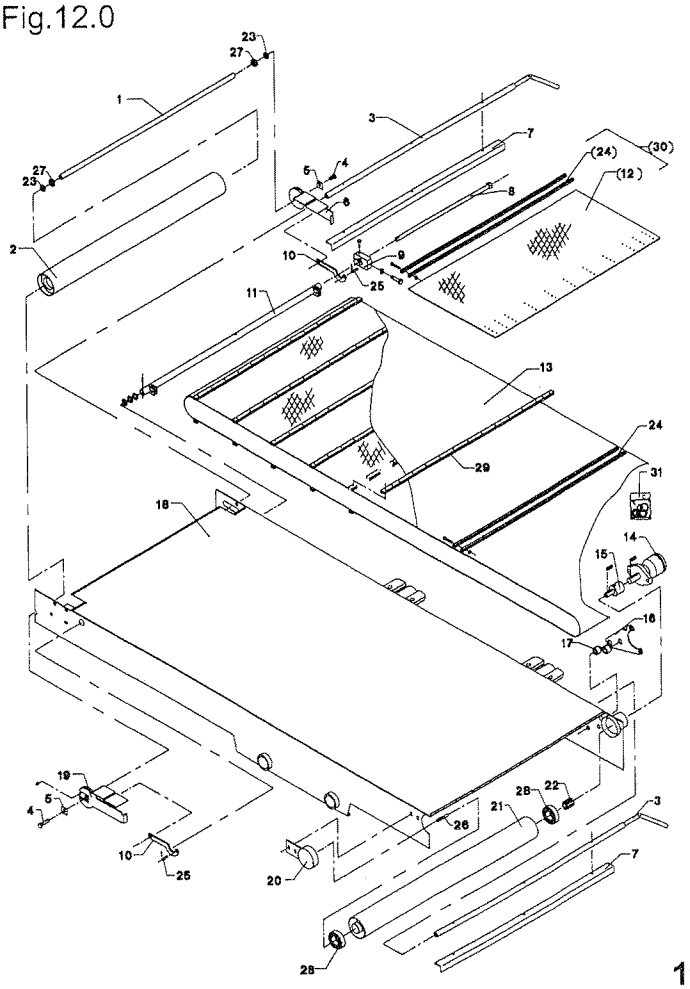

FIGURNØGLE - FIGURSCHLÜSSEL - FIGURE KEY - LISTE DE FIGURES

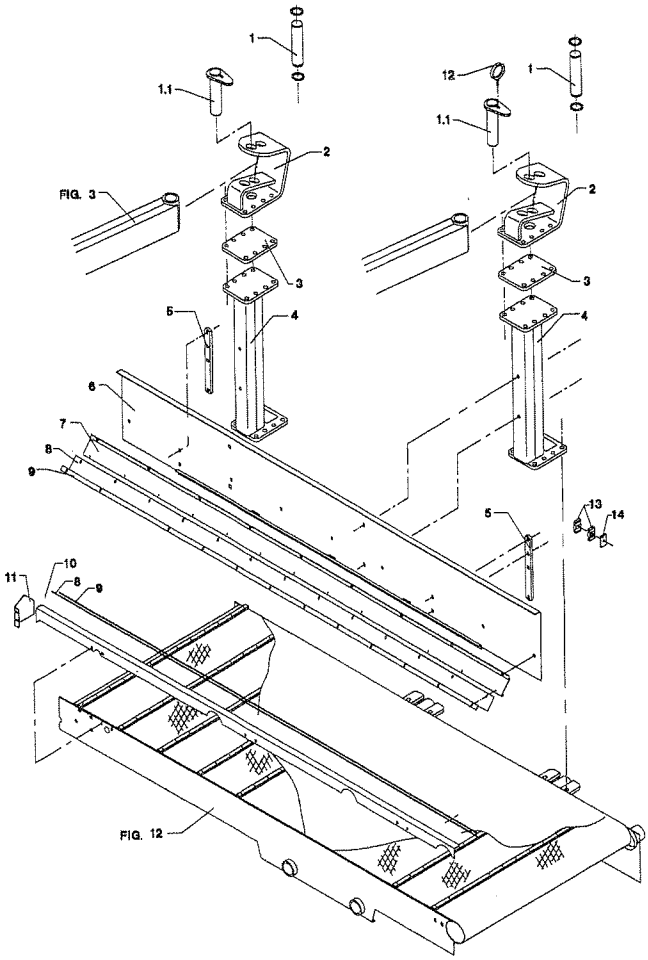

Fig. 13.0

Fra maskinnr. 1001<=1043 se fig. 32
Von Fabrikationsnummer 1001<=1043 siehe Fig. 32
From machine serial No. 1001<=1043 see fig. 32

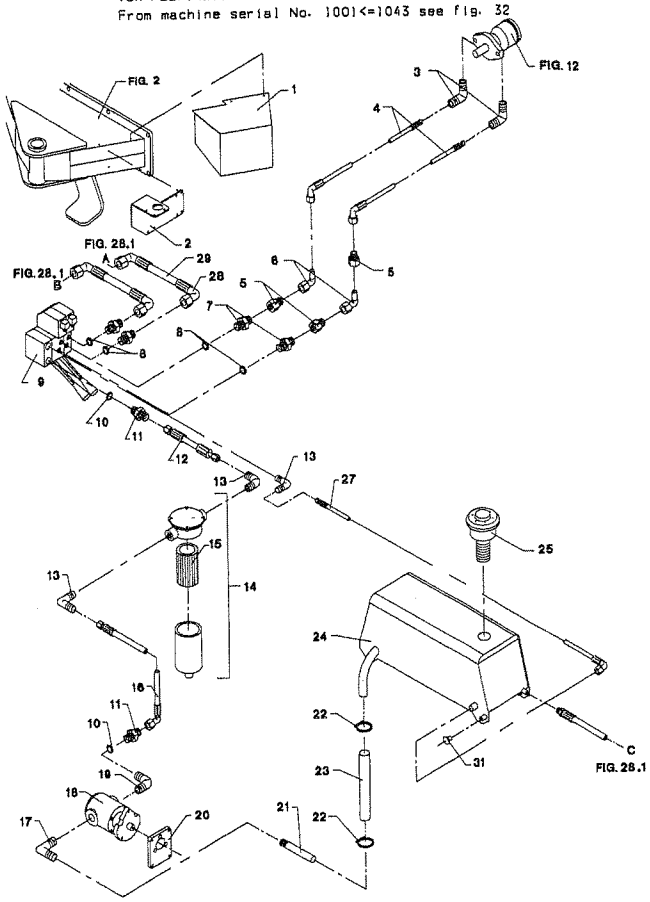

Fig. 14.0

Fig.15.0

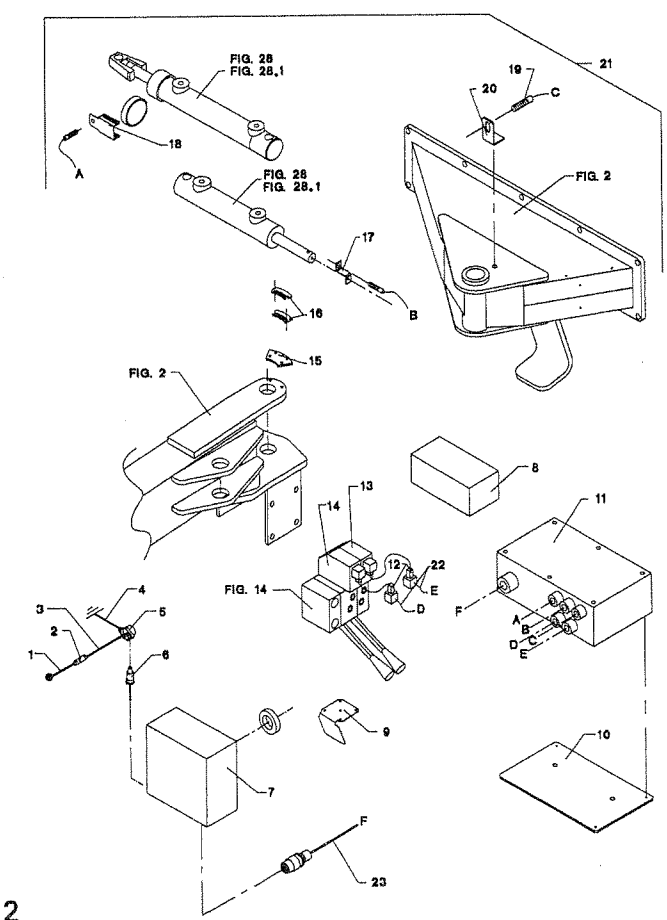

Fig. 16.0

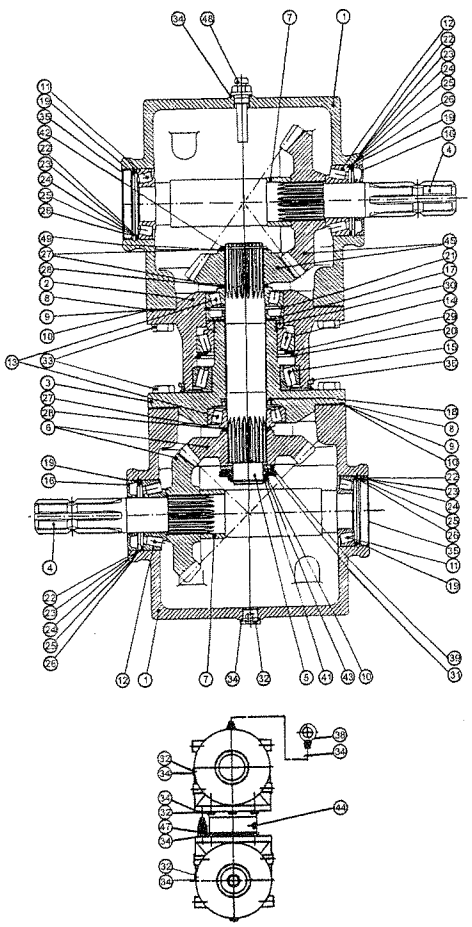

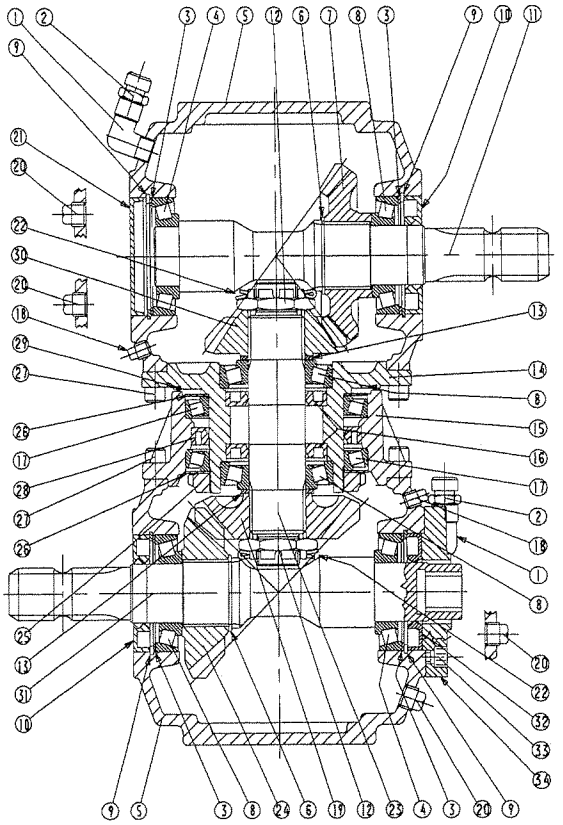

Fig. 17.0

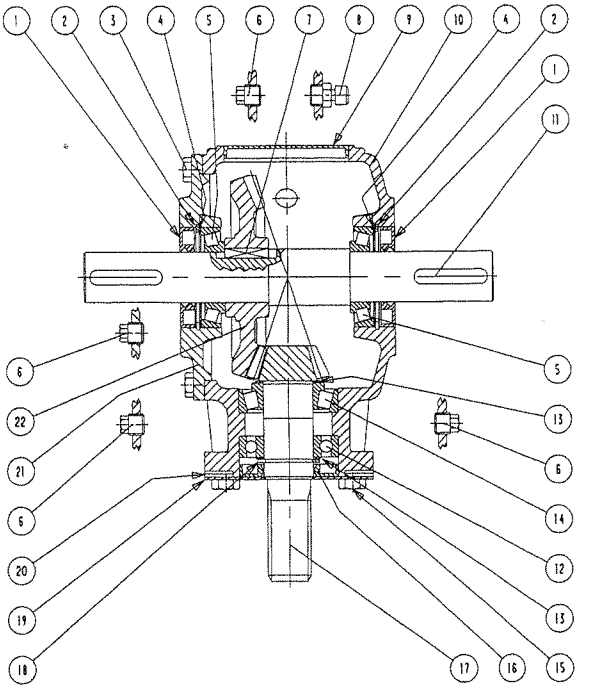

Fig. 18.0

Fig. 19.0

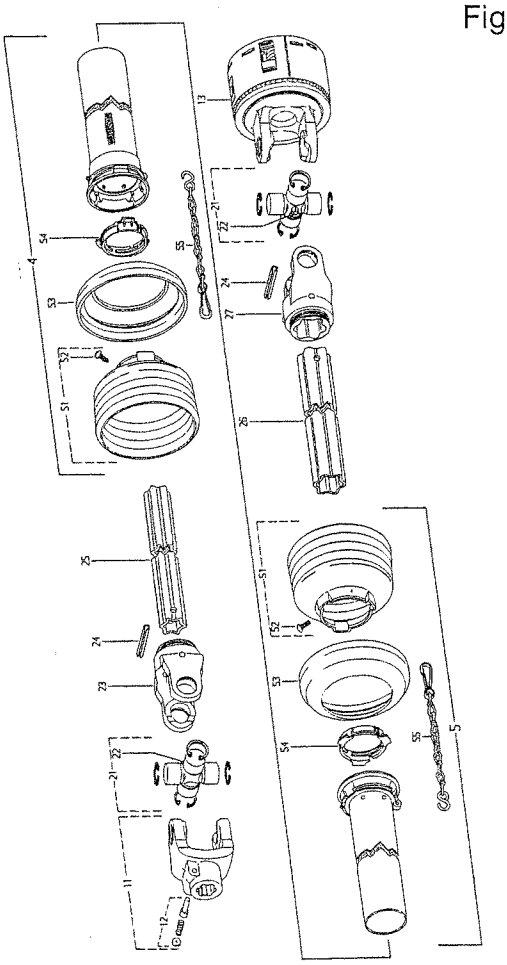

Fig. 20.0

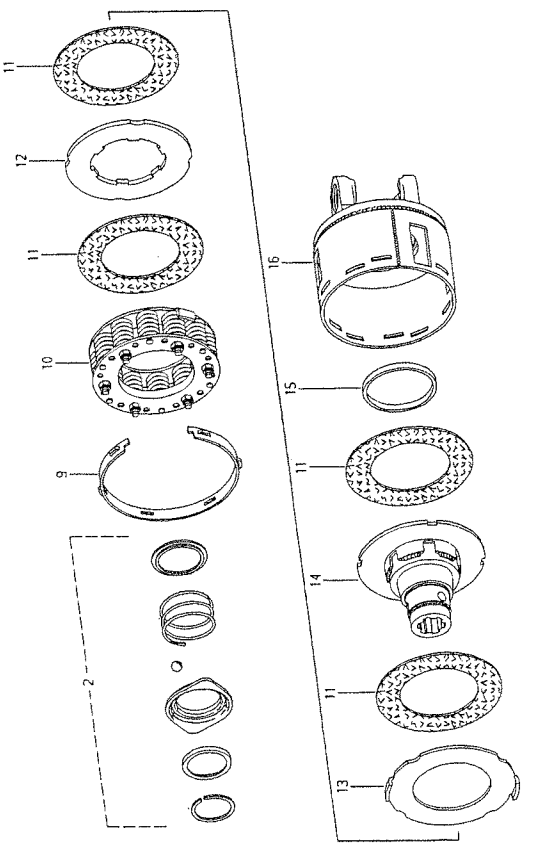

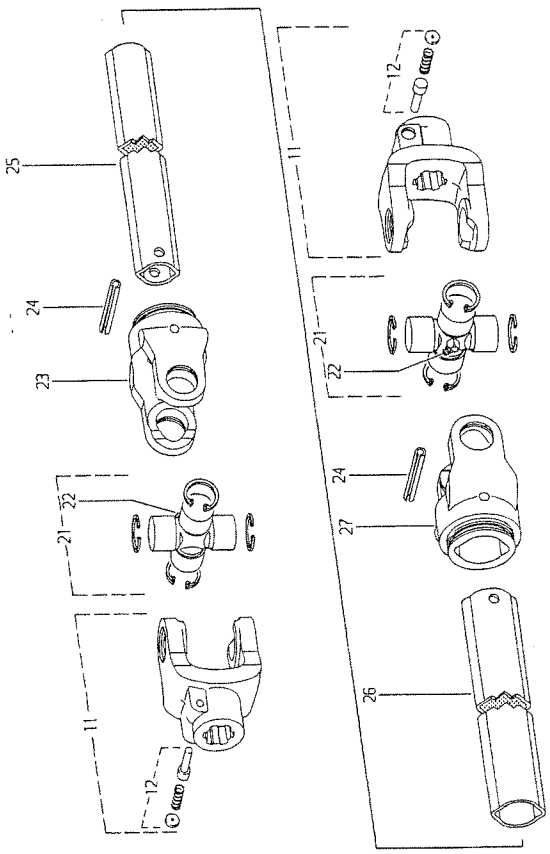

Fig. 21.0

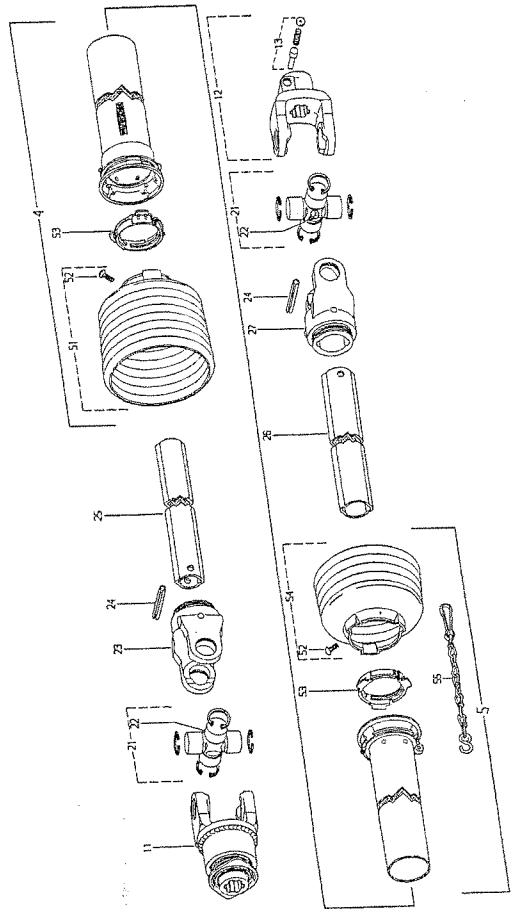

Fig. 22.0

Fig. 23.0

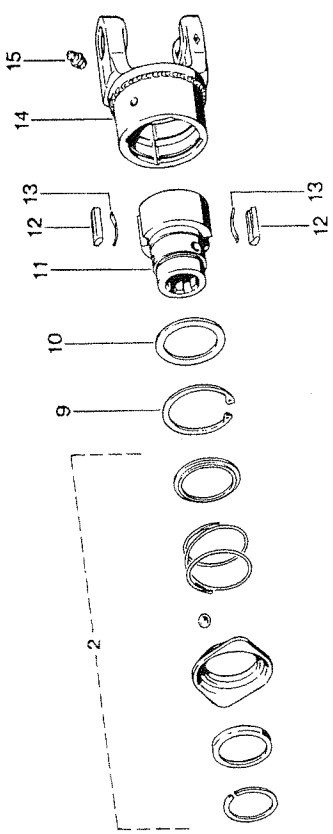

Fig. 24.0

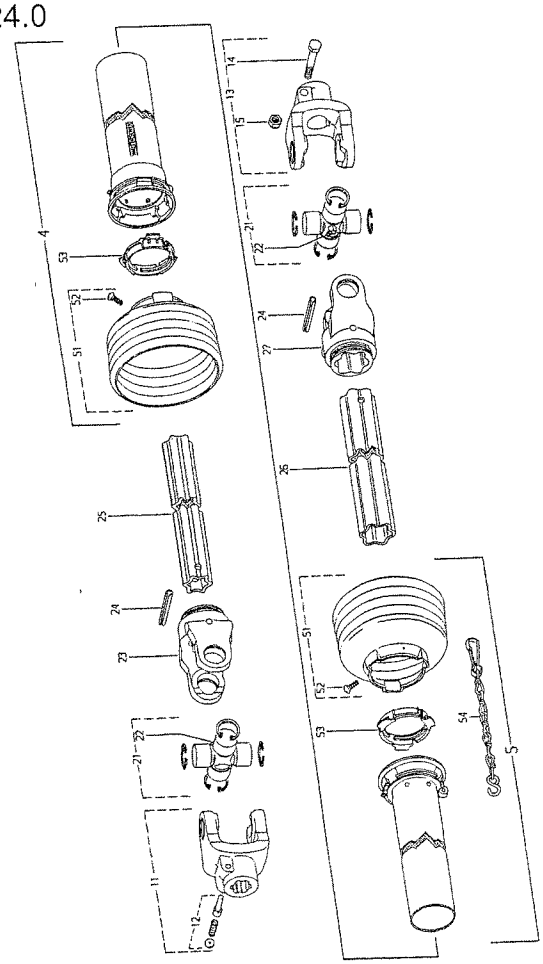

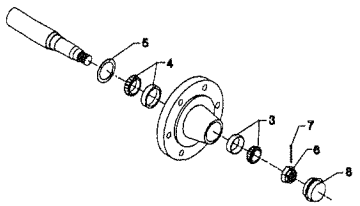

Fig. 25.0

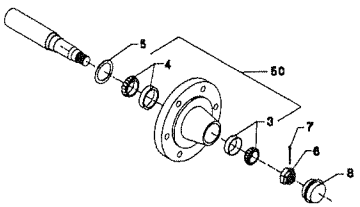

Fig. 25.1

Fig. 26.0

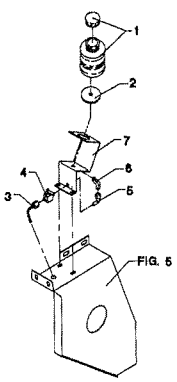

Fig. 27.0

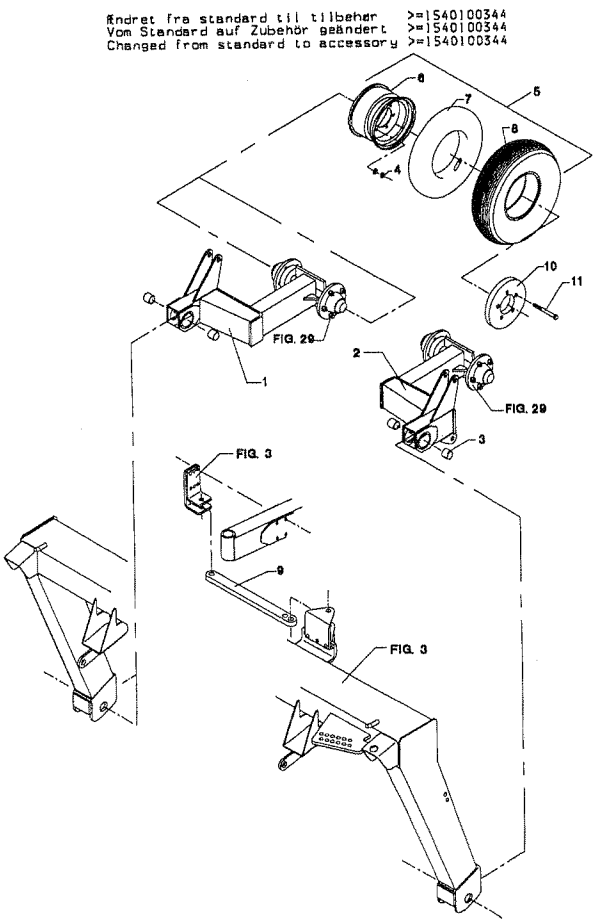

FIGURNØGLE - FIGURSCHLÜSSEL - FIGURE KEY - LISTE DE FIGURES

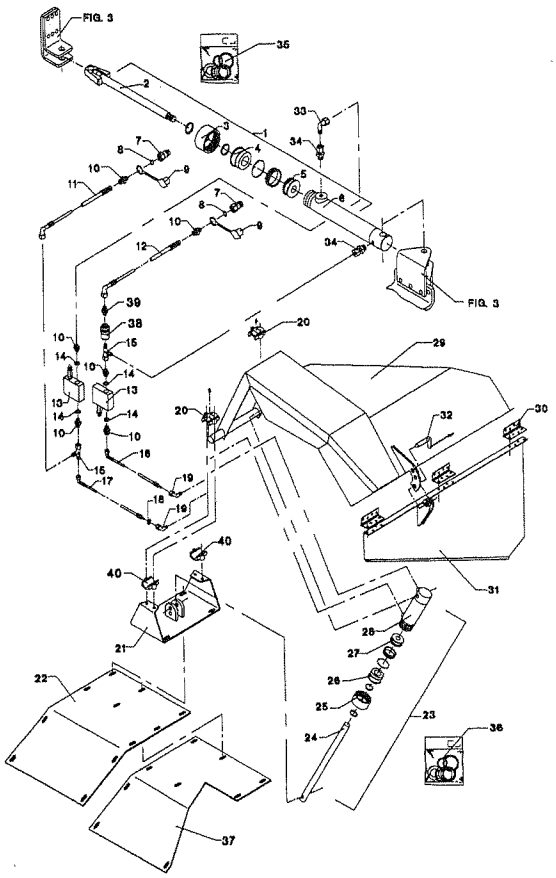

Fig. 28.0

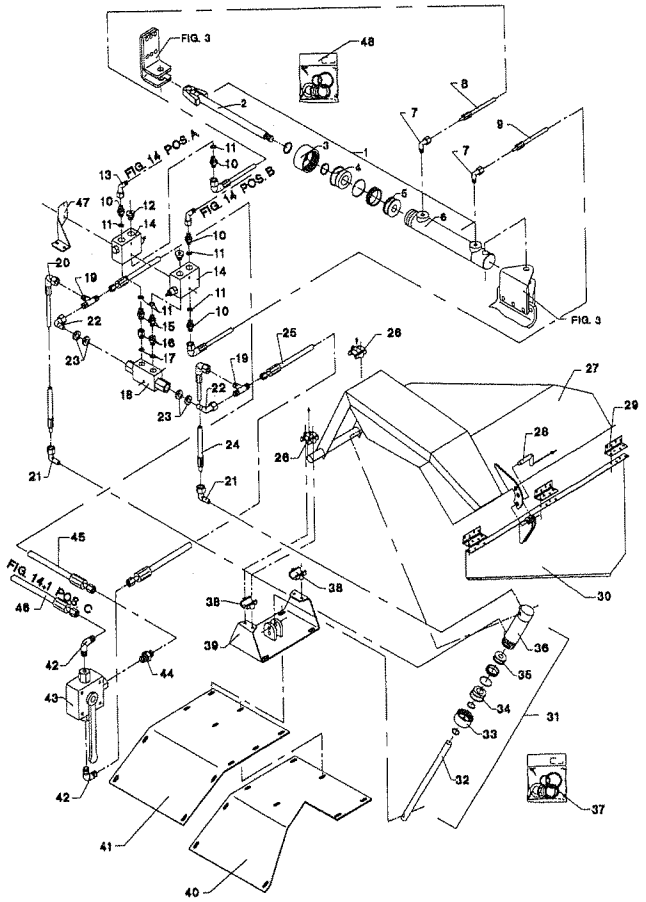

Fig. 28.1

Fig. 29.0

TILBEHØR-ZUBEHÖR-ACCESSORIES

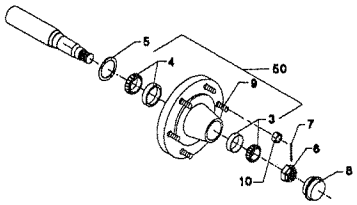

Fig. 30.0

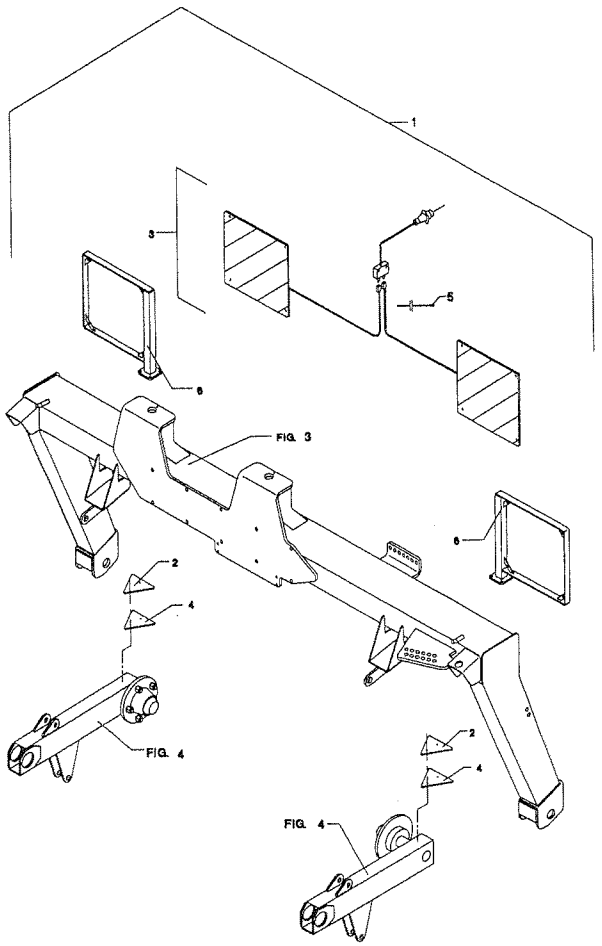

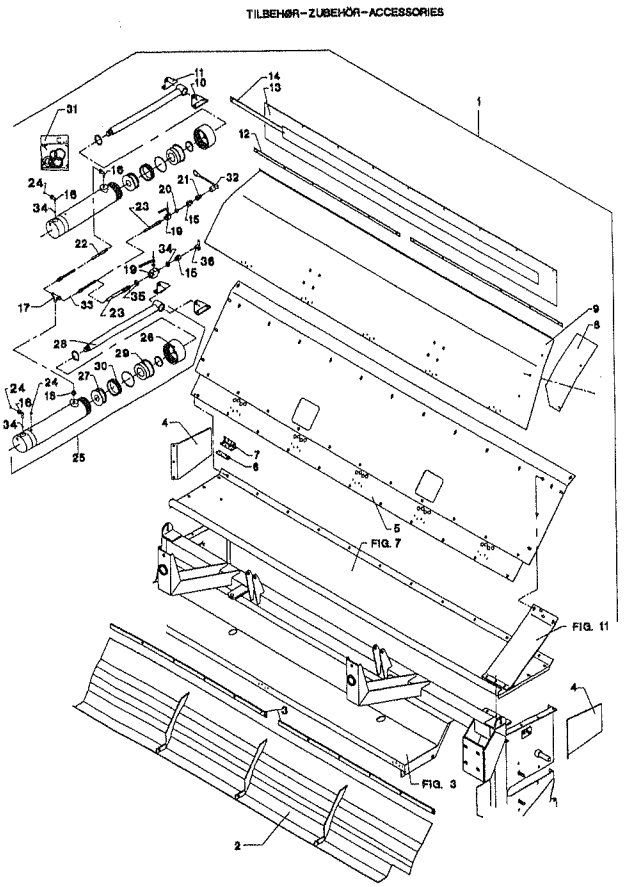

Fig. 31.0

Ændret fra standard til tilbehør >=1540100344
Vom Standard auf Zubehör geändert >=1540100344
Changed from standard to accessory >=1540100344

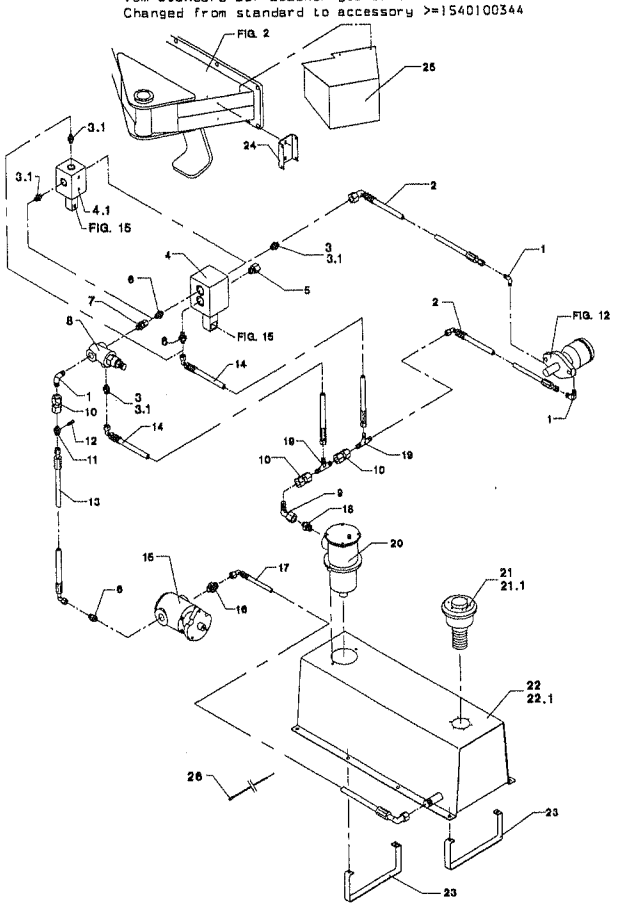

Fig. 32.0

Fig. 33.0

Ændret fra standard til tilbehør >=1540100344
Vom Standard auf Zubehör geändert >=1540100344
Changed from standard to accessory >=1540100344

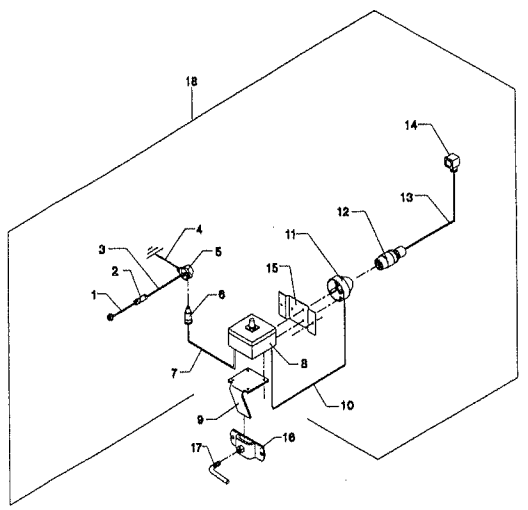

Fig. 1

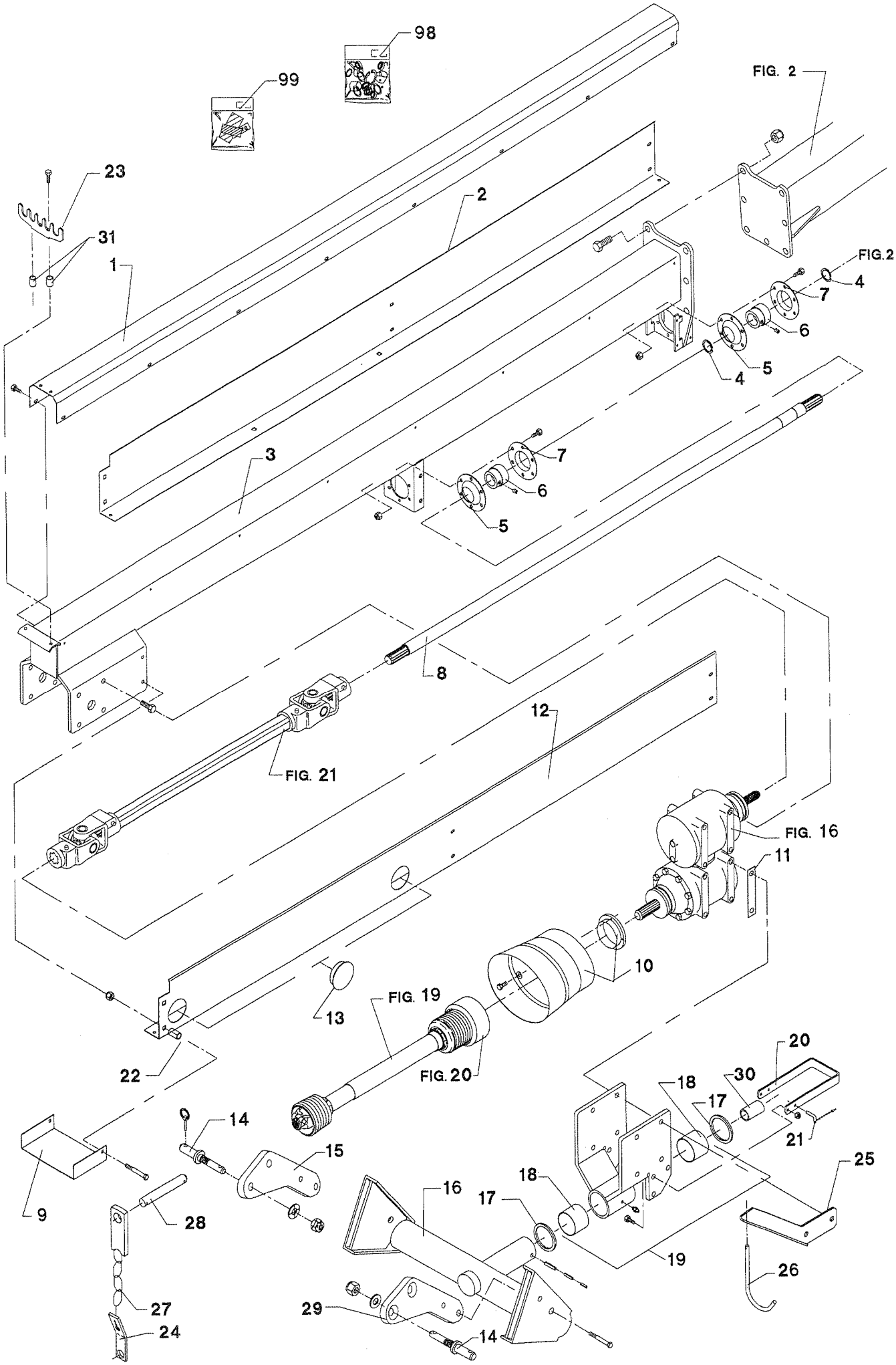
98
99
FIG. 2
23
2
31
1
FIG.2
4
7
6
5
4
3
7
6
5
8
12
FIG. 21
FIG. 16
11
10
13
FIG. 19
22
FIG. 20
20
30
18
17
21
14
15
25
9
28
16
18
17
19
26
27
29
24
14

GMS-0009/1 GMS-3200 UNI FLEX/ RØD FIG. 1. >=0000001001

POS.	VARENUMMER	ANTAL	BENÆVNELSE / BEZEICHNUNG	DESIGNATION	HERTIL, DAZU, TO THIS, A CECI	
1.	2228-221X	1	SKÆRM SCHUTZ	GUARD	1219-0603	16
2.	2228-222X	1	SKÆRM SCHUTZ	GUARD	1214-3322 1215-3922 1219-0603 1220-3321 1220-3922 1241-2402 1241-2502	2 2 4 4 2 2 4
3.	3228-223X	1	TRÆKSTANG ZUGSTANGE	DRAWBAR		
4.	1255-4201	2	LÅSERING 40 MM UDVENDIG SICHERUNGSRING 40 MM AUSSEN	SNAP RING 40 MM OUTER	1241-9202	1
5.	2228-225X	2	LEJEHUSHALVPART LAGERGEHAEUSE HAELFTE	HALF OF BEARING HOUSING		
6.	1331-7404	2	KUGLELEJE GE 40 KRRB KUGELLAGER GE 40 KRRB	BALL BEARING GE 40 KRRB		
7.	2228-224X	2	LEJEHUSHALVPART LAGERGEHAEUSE HAELFTE	HALF OF BEARING HOUSING	1213-3324 1220-3321 1241-2502	6 6 12
8.	2083-251X	1	AKSEL WELLE	SHAFT		
9.	2228-226X	1	SKÆRM SCHUTZ	GUARD		
10.	1393-0171	1	PTO-SKÆRM, OVAL PTO-SCHUTZ, OVAL	PTO-GUARD, OVAL		
11.	2062-777X	8	LÅSEBLIK SPERRBLECH	STRIKING PLATE	1213-5326 1213-5522 1214-5224	8 6 2
12.	2228-227X	1	SKÆRM SCHUTZ	GUARD	1214-3322 1219-0603 1220-3321 1220-3922 1241-2502	2 4 2 2 4
13.	1165-0190	2	AFDÆKNING ABDECKUNG	COVER		
14.	1399-0150	2	KOBLINGSTAP KUPPLUNGSZAPFEN	DOWEL	1220-7325 1241-6701 1254-4201	1 1 1
15.	2229-633X	1	TRÆKLASKE, HØJRE ZUGLASCHE, RECHTER	COUPLING PLATE, RIGHT	1214-6226 1220-6122 1220-7325 1241-6701 1254-4201	1 1 1 1 1
16.	3228-749X	1	TRÆK ANTRIEB >=0000001001 <=0000001002	DRIVE	1251-3701 1251-6701 1251-8701	1 1 1
16. 1	3228-860X	1	TRÆK ANTRIEB >=0000001003	DRIVE	1251-4801 1251-6802 1251-8803	1 1 1
17.	1241-9505	3	STØTTESKIVE 50-62-3,0 STUETZSCHEIBE 50-62-3,0 >=0000001001 <=0000001002	SUPPORT WASHER 50-62-3,0		
17. 1	1241-9508	3	STØTTESKIVE 70-90-3,5 STUETZCHEIBE 70-90-3,5 >=0000001003	SUPPORT WASHER 70-90-3,5		
18.	1335-5504	2	GLIDELEJE 50-55-40 GLEITLAGER 50-55-40 >=0000001001 <=0000001002	PLAIN BEARING 50-55-40		

Fig. 1

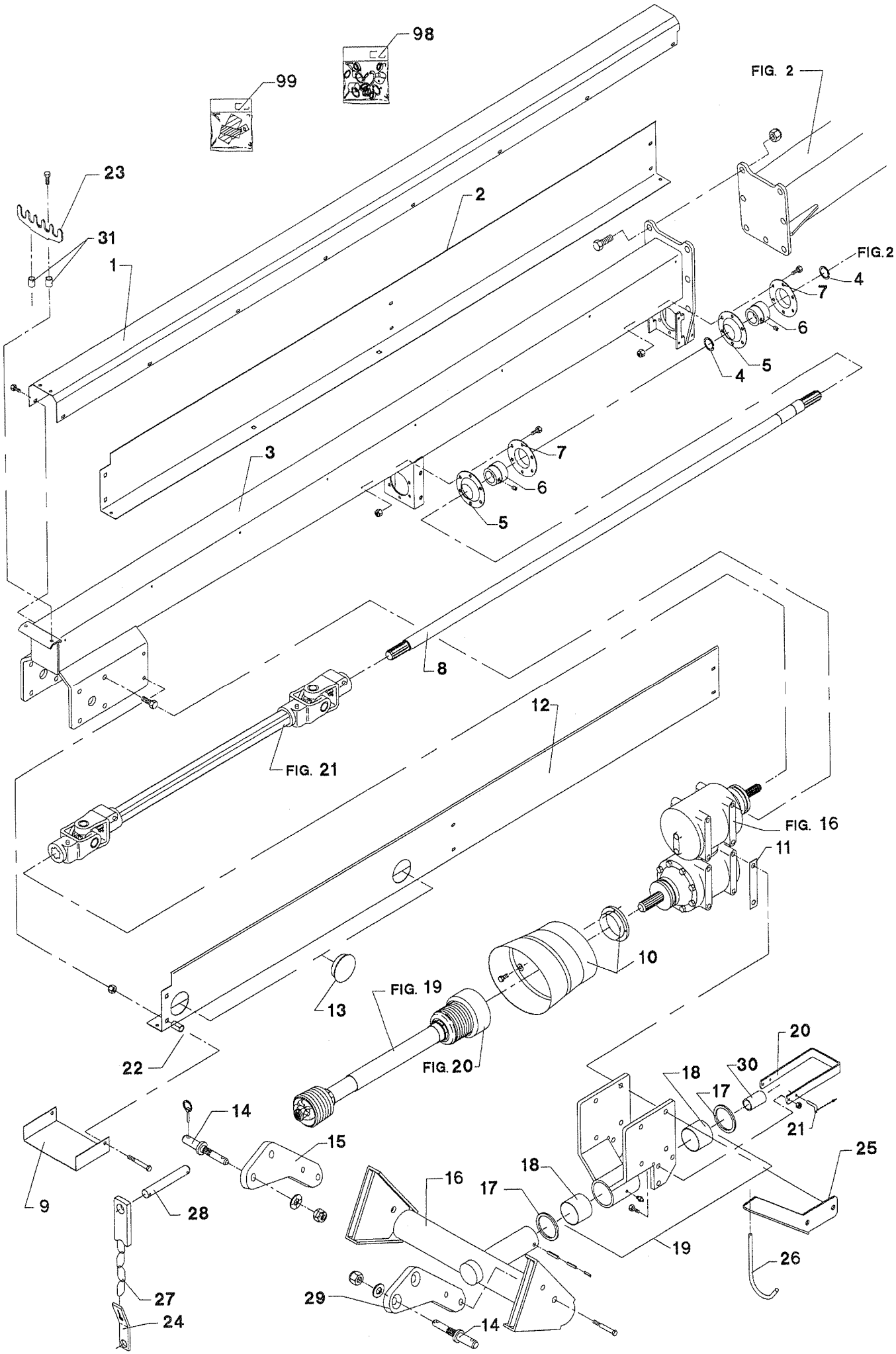
98
99
FIG. 2
23
2
31
1
FIG.2
4
7
6
5
4
3
7
6
5
8
12
FIG. 21
FIG. 16
11
10
13
FIG. 19
22
FIG. 20
20
18
30
17
21
14
15
25
9
28
16
18
17
19
26
27
29
24
14

POS.	VARENUMMER	ANTAL	BENÆVNELSE / BEZEICHNUNG	DESIGNATION	HERTIL, DAZU, TO THIS, A CECI	
18. 1	1335-5524	2	GLIDELEJE 70-75-40 GLEITLAGER 70-75-40 >=0000001003	PLAIN BEARING 70-75-40		
19.	3228-696X	1	KONSOL KONSOLE >=0000001001 <=0000001002	BRACKET	1313-1101	1
19. 1	3228-847X	1	KONSOL KONSOLE >=0000001003 <=0000001003	BRACKET		
19. 2	3086-184X	1	KONSOL KONSOLE >=0000001003	BRACKET		
20.	3228-506X	1	STØTTEFOD STUETZE	SUPPORT	1213-5422 1220-5321	2 2
21.	3191-083X	1	TAP FOR STØTTEBEN ZAPFEN FUER ABSTELLSTUETZE	DOWEL FOR CASTOR JACK		
22.	2083-420X	4	AFSTANDSRØR DISTANZROHR	DISTANCE TUBE		
23.	2083-794X	1	SLANGEHOLDER KLEMMBUEGEL >=0000001001 <=0000001014	CLAMP HOOP	1213-3222 1220-3321 1241-2502	2 2 2
23. 1	2083-881X	1	SLANGEHOLDER BESCHLAG >=0000001015	CLAMP	1214-3120 1220-3321 1241-2502	2 2 2
24.	2279-153X	2	SPÆNDESTYKKE SPANNSTUECK	TIGHTENING PIECE		
25.	2228-208X	1	KONSOL KONSOLE	BRACKET	1214-5224	2
26.	2223-220X	1	BØJLE BUEGEL	HOOP	1241-3403 1252-3102	1 1
27.	3225-087X	2	HOLDEKÆDE HALTEKETTE	SUPPORT CHAIN		
28.	2225-092X	1	TAP ZAPFEN	DOWEL		
29.	2229-634X	1	TRÆKLASKE, VENSTRE ZUGLASCHE, LINKE	COUPLING PLATE, LEFT	1214-6226 1220-6122	1 1
30.	2228-861X	1	BØSNING BUCHSE	BUSH		
31.	2083-885X	2	BØSNING BUCHSE >=0000001015	BUSH		
98.	3229-631X	1	RESERVEDELSPAKKE F/GMS-320UF ERSATZTEILE F/GMS-3200UF	PARTS F/GMS-3200UF		
99.	3889-140X	1	TRANSFER F/GMS-3200 UNI FLEX TRANSFER F/GMS-3200 UNI FLEX	TRANSFER F/GMS-3200 UNI FLEX		

Fig. 2

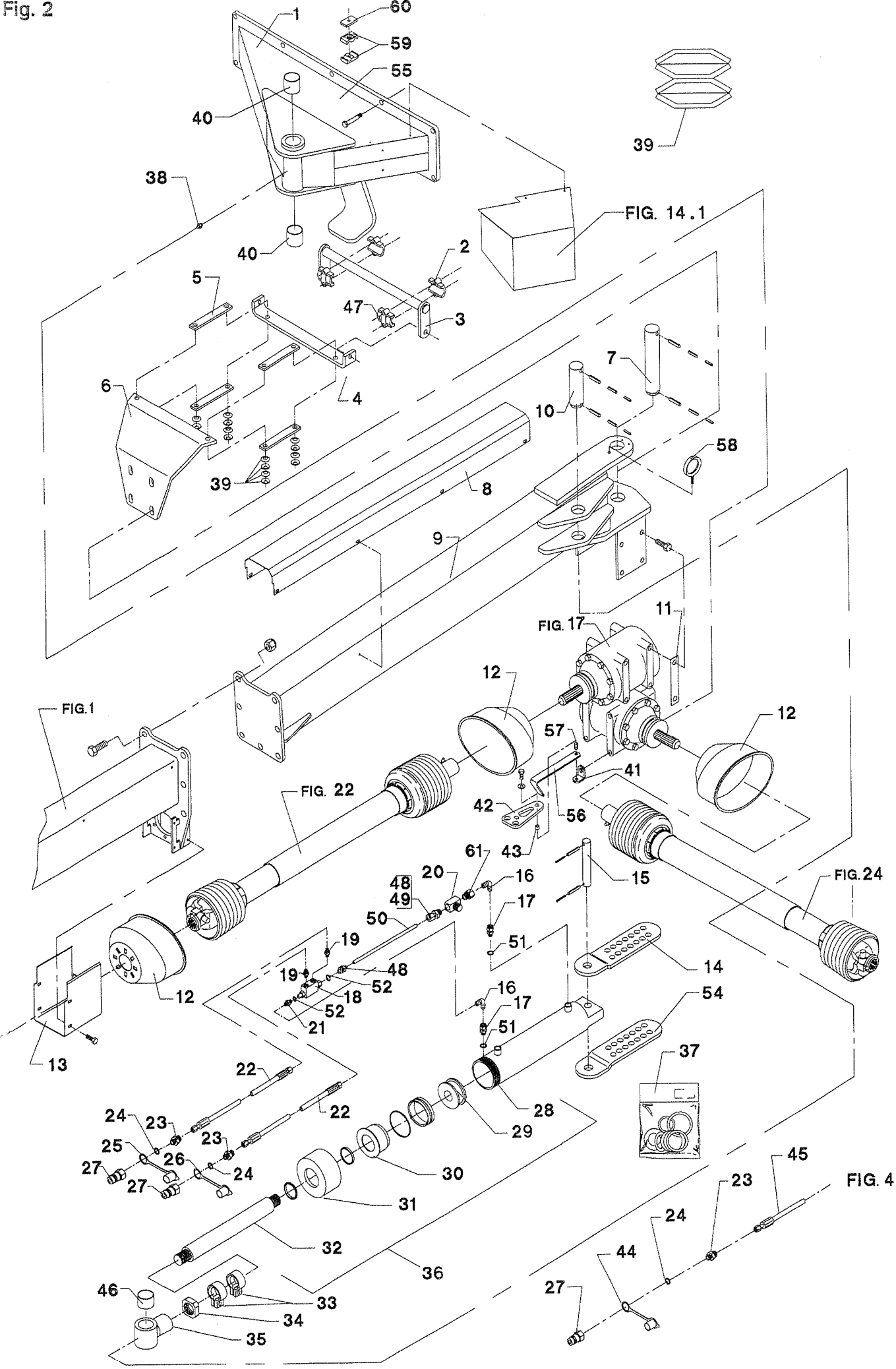
1
60
59
55
40
39
38
FIG. 14.1
40
2
5
47
3
7
6
4
10
58
39
8
9
11
FIG. 17
12
FIG.1
12
57
41
FIG. 22
42
56
61
43
15
FIG.24
48
49
20
16
17
50
19
51
14
19
48
52
18
12
16
17
54
52
21
51
13
37
22
22
28
24
23
29
23
25
26
24
27
27
30
45
FIG. 4
31
23
24
32
44
36
46
33
27
34
35

GMS-0009/1 GMS-3200 UNI FLEX/ RØD FIG. 2. >=0000001001

POS.	VARENUMMER	ANTAL	BENÆVNELSE	BEZEICHNUNG	DESIGNATION	HERTIL, DAZU, TO THIS, A CECI	
1.	3229-538X	1	KONSOL KONSOLE		BRACKET	1313-3101	1
2.	1337-2498	2	SINTERMETALLEJE 30-44-60 SINTERMETALL-LAGER 30-44-60		SINTER METAL BEARING 30-44-60		
3.	3228-233X	1	AKSEL WELLE		SHAFT	1214-3322 1220-3321 1241-2502	4 4 8
4.	2228-234X	1	KONSOL KONSOLE		BRACKET	1213-5422 1220-5321 1241-4503	2 2 2
5.	2083-872X	4	STANG STANGE		ROD	1214-5224 1220-5321 1434-0110	4 4 16
6.	2228-235X	1	KONSOL KONSOLE		BRACKET	1213-5422	4
7.	2083-253X	1	TAP, LANG ZAPFEN, LANG		DOWEL, LONG	1251-2601 1251-5601 1251-7601	2 2 2
8.	2228-220X	1	SKÆRM SCHUTZ		GUARD	1219-0603	8
9.	3229-537X	1	TRÆKSTANG ZUGSTANGE		ROD	1213-6628 1220-6321 1241-5502	7 7 14
10.	2083-254X	1	TAP, KORT ZAPFEN, KURZ		DOWEL, SHORT	1251-2601 1251-5601 1251-7601	2 2 2
11.	2228-427X	6	LÅSEBLIK SPERRBLECH		STRIKER PLATE	1213-5322	2
12.	2083-544X	3	SKÆRM SCHUTZ		GUARD	1213-2126 1241-1502	3 3
13.	2228-230X	1	SKÆRM SCHUTZ		GUARD	1219-0603	4
14.	2228-257X	1	LASKE LASCHE		FISH PLATE	1214-6322 1220-6321 1241-5502	4 4 8
15.	2083-894X	1	TAP ZAPFEN		DOWEL	1251-4401 1251-6401	2 2
16.	1311-2604	2	NIPPEL 3/8"-3/8" NIPPEL 3/8"-3/8"		NIPPLE 3/8"-3/8"		
17.	1311-8583	2	NIPPEL NIPPEL		NIPPLE		
18.	1317-0535	1	KONTRAVENTIL KONTRAVENTIL		NON-RETURN VALVE		
19.	1311-2300	2	NIPPEL 3/8"-1/4" NIPPEL 3/8"-1/4"		NIPPLE 3/8"-1/4"		
20.	1317-0532	1	REGULERINGSVENTIL REGULIERUNGSVENTIL >=0000001001 <=1540100343		REGULATING VALVE		
20. 1	1317-0730	1	DRØVLEVENTIL DROSSELVENTIL >=1540100344		THROTTLE VALVE		
21.	1311-1410	1	NIPPEL NIPPEL		NIPPLE		
22.	1317-0466	2	HYDRAULIKSLANGE L= 7120 HYDRAULIKSCHLAUCH L= 7120		HYDRAULIC HOSE L= 7120		

Fig. 2

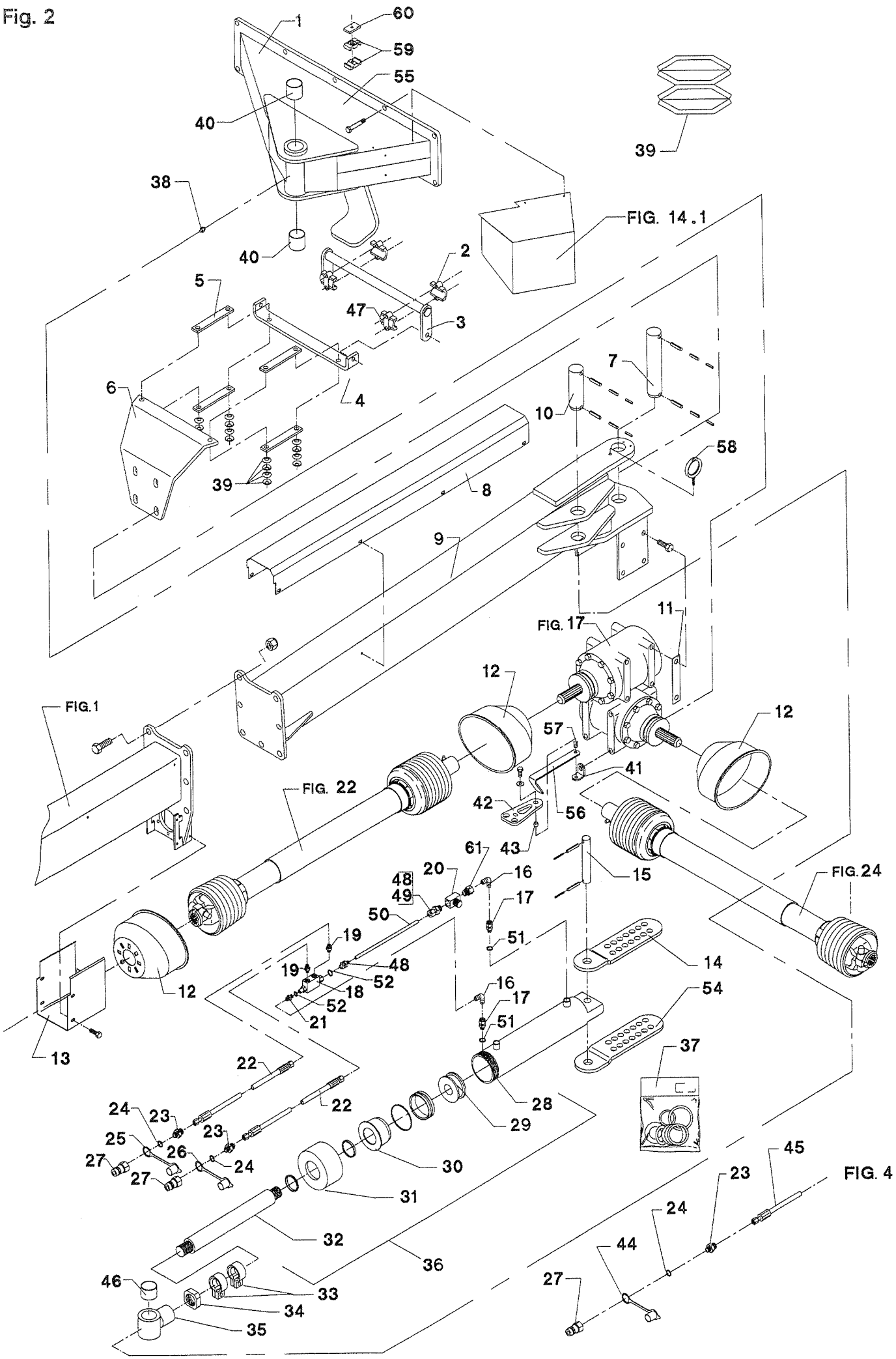
1
60
59
55
40
39
38
FIG. 14.1
40
2
5
47
3
7
6
4
10
58
39
8
9
11
FIG. 17
12
12
FIG.1
57
41
FIG. 22
42
56
61
43
20
16
15
FIG.24
48
49
17
50
19
51
14
19
48
52
18
12
16
17
54
52
21
51
13
37
22
22
28
24
23
29
23
25
26
27
24
30
27
45
FIG. 4
23
31
24
32
44
36
46
33
27
34
35

POS.	VARENUMMER	ANTAL	BENÆVNELSE BEZEICHNUNG	DESIGNATION	HERTIL, DAZU, TO THIS, A CECI	
23.	1311-2304	3	BRYSTNIPPEL 1/2-3/8'' NIPPEL 1/2-3/8''	NIPPLE 1/2-3/8''		
24.	1317-0715	3	O-RING O-RING	O-RING		
26.	1393-0140	2	BESKYTTELSESHÆTTE SCHUTZKAPPE	PROTECTION CAP		
27.	1317-0302	3	STIK F/LYNKOBLING ANSCHLUSS F/SCHNELLKUPPLUNG	CONNECTION F/QUICK-CLUTCH		
28.	1317-9220	1	RØR ROHR	TUBE		
29.	1317-9156	1	MANCHETFLANGE FLANSCHMANNCHETTE	SLEEV FLANGE		
30.	1317-9155	1	STYREBØSNING FUEHRUNGSBUCHSE	GUIDE BUSH		
31.	1317-9152	1	OMLØBER UEBERWURFMUTTER	SCREWED CAP		
32.	1317-9219	1	STEMPELSTANG KOLBENSTANGE	PISTON ROD		
33.	3226-167X	4	STOP STOPP	STOP		
34.	1220-7126	1	KONTRAMØTRIK GEGEN MUTTER	LOCK NUT		
35.	3228-238X	1	BØSNING BUCHSE	BUSH	1313-1101	1
36.	2226-059X	1	CYLINDER ZYLINDER	CYLINDER		
37.	1317-9264	1	PAKNINGSSÆT DICHTUNGSSATZ	SET OF GASKETS		
39.	1434-0110	16	TALLERKENFJEDER 34,0-16,3-2,0 TELLERFEDER 34,0-16,0-2,0	DISC SPRING 34,0-16,3-2,0		
40.	1335-5501	2	GLACIERLEJE 50-55-50 GLISSALAGER 50-55-50	BEARING GLISSA 50-55-50		
41.	2229-296X	1	SPÆNDESTYKKE SPANNSTUECK	CLAMP	1213-5224 1241-4503	1 1
42.	2080-387X	1	GUMMISTROP GUMMIRIEMEN >=0000001001 <=0000001043	RUBBER STRAP		
43.	2080-469X	1	BØSNING BUCHSE >=0000001001 <=0000001043	BUSH	1213-3322 1220-3321 1241-2310	1 1 2
44.	1393-0138	1	BESKYTTELSESHÆTTE SCHUTZKAPPE	PROTECTION CAP		
45.	1317-0468	1	HYDRAULIKSLANGE L= 7890 HYDRAULIKSCHLAUCH L= 7890 >=0000001001 <=1540100343	HYDRAULIC HOSE L= 7890		
45. 1	1317-0824	1	HYDRAULIKSLANGE L=9420 HYDRAULIKSCHLAUCH L=9420 >=1540100344	HYDRAULIC HOSE L=9420		
46.	1335-5504	1	GLIDELEJE 50-55-40 GLEITLAGER 50-55-40	PLAIN BEARING 50-55-40		
47.	1337-2499	2	SINTERMETALLEJE 30-44-60 SINTERMETALL-LAGER 30-44-60	SINTER METAL BEARING 30-44-60	1313-2401	2
48.	1311-1411	1	RØRFORSKRUNING ROHRVERSCHRABUNG >=0000001001 <=1540100343	PIPE COUPLING		

Fig. 2

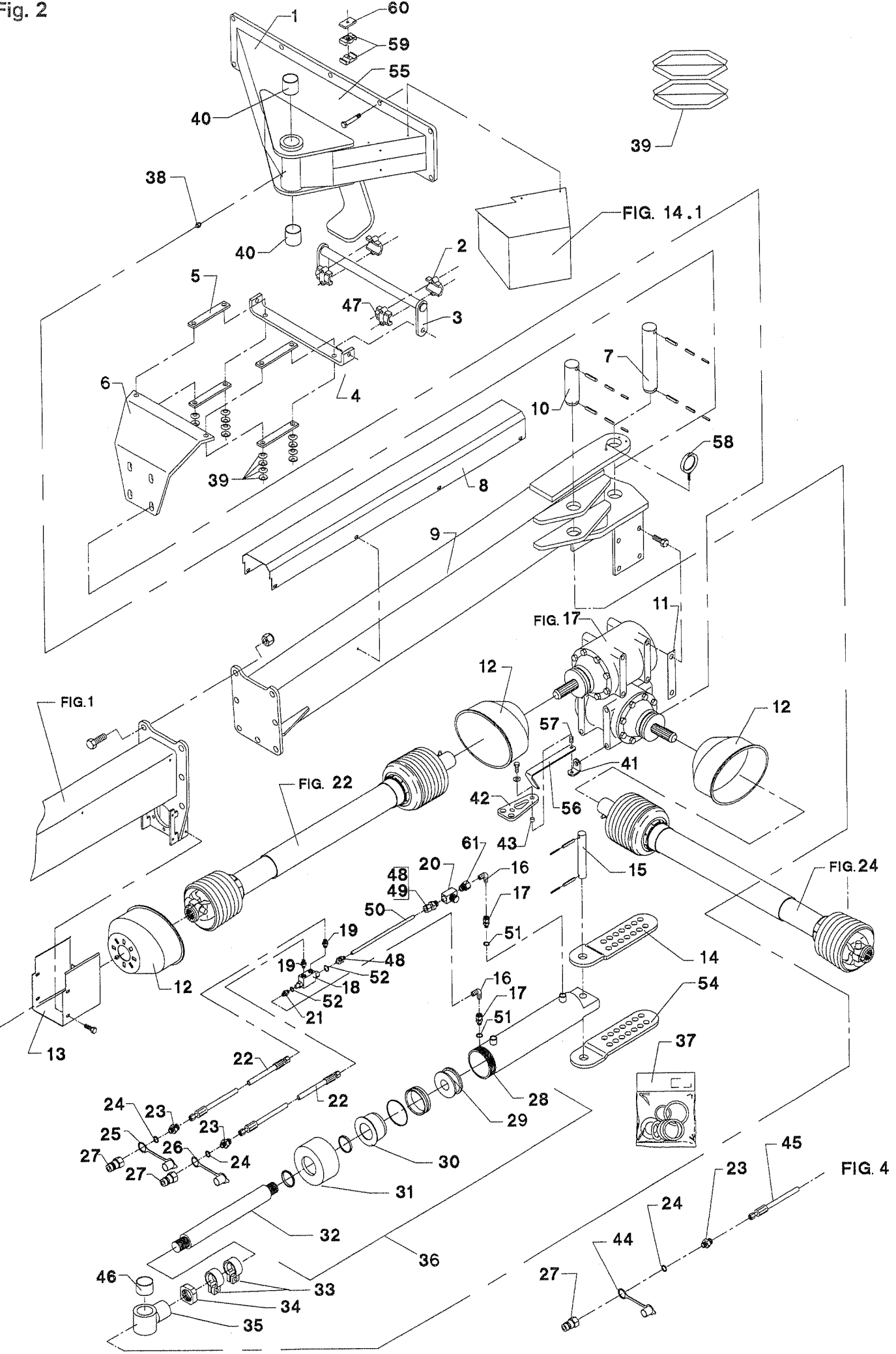
1
60
59
55
40
39
38
FIG. 14.1
40
2
5
47
3
7
6
4
10
58
39
8
9
11
FIG. 17
12
FIG.1
12
57
41
FIG. 22
42
56
43
61
20
16
15
FIG.24
48
49
17
50
19
51
14
19
48
52
18
12
16
54
52
17
21
51
13
37
22
22
28
24
23
29
23
25
26
30
27
24
27
45
23
FIG. 4
31
24
32
44
36
46
33
27
34
35

POS.	VARENUMMER	ANTAL	BENÆVNELSE / BEZEICHNUNG	DESIGNATION	HERTIL, DAZU, TO THIS, A CECI	
48. 1	1311-1411	2	RØRFORSKRUNING ROHRVERSCHRABUNG >=1540100344	PIPE COUPLING		
49.	1311-8534	1	FORSKRUNING GA-10 3/8' VERSCHRAUBUNG GA-10 3/8' >=0000001001 <=1540100343	SCREWED CONNECTION GA-10 3/8'		
50.	2229-516X	1	RØR ROHR >=0000001001 <=1540100343	TUBE		
50. 1	2228-935X	1	HYDRAULIKRØR HYDRAULIKROHR >=1540100344	HYDRAULIC TUBE		
51.	1317-0208	2	KOBBERPAKNING 17-22-1,5 KUPFERDICHTUNG 17-22-1,5	COPPER GASKET 17-22-1,5		
52.	1317-0203	4	KOBBERPAKNING 14-17 KUPFER DICHTUNG 14-17	COPPER GASKET 14-17		
54.	2228-258X	1	LASKE LASCHE	FISH PLATE		
55.	1213-5524	10	STÅLSÆTSKRUE M16-50 KVAL 10,9 ST SECHSKANTSCHR M16-50 Q 10,9	STEEL SET SCREW M16-50 Q 10,9	1220-5321 1241-4503	1 2
56.	2229-780X	1	SKÆRMHOLDER SCHUTZHALTER >=0000001044	OUARD HOLDER	1213-3522 1220-3321 1241-2310	1 1 2
57.	1431-2299	2	TRYKFJEDER DRUCKFEDER >=0000001044	COMPRESSION SPRING		
58.	3083-888X	1	RING RING >=1540100344	RING		
59.	1311-8601	1	RØRHOLDER ROHRHALTER >=1540100344	TUBE HOLDER		
60.	1311-8599	1	DÆKPLADE ABDECKBLECH >=1540100344	COVER PLATE	1219-0611	1
61.	1311-1410	1	NIPPEL NIPPEL >=1540100344	NIPPLE		
62.	1311-8533	1	KUGLEHANE 3/8' RG KUGELHAHN 3/8' RG >=1540100359	BALL TAP 3/8' RG		
63.	1311-8566	1	NIPPEL NIPPEL >=1540100359	NIPPLE		
64.	1317-0208	2	KOBBERPAKNING 17-22-1,5 KUPFERDICHTUNG 17-22-1,5 >=1540100359	COPPER GASKET 17-22-1,5		

Fig. 3

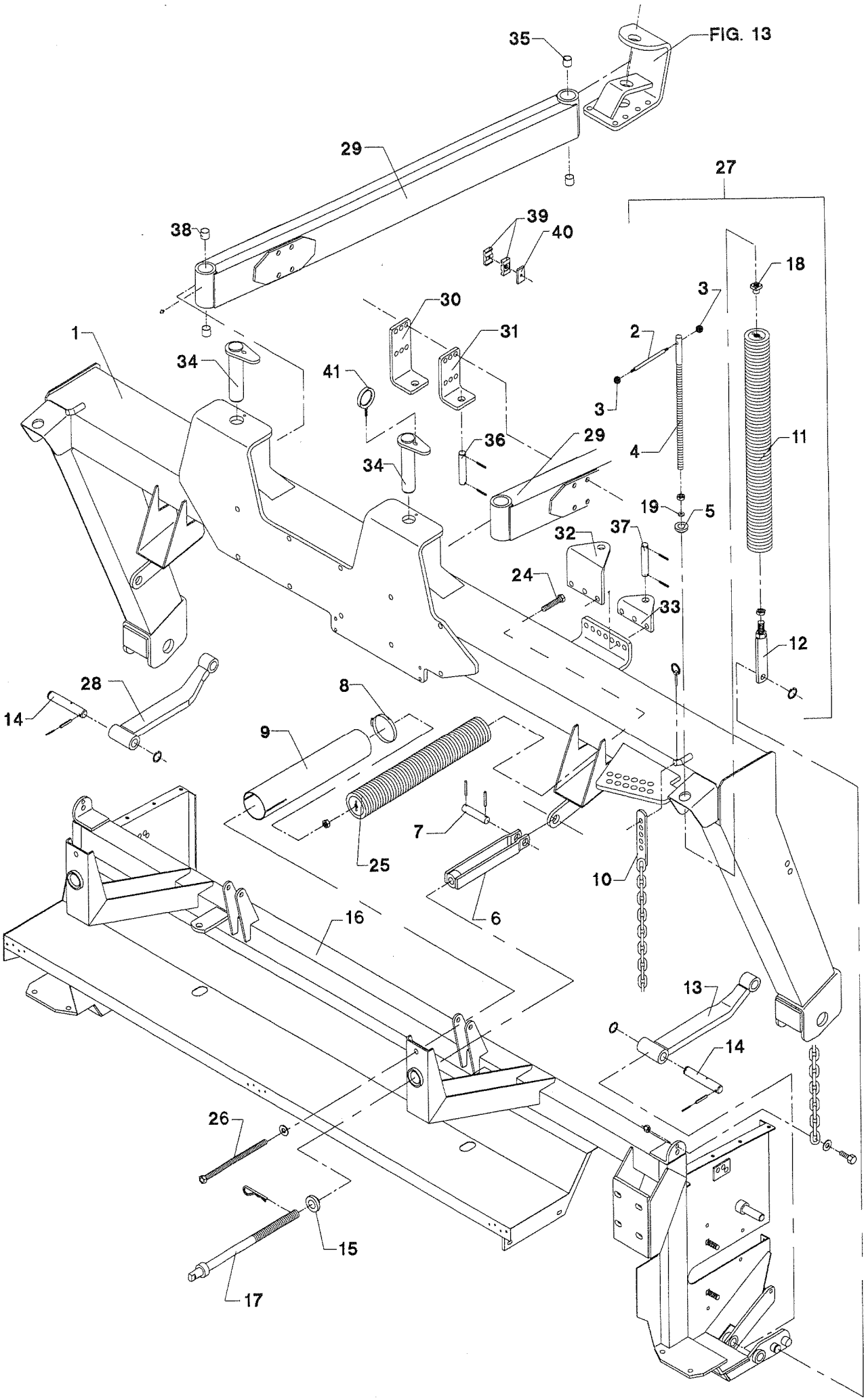
35
FIG. 13
29
27
38
39
40
18
3
30
31
2
1
34
41
3
36
29
4
11
34
19
5
32
37
24
33
12
28
8
14
9
7
25
10
6
16
13
14
26
15
17

POS.	VARENUMMER	ANTAL	BENÆVNELSE	BEZEICHNUNG	DESIGNATION	HERTIL, DAZU, TO THIS, A CECI	
1.	3229-540X	1	HJULRAMME RADRAHMEN		WHEEL FRAME		
2.	2226-003X	2	HÅNDTAG HANDGRIFF		HANDLE		
3.	1399-0185	4	KUGLEHÅNDTAG HANDGRIFF		HANDLE		
4.	2226-190X	2	STILLESKRUE JUSTIERSCHRAUBE		REGULATING SCREW	1220-6122	1
5.	2061-002X	2	KONISK SKIVE KON.SCHEIBE		CONICAL WASHER	1434-0108	1
6.	3083-011X	2	MØTRIK MUTTER		NUT		
7.	2226-218X	2	TAP ZAPFEN		DOWEL	1251-4202	2
8.	1299-0104	2	SPÆNDEBÅND SPANNBAND		TIGHTENING BAND		
9.	2229-298X	2	SKÆRM SCHUTZ		GUARD		
10.	3229-450X	2	KÆDEINDSTILLING KETTEN EINSTELLUNG		CHAIN ADJUSTMENT	1213-4422 1220-4323 1241-3403 1254-3201	2 2 2 2
11.	3228-496X	2	TRÆKFJEDER ZUGFEDER >=0000001001 <=0000001001		TENSION SPRING	1313-3101	1
11. 1	3226-392X	2	TRÆKFJEDER KPL ZUGFEDER KPL		TENSION SPRING CPL	1313-3101	1
12.	3229-382X	2	FJEDERHOLDER FEDERHALTER		SPRING HOLDER		
13.	3229-575X	1	STANG, VENSTRE STAB, LINKE		BAR, LEFT	1313-1101	2
14.	2228-355X	2	TAP ZAPFEN		DOWEL	1251-3302 1251-5304 1255-2205 1313-1101	2 2 1 1
15.	2226-216X	2	KUGLE KUGEL		BALL		
16.	3229-573X	1	CRIMPERRAMME RAHMEN FUER CRIMPER		CRIMPING FRAME		
17.	3226-213X	2	SPINDEL SPINDEL		SPINDLE	1254-2102	1
18.	2226-603X	2	MØTRIK MUTTER		NUT		
19.	1434-0108	1	TALLERKENFJEDER 20,0-40-2,5 TELLERFEDER 20,0-40-2,5		DISC SPRING 20,0-40-2,5	1213-2126 1241-1202	1 1
24.	1213-5522	2	STÅLSÆTSKRUE M16-50 STAHLSECHSKANTSCHRAUBE M16-50		STEEL SET SCREW M16-50	1220-5122 1241-4503	1 2
25.	3229-268X	2	TRÆKFJEDER ZUGFEDER		TENSION SPRING		
26.	3083-377X	2	SPINDEL SPINDEL		SPINDLE	1213-5522 1220-5122 1241-4503	1 1 2
27.	3229-576X	2	FJEDER FEDER		SPRING	1255-2205	1

Fig. 3

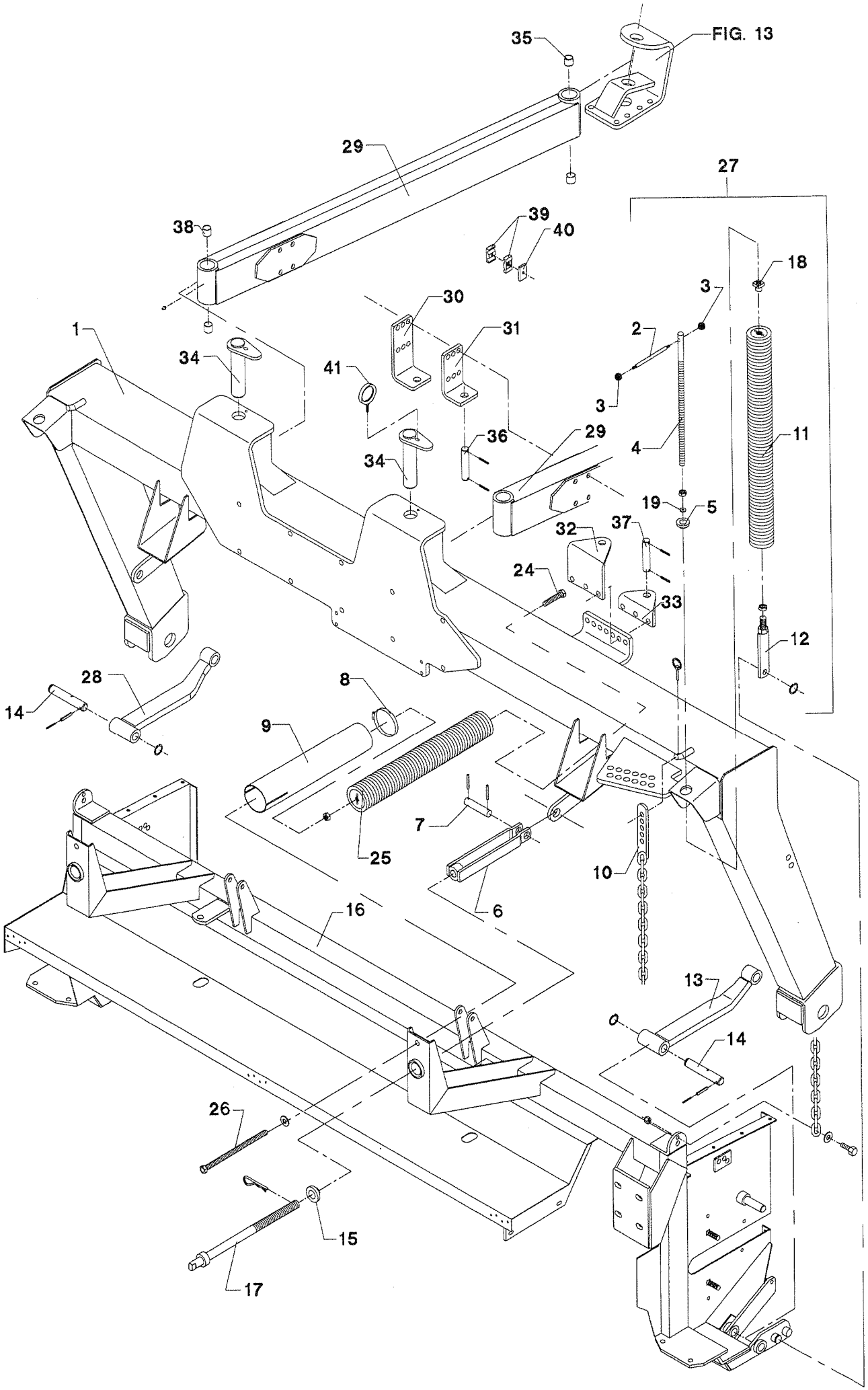
FIG. 13
35
29
27
38
39
40
18
3
30
31
2
1
34
41
3
36
29
4
11
34
19
5
37
32
24
33
12
28
8
14
9
7
25
10
6
16
13
14
26
15
17

POS.	VARENUMMER	ANTAL	BENÆVNELSE BEZEICHNUNG	DESIGNATION	HERTIL, DAZU, TO THIS, A CECI	
28.	3229-574X	1	STANG, HØJRE STAB, RECHTE	BAR, RIGHT	1313-1101	1
29.	3229-547X	2	BÆRING HALTERUNG	CARRIER	1313-1101	4
30.	2229-559X	1	KONSOL KONSOLE	BRACKET	1214-5426 1214-5524 1220-5321	2 2 4
31.	2229-558X	1	KONSOL KONSOLE	BRACKET		
32.	2229-556X	1	KONSOL KONSOLE	BRACKET		
33.	2229-557X	1	KONSOL KONSOLE	BRACKET	1214-5220 1220-5321	2 2
34.	3229-505X	2	TAP ZAPFEN	DOWEL	1213-3224 1251-4501 1251-6502	4 2 2
35.	1335-5502	4	GLIDELEJE 45-50-50 GLEITLAGER 45-50-50	PLAIN BEARING 45-50-50		
36.	2228-354X	1	TAP ZAPFEN	DOWEL	1251-4303	2
37.	2112-125X	1	TAP ZAPFEN	DOWEL	1251-5203	2
38.	1335-5525	4	GLIDELEJE 45-50-50 GLEITLAGER 45-50-50	PLAIN BEARING 45-50-50		
39.	1311-8601	3	RØRHOLDER ROHRHALTER >=1540100344	TUBE HOLDER		
40.	1311-8599	3	DÆKPLADE ABDECKBLECH >=1540100344	COVER PLATE	1219-0611	3
41.	3083-888X	1	RING RING >=1540100344	RING		

Fig. 4

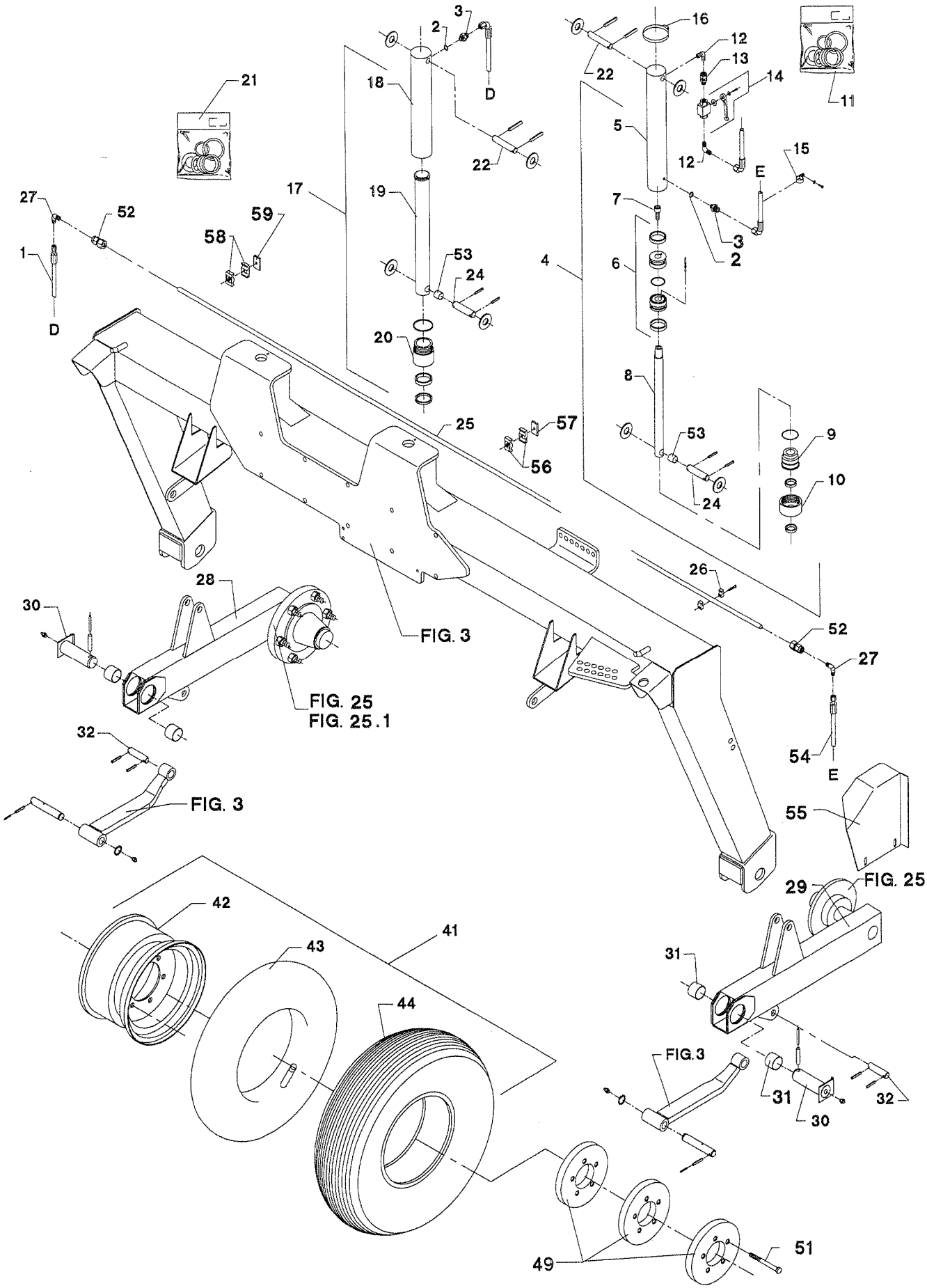
3
2
D
16
12
13
14
11
21
18
22
22
5
12
15
E
27
52
59
58
17
19
7
3
2
1
53
24
4
6
D
20
8
25
57
53
9
56
10
24
26
28
30
FIG. 3
52
27
FIG. 25
FIG. 25.1
32
54
E
FIG. 3
55
FIG. 25
29
42
41
43
31
44
FIG.3
31
32
30
49
51

GMS-0009/1 GMS-3200 UNI FLEX/ RØD FIG. 4. >=0000001001

POS.	VARENUMMER	ANTAL	BENÆVNELSE BEZEICHNUNG	DESIGNATION	HERTIL, DAZU, TO THIS, A CECI	
1.	1317-0495	1	HYDRAULIKSLANGE L=650 HYDRAULIKSCHLAUCH L=650 >=0000001001 <=1540100343	HYDRAULIC HOSE L=650		
1. 1	1317-0826	1	HYDRAULIKSLANGE L=400 HYDRAULIKSCHLAUCH L=400 >=1540100344	HYDRAULIC HOSE L=400		
2.	1317-0208	3	KOBBERPAKNING 17-22-1,5 KUPFERDICHTUNG 17-22-1,5	COPPER GASKET 17-22-1,5		
3.	1311-2304	2	BRYSTNIPPEL 1/2-3/8'' NIPPEL 1/2-3/8''	NIPPLE 1/2-3/8''		
3. 1	1311-2299	2	NIPPEL 1/4" NIPPEL 1/4" >=1540100344	NIPPLE 1/4"		
4.	2228-693X	1	CYLINDER ZYLINDER	CYLINDER	1311-8562 1313-1101	1 1
5.	1317-9295	1	RØR ROHRE	TUBE		
6.	1317-9297	1	STEMPEL KOLBEN	PISTON		
7.	1213-5324	1	STÅLSÆTSKRUE M16-35 STAHLSECHSKANTSCHRAUBE M16-35	STEEL SET SCREW M16-35		
8.	1317-9296	1	STEMPELSTANG KOLBENSTANGE	PISTON ROD		
9.	1317-9298	1	VENTIL GLIDER VENTIL	VALVE		
10.	1317-9303	1	STYREBØSNING FUHRUNGSBUCHSE	GUIDE BUSH		
11.	1317-9294	1	PAKNINGSSÆT DICHTUNGSSATZ	SET OF GASKETS		
12.	1311-2602	2	VINKELNIPPEL 3/8' RG NIPPEL 3/8' RG	ANGLE NIPPLE 3/8' RG		
13.	1311-8583	1	NIPPEL NIPPEL	NIPPLE		
14.	1311-8533	1	KUGLEHANE 3/8' RG KUGELHAHN 3/8' RG	BALL TAP 3/8' RG	1311-9002	1
15.	1311-8536	2	SLANGEHOLDER KLEMMBUEGEL >=0000001001 <=1540100343	CLAMPING HOOP	1219-0599 1241-1204	1 1
16.	1299-0111	1	SPÆNDEBÅND SPANNBAND	TIGHTENING BAND		
17.	2228-692X	1	CYLINDER ZYLINDER	CYLINDER	1313-1101	1
18.	1317-9300	1	RØR ROHRE	TUBE		
19.	1317-9301	1	STEMPELSTANG KOLBENSTANGE	PISTON ROD		
20.	1317-9304	1	MUFFE MUFFE	SLEEVE		
21.	1317-9302	1	PAKNINGSSÆT DICHTUNGSSATZ	SET OF GASKETS		
22.	2228-465X	2	TAP ZAPFEN	DOWEL	1251-3201	2

Fig. 4

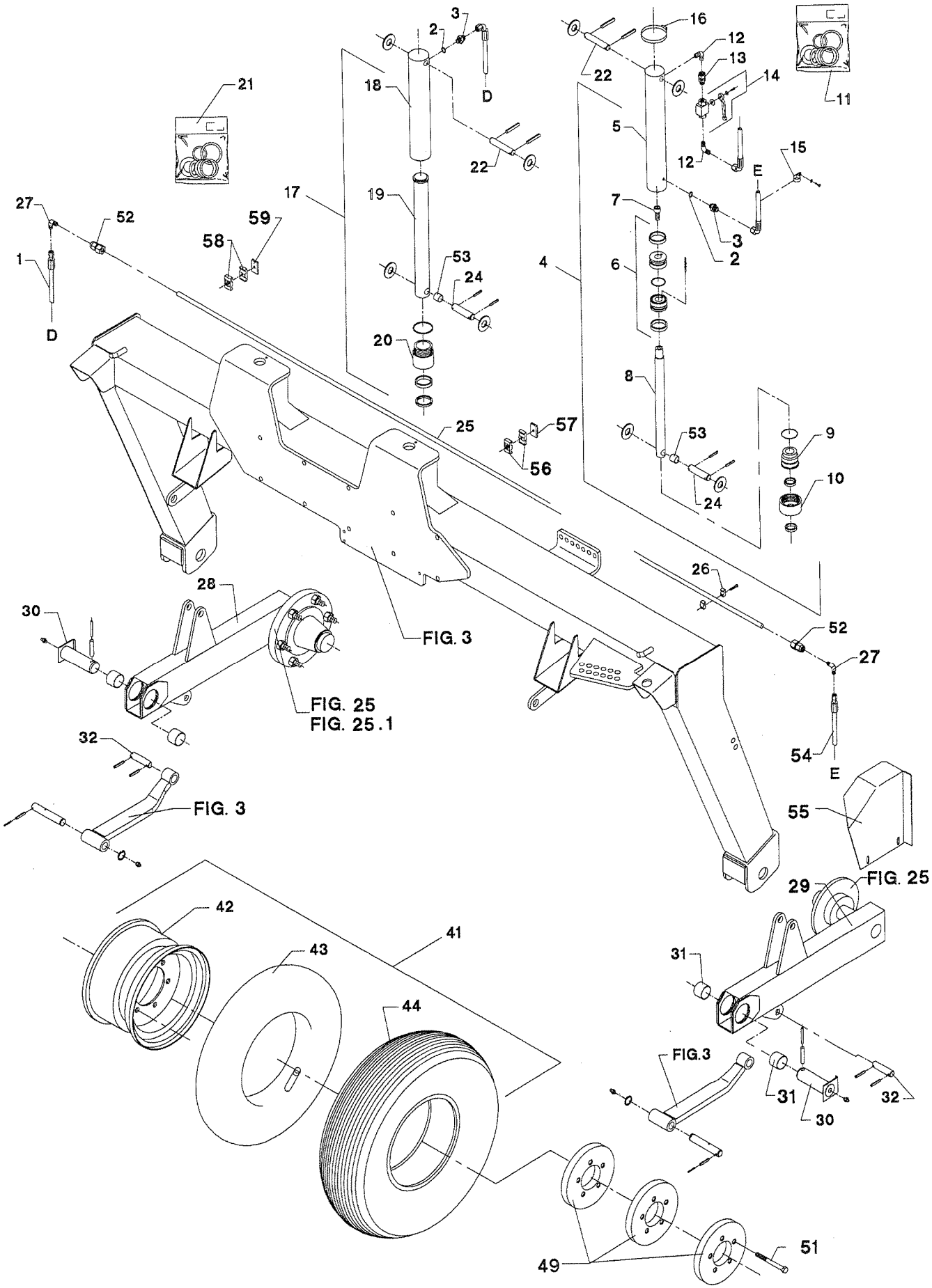
3
2
D
16
12
13
14
11
21
18
22
22
5
12
15
E
17
19
7
3
2
27
52
59
58
1
D
53
24
4
6
20
8
25
57
56
53
9
10
24
26
28
30
FIG. 3
52
27
FIG. 25
FIG. 25.1
32
54
E
FIG. 3
55
29
FIG. 25
42
41
43
31
44
FIG.3
31
32
30
51
49

POS.	VARENUMMER	ANTAL	BENÆVNELSE / BEZEICHNUNG	DESIGNATION	HERTIL, DAZU, TO THIS, A CECI	
23.	2229-840X	1	SKÆRM SCHUTZ >=0000001043	GUARD	1215-3320 1220-3321 1241-2502	2 2 2
24.	3083-733X	2	TAP ZAPFEN	DOWEL	1251-3301 1251-5303	1 1
25.	2229-464X	1	RØR ROHR	TUBE		
26.	1311-8553	4	RØRHOLDER ROHRHALTERUNG >=0000001001 <=1540100343	SUPPORT FOR TUBE	1219-0598 1241-1204	1 1
27.	1311-8549	2	VINKEL WINKEL	ANGLE		
28.	3229-409X	1	HJULHOLDER, HØJRE RADHALTERUNG, RECHTE >=0000001001 <=0000001018	SUPPORT F/WHEEL, RIGHT		
28. 1	3229-409A	1	HJULHOLDER,HØJRE RADHALTERUNG,RECHTE >=0000001019 <=0000001042	SUPPORT F/WHEEL,RIGHT		
28. 2	3229-409B	1	HJULHOLDER HØJRE RADHALTERUNG RECHTE >=0000001043	SUPPORTF/WHEEL RIGHT		
29.	3229-410X	1	HJULHOLDER, VENSTRE RADHALTERUNG, LINKE >=0000001001 <=0000001018	SUPPORT F/WHEEL, LEFT		
29. 1	3229-410A	1	HJULHOLDER,VENSTRE RADHALTERUNG,LINKE >=0000001019 <=0000001042	SUPPORT F/WHEEL,LEFT		
29. 2	3229-410B	1	HJULHOLDER,VENSTRE RADHALTERUNG,LINKE >=0000001043	SUPPORT F/WHEEL,LEFT		
30.	3228-390X	2	TAP ZAPFEN	DOWEL	1241-9505 1251-5602 1251-8601 1313-1101	2 1 1 1
31.	1335-5504	4	GLIDELEJE 50-55-40 GLEITLAGER 50-55-40 >=0000001001 <=0000001001	PLAIN BEARING 50-55-40		
31. 1	1335-5526	4	GLIDELEJE 50-55-40 GLEITLAGER 50-55-40	PLAIN BEARING 50-55-40		
32.	2228-341X	2	TAP ZAPFEN	DOWEL	1251-3301 1251-5303	2 2
41.	3225-750X	2	HJUL RAD	WHEEL		
42.	1323-5402	1	FÆLG 11,00-16 30MM FORSÆTNING FELGE 11,00-16 30MM VERSETZUNG	RIM 11,00-16 30MM OFFSET		
43.	1322-5101	1	SLANGE 1350-16 SCHLAUCH 1350-16	TUBE 1350-16		
44.	1321-5308	1	DÆK 13.0/55-16 REIFEN 13.0/55-16	TYRE 13.0/55-16		
46.	1241-5802	12	SPÆNDESKIVE 19-45-6 SCHEIBE 19-45-6	WASHER 19-45-6		
49.	2083-896X	10	KONTRAVÆGT GEGENGEWICHT >=0000001001 <=0000001013	COUNTERWEIGHT		
49. 1	2086-817X	6	KONTRAVÆGT GEGENGEWICHT >=0000001014	COUNTERWEIGHT		

Fig. 4

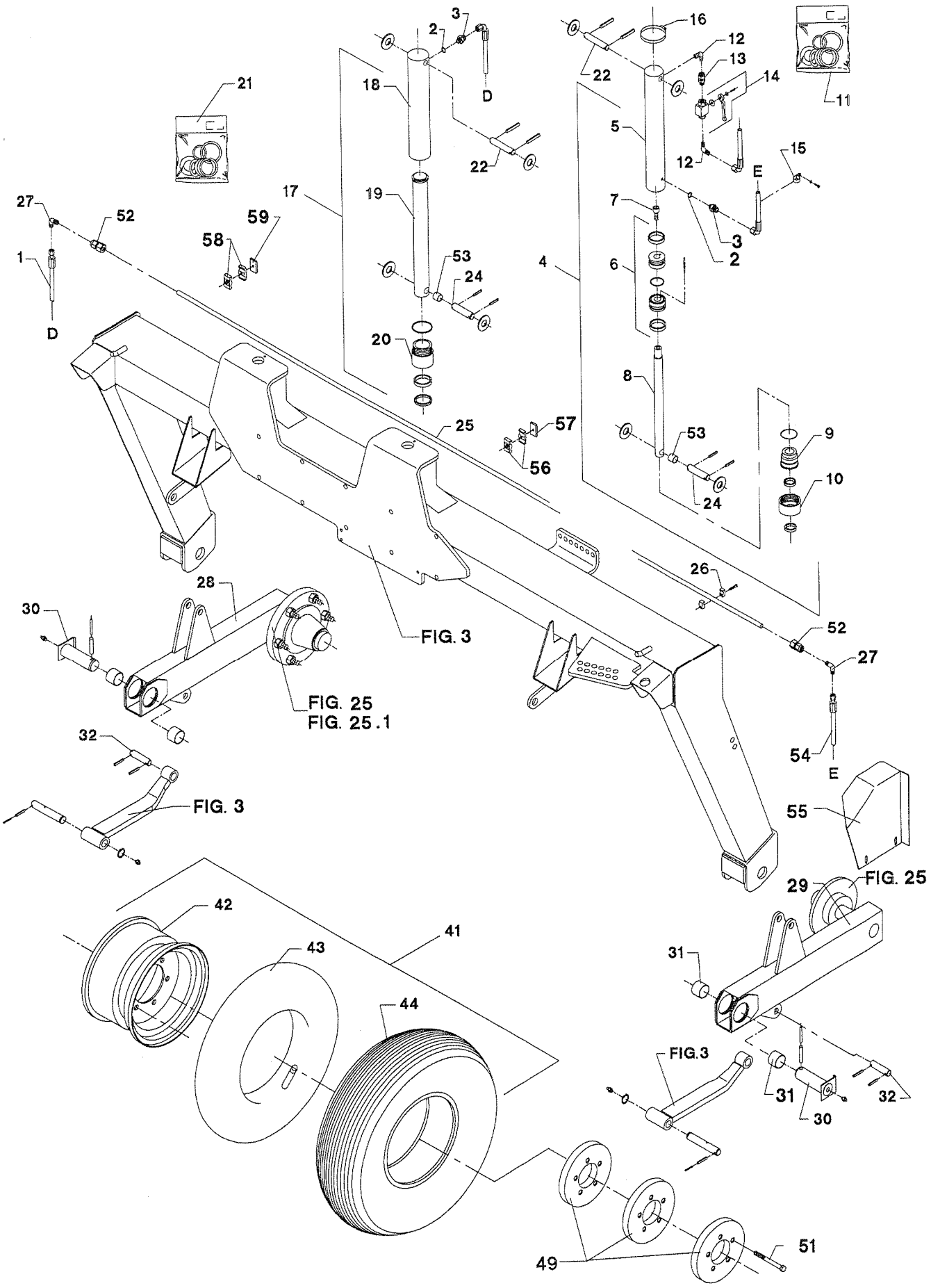
3
2
D
16
12
13
14
11
21
18
22
22
5
15
E
12
17
19
7
3
2
27
52
59
58
1
53
24
4
6
D
20
8
25
57
53
9
56
10
24
26
28
30
FIG. 3
52
27
FIG. 25
FIG. 25.1
32
54
E
FIG. 3
55
FIG. 25
29
42
41
43
31
44
FIG.3
31
32
30
51
49

POS.	VARENUMMER	ANTAL	BENÆVNELSE BEZEICHNUNG	DESIGNATION	HERTIL, DAZU, TO THIS, A CECI	
51.	1214-5632	12	STÅLSKRUE M18-2,5-200 10.9 STAHLSCHRAUBE M18-2,5-200 10.9	STEEL SCREW M18-2,5-200 10.9	1220-6123 1241-5802	12 12
52.	1311-8548	2	FORSKRUNING VERSCHRAUBUNG	SCREWED CONNECTION		
53.	1335-5505	2	GLIDELEJE 25-28-25 GLEITLAGER 25-28-25	PLAIN BEARING 25-28-25		
54.	1317-0488	1	HYDRAULIKSLANGE L=850 HYDRAULICSCHLAUCH L=850 >=0000001001 <=1540100343	HYDRAULIC HOSE L=850		
54. 1	1317-0825	1	HYDRAULIKSLANGE L=850 HYDRAULIKSCHLAUCH L=850 >=1540100344	HYDRAULIC HOSE L=850		
55.	2229-840X	1	SKÆRM SCHUTZ >=1540100344	GUARD	1215-3320 1220-3321 1241-2502	2 2 2
56.	1311-8537	3	RØRHOLDER ROHRHALTERUNG >=1540100344	SUPPORT FOR TUBE		
57.	1311-8600	3	DÆKPLADE ABDECKBLECH >=1540100344	COVER PLATE	1219-0606	5
58.	1311-8543	5	RØRHOLDER ROHRHALTERUNG >=1540100344	SUPPORT FOR TUBE		
59.	1311-8599	5	DÆKPLADE ABDECKBLECH >=1540100344	COVER PLATE	1219-0606	5

Fig. 5

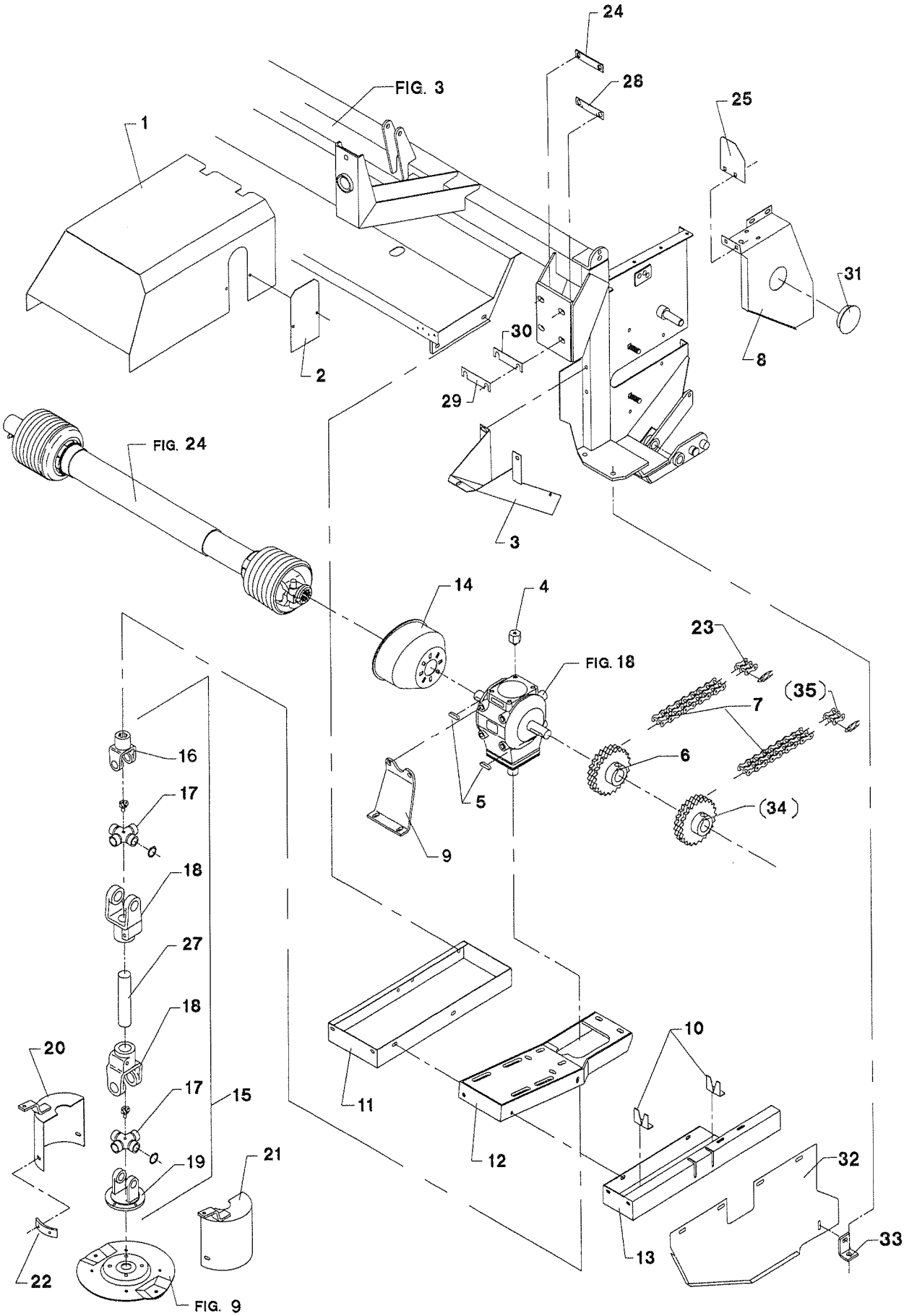
24
28
25
FIG. 3
1
31
30
8
2
29
FIG. 24
3
14
4
23
FIG. 18
(35)
7
16
6
17
5
(34)
9
18
27
18
10
20
17
15
11
12
19
21
32
13
33
22
FIG. 9

POS.	VARENUMMER	ANTAL	BENÆVNELSE BEZEICHNUNG	DESIGNATION	HERTIL, DAZU, TO THIS, A CECI	
1.	3229-445X	1	SKÆRM SCHUTZ	GUARD		
2.	2228-394X	1	SKÆRM SCHUTZ	GUARD	1213-2126 1220-2321 1241-1304	2 2 4
3.	3226-164X	1	SKÆRM SCHUTZ	GUARD	1213-3222 1220-3321 1220-3922 1241-2502	2 1 1 3
4.	2229-834X	1	MØTRIK MUTTER	NUT	1213-4222 1241-3502	1 1
5.	1338-0126	1	PASFEDER 12-8-60 FEDERKEIL 12-8-60	FLAT KEY 12-8-60		
6.	2229-577X	1	KÆDEHJUL 20-TANDS KETTENRAD 20-ZAEHNE	SPROCKET WHEEL 20-TEETH	1219-0604	2
7.	1363-0227	3	RULLEKÆDE 3/4"-7/16"-79 ROLLKETTE 3/4"-7/16"-79	ROLLER CHAIN 3/4"-7/16"-79	1363-9043 1363-9047	1 1
8.	2229-590X	1	SKÆRM SCHUTZ	GUARD	1213-3224 1241-2502	2 2
9.	2228-780X	1	STØTTEPLADE STUTZPLATTE	SUPPORT PLATE	1213-4327 1213-5322 1220-4321 1241-3403 1241-4502	2 2 2 4 2
10.	2228-374X	2	STYR STEUERUNG	GUIDE	1213-3126 1220-3321 1241-2502	2 2 4
11.	2228-770X	1	BØJLESTYR BUGELSTEUERUNG	HOOP STEERING	1213-2126 1213-3224 1220-2321 1220-3321 1241-1304 1241-2502	2 2 2 2 4 4
12.	3228-778X	1	KONSOL KONSOLE	BRACKET	1213-4327 1220-4321 1241-3403	2 2 4
13.	3228-772X	1	SKÆRM SCHUTZ	GUARD	1213-3224 1220-3321 1241-2502	2 2 4
14.	1393-0170	1	SKÆRM FOR PTO SCHUTZ FUER PTO	GUARD FOR PTO	1213-2126 1241-1502	4 4
15.	1340-7128	1	KARDANLED KREUTZGELENK	UNIVERSAL JOINT	1219-0323 1241-2502	4 4
16.	1340-9006	1	NAVGAFFEL NABENGABEL	HUB FORK		
17.	1340-9114	2	KRYDS KREUTZGARNITUR	CENTRE CROSS		
18.	1341-9028	2	KOBLINGSGAFFEL AUFSTECKGABEL	CLUTCH FORK		
19.	1340-9005	1	FLANGEGAFFEL FLANSCHGABEL	FLANGE FORK		
20.	3226-109X	1	SKÆRM, HØJRE SCHUTZ, RECHTE	GUARD, RIGHT	1213-3224 1220-3321 1241-2502	1 1 2

Fig. 5

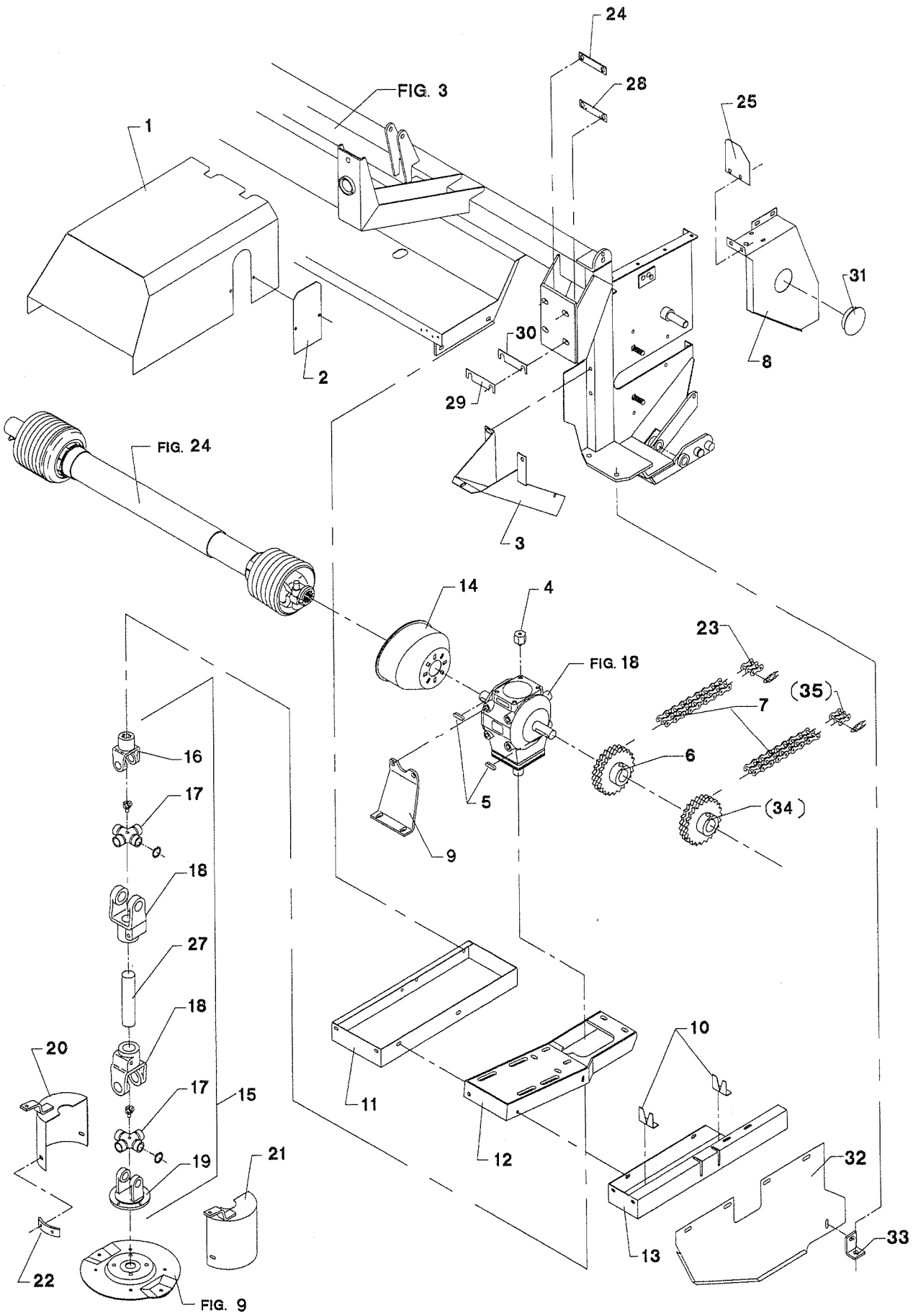
24
28
25
FIG. 3
1
31
30
8
2
29
FIG. 24
3
14
4
23
FIG. 18
(35)
7
16
6
17
5
(34)
9
18
27
18
10
20
17
15
11
12
19
21
32
13
33
22
FIG. 9

POS.	VARENUMMER	ANTAL	BENÆVNELSE BEZEICHNUNG	DESIGNATION	HERTIL, DAZU, TO THIS, A CECI	
21.	3226-182X	1	SKÆRM, VENSTRE SCHUTZ, LINKE	GUARD, LEFT	1213-3224 1220-3321 1241-2502	1 1 2
22.	2226-830A	2	BESLAG BESCHLAG	CLAMP	1213-3222 1241-2502 1242-3621	2 2 2
23.	1363-9043	1	FORKRØPPET LED VERSETZTES KETTENGLIED	OFFSET CHAIN LINK		
24.	2083-408X	4	SPÆNDESTYKKE SPANNSTUECK	TIGHTENING PIECE	1213-5422	2
25.	2229-588X	1	SKÆRM SCHUTZ	GUARD	1215-3226 1220-3321 1241-2502	2 2 2
27.	1342-1288	1	PROFILRØR PROFILROHR	PROFILE TUBE		
28.	2083-409X	2	LÅSEBLIK SPERRBLECH	STRIKING PLATE		
29.	2083-410X	2	MELLEMLÆG ZWISCHENLAGE	FILLER		
30.	2083-411X	2	MELLEMLÆG ZWISCHENLAGE	FILLER		
31.	1165-0190	1	AFDÆKNING ABDECKUNG	COVER		
32.	3229-624X	1	SIDEPLADE, VENSTRE SEITENWAND, LINKE	SIDEBOARD, LEFT	1220-3321 1220-3922	4 4
33.	2229-626X	1	KONSOL KONSOLE	BRACKET	1213-3224 1220-3321	1 1
34.	2229-622X T	1	KÆDEHJUL 22-TANDS KETTENRAD 22-ZAEHNE	SPROCKET WHEEL 22-TEETH		
35.	1363-0228 T	1	RULLEKÆDE 3/4"-11.7-2 ROLLKETTE 3/4"-11.7-2	ROLLER CHAIN 3/4"-11.7-2	1363-9043 1363-9047	1 1

Fig. 6

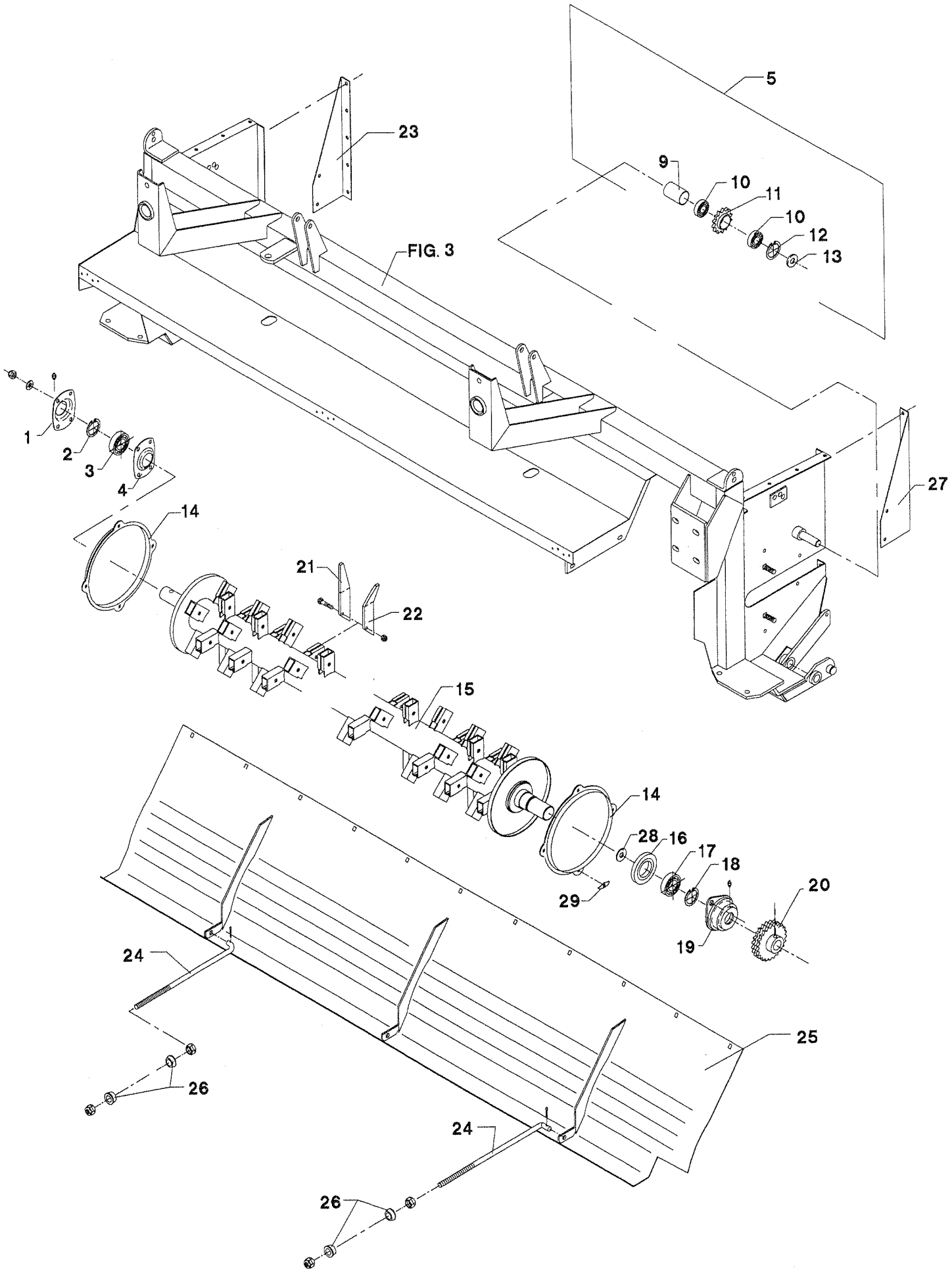
5
23
9
10
11
10
12
13
FIG. 3
1
2
3
4
27
14
21
22
15
14
28
16
17
18
29
20
19
24
25
26
24
26

POS.	VARENUMMER	ANTAL	BENÆVNELSE BEZEICHNUNG	DESIGNATION	HERTIL, DAZU, TO THIS, A CECI	
1.	2080-707X	1	LEJEHUS LAGERGEHAEUSE	BEARING HOUSING	1313-1101	1
2.	1255-4202	1	LÅSERING 45 MM UDVENDIG SICHERUNGSRING 45 MM AUSSEN	SNAP RING 45 MM OUTER		
3.	1331-5304	1	KUGLELEJE 172-6209 2RS C3 KUGELLAGER 172-6209 2RS C3	BALL BEARING 172-6209 2RS C3		
4.	1421-6599	1	LEJEHUSHALVPART LAGERGEHAEUSEHAELFTE	HALF OF BEARING HOUSING	1220-4323 1241-3403	4 4
5.	3229-579X	1	KÆDEHJUL 14 TÆNDER KETTENRAD 14 ZAEHNE	SPROCKET WHEEL 14 TEETH	1215-5522 1220-5321 1241-4502	1 1 3
9.	2225-563X	1	BØSNING BUCHSE	BUSH		
10.	1331-3301	2	KUGLELEJE 6204 2RS KUGELLAGER 6204 2RS	BALL BEARING 6204 2RS		
11.	2228-732X	1	KÆDEHJUL 14-TANDS KETTENRAD 14-ZAEHNE	SPROCKET WHEEL 14-TEETH		
12.	1255-4102	1	LÅSERING 47 MM INDVENDIG SICHERUNGSRING 47 MM INNEN	SNAP RING 47 MM INNER		
13.	1241-5301	2	SPÆNDESKIVE 20,2-34-1,5 SCHEIBE 20,2-34-1,5	WASHER 20,2-34-1,5		
14.	3225-330X	2	ANTIVIKLERING ANTI-WICKLUNGSRING >=0000001001 <=0000001013	ANTI-WINDING RING	1215-2222 1220-2321 1241-1304	2 2 2
14. 1	2320-295X	2	RING RING >=0000001014	RING	1215-2222 1220-2321 1241-1304	4 4 4
15.	3229-581X	1	ROTOR ROTOR	ROTOR		
16.	3060-054X	1	TÆTNING DICHTUNG	TIGHTENING		
17.	1331-4105	1	KUGLELEJE 6311 KUGELLAGER 6311	BALL BEARING 6311		
18.	1255-5203	1	LÅSERING 55 MM UDVENDIG SICHERUNGSRING 55 MM AUSSEN	SNAP RING 55 MM OUTER		
19.	2226-900X	1	FLANGELEJE FLANSCHLAGER	FLANGE BEARING	1220-5321 1241-4503	2 2
20.	2229-578X	1	KÆDEHJUL 20-TANDS KETTENRAD 20-ZAEHNE	SPROCKET WHEEL 20-TEETH	1251-3701 1251-6701 1251-8701	1 1 1
21.	2226-071X	104	MEDBRINGER MITNEHMER	CARRIER	1214-4126 1220-4323	1 1
22.	2226-070X	104	MEDBRINGER MITNEHMER	CARRIER		
23.	2228-331X	1	AFSTIVNING STUETZE	SUPPORT	1213-3222 1220-3321 1241-2502	2 2 4
24.	2083-373X	2	JUSTERBOLT STELLBOLZEN	ADJUSTING BOLT	1220-5122 1220-5321 1241-4503 1251-3201	2 1 2 1
25.	3229-580X	1	TRYKPLADE DRUCKPLATTE	COMPRESSION	1215-3226 1220-4321 1241-2502	11 11 11

Fig. 6

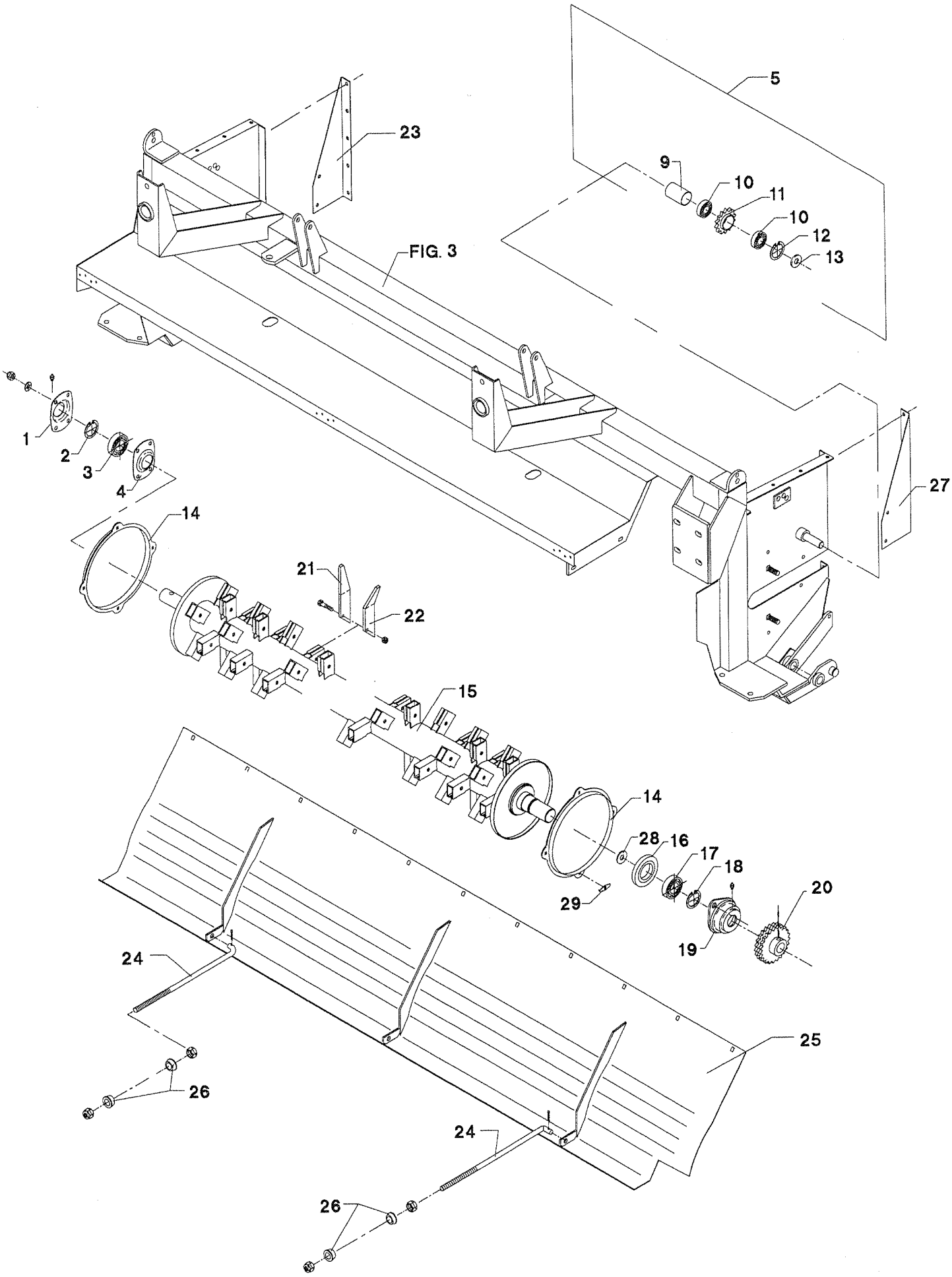
5
23
9
10
11
10
12
13
FIG. 3
1
2
3
4
27
14
21
22
15
14
28
16
17
18
29
20
19
24
25
26
24
26

POS.	VARENUMMER	ANTAL	BENÆVNELSE BEZEICHNUNG	DESIGNATION	HERTIL, DAZU, TO THIS, A CECI	
26.	2061-222X	4	KUGLESKIVE KUGELSCHEIBE	BALL THRUST WASHER		
27.	2228-332X	1	AFSTIVNING STUETZE	SUPPORT	1213-3222 1220-3321 1241-2502	2 2 2
28.	1339-5502	1	FILTRING 55-71-6 FILZRING 55-71-6	FELT RING 55-71-6		
29.	2320-271X	8	TILHOLDER HALTER >=0000001014	HOLDER		
30.	2225-640X	104	KONSOL KONSOLE	BRACKET		

Fig. 7

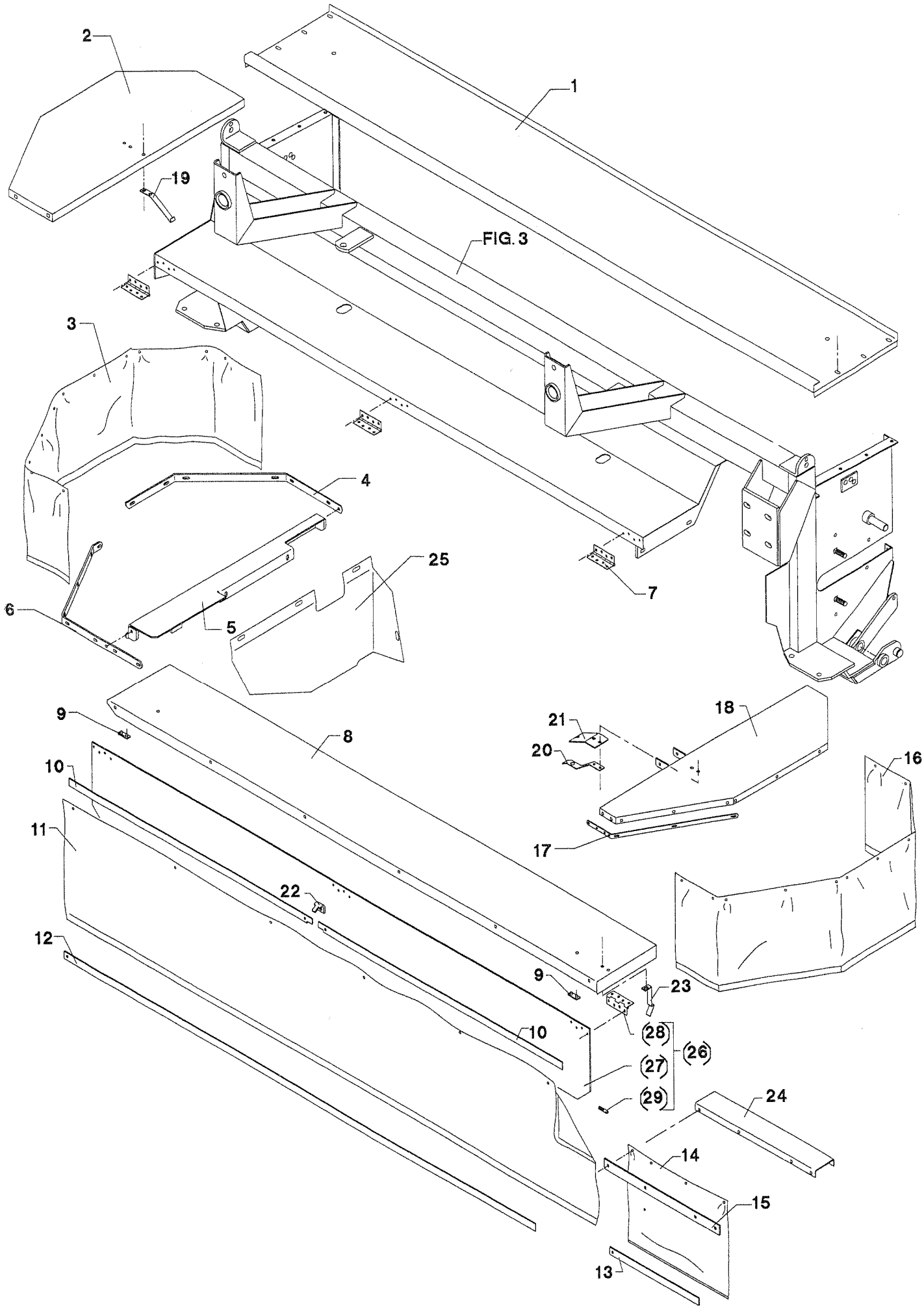
1
2
3
4
5
6
7
8
9
10
11
12
13
14
15
16
17
18
19
20
21
22
23
24
25
FIG. 3
(26)
(27)
(28)
(29)

GMS-0009/1 GMS-3200 UNI FLEX/ RØD FIG. 7. >=0000001001

POS.	VARENUMMER	ANTAL	BENÆVNELSE / BEZEICHNUNG	DESIGNATION	HERTIL, DAZU, TO THIS, A CECI	
1.	2229-589X	1	TOPPLADE OBER PLATTE	TOP PLATE	1213-3222 1220-3321 1241-2502	2 2 4
2.	2229-584X	1	SKÆRM SCHUTZ	GUARD	1215-2124 1220-2321	2 2
3.	2228-806X	1	DUG, HØJRE TUCH, RECHTE	CANVAS, RIGHT	1215-2222 1220-2321 1241-1202	15 15 15
4.	2228-775X	1	HÆNGSEL SHARNIER	HINGE	1213-3424 1220-3321 1241-3102 1434-0101	1 1 1 2
5.	3229-583X	1	SKÆRM SCHUTZ	GUARD	1213-3322 1220-3321 1241-2502	2 2 4
6.	2228-774X	1	HÆNGSEL SHARNIER	HINGE	1213-3424 1220-3321 1241-3102 1434-0101	1 1 1 2
7.	1399-0240	3	HÆNGSEL SCHARNIER	HINGE	1219-0322 1220-1323 1241-1203	8 8 8
8.	2229-585X	1	SKÆRM SCHUTZ	GUARD		
9.	1393-0162	2	GUMMIUNDERLAG GUMMIUNTERLAGE	RUBBER BACKING		
10.	2228-773X	2	SKINNE SCHIENE	RAIL		
11.	2228-764X	1	DUG TUCH	CANVAS	1215-2222 1215-2224 1220-2321 1241-1202	5 1 6 6
12.	2225-386X	1	SKINNE SCHIENE	RAIL	1213-2126 1220-2321 1241-1304	1 1 2
13.	2228-782X	1	SKINNE SCHIENE	RAIL	1213-2126 1220-2321 1241-1304	1 1 2
14.	2228-765X	1	DUG TUCH	CANVAS	1215-2222 1220-2321 1241-1202	4 4 4
15.	2228-783X	1	HOLDER HALTER	SUPPORT		
16.	2228-805X	1	DUG, VENSTRE TUCH, LINKE	CANVAS, LEFT	1215-2124 1215-2222 1220-2321 1241-1202 1299-0111	10 6 16 16 1
17.	2228-769X	1	DUGHOLDER HALTER	SUPPORT		
18.	3229-586X	1	SKÆRM SCHUTZ	GUARD	1214-3424 1220-3321 1241-2602 1434-0101	1 1 8 2
19.	1433-0316	1	LÅSEFJEDER SPERRFEDER >=0000001001 <=0000001014	SPRING	1215-2222 1220-2321	2 2

Fig. 7

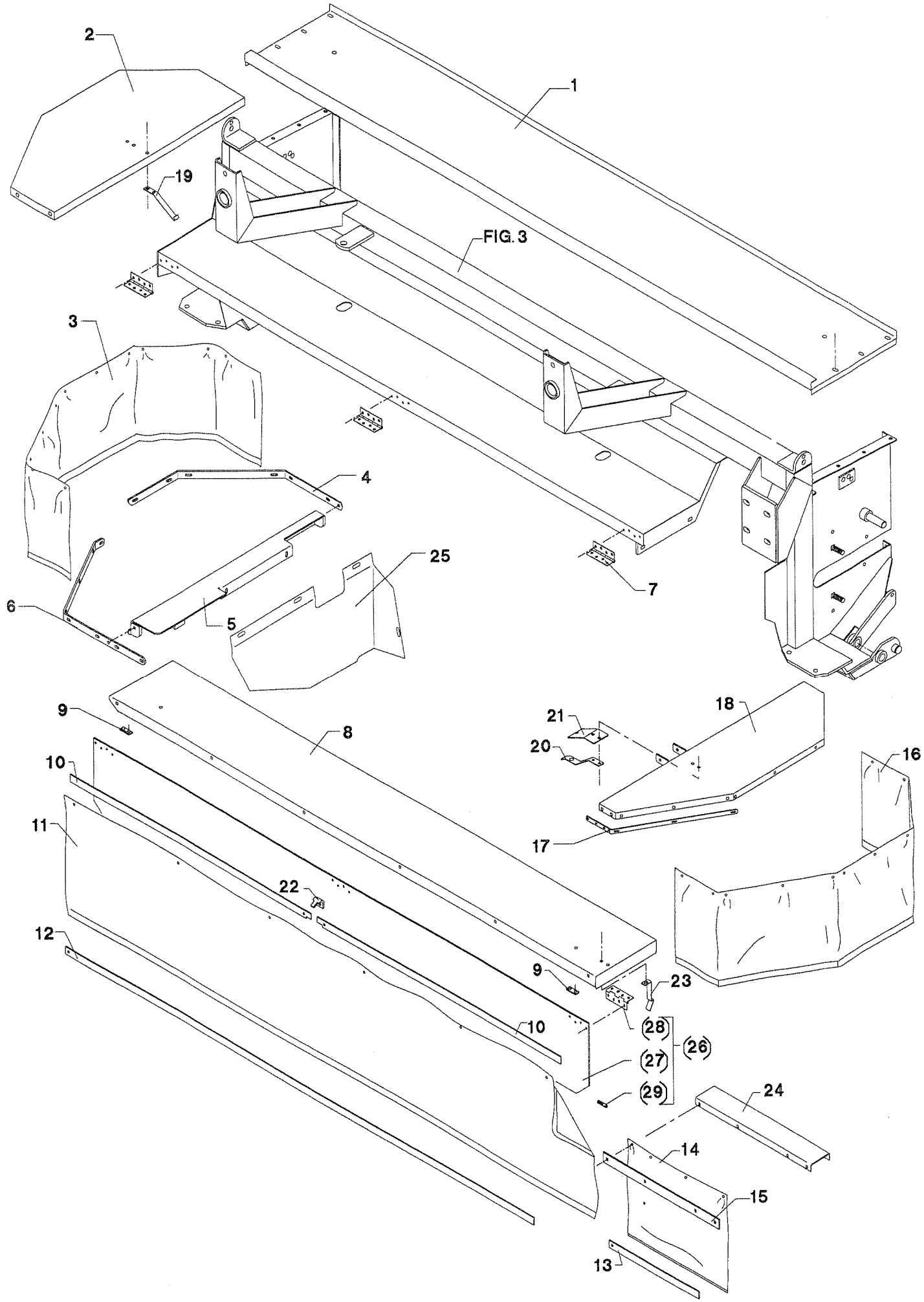
2
1
19
FIG. 3
3
4
25
7
6
5
9
8
21
18
20
16
10
11
17
22
12
9
23
10
(28)
(26)
(27)
(29)
24
14
15
13

POS.	VARENUMMER		ANTAL	BENÆVNELSE / BEZEICHNUNG / DESIGNATION	HERTIL, DAZU, TO THIS, A CECI	
20.	1433-0320		1	LÅSEFJEDER SPERRFEDER >=0000001001 <=0000001014	SPRING	1215-2224 2 1220-2321 2
21.	2227-601X		1	BESLAG BESCHLAG >=0000001001 <=0000001014	CLAMP	
22.	2080-384X		1	HÆNGSEL SCHARNIER >=0000001001 <=0000001043	HINGE	
23.	1433-0314		1	LÅSEFJEDER SPERRFEDER	SPRING	1215-2124 1 1220-2321 1 1241-1202 1
24.	2229-587X		1	HOLDER HALTER	HOLDER	1215-2222 4 1220-2321 4 1241-1202 4
25.	3229-625X		1	SIDEPLADE, HØJRE SEITENWAND, RECHTE	SIDEBOARD, RIGHT	1214-3424 1 1215-3226 3 1220-3321 4
26.	4220-1319	T	1	STENSLAGSSKÆRM STEINSCHUTZSCHIRM	STONE DEFLECTOR	
27.	2229-728X	T	1	PLADE PLATTE	PLATE	
28.	1399-0240	T	3	HÆNGSEL SCHARNIER	HINGE	
29.	2065-383X	T	2	TAP ZAPFEN	DOWEL	

Fig. 8

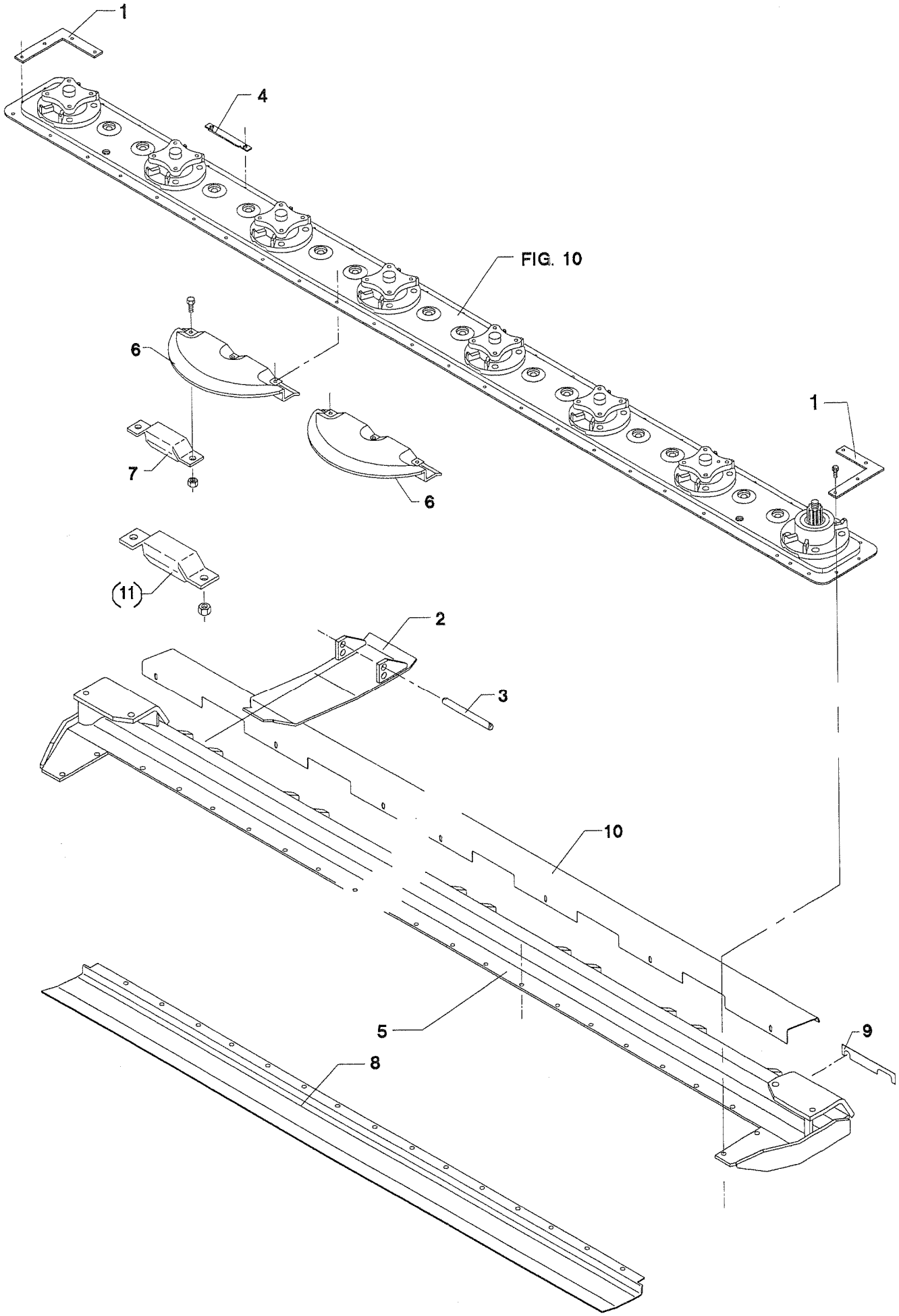

POS.	VARENUMMER	ANTAL	BENÆVNELSE / BEZEICHNUNG	DESIGNATION	HERTIL, DAZU, TO THIS, A CECI	
1.	2228-566X	2	FORSTÆRKNING VERSTAERKERUNG	REINFORCEMENT	1219-0304 1220-4521	8 8
2.	3226-805X	2	SLÆBESKO GLEITSCHUH >=0000001001 <=0000001001	GUIDE SHOE		
2. 1	3226-805A	1	SLÆBESKO GLEITKUFE	GUIDE SHOE		
3.	2081-039X	4	TAP SPLINTBOLZEN	COTTER BOLT	1252-3102	4
4.	2228-614X	3	AFVISER ABZEIGER	INDICATOR		
5.	3228-483X	1	OPHÆNG AUFHAENGUNG	SUSPENSION	1213-5324 1213-5424 1219-0325 1220-5321 1241-4503	2 4 4 4 8
6.	3081-036X	8	STENBESKYTTER STEINSCHUTZ	STONE PROTECTION	1219-0301 1220-3522	3 3
7.	2228-560X	7	MODSKÆR GEGENSCHNEIDE	WEARING BAR		
8.	2228-485X	1	FORSTÆRKNING VERSTAERKERUNG	REINFORCEMENT	1219-0301 1220-3522	18 18
9.	2228-044A	5	MELLEMLÆG ZWISCHENLAGE	FILLER		
10.	2229-632X	1	LEDEPLADE LEITPLATTE >=0000001001 <=1540100358	GUIDE PLATE	1219-0603	7
11.	4220-1412 T	1	MODSKÆR GEGENSCHNEIDE >=1540100344	SHEARBAR		
12.	3228-818X T	7	MODSKÆR GEGENSCHNEIDE >=1540100344	WEARING BAR		

Fig. 9

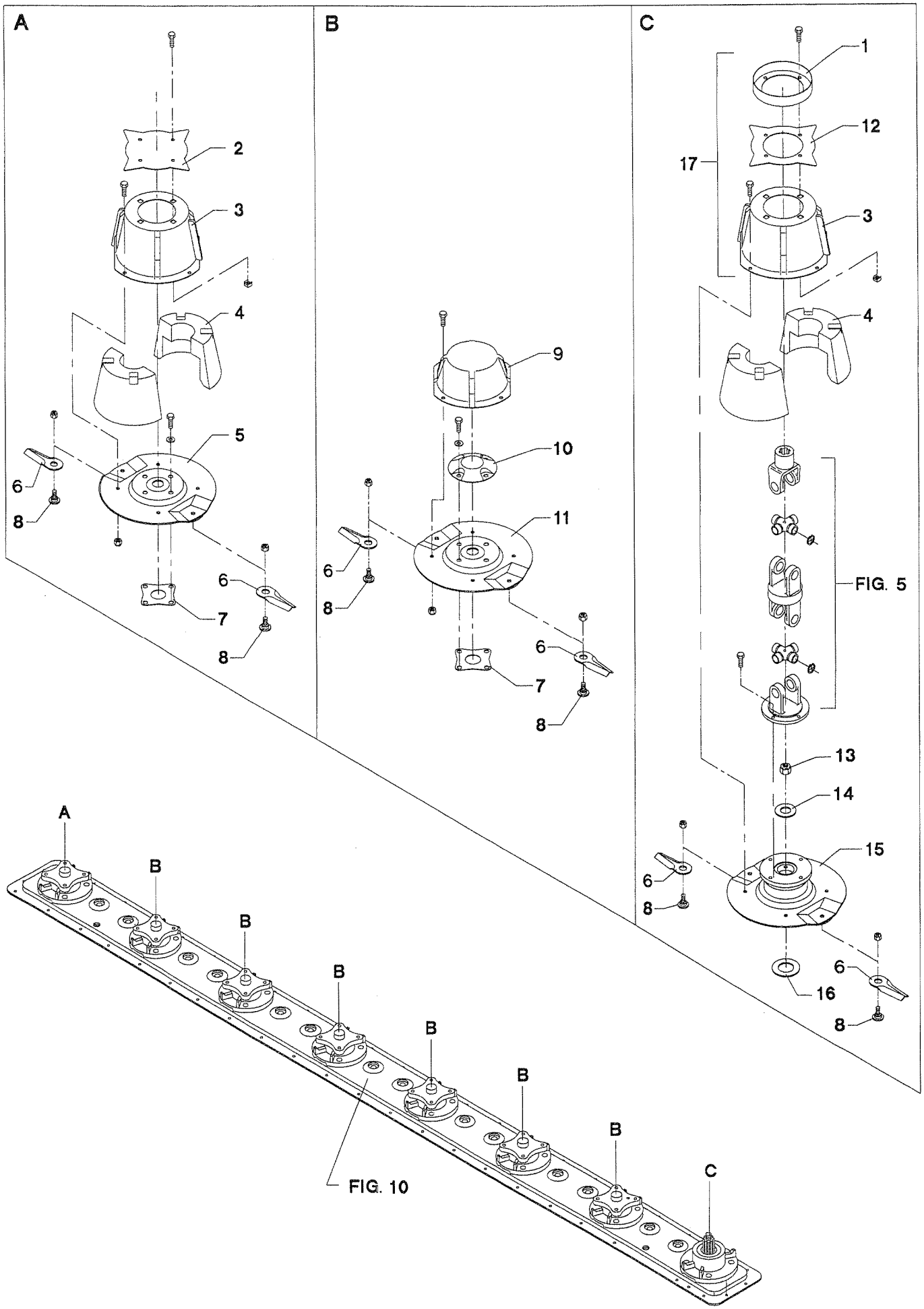

POS.	VARENUMMER	ANTAL	BENÆVNELSE BEZEICHNUNG	DESIGNATION	HERTIL, DAZU, TO THIS, A CECI	
1.	2225-397X	1	TÆTNING DICHTUNG	TIGHTENING		
2.	2225-394X	1	MEDBRINGER MITNEHMER	CARRIER		
3.	3225-395X	1	HAT ZYLINDER	CAP	1213-3224 1220-3922	4 4
4.	2228-652X	2	INDSATS EINSATZ	INSERT		
5.	3228-753X	1	SKIVE TELLERSCHEIBE	DISC	1213-4225 1241-3403	4 4
6.	1380-0013	16	KNIVE MAEHKLINGE	KNIFE		
7.	2228-592X	14	MELLEMLÆG ZWISCHENSTUECK	DISTANCE PIECE		
8.	1219-0809	16	KNIVBOLT M12 KV. 10.9 MESSERBOLZEN M12 Q. 10.9	KNIFE BOLT M12 Q. 10.9	1220-4323	1
9.	2081-029X	6	MEDBRINGER MITNEHMER	CARRIER	1213-3222 1220-3321	4 4
10.	2228-637X	7	TOP TOPP	TOP		
11.	3228-608X	6	SKIVE TELLERSCHEIBE	DISC	1213-4225 1241-3403	4 4
12.	2225-396X	1	MEDBRINGER MITNEHMER	CARRIER		
13.	2085-615X	1	LÅSEMØTRIK GEGENMUTTER	LOCK NUT		
14.	2085-616X	1	SKIVE SCHEIBE	WASHER		
15.	3228-744X	1	SKIVE FOR INDGANG SCHEIBE	DISC		
16.	1241-8202	2	SPÆNDESKIVE 36-52-1,5 SCHEIBE 36-52-1,5	WASHER 36-52-1,5		
17.	3225-153X	1	HAT ZYLINDER	CAP	1213-3222 1220-3321	4 4

Fig. 10

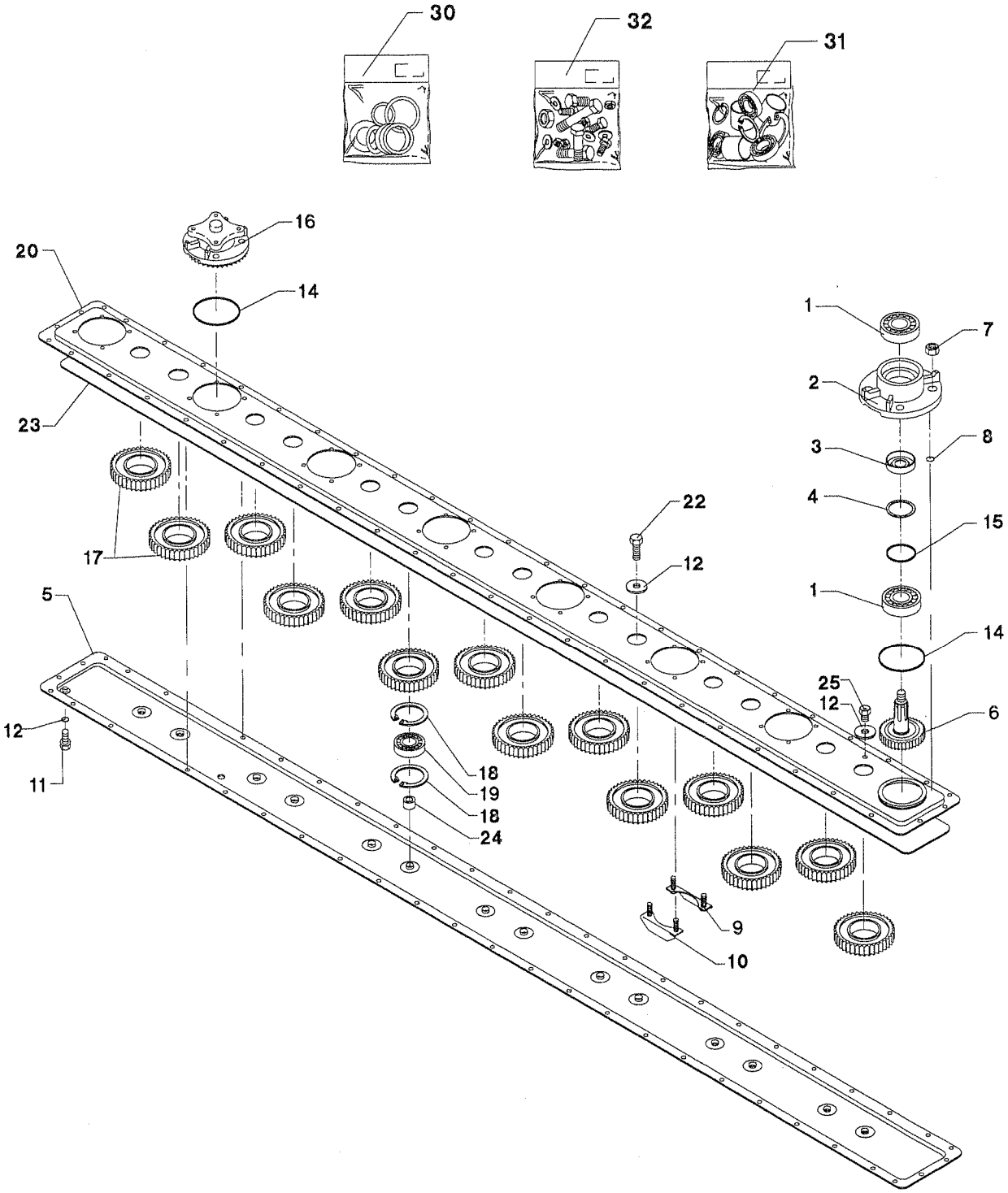
30
32
31
16
20
14
1
7
2
23
3
8
4
22
15
17
12
1
5
14
25
12
6
12
11
18
19
18
24
9
10

POS.	VARENUMMER	ANTAL	BENÆVNELSE / BEZEICHNUNG	DESIGNATION	HERTIL, DAZU, TO THIS, A CECI
.	1380-0128		KNIVBJÆLKE 8-SK MESSERBALKEN 8-SK	KNIFE BAR 8-SK	
1.	2085-630X	2	KUGLELEJE KUGLELAGER	BALL BEARING	
2.	2085-643X	1	LEJEHUS LAGERGEHAEUSE	BEARING HOUSING	
3.	2085-632X	1	AFSTANDSRING DISTANZRING	DISTANCE RING	
4.	2085-633X	1	TÆTNINGSRING DICHTUNGSRING	TIGHTENING RING	
5.	2085-638X	1	BJÆLKEHALVDEL, UNDERSTE BALKEN HAELFTE, UNTERE	HALF OF BEAM, LOWER	
6.	2085-635X	1	DRIVHJUL ANTRIEBSRAD	DRIVING WHEEL	
7.	1220-4321	32	NYLOC MØTRIK M12 NYLOC MUTTER M12	NYLOC NUT M12	
8.	2085-621X	32	O-RING O-RING	O-RING	
9.	2085-619X	8	KONSOL KONSOLE	BRACKET	
10.	2085-618X	8	KONSOL KONSOLE	BRACKET	
11.	2085-637X	1	UDLUFTNINGSSKRUE ENTLUFTUNGSVENTIL	AIR-ESCAPE VALVE	
12.	1317-0208	4	KOBBERPAKNING 17-22-1,5 KUPFERDICHTUNG 17-22-1,5	COPPER GASKET 17-22-1,5	
14.	2085-641X	8	O-RING O-RING	O-RING	
15.	2085-634X	1	O-RING O-RING	O-RING	
16.	2085-642X	7	LEJEHUS LAGERGEHAEUSE	BEARING HOUSING	
17.	2085-628X	14	MELLEMHJUL Z-38 ZWISCHENRAD Z-38	INTERMEDIATE WHEEL Z-38	
18.	2085-189X	28	LÅSERING ANI 75NO3 SICHERUNGSRING 75NO3	SNAP RING ANI 75NO3	
19.	2085-627X	14	KUGLELEJE KUGELLAGER	BALL BEADING	
20.	2085-639X	1	BJÆLKEHALVDEL, ØVERSTE BALKENHAELFTE, OBERE	HALF OF BEAM, UPPER	
21.	2085-624X	14	SKIVE SCHEIBE	WASHER	
22.	2085-625X	14	SKRUE SCHRAUBE	SCREW	
23.	2085-640X	1	O-RING O-RING	O-RING	
24.	2085-626X	14	BØSNING, NYLON BUCHSE, NYLON	BUSH, NYLON	
25.	2085-214X	1	PROP ROHRVERSCHLUSS	PLUG	

Fig. 10

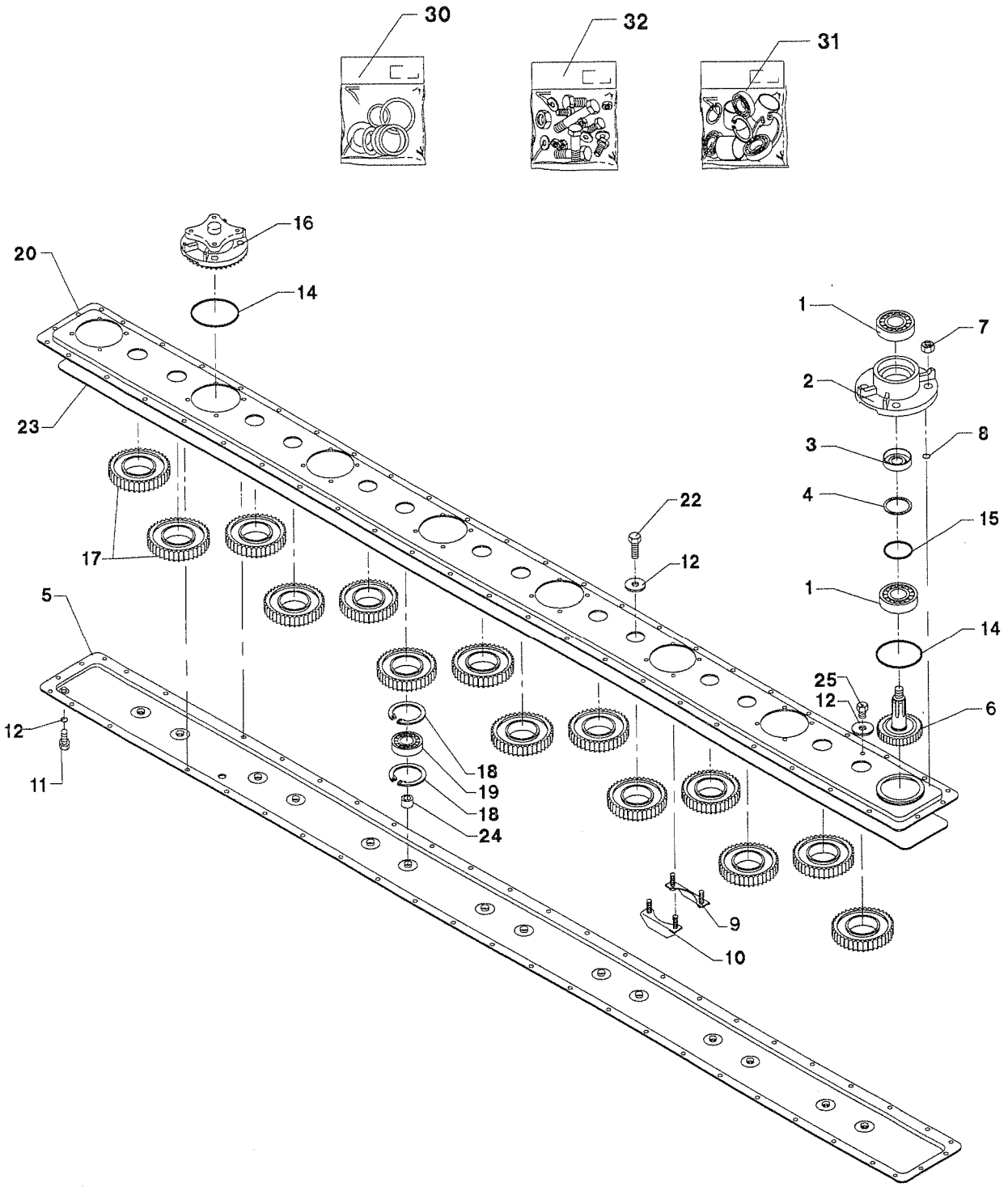
30
32
31
16
20
14
1
7
2
23
3
8
4
22
15
17
12
1
5
14
25
12
6
12
11
18
19
18
24
9
10

POS.	VARENUMMER	ANTAL	BENÆVNELSE BEZEICHNUNG	DESIGNATION	HERTIL, DAZU, TO THIS, A CECI	
30.	3085-250X	1	PAKNINGSSÆT DICHTUNGSSATZ	GASKET SET		
31.	3085-251X	1	LEJESÆT LAGERSATZ	BEARING SET		
32.	3085-259X	1	BOLTESÆT BOLZENSATZ	SET OF BOLTS		

Fig. 11

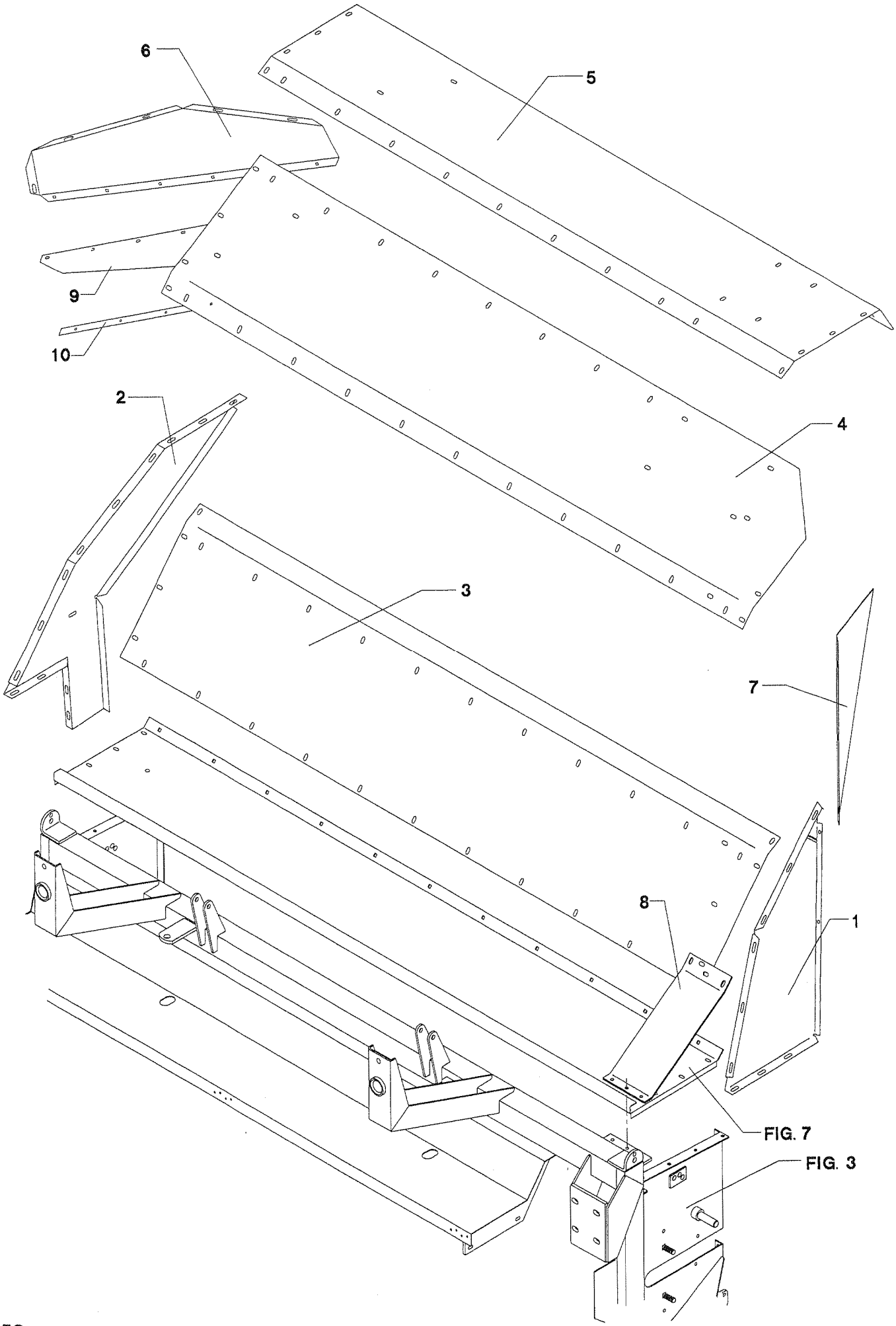

POS.	VARENUMMER	ANTAL	BENÆVNELSE	BEZEICHNUNG	DESIGNATION	HERTIL, DAZU, TO THIS, A CECI	
1.	2229-596X	1	SKÆRM SCHUTZ >=0000001001 <=0000001001		GUARD	1213-3322 1220-3321 1241-2502	3 3 6
1. 1	3228-931X	1	SIDEPLADE, HØJRE SEITENPLATTE, RECHTE		SIDE PLATE, RIGHT	1213-3322 1220-3321 1241-2502	3 3 6
2.	2229-594X	1	SIDEPLADE SEITENPLATTE		SIDE PLATE	1213-3322 1220-3321 1241-2502	4 4 8
3.	2229-592X	1	OVERPLADE OBERPLATTE		TOP PLATE	1213-3322 1220-3321 1241-2502	16 16 32
4.	2229-593X	1	OVERPLADE OBERPLATTE		TOP PLATE	1213-3322 1220-3321 1241-2502	16 16 32
5.	2229-591X	1	OVERPLADE OBERPLATTE		TOP PLATE	1213-3322 1220-3321 1241-2502	16 16 32
6.	2229-595X	1	SKÆRM SCHUTZ		GUARD	1215-3226 1220-3321 1241-2502	5 5 5
7.	2229-598X	1	SKÆRM SCHUTZ		GUARD	1213-3224 1220-3321 1241-2502	3 3 6
8.	2229-599X	1	STIVER STUETZE		STRUT	1213-3322 1215-3226 1220-3321 1241-2502	3 3 6 9
9.	2229-725X	1	SKÆRMKANT SCHUTZ		GUARD		
10.	2229-726X	1	SKINNE SCHIENE		RAIL	1215-2222 1220-2321 1241-1502	6 6 6

Fig. 12

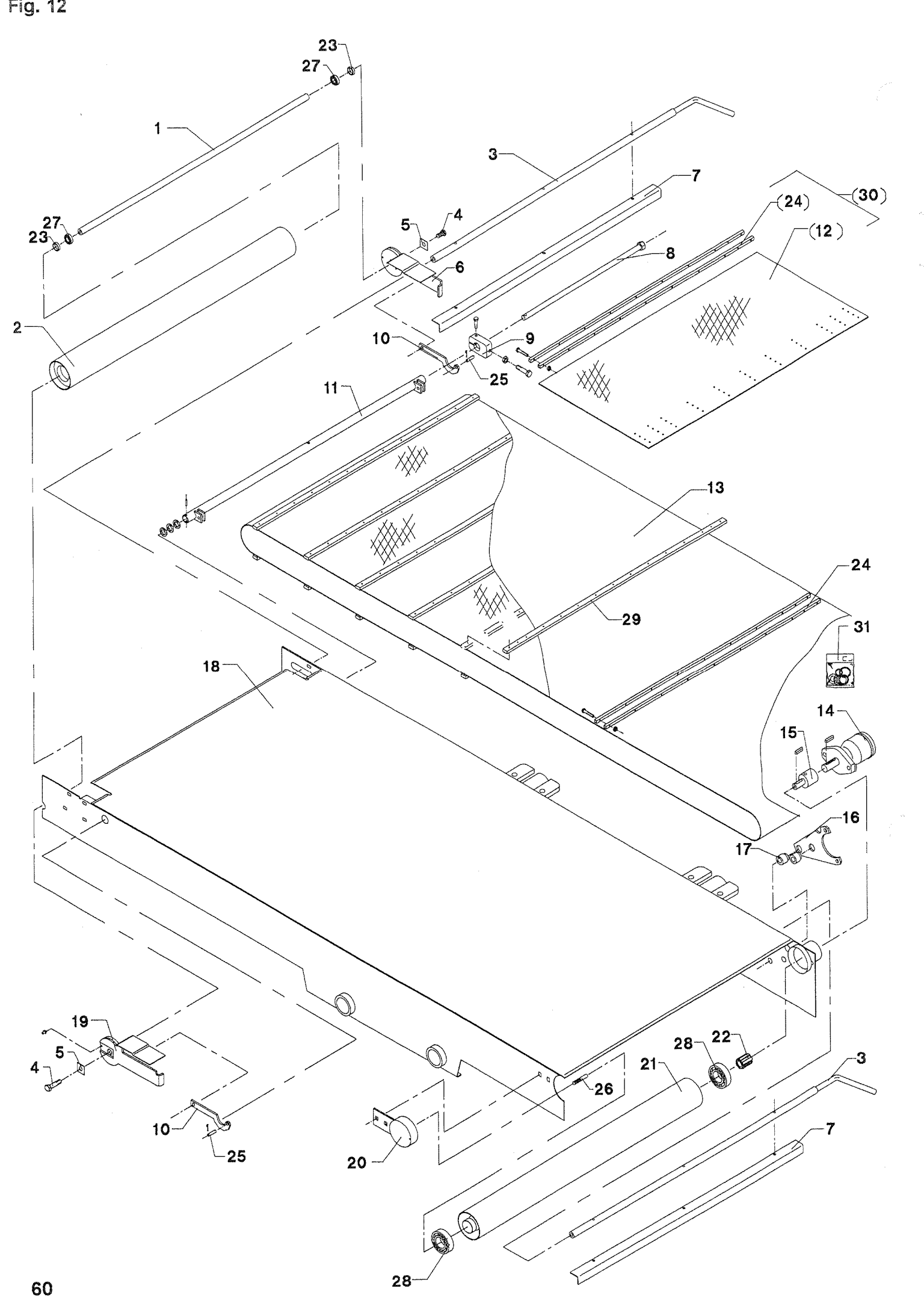
23
27
1
3
7
(30)
(24)
(12)
27
23
5
4
8
6
2
10
9
25
11
13
24
29
31
18
14
15
16
17
19
5
4
28
22
21
3
26
10
25
20
7
28

POS.	VARENUMMER	ANTAL	BENÆVNELSE BEZEICHNUNG	DESIGNATION	HERTIL, DAZU, TO THIS, A CECI	
1.	2229-370X	1	AKSEL WELLE	SHAFT		
2.	3229-308X	1	VALSE VALZE	DRUM		
3.	2229-566X	2	STANG STANGE	ROD	1213-2222	6
4.	2229-377X	2	BOLT BOLZEN	BOLT		
5.	2229-357X	2	LÅSEPLADE SPERRPLATTE	LOCK PLATE		
6.	3229-562X	1	STYR, BAGESTE STEUERUNG, HINTERE	GUIDE, REAR	1313-2101	1
7.	2229-567X	2	AFSKRABER ABSTREICHER	SCRAPER		
8.	3229-363X	1	STANG STANGE	ROD	1213-2422 1220-2321	1 1
9.	2229-364X	1	STRAMMEBLOK SPANNBLOK	TENSION BLOCK	1213-4628 1214-3222 1220-4122	1 1 1
10.	2229-565X	2	ARM ARM	ARM	1220-3321	2
11.	3229-564X	1	RØR ROHR	TUBE	1241-7305 1251-4202	3 1
12.	2229-469X T	1	FORLÆNGER F. BÅND VERLAENGERUNG F. BAND	EXTENSION F. BELT		
13.	3229-345X	1	BÅND BAND	BELT	1241-1101 1253-2401	300 300
14.	1316-0117	1	HYDRAULIKMOTOR OELMOTOR >=0000001001 <=1540100343	HYDRAULIC MOTOR		
14. 1	1316-0119	1	HYDRAULIKMOTOR OELMOTOR >=1540100344	HYDRAULIC MOTOR		
15.	2229-344X	1	MELLEMSTYKKE ZWISCHENSTUECK	INTERMEDIATE	1219-0331 1241-1304 1338-0110 1338-0133	1 1 1 1
16.	2229-571X	1	KONSOL KONSOLE	BRACKET	1213-4324 1214-5324 1220-4321 1220-5321	2 2 2 2
17.	2229-342X	2	BØSNING BUCHSE	BUSH		
18.	3229-545X	1	STEL RAHMEN >=0000001001 <=0000001013	FRAME	1213-5522 1220-5321 1313-2101	16 16 1
18. 1	3229-707X	1	STEL RAHMEN >=0000001014	FRAME		
19.	3229-563X	1	STYR, FORRESTE STEUERUNG, VORDERE	GUIDE, FRONT	1313-2101	1
20.	3229-561X	1	LEJEHUS LAGERGEHEUSE	BEARING HOUSING	1313-2101	1
21.	3229-607X	1	VALSE VALZE	DRUM		

Fig. 12

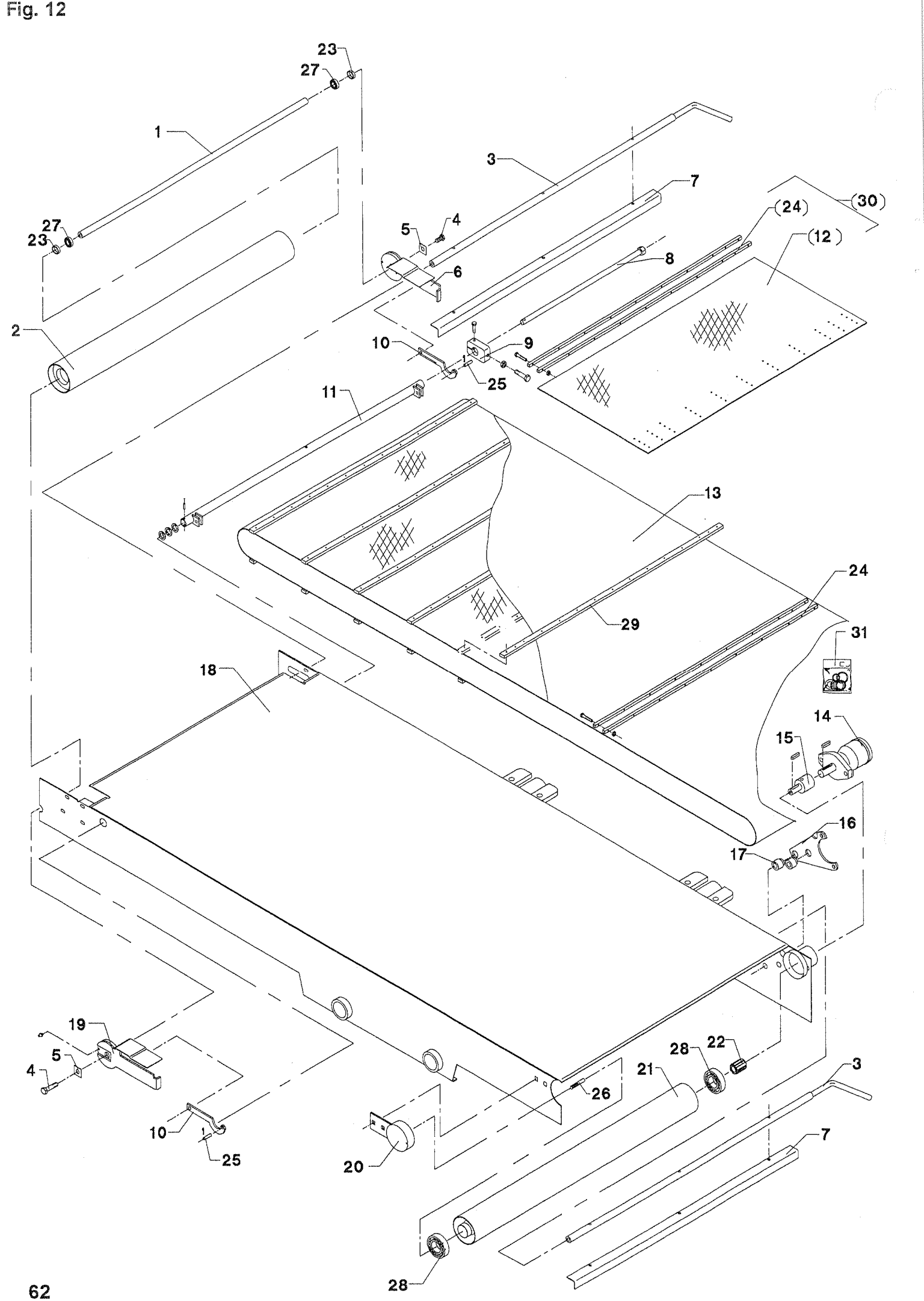
23
27
1
3
7
(30)
(24)
(12)
27
23
5
4
8
6
2
10
9
25
11
13
24
29
31
18
14
15
16
17
19
5
4
28
22
21
3
26
10
25
20
7
28

POS.	VARENUMMER		ANTAL	BENÆVNELSE BEZEICHNUNG	DESIGNATION	HERTIL, DAZU, TO THIS, A CECI	
22.	2229-341X		1	BØSNING BUCHSE	BUSH		
23.	2229-369X		2	AFSTANDSRING DISTANZRING	DISTANCE RING		
24.	3229-330X	T	2	SPÆNDESTYKKE SPANNSTUECK	TIGHTENING PIECE	1216-1322 1220-1322	11 11
25.	2229-365X		2	TAP ZAPFEN	DOWEL	1252-1102	4
26.	2229-368X		1	TAP ZAPFEN	DOWEL	1220-3122 1220-3321	1 1
27.	1331-4307		2	KUGLELEJE 6304 2-RS KUGELLAGER 6304 2-RS	BALL BEARING 6304 2RS		
28.	1331-2306		2	KUGLELEJE 6009 2RS KUGELLAGER 6009 2RS	BALL BEARING 6009 2RS		
29.	2229-346X		20	MEDBRINGER MITNEHMER	CARRIER	1241-1101 1253-2401	15 15
30.	4220-9061	T	1	REPARATIONSSÆT REPARATUR SATZ	REPAIR SET		
31.	1316-9025		1	PAKNING DICHTUNG >=0000001001 <=1540100343	GASKET		
31. 1	1316-9026		1	PAKNINGSSÆT DICHTUNGSSATZ >=1540100344	SET OF GASKETS		

Fig. 13

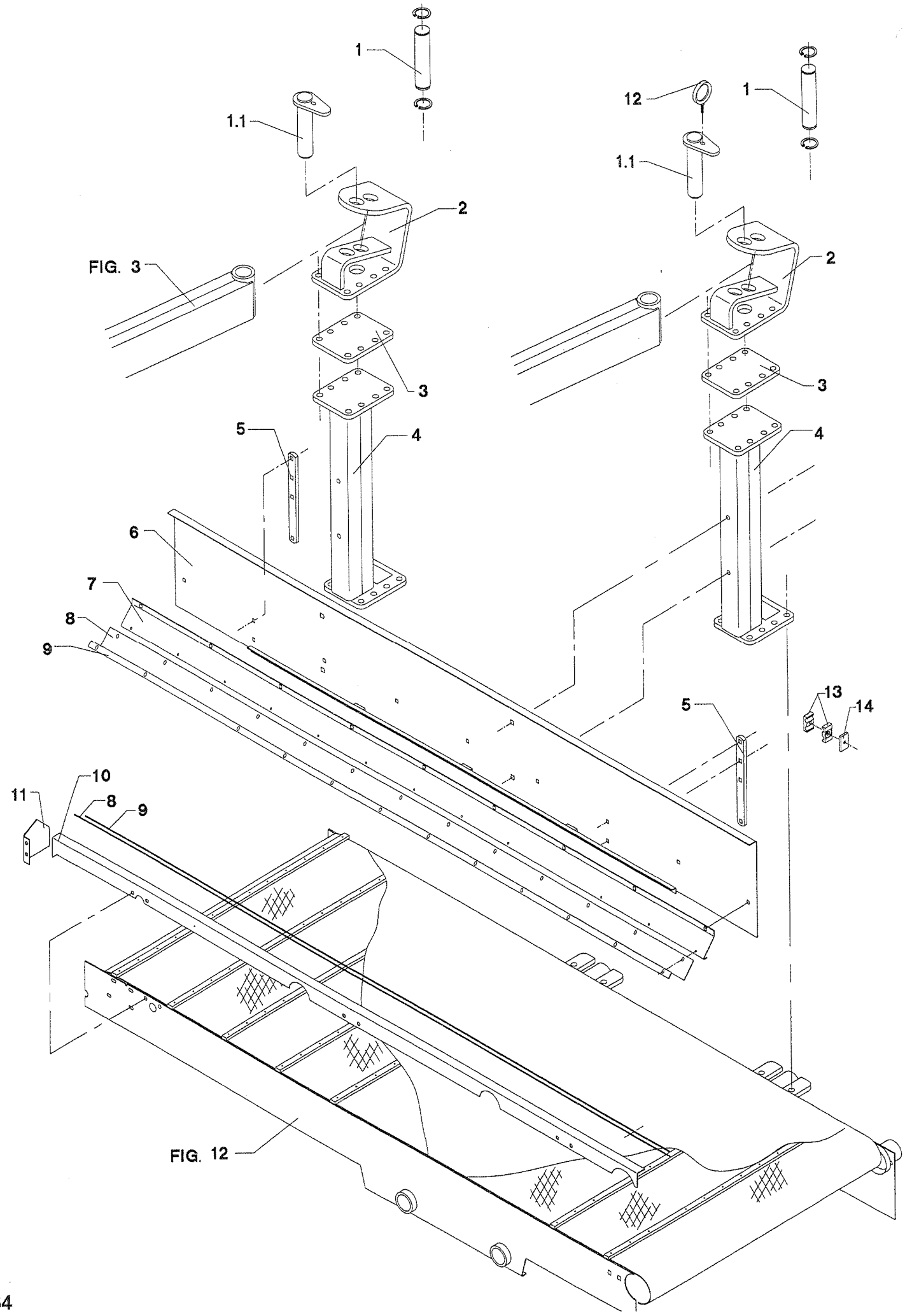

GMS-0009/1 GMS-3200 UNI FLEX/ RØD FIG. 13. >=0000001001

POS.	VARENUMMER	ANTAL	BENÆVNELSE / BEZEICHNUNG	DESIGNATION	HERTIL, DAZU, TO THIS, A CECI	
1.	2229-197X	2	TAP ZAPFEN >=0000001001 <=0000001001	DOWEL	1255-4202	2
1. 1	3229-505X	2	TAP ZAPFEN	DOWEL	1213-3224 1251-4501 1251-6502	2 2 2
2.	3229-548X	2	KONSOL KONSOLE	BRACKET	1214-5322 1220-5321	8 8
3.	2229-546X	2	FLANGE FLANSCH	FLANGE		
4.	3229-560X	2	KONSOL KONSOLE >=0000001001 <=0000001013	BRACKET		
4. 1	3229-703X	2	KONSOL KONSOLE >=0000001014 <=0000001043	BRACKET		
4. 2	3229-703A	1	KONSOL KONSOLE >=0000001044	BRACKET		
5.	2229-553X	2	STIVER STUETZE	SUPPORT	1215-3320 1220-3321 1241-2402	4 4 4
6.	3229-550X	1	FORSKÆRM SCHUTZ	GUARD	1214-3430 1220-3922 1241-2402	4 4 4
7.	2229-551X	1	SPÆNDESTYKKE SPANNSTUECK	TIGHTENING PIECE	1215-3228 1220-3321 1241-2402	7 7 7
8.	2229-334X	2	TÆTNING DICHTUNG >=0000001001 <=1540100358	SEAL		
8. 1	2229-334X	1	TÆTNING DICHTUNG >=1540100459	SEAL		
9.	2229-552X	2	SPÆNDESTYKKE SPANNSTUECK >=0000001001 <=1540100358	TIGHTENING PIECE	1219-0607	13
9. 1	2229-552X	1	SPÆNDESTYKKE SPANNSTUECK >=1540100459	TIGHTENING PIECE		
10.	3229-549X	1	FORSKÆRM SCHUTZ	GUARD	1213-3224 1220-3321	6 6
11.	2229-554X	1	SKÆRM SCHUTZ >=0000001001 <=1540100459	GUARD	1213-3222 1220-3321 1241-2402	2 2 2
12.	3083-888X	1	RING RING	RING		
13.	1311-8601	1	RØRHOLDER ROHRHALTER	TUBE HOLDER		
14.	1311-8599	1	DÆKPLADE ABDECKBLECH	COVER PLATE	1219-0611	1

Fig. 14

Fra maskinnr. 1001<=1043 se fig. 32
Von Fabrikationsnummer 1001<=1043 siehe Fig. 32
From machine serial No. 1001<=1043 see fig. 32

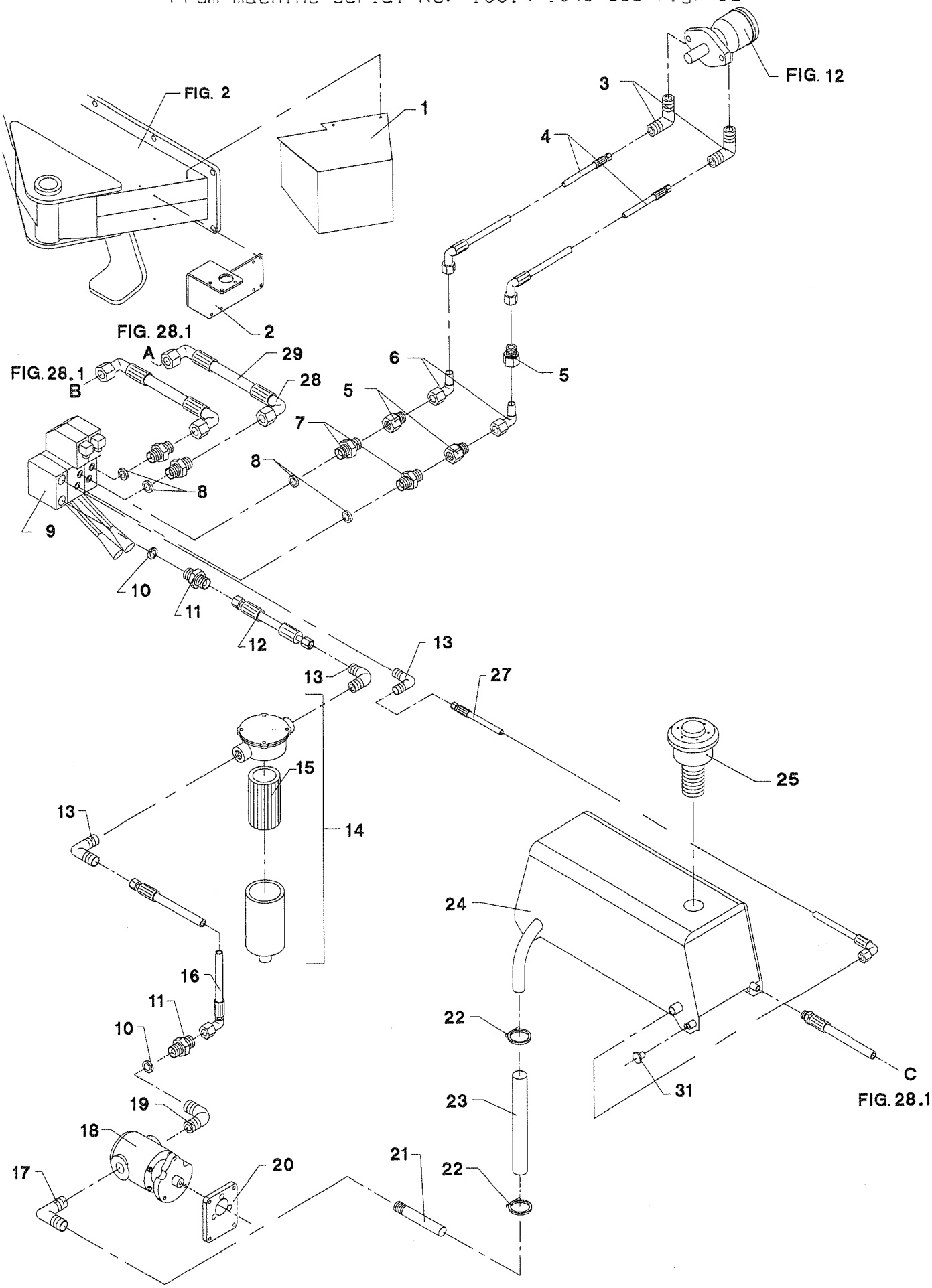

POS.	VARENUMMER	ANTAL	BENÆVNELSE BEZEICHNUNG	DESIGNATION	HERTIL, DAZU, TO THIS, A CECI	
1.	3229-964X	1	SKÆRM SCHUTZ	GUARD	1219-0603	3
2.	2229-956X	1	KONSOL KONSOLE	BRACKET	1213-2126 1213-2224 1241-1202 1241-1502	4 4 4 8
3.	1311-8549	2	VINKEL WINKEL	ANGLE		
4.	1317-0813	2	HYDRAULIKSLANGE L=3650 HYDRAULIKSCHLAUCH L=3650	HYDRAULIC HOSE L=3650		
5.	1311-8552	3	NIPPEL NIPPEL	NIPPLE		
6.	1311-8556	2	VINKELFORSKRUNING WINKELVERSCHRAUBUNG	ANGLE COUPLING		
7.	1311-8550	2	NIPPEL NIPPEL	NIPPLE		
8.	1311-8539	4	TÆTNINGSRING 21,5-28,6-2,5 DICHTUNGSRING 21,5-28,6-2,5	TIGHTENING RING 21,5-28,6-2,5		
9.	1317-0729	1	PROPORTIONALVENTIL PROPORTIONALVENTILE	PROPORTIONAL VALVE		
10.	1311-8540	2	TÆTNINGSRING 35,0-2,4 DICHTUNGSRING 35,0-2,4	TIGHTENING RING 35,0-2,4		
11.	1311-8409	2	NIPPEL NIPPEL	NIPPLE		
12.	1317-0811	1	HYDRAULIKSLANGE L=149 HYDRAULIKSCHLAUCH L=149	HYDRAULIC HOSE L=149		
13.	1311-2605	3	VINKEL 3/4" WINKEL 3/4"	ANGLE 3/4"		
14.	1317-0727	1	FILTER FILTER	FILTER	1213-2126 1241-1202	3 3
15.	1317-9367	1	F1391-9037ENT FILTEREINSATZ	FILTER CARTRIDGE, F. ELEMENT		
16.	1317-0810	1	HYDRAULIKSLANGE L=800 HYDRAULIKSCHLAUCH L=800	HYDRAULIC HOSE L=800		
17.	1316-0114	1	FLANGE (SUG) FLANSCH (SAUGEN)	FLANGE (SUCK)		
18.	1316-0120	1	OLIEPUMPE OELPUMPE	OIL PUMP		
19.	1316-0121	1	FLANGE FLANSCH	FLANGE		
20.	2229-921X	1	OVERGANGSFLANGE UEBERGANGSFLANSH	REDUCING FLANGE	1219-0252 1219-0266 1242-3221	3 4 3
21.	2228-929X	1	GEVINDSTYKKE GEWINDSTUECK	THREADED ROD		
22.	1299-0117	2	SPÆNDEBÅND SPANNBAND	TIGHTENING BAND		
23.	1317-0809	1	HYDRAULIKSLANGE L=1030 HYDRAULIKSCHLAUCH L=1030	HYDRAULIC HOSE L=1030		
24.	3229-955X	1	TANK TANK	TANK	1219-0603	4
25.	3228-938X	1	FILTER FILTER	FILTER	1317-0733	1

Fig. 14

Fra maskinnr. 1001<=1043 se fig. 32
Von Fabrikationsnummer 1001<=1043 siehe Fig. 32
From machine serial No. 1001<=1043 see fig. 32

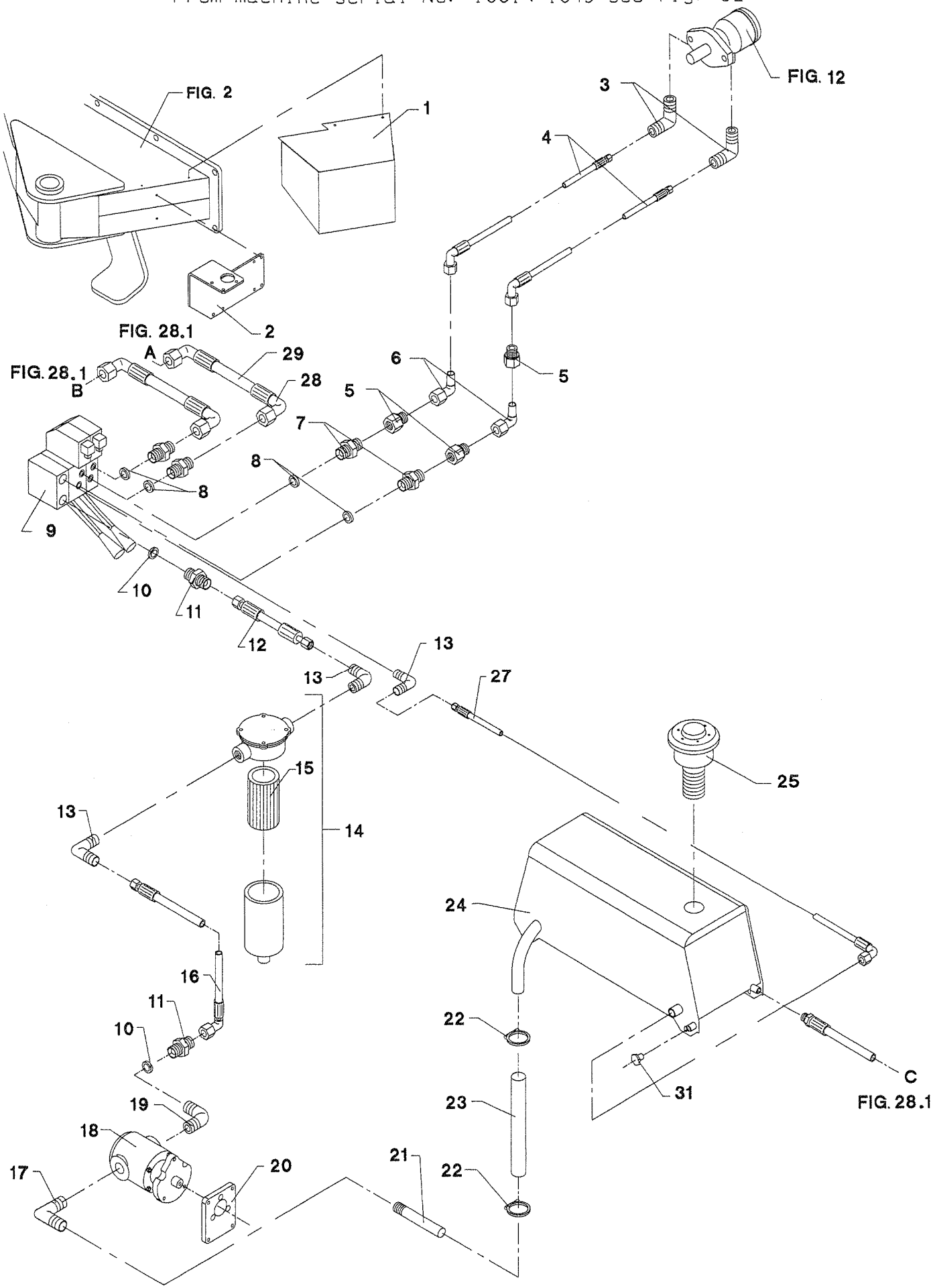

POS.	VARENUMMER	ANTAL	BENÆVNELSE BEZEICHNUNG	DESIGNATION	HERTIL, DAZU, TO THIS, A CECI	
26.	1311-1203	1	PROP 1/4'' VERSCHLUSS 1/4''	PLUG 1/4''		
27.	1317-0812	1	HYDRAULIKSLANGE L=860 HYDRAULIKSCHLAUCH L=860	HYDRAULIC HOSE L=860		
28.	1317-0814	1	HYDRAULIKSLANGE L=730 HYDRAULIKSCHLAUCH L=730	HYDRAULIC HOSE L=730		
29.	1317-0815	1	HYDRAULIKSLANGE L=530 HYDRAULIKSCHLAUCH L=530	HYDRAULIC HOSE L=530		
30.	1311-2304	2	BRYSTNIPPEL 1/2-3/8'' NIPPEL 1/2-3/8''	NIPPLE 1/2-3/8''		
31.	1311-1203	1	PROP 1/4'' VERSCHLUSS 1/4''	PLUG 1/4''		

Fig. 15

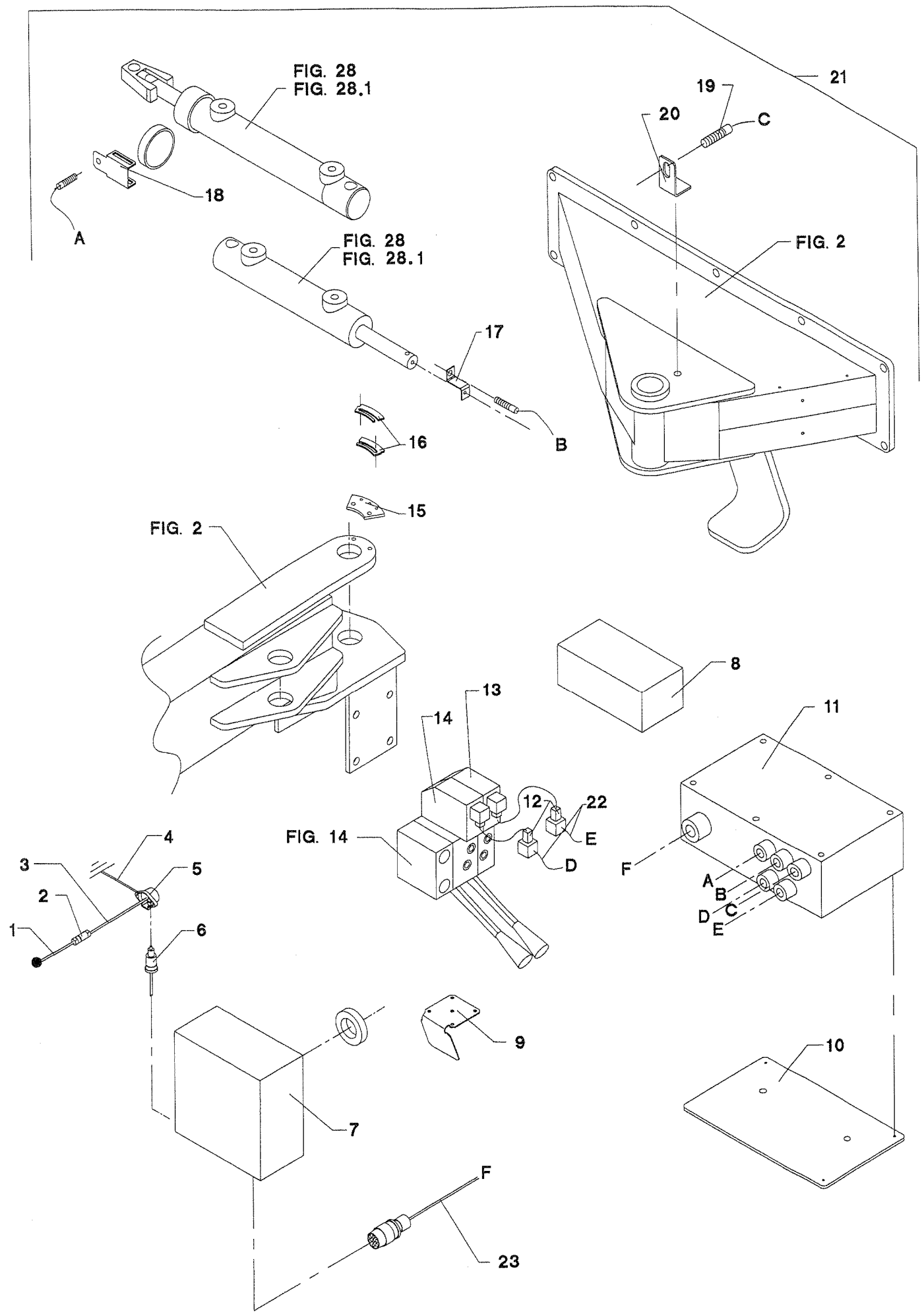
FIG. 28
FIG. 28.1
21
19
20
C
18
A
FIG. 28
FIG. 28.1
FIG. 2
17
16
B
15
FIG. 2
8
13
14
11
12
22
FIG. 14
E
D
F
4
3
5
2
1
6
A
B
C
D
E
9
10
7
F
23

POS.	VARENUMMER	ANTAL	BENÆVNELSE BEZEICHNUNG	DESIGNATION	HERTIL, DAZU, TO THIS, A CECI	
1.	1391-0707	2	KABEL 1M KABEL 1M	CABLE 1M		
2.	1391-0716	1	SIKRINGSDÅSE KOMPLET SICHERUNGSKASTEN KOMPLETT	FUSE BOX COMPLETE	1391-9009	1
3.	1391-0707	1	KABEL 1M KABEL 1M	CABLE 1M		
4.	1391-0706	2	KABEL 1M KABEL 1M	CABLE 1M		
5.	1391-0702	1	2-POLET STIKDÅSE 2-POL STECKDOSE	PLUG BOX 2-POLES		
6.	1391-0703	1	1-POLET STIK 1-POL STECKER	PLUG 1-POLES		
7.	1391-9040	1	BETJENINGSBOKS BEDIENUNGS PULT	CONTROL BOX	1399-0290	1
8.	1391-9041	1	PLC STYRING PLC STEUERUNG	PLC CONTROL		
9.	2228-936X	1	HOLDER 2ALTER	SUPPORT	1219-0599	3
10.	3229-977X	1	KONSOL KONSOLE	BRACKET	1213-2224 1216-1116 1241-1102 1241-1202	2 4 4 2
11.	1391-9039	1	STYREBOX KPL. STEUERBOX KPL.	CONTROL BOX CPL.		
12.	1391-9038	2	STIK STECKER	PLUG		
13.	1317-9365	1	EL-AKTIVERING "ON-OFF" ELEKT. AKTIVIERUNG "ON-OFF"	ELECTRIC ACTUATE "ON-OFF"		
14.	1317-9366	1	EL-AKTIVERING ELEKT. AKTIVIERUNG	ELECTRIC ACTUATE		
15.	2229-959X	1	KONSOL KONSOLE	BRACKET	1213-2126 1216-1152 1241-6203	2 3 3
16.	2229-960X	2	BESLAG BESCHLAG	FITTINGS		
17.	2229-965X	1	HOLDER HALTER	SUPPORT	1213-1126 1242-1221	1 1
18.	2229-954X	1	HOLDER HALTER	SUPPORT	1219-0266	1
19.	1391-9037	3	FØLER FUEHLER	SENSING DEVICE		
20.	2229-961X	1	HOLDER HALTER	SUPPORT	1213-1126 1241-1203	1 1
21.	3228-937X	1	ELSYSTEM ELECTRISCHE SYSTEM	ELECTRIC SYSTEM		
22.	1391-0873	2	KABEL 1M KABEL 1M	CAPLE 1M		

Fig. 16

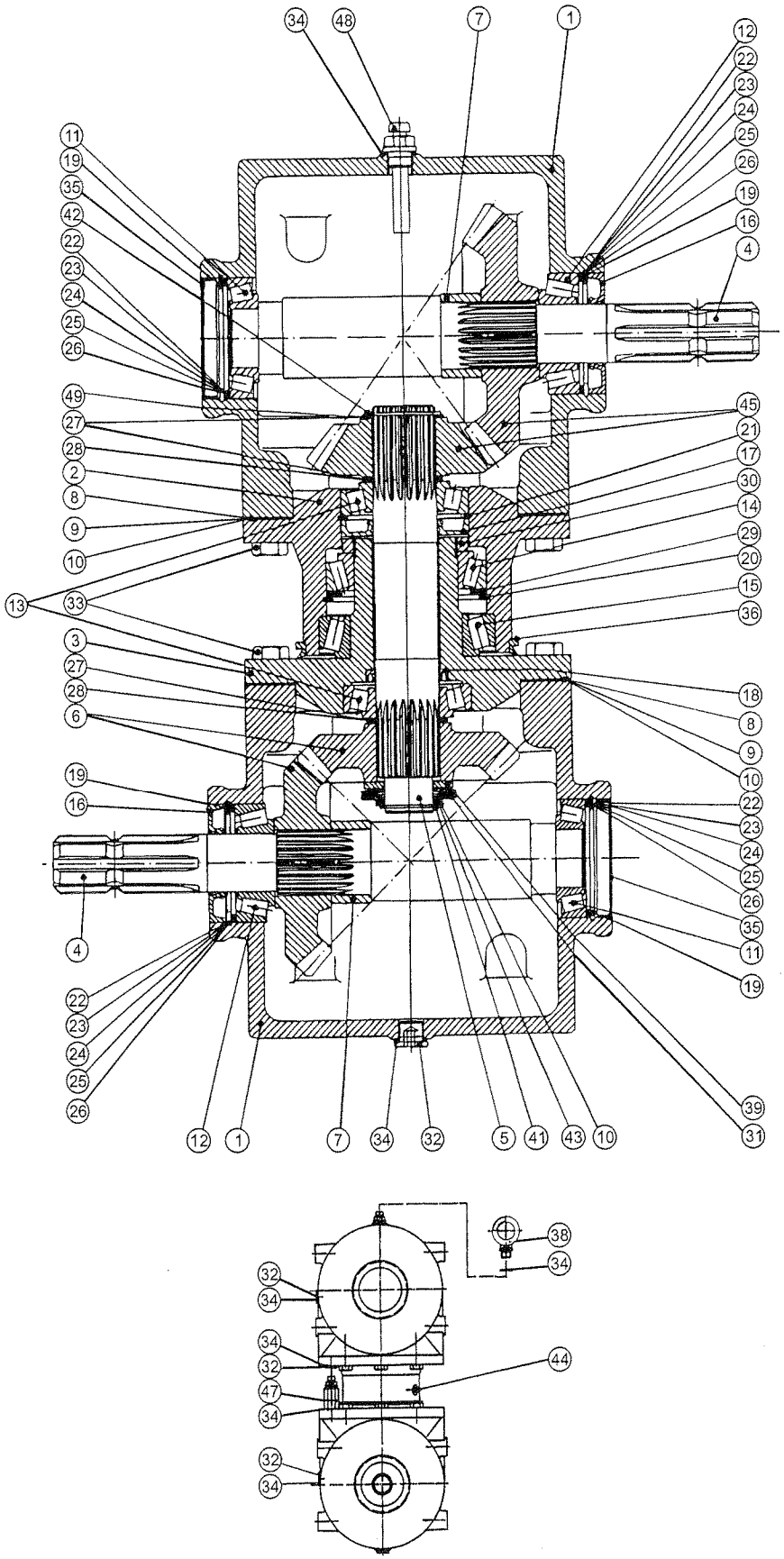
34
48
7
1
12
22
23
24
25
26
19
16
4
11
19
35
42
22
23
24
25
26
49
27
28
2
8
9
10
13
33
3
27
28
6
19
16
4
22
23
24
25
26
45
21
17
30
14
29
20
15
36
18
8
9
10
22
23
24
25
26
35
11
19
39
31
12
1
7
34
32
5
41
43
10

38
34
32
34
34
32
47
34
44
32
34

POS.	VARENUMMER	ANTAL	BENÆVNELSE BEZEICHNUNG	DESIGNATION	HERTIL, DAZU, TO THIS, A CECI
.	3228-228X		VINKELTRÆK WINKELGETRIEBE	BEVEL GEAR	
1.	1315-9500	2	GEARHUS GEHAEUSE	HOUSING	
2.	1315-9501	1	YDERSTE NAV AUSSER NABE	OUTER HUB	
3.	1315-9530	1	NAV NABE	HUB	
4.	1315-9503	2	AKSEL WELLE	SHAFT	
5.	1315-9504	1	MELLEMAKSEL WELLE	SHAFT	
6.	1315-9505	1	TANDHJULSÆT ZAHNRADSATZ	SPROCKET WHEELSET	
7.	1315-9506	2	AFSTANDSSTYKKE DISTANZSTUECK	DISTANCE PIECE	
8.	1315-9507	2	AFSTANDSRING 0,19 DISTANZRING 0,19	DISTANCE RING 0.19	
9.	1315-9508	2	AFSTANDSRING 0,25 DISTANZRING 0,25	DISTANCE RING 0.25	
10.	1315-9509	2	AFSTANDSRING 0,35 DISTANZRING 0,35	DISTANCE RING 0.35	
11.	1331-9909	2	RULLELEJE ROLLENLAGER	ROLLER BEARING	
12.	1331-9910	2	RULLELEJE ROLLENLAGER	ROLLER BEARING	
13.	1331-9994	2	RULLELEJE KONISK 30208A ROLLENLAGER 30208A	ROLLER BEARING 30208A	
14.	1331-9911	1	RULLELEJE ROLLENLAGER	ROLLER BEARING	
15.	1331-9912	1	RULLELEJE ROLLENLAGER	ROLLER BEARING	
16.	1332-3602	2	OLIETÆTNINGSRING 35-72-10 DICHTUNGSRING 35-72-10	OIL SEAL 35-72-10	
17.	1332-4801	1	OLIETÆTNINGSRING M 40-80-10 DICHTUNGSRING M 40-80-10	OIL SEAL M 40-80-10	
18.	1332-4401	1	OLIETÆTNINGSRING M40-52-7 DICHTUNGSRING M40-52-7	OIL SEAL M40-52-7	
19.	1255-6101	4	LÅSERING 72 MM INDVENDIG SICHERUNGSRING 72 MM INNEN	SNAP RING 72 MM INNER	
20.	1255-8102	1	LÅSERING 100 MM INDVENDIG SICHERUNGSRING 100 MM INNEN	SNAP RING 100 MM INNER	
21.	1255-7102	1	LÅSERING 80 MM INDVENDIG SICHERUNGSRING 80 MM INNEN	SNAP RING 80 MM INNER	
22.	1315-9515	4	PASSKIVE 62-72-0,2 SCHEIBE 62-72-0,2	WASHER 62-72-0.2	
23.	1315-9516	4	PASSKIVE 62-72-0,25 SCHEIBE 62-72-0,25	WASHER 62-72-0.25	
24.	1315-9517	4	PASSKIVE 62-72-0,3 SCHEIBE 62-72-0,3	WASHER 62-72-0.3	
25.	1315-9518	4	PASSKIVE 62-72-0,5 SCHEIBE 62-72-0,5	WASHER 62-72-0.5	

Fig. 16

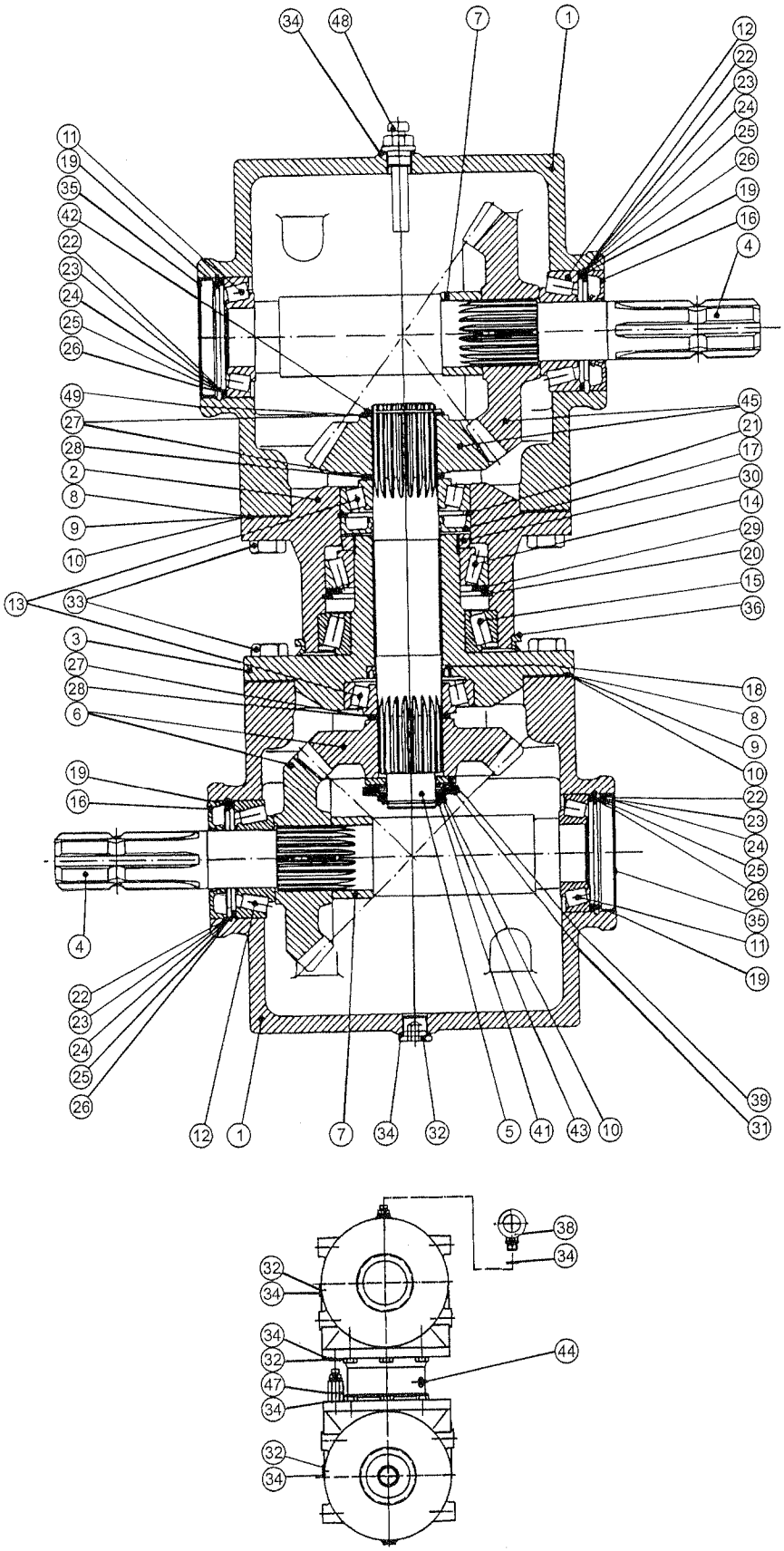
34
48
7
1
12
22
23
24
25
26
19
16
4
11
19
35
42
22
23
24
25
26
49
27
28
2
8
9
10
13
33
3
27
28
6
19
16
4
22
23
24
25
26
45
21
17
30
14
29
20
15
36
18
8
9
10
22
23
24
25
26
35
11
19
39
31
12
1
7
34
32
5
41
43
10

38
34
32
34
34
32
47
34
44
32
34

POS.	VARENUMMER	ANTAL	BENÆVNELSE BEZEICHNUNG	DESIGNATION	HERTIL, DAZU, TO THIS, A CECI
26.	1241-9405	4	PASSKIVE 45 72-2 SCHEIBE 56 72-2	WASHER 56 72-2	
27.	1241-8405	3	PASSKIVE 40-50-2,0 SCHEIBE 40-50-0,2	WASHER 40-50-0,2	
28.	1241-8303	2	PASSKIVE 40-50-15 SCHEIBE 40-50-15	WASHER 40-50-15	
29.	1315-9519	1	STØTTESKIVE 90-100 STUETZSCHEIBE 90-100	BACK-UP WASHER 90-100	
30.	1315-9510	1	MØTRIK M65-20 MUTTER M65-20	NUT M65-20	
31.	1315-9529	2	TALLENKENFJEDER TELLERFEDER	DISC SPRING	
32.	1311-8594	4	PROP ROHRVERSCHLUSS	PLUG	
33.	1213-4323	12	STÅLSÆTSKRUE M12-35 STAHLSECHSKANTSCHRAUBE M12-35	STEEL SET SCREW M12-35	
34.	1315-9520	8	O-RING 16-20 O-RING 16-20	O-RING 16-20	
35.	1315-9512	2	DÆKSEL DECKEL	CAP	
36.	1315-9513	1	TÆTNINGSRING DICHTUNGSRING	TIGHTENING RING	
38.	1315-9514	1	PROP ROHRVERSCHLUSS	PLUG	
39.	1315-9521	1	SKIVE SCHEIBE	WASHER	
40.	1315-9522	2	PASSKIVE PASSSCHEIBE	TIEGHT-FITTING WASHER	
41.	1315-9531	1	LÅSERING SICHERUNGSRING	LOCKING RING	
42.	1315-9523	1	LÅSERING SICHERUNGSRING	LOCKING RING	
43.	1315-9524	1	STØTTESKIVE SCHEIBE	WASHER	
44.	1315-9525	1	SMØRENIPPEL SCHMIERNIPPEL	GREASE NIPPLE	
45.	1315-9532	1	TANDHJUL ZAHNRAD	SPROCKET WHEEL	
47.	1315-9526	1	UDLUFTNINGSVENTIL ENTLUFTUNGSVENTIL	AIR SCAPE VALVE	
48.	1315-9533	1	UDLUFTNINGSVENTIL ENTLUFTUNGSVENTIL	BREATHER SCREW	
49.	1241-8904	2	PASSKIVE 40-50-0,5 SCHEIBE 40-50-0,5	WASHER 40-50-0,5	

Fig. 17

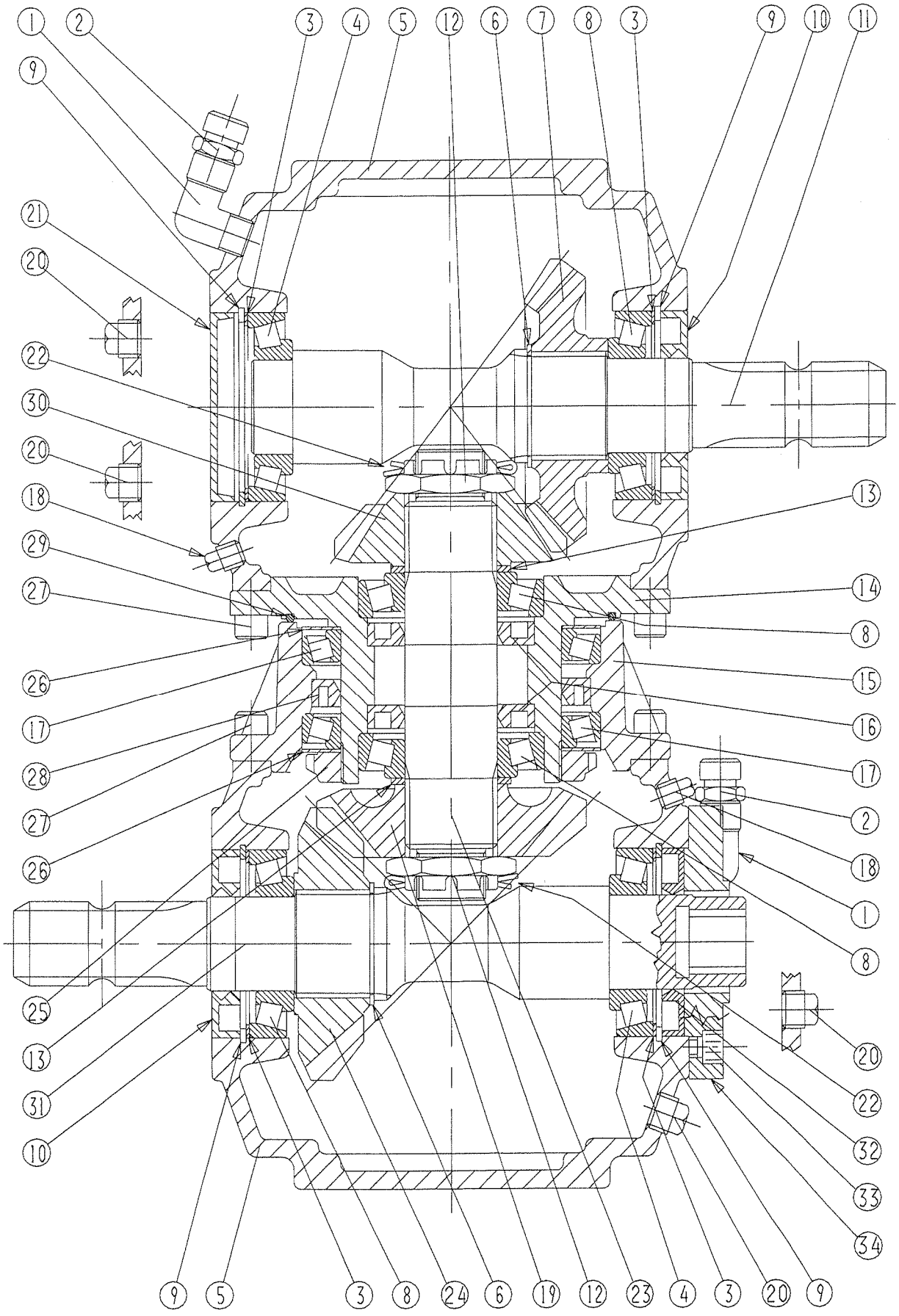
1
2
3
4
5
12
6
7
8
3
9
10
11
9
21
20
22
30
20
18
29
27
26
17
28
27
26
25
13
31
10
13
14
8
15
16
17
2
18
1
8
20
22
32
33
34
9
5
3
8
24
6
19
12
23
4
3
20
9

POS.	VARENUMMER	ANTAL	BENÆVNELSE BEZEICHNUNG	DESIGNATION	HERTIL, DAZU, TO THIS, A CECI	
.	3229-526X		GEAR GEAR	GEAR		
1.	1315-9171	2	BØSNING BUCHSE	BUSH		
2.	1315-9167	2	PROP ROHRVERSCHLUSS	PLUG		
3.	1315-9226	4	MELLEMLÆG ZWISCHENLAGE	SHIM		
4.	1331-9994	2	RULLELEJE KONISK 30208A ROLLENLAGER 30208A	ROLLER BEARING 30208A		
5.	1315-9296	2	HUS GEHAEUSE	HOUSING		
6.	1255-4202	2	LÅSERING 45 MM UDVENDIG SICHERUNGSRING 45 MM AUSSEN	SNAP RING 45 MM OUTER		
7.	1315-9375	1	TANDHJUL Z23 ZAHNRAD Z23	SPROCKET WHEEL Z23		
8.	1331-9994	4	RULLELEJE KONISK 30208A ROLLENLAGER 30208A	ROLLER BEARING 30208A		
9.	1255-7102	4	LÅSERING 80 MM INDVENDIG SICHERUNGSRING 80 MM INNEN	SNAP RING 80 MM INNER		
10.	1315-9285	2	OLIETÆTNINGSRING OELDICHTUNGSRING	OIL TIGHTENING RING		
11.	1315-9286	1	AKSEL WELLE	SHAFT		
12.	1315-9187	2	KRONEMØTRIK KRONENMUTTER	CASTELLATED NUT		
13.	1315-9109	2	AFSTANDSRING, SÆT DISTANZRING, SATZ	DISTANCE RING, SET		
14.	1315-9294	1	LEJEHUS LAGERGEHAEUSE	BEARING HOUSING		
15.	1315-9292	1	LEJEHUS LAGERGEHAEUSE	BEARING HOUSING		
16.	1315-9260	2	OLIETÆTNINGSRING OELDICHTUNGSRING	OIL TIGHTENING RING		
17.	1315-9289	2	KUGLELEJE KUGELLAGER	BALL BEARING		
18.	1315-9291	2	PROP ROHRVERSCHLUSS	PLUG		
19.	1315-9177	1	KRONHJUL KRONRAD	CROWN WHEEL		
20.	1311-2201	4	PROP 3/8'' VERSCHLUSS 3/8''	PLUG 3/8''		
21.	1315-9225	1	DÆKSEL DECKEL	CAP		
22.	1315-9188	2	SPLIT B 4-50 SPLINT B 4-50	COTTER PIN B 4-50		
23.	1315-9295	1	AKSEL WELLE	SHAFT		
24.	1315-9284	1	TANDHJUL Z18 ZAHNRAD Z18	SPROCKET WHEEL Z18		
25.	1315-9326	1	MØTRIK MUTTER	NUT		

Fig. 17

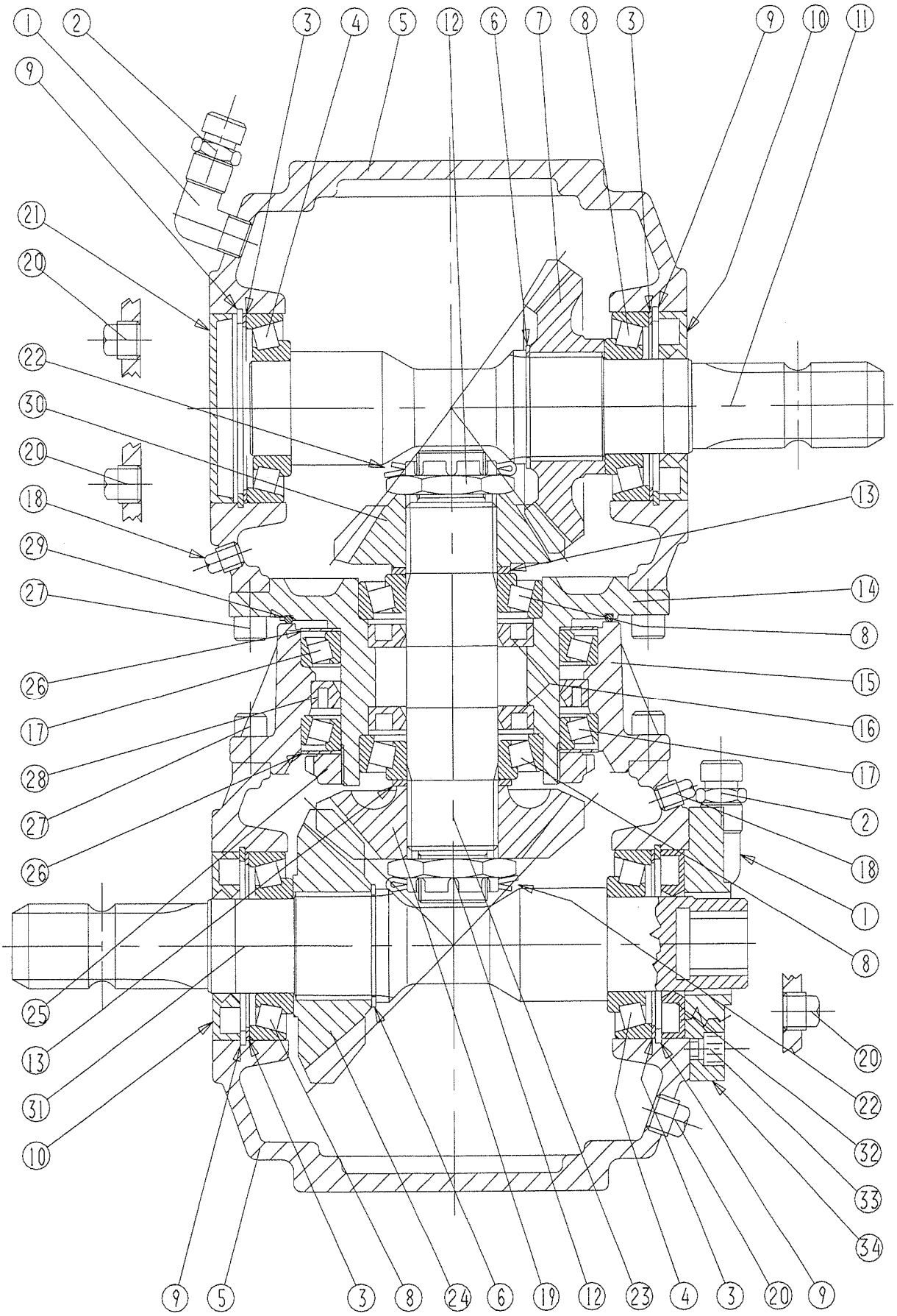
1
2
3
4
5
12
6
7
8
3
9
10
11
9
21
20
22
30
20
18
29
27
26
17
28
27
26
25
13
31
10
13
14
8
15
16
17
2
18
1
8
20
22
32
33
34
9
5
3
8
24
6
19
12
23
4
3
20
9

POS.	VARENUMMER	ANTAL	BENÆVNELSE BEZEICHNUNG	DESIGNATION	HERTIL, DAZU, TO THIS, A CECI	
26.	1315-9325	2	SKIVE SCHEIBE	WASHER		
27.	1315-9324	16	BOLT BOLZEN	BOLT		
28.	1315-9290	1	OLIETÆTNINGSRING OELDICHTUNGSRING	OIL TIGHTENING RING		
29.	1315-9293	1	O-RING O-RING	O-RING		
30.	1315-9374	1	KRONHJUL Z-17 KRONRADZ-17	CROWN WHEELZ-17		
31.	1315-9393	1	AKSEL WELLE	SHAFT		
32.	1332-4801	1	OLIETÆTNINGSRING M 40-80-10 DICHTUNGSRING M 40-80-10	OIL SEAL M 40-80-10		
33.	1315-9394	4	BOLT M8-16 8.8 BOLT M8-16 8.8	BOLT M8-16 8.8		
34.	1315-9395	1	DÆKSEL DECKEL	COVER		

Fig. 18

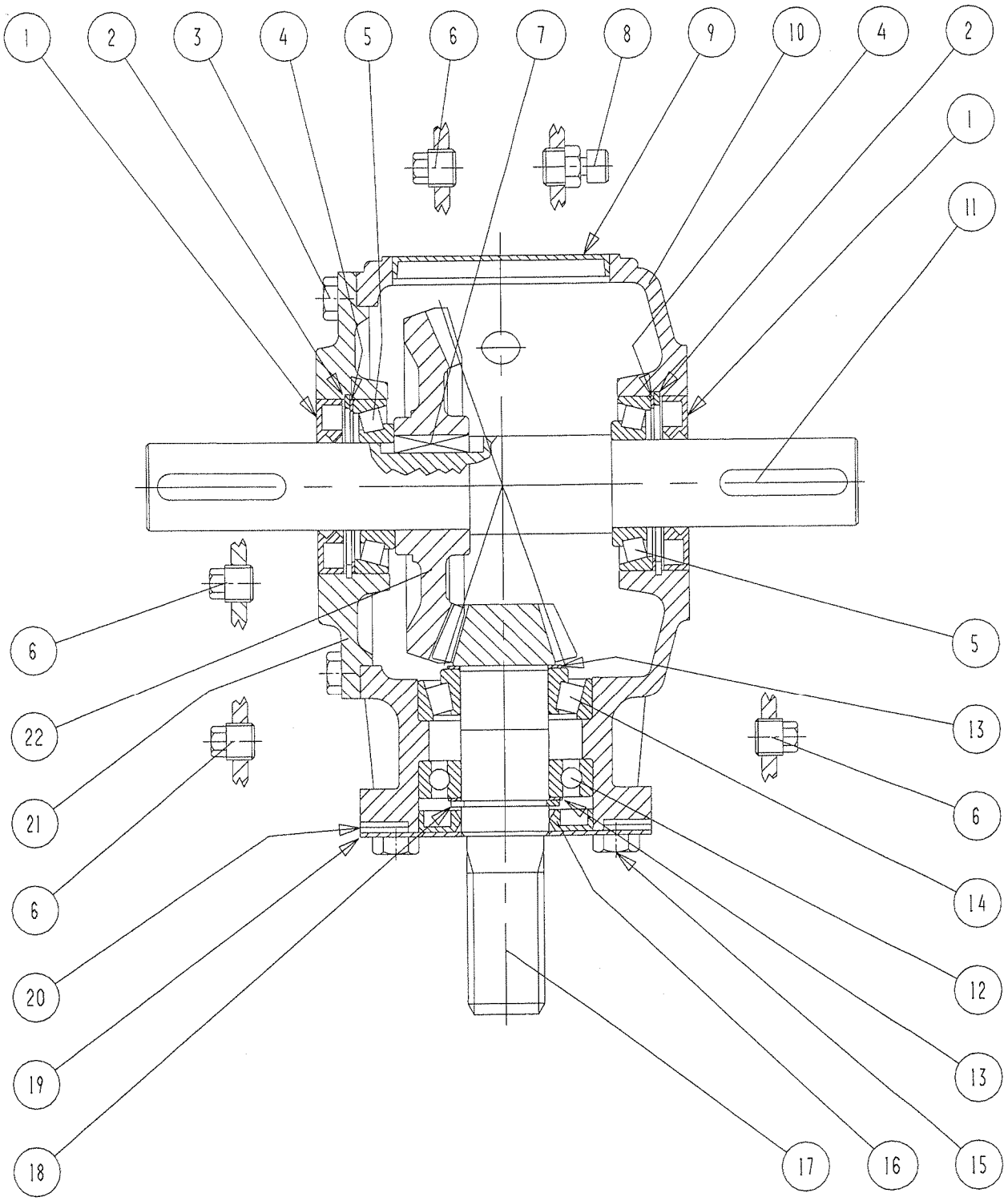

POS.	VARENUMMER	ANTAL	BENÆVNELSE BEZEICHNUNG	DESIGNATION	HERTIL, DAZU, TO THIS, A CECI
.	3228-779X		GEAR GETRIEBE	GEAR	
1.	1315-9285	2	OLIETÆTNINGSRING OELDICHTUNGSRING	OIL TIGHTENING RING	
2.	1255-7102	2	LÅSERING 80 MM INDVENDIG SICHERUNGSRING 80 MM INNEN	SNAP RING 80 MM INNER	
3.	1213-3224	8	STÅLSÆTSKRUE M10-25 STAHLSECHSKANTSCHRAUBE M10-25	STEEL SET SCREW M10-25	
4.	1315-9226	2	MELLEMLÆG ZWISCHENLAGE	SHIM	
5.	1331-9994	2	RULLELEJE KONISK 30208A ROLLENLAGER 30208A	ROLLER BEARING 30208A	
6.	1315-9245	4	PROP ROHRVERSCHLUSS	PLUG	
7.	1338-0102	1	PASFEDER 12-8-28 FEDERKEIL 12-8-28	FLAT KEY 12-8-28	
8.	1315-9167	1	PROP ROHRVERSCHLUSS	PLUG	
9.	1315-9331	1	DÆKSEL DECKEL	COVER	
10.	1315-9332	1	HUS HAUS	CASING	
11.	1315-9333	1	AKSEL WELLE	SHAFT	
12.	1331-3106	1	KUGLELEJE 6208 KUGELLAGER 6208	BALL BEARING 6208	
13.	1315-9109	2	AFSTANDSRING, SÆT DISTANZRING, SATZ	DISTANCE RING, SET	
14.	1315-9131	1	RULLELEJE ROLLENLAGER	ROLLER BEARING	
15.	1213-4224	4	STÅLSÆTSKRUE M12-25 STAHLSECHSKANTSCHRAUBE M12-25	STEEL SET SCREW M12-25	
16.	1332-4801	1	OLIETÆTNINGSRING M 40-80-10 DICHTUNGSRING M 40-80-10	OIL SEAL M 40-80-10	
17.	1315-9334	1	SPIDSHJUL Z=12 ANTRIEBSKEGELRAD Z=12	PINION Z=12	
18.	1255-4201	1	LÅSERING 40 MM UDVENDIG SICHERUNGSRING 40 MM AUSSEN	SNAP RING 40 MM OUTER	
19.	1315-9336	1	DÆKSEL DECKEL	COVER	
20.	1315-9337	8	SKIVE SCHEIBE	WASHER	
21.	1315-9338	1	DÆKSEL DECKEL	COVER	
22.	1315-9339	1	GEAR GEAR	GEAR	

Fig 19

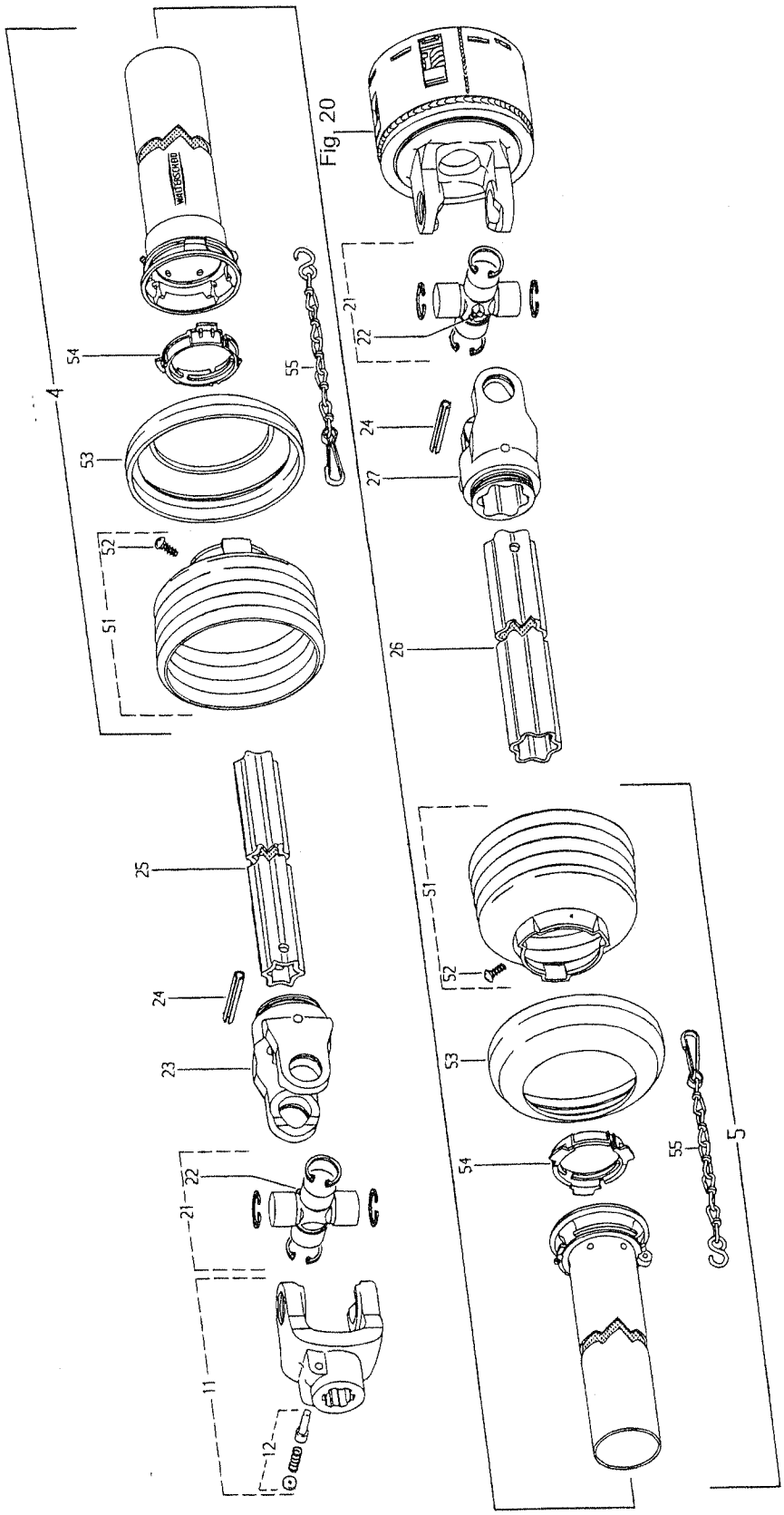

Fig 20

POS.	VARENUMMER		ANTAL	BENÆVNELSE / BEZEICHNUNG	DESIGNATION	HERTIL, DAZU, TO THIS, A CECI	
.	1340-1406			PTO AKSEL 6 SPL. 1200 NM GELENKWELLE 6 SPL. 1200 NM	PTO SHAFT 6 SPL. 1200 NM		
4.	1501-0010		1	BESKYTTELSESRØR UDV. 1000 MM SCHUTZROHR AUSSEN, 1000 MM	PROTECTION TUBE, OUTER 1000 MM		
5.	1501-0009		1	BESKYTTELSESRØR, INDV. 1000 MM SCHUTZROHR INNEN, 1000 MM	PROTECTION TUBE INNER, 1000 MM		
11.	1340-9028		1	KOBLINGSGAFFEL 1 3/8" (6) AUFSTECKGABEL 1 3/8" (6)	CLUTCH FORK 1 3/8" (6)		
12.	1341-9523		1	LÅSESTIFT SPERRSTIFT	LOCKING PIN		
21.	1340-9153		2	KRYDS KREUZGARNITUR	CENTRE CROSS		
22.	1341-9188		2	SMØRENIPPEL C 8 SCHMIERNIPPEL C 8	GREASE NIPPLE C 8		
23.	1340-9073		1	RILLEGAFFEL RILLENGABEL	GROOVE FORK		
24.	1251-9007		2	SPÆNDESTIFT 10-80 SPANNSTIFT 10-80	SPECIAL PIN 10-80		
25.	1501-0113		1	PROFILRØR S4LH 1000 MM PROFILROHR GR.S4LH 1000 MM	PROFILE TUBE SIZE S4LH 1000 MM		
26.	1501-0117		1	PROFILRØR, 1000 MM PROFILROHR, 1000 MM	PROFIL TUBE, 1000 MM		
27.	1340-9082		1	RILLEGAFFEL RILLENGABEL	GROOVE FORK		
51.	1501-0022		2	PLASTIKSKÆRM Ø165 SCHUTZTRICHTER Ø165	PLASTIC GUARD Ø165		
52.	1341-9411		2	SKRUE SCHRAUBE	SCREW		
53.	1341-9630		2	FORSTÆRKNINGSRING STUETZRING	SUPPORT RING		
54.	1341-9618		2	RING RING	RING		
55.	1341-9641		2	HOLDEKÆDE HALTEKETTE	CHAIN		
99.	1340-9096	T	1	GAFFEL (8) RUSLAND GABEL (8) RUSSLAND	FORK (8) RUSSIA		

Fig. 20

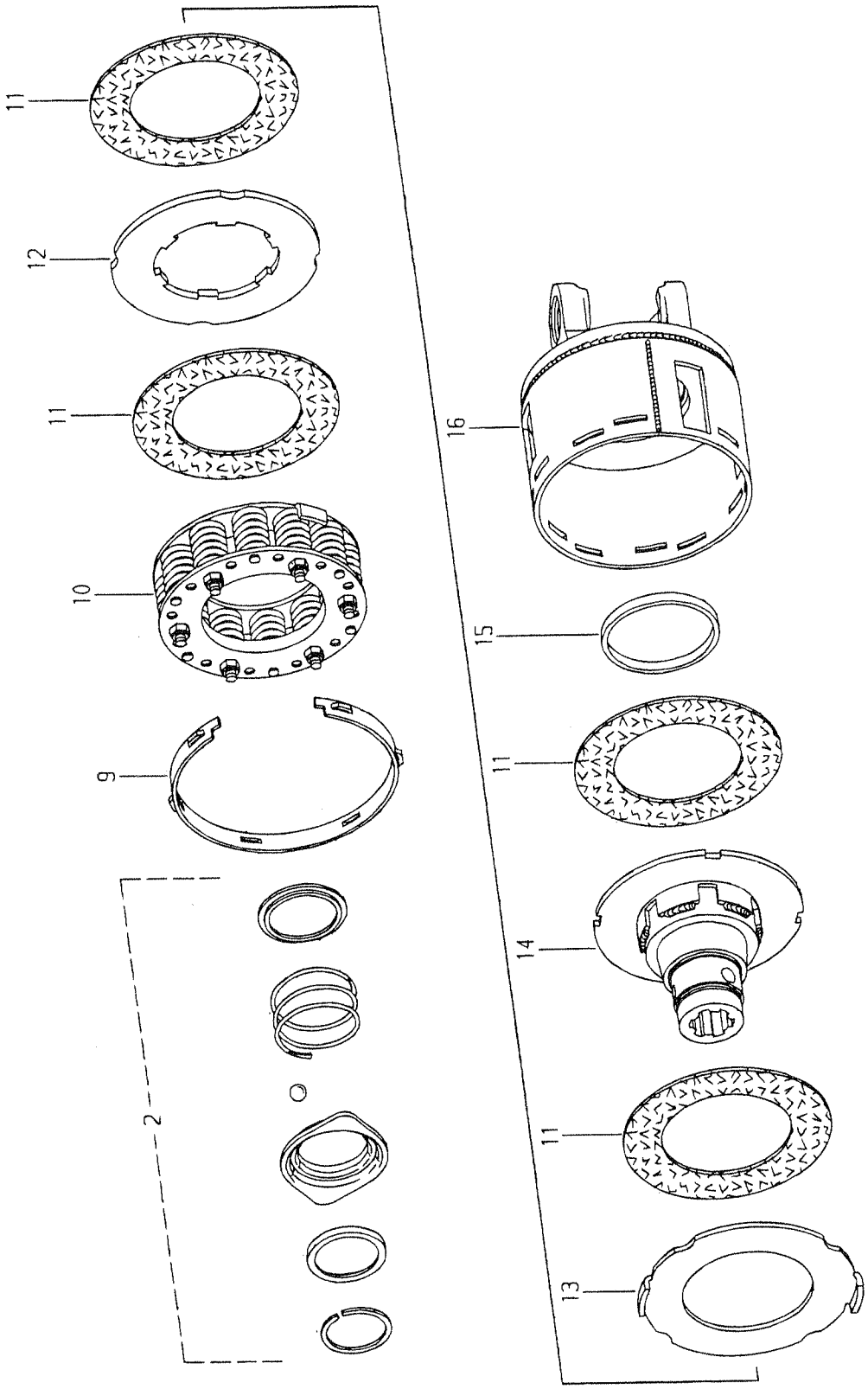

POS.	VARENUMMER	ANTAL	BENÆVNELSE BEZEICHNUNG	DESIGNATION	HERTIL, DAZU, TO THIS, A CECI
.	1340-9118		FRIKTIONSKOBLING REIBKUPPLUNG	FRICTION CLUTCH	
2.	1341-9524	1	SKYDELÅS ZIEHVERSCHLUS	QUICK-DISCONNECT LOCK	
9.	1341-9643	1	INDSTILLINGSRING EINSTELLRING	SETTING RING	
10.	1340-9200	1	FJEDERSÆT KPL. FEDER KPL.	SPRING CPL.	
11.	1341-9569	4	FRIKTIONSBELÆGNING REIBSCHEIBE	FRICTION DISK	
12.	1341-9561	1	MEDBRINGSKIVE MITNEHMERSCHEIBE	CARRIER PLATE	
13.	1341-9562	1	MEDBRINGERSKIVE MITNEHMERSCHEIBE	CARRIER PLATE	
14.	1341-9162	1	FLANGENAV FLANSCHNABE	FLANGE HUB	
15.	1341-9644	1	LØBERING LAUFRING	SUPPORTING ROLLER	
16.	1340-9056	1	FLANGEGAFFEL MED HUS FLANSCHGABEL MIT GEHAEUSE	FLANGE FORK WITH HOUSING	

Fig. 21

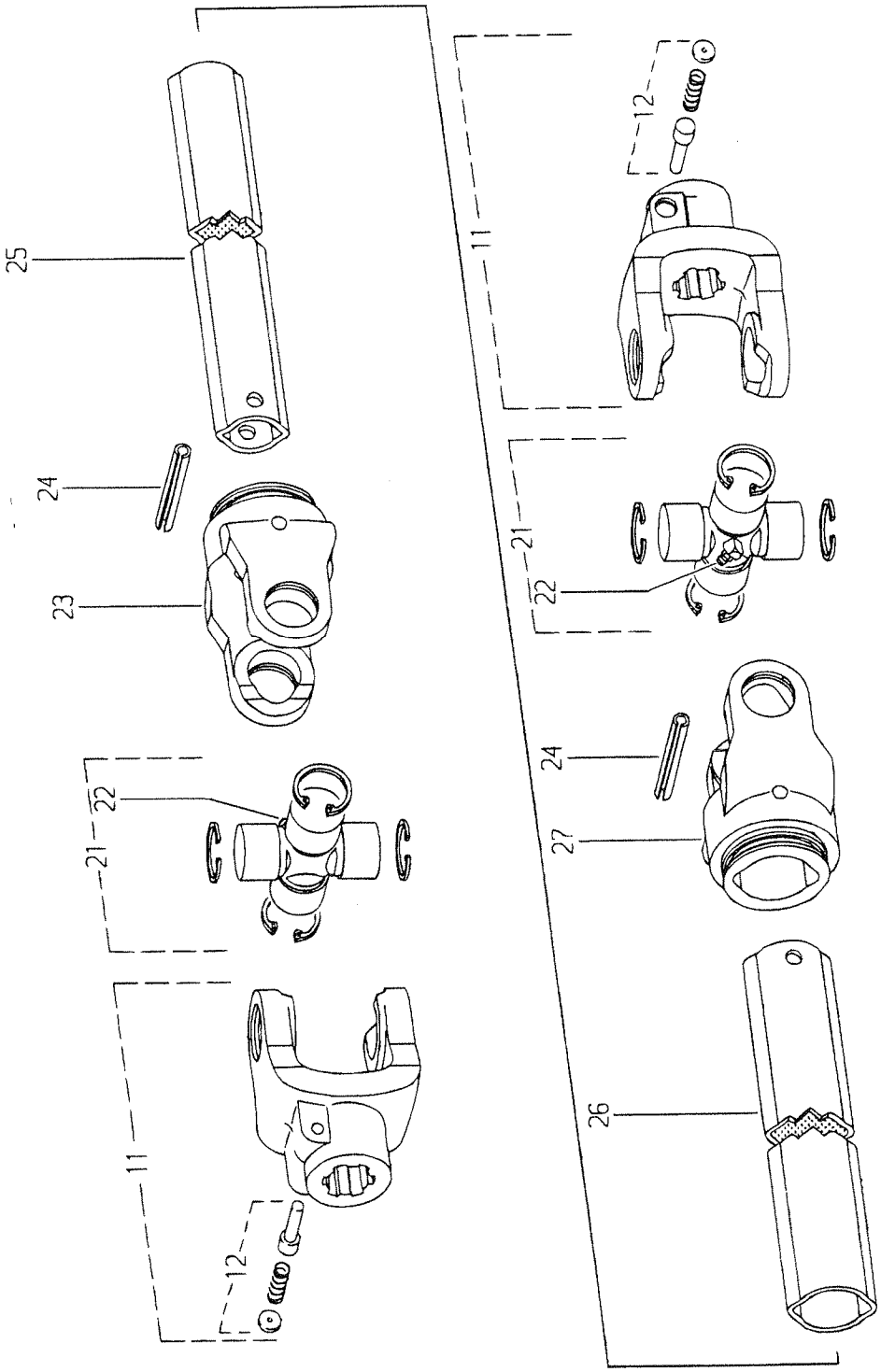

POS.	VARENUMMER	ANTAL	BENÆVNELSE BEZEICHNUNG	DESIGNATION	HERTIL, DAZU, TO THIS, A CECI
.	1340-6440		KRAFTOVERFØRINGSAKSEL GELENKWELLE	PTO SHAFT	
11.	1340-9028	2	KOBLINGSGAFFEL 1 3/8" (6) AUFSTECKGABEL 1 3/8" (6)	CLUTCH FORK 1 3/8" (6)	
12.	1341-9523	2	LÅSESTIFT SPERRSTIFT	LOCKING PIN	
21.	1340-9153	2	KRYDS KREUZGARNITUR	CENTRE CROSS	
22.	1341-9188	2	SMØRENIPPEL C 8 SCHMIERNIPPEL C 8	GREASE NIPPLE C 8	
23.	1340-9022	1	SPÆNDEGAFFEL KLEMMGABEL	CLAMP FORK	
24.	1251-9007	2	SPÆNDESTIFT 10-80 SPANNSTIFT 10-80	SPECIAL PIN 10-80	
25.	1501-0111	1	PROFILRØR 1BH 1000 MM PROFILROHR GR.1BH 1000 MM	PROFILE TUBE SIZE 1BH 1000 MM	
26.	1501-0108	1	PROFILRØR 2 A 1000 MM PROFILROHR GR.2 A 1000 MM	PROFILE TUBE SIZE 2 A 1000MM	
27.	1340-9023	1	SPÆNDEGAFFEL KLEMMGABEL	CLAMP FORK	

Fig. 22

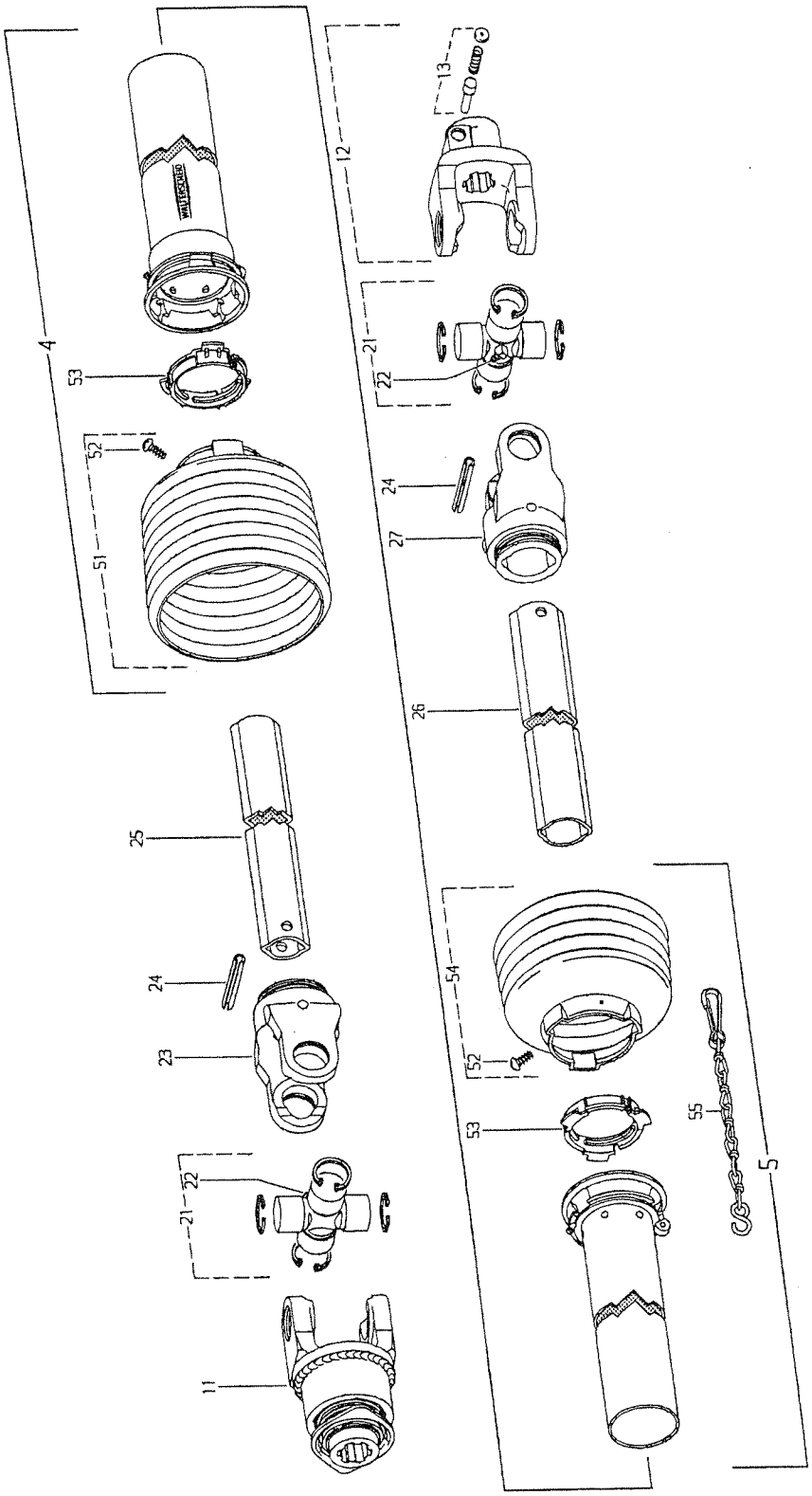

POS.	VARENUMMER	ANTAL	BENÆVNELSE BEZEICHNUNG	DESIGNATION	HERTIL, DAZU, TO THIS, A CECI	
.	1340-6418		KRAFTOVERFØRINGSAKSEL GELENKWELLE	PTO-SHAFT		
4.	1501-0010	1	BESKYTTELSESRØR UDV. 1000 MM SCHUTZROHR AUSSEN, 1000 MM	PROTECTION TUBE, OUTER 1000 MM		
5.	1501-0009	1	BESKYTTELSESRØR, INDV. 1000 MM SCHUTZROHR INNEN, 1000 MM	PROTECTION TUBE INNER, 1000 MM		
11.	1340-9135	1	STIFTFRILØB STIFTFREILAUF	FREE WHEEL		
12.	1340-9028	1	KOBLINGSGAFFEL 1 3/8" (6) AUFSTECKGABEL 1 3/8" (6)	CLUTCH FORK 1 3/8" (6)		
13.	1341-9523	1	LÅSESTIFT SPERRSTIFT	LOCKING PIN		
21.	1340-9153	2	KRYDS KREUZGARNITUR	CENTRE CROSS		
22.	1341-9188	2	SMØRENIPPEL C 8 SCHMIERNIPPEL C 8	GREASE NIPPLE C 8		
23.	1340-9022	1	SPÆNDEGAFFEL KLEMMGABEL	CLAMP FORK		
24.	1251-9007	2	SPÆNDESTIFT 10-80 SPANNSTIFT 10-80	SPECIAL PIN 10-80		
25.	1501-0111	1	PROFILRØR 1BH 1000 MM PROFILROHR GR.1BH 1000 MM	PROFILE TUBE SIZE 1BH 1000 MM		
26.	1501-0108	1	PROFILRØR 2 A 1000 MM PROFILROHR GR.2 A 1000 MM	PROFILE TUBE SIZE 2 A 1000MM		
27.	1340-9023	1	SPÆNDEGAFFEL KLEMMGABEL	CLAMP FORK		
51.	1501-0022	1	PLASTIKSKÆRM Ø165 SCHUTZTRICHTER Ø165	PLASTIC GUARD Ø165		
52.	1341-9411	2	SKRUE SCHRAUBE	SCREW		
53.	1341-9618	2	RING RING	RING		
54.	1501-0022	1	PLASTIKSKÆRM Ø165 SCHUTZTRICHTER Ø165	PLASTIC GUARD Ø165		
55.	1341-9641	1	HOLDEKÆDE HALTEKETTE	CHAIN		

Fig. 23

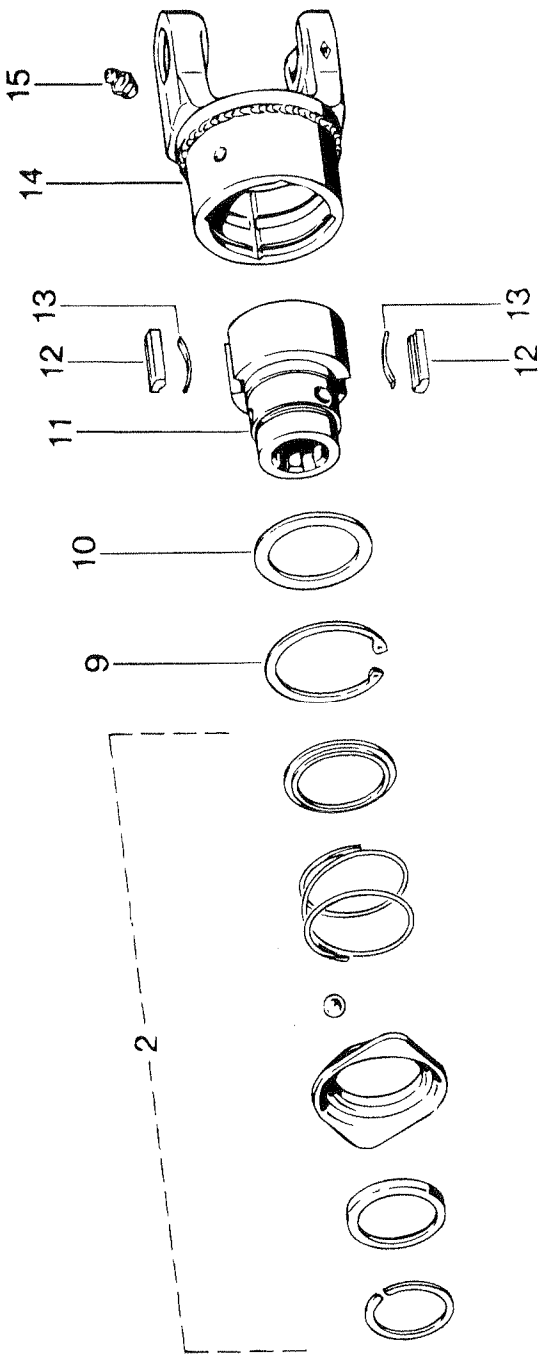

POS.	VARENUMMER	ANTAL	BENÆVNELSE BEZEICHNUNG	DESIGNATION	HERTIL, DAZU, TO THIS, A CECI	
.	1340-9135		STIFTFRILØB STIFTFREILAUF	FREE WHEEL		
2.	1341-9524	1	SKYDELÅS ZIEHVERSCHLUS	QUICK-DISCONNECT LOCK		
9.	1255-6101	1	LÅSERING 72 MM INDVENDIG SICHERUNGSRING 72 MM INNEN	SNAP RING 72 MM INNER		
10.	1341-9436	1	STØTTESKIVE STUETZSCHEIBE	SUPPORT WASHER		
11.	1341-9160	1	NAV NABE	HUB		
12.	1341-9733	2	PROFILKILE PROFILKEILE	PROFILE KEY		
13.	1341-9587	2	BLADFJEDER BLATTFEDER	LEAF SPRING		
14.	1340-9055	1	KOBLINGSHUS KUPPLUNGSGEHAEUSE	COUPLING HOUSING		
15.	1341-9189	1	SMØRENIPPEL LIGE M6 SCHMIERNIPPEL M6	GREASE NIPPLE M6		

Fig. 24

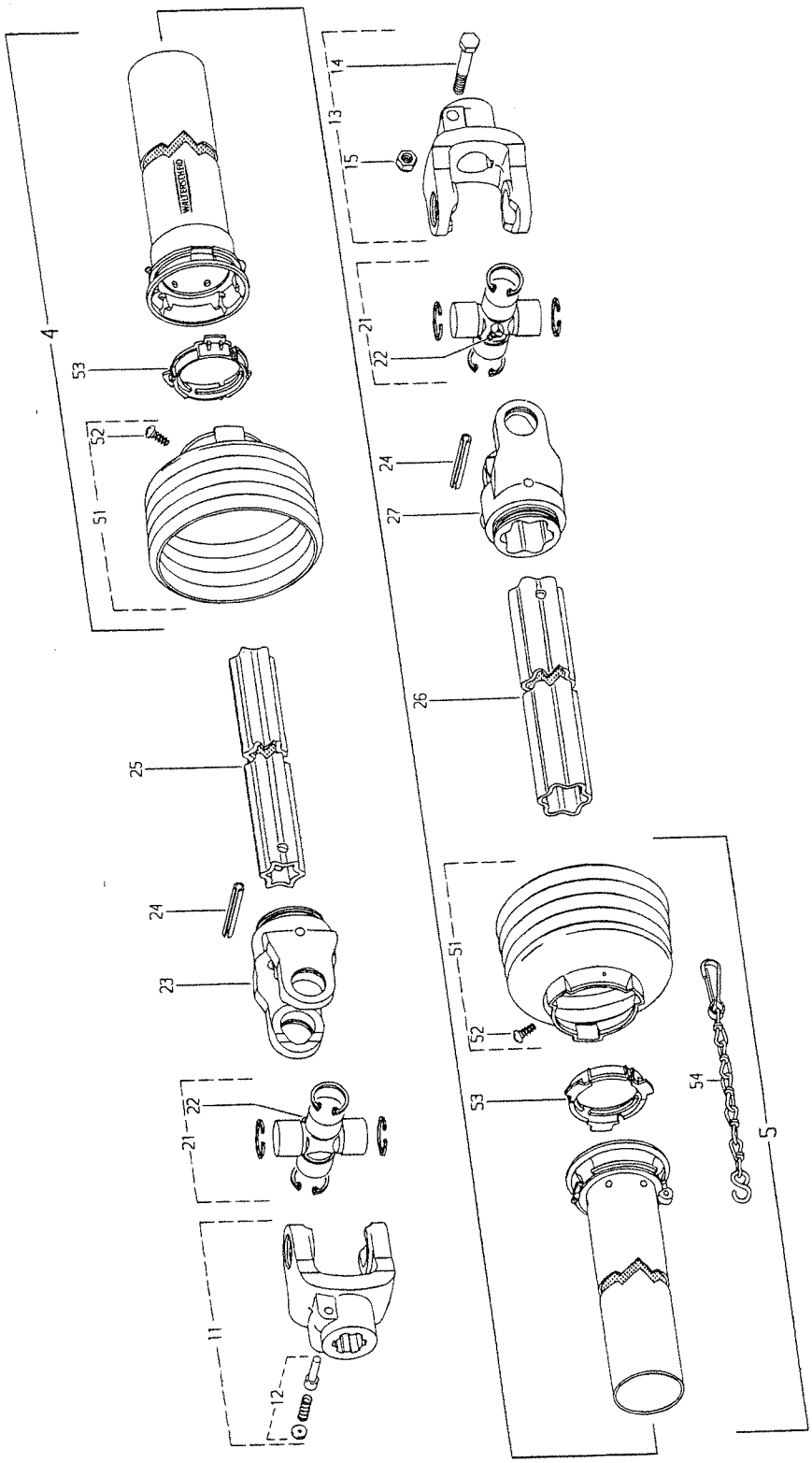

POS.	VARENUMMER	ANTAL	BENÆVNELSE BEZEICHNUNG	DESIGNATION	HERTIL, DAZU, TO THIS, A CECI
.	1340-6439		KRAFTOVERFØRINGSAKSEL GELENKWELLE	PTO SHAFT	
4.	1501-0010	1	BESKYTTELSESRØR UDV. 1000 MM SCHUTZROHR AUSSEN, 1000 MM	PROTECTION TUBE, OUTER 1000 MM	
5.	1501-0009	1	BESKYTTELSESRØR, INDV. 1000 MM SCHUTZROHR INNEN, 1000 MM	PROTECTION TUBE INNER, 1000 MM	
11.	1340-9028	1	KOBLINGSGAFFEL 1 3/8" (6) AUFSTECKGABEL 1 3/8" (6)	CLUTCH FORK 1 3/8" (6)	
12.	1341-9523	1	LÅSESTIFT SPERRSTIFT	LOCKING PIN	
13.	1340-9001	1	GAFFEL GABEL	FORK	
14.	1214-4328	1	STÅLSKRUE M12-85 STAHLSECHSKANTSCHRAUBE M12-85	STEEL SCREW M12-85	
15.	1220-4321	1	NYLOC MØTRIK M12 NYLOC MUTTER M12	NYLOC NUT M12	
21.	1340-9153	2	KRYDS KREUZGARNITUR	CENTRE CROSS	
22.	1341-9188	2	SMØRENIPPEL C 8 SCHMIERNIPPEL C 8	GREASE NIPPLE C 8	
23.	1340-9073	1	RILLEGAFFEL RILLENGABEL	GROOVE FORK	
24.	1251-9007	2	SPÆNDESTIFT 10-80 SPANNSTIFT 10-80	SPECIAL PIN 10-80	
25.	1501-0113	1	PROFILRØR S4LH 1000 MM PROFILROHR GR.S4LH 1000 MM	PROFILE TUBE SIZE S4LH 1000 MM	
26.	1501-0117	1	PROFILRØR, 1000 MM PROFILROHR, 1000 MM	PROFIL TUBE, 1000 MM	
27.	1340-9082	1	RILLEGAFFEL RILLENGABEL	GROOVE FORK	
51.	1501-0022	2	PLASTIKSKÆRM Ø165 SCHUTZTRICHTER Ø165	PLASTIC GUARD Ø165	
52.	1341-9411	2	SKRUE SCHRAUBE	SCREW	
53.	1341-9618	2	RING RING	RING	
54.	1341-9641	2	HOLDEKÆDE HALTEKETTE	CHAIN	

Fig. 25

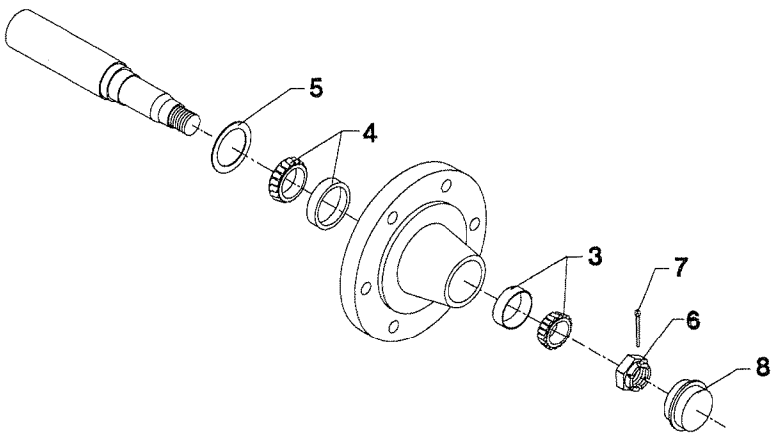

POS.	VARENUMMER	ANTAL	BENÆVNELSE BEZEICHNUNG	DESIGNATION	HERTIL, DAZU, TO THIS, A CECI	
.	1324-8310		HJULNAV UDEN BREMSE NABE KOMPLETT OHNE BREMSE	WHEEL HUB WITHOUT BRAKE		
3.	1323-9637	1	LEJE LAGER	BEARING		
4.	1331-9907	1	KONISK RULLELEJE 30209 KON. ROLLENLAGER 30209	TAPER ROLLER BEARING 30209		
5.	1323-9638	1	TÆTNINGSRING DICHTUNGSRING	TIGHTENING RING		
6.	1323-9639	1	KRONEMØTRIK KRONENMUTTER	CARSTELLATED NUT		
7.	1323-9640	1	SPLIT SPLINT	COTTER PIN		
8.	1323-9644	1	KAPPE KAPPE	CAP		

Fig. 25.1

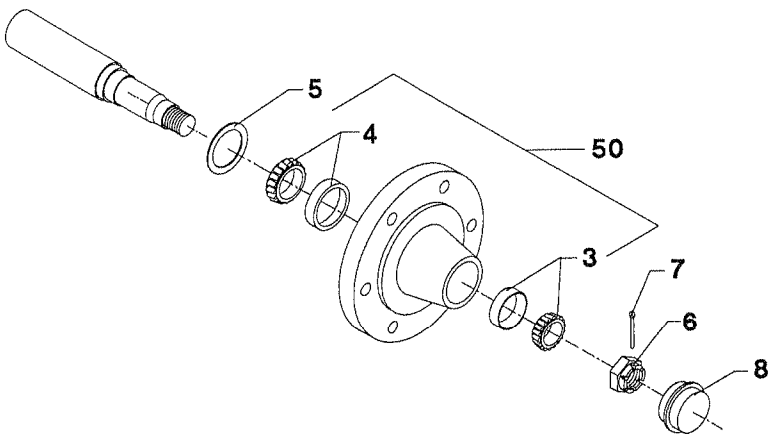

POS.	VARENUMMER	ANTAL	BENÆVNELSE BEZEICHNUNG	DESIGNATION	HERTIL, DAZU, TO THIS, A CECI	
.	1324-8311		HJULNAV Ø160-205 NABE Ø160-205	HUB Ø160-205		
3.	1323-9657	1	LEJE LAGER	BEARING		
4.	1323-9683	1	LEJE, INDV. LAGER, INNEN	BEARING, INNER		
5.	1323-9684	1	TÆTNINGSRING DICHTUNGSRING	SEAL RING		
6.	1323-9685	1	KRONEMØTRIK KRONEMUTTER	CASTLLATED NUT		
7.	1323-9686	1	SPLIT SPLINTE	CUTTERPIN		
8.	1323-9687	1	KAPPE KAPPE	CAP		
50.	1323-9688	1	NAV, KPL. NABE, KOMP.	HUB, CPL.		

Fig. 26

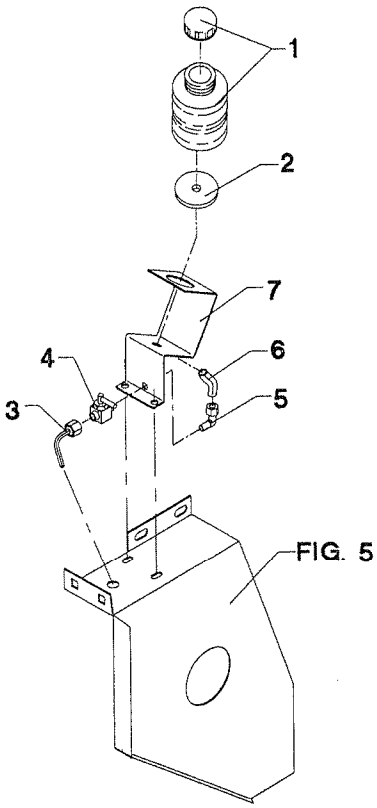

GMS-0009/1 GMS-3200 UNI FLEX/ RØD FIG. 26. >=0000001001

POS.	VARENUMMER	ANTAL	BENÆVNELSE BEZEICHNUNG	DESIGNATION	HERTIL, DAZU, TO THIS, A CECI	
1.	2228-109X	1	OLIEBEHOLDER OELRESERVOIR	OIL RESERVOIR		
2.	2228-165X	1	SKIVE SCHEIBE	WASHER		
3.	2228-761X	1	SMØRERØR SCHMIERROHR	LUBRICATING PIPE		
4.	1311-8591	1	TOLDHANE HAHN	TAP		
5.	1311-1801	1	VINKELFORSKRUNING 1/8'' WINKELVERSCHRAUBUNG 1/8''	ANGLE COUPLING 1/8''		
6.	2228-760X	1	SLANGE SCHLAUCH	TUBE		
7.	2228-762X	1	KONSOL KONSOLE	BRACKET	1213-2126 1220-2321	2 2

Fig. 27

Ændret fra standard til tilbehør >=1540100344
Vom Standard auf Zubehör geändert >=1540100344
Changed from standard to accessory >=1540100344

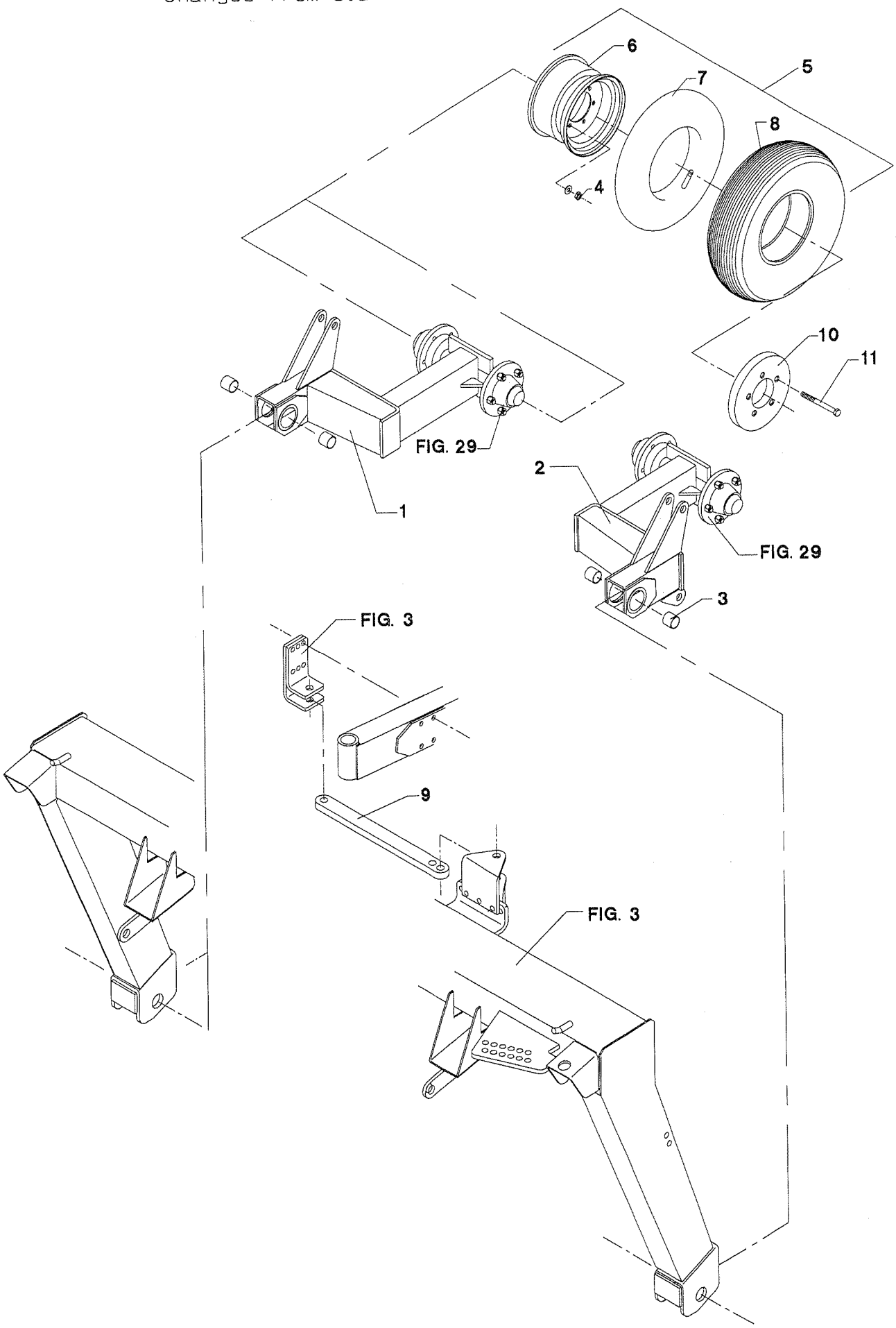

TILBEHØR, ZUBEHOR, ACCESSORIES

POS.	VARENUMMER	ANTAL	BENÆVNELSE / BEZEICHNUNG	DESIGNATION	HERTIL, DAZU, TO THIS, A CECI	
1.	3229-600X	1	HJULHOLDER MED NAV RADHALTER MIT NABE	WHEEL SUPPORT WITH HUB		
2.	3229-601X	1	HJULHOLDER MED NAV RADHALTER MIT NABE	WHEEL SUPPORT WITH HUB		
3.	1335-5504	4	GLIDELEJE 50-55-40 GLEITLAGER 50-55-40 >=0000001001 <=0000001001	PLAIN BEARING 50-55-40		
3. 1	1335-5526	4	GLIDELEJE 50-55-40 GLEITLAGER 50-55-40	PLAIN BEARING 50-55-40		
4.	1323-9325	5	FJEDERSKIVE FEDERSCHEIBE	SPRING WASHER		
5.	3221-295X	4	HJUL KMP. 10.00/80-12 8-PR RAD KPL. 10.00/80-12 8-PR	WHEEL CPL. 10.00/80-12 8-PR		
6.	1323-3204	1	FÆLG 7,00-12 FELGE 7,00-12	WHEEL RIM 7,00-12		
7.	1322-2105	1	SLANGE SCHLAUCH	TUBE		
8.	1321-2305	1	DÆK 10.0/80-12 8 PLY REIFEN 10.0/80-12 8 PLY	TYRE 10.0/80-12 8 PLY		
9.	2229-604X	1	STANG STAB	BAR		
10.	2083-665X	4	KONTRAVÆGT GEGENGEWICHT >=1540100344	COUNTER WEIGHT		
11.	1214-4630	10	STÅLSKRUE M14-200 STAHLSCHRAUBE M14-200 >=1540100344	STEEL SCREW M14-200	1220-4128	10
12.	2083-579X	6	KONTRAVÆGT GEGENGEWICHT >=1540100344	COUNTER WEIGHT		

Fig. 28

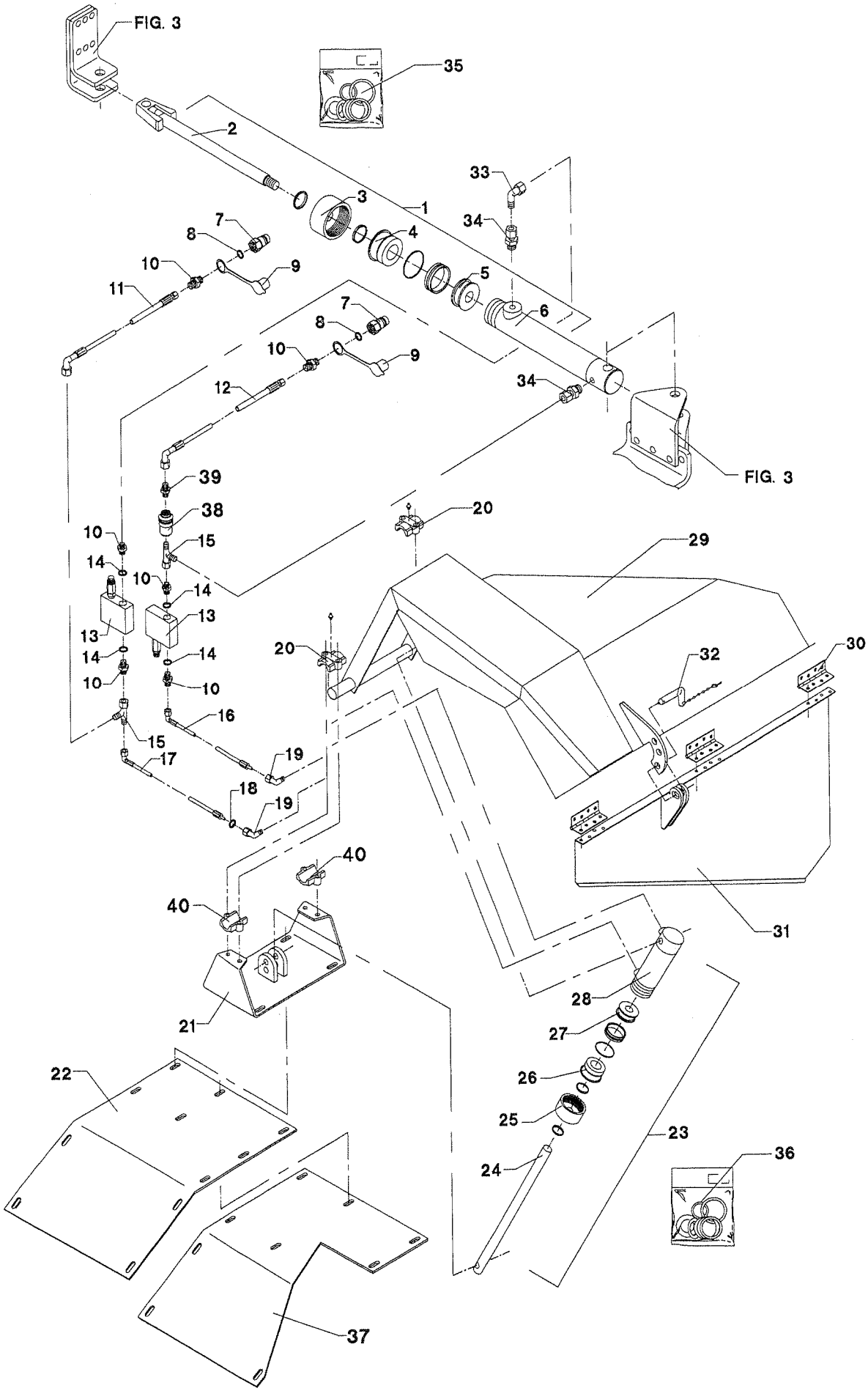
FIG. 3
35
2
33
3
1
34
7
4
8
10
9
5
11
6
7
8
10
9
12
34
FIG. 3
39
38
20
10
15
29
14
10
14
13
13
14
14
20
32
30
10
10
16
15
17
19
18
19
40
40
31
28
21
27
22
26
25
23
24
36
37

POS.	VARENUMMER	ANTAL	BENÆVNELSE / BEZEICHNUNG	DESIGNATION	HERTIL, DAZU, TO THIS, A CECI	
1.	2225-366X	1	CYLINDER ZYLINDER >=0000001001 <=0000001043	CYLINDER		
1. 1	2227-713X	1	CYLINDER ZYLINDER >=0000001044	CYLINDER		
2.	1317-9248	1	STEMPELSTANG KOLBENSTANGE >=0000001001 <=0000001043	PISTON ROD		
2. 1	1317-9352	1	STEMPELSTANG KOLBENSTANGE >=0000001044	PISTON ROD		
3.	1317-9246	1	OMLØBER UEBERWURFMUTTER >=0000001001 <=0000001043	SCREW CAP		
3. 1	1317-9351	1	OMLØBER UBERWURFMUTTER >=0000001044	COUPLING NUT		
4.	1317-9140	1	STYREBØSNING FUEHRUNGSBUCHSE >=0000001001 <=0000001043	GUIDING BUSH		
4. 1	1317-9350	1	STYREBØSNING FUHRUNGSBUCHSE >=0000001044	GUIDE BUSH		
5.	1317-9139	1	STEMPEL KOLBEN	PISTON		
6.	1317-9241	1	CYLINDERRØR ZYLINDERROHR	CYLINDER TUBE		
7.	1317-0302	2	STIK F/LYNKOBLING ANSCHLUSS F/SCHNELLKUPPLUNG	CONNECTION F/QUICK-CLUTCH		
8.	1317-0715	2	O-RING O-RING	O-RING		
9.	1393-0139	2	BESKYTTELSESHÆTTE SCHUTZKAPPE	PROTECTION CAP		
10.	1311-2304	6	BRYSTNIPPEL 1/2-3/8'' NIPPEL 1/2-3/8''	NIPPLE 1/2-3/8''		
11.	1317-0491	1	HYDRAULIKSLANGE L=7100 HYDRAULICSCHLAUCH L=7100	HYDRAULIC HOSE L=7100		
12.	1317-0501	1	HYDRAULIKSLANGE L=7300 HYDRAULIKSCHLAUCH L=7300	HYDRAULIC HOSE L=7300		
13.	1317-0526	2	VENTIL VENTIL	VALVE		
14.	1311-8539	4	TÆTNINGSRING 21,5-28,6-2,5 DICHTUNGSRING 21,5-28,6-2,5	TIGHTENING RING 21,5-28,6-2,5		
15.	1311-8561	2	T-STYKKE T-STUECK	T-PIECE		
16.	1317-0492	1	HYDRAULIKSLANGE L=800 HYDRAULICSCHLAUCH L=800	HYDRAULIC HOSE L=800		
17.	1317-0493	1	HYDRAULIKSLANGE L=1050 HYDRAULICSCHLAUCH L=1050	HYDRAULIC HOSE L=1050		
18.	2307-111X	1	DYSE DUESE	NOZZLE		
19.	1311-8401	2	VINKELFORSKRUNING M14-1,5 WINKELVERSCHRAUBUNG M14-1,5	ANGLE COUPLING M14-1,5	1311-8701 1311-8711	2 2

Fig. 28

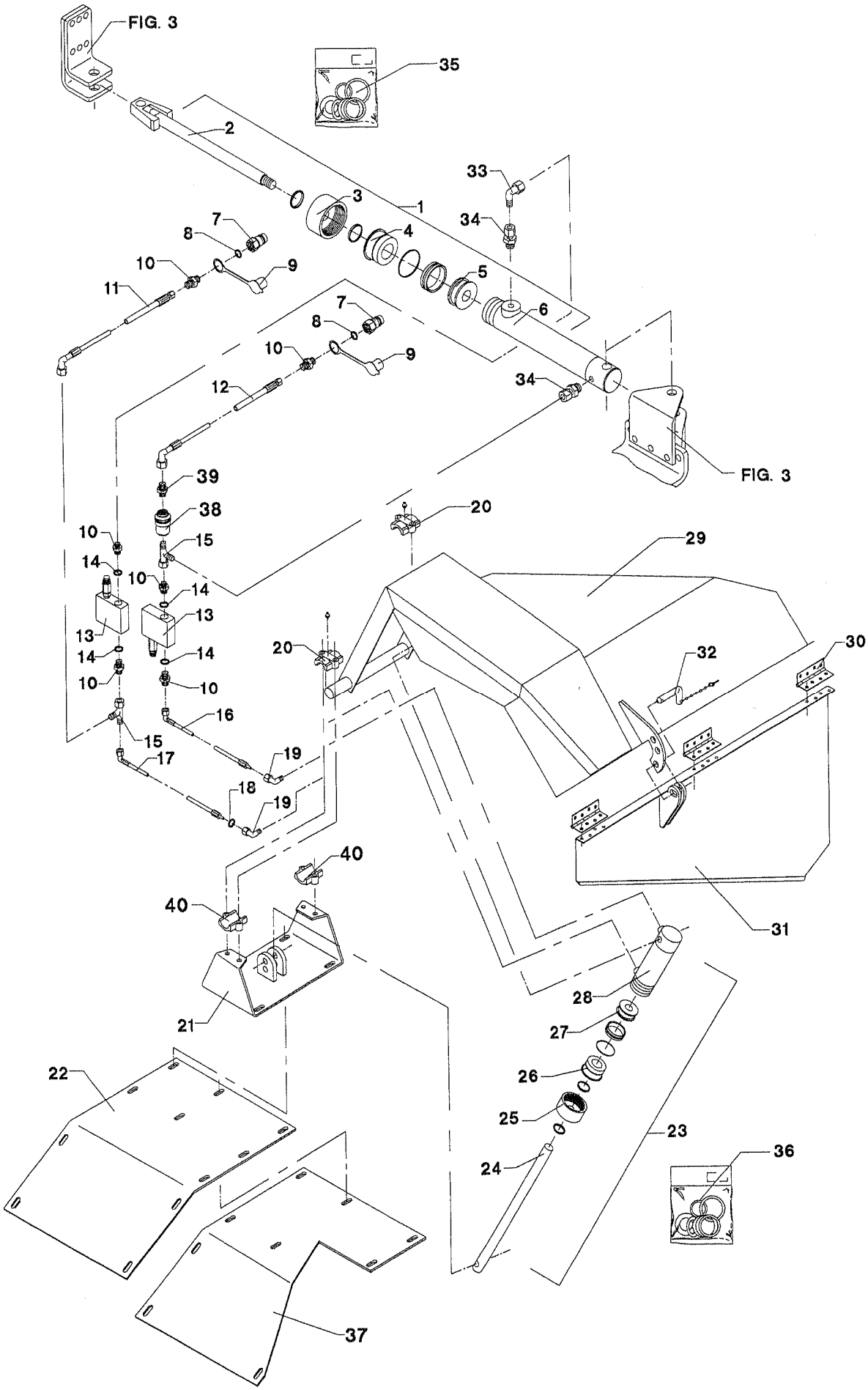
FIG. 3
35
2
33
3
1
34
7
4
8
10
9
5
11
6
7
8
10
9
12
34
FIG. 3
39
38
20
10
15
29
14
10
14
13
13
14
14
20
32
30
10
10
16
15
17
19
18
19
40
40
31
21
28
27
22
26
25
23
24
36
37

POS.	VARENUMMER	ANTAL	BENÆVNELSE BEZEICHNUNG	DESIGNATION	HERTIL, DAZU, TO THIS, A CECI	
20.	1337-2499	2	SINTERMETALLEJE 30-44-60 SINTERMETALL-LAGER 30-44-60	SINTER METAL BEARING 30-44-60	1313-1401	2
21.	3229-616X	1	KONSOL KONSOLE	BRACKET	1213-3322 1220-3321 1241-2502	4 4 8
22.	2229-617X	1	BÆRING TRAEGER	CARRIER		
23.	2229-524X	1	CYLINDER ZYLINDER >=0000001001 <=0000001043	CYLINDER	1214-5328 1214-5424 1220-5321	1 1 2
23. 1	2229-524A	1	CYLINDER ZYLINDER >=1540100344	CYLINDER	1214-5328 1214-5424 1220-5321	1 1 2
24.	1317-9308	1	STEMPELSTANG KOLBENSTANGE	PISTON ROD		
25.	1317-9044	1	OMLØBER UEBERWURFMUTTER	SCREW CAP		
26.	1317-9046	1	STYREBØSNING FUEHRUNGSBUCHSE	GUIDING BUSH		
27.	1317-9042	1	MANCHETFLANGE FLANCHMANCHETTE	SLEEVE FLANGE		
28.	1317-9309	1	RØR ROHR	TUBE		
29.	3229-614X	1	SKÆRM SCHUTZ	GUARD	1214-3228 1220-3321	4 4
30.	1399-0179	3	HÆNGSEL CHARNIER >=0000001001 <=0000001010	HINGE		
30. 1	1399-0240	3	HÆNGSEL SCHARNIER >=0000001011	HINGE		
31.	3229-615X	1	SKÆRM SCHUTZ	GUARD	1219-0322 1220-1323 1241-1203	24 24 24
32.	3191-083X	1	TAP FOR STØTTEBEN ZAPFEN FUER ABSTELLSTUETZE	DOWEL FOR CASTOR JACK		
33.	1311-8568	1	NIPPEL (BØJNING) NIPPEL	NIPPLE (ELBOW)		
34.	1311-8583	2	NIPPEL NIPPEL	NIPPLE		
35.	1317-9272	1	PAKNINGSSÆT DICHTUNGSSATZ >=0000001001 <=0000001043	SET OF GASKETS		
35. 1	1317-9353	1	PAKNINGSSÆT DICHTUNGSSATZ >=0000001044	SET OF GASKETS		
36.	1317-9262	1	PAKNINGSSÆT DICHTUNGSSATZ	SET OF GASKETS		
37.	2229-771X	1	BÆRING TRAEGER	CARRIER		
38.	1317-0532	1	REGULERINGSVENTIL REGULIERUNGSVENTIL	REGULATING VALVE		
39.	1311-8566	1	NIPPEL NIPPEL	NIPPLE		
40.	1337-2498	2	SINTERMETALLEJE 30-44-60 SINTERMETALL-LAGER 30-44-60	SINTER METAL BEARING 30-44-60		

Fig. 28.1

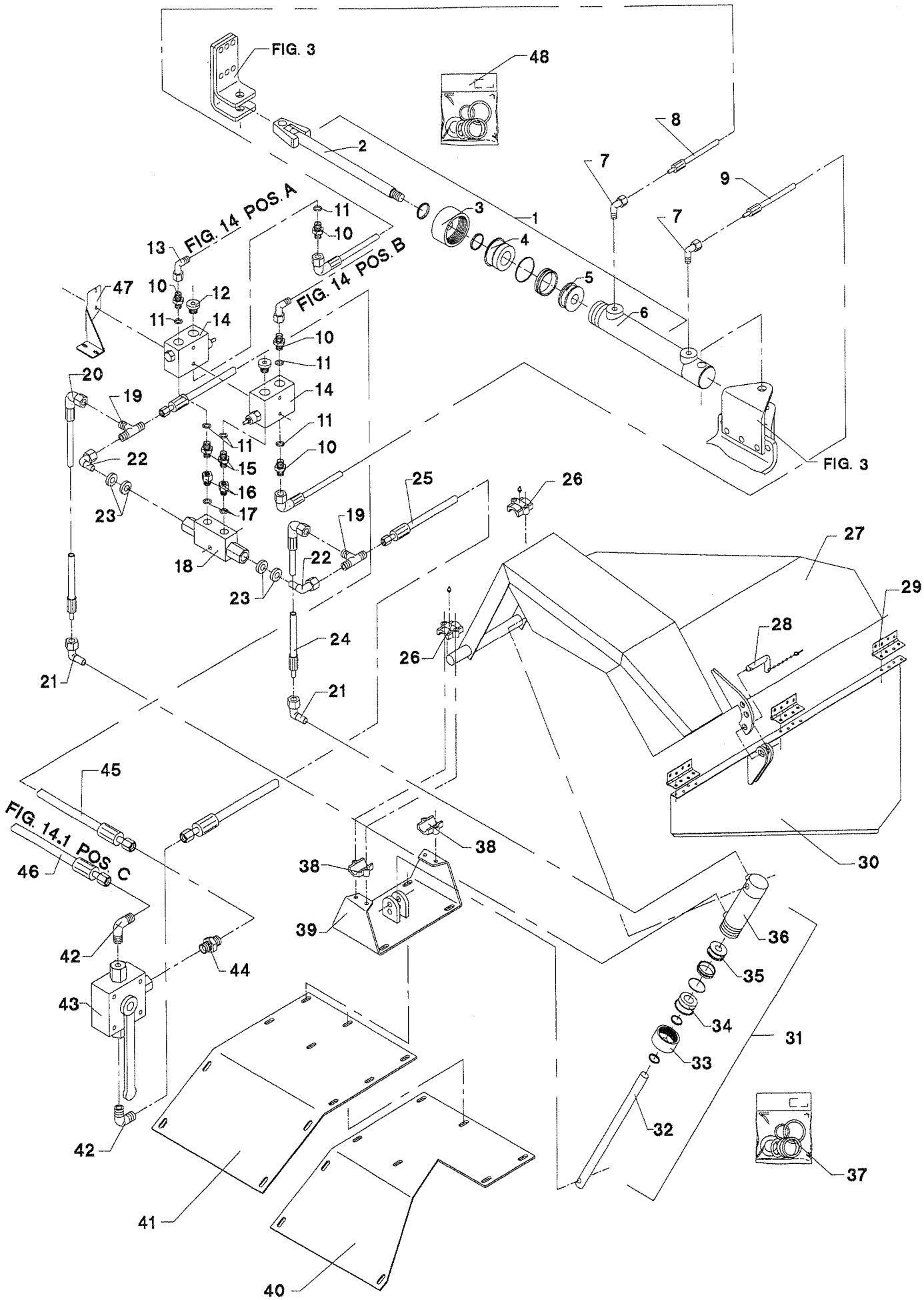
FIG. 3
48
8
2
7
9
7
3
1
11
10
4
FIG. 14 POS. A
13
FIG. 14 POS. B
5
47
10
12
6
11
14
10
11
20
14
19
11
11
22
10
15
16
25
26
23
17
19
27
18
22
29
23
28
24
26
21
21
45
FIG. 14.1 POS. C
46
38
38
30
39
36
42
44
35
43
34
31
33
32
42
37
41
40

POS.	VARENUMMER		ANTAL	BENÆVNELSE BEZEICHNUNG	DESIGNATION	HERTIL, DAZU, TO THIS, A CECI
1.	2227-713X	+	1	CYLINDER ZYLINDER	CYLINDER	
1. 1	2227-790X	+	1	CYLINDER ZYLINDER	CYLINDER	
2.	1317-9352	+	1	STEMPELSTANG KOLBENSTANGE	PISTON ROD	
3.	1317-9351	+	1	OMLØBER UBERWURFMUTTER	COUPLING NUT	
4.	1317-9350	+	1	STYREBØSNING FUHRUNGSBUCHSE	GUIDE BUSH	
5.	1317-9139	+	1	STEMPEL KOLBEN	PISTON	
6.	1317-9241	+	1	CYLINDERRØR ZYLINDERROHR	CYLINDER TUBE	
7.	1311-2602		1	VINKELNIPPEL 3/8' RG NIPPEL 3/8' RG	ANGLE NIPPLE 3/8' RG	
8.	1317-0819		1	HYDRAULIKSLANGE L=450 HYDRAULIKSCHLAUCH L=450	HYDRAULIC HOSE L=450	
9.	1317-0820		1	HYDRAULIKSLANGE L=700 HYDRAULIKSCHLAUCH L=700	HYDRAULIC HOSE L=700	
10.	1311-8566		1	NIPPEL NIPPEL	NIPPLE	
11.	1311-8538		1	TÆTNINGSRING 23,9-2,0 R 3/8 DICHTUNGSRING 23,9-2,0 R3/8	TIGHTENING RING 23,9-2,0 R 3/8	
12.	1311-8562		1	PROP 3/8" VERSCHLUSS 3/8"	PLUG 3/8"	
13.	1311-8568		1	NIPPEL (BØJNING) NIPPEL	NIPPLE (ELBOW)	
14.	1317-0726		1	SEKVENSVENTIL 3/8" SEQUENCEVENTIL 3/8"	SEQUENCE VALVE 3/8"	
15.	1311-2300		1	NIPPEL 3/8"-1/4" NIPPEL 3/8"-1/4"	NIPPLE 3/8"-1/4"	
16.	1311-8583		1	NIPPEL NIPPEL	NIPPLE	
17.	1311-8560		1	PAKRING 1/4" DICHTUNGSRING 1/4"	PACKING RING 1/4"	
18.	1317-0535		1	KONTRAVENTIL KONTRAVENTIL	NON-RETURN VALVE	
19.	1311-8411		1	T-STYKKE 1/4" T-STUECK 1/4"	T-PIECE 1/4"	
20.	1317-0822		1	HYDRAULIKSLANGE L=1165 HYDRAULIKSCHLAUCH L=1165	HYDRAULIC HOSE L=1165	
21.	1311-8401		1	VINKELFORSKRUNING M14-1,5 WINKELVERSCHRAUBUNG M14-1,5	ANGLE COUPLING M14-1,5	
22.	1311-8434		1	VINKEL WINKEL	ANGLE	
23.	1317-0203		1	KOBBERPAKNING 14-17 KUPFER DICHTUNG 14-17	COPPER GASKET 14-17	
24.	1317-0821		1	HYDRAULIKSLANGE L=1335 HYDRAULIKSCHLAUCH L=1335	HYDRAULIC HOSE L=1335	
25.	1317-0818		1	HYDRAULIKSLANGE L=1270 HYDRAULIKSCHLAUCH L=1270	HYDRAULIC HOSE L=1270	

Fig. 28.1

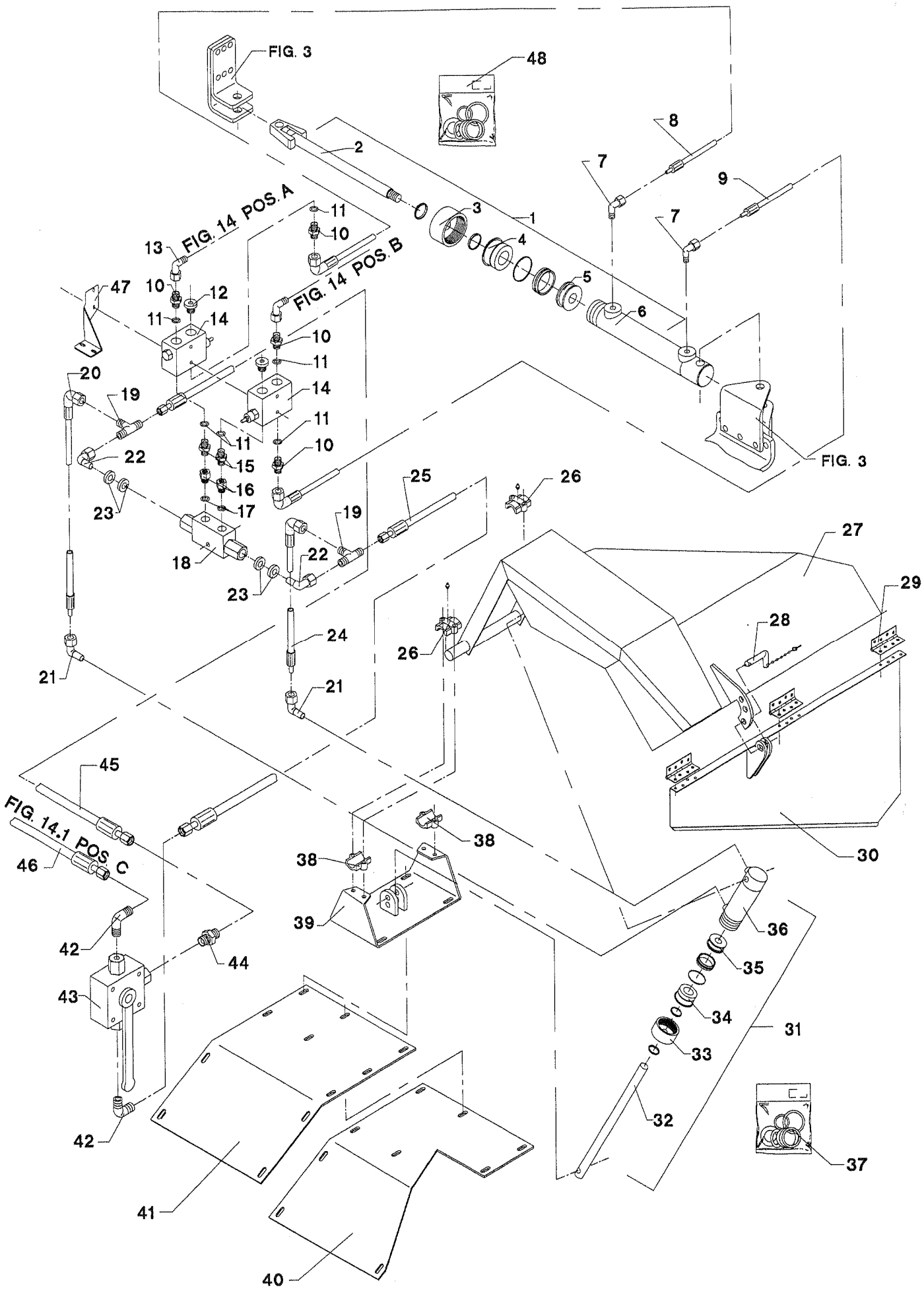
FIG. 3
48
8
2
7
9
3
1
7
11
10
4
FIG. 14 POS. A
13
FIG. 14 POS. B
5
47
10
12
6
11
14
10
11
20
14
19
11
11
10
22
15
25
26
16
23
17
19
27
18
22
29
23
28
24
26
21
21
45
FIG. 14.1 POS. C
38
38
46
30
39
36
42
44
35
43
34
31
33
32
37
42
41
40

POS.	VARENUMMER	ANTAL	BENÆVNELSE BEZEICHNUNG	DESIGNATION	HERTIL, DAZU, TO THIS, A CECI	
26.	1337-2499	2	SINTERMETALLEJE 30-44-60 SINTERMETALL-LAGER 30-44-60	SINTER METAL BEARING 30-44-60	1313-1401	2
27.	3229-614X	1	SKÆRM SCHUTZ >=1540100344 <=1540100358	GUARD	1214-3228 1220-5321	4 4
27. 1	3227-662X	1	SKÆRM SCHUTZ >=1540100459	GUARD	1214-3228 1220-3321	4 4
28.	3191-083X	1	TAP FOR STØTTEBEN ZAPFEN FUER ABSTELLSTUETZE	DOWEL FOR CASTOR JACK		
29.	1399-0240	3	HÆNGSEL SCHARNIER	HINGE		
30.	3229-615X	1	SKÆRM SCHUTZ >=1540100344 <=1540100358	GUARD	1219-0322 1220-1323 1241-1203	24 24 24
30. 1	3227-663X	1	SKÆRM SCHUTZ >=1540100459	GUARD	1219-0322 1220-1323 1241-1203	24 24 24
31.	2229-524A	1	CYLINDER ZYLINDER	CYLINDER	1214-5328 1214-5424 1220-5321	1 1 2
32.	1317-9361	1	STEMPELSTANG STEMPELSTANGE	PISTON ROD		
33.	1317-9044	1	OMLØBER UEBERWURFMUTTER	SCREW CAP		
34.	1317-9362	1	STYREBØSNING FUEHRUNGSBUCHSE	GUIDE BUSH		
35.	1317-9360	1	STEMPEL STEMPEL	PISTON		
36.	1317-9363	1	RØR ROHR	TUBE		
37.	1317-9364	1	PAKNINGSSET DICHTUNGSSATZ	SET OF GASKETS		
38.	1337-2498	2	SINTERMETALLEJE 30-44-60 SINTERMETALL-LAGER 30-44-60	SINTER METAL BEARING 30-44-60		
39.	3229-616X	1	KONSOL KONSOLE	BRACKET	1213-3322 1220-3321 1241-2502	4 4 8
40.	2229-771X	1	BÆRING TRAEGER	CARRIER		
41.	2229-617X	1	BÆRING TRAEGER	CARRIER		
42.	1311-8524	1	VINKELNIPPEL WINKELNIPPEL	ANGLE NIPPLE		
43.	1317-0728	1	TREVEJSVENTIL DREIWEGEVENTIL >=1540100344 <=1540100344	THREE-WAY VALVE		
43. 1	2222-600X	1	TREVEJSHANE DREIWEGHAHN	THREE-WAT TAP		
44.	1311-2299	1	NIPPEL 1/4" NIPPEL 1/4"	NIPPLE 1/4"		
45.	1317-0830	1	HYDRAULIKSLANGE L=1220 HYDRAULIKSCHLAUCH L=1220	HYDRAULIC HOSE L=1220		
46.	1317-0823	1	HYDRAULIKSLANGE L=295 HYDRAULIKSCHLAUCH L=295	HYDRAULIC HOSE L=295		

Fig. 28.1

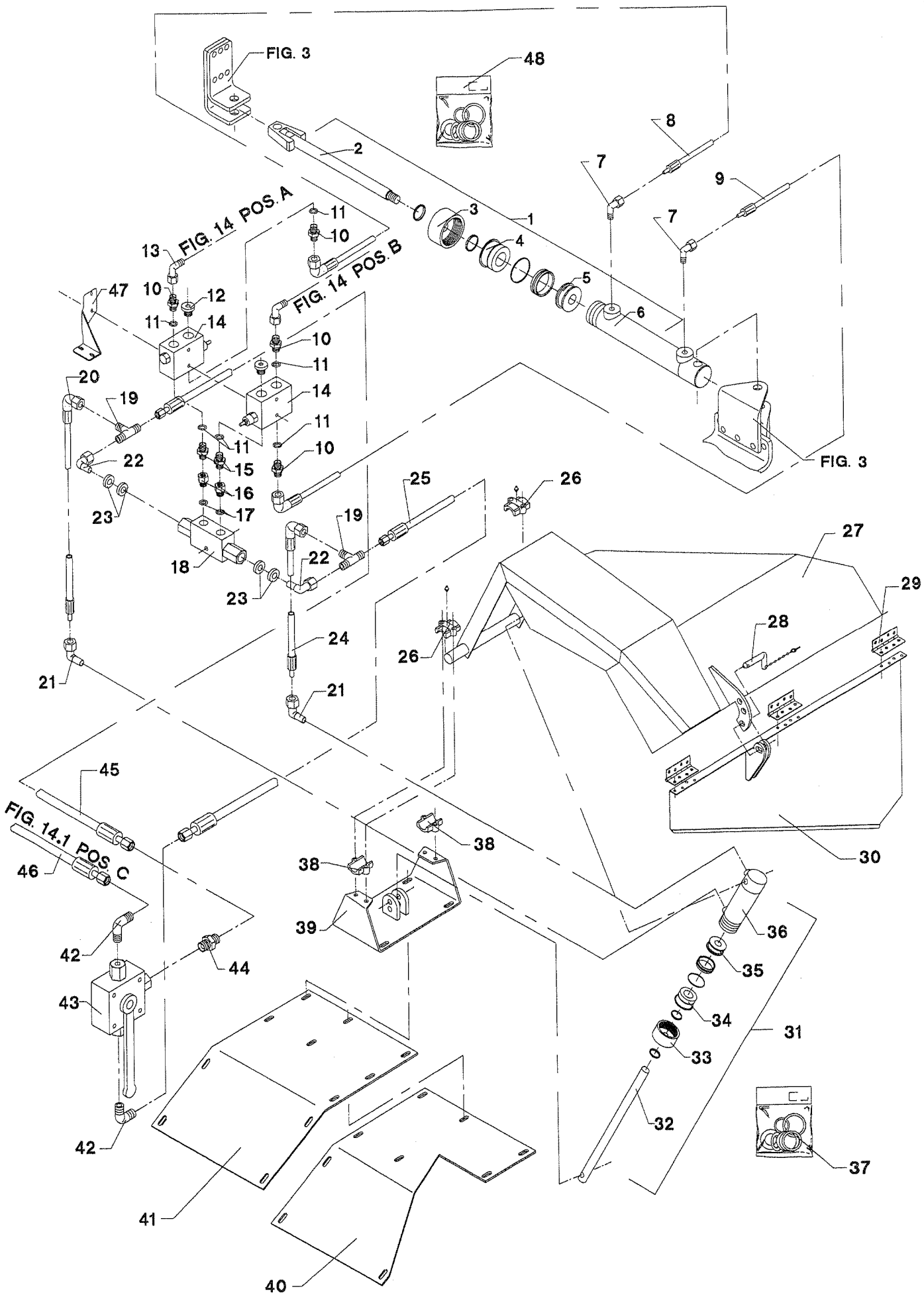
FIG. 3
48
8
2
7
9
7
1
3
4
5
6
FIG. 14 POS. A
11
10
13
FIG. 14 POS. B
47
10
12
11
14
10
11
14
20
19
11
11
10
22
15
16
23
17
25
26
19
18
22
23
27
29
28
24
26
21
21
45
FIG. 14.1 POS. C
46
38
38
39
30
36
42
44
35
43
34
31
33
32
42
37
41
40

POS.	VARENUMMER		ANTAL	BENÆVNELSE BEZEICHNUNG	DESIGNATION	HERTIL, DAZU, TO THIS, A CECI	
47.	2229-958X		1	BESLAG BESCHLAG	FITTINGS	1214-1322 1219-0603 1220-1323 1241-1203 1241-1204 1241-1304	2 2 2 2 2 2
48.	1317-9353	+	1	PAKNINGSSÆT DICHTUNGSSATZ	SET OF GASKETS		
48. 1	1317-9500	+	1	PAKNINGSSET DICHTUNGSSATZ	SET OF GASKETS		

Fig. 29

TILBEHØR-ZUBEHÖR-ACCESSORIES

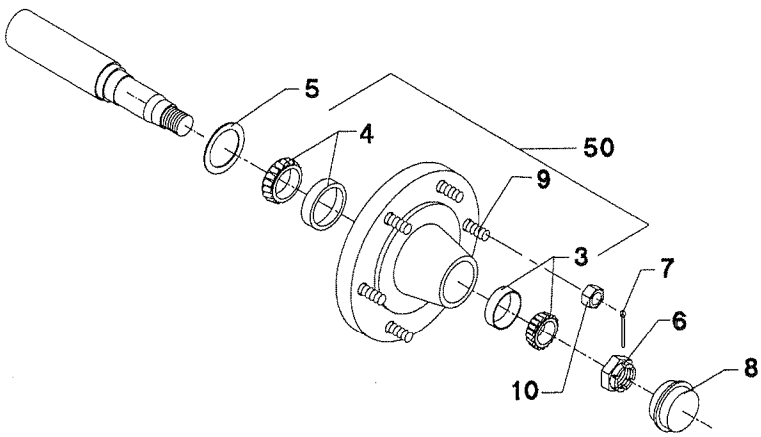

TILBEHØR, ZUBEHOR, ACCESSORIES

POS.	VARENUMMER	ANTAL	BENÆVNELSE / BEZEICHNUNG	DESIGNATION	HERTIL, DAZU, TO THIS, A CECI	
.	1324-8111		HJULNAV NABE	WHEEL HUB		
3.	1323-9637	1	LEJE LAGER	BEARING		
4.	1331-9994	1	RULLELEJE KONISK 30208A ROLLENLAGER 30208A	ROLLER BEARING 30208A		
5.	1323-9646	1	TÆTNINGSRING DICHTUNGSRING	TIGHTENING RING		
6.	1323-9639	1	KRONEMØTRIK KRONENMUTTER	CARSTELLATED NUT		
7.	1323-9640	1	SPLIT SPLINT	COTTER PIN		
8.	1323-9644	1	KAPPE KAPPE	CAP		
9.	1323-9647	5	BOLT BOLZEN	BOLT		
10.	1220-4126	5	STÅLMØTRIK M14-1,5 STAHLMUTTER M14-1,5	STEEL NUT M14-1,5	1323-9325	1
50.	1323-9649	1	NAV M/LEJER NABE MIT TROMMEL	HUB WITH DRUM		

Fig. 30

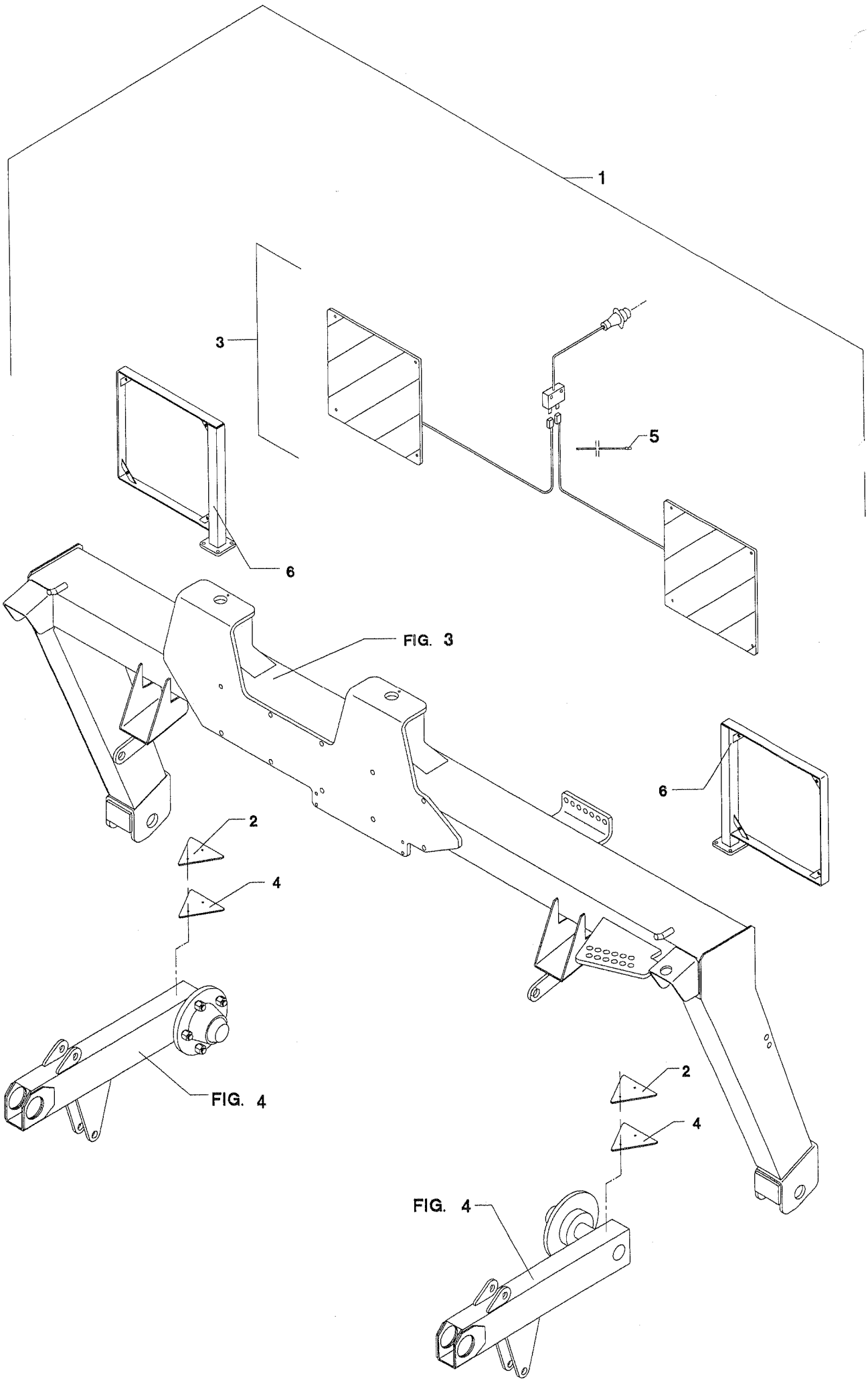

POS.	VARENUMMER	ANTAL	BENÆVNELSE BEZEICHNUNG	DESIGNATION	HERTIL, DAZU, TO THIS, A CECI	
1.	4220-6005	1	LYSUDSTYR LICHTAUSSTATTUNG	LIGHT EQUIPMENT		
2.	1391-0501	2	REFLEKSGLAS NR 513 DREIECKRUECKSTRAHLER NR 513	REFLECTORS NO 513		
3.	1391-0510	2	ADVARSELSTAVLER WARNTAFELN	WARNING PANEL		
4.	2083-521X	2	UNDERLAG UNTERLAGE	SUPPORT		
5.	1165-0130	12	KABELBINDER KABELHALTEBAENDER	CABLE TIES		
6.	3083-510X	2	LYGTEHOLDER HALTER F. BELEUCHTUNG	HOLDER F. LIGHTING	1215-2222 1219-0279 1220-2321 1241-1304 1241-2602	4 4 4 4 4

Fig. 31

TILBEHØR-ZUBEHÖR-ACCESSORIES

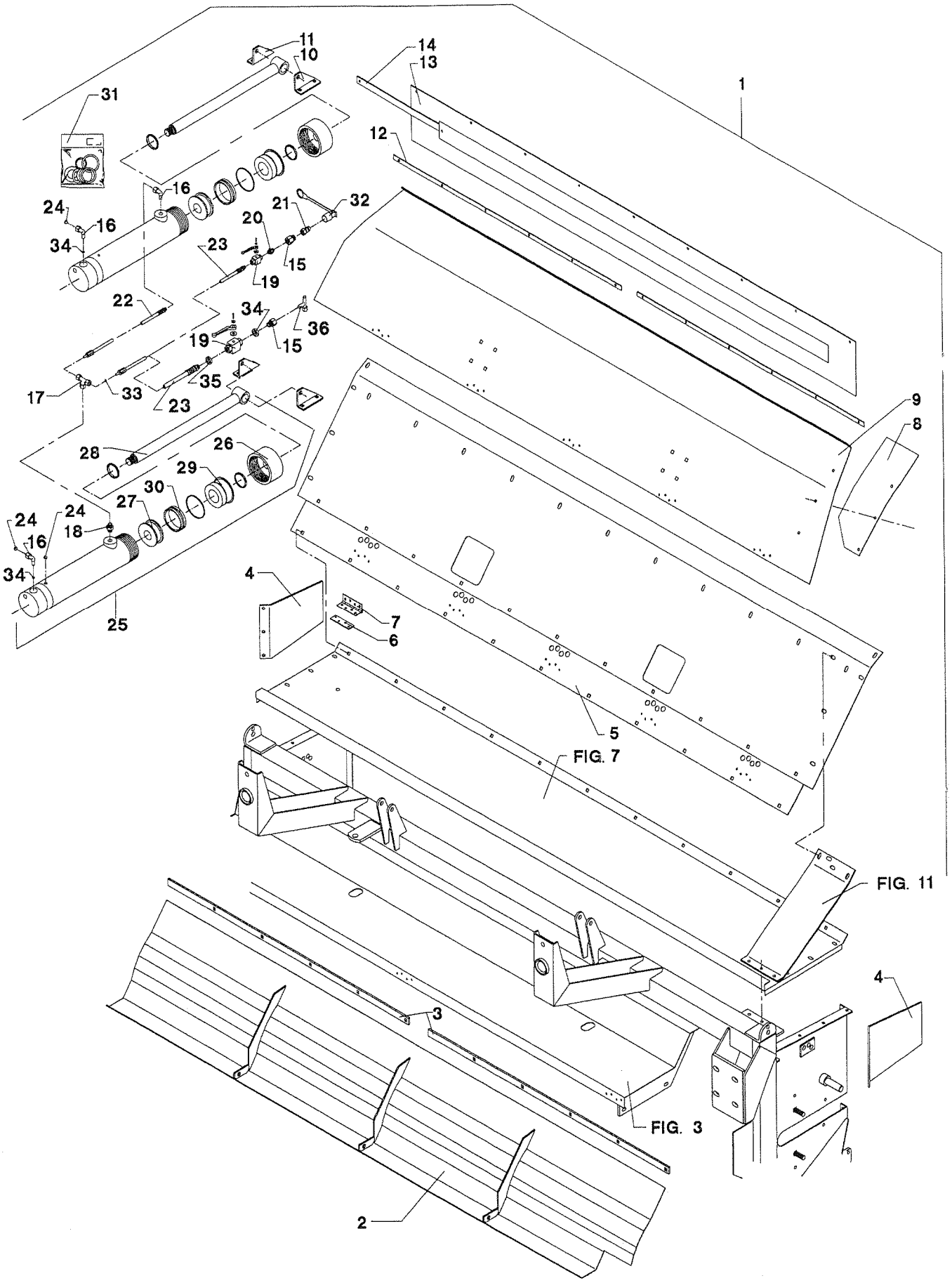

POS.	VARENUMMER	ANTAL	BENÆVNELSE BEZEICHNUNG	DESIGNATION	HERTIL, DAZU, TO THIS, A CECI	
1.	4220-1258	1	4220-1261BREDT SKÅR AUSRUSTUNG FOR BREIT SCHWAD >=0000001001 <=1540100343	EQUIPMENT FOR WIDE SWATH		
1. 1	4220-1261	1	UDSTYR F. BREDT SKÅR AUSRUSTUNG FUER BREIT SCHWAD >=1540100344	EQUIPMENT FOR WIDE SWATH		
2.	3083-988X	1	TRYKPLADE DRUCKPLATTE	COMPRESSION	1215-3226 1220-4321 1241-2502	11 11 11
3.	2083-994X	2	MELLEMLÆG ZWISCHENSTUECK	DISTANCE PIECE		
4.	2083-992X	2	AFVISER ABZEIGER	INDICATOR		
5.	2083-987X	1	OVERPLADE, NEDERSTE OBERE PLATTE, UNTERE	UPPER PLATE, LOWER	1215-3226 1220-4321 1241-2502	16 16 32
6.	2083-997X	5	UNDERLAG UNTERLAGE	SUPPORT		
7.	1399-0240	5	HÆNGSEL SCHARNIER	HINGE	1219-0322 1220-1323 1241-1203	8 8 8
8.	2083-840X	2	TÆTNING DICHTUNG	TIGHTENING	1215-2322 1220-2321 1241-1202	3 3 3
9.	2083-993X	1	LUKKEPLADE VERSCHLIESSPLATTE	LOCKING PLATE		
10.	2083-991X	2	KONSOL, VENSTRE KONSOLE, LINKE	BRACKET, LEFT	1215-4328 1220-4321 1241-3302	2 2 2
11.	2083-995X	2	KONSOL, HØJRE KONSOLE, RECHTE	BRACKET, RIGHT	1215-4328 1220-4321 1241-2402	2 2 2
12.	2083-470X	2	SKINNE SCHIENE	RAIL		
13.	2083-469X	1	DUG TUCH	CANVAS	1213-2224 1220-2321 1241-1202	11 11 11
14.	2225-386X	1	SKINNE SCHIENE	RAIL	1213-2126 1220-2321 1241-1304	1 1 2
15.	1311-2601	1	NIPPELMUFFE 1/2-3/8'' NIPPEL 1/2-3/8'' >=0000001001 <=1540100343	BUSHING 1/2-3/8''		
15. 1	1311-8564	1	NIPPELMUFFE 1/4-3/8" NIPPEL 1/4-3/8" >=1540100344	BUSHING 1/4-3/8"		
16.	1311-8401	3	VINKELFORSKRUNING M14-1,5 WINKELVERSCHRAUBUNG M14-1,5	ANGLE COUPLING M14-1,5		
17.	1311-8406	1	T-STYKKE T-STUECK	T-PIECE		
18.	1311-8517	1	RØRSTUDS ROHRSTUTZEN	PIPE STUB		
19.	1311-8533	1	KUGLEHANE 3/8' RG KUGELHAHN 3/8' RG >=0000001001 <=1540100343	BALL TAP 3/8' RG		
19. 1	1317-0725	1	KUGLEHANE 1/4" KUGELHAHN 1/4" >=1540100344	BALL TAP 1/4"		

Fig. 31

TILBEHØR–ZUBEHÖR–ACCESSORIES

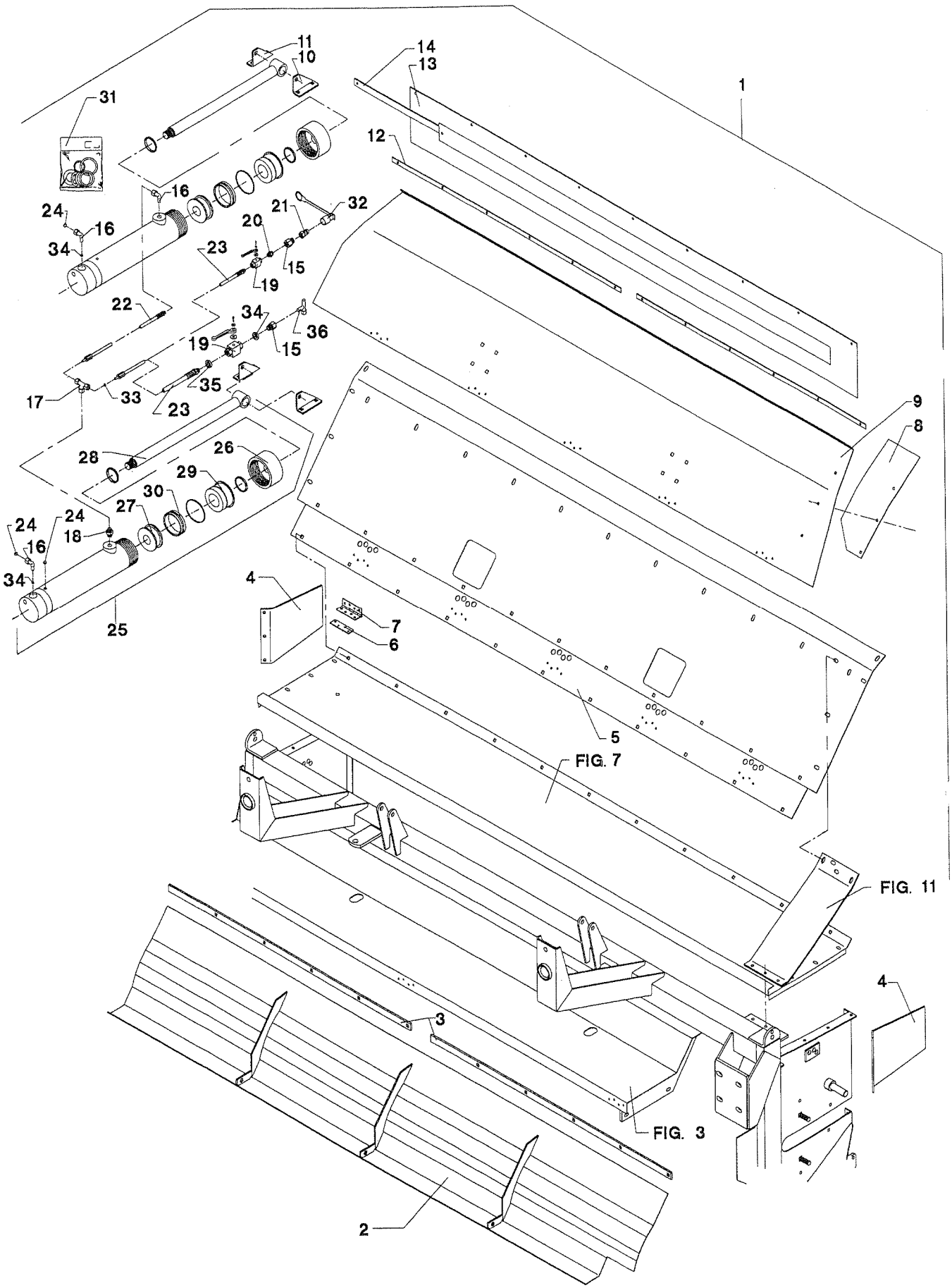

POS.	VARENUMMER	ANTAL	BENÆVNELSE / BEZEICHNUNG	DESIGNATION	HERTIL, DAZU, TO THIS, A CECI	
20.	1311-8566	1	NIPPEL NIPPEL >=0000001001 <=1540100343	NIPPLE		
21.	1317-0302	1	STIK F/LYNKOBLING ANSCHLUSS F/SCHNELLKUPPLUNG >=0000001001 <=1540100343	CONNECTION F/QUICK-CLUTCH		
22.	1317-0435	1	HYDRAULIKSLANGE HYDRAULIKSCHLAUCH	HYDRAULIC HOSE		
23.	1317-0452	1	HYDRAULIKSLANGE L=7700 HYDRAULIKSCHLAUCH L=7700 >=0000001001 <=1540100343	HYDRAULIC HOSE L=7700		
23. 1	1317-0816	1	1317-0818SLANGE L=550 HYDRAULIKSCHLAUCH L=550 >=1540100344	HYDRAULIC HOSE L=550		
24.	1317-0522	1	FILTER PROP FILTERSCHLUSS	FILTER PLUG		
25.	2083-526X	2	CYLINDER ZYLINDER	CYLINDER	1213-5624 1214-5328 1220-5321 1241-4304	1 1 2 4
26.	1317-9199	1	MANCHETFLANGE MUFFE FLANSCH	SLEEVE FLANGE		
27.	1317-9285	1	RØR ROHR	TUBE		
28.	1317-9286	1	STEMPELSTANG KOLBENSTANGE	PISTON ROD		
29.	1317-9283	1	FØRINGSBØSNING FUEHRUNGSBUCHSE	GUIDING BUSH		
30.	1317-9203	1	OMLØBER UBERWURFMUTTER	COUPLING NUT		
31.	1317-9287	1	PAKNINGSSÆT DICHTUNGSSATZ	SET OF GASKETS		
32.	1393-0139	1	BESKYTTELSESHÆTTE SCHUTZKAPPE >=0000001001 <=1540100343	PROTECTION CAP		
33.	2307-111X	1	DYSE DUESE	NOZZLE		
34.	1317-0203	2	KOBBERPAKNING 14-17 KUPFER DICHTUNG 14-17 >=1540100344	COPPER GASKET 14-17		
35.	1311-8560	2	PAKRING 1/4" DICHTUNGSRING 1/4" >=1540100344	PACKING RING 1/4"		
36.	1311-8561	1	T-STYKKE T-STUECK >=1540100344	T-PIECE		

Fig. 32

Ændret fra standard til tilbehør >=1540100344
Vom Standard auf Zubehör geändert >=1540100344
Changed from standard to accessory >=1540100344

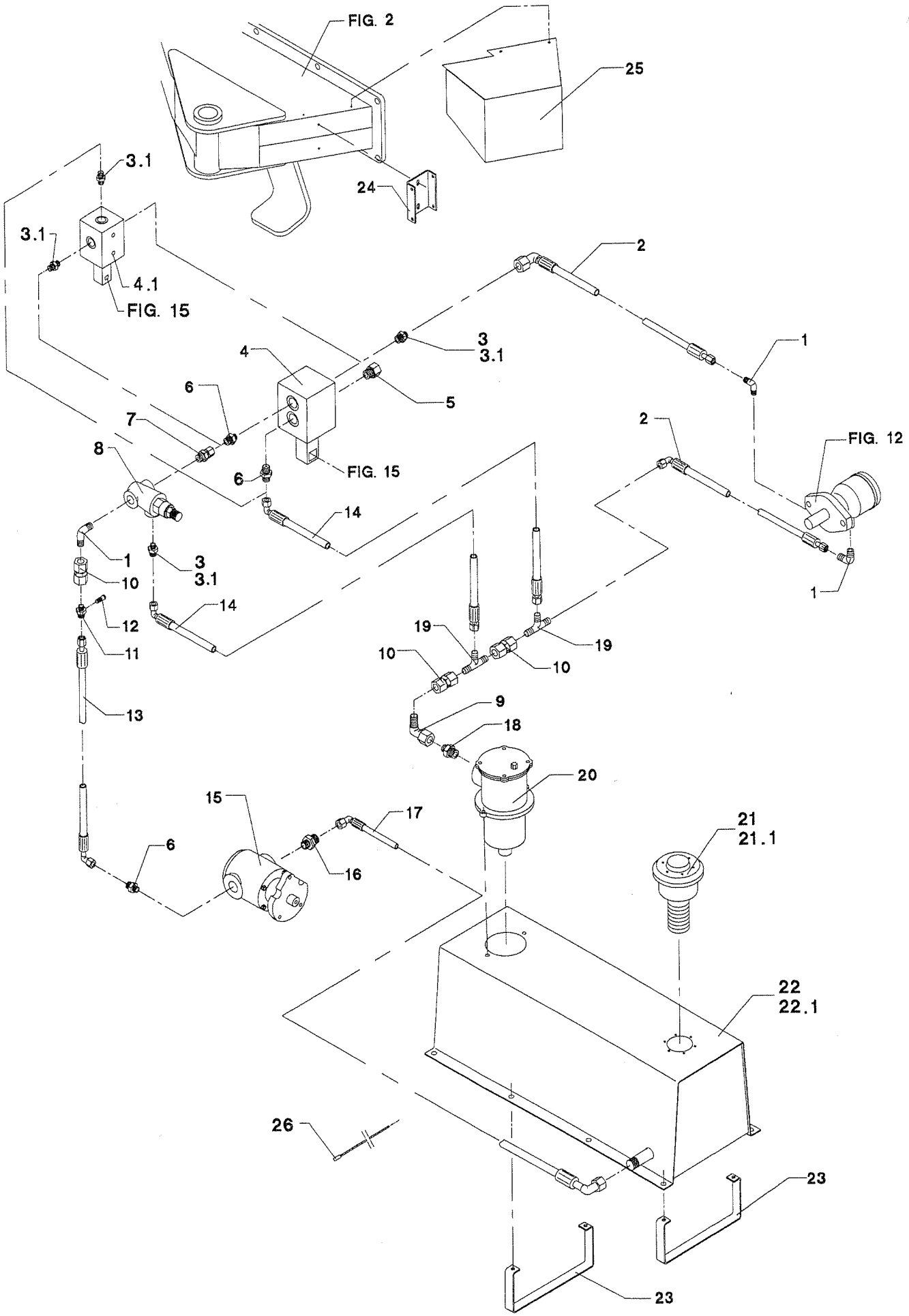

TILBEHØR, ZUBEHOR, ACCESSORIES

POS.	VARENUMMER	ANTAL	BENÆVNELSE / BEZEICHNUNG	DESIGNATION	HERTIL, DAZU, TO THIS, A CECI	
1.	1311-8549	3	VINKEL WINKEL	ANGLE		
2.	1317-0500	2	HYDRAULIKSLANGE L=3000 HYDRAULIKSCHLAUCH L=3000	HYDRAULIC HOSE L=3000		
3.	1311-8550	2	NIPPEL NIPPEL >=0000001001 <=0000001018	NIPPLE		
3. 1	1311-8550	4	NIPPEL NIPPEL >=0000001019	NIPPLE		
4.	1317-0518	1	VENTIL, PROPORTIONAL VENTIL, PROPORTIONAL >=0000001001 <=0000001018	VALVE, PROPORTIONAL		
4. 1	1317-0542	1	PROPORTIONALVENTIL PROPORTIONALVENTIL >=0000001019	PROPORTIONAL VALVE	1214-2224	2
5.	1311-8563	1	SLUTPROP ROHRVERSCHLUSS	PLUG		
6.	1311-8414	3	FORSKRUNING VERSCHRAUBUNG >=0000001001 <=0000001018	SCREWED CONNECTION		
6. 1	1311-8414	1	FORSKRUNING VERSCHRAUBUNG >=0000001019	SCREWED CONNECTION		
7.	1311-8552	1	NIPPEL NIPPEL	NIPPLE		
8.	1317-0525	1	VENTIL VENTIL	VALVE		
9.	1311-8556	1	VINKELFORSKRUNING WINKELVERSCHRAUBUNG	ANGLE COUPLING		
10.	1311-8557	3	VINKELFORSKRUNING WINKELVERSCHRAUBUNG	ANGLE COUPLING		
11.	2229-506X	1	MELLEMSTYKKE ZWISCHENSTUECK	INTERMEDIATE PIECE		
12.	1317-0524	1	MINIMESS MESSKUPPLUNG	MINIMESS		
13.	1317-0498	1	HYDRAULIKSLANGE L=820 HYDRAULICSCHLAUCH L=820	HYDRAULIC HOSE L=820		
14.	1317-0499	2	HYDRAULIKSLANGE L=700 HYDRAULIKSCHLAUCH L=700	HYDRAULIC HOSE L=700		
15.	1316-0116	1	OLIEPUMPE OELPUMPE	OIL PUMP	1213-3322 1242-3621	3 3
16.	1311-8409	1	NIPPEL NIPPEL	NIPPLE		
17.	1317-0494	1	HYDRAULIKSLANGE L=1550 HYDRAULIKSCHLAUCH L=1550	HYDRAULIC HOSE L=1550		
18.	1311-8559	1	NIPPEL NIPPEL	NIPPLE		
19.	1311-8593	2	T-STYKKE T-STUECK	T-PIECE		
20.	1317-0667	1	FILTER FILTER	FILTER	1213-2224	2
21.	1317-0516	1	LUFTFILTER LUFTFILTER >=0000001001 <=0000001018	AIR FILTER		

Fig. 32

Ændret fra standard til tilbehør >=1540100344
Vom Standard auf Zubehör geändert >=1540100344
Changed from standard to accessory >=1540100344

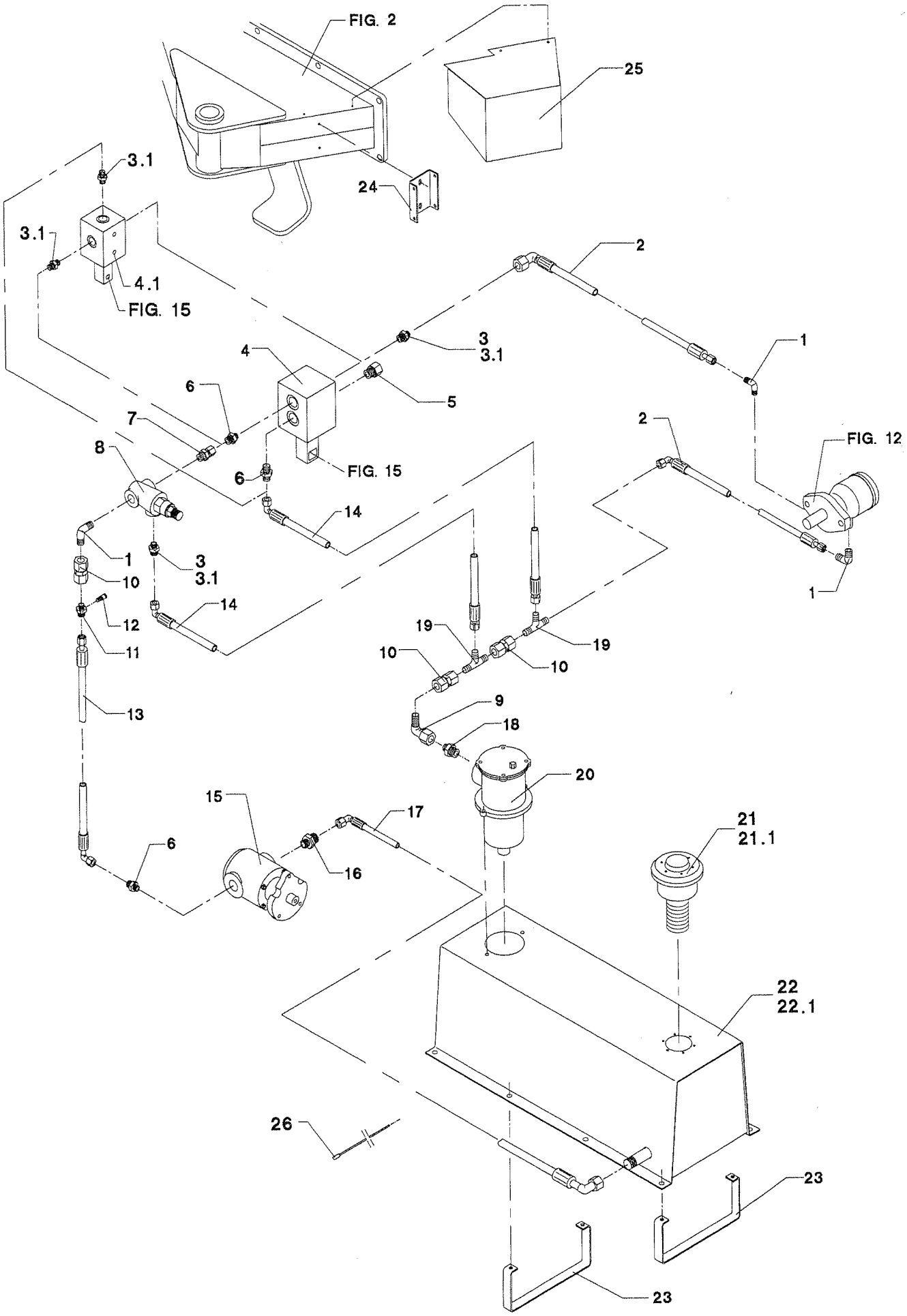

TILBEHØR, ZUBEHOR, ACCESSORIES

POS.	VARENUMMER	ANTAL	BENÆVNELSE BEZEICHNUNG	DESIGNATION	HERTIL, DAZU, TO THIS, A CECI	
21. 1	3228-938X	1	FILTER FILTER >=0000001019	FILTER		
22.	3229-568X	1	TANK TANK >=0000001001 <=0000001018	TANK		
22. 1	3229-783X	1	TANK TANK >=0000001019	TANK	1317-0733	1
23.	2229-569X	2	BØJLE BUEGEL	HOOP	1213-3224 1220-3321 1241-2402	4 4 4
24.	2229-572X	1	KONSOL KONSOLE >=0000001001 <=0000001018	BRACKET	1213-2224 1219-0603	4 2
25.	2229-570X	1	SKÆRM SCHUTZ	GUARD	1219-0603	2
26.	1165-0130	1	KABELBINDER KABELHALTEBAENDER	CABLE TIES		
27.	1317-9335	1	FILTER F/1317-0667 FILTER F/1317-0667	FILTER F/1317-0667		

Fig. 33

Ændret fra standard til tilbehør >=1540100344
Vom Standard auf Zubehör geändert >=1540100344
Changed from standard to accessory >=1540100344

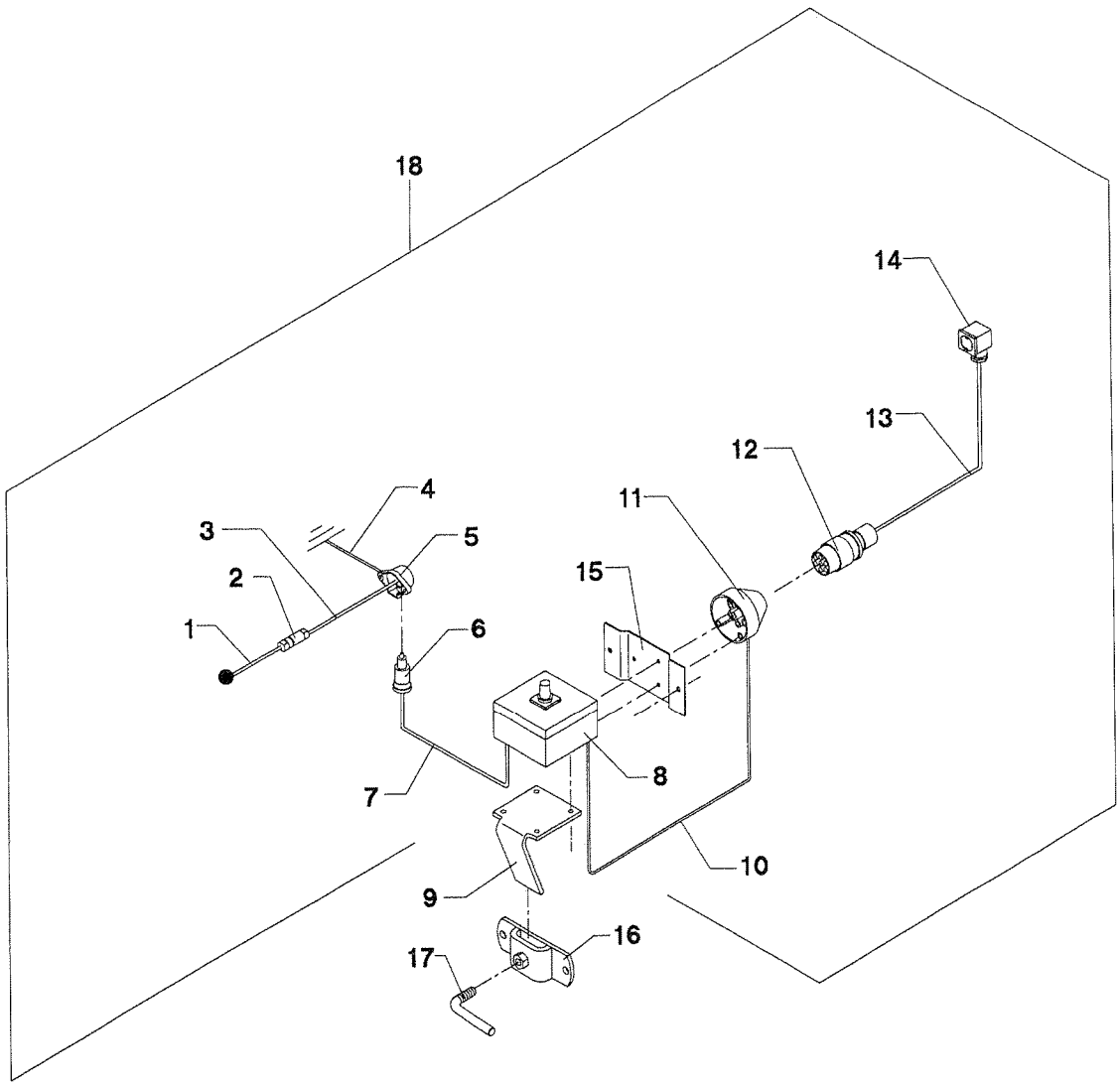

TILBEHØR, ZUBEHOR, ACCESSORIES

POS.	VARENUMMER	ANTAL	BENÆVNELSE BEZEICHNUNG	DESIGNATION	HERTIL, DAZU, TO THIS, A CECI	
1.	1391-0707	2	KABEL 1M KABEL 1M	CABLE 1M		
2.	1391-0716	1	SIKRINGSDÅSE KOMPLET SICHERUNGSKASTEN KOMPLETT	FUSE BOX COMPLETE	1391-9009	1
3.	1391-0707	1	KABEL 1M KABEL 1M	CABLE 1M		
4.	1391-0706	2	KABEL 1M KABEL 1M	CABLE 1M		
5.	1391-0702	1	2-POLET STIKDÅSE 2-POL STECKDOSE	PLUG BOX 2-POLES	1391-0742	2
6.	1391-0703	1	1-POLET STIK 1-POL STECKER	PLUG 1-POLES		
7.	1391-0873	3	KABEL 1M KABEL 1M	CAPLE 1M		
8.	1391-0747	1	STYREBOX STEUERBOX	CONTROL BOX		
9.	2229-432X	1	HOLDER HALTER	HOLDER	1213-1224 1220-1124	4 4
10.	1391-0873	2	KABEL 1M KABEL 1M	CAPLE 1M		
11.	1391-0711	1	7-POLET STIKDÅSE 7-POL STECKDOSE	PLUG BOX 7-POLES		
12.	1391-0712	1	7-POLET STIK 7-POL STECKER	PLUG 7-POLES		
13.	1391-0873	7	KABEL 1M KABEL 1M	CAPLE 1M		
14.	1391-0748	1	STIK STECK	PLUG		
15.	2129-776X	1	KONSOL KONSOLE	BRACKET	1213-1224 1216-1322 1220-1122 1220-1424 1242-1221 1242-1222	2 3 3 2 2 3
16.	3125-182X	1	HOLDER HALTER	HOLDER	1213-3322 1220-3321 1241-2310	2 2 2
17.	2125-185X	1	VRIDER WRINGER	FASTENER		
18.	3229-433X	1	EL. SYSTEM ELEKTRISCHE SYSTEM	ELECTRIC SYSTEM		

Et omfattende maskin program
Ein Lieferprogramm mit Zukunft
Progress In Farm Machinery
Une gamme de machines étendu
Progreso en Maquinaria Agrícola

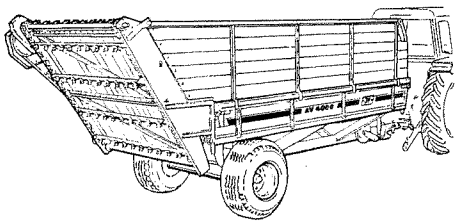

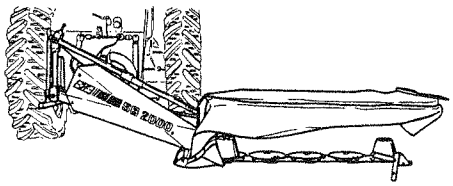

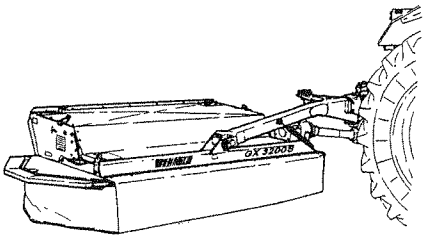

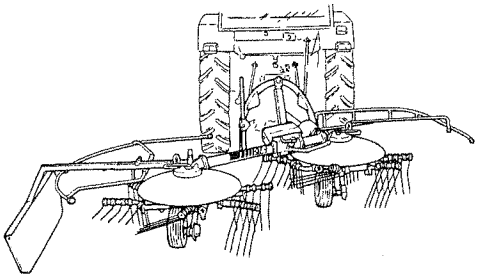

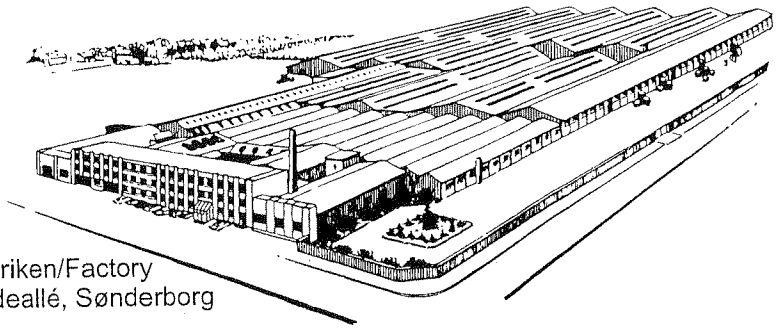

Fabriken/Factory
Lindeallé, Sønderborg

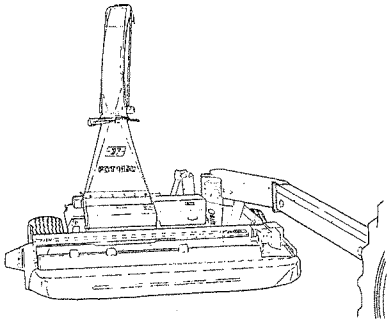

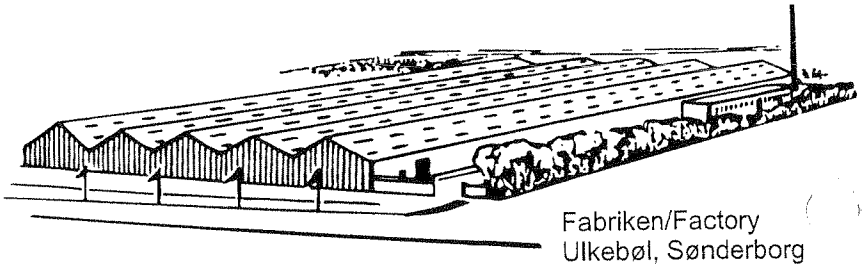

Fabriken/Factory
Ulkebøl, Sønderborg

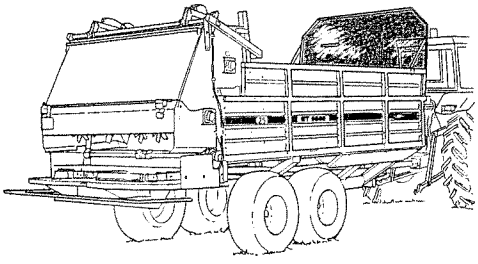

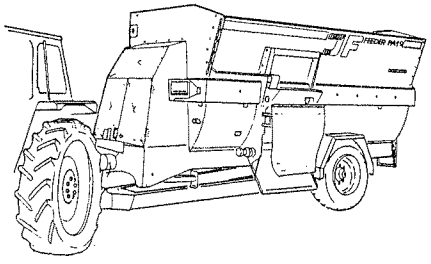

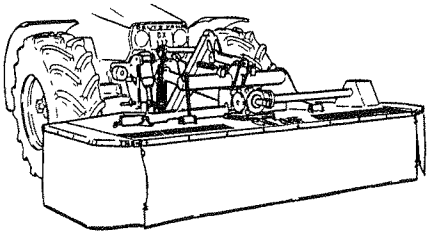

PR60-154X-04 GMS 3200 UF 0300

JF-Fabriken - J. Freudendahl A/S
DK-6400 Sønderborg - DANMARK
Tel: (+45) 74 12 52 52
Fax: (+45) 74 42 58 08
Fax. (+45) 74 42 55 41