PR 60- 018.

GMS 2800/3200 HYDRO-FLEX

Skiveslåmaskine med crimper/Scheibenmäher
Disc Mower/Faucheuses conditionneuses

Reservedelsliste/Ersatzteilliste
Spare Parts List/Liste de pièces

3

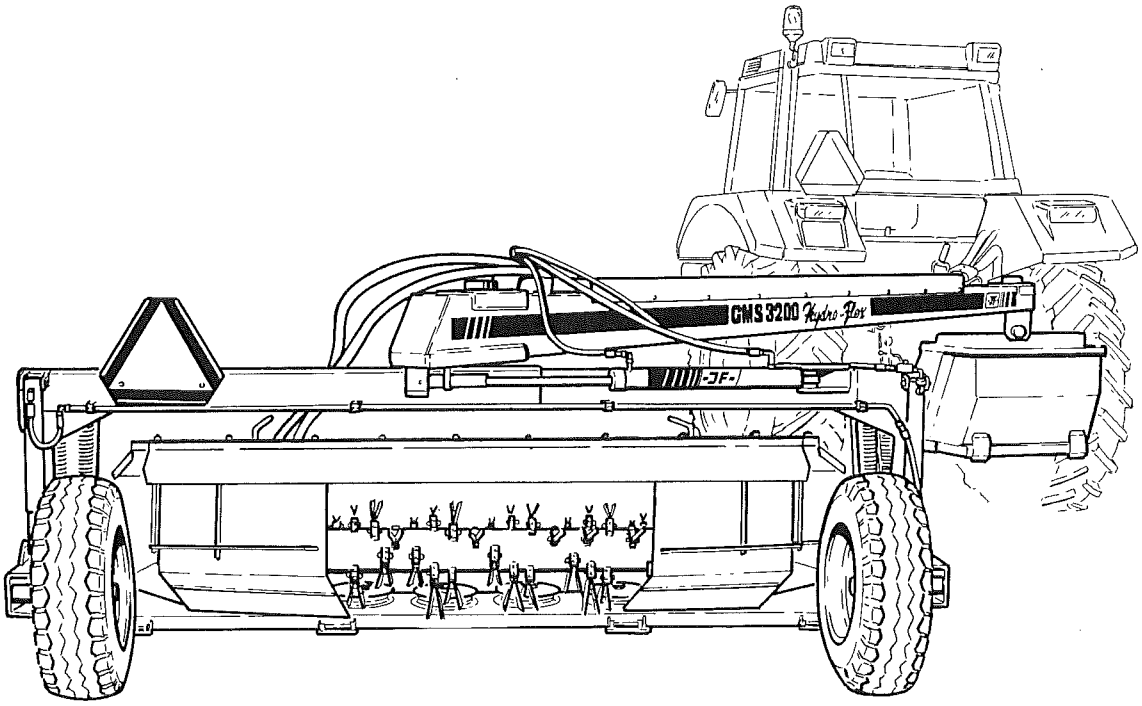

Gyldig fra:	Maj 1991	Fabrikationsnr.:	GMS 2800	1311	GMS 3200	1359
Gültig ab:	Mai 1991	Maschinen Nr.:	GMS 2800	1311	GMS 3200	1359
Valid from:	May 1991	Serial No.:	GMS 2800	1311	GMS 3200	1359
Valable à partir de:	Mai 1991	No. de serie:	GMS 2800	1311	GMS 3200	1359

Notér nummeret på Deres maskine på omslagets inderside.
Notieren Sie die Nummer Ihrer Maschine auf der Innenseite des Umschlages.
Please note the serial number of Your machine at the inside of the cover.
Veuillez noter le numero de Votre machine sur la face interne de la couverture.

Bestiller De reservedele så opgiv venligst maskinens fabrikationsnummer og eventuelt købsår. Det sparer Dem tid, penge og ærgelser og os unødigt besvær.
De kan notere nummeret på Deres maskine her:

Nr. ..... Leveret den ..... / ..... 19 .....
så har De det ved hånden, når De eventuelt skal bestille reservedele.
Fabrikationsnummeret findes indhugget i rammen, som vist på figuren.

Bei Ersatzteilbestellungen ist die Fabrikationsnummer Ihrer Maschine unbedingt anzugeben. Das erspart Ihnen Zeit, Geld und Ärger und erleichert uns die Abfertigung.
Tragen Sie die Nummer Ihrer Maschine bitte hier ein:

Nr. ..... Geliefert am ..... / ..... 19 .....
dann haben Sie bei Ersatzteilbestellungen immer die Nummer bei der Hand.
Die Fabrikationsnummer ist im Rahmen eingeschlagen, siehe Figur.

Always state the serial number and if possible the year of the machine when ordering spare parts whereby you save time and money and facilitates matters for us.
Please enter the number of your machine here:

No. ..... Delivered on the ..... / ..... 19 .....
Appropriate when ordering parts.
The serial number is located as shown on the figure.

Lorsque vous commandez des pièces dètachées, indiquez toujours le numéro de série de votre machine et si possible son année de fabrication. Vous éviterez des pertes de temps et vous nous faciliterez le travail.
Prière de noter ici le numéro de série de votre machine:

Numéro ..... Livrée le ..... / ..... 19 .....
Ceci vous sera utile lorsque vous commanderez des pièces.
Le numéro de série est gravé dans le cadre comme indiqué sur la figure.

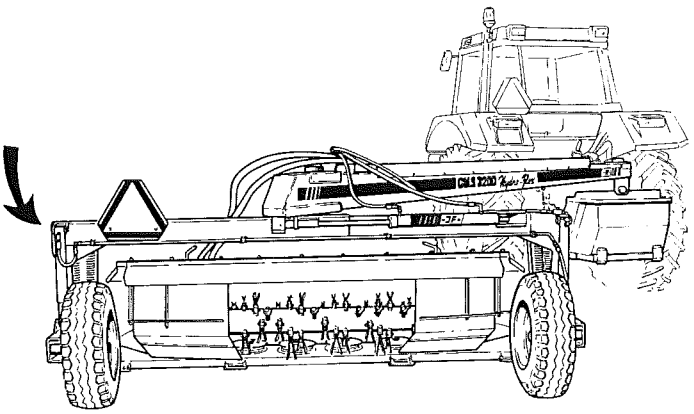

RESERVEDELSLISTE
ERSATZTEILLISTE
SPARE PARTS LIST
LISTE DE PIÈCES

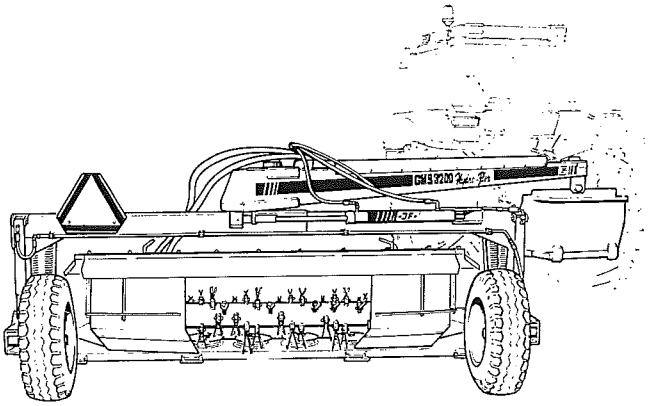

Bogen er opdelt i 4 afsnit:

1. Instruktion.
2. Nummernøgle - viser på hvilke figurer numrene findes.
3. Figurnøgle - viser på hvilke figurer delene findes.
4. Reservedelsliste.

Das Ersatzteilbuch ist in 4 Abschnitte eingeteilt:

1. Instruktion.
2. Ein Nummerschlüssel mit Angabe der jeweiligen Ersatzteilnummern.
3. Eine Figurliste mit Angabe, wo die Teile zu finden sind.
4. Eine Ersatzteilliste.

The book is divided into 4 passages:

1. Directions for use.
2. Number key showing on which figures the number can be found.
3. Figure key showing on which figures the parts can be found.
4. Spare parts list.

Le manuel est divisé en 4 sections:

1. Instruction de l'emploi.
2. Liste des numéros indiquant sur quelle figure se trouve le numéro.
3. Liste des figures indiquant sur quelle figure se trouvent les pièces.
4. Liste de pièces de rechange.

Eksempel fra reservedelslisten, af hvilket følgende oplysninger fremgår:
Ein Beispiel von der Ersatzteilliste, aus welchem folgende Aufschlüsse hervorgehen:
Example from the spare parts list with detailed information:
Exemple d'une liste de pièces détachées avec la signification des différentes colonnes:
Ejemplo de la lista de requesto de la que resultan las siguientes indicaciones:
Esimerkki varaosaluettelosta mistä seuraavat tiedot löytyvät:

Antal dele pr. maskine. Ved undersamling pr. samling.
Anzahl Teile je Masch. Bei Untersammlungen Anzahl je Sammlung.
States quantity of parts for one machine. In connection with under parts: quantity for the assembly.
Quantité des pièces pour une machine. Pour les numéros décalés, la quantité indiquée est celle qui se trouve dans la pièce assemblée.
Número de piezas por máquina. En los conjuntos indica la cantidad que lleva cada conjunto.
Osien lukumäärä konetta kohden Alaryhmien lukumäärä.

POS.	NUMMER	ANTAL	BETEGNELSE BEZEICHNUNG	DESIGNATION DESIGNATION	HERTIL, DAZU, TO THIS, AVEC	
5	31o1-5oox	1	mellemstykke Zwischenstück	intermediate piece bâti intermédiaire	1212-3322 M 1ox3o 1214-3123 M 1ox4o 122o-3321 M 1o	13 2
6	21o1-539x	1	sideplade, venstre Seitenplatte, links	side plate, left plaque latérale, gauche	1212-2126 M 8x15 1212-2126 M 8x15	11 11
7	31o1-56ox	1	topplade Topplatte	top plate plaque supérieur		

Standard numrenes betydning:
Die Bezeichnung der Standard-Nummern:
The meaning of the standard numbers:
Les pièces standards peuvent être identifiées au moyen des 4 premiers chiffres de leur numéro de référence:
Lista de las denominaciones de tuercas, tornillos, etc.:
Vakionumeroiden tarkoitus:

1211- maskinskrue
Masch. Schraube
machine screw
vis et boulons standard divers
tornillos y bulones standard div.
konepultti

1212- sætskrue
Setzschraube
set screw
vis et boulons standard divers
tornillos y bulones standard div.
kierrepultti

1213- stålsetskrue
Stahlsetzschraube
steel set screw
vis et boulons standard divers
tornillos y bulones standard div.
teräskierrepultti

1214- stålskrue
Stahlschraube
steel screw
vis et boulons standard divers
tornillos y bulones standard div.
teräspultti

1215- bræddeskrue
Schloss-Schraube
carriage bolt
vis et boulons standard divers
tornillos y bulones standard div.
pyöreäkantainen puupultti

1216- rundhovedet el. undersænket skrue
Masch. Schraube R/H = Ø
round headed or countersunk screw
vis et boulons standards divers
tornillos y bulones standard div.
pyöreäkantainen allesuunnattu pultti

1219- vinge el. unbrako el. plovskrue
Unbraco-Schraube
wing screw, unbraco screw, plough screw
vis spéciales
tornillo-Unbraco
siipi, unbrako tai aurapultti

122o- møtrikker
Muttern
nut
ecrous
tuercas
mutterit

1242- tand- eller skråskiver
Zahn oder Federscheiben
toothed or slant disk
rondelles spéciales
muelles espéciales
hammastetut tai vinoaluslevyt

1251- spændestifter
Spannstifte
special pin
goupilles mécanindus
pasadores elásticos
hihnapyörien lukitussokat

1253- nitter
Nieten
rivet
rivets
remaches
niitit

1254- fjeder- eller ringsplitter
Feder- oder Ringsplinte
spring- or ring pin
goupilles
resortes
jousi tai rengassokat

1255- låseringe
Seegeringe
lock ring
circlips
anillos elásticos
lukitusrengas

1313- smørenippel
Druckschmiernippel
grease nipple
graisseurs
engeasadores
voitelunippa

1317- dele for hydraulik
Teile f. Hydraulik
parts for hydraulics
pièces pour hydraulique
piezas para hidráulico
hydrauliikan osa

1332- simmerringe
Simmerringe
snap ring
joints d'étanchéité
retenes
simmerrengas

1340- dele f. kraftoverføring
1341- Teile f. Gelenkwelle
1342- parts f. P.T.O. shaft
pièces d'arbres à cardans
parte eje cardan
voimansiiron osa

NUMMERNØGLE - NUMMERSCHLUSSEL - NUMBER KEY - LISTE DES NUMEROS

NUMMER	FIG.	POS.
1165-0190	10.	1
1165-0190	11.	1
1219-0325	9.	15
1219-0809	10.	6
1219-0809	11.	6
1220-4323	10.	5
1220-4323	11.	5
1220-6317	10.	2
1220-7126	2.	26
1220-7721	4.	49
1241-9505	2.	34
1254-3102	3.	16
1255-2203	6.	12
1255-4201	**12.**	**18**
1255-4202	6.	2
1255-5101	6.	36
1255-5201	6.	31
1255-7101	**12.**	**8**
1255-8104	6.	29
1299-0111	4.	10
1299-0112	1.	1
1311-2202	**12.**	**21**
1311-2304	1.	4
1311-2304	2.	7
1311-2304	4.	5
1311-2602	4.	1
1311-2606	2.	15
1311-8401	14.	6
1311-8519	4.	28
1311-8522	4.	26
1311-8532	14.	8
1311-8533	2.	12
1311-8533	4.	2
1311-8536	4.	3
1311-8539	1.	45
1311-8541	1.	19
1311-8541	5.	3
1311-8555	1.	29
1311-8566	2.	13
1311-8566	4.	9
1311-8571	1.	21
1311-8571	5.	4
1311-8572	1.	22
1311-8573	1.	31
1311-8574	1.	32
1311-8578	5.	6
1311-8582	5.	5
1311-8583	2.	14
1311-8583	14.	9
1311-8586	1.	36
1311-8588	1.	35
1311-8589	1.	30
1311-8590	1.	18
1311-8608	1.	26
1315-9103	12.	13
1315-9109	12.	5
1315-9110	12.	6
1315-9115	12.	3
1315-9116	12.	1
1315-9125	12.	14
1315-9126	12.	2
1315-9127	12.	11
1315-9129	12.	15
1315-9130	12.	16
1315-9131	12.	17
1315-9132	12.	9
1315-9156	**12.**	**4**
1315-9136	**12.**	**20**
1316-0107	1.	23
1316-0107	5.	13
1317-0208	2.	10
1317-0208	14.	10
1317-0302	1.	2
1317-0302	2.	6
1317-0302	4.	7
1317-0450	1.	17
1317-0451	1.	25
1317-0462	4.	8
1317-0463	1.	20
1317-0464	5.	1
1317-0465	5.	2
1317-0466	1.	7
1317-0466	2.	8
1317-0467	1.	6
1317-0467	2.	9
1317-0468	1.	5
1317-0468	4.	4
1317-0474	14.	4
1317-0475	14.	5
1317-0512	1.	51
1317-0515	1.	8
1317-0516	1.	14
1317-0517	1.	38
1317-0520	1.	10
1317-0524	1.	27
1317-0532	2.	11
1317-0534	1.	46
1317-0638	14.	12
1317-0715	1.	3
1317-0715	4.	5
1317-9011	14.	23
1317-9043	4.	19
1317-9056	4.	23
1317-9057	4.	13
1317-9063	4.	20
1317-9065	4.	21
1317-9111	14.	17
1317-9117	14.	21
1317-9119	14.	24
1317-9120	14.	14
1317-9121	4.	34
1317-9122	4.	36
1317-9123	2.	22
1317-9123	4.	35
1317-9124	2.	24
1317-9124	4.	37
1317-9125	4.	32
1317-9126	4.	33
1317-9127	4.	17
1317-9128	4.	24
1317-9129	4.	14
1317-9130	4.	25
1317-9131	4.	15
1317-9132	4.	16
1317-9134	4.	22
1317-9136	4.	18
1317-9137	4.	12
1317-9149	2.	25
1317-9150	2.	17
1317-9152	2.	23
1317-9154	2.	20
1317-9155	2.	21
1317-9156	2.	18
1317-9157	2.	19
1317-9174	1.	15
1317-9175	1.	11
1317-9176	1.	9
1317-9177	14.	13
1317-9179	14.	16
1317-9180	14.	19
1317-9181	14.	18
1317-9183	14.	20
1317-9184	14.	22
1317-9187	14.	15
1317-9219	2.	
1317-9220	2.	
1318-0101	1.	24
1321-3304	4.	55
1322-3103	4.	54
1323-4303	4.	53
1323-9071	4.	44
1323-9072	4.	46
1323-9088	4.	50
1323-9130	4.	47
1323-9171	4.	51
1323-9325	4.	56
1323-9382	4.	48
1323-9383	4.	45
1323-9528	4.	43
1324-5111	4.	42
1331-3302	6.	10
1331-4309	6.	23
1331-5304	6.	3
1331-9907	**12.**	**10**
1332-4801	**12.**	**19**
1332-5802	12.	7
1335-4401	1.	41
1335-5503	6.	14
1335-5504	2.	27
1335-5504	4.	39
1335-5509	2.	5
1335-5510	2.	4
1338-0117	6.	26
1338-0119	5.	18
1338-0119	12.	12
1340-6416	1.	58
1361-9721	5.	28
1361-9721	6.	30
1361-9722	5.	29
1380-0107	9.	16
1380-0108	9.	

NUMMERNØGLE - NUMMERSCHLUSSEL - NUMBER KEY - LISTE DES NUMEROS

NUMMER	FIG.	POS.
1393-0110	8.	5
1393-0138	1.	52
1393-0139	1.	53
1393-0140	1.	54
1399-0185	14.	2
1399-0242	3.	13
1421-6599	6.	1
1432-4597	6.	8
1434-0108	10.	3
2010-537X	3.	1
2061-002X	3.	3
2061-222X	5.	7
2067-411X	1.	39
2080-384X	5.	31
2080-387X	5.	9
2080-387X	7.	2
2080-469X	5.	10
2080-469X	7.	3
2080-707X	6.	4
2081-039X	9.	11
2081-076X	9.	13
2081-166X	9.	8
2082-092X	4.	29
2085-060A	10.	4
2085-060A	11.	4
2085-180X	10.	19
2085-181X	10.	24
2085-182X	10.	25
2085-182X	11.	20
2085-183X	10.	26
2085-183X	11.	25
2085-184X	10.	16
2085-185X	10.	17
2085-186X	10.	18
2085-188X	11.	19
2085-189X	10.	20
2085-189X	11.	21
2085-190X	10.	21
2085-190X	11.	22
2085-191X	10.	22
2085-191X	11.	23
2085-192X	10.	23
2085-192X	11.	24
2085-197X	10.	8
2085-201X	10.	11
2085-201X	11.	12
2085-202X	10.	12
2085-202X	11.	13
2085-204X	10.	10
2085-204X	11.	11
2085-211X	9.	2
2085-214X	9.	1
2085-237X	9.	9
2085-413X	9.	4
2085-609X	11.	9
2085-610X	11.	8
2085-611X	11.	10
2085-612X	11.	18
2085-614X	11.	17
2085-615X	11.	2
2085-616X	11.	3
2225-091X	1.	57
2226-002X	6.	5
2226-003X	14.	3
2226-017X	6.	16
2226-022X	1.	43
2226-027X	1.	42
2226-029X	1.	47
2226-041X	1.	12
2226-042X	1.	16
2226-055X	1.	50
2226-059X	2.	
2226-074X	7.	
2226-082X	5.	8
2226-082X	6.	33
2226-135X	7.	5
2226-145X	4.	30
2226-152X	7.	
2226-190X	3.	2
2226-192X	6.	27
2226-198X	7.	6
2226-211X	1.	33
2226-301X	6.	24
2226-302X	6.	19
2226-303X	6.	20
2226-304X	6.	22
2226-338X	7.	9
2226-345X	7.	4
2226-381X	6.	23
2226-408X	3.	7
2226-425X	1.	37
2226-453X	14.	11
2226-537X	6.	7
2226-550X	8.	1
2226-572X	4.	27
2226-573X	4.	
2226-580X	5.	23
2226-594X	4.	31
2226-595X	4.	11
2226-596X	2.	16
2226-607X	5.	30
2226-645X	8.	6
2226-646X	6.	32
2226-647X	5.	17
2226-648X	5.	15
2226-659X	9.	14
2226-666X	6.	21
2226-681X	2.	33
2226-693X	2.	29
2226-742X	9.	
2226-747X	1.	49
2226-754X	15.	3
2226-764X	2.	2
2226-771X	7.	
2226-772X	7.	8
2226-773X	7.	7
2226-775X	7.	10
2226-792X	1.	34
2226-798X	5.	26
2226-799X	5.	27
2226-800X	6.	35
2226-808X	7.	
2226-810X	3.	14
2226-823X	5.	16
2226-830A	5.	25
2226-843X	5.	11
2226-844X	5.	
2226-874X	2.	3
2226-877X	9.	6
2226-914X	1.	13
2226-958X	1.	28
2228-343X	4.	38
2228-354X	3.	6
2228-354X	4.	57
2228-355X	3.	10
2229-029X	8.	
2229-064X	8.	4
2229-112X	8.	
2229-113X	8.	3
2307-111X	14.	7
3081-173A	10.	7
3081-173A	10.	13
3081-261A	11.	14
3081-262A	11.	7
3085-601X	10.	9
3085-602X	9.	3
3085-603X	9.	5
3085-607X	9.	
3085-608X	9.	
3225-087X	1.	55
3225-090X	1.	56
3225-330X	6.	17
3226-007X	1.	44
3226-025A	11.	16
3226-026X	4.	52
3226-047X	3.	12
3226-048X	3.	9
3226-079X	6.	
3226-114A	3.	
3226-167X	2.	30
3226-174A	3.	
3226-225X	3.	11
3226-229X	3.	15
3226-230X	6.	
3226-347X	6.	34
3226-369X	11.	15
3226-370X	10.	14
3226-376A	10.	15
3226-383X	9.	12
3226-418X	2.	31
3226-427X	4.	40
3226-428X	4.	41
3226-431X	2.	28
3226-439X	3.	5
3226-440X	3.	19
3226-461X	6.	25
3226-476X	1.	40
3226-522X	6.	13

NUMMERNØGLE - NUMMERSCHLUSSEL - NUMBER KEY - LISTE DES NUMEROS

NUMMER	FIG.	POS.	NUMMER	FIG.	POS.	NUMMER	FIG.	POS.
3226-525X	6.	9						
3226-531X	6.	6						
3226-553X	8.	8						
3226-554X	8.	7						
3226-559X	8.	12						
3226-562X	8.	9						
3226-578X	5.	20						
3226-630X	9.							
3226-641X	7.	1						
3226-653X	15.	7						
3226-668X	8.	2						
3226-658X	15.	2						
3226-683X	2.	32						
3226-721X	2.	1						
3226-725A	3.	8						
3226-728X	15.	4						
3226-738X	6.	15						
3226-739X	15.	6						
3226-762A	3.	17						
3226-776X	3.	4						
3226-777X	3.	18						
3226-790X	1.	48						
3226-793X	9.	7						
3226-795X	5.	12						
3226-805X	9.	10						
3226-816X	5.	14						
3226-821X	6.	11						
3226-826X	6.							
3226-827X	6.	18						
3226-833X	8.	11						
3226-834X	8.	10						
3226-858X	15.	5						
4220-7002	14.	1						
4220-7006	15.	1						

FIGURNØGLE - FIGURSCHLÜSSEL - FIGURE KEY - LISTE DES FIGURES

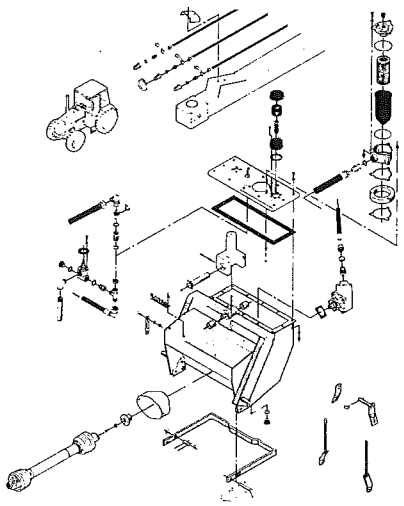

Fig. 1

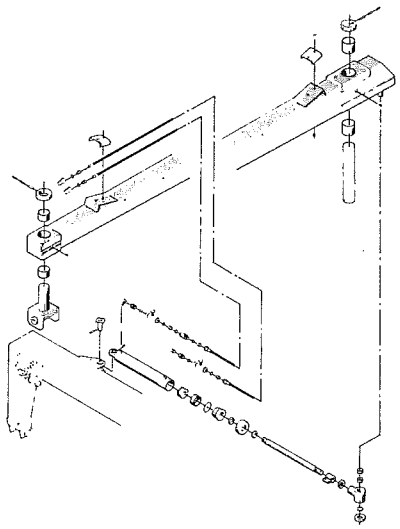

Fig. 2

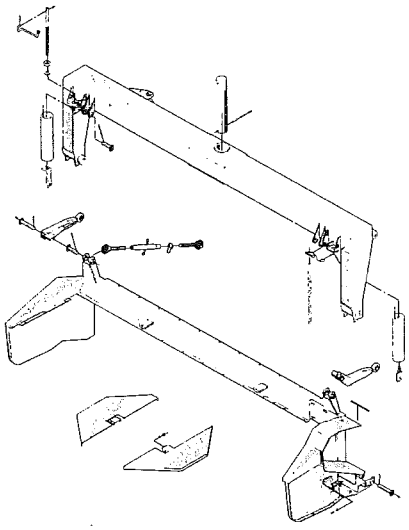

Fig. 3

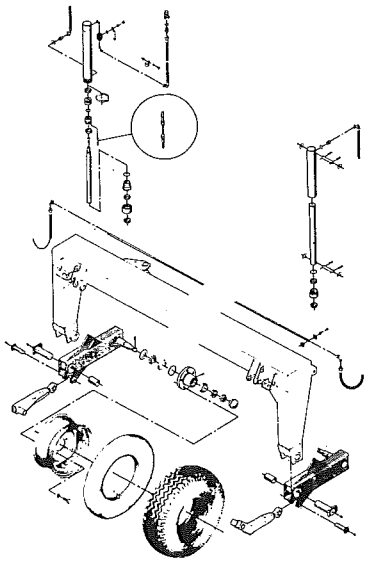

Fig. 4

Fig. 5

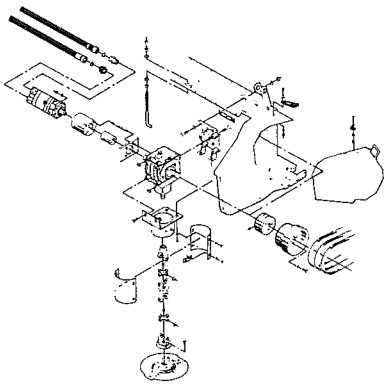

Fig. 6

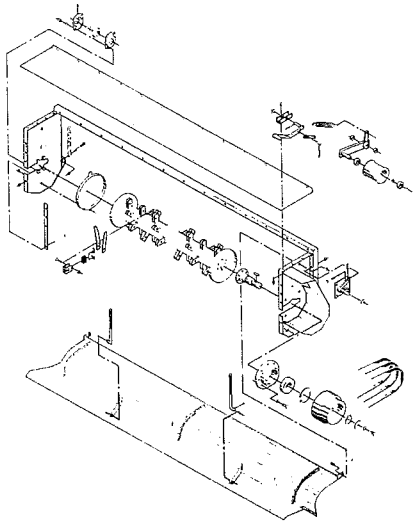

FIGURNØGLE - FIGURSCHLÜSSEL - FIGURE KEY - LISTE DES FIGURES

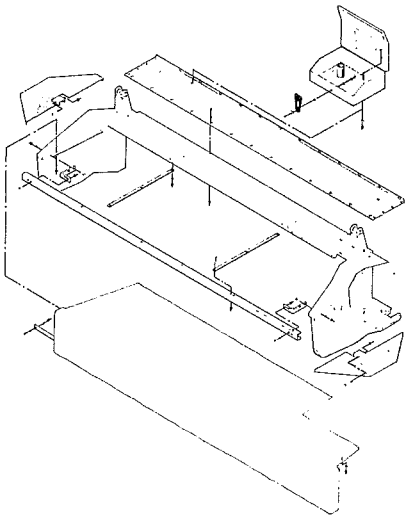

Fig. 7

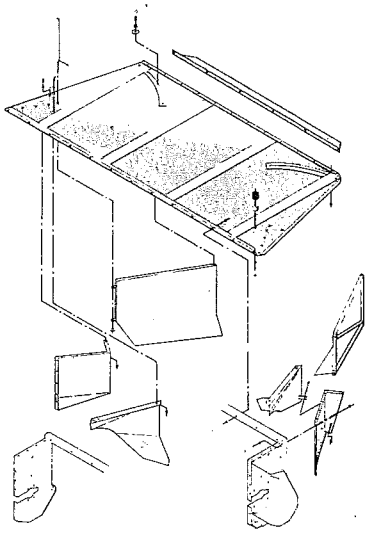

Fig. 8

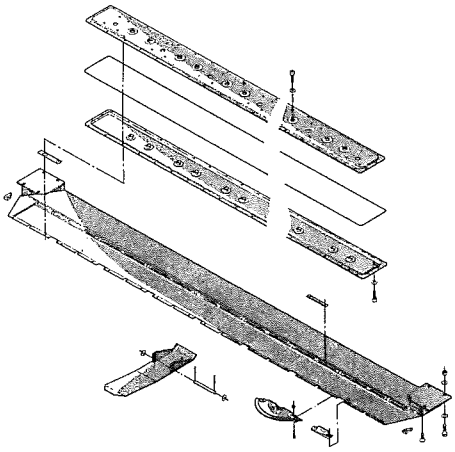

Fig. 9

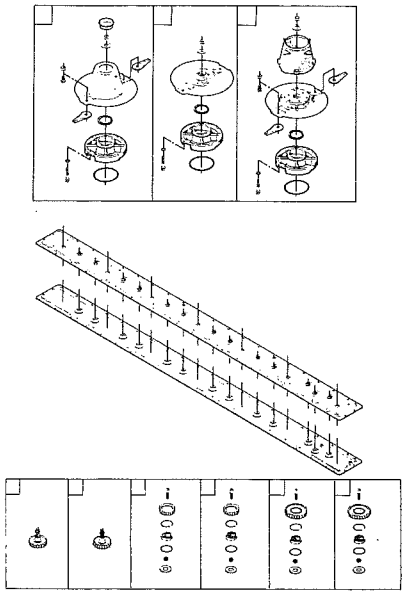

Fig. 10

Fig. 11

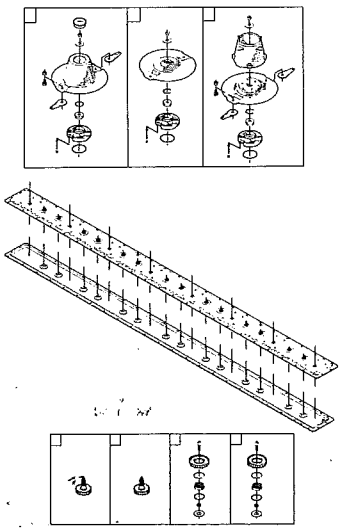

Fig. 12

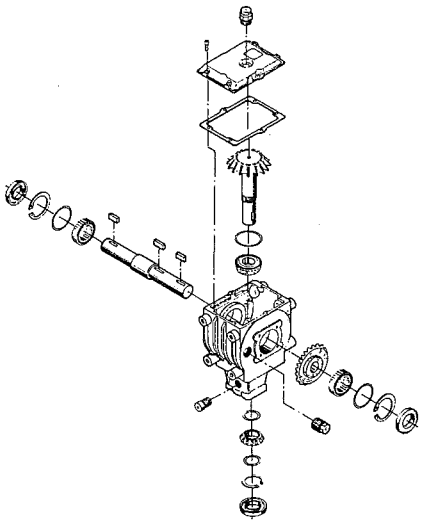

FIGURNØGLE - FIGURSCHLÜSSEL - FIGURE KEY - LISTE DES FIGURES

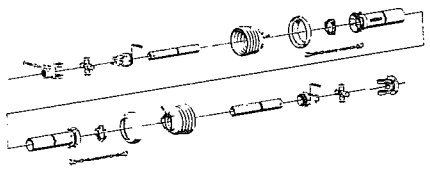

Fig. 13

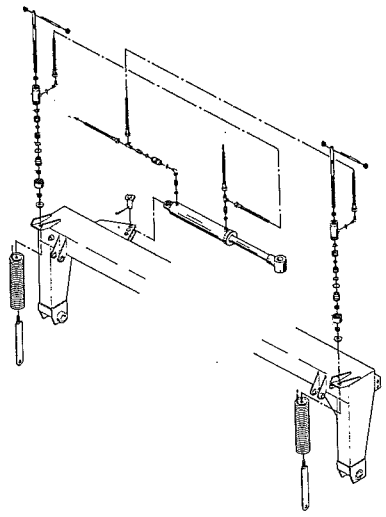

Fig. 14

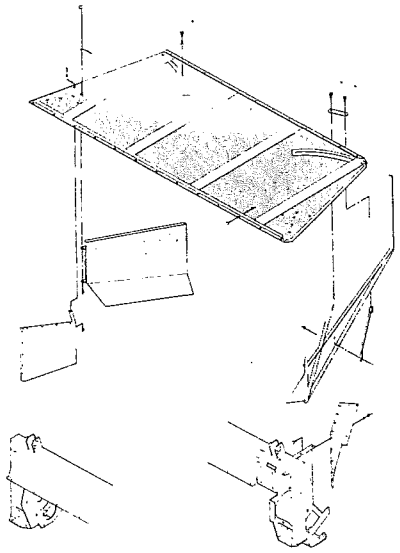

Fig. 15

Fig. 1

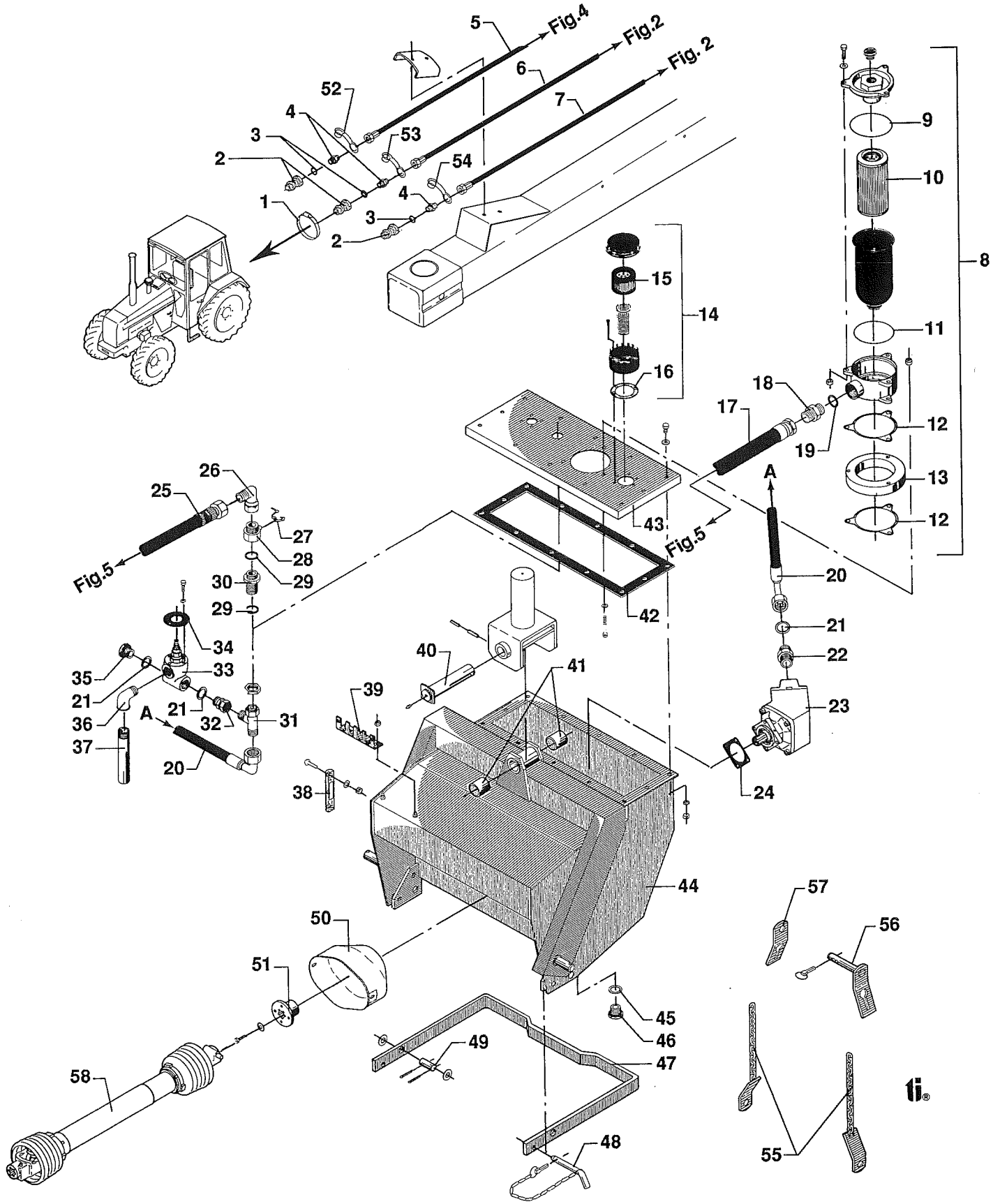
5
Fig.4
Fig.2
Fig. 2
6
7
52
4
3
53
2
54
1
4
3
2
9
10
8
15
14
11
16
18
17
12
19
13
12
26
25
A
27
28
Fig.5
30
29
29
43
Fig.5
20
42
21
34
22
40
41
35
33
39
21
36
A
21
32
31
23
37
20
38
24
44
57
50
56
51
45
46
49
47
58
48
55

Fig. 1.

POS.	NUMMER	2800	3200	BETEGNELSE BEZEICHNUNG	DESIGNATION	HERTIL,DAZU,TO THIS,A CECI:		
1	1299-0112	2	2	Slangebånd Schlauchklemmen	Hose clips Collier de serrage			
2	1317-0302	3	3	Stik 1/2" Stecker 1/2"	Plug 1/2" Bouchon 1/2"			
3	1317-0715	3	3	O-ring O-Ring	O-ring Anneau en O			
4	1311-2304	3	3	Brystnippel Brustnippel	Collar nipple Mamelon			
5	1317-0468	1	1	Hydraulikslange Hydraulikschlauch	Hydraulic hose Tuyau hydraulique			
6	1317-0467	1	1	Hydraulikslange Hydraulikschlauch	Hydraulic hose Tuyau hydraulique			
7	1317-0466	1	1	Hydraulikslange Hydraulikschlauch	Hydraulic hose Tuyau hydraulique			
8	1317-0515	1	1	Filter, samlet Filter, gesammelt	Filter, assembling Filtre, assemblé	1214-3324 1220-3321 1317-0717	M 10x75 M 10 12x16x1,5	3 3 3
9	1317-9176	1	1	O-ring O-ring	O-ring Anneau en O			
10	1317-0520	1	1	Oliefilter Ölfilter	Oil filter Filtre d'huile			
11	1317-9175	1	1	O-ring O-ring	O-ring Anneau en O			
12	2226-041x	2	2	Pakning Dichtung	Gasket Garniture			
13	2226-914x	1	1	Afstandsstykke Distanzstück	Distance piece Tube d'èspacement			
14	1317-0516	1	1	Luftfilter, samlet Luftfilter, gesammelt	Air filter, assembling Filtre d'air, assemblé			
15	1317-9174	1	1	Filter Filter	Filter Filtre			
16	2226-042x	1	1	Pakning Dichtung	Gasket Garniture			
17	1317-0450	1	1	Hydraulikslange Hydraulikschlauch	Hydraulic hose Tuyau hydraulique			
18	1311-8590	1	1	Nippel Nippel	Nipple Manchon			
19	1311-8541	1	1	Tætningsring Dichtungsring	Tightening ring Circlip			
20	1317-0463	1	1	Hydraulikslange Hydraulikschlauch	Hydraulic hose Tuyau hydraulique			
21	1311-8571	3	3	Tætningsring Dichtungsring	Tightening ring Tuyau hydraulique			
22	1311-8572	1	1	Indskruningsforskruning Verschraubung	Screwed connection Manchon filèté			
23	1316-0107	1	1	Pumpe Pumpe	Pump Pompe	1213-4422 1220-4321 1317-0717	M 12x40 M 12 12x17x1,5	4 4 4
24	1318-0101	1	1	Pakning Dichtungkschlauch	Gasket Garniture			
25	1317-0451	1	1	Hydraulikslange Hydraulikschlauch	Hydraulic hose Tuyau hydraulique			
26	1311-8608	1	1	Bøjning Biegung	Curve Courbe			
27	1317-0524	1	1	Minimess Minimess	Minimess Minimess			
28	2226-968x	1	1	Nippel Nippel	Nipple Manchon			
29	1311-8555	2	2	Tætningsring Dichtungsring	Tightening ring Circlip			

Fig. 1

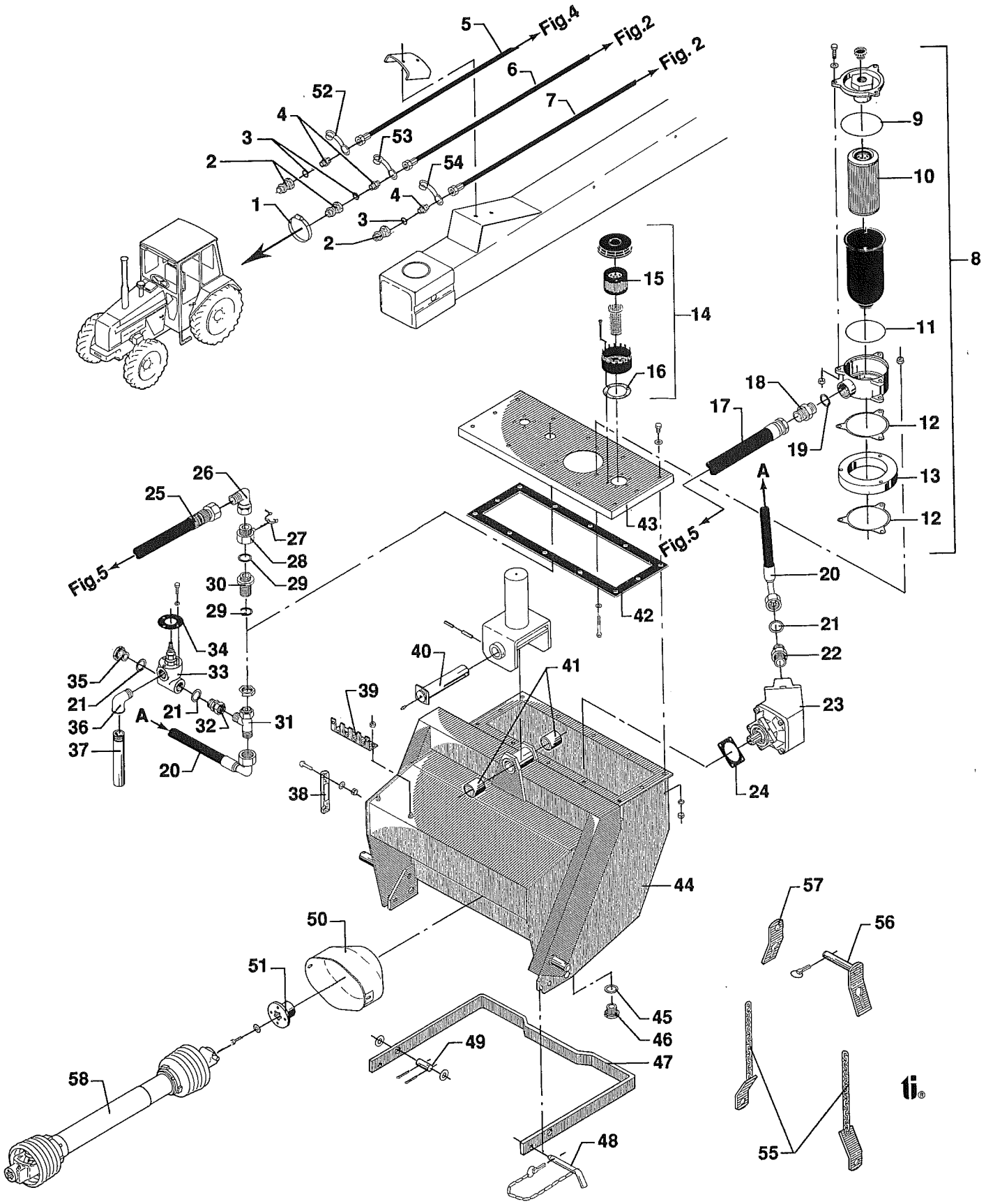
5
Fig.4
Fig.2
Fig. 2
6
7
52
4
3
53
2
54
1
4
3
2
9
10
8
15
14
11
16
18
17
12
19
13
12
26
25
27
28
Fig.5
30
29
29
43
Fig.5
A
20
42
21
22
34
40
41
35
33
39
21
36
A
21
32
31
23
37
20
38
24
44
57
50
56
51
45
46
49
47
58
48
55

Fig. 1.

POS.	NUMMER	2800	3200	BETEGNELSE BEZEICHNUNG	DESIGNATION	HERTIL,DAZU,TO THIS,A CECI:		
30	1311-8589	1	1	Skotforskruning Gerade Schott-Verschraubung	Straight bulkhead screw-joint Raccord union droit à éqaulement			
31	1311-8573	1	1	Forskruning Gerade Einschraub-Verschr.	Straight screw-in screw-joint Raccord droit mâles à visser			
32	1311-8574	1	1	Rørstuds Rohrstutzen	Pipe stub Tubulure			
33	2226-211x	1	1	Overstrømningsventil Überdruckventil	Adjustable relief valve Soupape dé passáge´			
34	2226-792x	1	1	Pakning Dichtung	Gasket Joint			
35	1311-8588	1	1	Slutprop Rohrverschluss	Plug Bouchon			
36	1311-8586	1	1	Vinkel Winkel	Angle Angle			
37	2226-425x	1	1	Rør Rohr	Tube Tube			
38	1317-0517	1	1	Oliestandsglas Olstandsglas	Oil level indicator Indicateur du niveau d'huile			
39	2067-411x	1	1	Ophængsstykke Aufhängung	Suspension piece Pièce de suspension	1220-2321	M 10	2
40	3226-476x	1	1	Aksel Welle	Shaft Arbre	1251-4401 1251-6401	6x50 10x50	1 1
41	1335-4401	2	2	Bøsning Buchse	Bush Douille			
42	2226-027x	1	1	Pakning Dichtung	Gasket Garniture			
43	2226-022x	1	1	Låg Deckel	Cover Couverclé	1213-4322 1220-4122	M 12x30 M 12	12 7
44	3226-007x	1	1	Tank Tanke	Tank Trémie			
45	1311-8539	1	1	Tætningsring Dichtungsring	Tightening ring Anneau d'étanchéité			
46	1317-0534	1	1	Magnetprop Magnet-Rohrverschluss	Magnet plug Bouchon			
47	2226-029x	1	1	Støttefod Stütze	Support Support			
48	3226-790x	1	1	Tap for støtteben Zapfen f. Stütze	Dowel for support Cheville de support			
49	2226-747x	2	2	Tap Zapfen	Dowel Cheville			
50	2226-055x	1	1	PTO skærm Schutz f. Gelenkwelle	PTO guard Protection d'arbre à cardans	1213-2222	M 8x20	4
51	1317-0512	1	1	Koblingsnav Kupplungsnabe	Hub for coupling Moyeu d'accouplement	1213-2224 1220-2321	M 8x25 M 8	4 4
52	1393-0138	1	1	Beskyttelseshætte Schutzkappe	Protection hood Chapeau de protection			
53	1393-0139	1	1	Beskyttelseshætte Schutzkappe	Protection hood Chapeau de protection			
54	1393-0140	1	1	Beskyttelseshætte Schutzkappe	Protection hood Chpeau de protection			
55	3225-087x	2	2	Holdekæde Haltekette	Support chain Chainette			
56	3225-090x	1	1	Tap Zapfen	Dowel Cheville	1254-4201	Ø 10	1
57	2225-091x	1	1	Spændestykke Spannstück	Clamp Pièce de serrage			
58	1340-6416	1	1	PTO aksel Gelenkwelle	PTO shaft Arbre à cardans			

Fig. 2

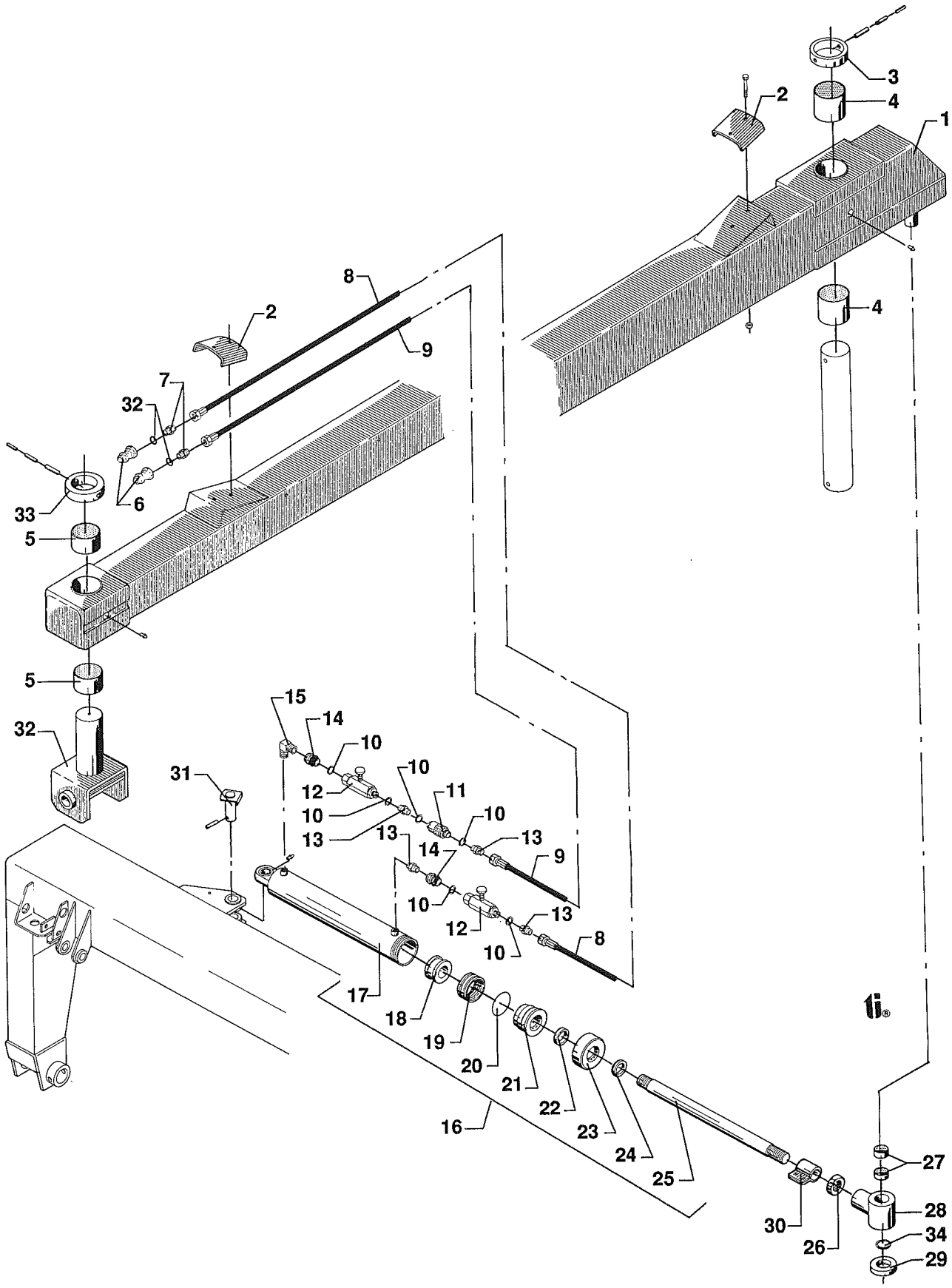
1
2
3
4
4
5
5
6
7
8
8
9
9
10
10
10
10
10
11
12
12
12
13
13
13
13
13
14
14
15
16
17
18
19
20
21
22
23
24
25
26
27
28
29
30
31
32
32
33
34

Fig. 2.

POS.	NUMMER	2800	3200	BETEGNELSE BEZEICHNUNG	DESIGNATION	HERTIL,DAZU,TO THIS,A CECI:	
1	3226-721x	1	1	Trækstang Zugstange	Drawbar Bâti	1313-1101 H 1S	1
2	2226-764x	2	2	Spændejern Spanneisen	Retainer iron Fer de serrage	1211-3228 M 10x65 1220-3122 M 10	2 2
3	2226-874x	1	1	Ring Ring	Ring Anneau	1251-5404 8x55 1251-8402 14x55	1 1
4	1335-5510	2	2	Bøsning Buchse	Bush Douille		
5	1335-5509	2	2	Bøsning Buchsenge	Bush Dôuille	1313-1101 H1S	1
6	1317-0302	2	2	Stik for lynkobling Stecker f. Schnellkupplung	Plug for quick release clutch Bouchon de coupleur rapide		
7	1311-2304	2	2	Reduktionsnippel Reduktionsnippel	Reducing nipple Raccord de réduction		
8	1317-0466	1	1	Hydraulikslange Hydraulikschlauch	Hydraulic hose Tuyau hydraulique		
9	1317-0467	1	1	Hydraulikslange Hydraulikschlauch	Hydraulic hose Tuyau hydraulique		
10	1317-0208	5	5	Kobberpakning Kupferdichtung	Copper gasket Joint de cuivre		
11	1317-0532	1	1	Reguleringsventil Regulierb.Durchgangsventil	Adjustable flow valve Soupape de réglage		
12	1311-8533	2	2	Kuglehane Kugelhahn	Ball cock Robinet à boisseau		
13	1311-8566	4	4	Forskruning Gerade Einschraub-Verschra.	Straight screw-in screw-joint Raccord droit mâles à visser		
14	1311-8583	2	2	Nippel Nippel	Nipple Raccord		
15	1311-2606	1	1	Vinkelnippel Winkelnippel	Elbow nipple Raccord de coude		
16	2226-596x	1	-	Cylinder, kpl. Zylinder, kpl.	Cylinder, cpl. Cylindre, cpl.		
	2226-059x	-	1	Cylinder, kpl. Zylinder, kpl.	Cylinder, cpl. Cylindre, cpl.		
17	1317-9150	1	-	Cylinder Zylinder	Cylinder Cylindre		
	1317-9220	-	1	Cylinder Zylinder	Cylinder Cylindre		
18	1317-9156	1	1	Manchetflange Muffe Flansch	Sleeve flange Rondelle manchon		
19	1317-9157	1	1	Manchet Muffe	Sleeve Douille		
20	1317-9154	1	1	O-ring O-Ring	O-ring Anneau en O		
21	1317-9155	1	1	Styrebøsning Führungsbuchse	Guide bush Douille de guidage		
22	1317-9123	1	1	U-manchet U-Muffe	U-Sleeve Douille en U		
23	1317-9152	1	1	Omløber Uberwurfmutter	Coupling nut Ecrou de fixation		
24	1317-9124	1	1	Skrabering Abstreifring	Scraper ring Gratte-anneau		

Fig. 2

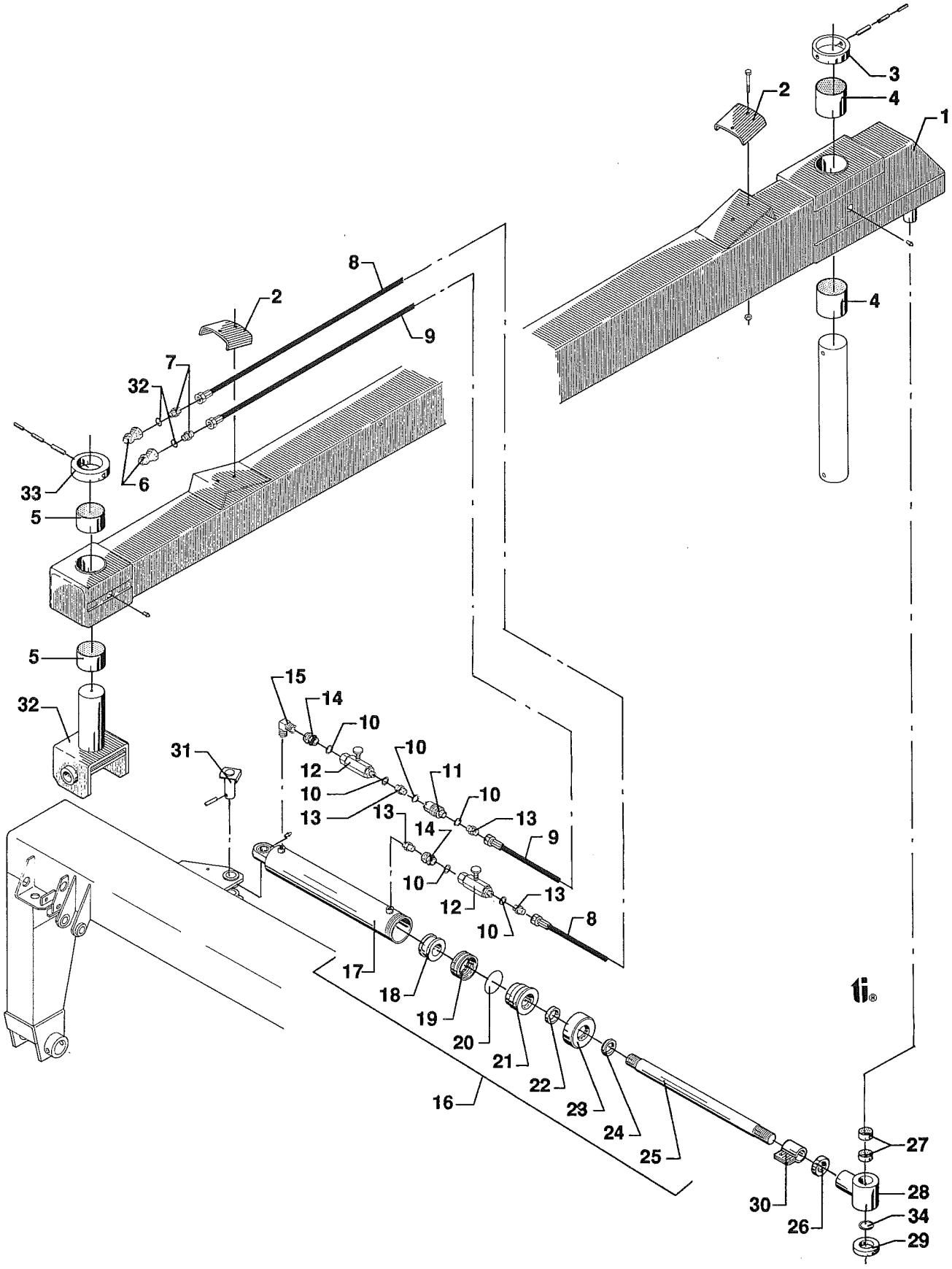
1
2
3
4
4
2
8
9
7
32
6
33
5
5
32
31
15
14
10
12
10
10
11
10
13
13
14
13
9
10
12
13
10
8
17
18
19
20
21
22
23
24
25
16
30
26
27
28
34
29

Fig. 2.

POS.	NUMMER	2800	3200	BETEGNELSE BEZEICHNUNG	DESIGNATION	HERTIL,DAZU,TO THIS,A CECI:	
25	1317-9149	1	1	Stempelstang Kolbenstange	Piston rod Tige de piston		
	1317-9219	-	1	Stempelstang Kolbenstange	Piston rod Tige de piston		
26	3226-752x	1	-	Kontramøtrik Gegenmutter	Lock nut Contre écrou		
	1220-7126	-	1	Kontramøtrik Gegenmutter	Lock nut Contre écrou		
27	1335-5504	2	2	Bøsning Buchse	Bush Douille		
28	3226-431x	1	1	Bøsning Buchse	Bush Douille		
29	2226-693x	1	1	Ring Ring	Ring Anneau		
30	3226-167x	1	-	Stop, samlet Stopp, gesammelt	Stop, assembling Arrêt, assemblé		
	3226-694x	-	1	Stop, samlet Stopp, gesammelt	Stop, assembling Arrêt, assemblé		
31	3226-418x	1	1	Tap Zapfen	Dowel Cheville	1251-5304 8x45	1
32	3226-683x	1	1	Drejeled Schwenklager	Rotary joint Ginglyme		
33	2226-681x	1	1	Ring Ring	Ring Anneau		
34	1241-9505	2	2	Støtteskive Stützscheibe	Support washer Rondelle support		

Fig. 3

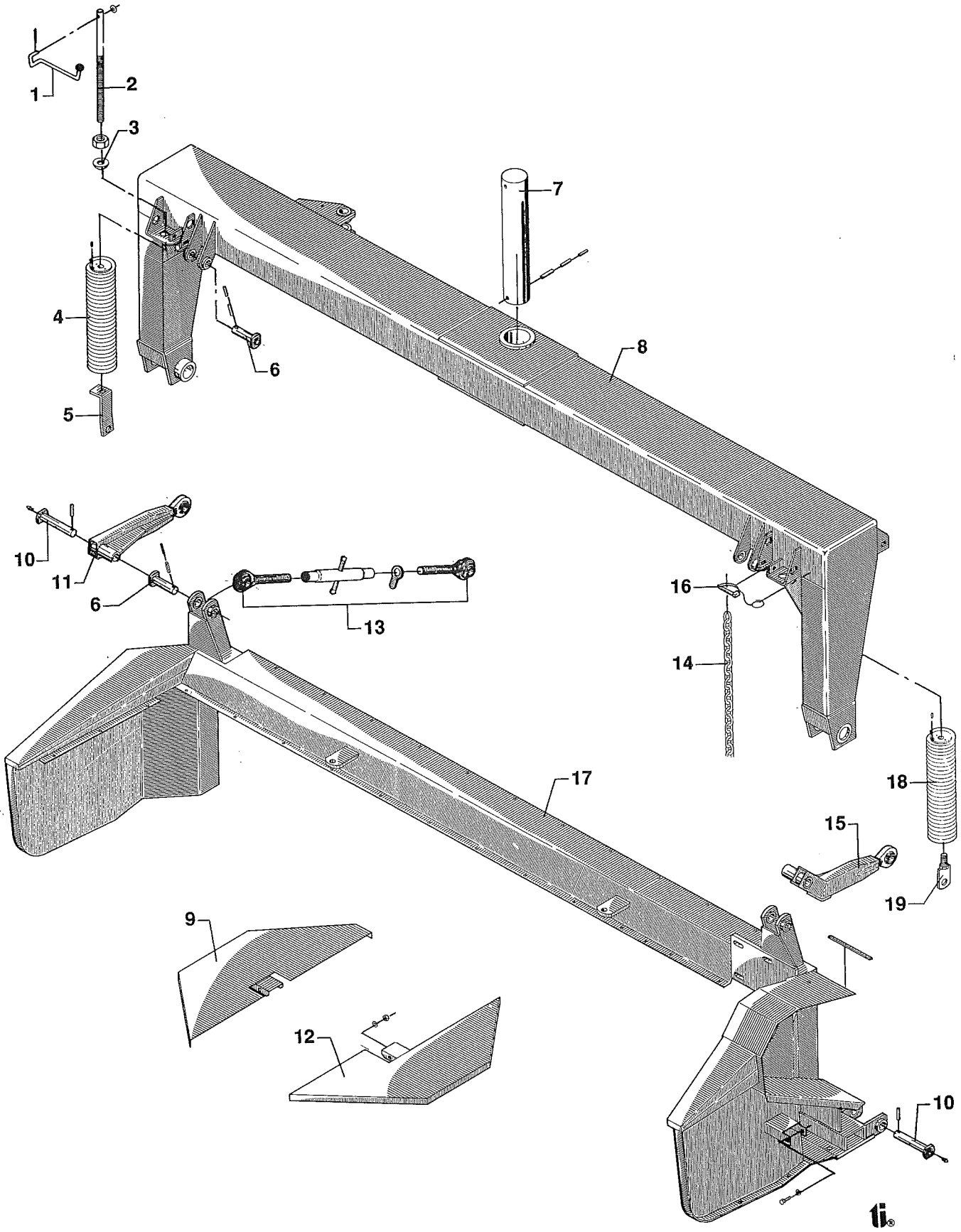

Fig. 3.

POS.	NUMMER	2800	3200	BETEGNELSE BEZEICHNUNG	DESIGNATION	HERTIL,DAZU,TO THIS,A CECI:	
1	2010-537x	2	2	Håndtag Handgriff	Handle Poignée	1399-0185 Ø 30 M 8	1
2	2226-190x	2	2	Spindel Spindel	Spindle Arbre		
3	2061-002x	2	2	Kugleskive Kugelscheibe	Ball washer Rondelle à balle	1434-0108	1
4	3226-776x	1	1	Aflastningsfjeder Entlastungsfeder	Relief spring Ressort de déchargement		
5	3226-439x	1	1	Holder Halterung	Support Support		
6	2228-354x	4	4	Tap Zapfen	Dowel Cheville	1251-3301 5x40 1251-5303 8x40	1 1
7	2226-408x	1	1	Tap Zapfen	Dowel Cheville	1251-5404 8x55 1251-8402 14x55	4 4
8	3226-725A	1	-	Ramme Rahmen	Frame Bâti		
	3226-114A	-	1	Ramme Rahmen	Frame Bâti		
9	3226-048x	1	1	Skærm, højre Schutz, rechts	Guard, right Protection, droite	1211-3328 M 10x90 1220-3321 M 10	1 1
10	2228-355x	2	2	Tap Zapfen	Dowel Cheville	1251-3301 5x40 1251-5303 8x40	1 1
11	3226-225x	1	1	Forbindelsesstang, højre Verbindungsstange, rechts	Connection rod, right Tige d'assemblage, droite		
12	3226-047x	1	1	Skærm, venstre Schutz, links	Guard, left Protection gauche	Se, see, siehe, voir pos. 9	
13	1399-0242	2	2	Topstang Topstange	Top rod Barre supérieur		
14	2226-810x	2	2	Kæde Kette	Chain Chaîne	1213-4324 M 12x35 1220-4323 M 12	1 1
15	3226-229x	1	1	Forbindelsesstang, venstre Verbindungsstange, linke	Connection rod left Tige d'assemblage gauche		
16	1254-3102	2	2	Split Ø 8x55 Splint Ø 8x55	Special pin Ø 8x55 Goupille mécanindus Ø 8x55		
17	3226-762A	1	-	Stel Rahmen	Frame Bâti		
	3226-174A	-	1	Stel Rahmen	Frame Bâti	1214-3424 M 10x110 1220-3321 M 10	8 8
18	3226-777x	1	1	Aflastningsfjeder Entlastungsfeder	Relief spring Ressort de déchargement		
19	3226-440x	1	1	Holder Halterung	Support Support		

Fig. 4

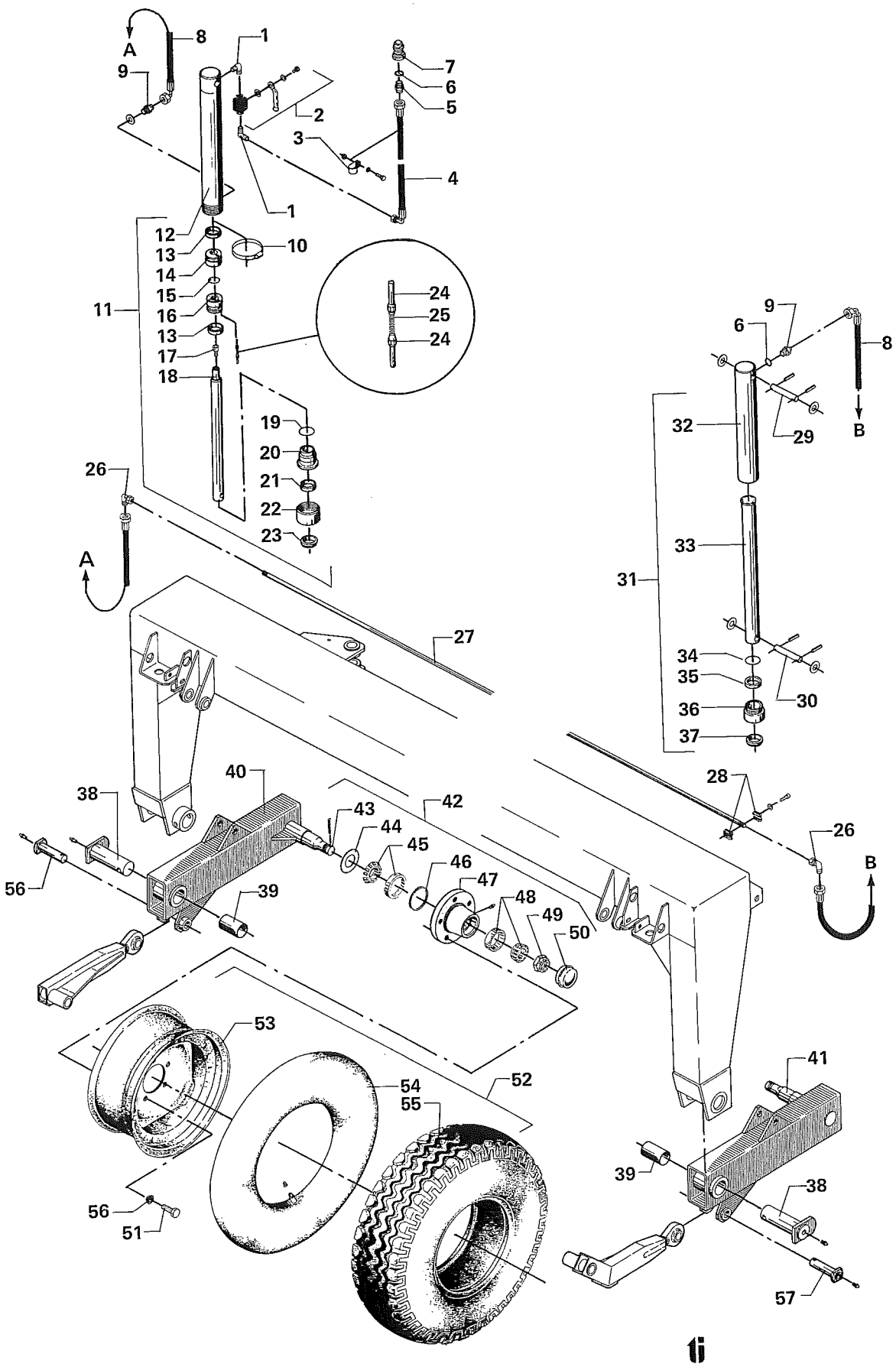
A
8
1
9
7
6
5
2
3
4
1
12
13
10
14
15
11
16
13
17
18
24
25
24
19
20
21
22
23
26
A
27
9
6
8
32
29
B
33
31
34
35
30
36
37
28
26
B
40
38
43
42
44
45
46
47
56
39
48
49
50
53
41
54
52
55
39
38
56
51
57

Fig. 4.

POS.	NUMMER	2800	3200	BETEGNELSE BEZEICHNUNG	DESIGNATION	HERTIL,DAZU,TO THIS,A CECI:	
1	1311-2602	2	2	Vinkelnippel Winkelnippel	Elbow nipple Raccord de coude		
2	1311-8533	1	1	Kuglehane Kugelhahn	Ball cock Robinet à boisseau		
3	1311-8536	1	1	Slangeholder Klemmbügel	Clamping hoop Etrier d'étanchéité	1212-1222 M 6x20 1220-1323 M 6	1 1
4	1317-0468	1	1	Hydraulikslange Hydraulikschlauch	Hydraulic hose Tuyau hydraulique		
5	1311-2304	1	1	Reduktionsnippel Reduktionsnippel	Reducing nipple Raccord de réduction		
5	1317-0715	1	1	O-ring O-Ring	O-ring Joint thorique		
7	1317-0302	1	1	Stik for lynkobling Stecker f. Schnellkupplung	Plug for quick release clutch Bouchon de coupleur rapide		
8	1317-0462	2	2	Hydraulikslange Hydraulikschlauch	Hydraulic hose Tuyau hydraulique		
9	1311-8566	2	2	Nippel Nippel	Nipple Raccord	1317-0208	1
10	1299-0111	1	1	Slangebånd Schlauchklemmen	Hose clips Collier de serrage		
11	2226-595x	1	1	Cylinder samlet Zylinder gesammelt	Cylinder assembling Cylindre assemblé		
12	1317-9137	1	1	Cylinder Zylinder	Cylinder Cylindre		
13	1317-9057	2	2	Manchet Muffe	Sleeve Douille		
14	1317-9129	1	1	Roset Röllchen	Rosette Rosette		
15	1317-9131	1	1	O-ring O-Ring	O-ring Anneau en O		
16	1317-9132	1	1	Roset Röllchen	Rosette Rosette		
17	1317-9127	1	1	Unbrakoskrue Sechskantschraube	Allen screw Vis hexagonale		
18	1317-9136	1	1	Stempelstang Kolbenstange	Piston rod Tige de piston		
19	1317-9043	1	1	O-ring O-Ring	O-ring Joint thorique		
20	1317-9063	1	1	Styr Steuerung	Guide Guidage		
21	1317-9065	1	1	Manchet Muffe	Sleeve Douille		
22	1317-9134	1	1	Omløber Überwurfmutter	Coupling nut Ecrou de fixation		
23	1317-9056	1	1	Skrabering Abstreifring	Scraper ring Gratte-anneau		
24	1317-9128	2	2	Ventil Ventil	Valve Soupape		
25	1317-9130	1	1	Trykfjeder Druckfeder	Compression spring Ressort de pression		
26	1311-8522	2	2	Vinkelforskruning Winkelverschraubung	Angular screwed connection Manchon fileté d'angle		
27	2226-572x	1	-	Olierør Olrohr	Oil pipe Pipeline		
	2226-573x	-	1	Olierør Olrohr	Oil pipe Pipeline		
28	1311-8519	4	4	Rørholder Rohrhalterung	Support for tube Support de tuyau	1219-0598 M 6x40	1

Fig. 4

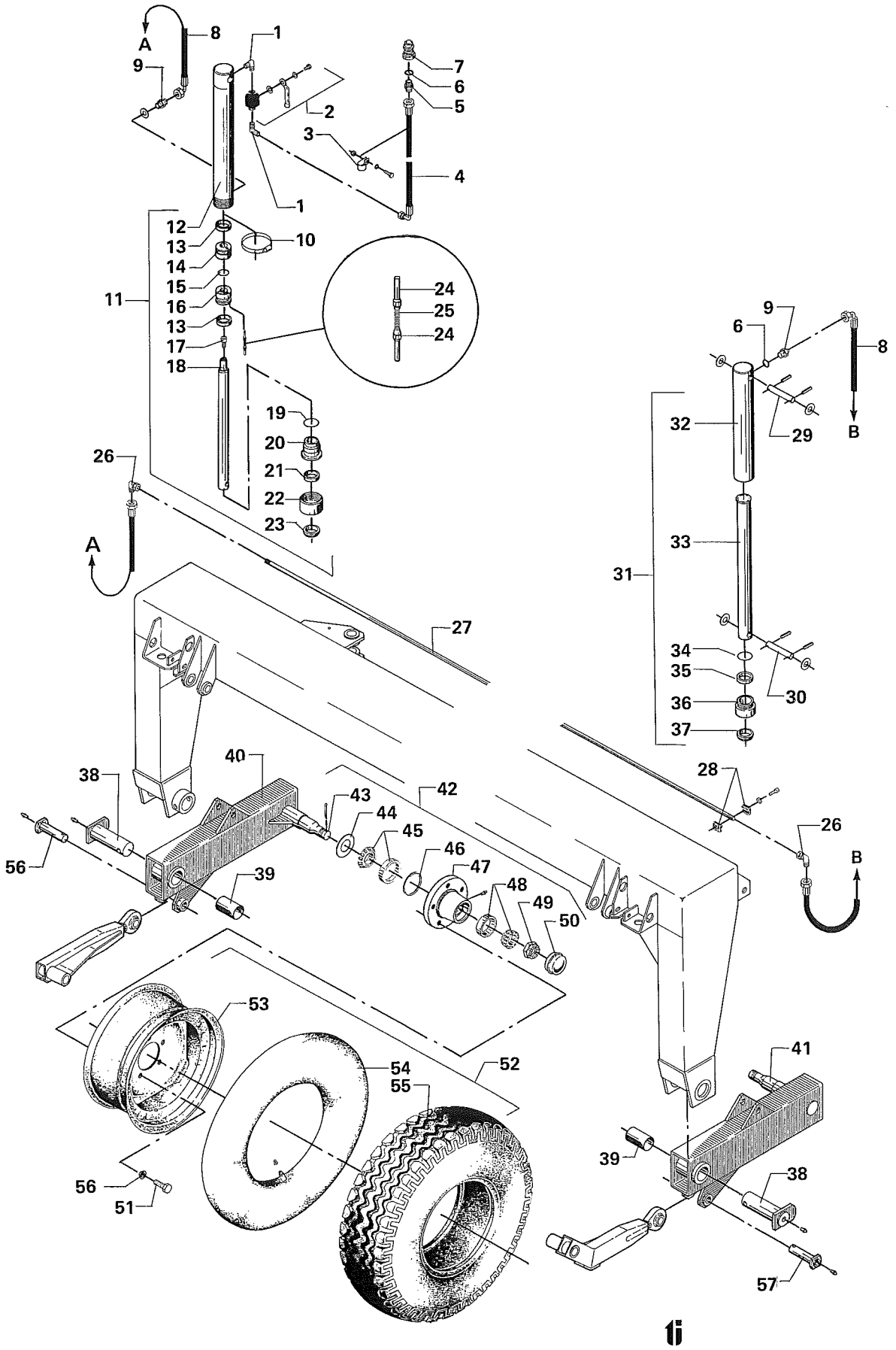
A
8
1
9
7
6
5
2
3
4
1
12
13
10
14
15
11
16
13
17
18
24
25
24
19
20
21
22
23
26
A
27
9
6
8
32
29
B
33
31
34
35
30
36
37
28
26
B
40
38
43
42
44
45
46
56
47
39
48
49
50
53
41
54
52
55
39
56
51
38
57

Fig. 4.

POS.	NUMMER	2800	3200	BETEGNELSE BEZEICHNUNG	DESIGNATION	HERTIL,DAZU,TO THIS,A CECI:		
29	2082-092x	2	2	Tap Zapfen	Dowel Cheville	1251-3201	5x30	2
30	2226-145x	2	2	Tap Zapfen	Dowel Cheville	1251-3201	5x30	2
31	2226-594x	1	1	Cylinder samlet Zylinder gesammelt	Cylinder assembling Cylindre assemblé			
32	1317-9125	1	1	Cylinder Zylinder	Cylinder Cylindre			
33	1317-9126	1	1	Stempelstang Kolbenstange	Piston rod Tige de piston			
34	1317-9121	1	1	O-ring O-Ring	O-ring Joint thorique			
35	1317-9123	1	1	Manchet Muffe	Sleeve Douille			
36	1317-9122	1	1	Omløber Uberwurfmutter	Coupling nut Ecrou de fixation			
37	1317-9124	1	1	Skrabering Abstreifring	Scraper ring Gratte-anneau			
38	2228-343x	2	2	Tap Zapfen	Dowel Cheville	1251-3601 1251-5602 1251-8601	5x70 8x70 14x70	1 1 1
39	1335-5504	4	4	Bøsning Buchse	Bush Douille			
40	3226-427x	1	1	Hjulholder, højre Radhalterung, recht	Support for wheel, right Support de roue droit			
41	3226-428x	1	1	Hjulholder, venstre Radhalterung, linke	Support for wheel, left Support de roue gauche			
42	1324-5111	2	2	Hjulnav Radnabe	Wheel hub Moyeu de roue			
43	1323-9528	1	1	Aksel Welle	Shaft Arbre			
44	1323-9071	1	1	Tætningsplade Dichtungsplatte	Tightening plate Plaque d'étanchéité			
45	1323-9383	1	1	Rulleleje Rollenlager	Roller bearing Roulement de roue			
46	1323-9072	1	1	Gummitætning Gummidichtung	Rubber tightening Etanchéité caoutchouc			
47	1323-9130	1	1	Navhus Nabengehäuse	Housing for hub Boîte de moyeu			
48	1323-9382	1	1	Rulleleje Rollenlager	Roller bearing Roulement à rouleau			
49	1220-7721	1	1	Kronemøtrik Kronenmutter	Castellated nut Ecrou crénelé			
50	1323-9088	1	1	Navkapsel Nabenkappe	Hub cap Chapeau de moyeu			
51	1323-9171	10	10	Navbolt Nabenbolzen	Hub bolt Boulon de moyeu			
52	3226-026x	2	2	Hjul samlet Rad gesammelt	Wheel assembling Roue assemblé			
53	1323-4303	1	1	Fælg Felge	Rim Jante			
54	1322-3103	1	1	Slange Schlauch	Tube Chambre à air			
55	1321-3304	1	1	Dæk Reifen	Tyre Pneu			
56	1323-9325	10	10	Fjederskive Federscheibe	Spring washer Rondelle à ressort			
57	2228-354x	2	2	Tap Zapfen	Dowel Cheville	1251-3301 1251-5303	5x40 8x40	1 1

Fig. 5

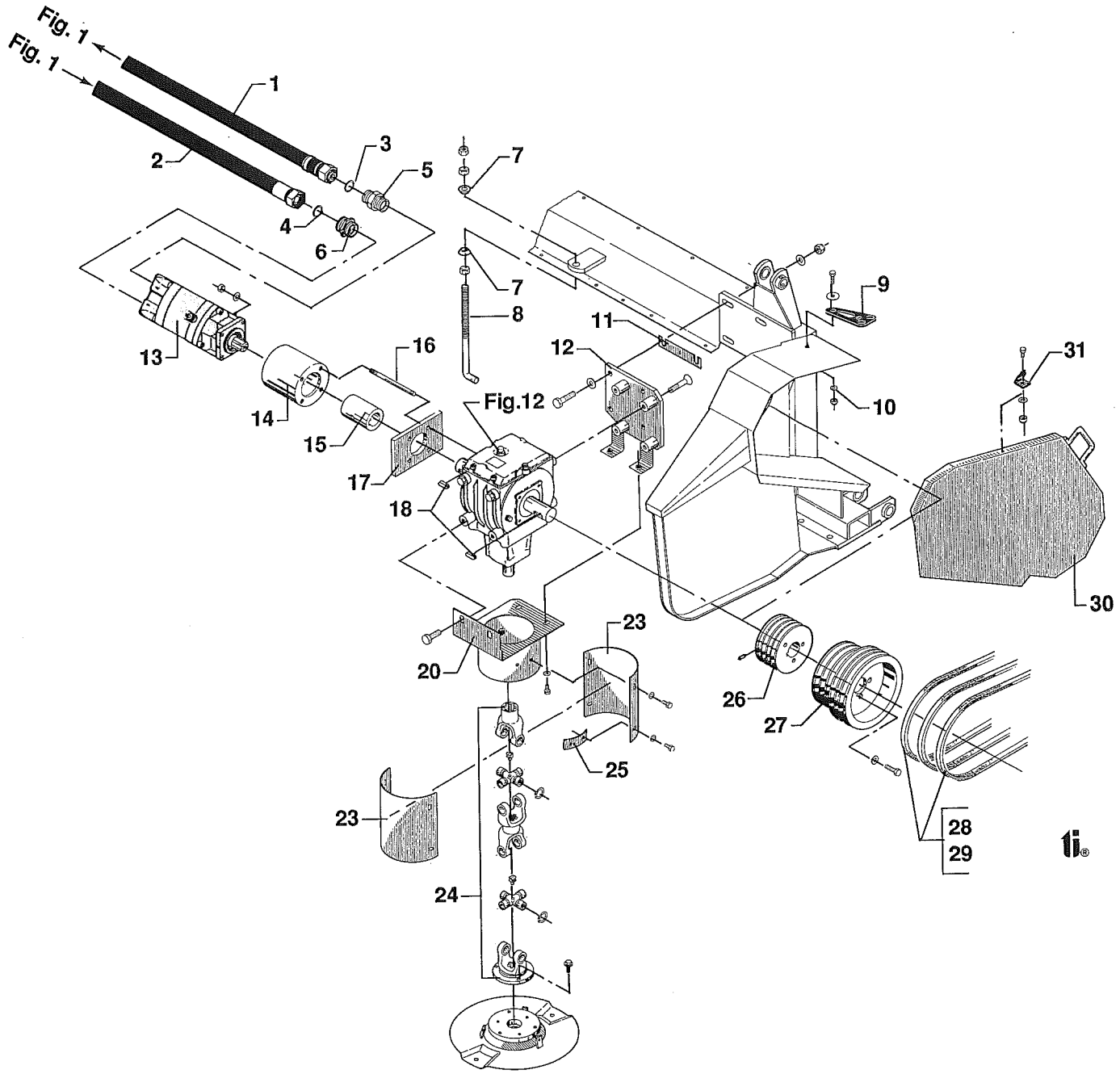
Fig. 1
Fig. 1
1
2
3
4
5
6
7
7
8
9
10
11
12
13
14
15
16
17
18
Fig.12
20
23
23
24
25
26
27
28
29
30
31

Fig. 5.

POS.	NUMMER	2800	3200	BETEGNELSE BEZEICHNUNG	DESIGNATION	HERTIL,DAZU,TO THIS,A CECI:	
1	1317-0464	1	1	Hydraulikslange Hydraulikschlauch	Hydraulic hose Tuyau hydraulique		
2	1317-0465	1	1	Hydraulikslange Hydraulikschlauch	Hydraulic hose Tuyau hydraulique		
3	1311-8541	1	1	Tætningsring Dichtungsring	Bonded seal Rondelle étanches		
4	1311-8571	1	1	Tætningsring Dichtungsring	Bonded seal Rondelle étanches		
5	1311-8582	1	1	Forskruning Einschraub-Verschraubung	Screw-in screw-joint Mâle à visser		
6	1311-8578	1	1	Forskruning Einschraub-Verschraubung	Screw-in screw-joint Mâle à visser		
7	2061-222x	2	2	Kugleskive Kugelscheibe	Ball washer Rondelle à balle		
8	2226-082x	2	2	Spændebolt Spannbolzen	Tightening bolt Boulon à tendre	1220-5122 M 16 1220-5321 M 16	2 1
9	2080-387x	1	1	Gummistrop Gummiriemen	Rubber strap Chape de caoutchouc	1213-3224 M 10x25 1220-3321 M 10	1 1
10	2080-469x	1	1	Bøsning Buchse	Bush Douille		
11	2226-843x	*	*	Mellemlæg 1 mm Zwischenlage 1 mm	Filler 1 mm Interposition 1 mm		
	2226-844x	*	*	Mellemlæg 2 mm Zwischenlage 2 mm	Filler 2 mm Interposition 2 mm		
12	3226-795x	1	1	Flange Flansch	Flange Bride	1219-0326 M 16x80 1214-5224 M 16x55	4 4
13	1316-0107	1	1	Pumpe Pumpe	Pump Pompe		
14	3226-816x	1	1	Afstandsrør Distanzrohe	Distance tube Tube d'espacement		
15	2226-648x	1	1	Kobling Kupplung	Coupling Accouplement		
16	2226-823x	4	4	Pindbolt Pinnbolzen	Stud bolt Goujon	1220-4122 M 12	4
17	2226-647x	1	1	Flange Flansch	Flange Bride	1219-0231 M 12x25 1214-5224 M 16x55	4 4
18	1338-0119	2	2	Pasfeder Federkeil	Flat key Clavette		
19	-						
20	3226-578x	1	1	Topskærm Topschutz	Top guard Protection en tête	1213-5224 M 16x25 1213-3222 M 10x20	2 2
21	-						
22	-						
	-						
23	2226-580x	2	2	Skærm Schutz	Guard Protection	1213-3222 M 10x20	2
24	1350-0006	1	1	Kraftoverføringsaksel Gelenkwelle	P.T.O. shaft Arbre à cardan	1219-0252 M 10x20 1242-3621 M 10	3 3
	-						
25	2226-830A	2	2	Beslag Beschlag	Fittings Garniture	1219-0231 M 12x25	2
26	2226-798x	1	1	Remskive Riemenscheibe	Pulley Poulie	1219-0750 M 10x20	2
27	2226-799x	1	1	Trappeskive Stufenscheibe	Stepped pulley Poulie étagée	1213-5424 M 16x45	3
28	1361-9721	3	3	Kilerem Keilriemen	V-belt Courroie		
29 **)	1361-9722	4	4	Kilerem Keilriemen	V-belt Courroie		
30	2226-607x	1	1	Skærm Schutz	Guard Protection		
31	2080-384x	1	1	Hængsel Scharnier	Hinge Charnière	1215-3225 M 10x20 1220-3321 M 10	1 1

*) Antal efter behov - Anzahl nach Bedarf - Quantity as required - Quantité selon besoin

**) For nedsættelse af crimperhastighed - For reduction of the crimper speed.
Um die Crimpergeschwindigkeit zu reduzieren - Pour réduction de la vitesse du conditionneur

Fig. 6

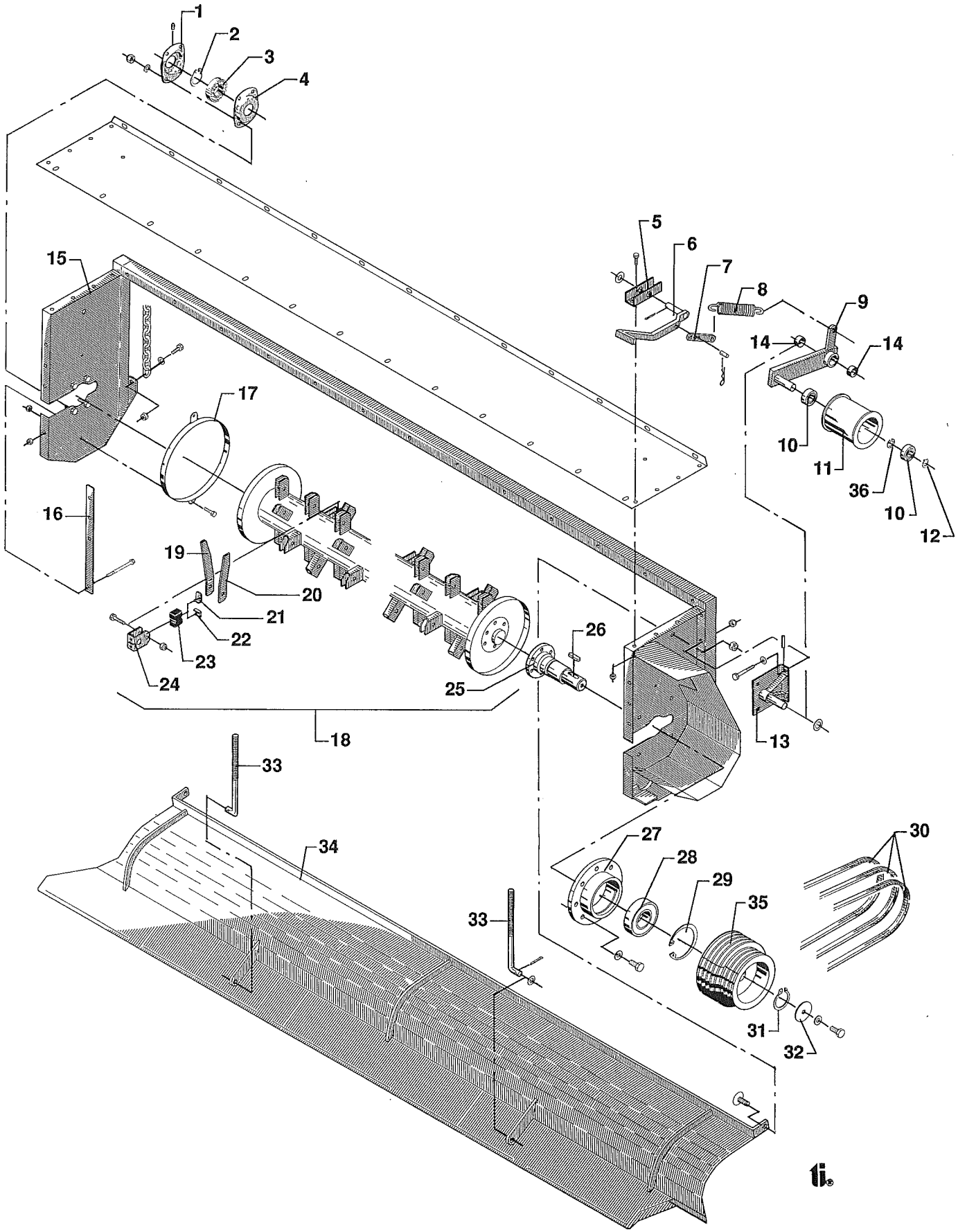
1
2
3
4
5
6
7
8
9
14
14
15
17
10
11
36
10
12
16
19
20
21
22
23
24
25
26
18
13
33
34
27
28
29
35
30
33
31
32

Fig. 6.

POS.	NUMMER	2800	3200	BETEGNELSE BEZEICHNUNG	DESIGNATION	HERTIL,DAZU,TO THIS,A CECI:	
1	1421-6599	1	1	Lejehushalvpart Lagerschale	Half of bearing housing Demi-boitier	1313-1101 H1S	1
2	1255-4202	1	1	Seegerring Seegerring	Circlip Circlip		
3	1331-5304	1	1	Kugleleje Kugellager	Ball bearing Roulement		
4	2080-707x	1	1	Lejehushalvpart Lagerschale	Half of bearing housing Demi-boîtier	1220-4321 M 12	4
5	2226-002x	1	1	Holder Halterung	Support Support	1241-5502 21-36-3 1251-3201 5x30	1 1
6	3226-531x	1	1	Strammearm Spannarm	Tightener arm Bras de tendeur	1251-2104 4x26 1251-3201 5x30	1 1
7	2226-537x	1	1	Indstillingsstang Einstellstange	Adjustrment rod Barre de réglage	1254-2101 Ø 4	1
8	1432-4597	1	1	Trækfjeder Zugfeder	Tension spring Ressort de tension		
9	3226-525x	1	1	Arm for rulle Arm f. Rolle	Arm for roller Bras de rouleau	1251-3202 5x36	1
10	1331-3302	2	2	Kugleleje Kugellager	Ball bearing Roulement		
11	3226-821x	1	1	Rulle Rolle	Roller Rouleau		
12	1255-2203	1	1	Låsering Schlossring	Locking ring Anneau de verrouillage		
13	3226-522x	1	1	Holder Halterung	Support Support	1241-6308 25x39x1,5 1251-3202 5x36	1 1
14	1335-5503	2	2	Bøsning Buchse	Bush Douille		
15	3226-738x	1	-	Crimperhus Gehäuse f. Crimper	Housing for crimper Boîte de conditionneur	1214-3424 M 10x110 1220-3321 M 10	8 8
	3226-230x	-	1	Crimperhus Gehäuse f. Crimper	Housing for crimper Boîte de conditionneur	1214-3424 M 10x110 1220-3321 M 10	8 8
16	2226-017x	2	2	Mellemlæg Zwischenlage	Filler Interposition		
17	3225-330x	1	1	Viklering Wicklungsring	Winding ring Anneau de bobinage	1215-2222 M 8x20 1220-2321 M 8	4 4
18	3226-827x	1	-	Rotor samlet, afbalanceret Rotor ges., ausbalanciert	Rotor assembling, balanced Rotor assemblé balancé	1219-0239 M 12x30 1219-0260 M 12x50	6 68
	3226-826x	-	1	Rotor samlet, afbalanceret Rotor ges., ausbalanciert	Rotor assembling, balanced Rotor assemblé balancé	1219-0239 M 12x30 1219-0260 M 12x50	6 80
19	2226-302x	68	-	Medbringer, højre Mitnehmer, recht	Carrier, right Rabatteur droit		
	2226-071x	-	80	Medbringer, højre Mitnehmer, recht	Carrier, right Rabatteur droit		
20	2226-303x	68	-	Medbringer, venstre Mitnehmer, linke	Carrier, left Rabatteur gauche		
	2226-070x	-	80	Medbringer, venstre Mitnehmer, linke	Carrier, left Rabatteur gauche		
21	2226-666x	68	-	Trykplade Druckplatte	Thrust plate Plateau de pression		
22	2226-304x	68	-	Trykplade Druckplatte	Thrust plate Plateau de pression		
23	2226-381x	68	-	Gummiklods Gummiklotz	Rubber bloc Tampon buté		

Fig. 6

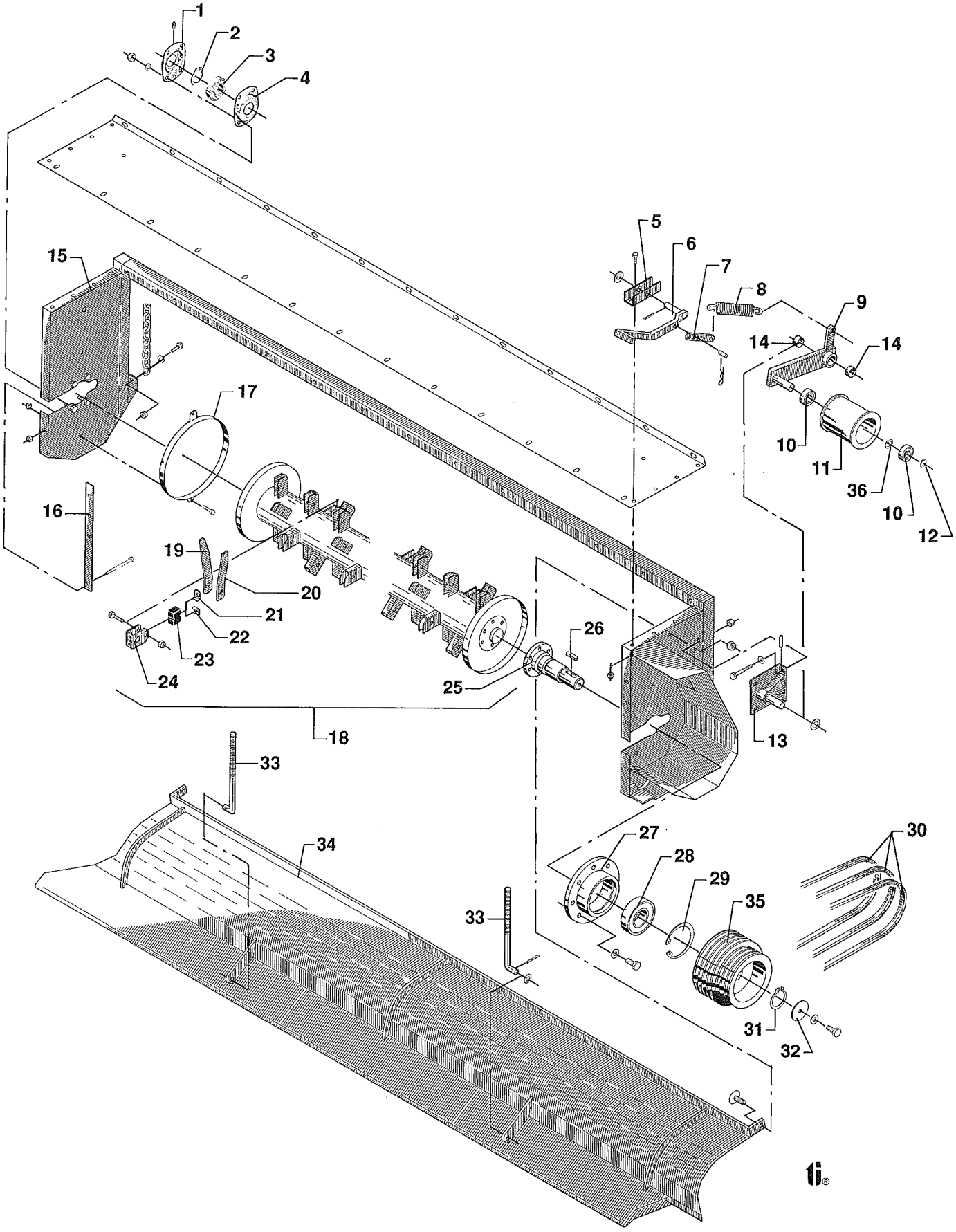
1
2
3
4
5
6
7
8
9
14
14
15
17
10
11
36
10
12
16
19
20
21
22
23
24
26
25
18
13
33
34
27
28
29
35
30
33
31
32

Fig. 6.

POS.	NUMMER	2800	3200	BETEGNELSE BEZEICHNUNG	DESIGNATION	HERTIL,DAZU,TO THIS,A CECI:	
24	2226-301x	68	-	Holder Halterung	Support Support	1219-0260 M 12x50 1220-4323 M 12	1 1
	2226-1624	-	80	Holder Halterung	Support Support		
25	3226-461x	1	1	Tap Zapfen	Dowel Cheville		
26	1338-0117	1	1	Pasfeder Federkeil	Flat key Clavette		
27	2226-192x	1	1	Lejestyr Lagersteuer	Bearing guide Guidage de roulement	1220-4323 M 12	4
28	1331-4309	1	1	Kugleleje Kugellager	Ball bearing Roulement		
29	1255-8104	1	1	Låsering Schlossring	Locking ring Anneau de verrouillage		
30	1361-9721	3	3	Kilerem Keilriemen	V-belt Courroie		
31	1255-5201	1	1	Låsering Schlossring	Locking ring Anneau de verrouillage		
32	2226-646x	1	1	Skive Scheibe	Washer Rondelle		
33	2226-082x	2	2	Spændebolt Spannbolzen	Tightening bolt Boulon à tendre		
34	3226-347x	1	-	Trykplade Druckplatte	Thrust plate Plateau de pression	1215-5522 M 16x50 1220-5321 M 16	2 2
	3226-079x	-	1	Trykplade Druckplatte	Thrust plate Plateau de pression	1215-5522 M 16x50 1220-5321 M 16	2 2
35	2226-800x	1	1	Trappeskive Stufenscheibe	Stepped pulley Poulie étagée	1213-5424 M 16x35	1
36	1255-5101	2	2	Låsering I 52 Sicherungsring I 52	Locking ring I 52 Anneau de verrouillage		

Fig. 7

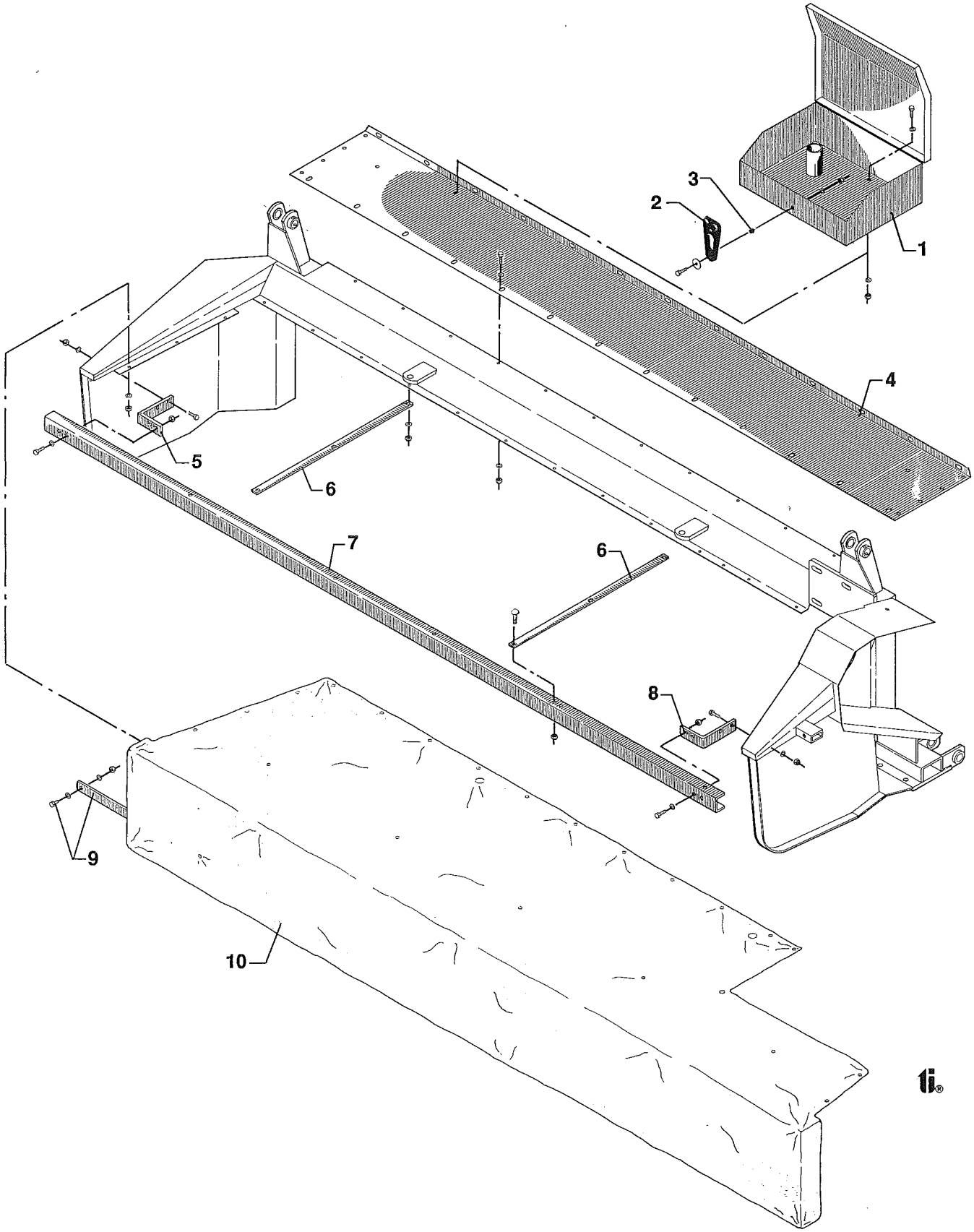

Fig. 7.

POS.	NUMMER	2800	3200	BETEGNELSE BEZEICHNUNG	DESIGNATION	HERTIL,DAZU,TO THIS,A CECI:	
1	3226-641x	-	1	Værktøjskasse Werkzeugkasten	Tool box Coffre à outils		
2	2080-387x	1	1	Gummistrop Gummiriemen	Rubber strap Chape de caoutchouc	1213-3224 M 10x25 1220-3321 M 10	1 1
3	2080-469x	1	1	Bøsning Buchse	Bush Douille		
4	2226-345x	1	-	Overplade Oberplatte	Upper plate Plaque supérieur	1214-3324 M 10x75 1213-3224 M 10x25 1220-3321 M 10	11 19 30
	2226-074x	-	1	Overplade Oberplatte	Upper plate Plaque supérieur	1214-3324 M 10x75 1213-3224 M 10x25 1220-3321 M 10	13 21 34
5	2226-135x	1	1	Bærejern Trageisen	Carrying angle Fer-support	1213-3224 M 10x25 1220-3321 M 10	4 4
6	2226-198x	4	4	Støtte Stütze	Support Support	1215-3224 M 10x25 1220-3321 M 10	2 2
7	2226-773x	1	-	Tværdrager Querträger	Cross member Poutre transversale	1213-3224 M 10x25 1220-3321 M 10	8 8
	2226-771x	-	1	Tværdrager Querträger	Cross member Poutre transversale	1213-3224 M 10x25 1220-3321 M 10	8 8
8	2226-772x	1	1	Bærejern Trageisen	Support Support de diviseur	1213-3224 M 10x25 1220-3321 M 10	4 4
9	2226-338x	1	-	Stiver Strebe	Strut Etai	1213-2222 M 8x20 1220-2321 M 8	1 1
	2226-152x	-	1	Stiver Strebe	Strut Etài	1213-2222 M 8x20 1220-2321 M 8	1 1
10	2226-775x	1	-	Dug Tuch	Canvas Toile		
	2226-808x	-	1	Dug Tuch	Canvas Toile		

Fig. 8

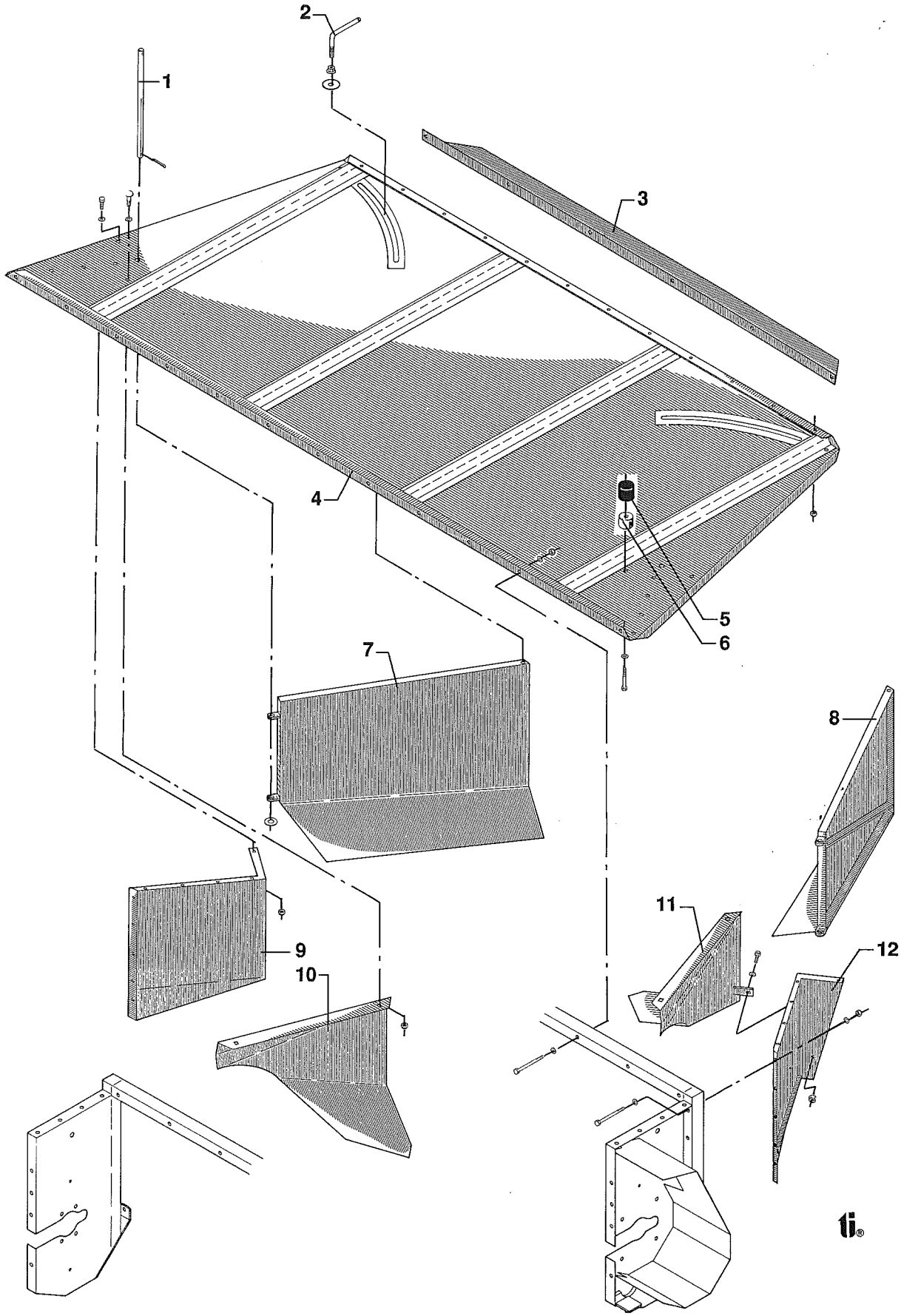

Fig. 8.

POS.	NUMMER	2800	3200	BETEGNELSE BEZEICHNUNG	DESIGNATION	HERTIL,DAZU,TO THIS,A CECI:	
1	2226-550x	2	2	Hængseltap Zapfen	Dowel Cheville	1241-4402 17,5x35x2 1252-4201 5x30	2 2
2	3226-668x	2	2	Håndtag Handgriff	Handle Poignée	1241-3701 14-50-5	1
3	2229-113x	1	-	Ledeplade Leitplatte	Guard plate Plaque de batteur		
	2229-112x	-	1	Ledeplade Leitplatte	Guard plate Plaque de batteur		
4	2229-064x	1	-	Overplade Oberplatte	Top plate Plaque supérieure		
	2229-029x	-	1	Overplade Oberplatte	Top plate Plaque supérieure		
5	1393-0110	2	2	Gummibuffe Gummi Puffer	Rubber buffer Tampon de caoutchouc	1211-3226 M 10x60	1
6	2226-645x	2	2	Underlagsklods Klotz für Unterlage	Supporting block Bloc-support		
7	3226-554x	1	1	Skårplade, højre Schwadplatte, rechts	Swath plate, right Tôle déflectrice, droite	1220-4921 M 12	1
8	3226-553x	1	1	Skårplade, venstre Schwadplatte, links	Swath plate, left Tôle déflectrice, gauche	1220-4921 M 12	1
9	3226-562x	1	1	Sideplade, højre Seitenwand, rechts	Side board, right Ridelle, droite	1213-3224 M 10x25 1220-3321 M 10	5 5
10	3226-834x	1	1	Skårplade indv., højre Schwadplatte innere, rechts	Swath plate inner, right Tôle déflectrice intérieur, droite	1213-3224 M 10x25 1220-3321 M 10	2 2
11	3226-833x	1	1	Skårplade ind., venstre Schwadplatte innere, links	Swath plate inner, left Tôle déflectrice intérieur, gauche	Se, see, siehe, voir pos. 10	
12	3226-559x	1	1	Sideplade, venstre Seitenwand, links	Side board, left Ridelle, gauche		

Fig. 9

GMS 2800	3226-824x	Knivbjælke, samlet Messerbalken, gesammelt	Knife bar, assembling Barre de lame, assemblé
GMS 3200	3226-804x	Knivbjælke, samlet Messerbalken, gesammelt	Knife bar, assembling Barre de lame, assemblé

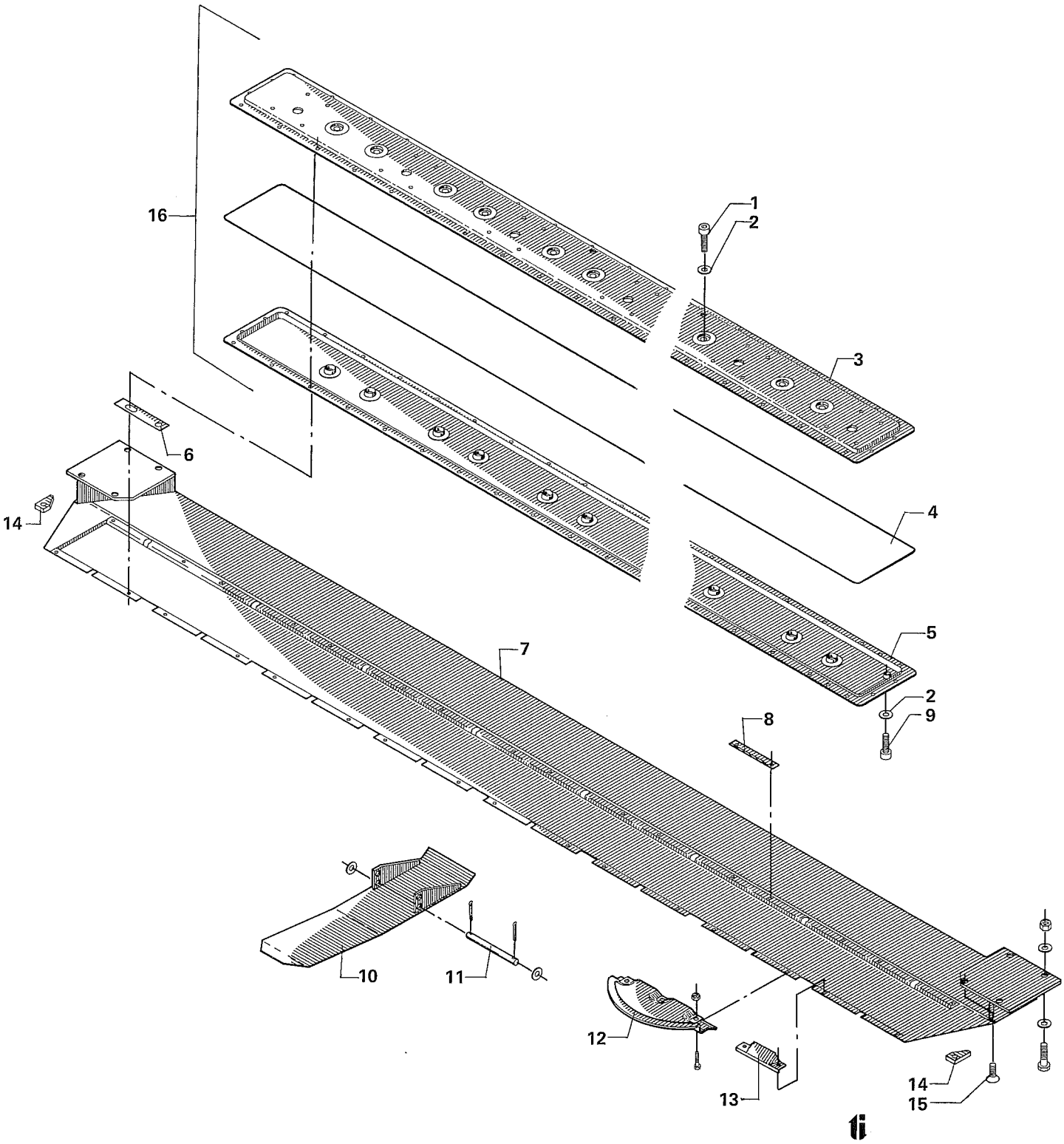

Fig. 9.

POS.	NUMMER	2800	3200	BETEGNELSE BEZEICHNUNG	DESIGNATION	HERTIL,DAZU,TO THIS,A CECI:	
1	2085-214x	1	1	Magnetprop Verschlussschraube	Magnétic drain plug Bouchon magnétique spécial		
2	2085-211x	2	2	Kobberring Dichtung	Seeling ring Rondelle cuivre		
3	3085-602x	1	-	Bjælkehalvdel, øverste Balkenhälfte, obere	Half of bar, upper Demi-barre supérieur	1219-0301 M 10x30 1220-3521 M 10	48 34
	3085-607x	-	1	Bjælkehalvdel, øverste Balkenhälfte, obere	Half of bar, upper Demi-barre supérieur	1219-0301 M 10x30 1220-3521 M 10	48 34
4	2085-413x	1	-	O-ring O-Ring	O-ring Joint thorique		
	2226-742x	-	1	O-ring O-Ring	O-ring Joint thorique		
5	3085-603x	1	-	Bjælkehalvdel, nederste Balkenhälfte, untere	Half of bar, lower Demi-barre inférieur		
	3085-608x	-	1	Bjælkehalvdel, nederste Balkenhälfte, untere	Half of bar, lower Demi-barre inférieur		
6	2226-877x	*	*	Mellemlæg Zwischenlage	Filler Interposition		
7	3226-793x	1	-	Ophæng for bjælke Aufhängung f. Balken	Suspension for bar Suspension de barre	1214-5224 M 16x55 1214-5228 M 16x65 1220-5321 M 16 1219-0325 M 16x50	4 2 6 2
	3226-630x	-	1	Ophæng for bjælke Aufhängung f. Balken	Suspension for bar Suspension de barre	1214-5224 M 16x55 1214-5228 M 16x65 1220-5321 M 16 1219-0325 M 16x50	4 2 6 2
8	2081-166x	3	3	Modskær Gegenschneide	Wearing bar Contre lame		
9	2085-237x	1	1	Udluftningsprop Entlüftungsschraube	Pressure relief valve Bouchon trop plein		
10	3226-805x	2	4	Slæbesko Schleifschuh	Guide shoe Patin		
11	2081-039x	2	4	Splitbolt Splintbolzen	Cotter pin Boulon à goupille		
12	3226-383x	7	8	Stenbeskytter Steinschutz	Stone protection Protection de pierre		
13	2081-076x	6	7	Modskær Gegenschneide	Wearing bar Contre lame		
14	2226-659x	2	2	Beslag Beschlag	Fittings Garniture		
15	1219-0325	2	2	Unbrakoskrue, undersænket Senkschraube	Countersunk screw Vis fraisée	1220-5321 M 16	1
16	1380-0107	1	-	Knivbjælke Messerbalken	Knife bar Barre de lame		
	1380-0108	-	1	Knivbjælke Messerbalken	Knife bar Barre de lame		

* Antal efter behov - Anzahl nach Bedarf - Quaitity as required - Quantité selon besoin

Fig. 10

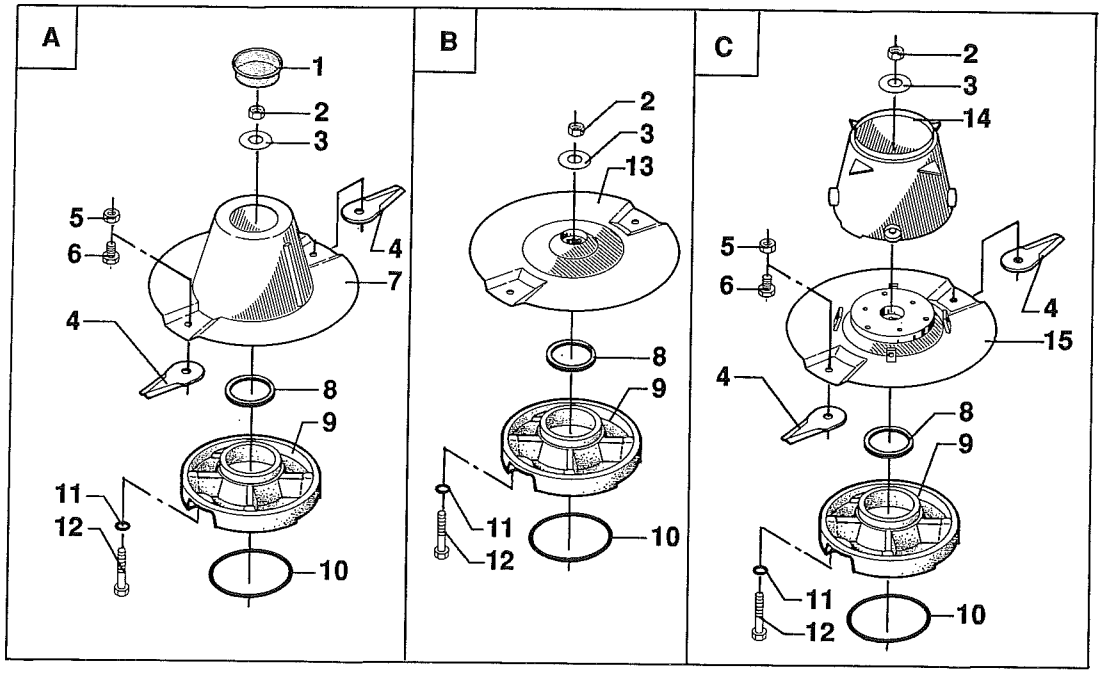
A
1
2
3
5
6
4
7
4
8
9
11
12
10
B
2
3
13
8
9
11
12
10
C
2
3
14
5
6
4
15
4
8
9
11
12
10

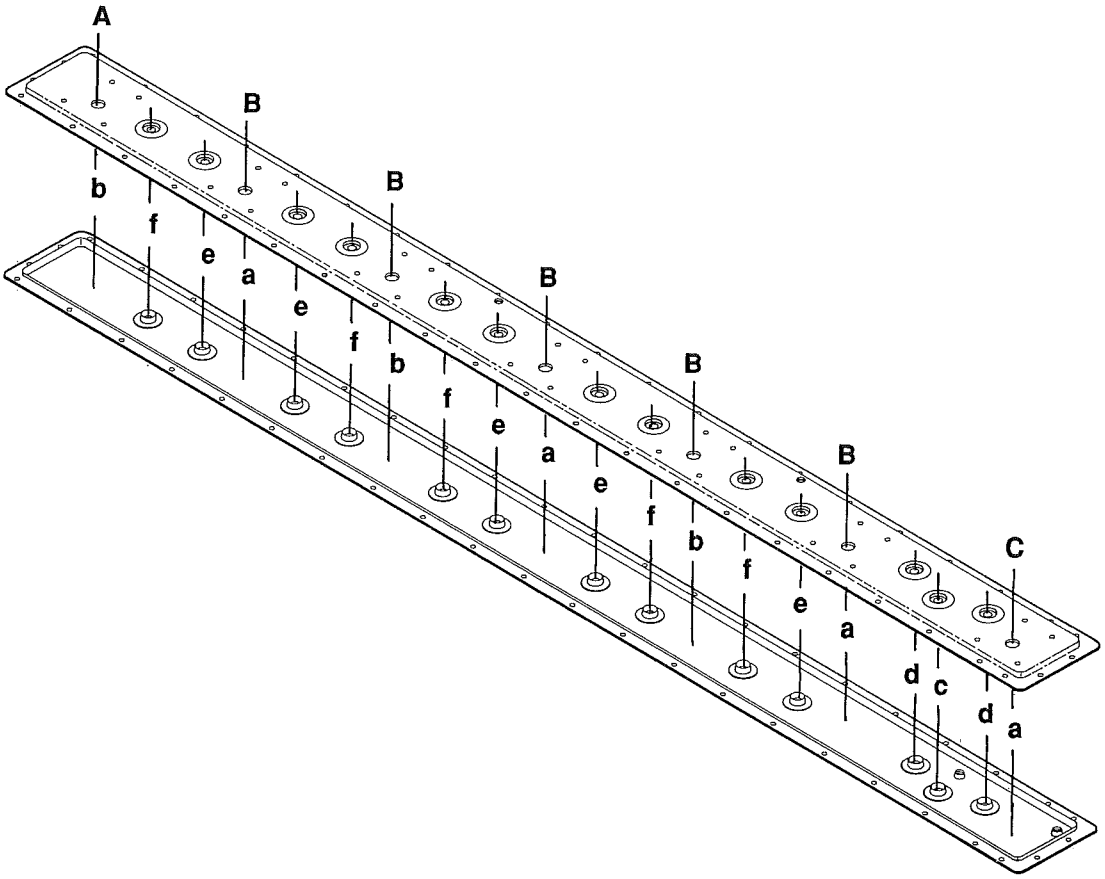
A
B
b
f
e
a
e
f
b
f
e
a
e
f
b
f
e
a
d
c
d
a
C

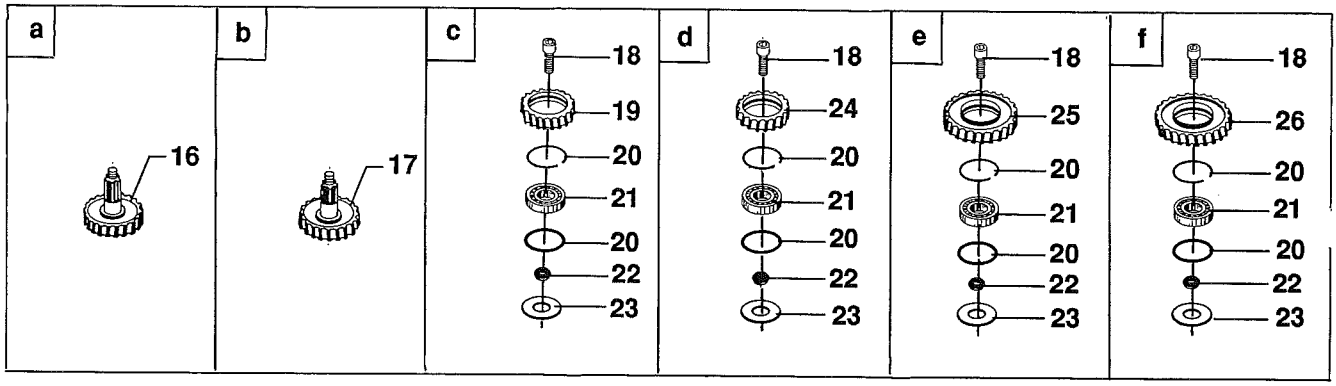
a
16
b
17
c
18
19
20
21
20
22
23
d
18
24
20
21
20
22
23
e
18
25
20
21
20
22
23
f
18
26
20
21
20
22
23

Fig. 10.

POS.	NUMMER	2800	3200	BETEGNELSE BEZEICHNUNG	DESIGNATION	HERTIL,DAZU,TO THIS,A CECI:	
1	1165-0190	1	-	Afblændingsprop Abdeckplatten	Blank-off plug Bouchon de fermeture		
2	1220-6317	7	-	Møtrik Mutter	Nut Ecrou		
3	1434-0108	7	-	Tallerkenfjeder Tellerfeder	Disc spring Ressort de disque		
4	2085-060A	14	-	Profilkniv Profilmesser	Profile knife Lame profile		
5	1220-4323	14	-	Møtrik M 12 Mutter M 12	Nut M 12 Ecrou M 12		
6	1219-0809	14	-	Knivbolt Klingenbolzen	Bolt for knife Boulon pour lame		
7	3081-173A	1	-	Skive med medbringer Scheibe mit Mitnehmer	Washer with carrier Disque avec rabatteur		
8	2085-197x	7	-	Tætningsskive Dichtungsscheibe	Tightening washer Rondelle d'étanchéité		
9	3085-601x	7	-	Lejehus med leje Lagergehäuse mit Lager	Bearing housing with bearing Boîte de roulement avec roulement		
10	2085-204x	7	-	O-ring O-Ring	O-ring Anneau en O		
11	2085-201x	28	-	O-ring O-Ring	O-ring Anneau en O		
12	2085-202x	28	-	Stålskrue Stahlschraube	Steel screw Viâ d'acier		
13	3081-173A	5	-	Skive HD Scheibe HD	Washer HD Disque HD		
14	3226-370x	1	-	Medbringer Mitnehmer	Carrier Rabatteur		
15	3226-376A	1	-	Skive Scheibe	Washer Disque	1219-0220 M 12x25	4
16	2085-184x	4	-	Drivhjul Antriebsrad	Driving wheel Roue d'entraînement		
17	2085-185x	3	-	Drivhjul Antriebsrad	Driving wheel Roue d'entraînement		
18	2085-188x	13	-	Stålskrue Stahlschraube	Steel screw Vis d'acier		
19	2085-180x	1	-	Mellemhjul Zwischenrad	Intermediate wheel Roue intermédiaire		
20	2085-189x	26	-	Låsering Schlossring	Lock ring Anneau de verrouillage		
21	2085-190x	13	-	Kugleleje Kugellager	Ball bearing Roulement		
22	2085-191x	13	-	Nylonbøsning Nylon Buchse	Nylon bush Douille de nylon		
23	2085-192x	13	-	Afstandsring Distanzring	Distance ring Anneau d'espacement		
24	2085-181x	2	-	Mellemhjul Zwischenrad	Intermediate wheel Roue intermédiaire		
25	2085-182x	5	-	Mellemhjul Zwischenrad	Intermediate wheel Roue intermédiaire		
26	2085-183x	5	-	Mellemhjul Zwischenrad	Intermediate wheel Roue intermédiaire		

Fig. 11

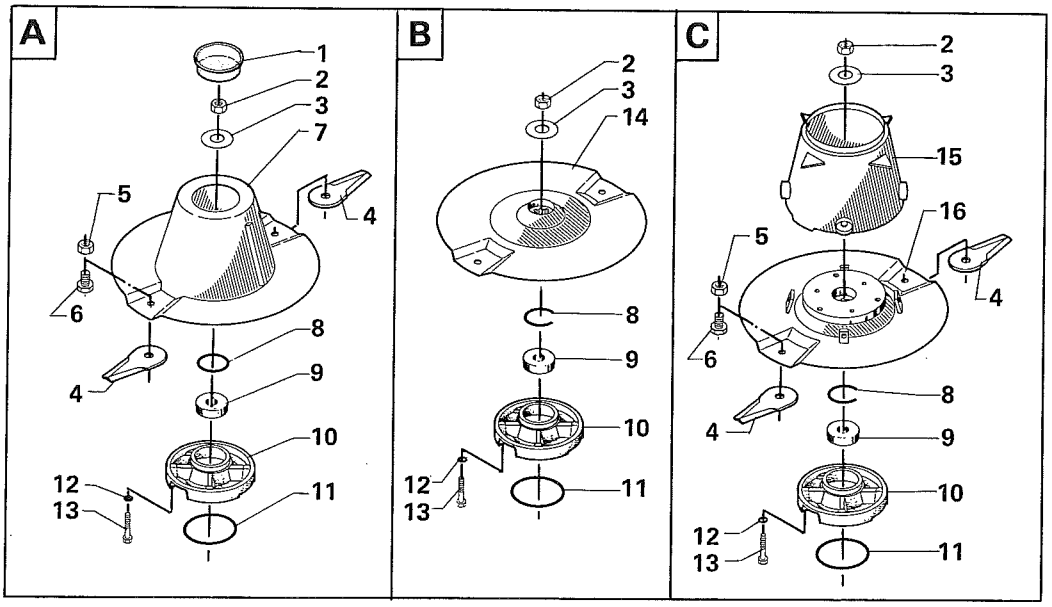
A
1
2
3
7
5
4
6
8
9
4
10
12
13
11
B
2
3
14
8
9
10
12
13
11
C
2
3
15
16
5
4
6
8
4
9
10
12
13
11

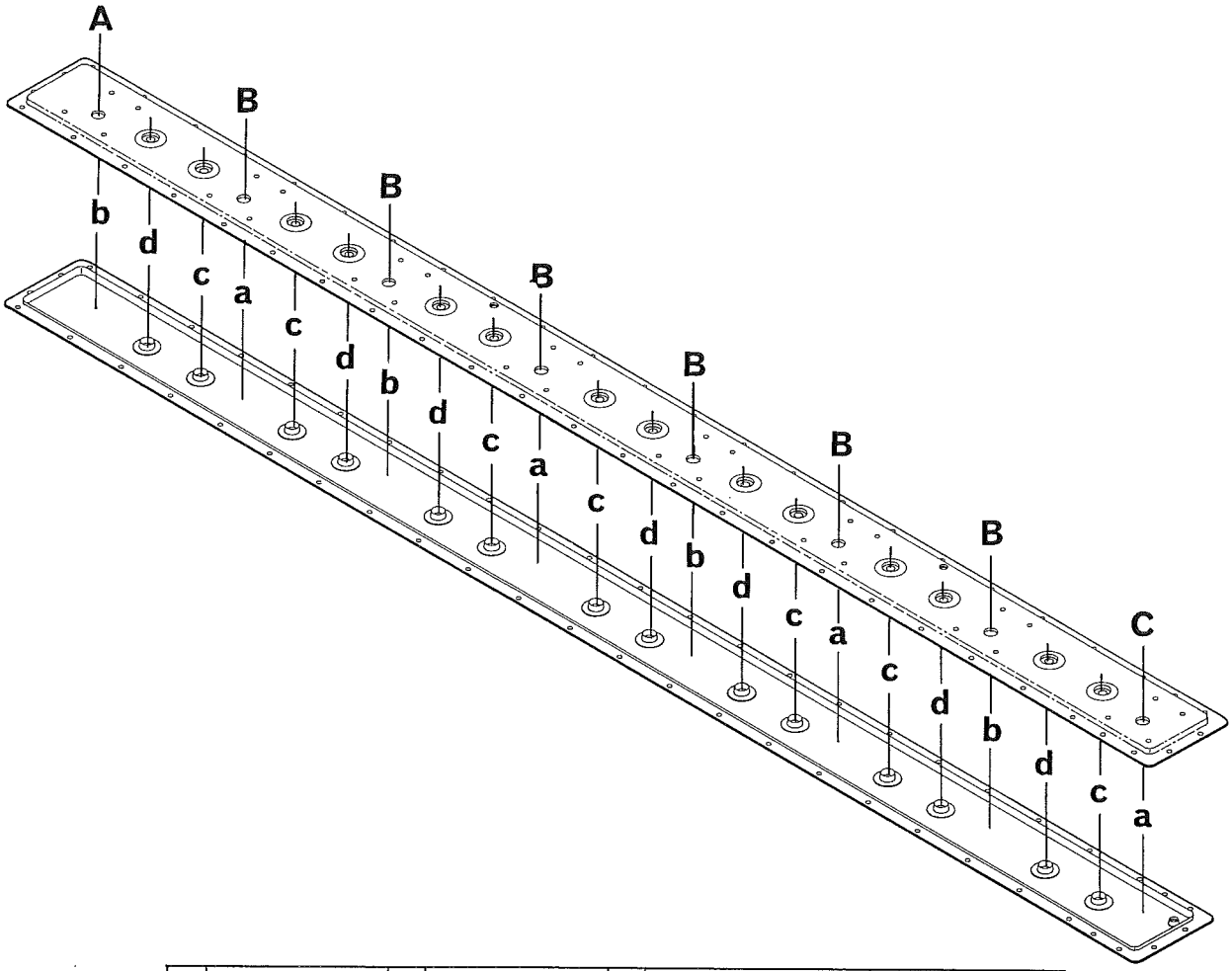
A
B
B
B
B
B
B
C
b
d
c
a
c
d
b
d
c
a
c
d
b
d
c
a
c
d
b
d
c
a

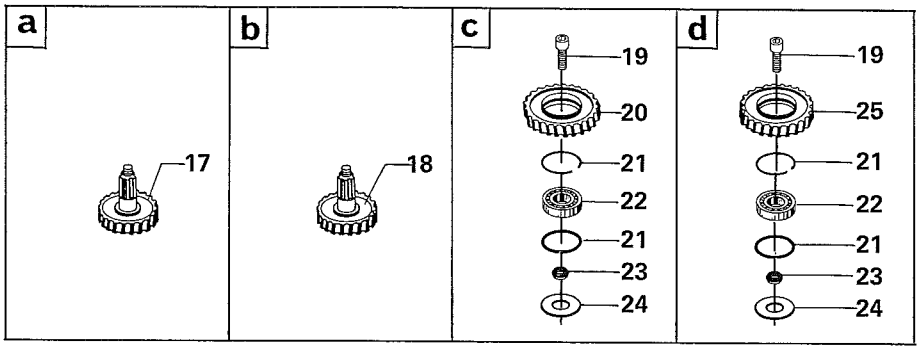
a
17
b
18
c
19
20
21
22
21
23
24
d
19
25
21
22
21
23
24

Fig. 11.

HERTIL,DAZU,TO THIS,A CECI:

POS.	NUMMER	2800	3200	BETEGNELSE BEZEICHNUNG	DESIGNATION
1	1165-0190	-	1	Afblændingsprop Abdeckplatten	Blank-off plug Bouchon de fermeture
2	2085-615x	-	8	Låsemøtrik Gegenmutter	Lock nut Ecrou de blocage
3	2085-616x	-	8	Tallerkenskive Tellerscheibe	Disc spring Rondelle de disque
4	2085-060A	-	16	Profil kniv Profilmesser	Profile knife Lame profile
5	1220-4323	-	16	Møtrik Mutter	Nut Ecrou
6	1219-0809	-	16	Knivbolt Klingenbolzen	Bolt for knife Boulon pour lame
7	3081-262A	-	1	Skive med medbringer Scheibe mit Mitnehmer	Washer with carrier Disque avec rabatteur
8	2085-610x	-	8	Låsering Schlossring	Lock ring Anneau de verrouillage
9	2085-609x	-	8	Kugleleje Kugellager	Ball bearing Roulement
10	2085-611x	-	8	Lejehus Lagergehäuse	Bearing housing Boîte de roulement
11	2085-204x	-	8	O-ring O-Ring	O-ring Anneau en O
12	2085-201x	-	32	O-ring O-Ring	O-ring Anneau en O
13	2085-202x	-	32	Stålskrue Stahlschraube	Steel screw Vis d'acier
14	3081-261A	-	6	Skive HD Scheibe HD	Washer HD Disque HD
15	3226-369x	-	1	Medbringer Mitnehmer	Carrier Rabatteur
16	3226-025A	-	1	Skive Scheibe	Washer Disque
17	2085-614x	-	4	Drivhjul Antriebsrad	Driving wheel Roue d'entraînement
18	2085-612x	-	4	Drivhjul Antriebsrad	Driving wheel Roue d'entraînement
19	2085-188x	-	14	Stålskrue Stahlschraube	Steel screw Vis d'acier
20	2085-182x	-	7	Mellemhjul Zwischenrad	Intermediate wheel Roue intermédiaire
21	2085-189x	-	28	Låsering Schlossring	Lock ring Anneau de verrouillage
22	2085-190x	-	14	Kugleleje Kugellager	Ball bearing Roulement
23	2085-191x	-	14	Nylonbøsning Nylon Buchse	Nylon bush Douille de nylon
24	2085-192x	-	14	Afstandsring Distanzring	Distance ring Anneau d'espacement
25	2085-183x	-	7	Mellemhjul Zwischenrad	Intermediate wheel Roue intermédiaire

Fig. 12

1315-0105 VINKELTRÆK / WINKELGETRIEBE / BEVEL GEAR / RENVOI D'ANGLE

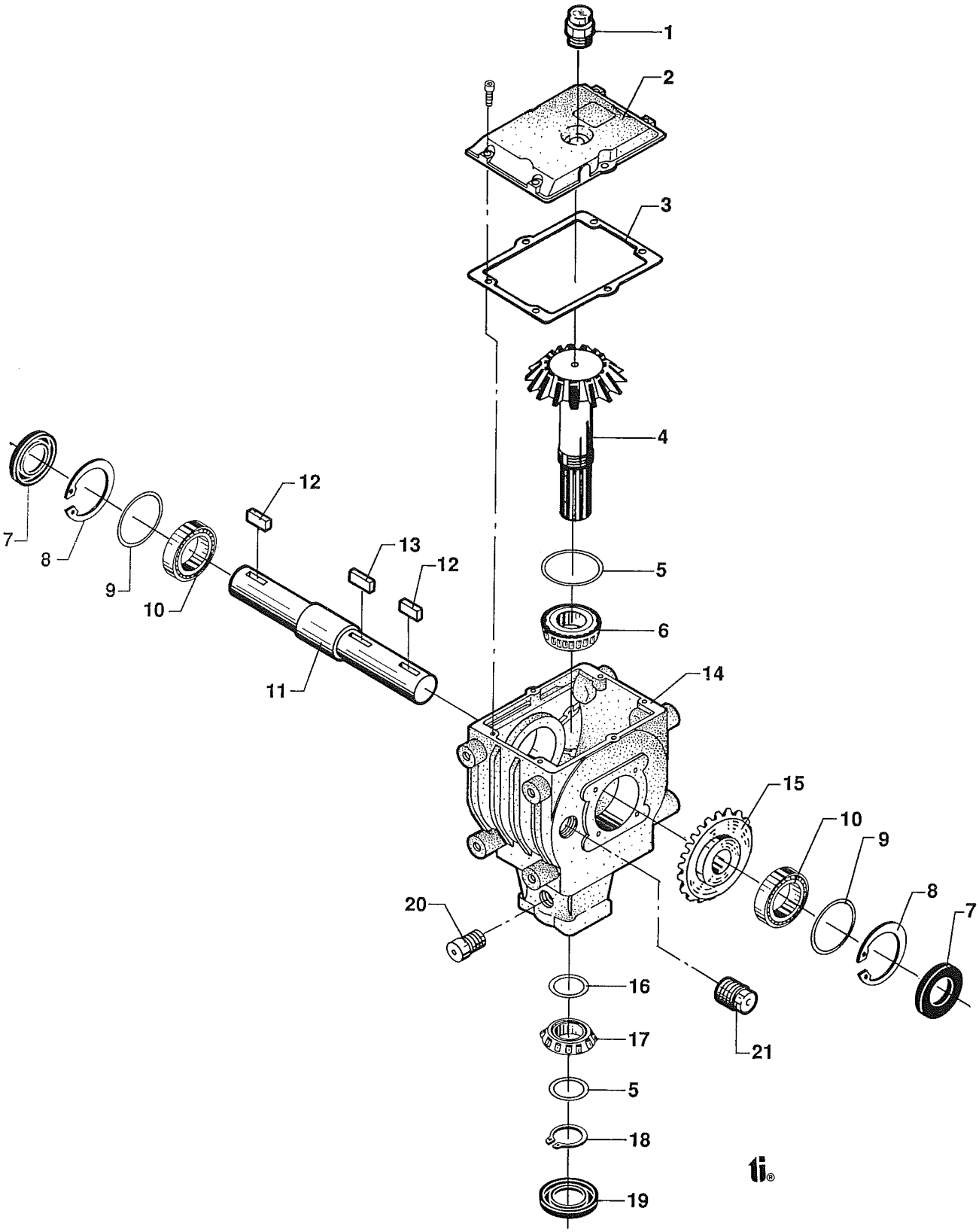

Fig. 12.

POS.	NUMMER	2800	3200	BETEGNELSE BEZEICHNUNG	DESIGNATION	HERTIL,DAZU,TO THIS,A CECI:	
	1315-0105	1	1	Gearkasse kpl. Getriebekasten kpl.	Bevel gear cpl. Renvoi d'angle cpl.		
1	1315-9116	1	1	Påfyldningsprop Füllschraube	Filling plug Bouchon		
2	1315-9126	1	1	Dæksel Deckel	Cover Couvercle	1213-2224 M 8x25	6
3	1315-9115	1	1	Pakning Dichtung	Gasket Joint		
4	1315-9156	1	1	Spidshjul Kegelrad	Bevel pinion Pignon d'attaque		
5	1315-9109	2	2	Afstandsskive Distanzscheibe	Distance washer Rondelle d'espacement		
6	1315-9110	1	1	Rulleleje Rollenlager	Roller bearing Roulement à rouleau		
7	1332-5802	2	2	Olietætningsring Oldichtungsring	Oil tightning ring Anneau d'étanchéité d'huile		
8	1255-7101	2	2	Låsering Schlossring	Lock ring Anneau de verrouillage		
9	1315-9132	2	2	Afstandsskive Distanzscheibe	Distance washer Rondelle d'espacement		
10	1331-9907	2	2	Rulleleje Rollenlager	Roller bearing Roulement à rouleau		
11	1315-9127	1	1	Aksel Welle	Shaft Arbre		
12	1338-0119	2	2	Pasfeder Federkeil	Flat key Clavette		
13	1315-9103	1	1	Pasfeder Federkeil	Flat key Clavette		
14	1315-9125	1	1	Hus Gehäuse	Housing Boîtier		
15	1315-9129	1	1	Kronhjul Kronrad	Crownwheel Roue à couronne		
16	1315-9130	1	1	Afstandsskive Distanzscheibe	Distance washer Rondelle d'espacement		
17	1315-9131	1	1	Rulleleje Rollenlager	Roller bearing Roulement à rouleau		
18	1255-4201	1	1	Låsering Schlossring	Lock ring Anneau de verrouillage		
19	1332-4801	1	1	Olietætningsring Oldichtungsring	Oil tightning ring Anneau d'étanchéité d'huile		
20	1315-9136	1	1	Prop Rohrverschluss	Plug Bouchon	1315-9137	1
21	1311-2202	1	1	Prop Rohrverschluss	Plug Bouchon		

Fig. 13

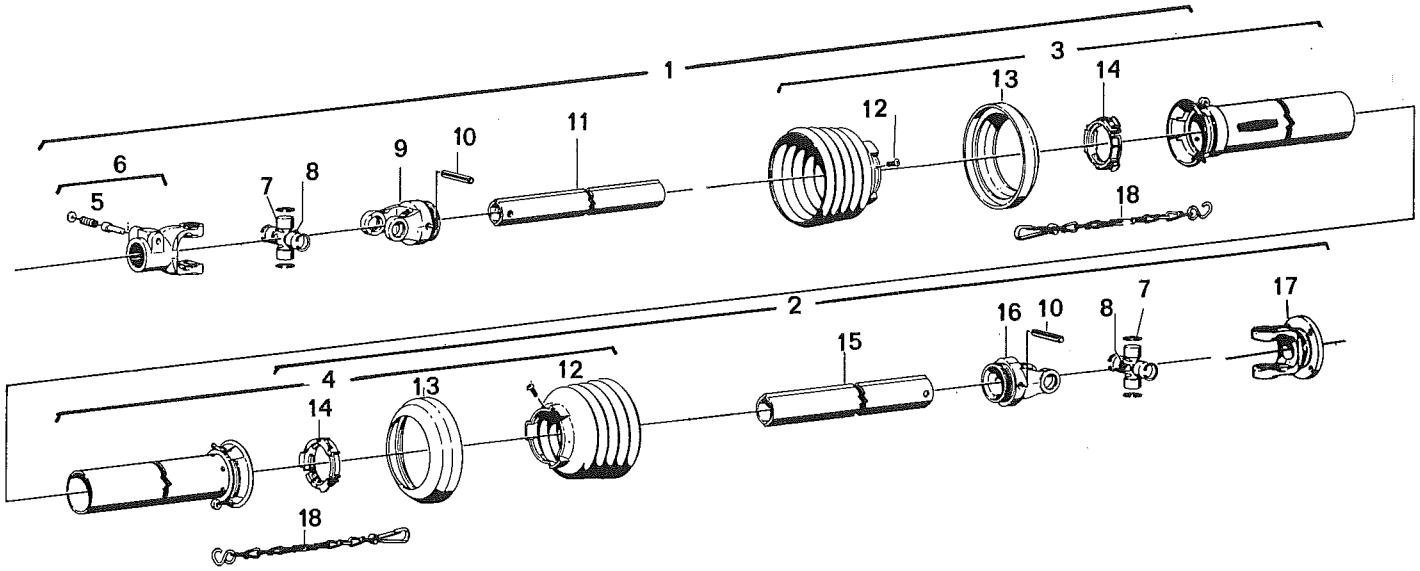

1340-6414 KRAFTOVERFØRINGSAKSEL - GELENKWELLE - P.T.O. SHAFT - ARBRE A CARDANS

POS.	JF-NUMMER	W. NUMMER	BETEGNELSE BEZEICHNUNG	DESIGNATION	ANTAL
1	1340-0246	-	Forreste del Vord. Teil	Front part Partie avant	1
2	1340-0342	-	Bageste del Hint. Teil	Rear part Partie arrière	1
3	1342-2913	85.105	Beskyttelsesrør, forreste Schutzrohr, vordere	Front protection tube Tube de protection avant	1
4	1342-2978	85.104	Beskyttelsesrør, bageste Schutzrohr, hintere	Rear protection tube Tube de protection arrière	1
5	1341-9523	Agraset 101	Låsestift, samlet Schiebstift, gesammelt	Lock pin, assembling Cheville d'arrêt assemblée	1
6	1341-9954	21.19.00	Koblingsgaffel, 21 splines Kupplungsgabel, 21 splines	Coupling fork, 21 splines Machoire, 21 splines	1
	1341-9005	21.10.00	Koblingsgaffel, 6 splines Kupplungsgabel, 6 splines	Coupling fork, 6 splines Machoire, 6 splines	1
7	1341-9155	21.00.00	Kryds, kpl. Kreuzgarniture, kpl.	Centre cross, cpl. Croisillon, cpl.	2
8	1341-9190	63.27.00	Smørenippel Schmiernippel	Grease nipple Graisseur	2
9	1341-9091	21.11.00	Rillegaffel Spanngabel	Special fork Machoire	1
10	1341-9508	61.05.04	Spændestift Spannstift	Special pin Goupille mécanindus	2
11	1342-1116	75.11.16	Profilrør Profilrohr	Profile tube Tube profile	1
12	1341-9325	85.15.05	Plastikskærm Schutztrichter	Plastic cone Protection plastique	2
13	1341-9630	82.85.00	Støttering Stützring	Support ring Anneau support	2
14	1341-9619	82.83.06	Glidering Gleitring	Ring Anneau	2
15	1342-1161	75.15.16	Profilrør Profilrohr	Profile tube Tube profile	1
16	1341-9092	21.12.00	Rillegaffel Rillengabel	Fork Machoire	1
17	1340-9052	21.16.02	Flangegaffel Flanschgabel	Flange fork Machoire	1
18	1341-9641	82.36.03	Holdekæde Haltekette	Support chain Chainette	2

Fig. 14

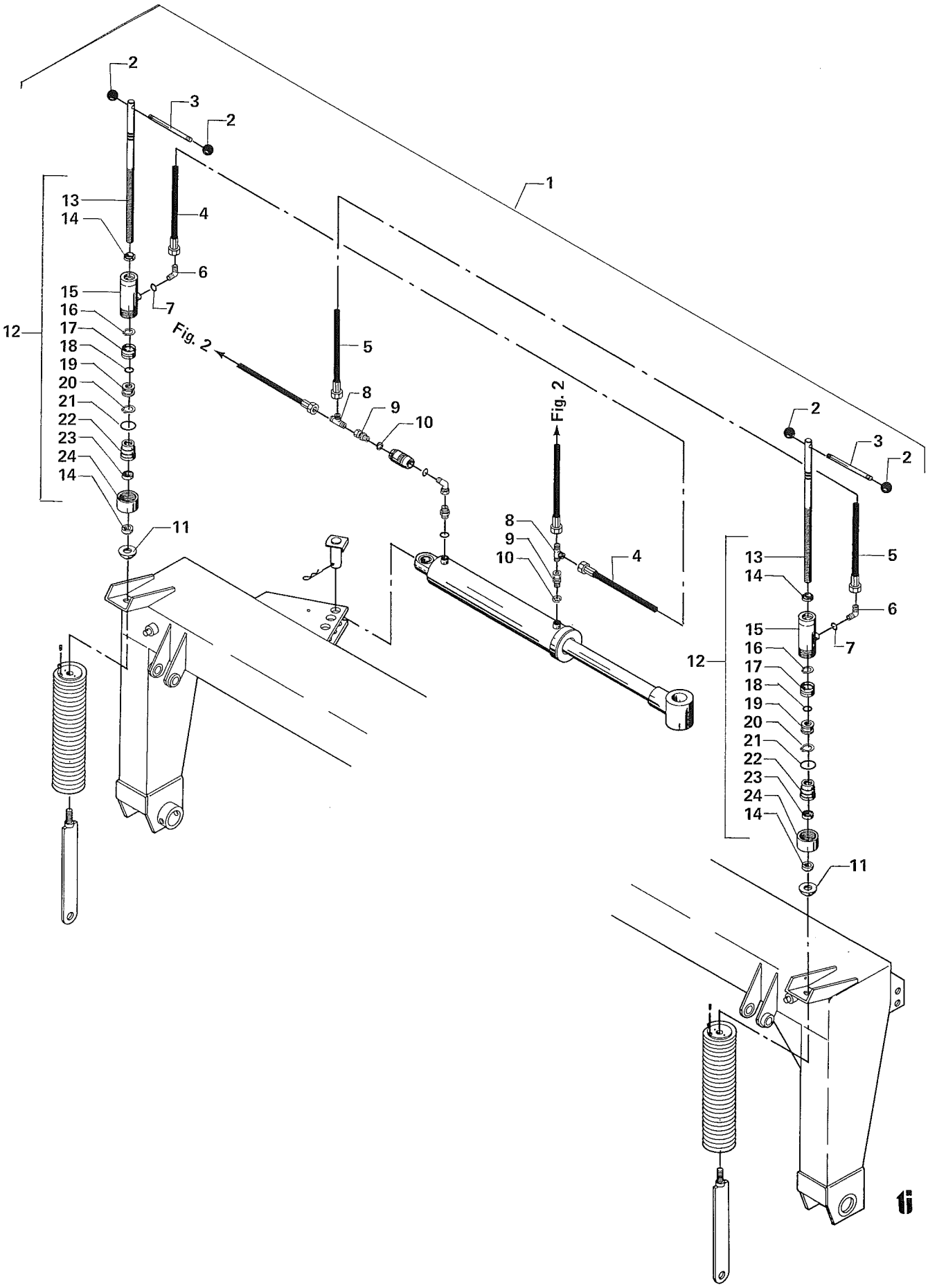

Fig. 14.

POS.	NUMMER	2800	3200	BETEGNELSE BEZEICHNUNG	DESIGNATION	HERTIL, DAZU, TO THIS, A CECI:
1	4220-7002	1	1	Aflastning for ekstra løft Entlastung für zusätzliche	Relief for extra lift Déchargeur pour relevage ultérieur	
2	1399-0185	4	4	Kuglehåndtag Kugelhandgriff	Knob Manche à pommeau	
3	2226-003x	2	2	Håndtag Handgriff	Handle Poignée	
4	1317-0474	1	1	Hydraulikslange Hydraulikschlauch	Hydraulic hose Tuyau hydraulique	
5	1317-0475	1	1	Hydraulikslange Hydraulikschlauch	Hydraulic hose Tuyau hydraulique	
6	1311-8401	2	2	V-forskruning Winkel Einschraub-Verschrau.	Angle screw-in screw-joint Coude union mâle à visser	
7	2307-111x	2	2	Dyse Düse	Nozzle Buse	
8	1311-8532	2	2	T-nippel T-Nippel	T-nipple Raccord T	
9	1311-8583	2	2	Nippel Nippel	Nipple Raccord	
10	1317-0208	2	2	Kobberpakning Kupferdichtung	Copper gasket Joint de cuivre	
11	2226-453x	2	2	Kugleskive Kugelscheibe	Ball washer Rondelle à balle	
12	1317-0638	2	2	Trækcylinder Zugzylinder	Tension cylinder Cylindre à tendre	
13	1317-9177	1	1	Stempelstang Kolbenstange	Piston rod Tige de piston	
14	1317-9120	2	2	Afstryger Abstreifer	Stripper Arracheur	
15	1317-9187	1	1	Rør Rohr	Tube Tube	
16	1317-9179	1	1	Springring Klemmring	Spring ring Anneau à ressort	
17	1317-9111	1	1	Manchet, Skega Muffe, Skega	Sleeve, Skega Douille, Skega	
18	1317-9181	1	1	O-ring O-Ring	O-ring Anneau en O	
19	1317-9180	1	1	Manchetflange (stempel) Kolben	Piston Piston	
20	1317-9183	1	1	Springring Klemmring	Spring ring Anneau à ressort	
21	1317-9117	1	1	O-ring O-Ring	O-ring Anneau en O	
22	1317-9184	1	1	Styrebøsning Führungsbuchse	Guide bush Douille de guidage	
23	1317-9011	1	1	U-manchet U-Muffe	U-sleeve Douille en U	
24	1317-9119	1	1	Omløber Uberwurfmutter	Coupling nut Ecrou de fixation	

Fig. 15

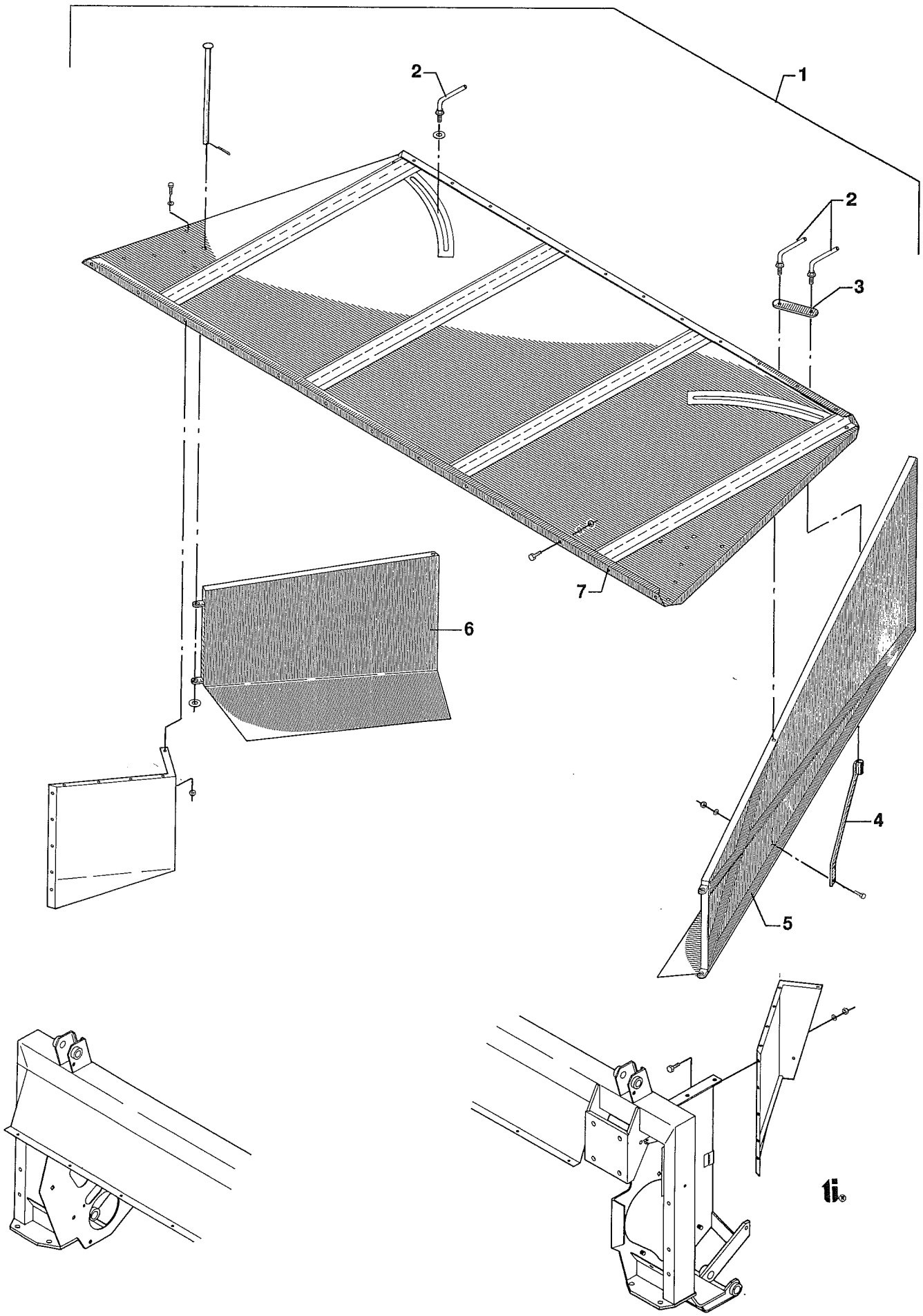

Fig. 15

POS.	NUMMER	2800	3200	BETEGNELSE BEZEICHNUNG	DESIGNATION	HERTIL, DAZU, TO THIS, A CECI:	
1	4220-7006	-	1	Skråskærm, asymmetrisk Schwadschutz, asymmetrisch	Swath guard, asymmetric Support d'andainéuse asymétrique		
2	3226-668x	-	3	Håndtag Handgriff	Handle Poignée		
3	2226-754x	-	1	Spændestykke Spannstück	Clamp Bride		
4	3226-728x	-	1	Stiver f. lang skårplade	Strut f. long swath plate	1215-3226 M 10x25	2
				Strebe f. lange Schwadplatte	Etai pour plaque d'andaineuse longue	1220-3321 M 10	2
5	3226-858x	-	1	Skårplade venstre, lang Schwadplatte linke, lang	Swath plate left, long Plaque d'andaineuse gauche, longue		
6	3226-739x	-	1	Skårplade højre, lang Schwadplatte rechte, lang	Swath plate right, long Plaque d'andaineuse droite, longue		
7	3226-653x	-	1	Overplade Oberplatte	Upper cover Plaque supérieure		

Et omfattende maskinprogram
Ein Lieferprogramm mit Zukunft
Progress In Farm Machinery
Un programme de machines etendu

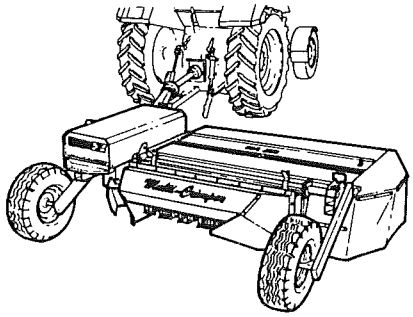

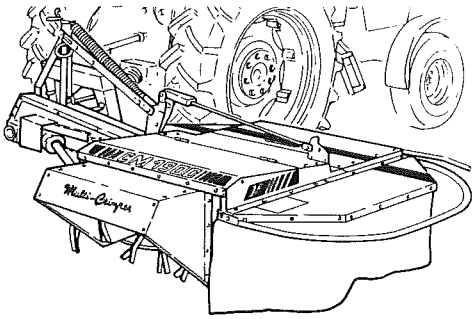

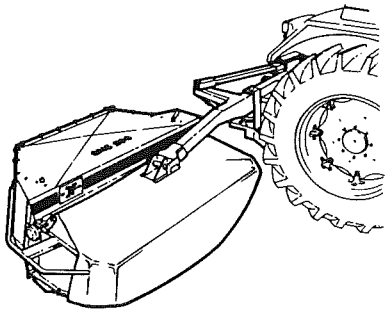

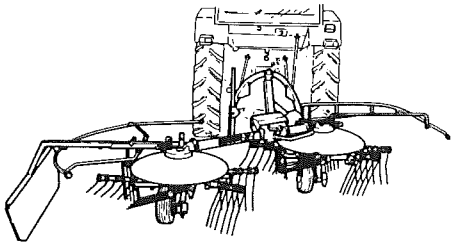

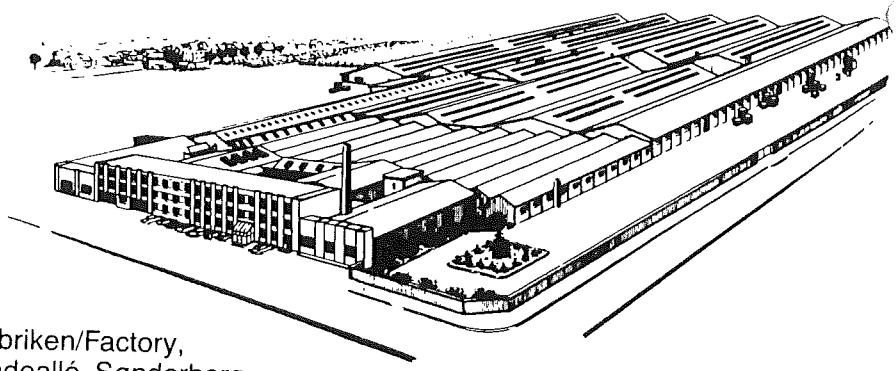

Fabriken/Factory,
Lindeallé, Sønderborg

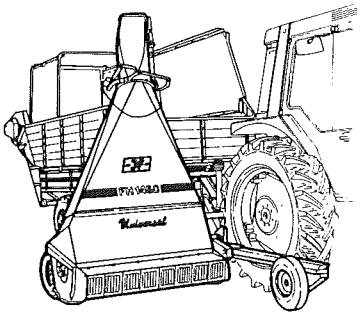

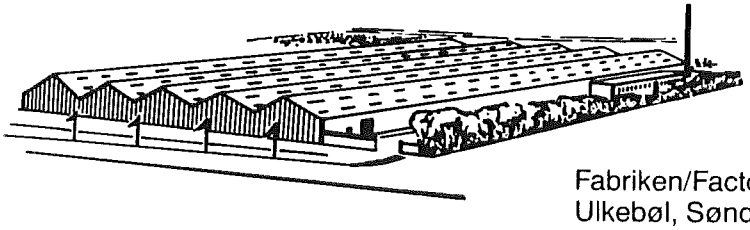

Fabriken/Factory,
Ulkebøl, Sønderborg

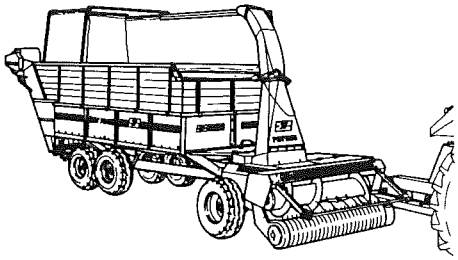

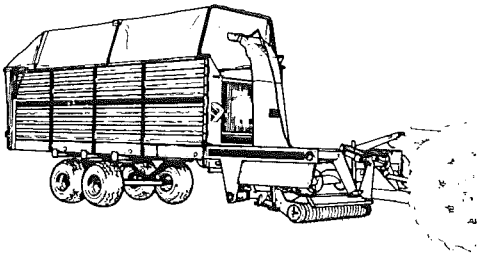

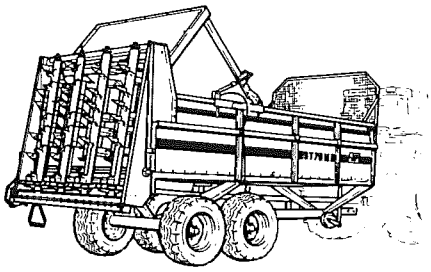

GMS 559 da-ty-en-fr 1190

JF-Fabriken - J. Freudendahl A/S
DK-6400 Sønderborg - Danmark
Telephone (+45) 74 42 52 52
Telex 52317 JFSDBG
Telefax (+45) 74 42 58 08
Telefax (+45) 74 42 55 41

Printed in Denmark by Teknisk Illustration A/S