Vibro Seeder

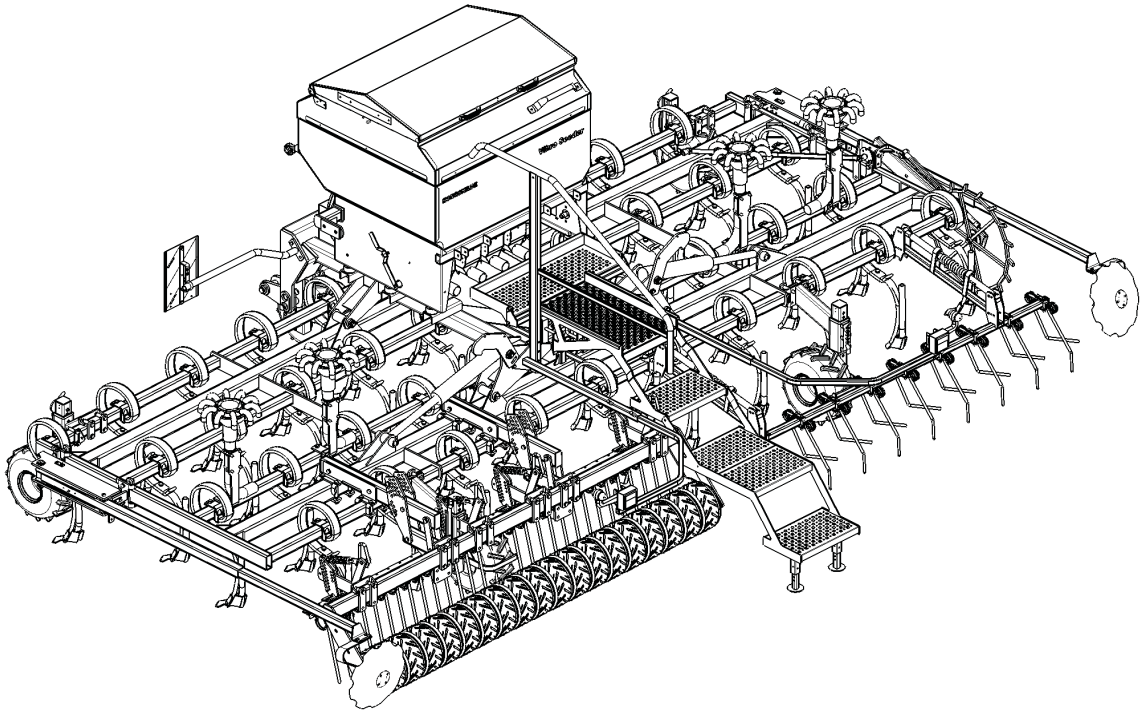

Reservedelsliste
Spare parts list
Ersatzteilliste
Onderdelenlijst
Liste de pičce de rechange
Listino di prezzi de ricambio

KONGSKILDE

Tab. 1

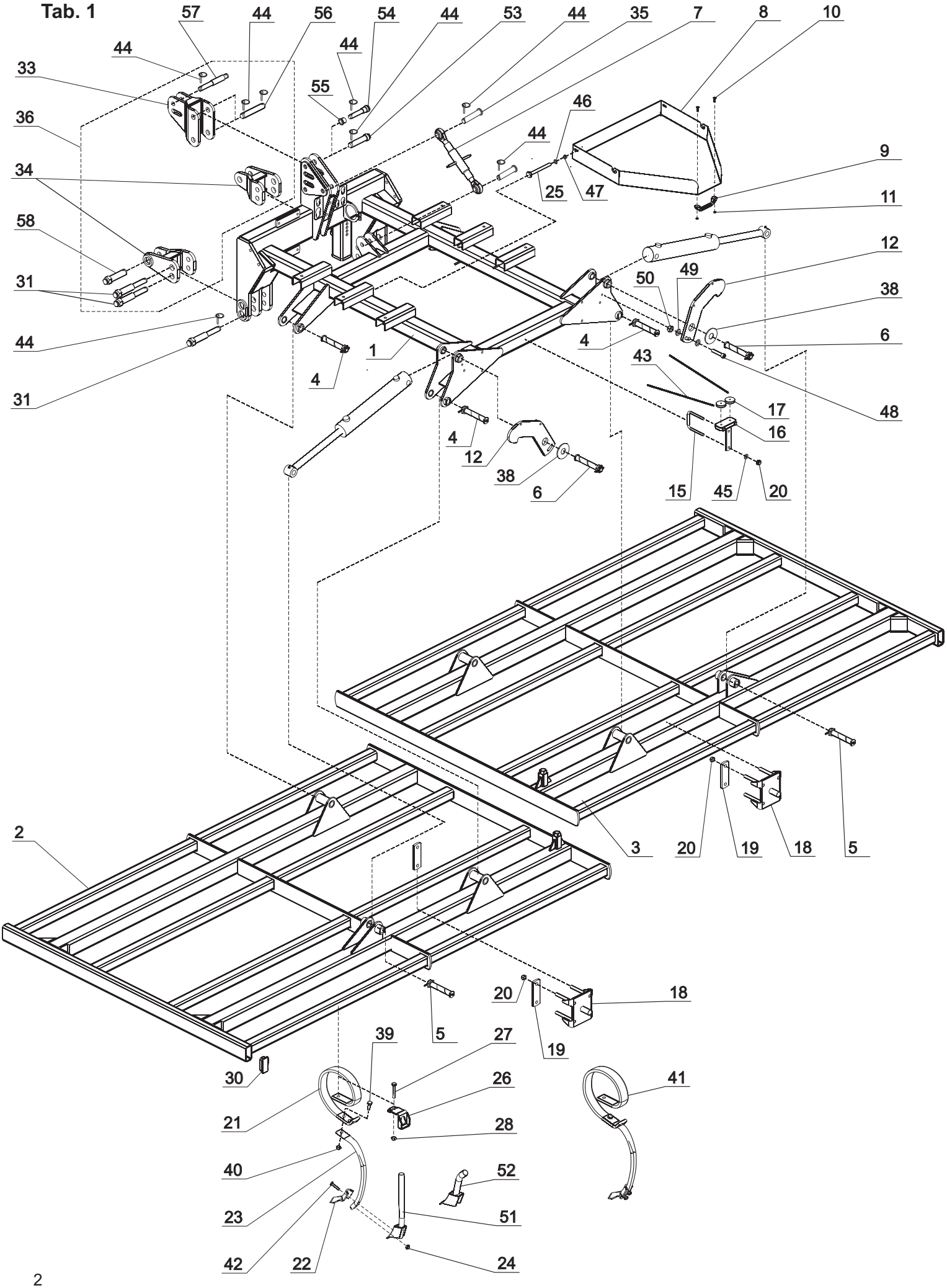
57
44
56
54
44
53
44
35
7
8
10
44
44
33
55
46
36
44
9
34
25
47
11
58
12
49
31
50
38
44
4
6
1
43
4
17
48
31
16
4
12
38
6
15
45
20
2
3
20
19
18
5
20
18
5
19
39
27
30
26
41
21
28
40
52
23
51
42
22
24

Tab. 1

Fig.	Serial no.	Part no.	Pieces	Notes			
1		300163200		Centre frame	Rama centralna		
2		300163800		Wing	Skrzydło VS400 lewe		VS-400 LH
2		300164100		Wing	Skrzydło VS500 lewe		VS-500 LH
2		300164300		Wing	Skrzydło VS600 lewe		VS-600 LH
2		300210900		Wing	Skrzydło VS800 lewe		VS-800 LH
3		300163700		Wing	Skrzydło VS400 prawe		VS-400 RH
3		300163900		Wing	Skrzydło VS500 prawe		VS-500 RH
3		300164200		Wing	Skrzydło VS600 prawe		VS-600 RH
3		300211100		Wing	Skrzydło VS800 prawe		VS-800 RH
4		71208112006		Spring bolt	Sworzeń smar. z nakr.		30x170
5		7203302031		Spring bolt	Sworzeń smar. z nakr.		30x150
6		300004063		Spring bolt	Sworzeń smar. z nakr.		30x180
7		71000184790		Top link	Łącznik górny		d=25/340-446
8		300003693		Calibration tray	Rynna		
9		7000602194		Handle	Uchwyt wieka		
10		300304140		Hex bolt	Śruba 6-kt	DIN 933	M6x25
11		300316026		Lock nut	Nakrętka sam.	DIN 985	M6
12		300003694		Wing lock hook	Hak blokady skrzydeł		
13		100323031		Hex bolt	Śruba 6-kt	DIN 933	M24x70
14		300315011		Nut	Nakrętka zw.	DIN 934	M24
15		7203307007		U-bolt	Jarzmo		M12x101x125
16		300189400		Pulley holder	Trzymak rolek		
17		7202001001		Pulley	Krążek		
18		300187700		Wing lock holder	Trzymak blokady skrzydeł		
19		300004147		Flatbar	Nakładka		
20		300316021		Lock nut	Nakrętka sam.	DIN 985	M12
21		101000836		Spring	Sprężyna zęba		VTH 630 15MM
22		101000915		Share	Redliczka		4" SWEEP, 8MM
23		101000837		Stem	Część dolna zęba		VTH+VTH-L 630
24		100315001		Nut	Nakrętka zw.	DIN 934	M12
25		7000540495		Hex bolt	Śruba 6-kt	DIN 931	M8x120
26		101000839		Clamp	Uchwyt zęba		VTH 630 15mm
27		100306168		Steel bolt	Śruba	DIN 960	M16x1,5x110 10.9
28		100316088		Lock nut	Nakrętka sam.		M16x1,5
30		100414018		Plastic plug	Zaślepka		100X50X6
31		300003699		Lower pin cat.2-3	Sworzeń dolny kat.2-3		
32		300003906		Upper pin cat.2-3	Sworzeń górny kat.2-3		
33		300161900		Top extension holder	Trzymak zaw. Górny		
34		300162100		Lower extension holder	Trzymak zaw. Dolny		
35		7201003058		Bolt Cat. II d19 L120	Sworzeń Kat. II d 25 L120		
36		300163300		Extension kit	Zestaw do odsunięcia		
37		300001990		Pin	Sworzeń		25x144
38		300332037		Washer	Podkładka zw.	DIN 126	M30
39		300304093		Hex bolt	Śruba 6-kt	DIN 933	M16x45
40		300316023		Lock nut	Nakrętka sam.	DIN 985	M16
41		101000901		VTH tine with 4" share	Ząb VTH z redl. 4”		
42		100323321		Share bolt	Śruba redliczki	DS6007	M12x55
43		300002074		String	Linka		
44		300323046		Linch pin	Przetyczka z pier. zab.		11x45
45		300332008		Washer	Podkładka zw.	DIN 126	M12
46		300332054		Enlarg. washer	Podkładka pow.	DIN 9021	M8
47		300316027		Lock nut	Nakrętka sam.	DIN 985	M8
48		300304239		Cylinder screw	Śruba imb.	DIN 912	M10x35
49		300332027		Washer	Podkładka	DIN 126	M10
50		300316020		Lock nut	Nakrętka sam.	DIN 985	M10
51		7201005007		Seed tube, VTH	Rura wysiewna, VTH		rows 2,3,4
52		300257100		Seed tube 30*	Rura wysiewna 30*		row 1
53		71000186791		Pin	Sworzeń		Cat. 3
54		300004292		Pin	Sworzeń		Cat. 2
55		300004293		Bushing	Tulejka		Cat. 2
56		300004296		Pin	Sworzeń		
57		300004295		Pin	Sworzeń		Cat. 2-3
58		300004294		Pin	Sworzeń		Cat. 3

Tab. 2

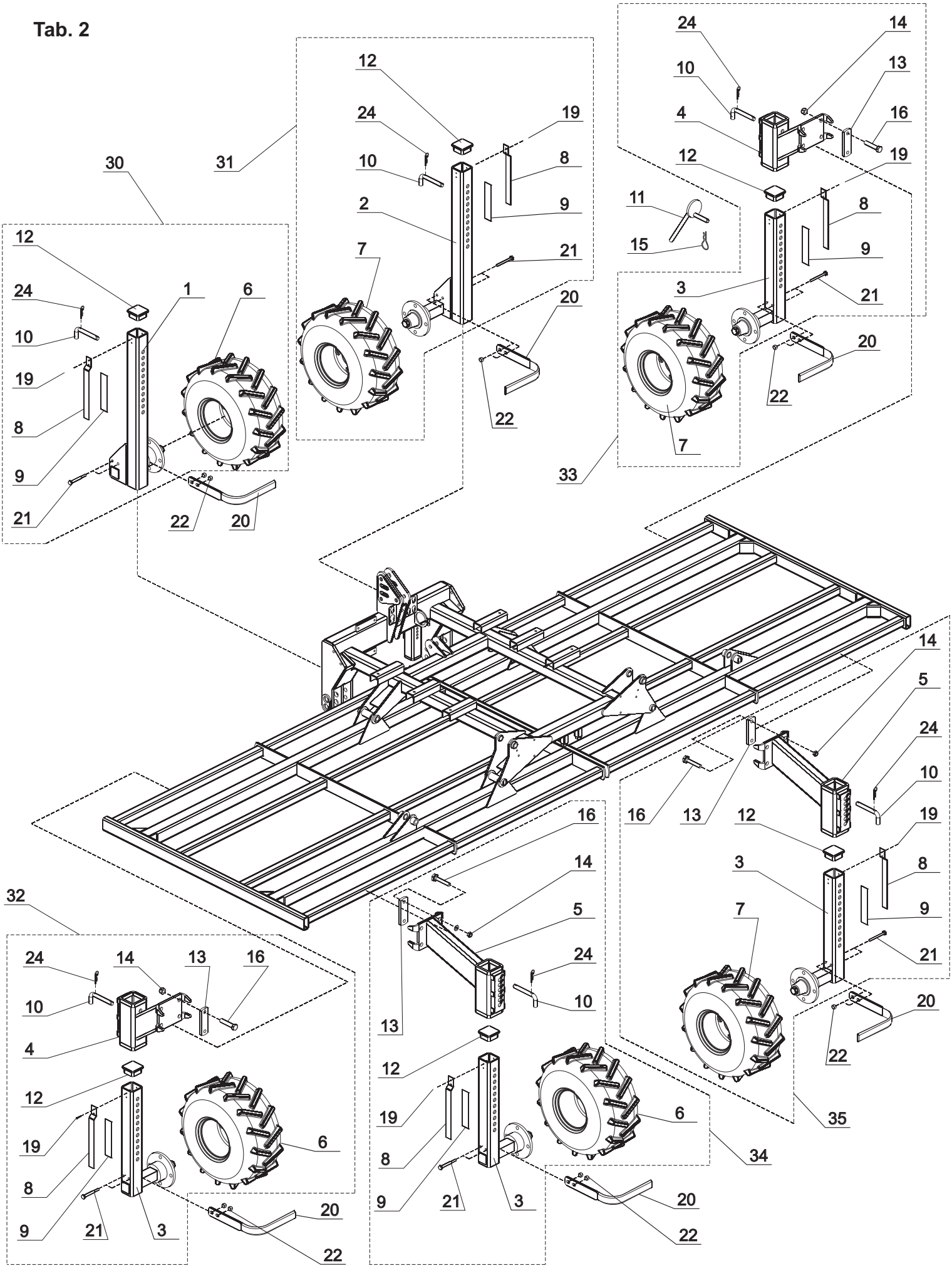

Tab. 2

Fig.	Serial no.	Part no.	Pieces	Notes			
1		300172500		Centre wheel arm	Ramię koła środk. lewe		LH
2		300172400		Centre wheel arm	Ramię koła środk. prawe		RH
3		300171900		Wheel arm (front+rear)	Ramię koła (przód+tył)		
4		300171800		Front wheel support wld.	Trzymak kół przednich boczn.		
5		300169600		Rear wheel support	Trzymak kół tylnych		
6		300172200		Wheel	Koło (lewe)	air - tyre	18x9.50-8 4ply LH
6		300172200P		Wheel	Koło (lewe)	polyurethane - tyre	18x9.50-8 4ply LH
7		300174800		Wheel	Koło (prawe)	air - tyre	18x9.50-8 4ply RH
7		300174800P		Wheel	Koło (lewe)	polyurethane - tyre	18x9.50-8 4ply RH
8		300003918		Wheel depth indicator	Wskaźnik głębok. kół		
9		700TT30579		Decal with scale	Skala do regul. głębok.		
10		300169700		Wheel adj. pin compl.	Przetyczka kół kompl.		
11		300172100		Wheel adjustment tool	Dźwignia regulacji kół		
12		300004066		Tube plug	Zaślepka rury		70x70x6
13		300004237		Plate	Nakładka		
14		300316023		Lock nut	Nakrętka sam.	DIN 985	M16
15		300333067		Cotter pin	Zawleczka	DIN 11024	B48
16		300304078		Hex bolt	Śruba 6-kt	DIN 931	M16x110
19		100334015		POP rivet	Nit, zrywalny		4,8x10
20		300003917		Wheel scraper	Skrobak koła		
21		300304043		Hex bolt	Śruba 6-kt	DIN 931	M10x90
22		300316020		Lock nut	Nakrętka sam.	DIN 985	M10
23		300332027		Washer	Podkładka zw.	DIN 126	M10
24		300333065		Cotter pin	Zawleczka	DIN 11024	A71
30		300171500		Front centre wheel LH	Koło przednie środk. lewe kpl.		air - tyre
30		300353500		Front centre wheel LH	Koło przednie środk. lewe kpl.		polyurethane - tyre
31		300171400		Front centre wheel RH	Koło przednie środk. prawe kpl.		air - tyre
31		300353800		Front centre wheel RH	Koło przednie środk. prawe kpl.		polyurethane - tyre
32		300171300		Front side wheel LH	Koło przednie boczne lewe kpl.		air - tyre
32		300353300		Front side wheel LH	Koło przednie boczne lewe kpl.		polyurethane - tyre
33		300171200		Front side wheel RH	Koło przednie boczne prawe kpl.		air - tyre
33		300353400		Front side wheel RH	Koło przednie boczne prawe kpl.		polyurethane - tyre
34		300171700		Rear side wheel LH	Koło tylne boczne lewe kpl.		air - tyre
34		300353600		Rear side wheel LH	Koło tylne boczne lewe kpl.		polyurethane - tyre
35		300171600		Rear side wheel RH	Koło tylne boczne prawe kpl.		air - tyre
35		300353700		Rear side wheel RH	Koło tylne boczne prawe kpl.		polyurethane - tyre

Tab. 3

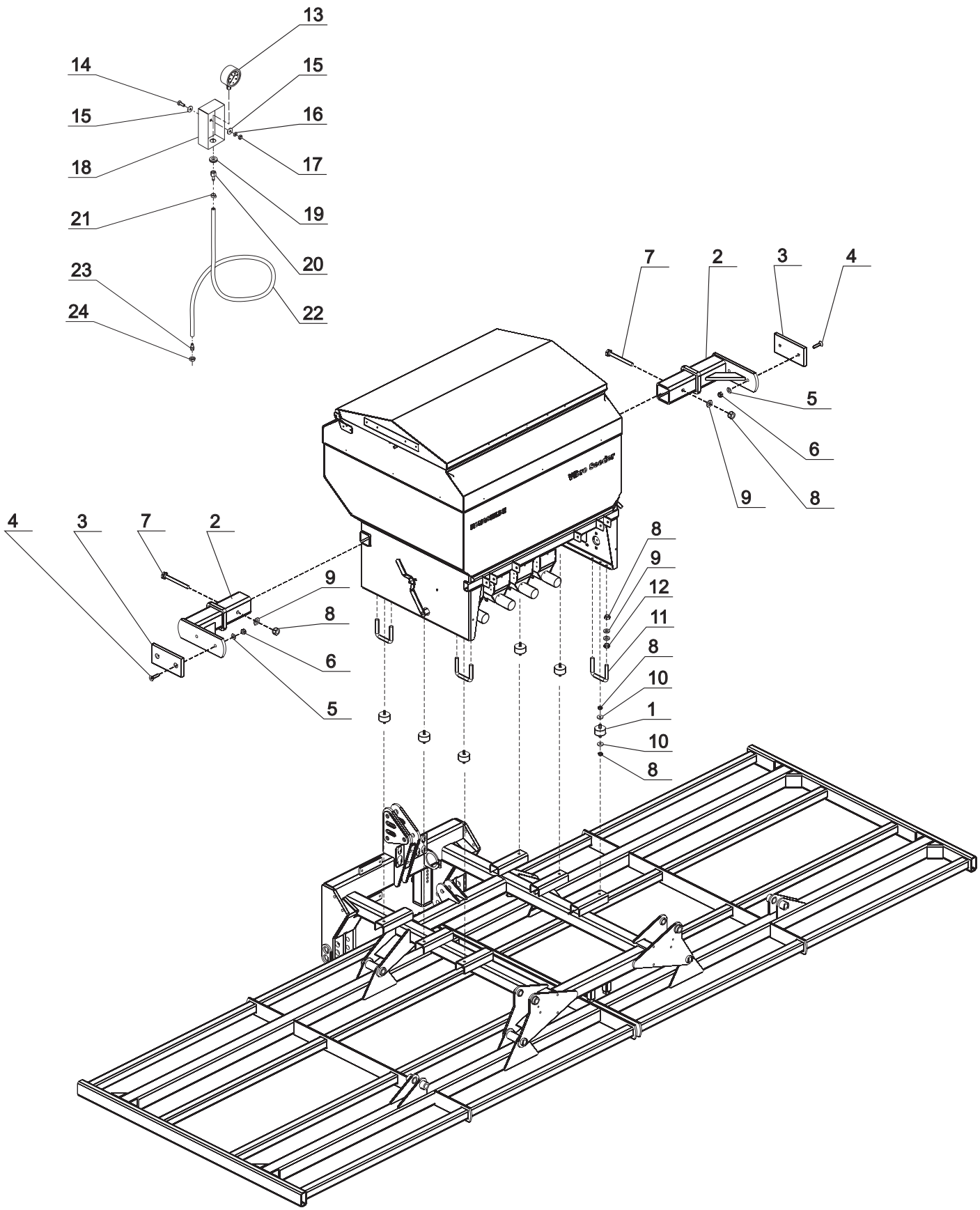
13
14
15
15
16
18
17
21
19
20
23
22
24
7
2
3
4
5
6
9
8
4
3
7
2
9
8
6
5
8
9
12
11
8
10
1
10
8

Tab. 3

Fig.	Serial no.	Part no.	Pieces	Notes				
1		300003976	6	Rubber bumper	Zderzak gumowy			
2		300171100	2	Wing stop	Zderzak skrzydeł			
3		7205303013	2	Plastic plate	Płytka plastikowa			
4		71339210350	4	Countersunk screw	Śruba stżk.	DIN 7991	M10x35 10.9	
5		300332027	4	Washer	Podkładka zw.	DIN 126	M10	
6		300316020	4	Lock nut	Nakrętka sam.	DIN 985	M10	
7		300304051	2	Hex bolt	Śruba 6-kt	DIN 931	M12x100	
8		300316021	22	Lock nut	Nakrętka sam.	DIN 985	M12	
9		300332008	18	Washer	Podkładka zw.	DIN 126	M12	
10		300332044	12	Enlarg. washer	Podkładka pow.	DIN 9021	M12	
11		7203307007	4	U-bolt	Jarzmo		M12	
12		300315003	8	Nut	Nakrętka	DIN 934	M12	
13		7000602517	1	Manometer	Manometr		0-100 bar	
14		300304152	1	Set screw	Śruba	DIN 933	M8x16	Fe/Zn5
15		300332039	2	Face plate	Podkładka	DIN 125	M8	Fe/Zn5
16		300332025	1	Spring washer	Podkładka spr.	DIN 127	M8	Fe/Zn5
17		300315019	1	Nut	Nakrętka	DIN 934	M8	Fe/Zn5
18		370003192	1	Guard	Osłona			
19		7000602783	1	Rubber lead-in	Uszczelka		12x19	
20		7000602785	1	Stub	Króciec			
21		7000602787	1	Clamp band	Opaska zaciskowa			
22		7002152083	1	Hose f.manometer	Przewód			
23		7000602524	1	Nipple pressure	Króciec		1/8”	
24		7000603009	1	Counter nut	Nakrętka		1/8” RG	

Tab. 4

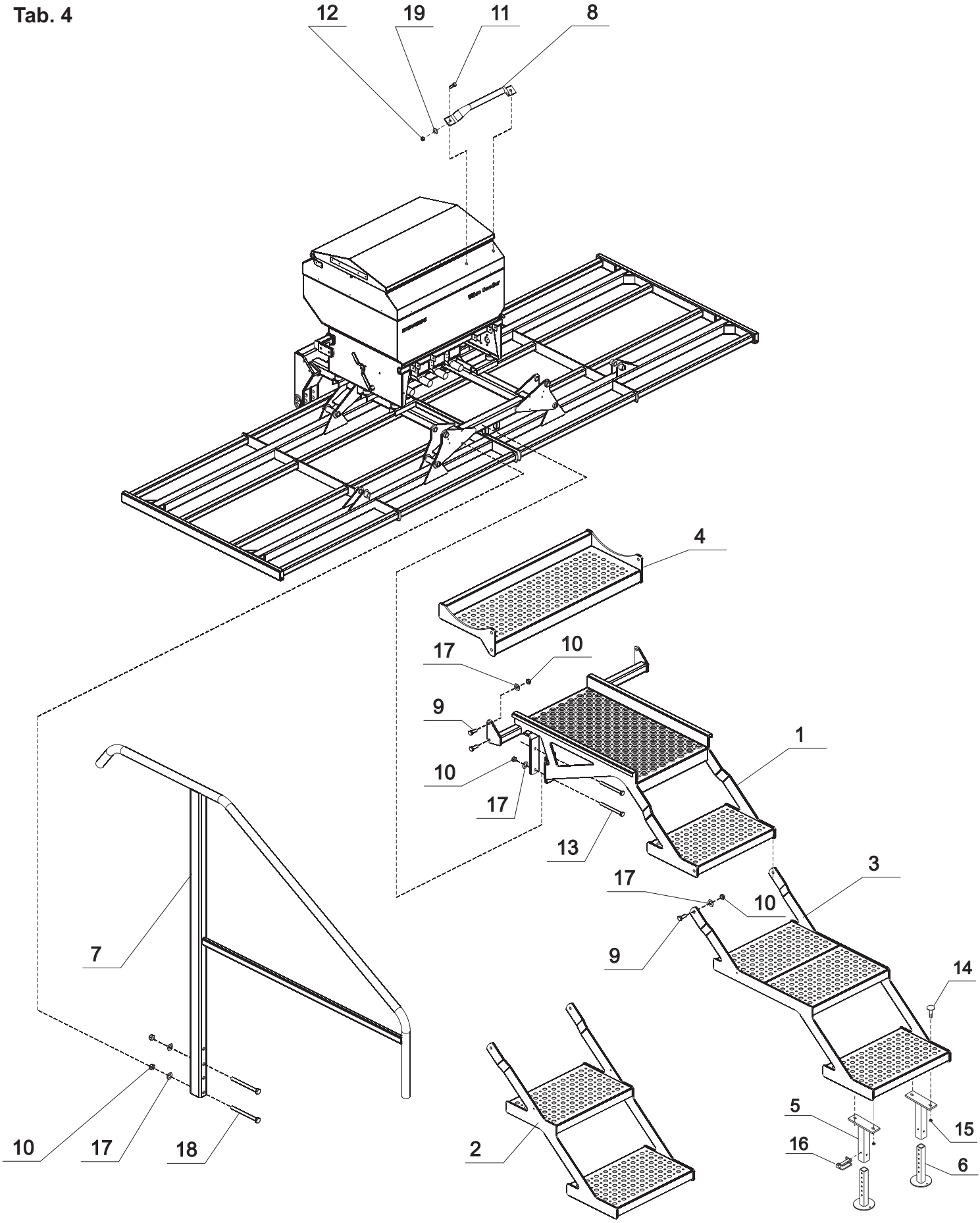

Tab. 4

Fig.	Serial no.	Part no.	Pieces	Notes			
1		300185100		Platform	Pomost		
2		300185300		Lower step	Stopień dolny pomostu		2 steps
3		300192900		Lower step	Stopień dolny pomostu		3 steps (standard)
4		300185200		Upper step	Stopień górny pomostu		
5		7002153795		Supporting base	Część zewn. Stopki		
6		7002153793		Foot	Stopka stopnia pomostu		
7		300176800		Handrail	Poręcz pomostu		
8		300004128		Handhold	Uchwyt do zbiornika		
9		300304056		Hex bolt	Śruba 6-kt	DIN 933	M12x30
10		300316021		Lock nut	Nakrętka sam.	DIN 985	M12
11		300304031		Hex bolt	Śruba 6-kt	DIN 933	M10x20
12		300316020		Lock nut	Nakrętka sam.	DIN 985	M10
13		100306110		Hex bolt	Śruba 6-kt	DIN 931	M12x140
14		300304203		Coach bolt	Śruba pods.	DIN 603	M8x30
15		300316027		Lock nut	Nakrętka sam.	DIN 985	M8
16		7000036676		Safety split pin	Zapinka na rurę kw.		40x40
17		300332008		Washer	Podkładka zw.	DIN 126	M12
18		200217544		Hex bolt	Śruba 6-kt	DIN 931	M12x95
19		300332043		Enlarg. washer	Podkładka pow.	DIN 9021	M10

Tab. 5

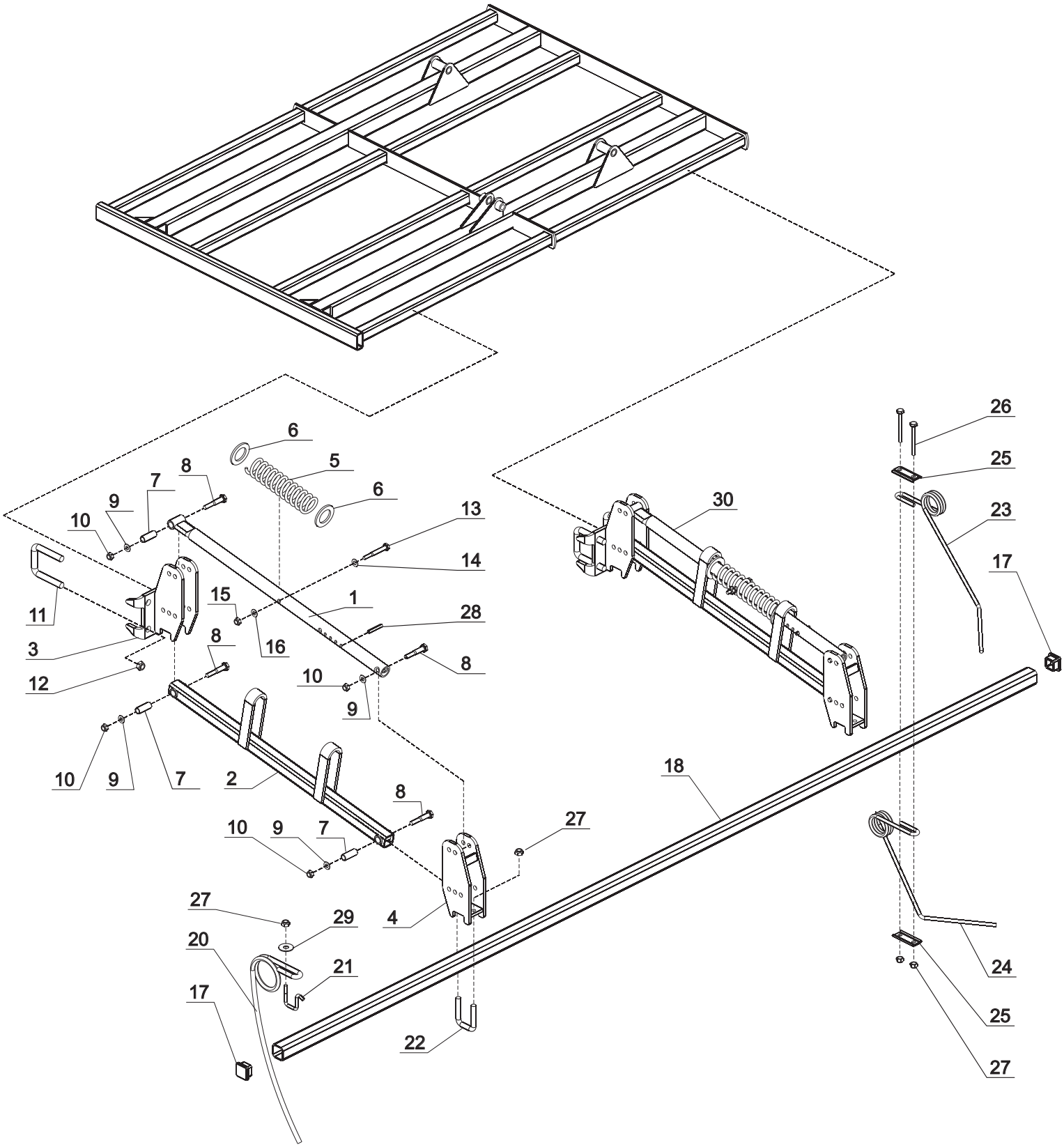
6
5
6
8
7
9
10
13
14
11
15
1
28
3
16
8
8
12
10
9
10
9
7
2
8
10
9
7
27
18
27
29
4
20
21
17
22
26
25
30
23
17
24
25
27

Tab. 5

Fig.	Serial no.	Part no.	Pieces	Notes			
1		300173900		Parallelogram upper arm	Rura górna równoległ.		
2		300174100		Parallelogram lower arm	Rura dolna równoległ.		
3		300174200		Parallel. Holder	Trzymak równoległ.		
4		300174300		Parallel. Holder	Trzymak równoległ.		
5		300064233		Spring	Sprężyna		
6		300064208		Washer	Podkładka do zagarn.		5/41/65
7		300004006		Bushing	Tulejka 17,2x2,35x45		17,2x2,35x45
8		300304066		Hex bolt	Śruba 6-kt	DIN 931	M12x80
9		300332044		Enlarg. washer	Podkładka pow.	DIN 9021	M12
10		300316021		Lock nut	Nakrętka sam.	DIN 985	M12
11		300004061		U-bolt	Jarzmo		M16 (63,5x63,5)
12		300316023		Lock nut	Nakrętka sam.	DIN 985	M16
13		300304042		Hex bolt	Śruba 6-kt	DIN 931	M10x80
14		300332043		Enlarg. washer	Podkładka pow.	DIN 9021	M10
15		300316020		Lock nut	Nakrętka sam.	DIN 985	M10
16		300323039		Spring pin	Kołek spr.	DIN 1481	8x50
17		300082634		Plug	Zaślepka rury		40x40x3
18		7002153802		Rear harrow beam	Belka zagarniacza		L=1950
18		7002153135		Rear harrow beam	Belka zagarniacza		L=2490
18		7002153136		Rear harrow beam	Belka zagarniacza		L=2940
19		300332009		Washer	Podkładka zw.	DIN 126	M16
20		7000045885		MAXFLOW tine	Ząb zagar. MAX FLOW		
21		7002151941		U-bolt	Jarzmo		M10
22		7203307005		U-bolt	Jarzmo		M12x41x65
23		300003946		Rear harrow S-tine	Ząb zagarn. - przedni		9mm - front
24		300003947		Rear harrow S-tine	Ząb zagarn. - tylny		9mm - rear
25		300004024		Tension plate for Wing	Nakładka zęba Wing Flow		
26		300304196		Hex bolt	Śruba 6-kt	DIN 933	M10x85
27		300315001		Nut	Nakrętka zw.	DIN 934	M10
28		300323027		Spring pin	Kołek spr.	DIN 1481	5x50
29		300332002		Washer	Podkładka do drewna	DIN 440	M10
30		300173800		Parallelogram assy	Równoległobok zag. Kompl.		

Tab. 6

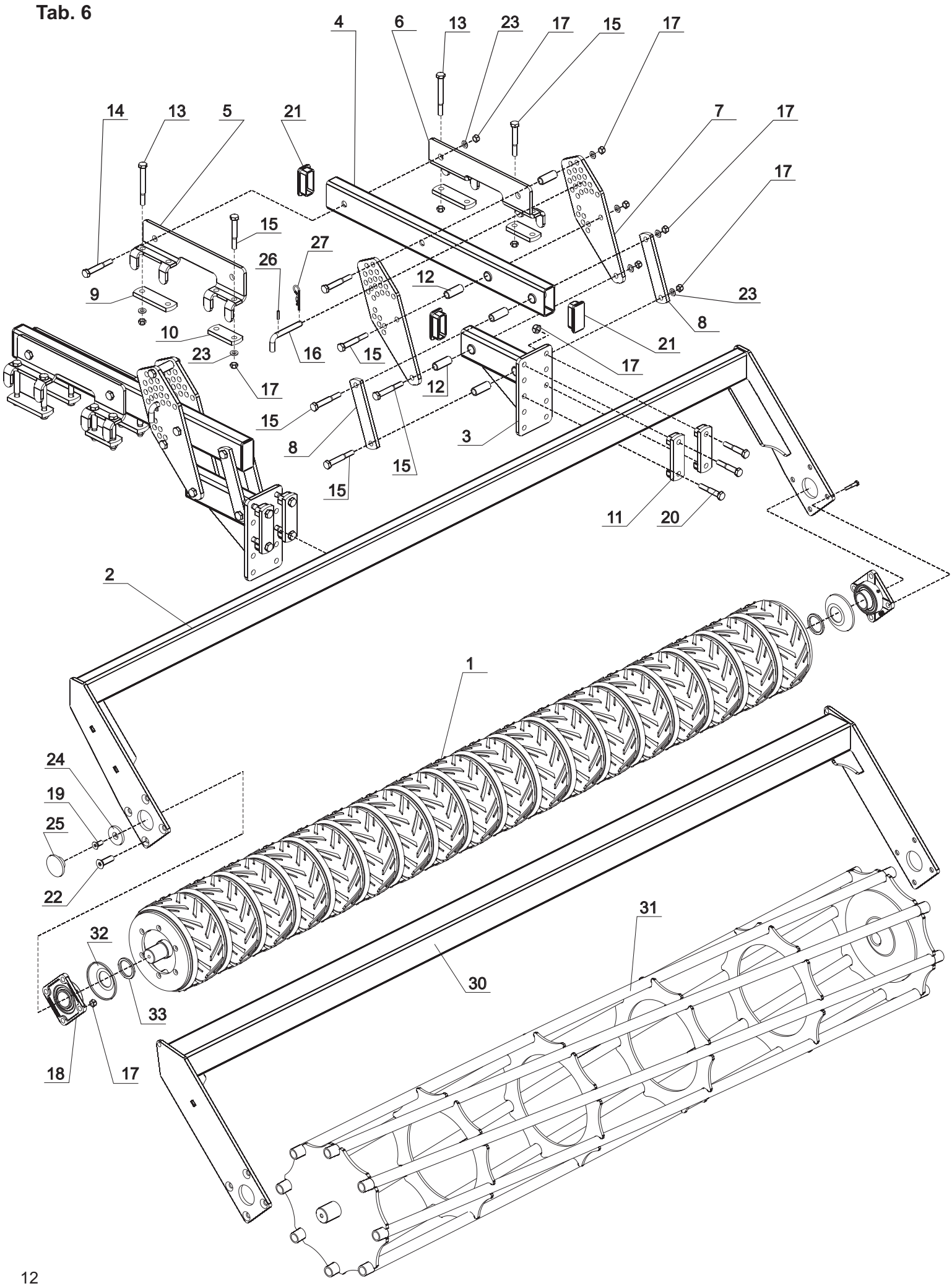
4
6
13
23
17
15
17
14
13
5
21
7
17
17
15
27
26
12
9
23
8
10
16
15
21
23
17
17
12
15
8
3
15
15
11
20
2
1
24
19
25
22
31
32
30
33
18
17

Tab. 6

Fig.	Serial no.	Part no.	Pieces	Notes			
1		300202300	2/4	Rubber roller D=310mm	Wał gumowy D=310mm		VS-400/800
1		300202400	2	Rubber roller D=310mm	Wał gumowy D=310mm		VS-500
1		300202500	2	Rubber roller D=310mm	Wał gumowy D=310mm		VS-600
2		300208500	2/4	Roller frame - rubber roller	Rama wału ugn. - wał gumowy		VS-400/800
2		300208400	2	Roller frame - rubber roller	Rama wału ugn. - wał gumowy		VS-500
2		300174700	2	Roller frame - rubber roller	Rama wału ugn. - wał gumowy		VS-600
3		300169400		Roller tube	Trzymak wału ugn.		
4		300164900		Roller arm wld.	Ramię wału ugn. spw.		
5		300003691		Fixation plate - LH	Blacha ramienia wału - lewa		
6		300003681		Fixation plate - RH	Blacha ramienia wału - prawa		
7		300003680		Adjustment plate	Blacha regulacji wału ugniat.		
8		300003686		Parallelogram bar	Płaskownik równoległ. Wału		
9		300004147		Flat holder	Nakładka		
10		300004237		Flat holder	Nakładka		
11		300202700		Flatbar wld.	Nakładka spw.		
12		71918839500		Bushing	Tulejka		25x3,6 L=62
13		300304089		Hex bolt	Śruba	DIN 931	M16x140
14		300304110		Hex bolt	Śruba	DIN 931	M20x110
15		300304078		Hex bolt	Śruba	DIN 931	M16x110
16		300003909		Adjustment pin	Sworzeń regul.		D=16mm
16+26		300169700		Adjustment pin cpl.	Sworzeń regul. Kpl.		D=16mm
17		300316023		Lock nut	Nakrętka sam.	DIN 985	M16
18		71255090521		Bearing assy	Łożysko wału		NTN UCF 210
19		71302412300		FHC bolt	Śruba stożk.	DIN 7991	M12x30 10.9
20		300304077		Hex bolt	Śruba .	DIN 931	M16x100
21		100414018		Plastic plug	Zaślepka		100x50x6
22		71339216555		FHC bolt	Śruba stożk.	DIN 7991	M16x55 10.9
23		300332009		Washer	Podkładka	DIN 126	M16
24		300005163		Washer	Podkładka		13x60x8
25		71208044500		Plastic cup	Zaślepka		GPN 300-F41
26		300323029		Spring pin	Kołek spr.	DIN1481	6x30
27		300333067		R-pin	Zawleczka “R”		B48
30		71918833803	2/4	Roller frame - cage roller	Rama wału ugn. - wał strunowy		VS-400/800
30		71918833804	2	Roller frame - cage roller	Rama wału ugn. - wał strunowy		VS-500
30		71918833801	2	Roller frame - cage roller	Rama wału ugn. - wał strunowy		VS-600
31		71918835222	2/4	Cage roller D=550mm	Wał strunowy D=550mm		VS-400/800
31		71918835227	2	Cage roller D=550mm	Wał strunowy D=550mm		VS-500
31		71918835232	2	Cage roller D=550mm	Wał strunowy D=550mm		VS-600
32		73000HF0774		Bearing cover	Osłona łożyska tłoczona		
33		73000HF0773		Distance ring	Pierścień dystansowy		51x65x6

Tab. 7

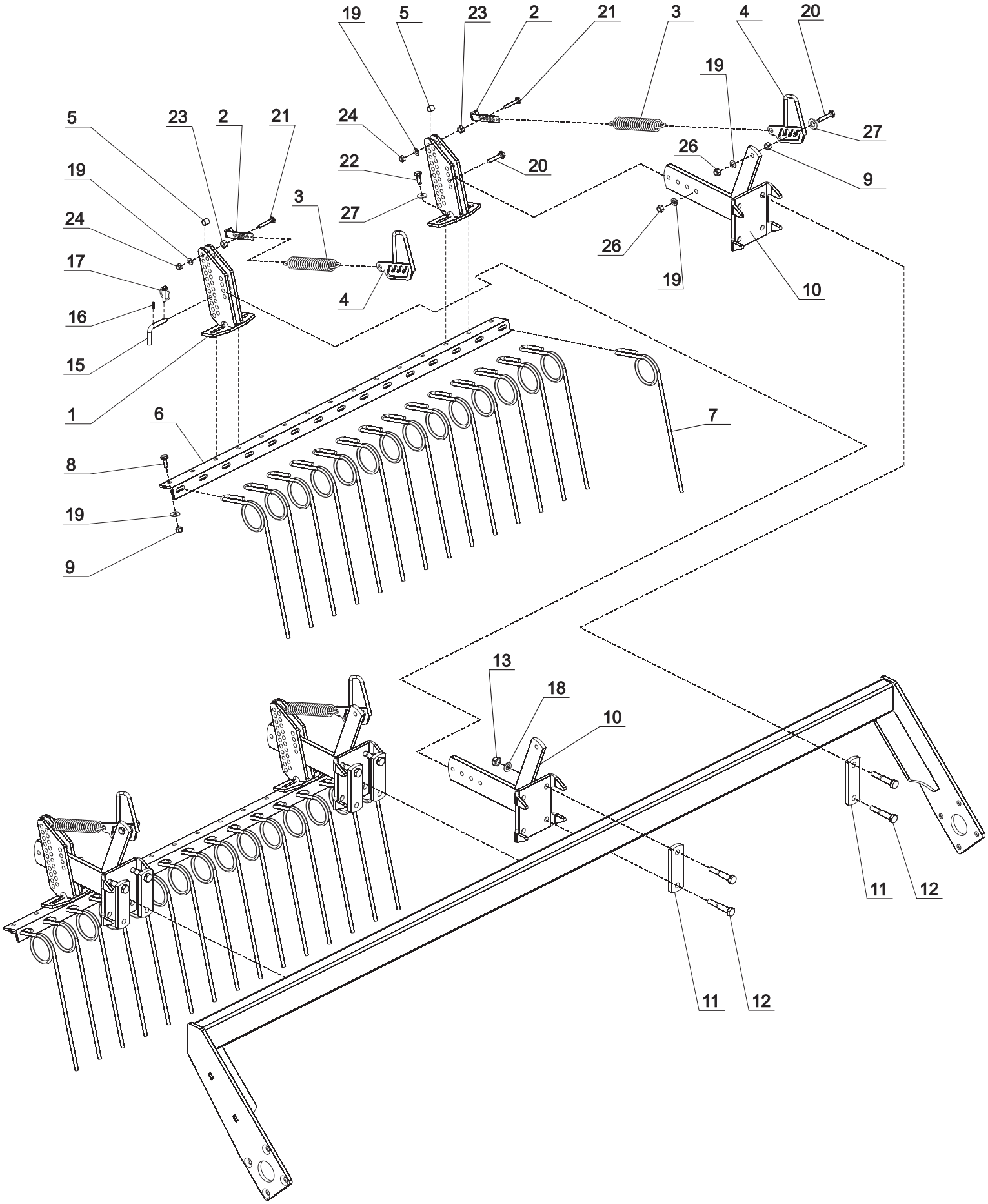
19
5
23
2
21
3
4
20
19
5
23
2
21
24
22
20
27
26
9
19
24
3
27
17
26
19
10
16
4
15
1
6
7
8
19
9
13
18
10
11
12
11
12

Tab. 7

Fig.	Serial no.	Part no.	Pieces	Notes			
1		300164700		Support	Trzymak spw.		
2		200055182		Tightening lever	Dzwignia naciągowa		
3		103000105		Spring	Sprężyna		38x5,5/24 L186
4		310150200		Handle	Rękojeżć spw.		
5		300003685		Distance bushing	Tulejka dyst.		
6		102247051		Frame	Ramka		96cm (VS-400)
6		102200024		Frame	Ramka		126cm (VS-500)
6		102200025		Frame	Ramka		146cm (VS-600)
7		102200004		Long finger tine	Ząb zagarniacza		
8		300304056		Bolt	Śruba	DIN 933	M12x30
9		300315003		Nut	Nakrętka	DIN 934	M12
10		300164800		Long finger support	Wspornik spw.		
11		300004147		Flat holder	Nakładka		
12		300304097		Bolt	Śruba 6-kt	DIN 931	M16x90
13		300316023		Lock nut	Nakrętka sam.	DIN 985	M16
14		300332009		Washer	Podkładka zw.	DIN 126	M16
15		71000184230		Pin	Przetyczka		d=12mm
16		300323022		Spring pin	Kołek spr.	DIN 1481	5x20
17		71208092010		Circlip	Zapinka		
18		300332009		Washer	Podkładka zw.	DIN 126	M16
19		7000546212		Washer	Podkłądka zw.	DIN 125	M12
20		300304062		Bolt	Śruba 6-kt	DIN 931	M12x60
21		300304040		Bolt	Śruba 6-kt	DIN 931	M10x65
22		300304058		Bolt	Śruba 6-kt	DIN 931	M12x40
23		300315001		Nut	Nakrętka	DIN 934	M10
24		300316020		Lock nut	Nakrętka sam.	DIN 985	M10
25		300332008		Washer	Podkładka zw.	DIN 126	M12
26		300316021		Lock nut	Nakrętka sam.	DIN 985	M12
27		300332044		Washer	Podkłądka pow.	DIN 9021	M12

Tab. 8

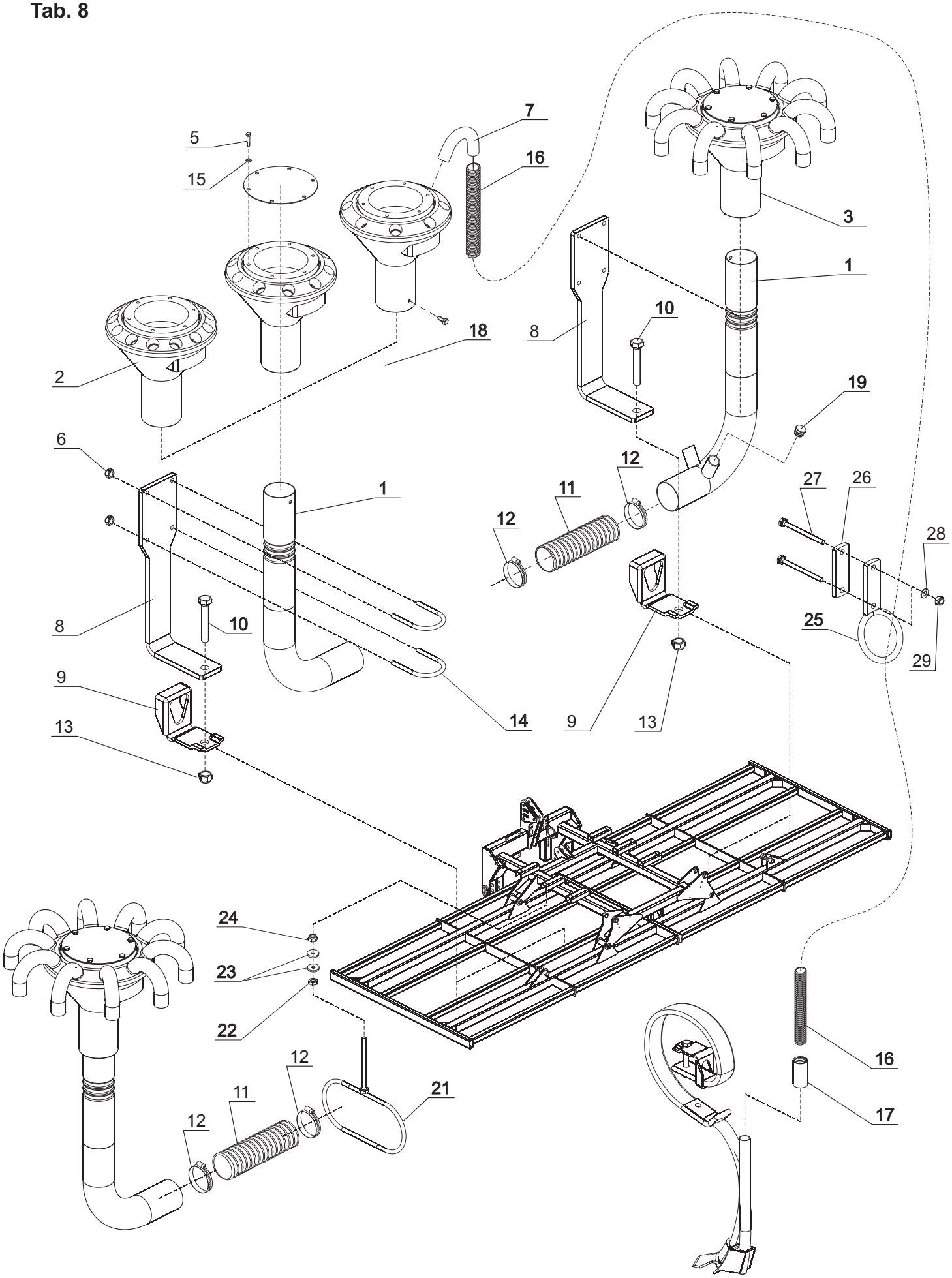
7
16
5
15
3
1
10
8
18
2
19
6
12
11
1
27
26
12
28
8
10
25
29
9
14
9
13
13
24
23
22
12
11
21
12
16
17

Tab. 8

Fig.	Serial no.	Part no.	Pieces	Notes			
1		7002156711		Tube w. return	Rura dystr. z powrotem		
2		300004067		Distributor head	Część doln. rozdzielacza		d=25 13 outlets
2		7002156478		Distributor head	Część doln. rozdzielacza		d=25 8 outlets
2		7002158530		Distributor head	Część doln. rozdzielacza		d=25 10 outlets
3		300189300		Distributor head compl.	Głowica dystrybutora kpl.		d=25 13outl.
3		7002156708		Distributor head compl.	Głowica dystrybutora kpl.		d=25 8outl.
3		7002156893		Distributor head compl.	Głowica dystrybutora kpl.		d=25 10outl.
4		7002156655		Distributor lid	Pokrywa głowicy rozdz.		
5		300304138		Hex bolt	Śruba 6-kt	DIN 933	M6x10
6		300316027		Lock nut	Nakrętka sam.	DIN 985	M8
7		7002153995		Elbow f. distr. head	Kolanko do głow. rozdz.		26x145*
8		300003932		Distributor holder	Trzymak dystrybutora		
9		101000839		Clamp	Uchwyt zęba		VTH 630 15mm
10		300304078		Hex bolt	Śruba 6-kt	DIN 931	M16x110
11		7000601883		Flex hose	Wąż elast. PU PLUS		63/73
12		7000600943		Clip	Opaska zaciskowa		58-75
13		300316021		Lock nut	Nakrętka sam.	DIN 985	M12
14		300004104		U-bolt	Jarzmo		M8 R32x60
15		300332038		Washer	Podkładka zw.	DIN 126	M6
16		7000603248		Seed hose 25 MM	Wąż elast. fi 25 PU (zwój)		d=25
17		7002153948		Collar for hose	Opaska zaciskowa		
18		300304152		Hex bolt	Śruba 6-kt	DIN 933	M8x16
19		7000602938		Plastic plug	Zaślepka		DPD 25 01
21		300257700		Hose holder	Trzymak przew. wysiew.		for 63/73
22		300315001		Nut	Nakrętka zw.	DIN 934	M10
23		300332027		Washer	Podkładka	DIN 126	M10
24		300316020		Lock nut	Nakrętka sam.	DIN 985	M10
25		73000HF0776		Hose holder	Trzymak węża		
26		300005161		Flatbar	Nakładka		
27		300304149		Hex bolt	Śruba	DIN 931	M8x95
28		300332039		Washer	Podkładka	DIN 126	M8
29		300316027		Lock nut	Nakrętka sam.	DIN 985	M8

Tab. 9

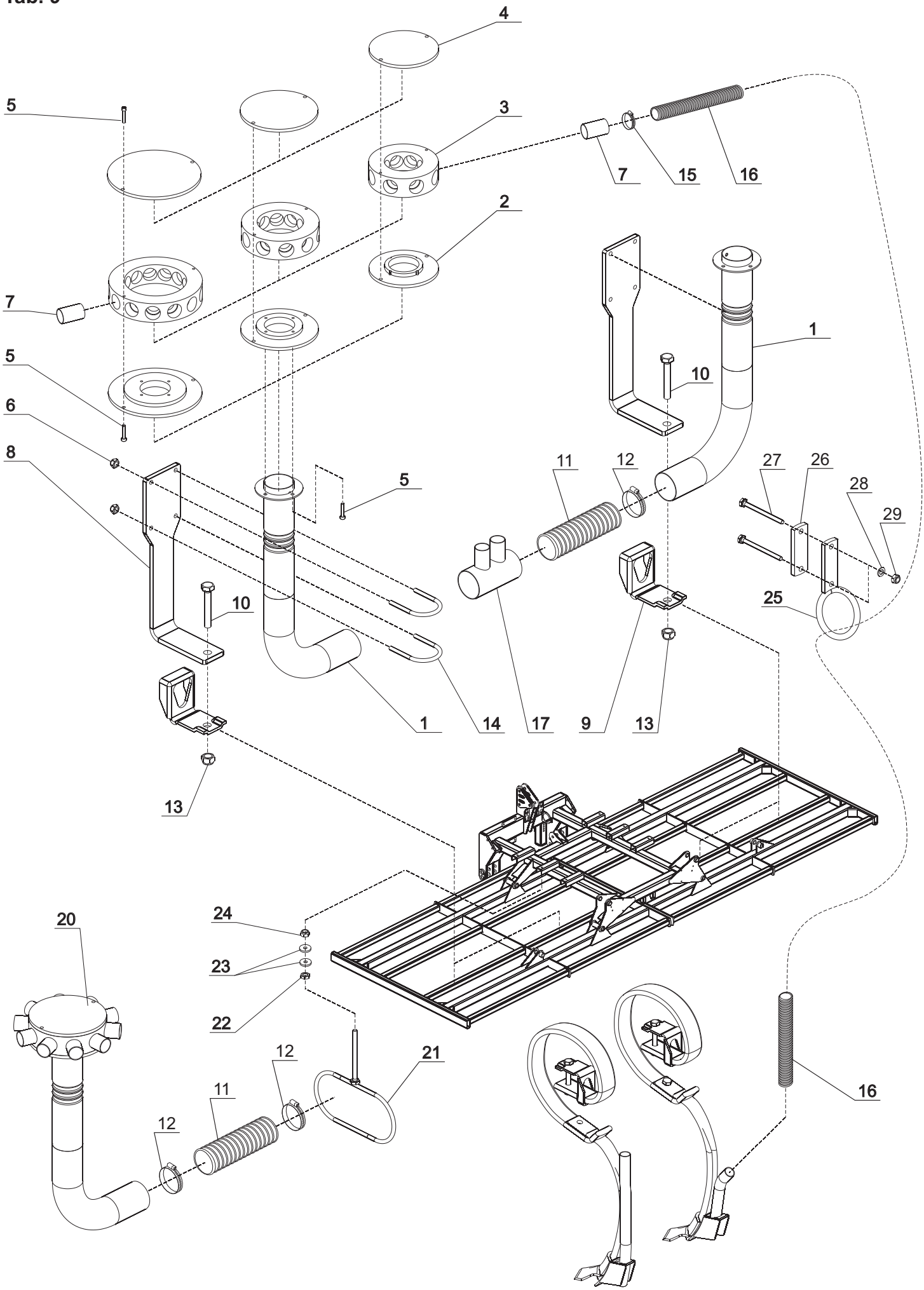
4
5
3
7
15
16
2
7
1
5
10
6
8
11
12
27
26
28
29
5
10
25
1
14
17
9
13
13
20
24
23
22
12
21
11
12
16

Tab. 9

Fig.	Serial no.	Part no.	Pieces	Notes			
1		73000HF0513		Distributor tube	Rura dystrybutora		
2		73000HF0532		Lower disc	Tarcza dolna (D=195)		13 outlets
2		73000HF0520		Lower disc	Tarcza dolna (D=145)		8 outlets
2		73000HF0526		Lower disc	Tarcza dolna (D=162)		10 outlets
3		73000HF0531		Distributor head	Głowica dystrybutora		d=32 13outl.
3		73000HF0519		Distributor head	Głowica dystrybutora		d=32 8outl.
3		73000HF0525		Distributor head	Głowica dystrybutora		d=32 10outl.
4		73000HF0533		Upper disc	Tarcza górna (D=195)		13 outlets
4		73000HF0521		Upper disc	Tarcza górna (D=145)		8 outlets
4		73000HF0527		Upper disc	Tarcza górna (D=162)		10 outlets
5		100309000		Cylinder screw	Śruba imb.	DIN 912	M6x16
6		300316027		Lock nut	Nakrętka sam.	DIN 985	M8
7		73000HF0514		Tube	Rurka nierdzewna		32x1,5
8		300003932		Distributor holder	Trzymak dystrybutora		
9		101000839		Clamp	Uchwyt zęba		VTH 630 15mm
10		300304078		Hex bolt	Śruba 6-kt	DIN 931	M16x110
11		7000601883		FLEX-HOSE	Wąż elast. PU PLUS		63/73
12		7000600943		Clip	Opaska zaciskowa		58-75
13		300316021		Lock nut	Nakrętka sam.	DIN 985	M12
14		300004104		U-bolt	Jarzmo		M8 R32x60
15		300420014		Clamp	Opaska zaciskowa		32x45
16		73000HF0506		Seed hose	Wąż wysiewny D32 FLORIDA		d=32
17		73000HF0512		Return tube	Rura powrotna		63,5/2x32mm
20		73K00HF0542		Distributor head compl.	Głowica dystrybutora kpl.		d=32 13outl.
20		73K00HF0538		Distributor head compl.	Głowica dystrybutora kpl.		d=32 8outl.
20		73K00HF0540		Distributor head compl.	Głowica dystrybutora kpl.		d=32 10outl.
21		300257700		Hose holder	Trzymak przew. wysiew.		for 63/73
22		300315001		Nut	Nakrętka zw.	DIN 934	M10
23		300332027		Washer	Podkładka	DIN 126	M10
24		300316020		Lock nut	Nakrętka sam.	DIN 985	M10
25		73000HF0776		Hose holder	Trzymak węża		
26		300005161		Flatbar	Nakładka		
27		300304149		Hex bolt	Śruba	DIN 931	M8x95
28		300332039		Washer	Podkładka	DIN 126	M8
29		300316027		Lock nut	Nakrętka sam.	DIN 985	M8

Tab.10

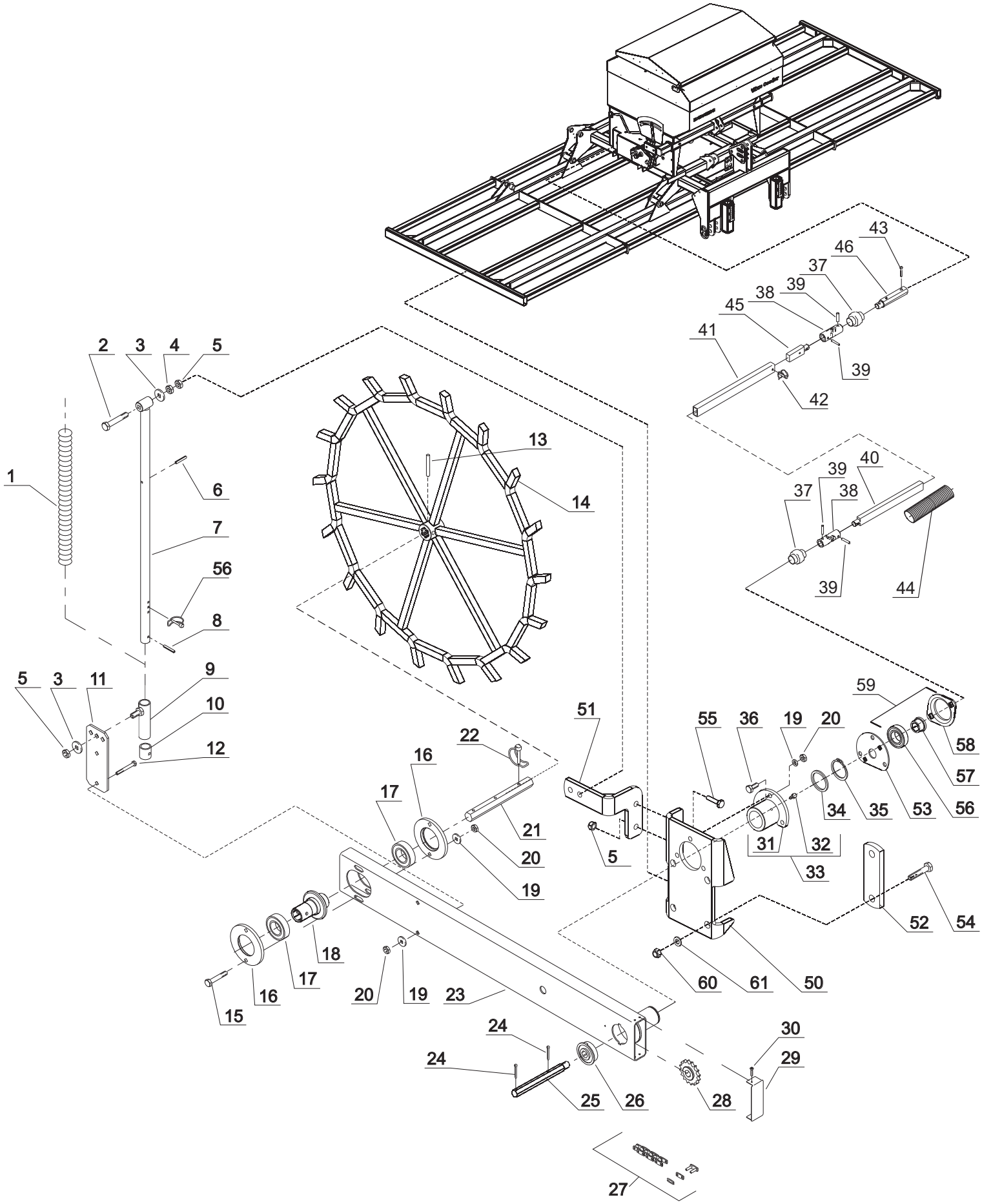
43
46
37
39
38
45
41
39
42
2
3
4
5
1
6
7
56
8
13
14
40
39
37
38
39
44
5
3
11
9
10
12
59
51
55
36
19
20
58
57
22
16
17
21
20
19
5
34
35
53
56
31
32
33
52
54
18
17
16
15
20
19
23
60
61
50
24
24
25
26
28
30
29
27

Tab. 10

Fig.	Serial no.	Part no.	Pieces	Notes			
1		7002149286		Spring	Sprężyna nacisk.		29/400/5
2		300304059		Hex bolt	Śruba 6-kt	DIN 931	M12x45
3		7000546112		Facet washer	Podkładka z fazą	DIN 125B	1/2"
4		7000544712		Counter nut	Nakrętka kontr.	DIN 439B	M12
5		300316021		Lock nut	Nakrętka sam.	DIN 985	M12
6		300323030		Spring pin	Kołek spr.	DIN 1481	6x36
7		7002150487		Inner pipe	Rura wewnętrzna		
8		300323035		Spring pin	Kołek spr.	DIN 1481	8x32
9		7002150489		Outer pipe	Rura zewnętrzna		
10		7002150754		Bush	Pierścień oporowy		
11		7002153694		Bracket	Trzymak		
12		300304040		Hex bolt	Śruba 6-kt	DIN 931	M10x65
13		300323039		Spring pin	Kołek spr.	DIN 1481	8x50
14		7002153359		Land wheel	Koło ostrogowe		
15		300304041		Hex bolt	Śruba 6-kt	DIN 931	M10x70
16		7002153337		Bearing retainer	BEARING RETAINER		
17		300401012		Ball bearing	Łożysko kulkowe		6007 2RS
18		7002153335		Chain wheel	Koło łańcuchowe		16 Z 08B-1
19		7000546110		Facet washer	Podkładka z fazą	DIN 125B	M10
20		300315001		Nut	Nakrętka zw.	DIN 934	M10
21		7002153367		Shaft	Wałek 6-kt		
22		7000602382		Circlip pin	Zapinka z kółkiem		6x35
23		7002153219		Swivel arm	Ramię wahliwe		
24		300333058		Split pin	Zawleczka, zw	DIN 94	4x25
25		300003978		Hex shaft	Wałek 6-kt		17mm
26		7002149268		Ball bearing	Łożysko kulkowe		
27		7002153382		Chain wheel	Łańcuch		08B-1x153 links
28		7002153327		Chain wheel	Koło łańcuchowe		16 Z 08B-1
29		7002155271		End plate	Zaślepka		
30		300308003		Countersunk bolt	Wkręt, łeb okr.	DIN 84	M4x16
31		7002153227		Flange with hub	Tuleja z kołnierzem 3otw.		
32		300421002		Grease nipple	Smarowniczka		M6x1 H1
33		7002154423		Flange compl.	Tuleja z kołnierzem + smarow.		
34		7000603224		Support disc	Pierścień		45X55X3
35		7000515145		Lock ring	Pierścień, os spr.	DIN 471	45x1,75
36		300304007		Cylinder screw	Śruba imb.	DIN 912	M10x25 10.
37		7000603360		Rubber below	Mieszek gumowy		
38		7002155980		Cardan joint	Ogniwo Cardana		
39		300332029		Washer	Podkładka spr.		M12
40		300004138		Axle - long	Wałek, dług.	VS-400	L=650
40		7002157313		Axle - long	Wałek, dług.	VS-500/600	L=920
41		300004137		Outer tube	Rura zewn. napędu	VS-400	L=650
41		7002157315		Outer tube	Rura zewn. napędu	VS-500	L=950
41		300003979		Outer tube	Rura zewn. napędu	VS-600	L=1500
42		7000602382		Circlip pin	Zawleczka okrągła		6x35
43		300333058		Split pin	Zawleczka, zw	DIN 94	4x25
44		200505771		Spiral hose	Wąż spiralny szary LW 32		LW 32
45		7002157278		Axle - short	Wałek, krótk.		L=81
46		7002155908		Hex shaft	Wałek 6-kt		22mm
50		300004256		Land wheel clamp	Trzymak koła ostrogowego		
51		300211200		Spring holder	Trzymak sprężyny		
52		300004147		Plate	Nakładka		
53		300004010		Bearing plate f. landwheel	Płytka moc. Łożyska		
54		300332008		Hex bolt	Śruba 6-kt	DIN 933	M16x90
55		300304057		Hex bolt	Śruba 6-kt	DIN 933	M12x35
56		300401010		Ball bearing	Łożysko		6005 2RS
57		7002148930		Hex bushing	Tulejka 6-kt		17
58		7002150392		Bearing housing	Obudowa łożyska		
59		7002150393		Bearing cpl.	Łożysko kompl.		
60		300316023		Lock nut	Nakrętka sam.	DIN 985	M16
61		300332008		Washer	Podkładka zw.	DIN 126	M12

Tab.11

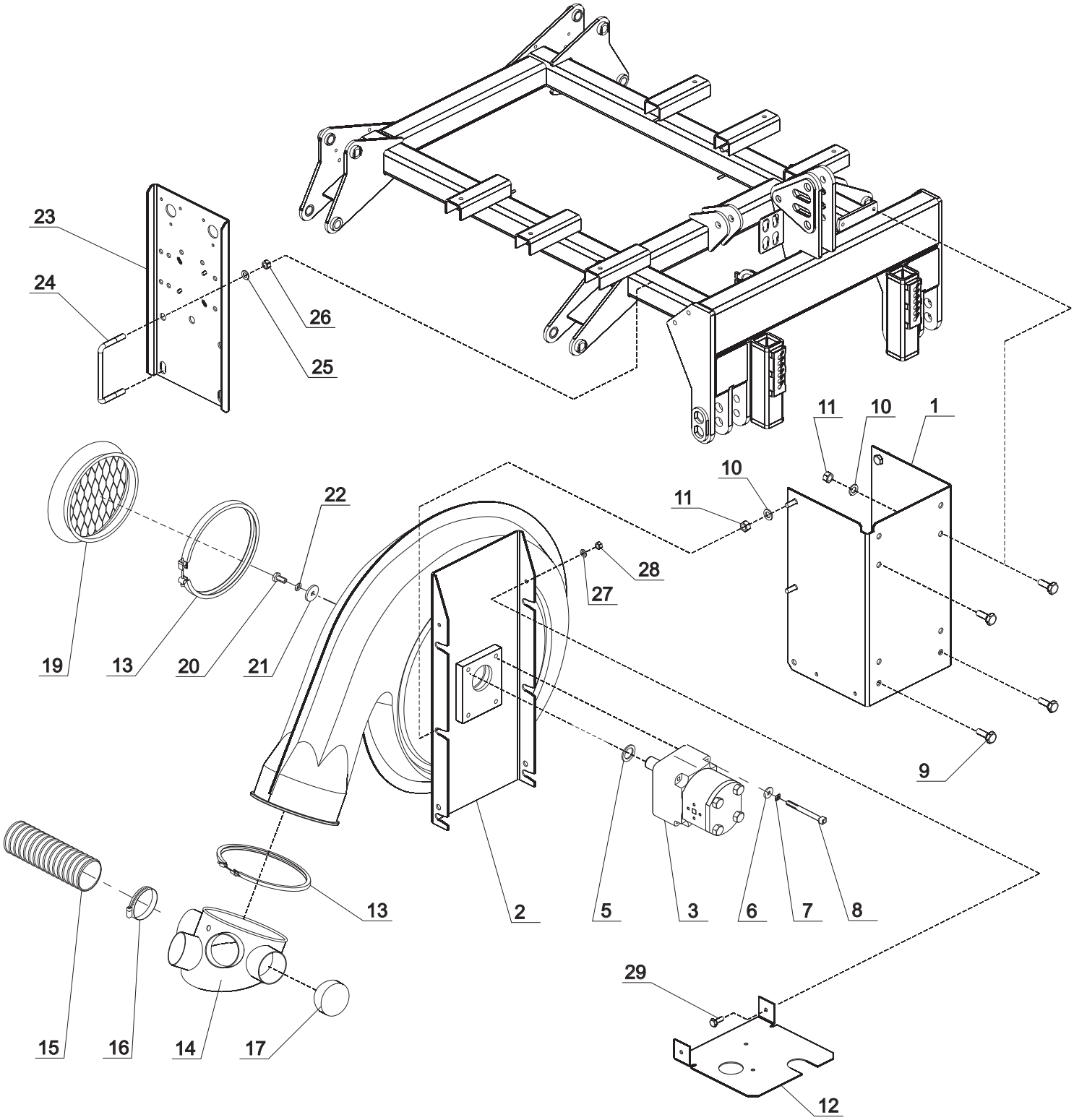
23
24
26
25
11
10
1
10
11
22
28
27
19
13
20
21
9
13
2
5
3
6
7
8
29
15
16
14
17
12

Tab. 11

Fig.	Serial no.	Part no.	Pieces	Notes			
1		7002156810		Console	Konsola wentylatora		
2		7002156698		Blower w. console	Wentylator z trzymakiem		
3		370006278		Hydraulic motor 6,4	Silnik hydr. zębaty 6,4		
5		370006239		Washer	Podkładka		24X34X2
6		300332039		Washer	Podkładka zw.	DIN 126	M8
7		300332025		Spring washer	Podkładka spr.	DIN 127B	M8
8		7000602972		Cylinder screw	Śruba imb.	DIN 912	M8x90
9		300304034		Hex bolt	Śruba 6-kt	DIN 933	M10x30
10		7000546110		Facet washer	Podkładka z fazą	DIN 125B	M10
11		300316020		Lock nut	Nakrętka sam.	DIN 985	M10
12		7002156812		Upper guard	Osłona górna		
13		7009603601		Clamp	Zacisk		180
14		7002157980		Air devider - 4 outl.	Rozdzielacz powietrza		
15		7000601883		FLEX-HOSE	Wąż elast. PU PLUS		63/73
16		7000600943		CLIP	Opaska zaciskowa		58-75
17		7000603159		Plastic plug	Zaślepka		63,5
19		7002152097		Grating	Kratka wentylatora		
20		300304155		Hex bolt	Śruba 6-kt	DIN 933	M8x25
21		7002156199		Washer	Podkładka fi 39/fi 8/6		D39
22		300332025		Spring washer	Podkładka spr.	DIN 127B	M8
23		300004107		Fixation plate	Blacha do mocow. hydr.+elektr.		
24		7203307007		U-bolt	Jarzmo		M12x101x125
25		300332008		Washer	Podkładka zw.	DIN 126	M12
26		300316021		Lock nut	Nakrętka sam.	DIN 985	M12
27		300332052		Washer	Podkładka pow.	DIN 9021	M6
28		300315018		Lock nut	Nakrętka sam.	DIN 985	M8
29		300304139		Hex bolt	Śruba 6-kt	DIN 933	M6x16

Tab. 12

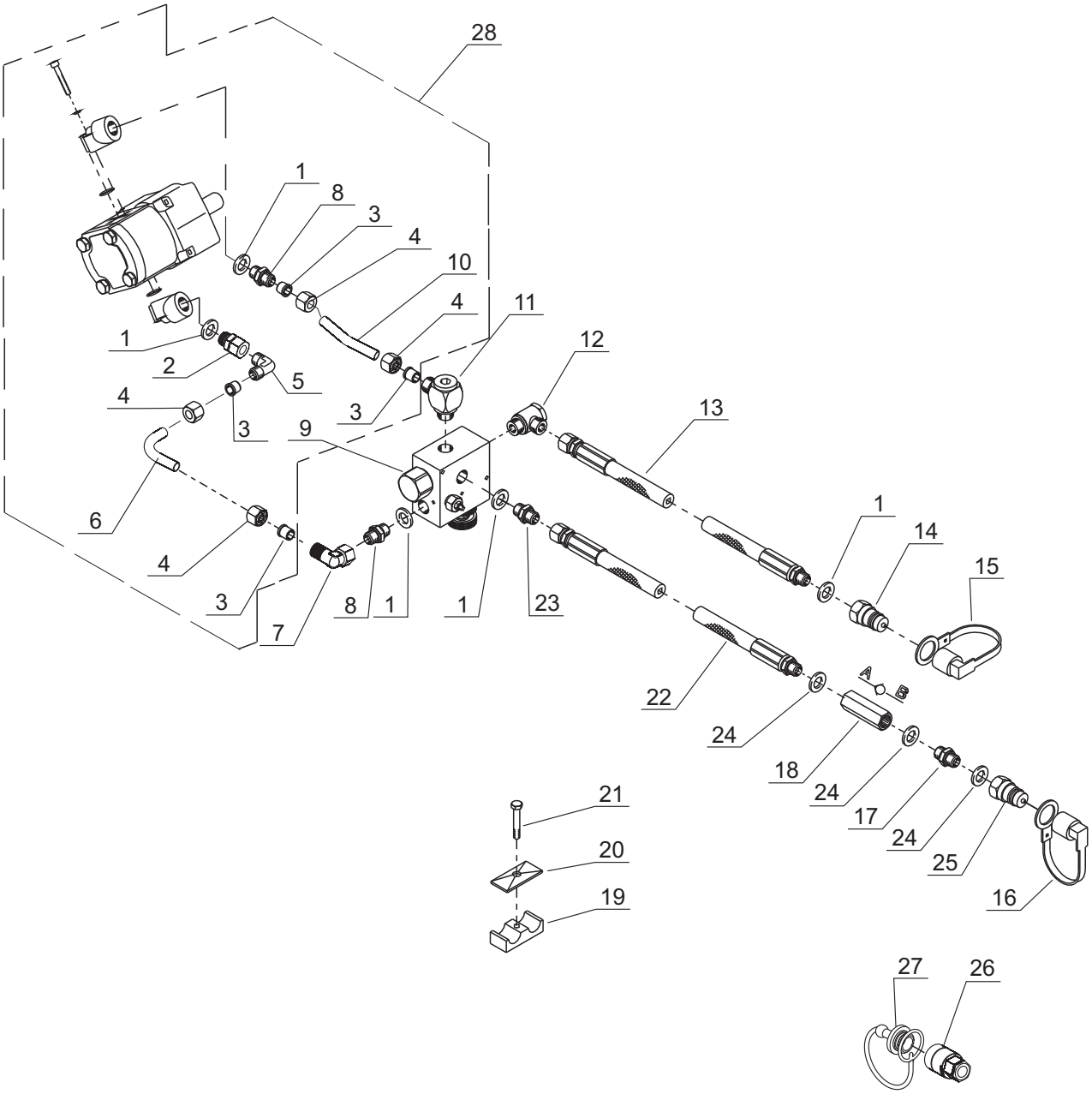
28
1
8
3
4
10
4
11
1
2
5
4
3
3
9
12
13
6
4
3
7
8
1
1
23
1
14
15
22
A
B
24
18
24
17
24
25
16
21
20
19
27
26

Tab. 12

Fig.	Serial no.	Part no.	Pieces	Notes			
1		7000406130	5	Sealing Bonded Seal	Podkładka	Pakning bonded seal	PP45-D
2		7009603552	1	Nipple	Łącznik	Indskruning m. skaft	Ř 15x1/2”
3		7000405830	6	Olive-ring	Łącznik	Skćrering	D15-L
4		7000405842	6	Sleeve	Nakrętka	Omlřber	M15-L
5		7000405815	1	Screwed connection	Kolanko	Forskruning	V15-L u/Md
6		370006233	1	Hydraulic tube	Przewód hydr.	Hydraulikrřr	90 deg.
7		7009603553	1	Angle adjustable	Kolanko	Vinkel stilbar	Ř 15
8		7000405758	2	Screwed connection	Łącznik	Forskruning	GA15-LR u/Md
9		7009603546	1	Sowing rate adjusting valve	Regulator	Mćngderegguleringsventil	
10		370006234	1	Hydraulic tube	Wąż hydr.	Hydraulikrřr	165 deg.
11		7009603550	1	Banjo throttle free	Kolanko	Banjo drosselfri	Ř 15x1/2”
12		7009603551	1	Banjo	Kolanko	Banjo	Ř 15x1/2”
13		7002156829	1	Hydraulic hose	Wąż hydr.	Hydraulikslange	1/2”X2700
14		7000404140	2	Quick coupling male	Łącznik	Lynkobling	1/2”RG E402
15		7000600399	1	Dust cap f. male	Zaślepka	Beskyttelseshćtte	1/2” rřd
16		7009603738	1	Dust cap f. male	Zaślepka	Beskyttelseshćtte	3/4” red
17		7000602988	1	Hexagon nipple	Łącznik	Brystnippel	3/4”X3/4”
18		7009603734	1	Non-return valve	Zawór	Kontraventil	CA19
19		7009603541	1	Tube holder pair	Trzymak dolny	Rřrholder	22 mm
20		7009603543	1	Top plate	Pokrywa	Topplade	
21		300304159	1	Steel bolt	Śruba	Stĺlbolt	M8x45
22		7002158275	1	Hydraulic hose	Wąż hydr.	Hydraulikslange	3/4”x2600
23		7000600450	1	Hexagon nipple	Łącznik	Brystnippel	3/4”X1/2”
24		7000600407	3	Sealing Bonded Seal	Podkładka	Pakning bonded seal	Pp45
25		7009603735	1	Quick coupling male	Łącznik	Lynkobling	3/4”x3/4”
26		7009603736	1	Quick coupling female	Łącznik	Lynkobling	3/4”x3/4”
27		7009603737	1	Dust cap f. female	Zaślepka	Beskyttelseshćtte	3/4” red
28		370281900	1	Hydraulic motor set	Silnik hydr. zest.		

Tab. 13

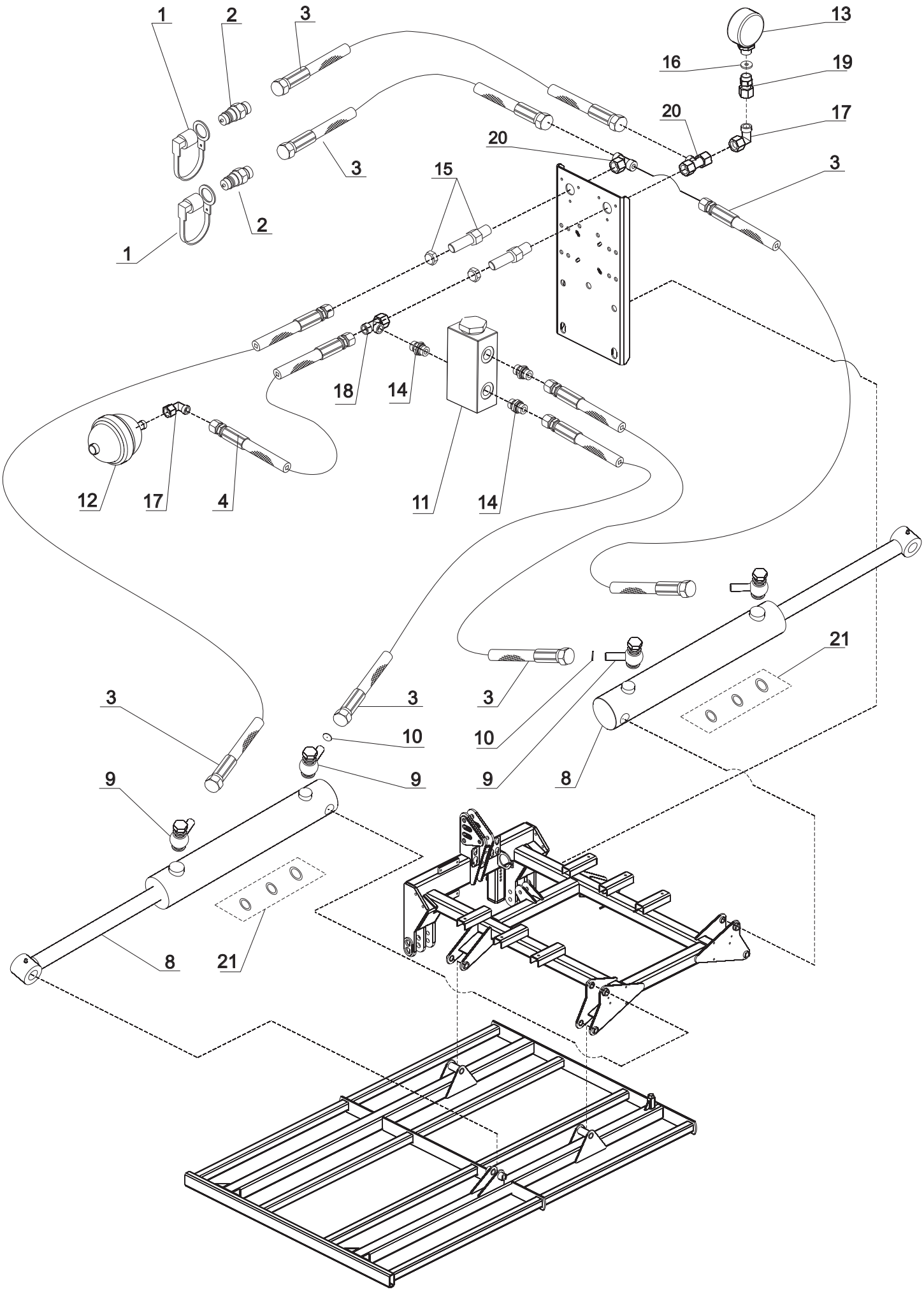
1
2
3
13
16
19
20
17
20
3
15
3
2
1
18
14
12
17
4
11
14
21
3
3
3
10
10
9
9
9
8
9
8
21

Tab. 13

Fig.	Serial no.	Part no.	Pieces	Notes		
1		7000600399		Dust cap	Zaślepka szybkozłącza	1/2"
2		7210000125		Quick coupling	Szybkozłącze hydr.	XFV NW 10 HL
3		7210000134		Hydr hose PHD 210	Wąż hydr. PHD 210	2100mm
4		7210000104		Hydr hose PHD 210	Wąż hydr. PHD 210	500mm
8		71918842101		Hydr. Cylinder	Siłownik hydr.	D40-80-400/610
9		7000405785		Screwed connection	Złączka nastawna	
10		7203310007		Flow limiter	Kryza	0,8mm
11		7210000135		Divider valve	Rozdzielacz hydr.	VDRF 05-001
12		372003461		Acumulator	Akumulator	
13		372003463		Manometer	Manometr	MA63-250 1/4”
14		71202079060		Connector	Złączka	XVR NW 10HL 3/8"
15		71202079340		Connector	Złączka	M18x1,5
16		372003564		Washer	Podkładka	
17		300000867		L-piece	Złączka kolanowa	XVEWO NW 10 HL
18		7210000105		T-piece	Trójnik hydr.	XT NW 10 HL
19		300004135		Coupling	Przyłącze proste	M18x1,5-1/4”
20		7210000165		T-piece	Trójnik	ELS-D 12 L
21		71202081299		Seal kit	Zestaw uszczelnień	

Tab. 14

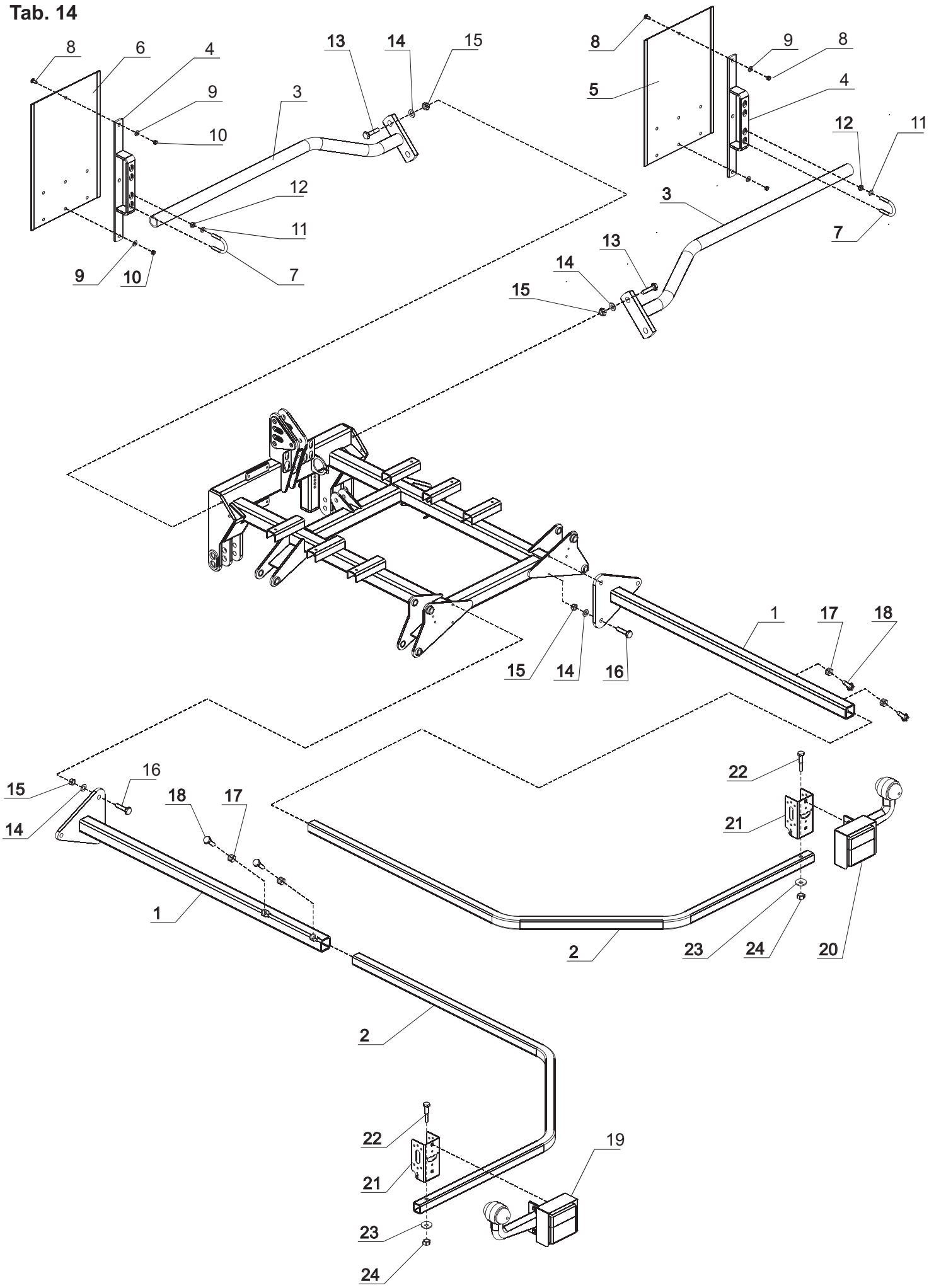
8
6
4
9
10
3
13
14
15
12
11
7
9
10
8
9
8
5
4
12
11
3
7
13
14
15
1
17
18
15
14
16
15
16
14
18
17
1
22
21
2
23
24
20
2
22
21
19
23
24

Tab. 14

Fig.	Serial no.	Part no.	Pieces	Notes			
1		300190100		Rear light support	Wspornik świateł		
2		300004133		Rear light inner tube	Rura wewnętrzna		
3		300218600		Front light support	Wspornik świateł przednich		VS500+VS600
3		300174500		Front light support	Wspornik świateł przednich		VS400
4		310151600		Plate holder	Trzymak tablicy spaw.		
5		300167800		Sign plate	Tablica 282x423 prawa		RH
6		300167700		Sign plate	Tablica 282x423 lewa		LH
7		300004240		U-bolt	Jarzmo		M8
8		100311000		Coach bolt	Śruba pods.	DIN 603	M6x15
9		300332039		Washer	Podkładka zw.	DIN 126	M8
10		300316026		Lock nut	Nakrętka sam.	DIN 985	M6
11		300332054		Enlarg. washer	Podkładka pow.	DIN 9021	M8
12		300316027		Lock nut	Nakrętka sam.	DIN 985	M8
13		300304059		Hex bolt	Śruba 6-kt	DIN 931	M12x45
14		300332008		Washer	Podkładka zw.	DIN 126	M12
15		300316021		Lock nut	Nakrętka sam.	DIN 985	M12
16		300304059		Hex bolt	Śruba 6-kt	DIN 931	M12x45
17		300315003		Nut	Nakrętka zw.	DIN 934	M12
18		300304057		Hex bolt	Śruba 6-kt	DIN 933	M12x35
19		300168600		Lamp	Lampa lewa kpl.		LH
20		300168700		Lamp	Lampa prawa kpl.		RH
21		300167500		Holder	Trzymak kpl.		
22		100306034		Hex bolt	Śruba 6-kt	DIN 931	10x50
23		300332043		Enlarg. washer	Podkładka pow.	DIN 9021	M10
24		300316020		Lock nut	Nakrętka sam.	DIN 985	M10

Tab. 16

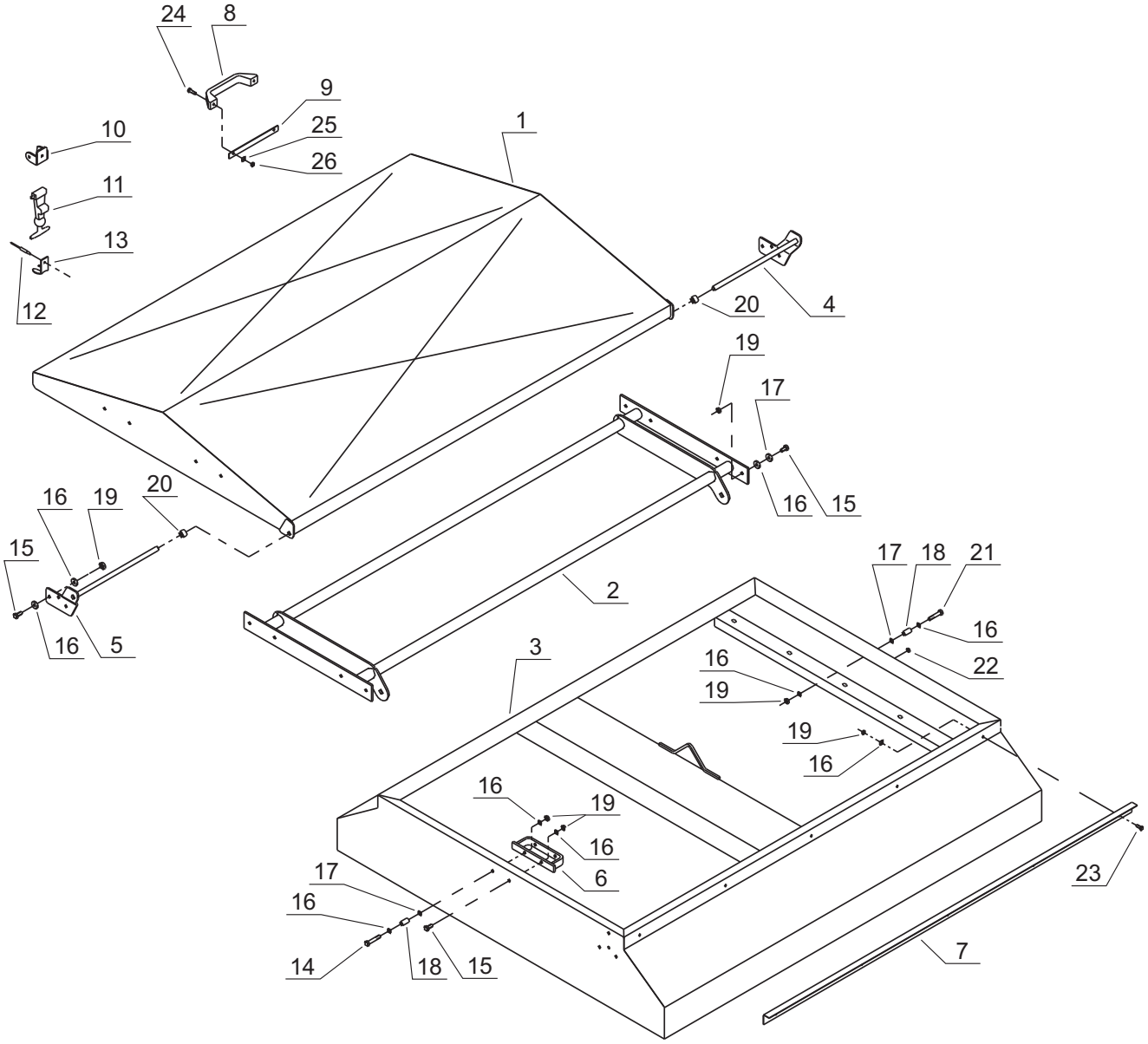
24
8
9
25
26
10
11
13
12
1
20
4
19
17
16
15
16
19
20
15
16
5
2
17
18
21
16
22
3
16
19
19
16
16
19
16
6
17
16
14
18
15
23
7

Tab. 16

Fig.	Serial no.	Part no.	Pieces	Notes				
1		7002157456	1	Lid	Wieko	LÍg		
2		7002157458	1	Frame for lid	Rama wieka	Ramme for lÍg		
3		7002157440	1	Extension for lid	Część górna	Opbygning for lÍg		1100
3		7002157510	1	Extension for lid	Część górna	Opbygning for lÍg		1700
4		7002152603	1	Retainer for lid, left	Zawias lewy	Holder for lÍg,venstre		
5		7002152602	1	Retainer for lid, right	Zawias prawy	Holder for lÍg,hřjre		
6		7002157490	2	Retainer	Trzymak	Holder		
7		7002157448	2	L-piece	Kątownik	Vinkelstykke		
8		7000602194	2	Handle	Rączka	HÍndgreb		30x170 mm
9		7002152489	2	Clamp	Płytka	Spćndestykke		
10		7000356316	1	Retainer for rubber strap	Zawias górny	Holder for gummistrop		
11		7000356315	1	Rubber strap w. split bolt	Naciąg gumowy	Gummistrop med splitbolt		
12		7000556840	3	Pop rivet	Nit	Popnitte		Ř 4,0x10
13		7000356310	1	Helmet retainer f.	Trzymak dolny	Hjelmholder		RH1B
14		300304159	4	Steel bolt	Śruba	StÍlbolt		M8x45 FZB
15		300304152	6	Set screw	Śruba	Sćtskrue		M8x16 FZB
16		300330039	10	Face plate	Podkładka	Planskive		M8 FZB
17		300332025	2	Spring washer	Podkładka spr.	Fjederskive		M8 FZB
18		7002157495	4	Bush	Tulejka	Břsning		
19		300315018	4	Nut	Nakrętka	Mřtrik	DIN934-8	M8 FZB
20		7002157496	2	Bush	Tulejka	Břsning		
21		300304158	1	Steel bolt	Śruba	StÍlbolt		M8x40 FZB
22		7000602322	1	Cover plug	Zaślepka	Afdćkningsprop		Ř 14/9
23		7000600160	1	Handybolt, std.	Wkręt	Handybolt		1/4"x1/2"
24		300304140	4	Set screw	Śruba	Sćtskrue		M6x25 FZB
25		300332028	4	Face plate	Podkładka	Planskive		M6 FZB
26		300316026	4	Self locking nut	Nakrętka sam.	LÍsemřrik	DIN985	M6 FZB

Tab. 16

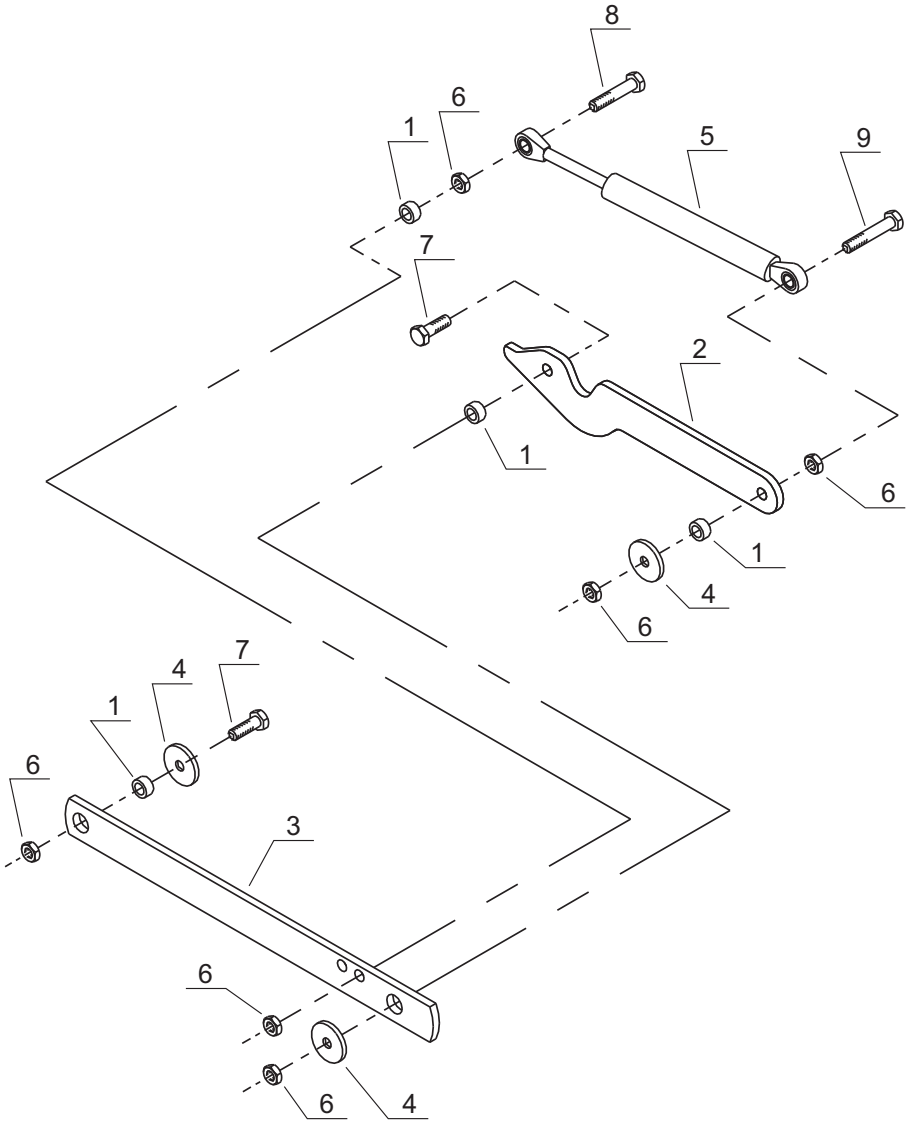

Tab. 16

Fig.	Serial no.	Part no.	Pieces	Notes				
1		7002149922	2	Bush	Tulejka	Břsning		Ř14x9x7
2		7002157219	1	Hinge	Ramię	Hćngsel		
3		7002157220	1	Bar	Ramię	Stang		
4		7000029503	3	Washer	Podkładka	Skive		Ř9xŘ32x3
5		7000043401	1	Gas spring	Cylinder pneum.	Gasfjeder		SUSPA
6		300315018	4	Nut	Nakrętka	Mřtrik	DIN934-8	M8 FZB
7		300304155	2	Set screw	Śruba	Sćtskrue		M8x25 FZB
8		300304158	1	Set screw	Śruba	Sćtskrue		M8x40 FZB
9		300304159	1	Set screw	Śruba	Sćtskrue		M8x45 FZB

Tab. 17

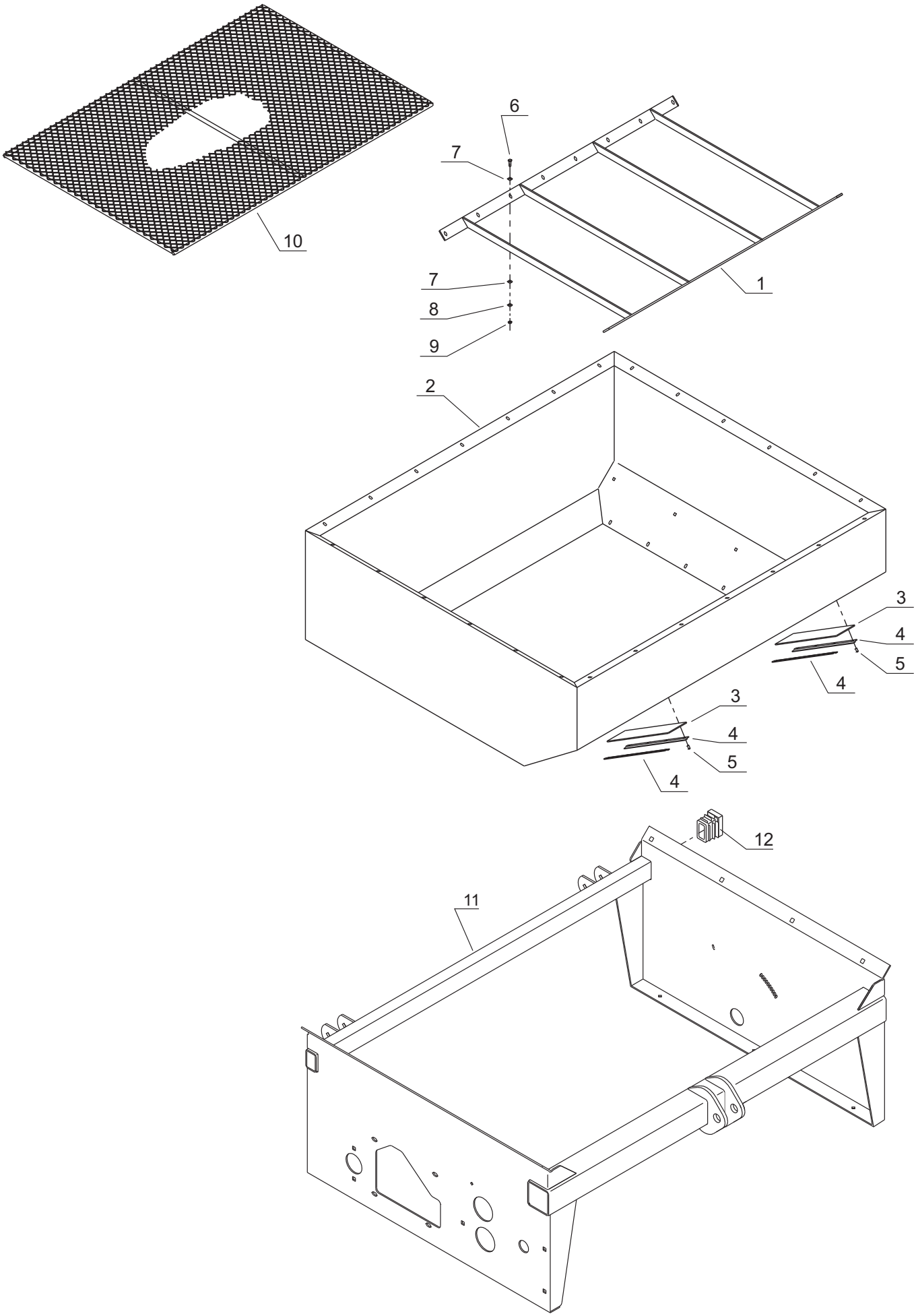

Tab. 17

Fig.	Serial no.	Part no.	Pieces	Notes				
1		7002152389	1	Grating for seed hopper	Rama sita	Rist for sĺkasse		
2		7002157436	1	Box top (slim)	Zbiornik	Kasse top (smal)		
3		7002156170	2	Inspection glass	Okno	Skueglas		
4		7002156171	4	Rail	Trzymak	Skinne		
5		7000602201	4	Pop rivet	Nit	Popnitte		alu Ř4x7
6		300304135	16	Set screw	Śruba	Sćtskrue		M6x20 A.2
7		300332038	32	Washer	Podkładka	Skive	DIN125	A-A.2 M6
8		300332020	32	Spring washer	Podkładka spr.	Fjederskive		M6 A.2
9		300315017	32	Nut	Nakrętka	Mřtrik		M6 A.2
10		7002157688	1	Sieve	Sito	Sold		1130x750
11		370128600	1	Frame	Rama	Ramme		
12		7000601564	2	Plastic stopper	Zaślepka	Plastprop		60x40x2,9

Tab. 18

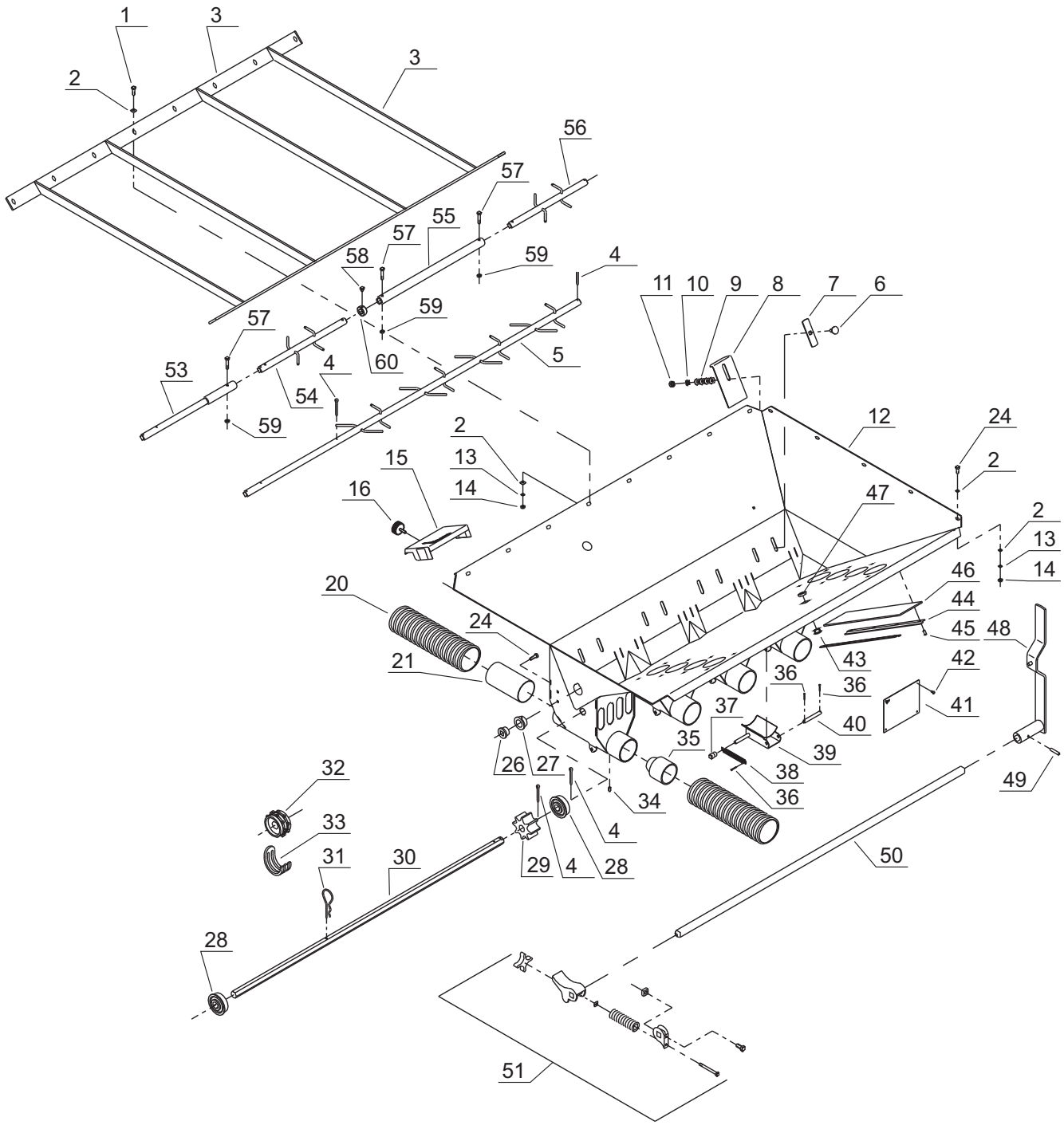
1
3
2
3
56
57
55
57
58
59
4
11
10
9
8
7
6
57
59
53
4
60
5
54
59
12
24
2
2
15
13
14
16
47
2
13
14
46
44
45
48
20
24
21
43
42
36
36
41
37
40
35
39
26
27
38
32
36
34
49
33
4
31
30
29
4
28
50
28
51

Tab. 18

Fig.	Serial no.	Part no.	Pieces	Notes				
1		300304135	28	Set screw	Śruba	Sćtskrue		M6x20 A.2
2		300332038	32	Washer	Podkładka	Skive	DIN 125	A-A.2 M6
3		7002152389	1	Grating f. seed hopper	Rama	Rist f.sĺkasse		
4		300333058	1	Split pin	Zawleczka	Split	DIN94	Ř 4,5x25
5		7002156546	1	Agitator shaft	Mieszadło	Řřreaksel		
6		300304190	8	Carriage bolt	Śruba pods.	Brćddebolt		M8x20 A.2
7		7002153909	8	Cover plate	Osłona	Dćkplade		
8		7002153849	4	Shutter	Zastawka	Skod		
9		7000603376	4	Disc spring	Sprężyna	Tallerkenfjeder		16,0x8,2x0,8
10		300332039	4	Washer	Podkładka	Skive	DIN 125	A-A.2 M8
11		300316027	4	Self locking nut	Nakrętka sam.	Lĺsemřtrik	DIN985	M8 A.2
12		7002155576	1	Bottom f. seed housing	Dno zbiornika	Bund f.sahus		2 outlets
12		7002155578	1	Bottom f. seed housing	Dno zbiornika	Bund f.sahus		4 outlets
13		300332020	28	Spring washer	Podkładka spr.	Fjederskive		M6 A.2
14		300315017	28	Nut	Nakrętka	Mřtrik		M6 A.2
15		7002153944	4	Guard f. seed housing	Osłona	Skćrm f.sĺhus		
16		7002157374	4	Thumb screw	Nakrętka	Fingerskrue		
20		7000601883	4	Flex hose	Rura transport.	Flexslange		Ř 63/Ř 73
21		7002153915	4	Nozzle f. seed housing	Dysza	Dyse f.sahus		
24		300304139	2	Set screw	Śruba	Sćtskrue		M6x16 A.2
26		7000110210	1	Bush	Tulejka	Břsning		16/22 x16-28x4
27		7000025095	1	Bearing	Łożysko	Leje		
28		7002149268	2	Ball bearing, complete	Łożysko,kpl	Kugleleje,kpl		
29		7002156398	12	Seed wheel w. hexagon	Kółko wysiewne	Sĺhjul m.sekskant		
30		7002156544	1	Sowing shaft	Wałek wysiewny	Sĺsksel		
31		7000037178	1	R-clip w. large eye	Zawleczka	Fingersplit m..stort řje		
32		7000025839	12	Seed wheel	Kółko wysiewne	Sĺhjul		
33		7000032072	12	Fine seed finger	Palec	Frřsĺfinger		
34		7000521206	4	Allen screw	Wkręt	Unbracoskrue		M6x6 MSP
35		7002152049	4	Dazzle f. dosing unit	Dysza	Blćnde f.doseringsenhed		
36		7000547120	8	Split pin	Zawleczka	Split	DIN94	Ř 2,5x20
37		7000603221	4	Ferrule	Zatyczka	Dupsko		Ř 8x17
38		7002157339	4	Extension spring	Sprężyna	Trćkfjeder		Ř 1,5x67
39		7002153905	4	Bottom flap	Pokrywa dna	Bundklap		
40		7002153912	4	Shaft for bottom flap	Oś pokrywy	Aksel f.bundklap		
41		7002153947	4	Guard f. seed housing	Osłona	Skćrm f.sĺhus		
42		7000082340	16	Tapping screw	Wkręt	Galopskrue		1/4"
43		7000603347	16	Hole plug	Zaślepka	Blindprop		PG9
44		7002156171	8	Rail	Trzymak	Skinne		
45		7000602201	16	Pop rivet	Nit	Popnitte		alu Ř 4x7
46		7002156170	4	Inspection glass	Szyba	Skueglas		
47		7000603346	16	Counter nut	Nakrętka	Kontramřtrik		PG9
48		7002149798	1	Handle for bottom flap	Dźwignia	Hĺndtag f.bundklap		
49		7000513730	1	Clamp	Kołek spr.	Spćndstift		Ř 6x30
50		7002156543	1	Bottom flap shaft	Wałek den	Bundklapaksel		
51		7000029370	16	Bottom flap, rustproof	Dno nastawne	Bundklap, rustfri		
53		7002157501	1	Extension	Wałek pośr.	Forlćnger		
54		7002156163	1	Agitator shaft	Mieszadło	Řřraksel		
55		7002156166	1	Intermediate shaft	Wałek pośr.	Mellemaksel		
56		7002156164	1	Agitator shaft	Mieszadło	Řřreaksel		
57		300304156	2	Steel bolt	Śruba	Stĺlbolt		A.2 M6x30
58		7000521206	1	Allen screw	Wkręt	Unbracoskrue		M6x6 MSP
59		300315017	3	Nut	Nakrętka	Mřtrik		M6 A.2
60		7002156165	1	Stop ring	Tulejka stop.	Stopring		

Tab. 19

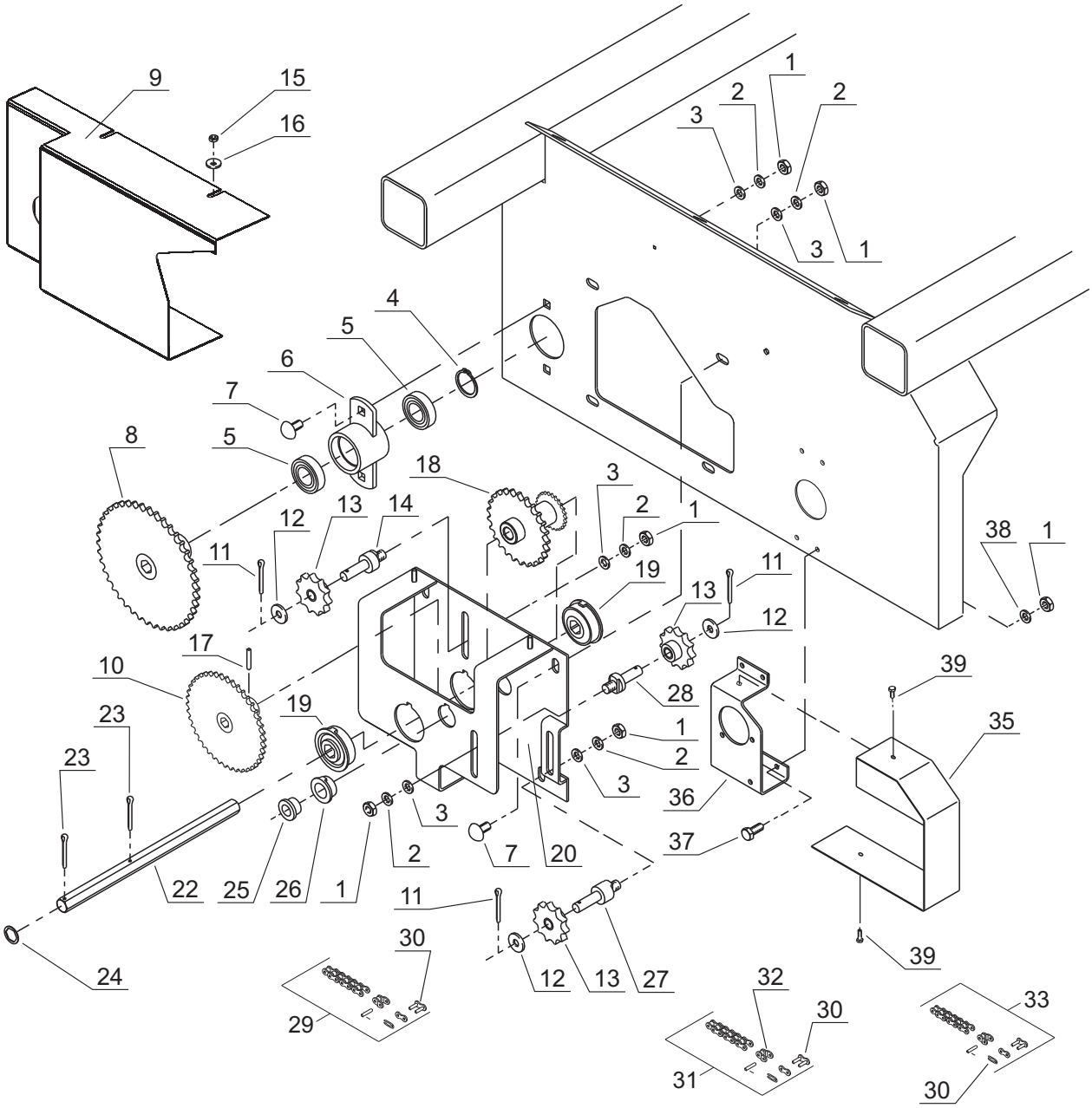
9
15
16
1
2
2
3
3
1
4
5
6
7
8
5
18
3
2
1
38
1
12
13
14
11
19
11
13
12
17
10
39
28
19
23
35
1
2
23
3
36
3
2
7
20
37
22
25
26
1
11
30
24
12
13
27
32
30
33
29
31
30

Tab. 19

Fig.	Serial no.	Part no.	Pieces	Notes					
1		300315001	2	Nut	Nakrętka	Mřtrik	DIN934-8		M10
2		300332021	9	Spring washer	Podkładka spr.	Fjederskive			M10
3		7000546110	2	Facet washer	Podkładka	Facetskive			3/8"
4		7000515125	1	Locking ring	Pierścień osad.	Lĺsering	DIN471		Ř25
5		7000602261	2	Ball bearing	Łożysko	Kugleleje			6005 2RS
6		7002155480	1	Fixture for bearing	Obudowa	Lejeholder			
7		300304164	2	Plate bolt	Śruba pods.	Pladebolt			M10 x 20
8		370091600	1	Chain wheel	Koło łańc.	Kćdehjul		33Z	NS4130
9		300169800	1	Guard	Osłona	Skćrm			
10		370097500	1	Chain wheel	Koło łańc.	Kćdehjul		17Z	08B-1
11		7000547230	3	Split pin	Zawleczka	Split	DIN94		Ř3,2 x 32
12		300332027	3	Face plate	Podkładka	Plan skive			M10
13		7000028083	3	Tension wheel	Kółko napin.	Strammehju			11Z
14		7002150457	1	Pivot for tightener	Oś koła	Tap f.strammer			
15		300315017	2	Nut	Nakrętka	Mřtrik	DIN934-8		M6
16		7000029426	2	Washer	Podkładka	Underlagsskive			
17		300323025	1	Clamp pin	Kołek spr.	Spćndestift			Ř5 x 30
18		370100900	1	Chain wheel	Koło łańc.	Kćdehjul			20/11Z
19		7002149268	2	Ball bearing, complete	Łożysko kpl.	Kugleleje			
20		370116500	1	Bearing cassette	Obudowa	Lejekassette			
21		7002155899	1	Bushing Hex	Tulejka dyst.	Břsning			22x17 L=12
22		7002156567	1	Transmission shaft	Wałek	Transmission sĺaksel			
23		7000547325	2	Split pin	Zawleczka	Split	DIN94		Ř4,0 x 25
24		7000026049	1	Washer	Podkładka	Skive			Ř24xHEx17x1 stainless
25		7000110210	1	Bushing	Tulejka	Břsning			16/22x16 - 28x4
26		7000025095	1	Bearing	Tulejka	Leje			
27		7000035551	1	Shaft f. chain tightene	Oś kółka	Akseltap f.kćdestrammer			
28		7002153388	1	Shaft f. chain tightene	Oś kółka	Tap f.strammer			
29		7002156569	1	Chain	Łańcuch	Kćde			08B-1 93+1
30		7000602373	1	Chain joint link straight	Łącznik	Kćde samleled			08B-1
31		7002002191	1	Chain	Łańcuch	Kćde			08B-1 27+1+1
32		7000602374	1	Chain joint link short.	Złączka	Kćde samleled			08B-1
33		7002154590	1	Chain	Łańcuch	Kćde			08B-1 53+1+1
34		7009603605	1	Cover plug	Zaślepka	Afdćkningsprop			Ř 51,5x55
35		370119300	1	Guard	Osłona	Skćrm			
36		370002949	1	Gear cassette	Wspornik	Gearkassette			
37		300304032	4	Steel bolt	Śruba	Sćtscrue			M10x25
38		300332027	4	Washer	Podkładka	Skive			M10
39		300304139	2	Steel bolt	Śruba	Sćtscrue			M6x15

Tab. 20

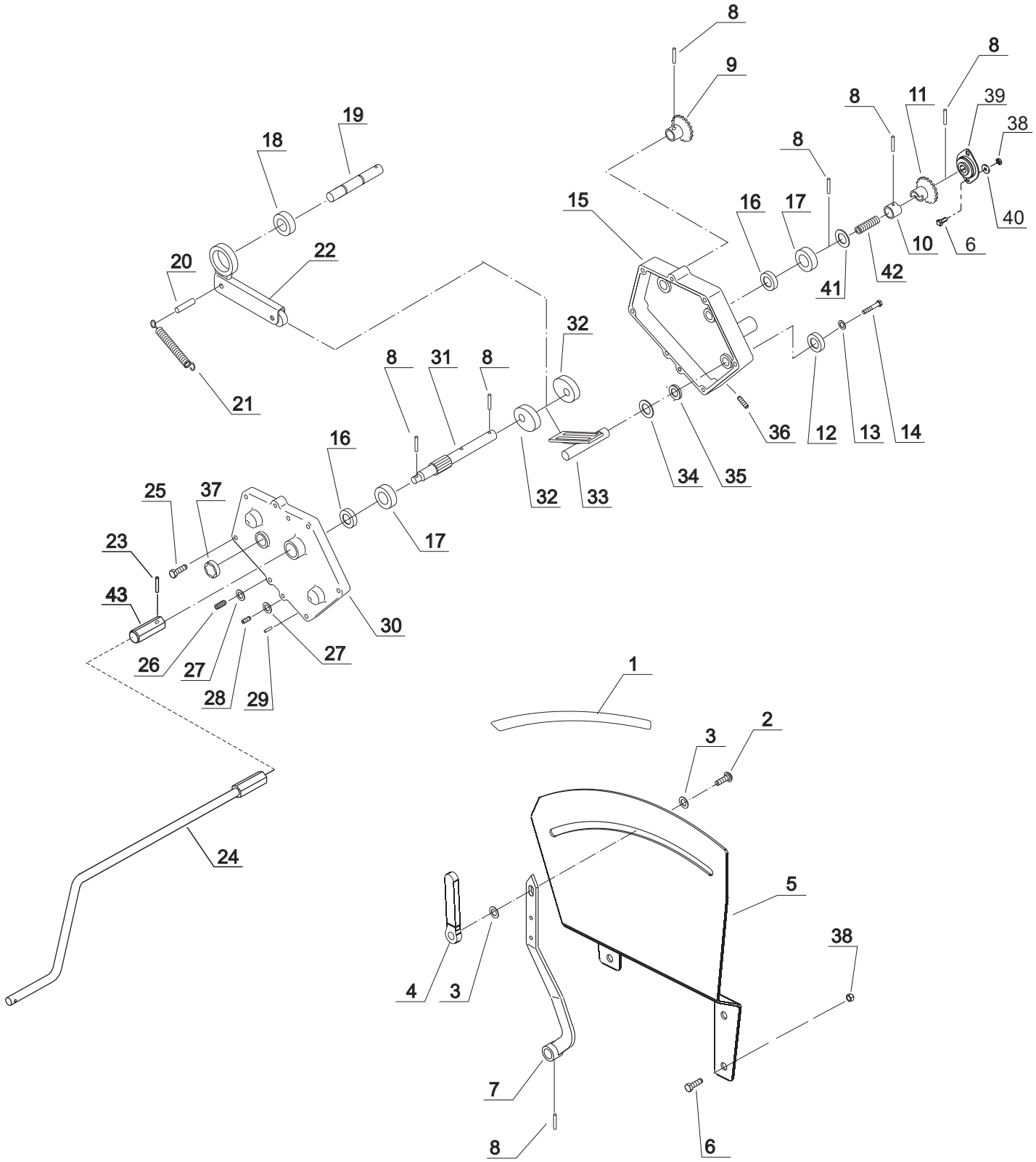
8
9
8
8
11
39
38
19
18
8
15
16
17
40
10
6
20
22
42
41
32
8
31
8
21
36
12
13
14
16
34
35
25
37
32
33
17
23
43
30
26
27
27
28
29
1
2
3
24
5
38
4
3
7
8
6

Tab. 20

Fig.	Serial no.	Part no.	Pieces	Notes				
		500732497		Gearbox Vario-K	Przekładnia Vario-K	Gearkasse Vario-K		
1		370002677	1	Scala	Skala nastawy	Scale		
2		300304164	1	Carriage bolt	Śruba podsadzana	Brćddebolt	DIN603	M10x20
3		300332027	2	Washer	Podkładka	Plan skive	DIN125	10.5
4		300005254	1	Handle	Pokrętło	Betjeningsgreb		
5		370002950	1	Scale	Skala	Skalaskjold		
6		300304135	6	Sat screw	Śruba	Stĺlbolt	DIN933	M8x20
7		370219300	1	Indicator	Wskaźnik	Viser		
8		300323029	8	Tension pin	Kołek spr.	Spćndstift	DIN148	Ř16x30
9		370127500	1	Chain wheel	Koło łańcuchowe	Kćdehjul		27Z
10		370002655	1	Bush	Tulejka sprzęgła	Břsning		20Z
11		370002654	1	Sprocket wheel	Sprzęgło jednokier.	Kćdehjul		11Z
12		370002402	3	Busch	Tulejka dystans.	Bushing		
13		300090645	1	Spring washer	Podkładka spr.	Centerfjederskive	DIN127	M10
14		300091913	1	Hex bolt	Śruba hex.	Bolt hex.	DIN933	M10x16
15		300724384	1	Gear housing	Pokrywa	Lĺg		
16		300081022	3	Busch	Tulejka	Břsning		20x23x20
17		300004626	3	Sealing f.shaft	Pierścień uszczel.	Tatningsring		BA20/30x7
18		300064180	2	Free run	Sprzęgło jednokier.	Leje		ZZ 6204 M
19		300064179	1	Axle	Wałek	Aksel		
20		300045194	4	Rivet	Nit	Nitte		
21		300045208	2	Tension spring	Sprężyna	Fjeder		
22		500370717	2	Arm	Ramię	Řřd		
23		300090772	1	Tension pin	Kołek spr.	Spćndstift	DIN1481	4x16
24		300256900	1	Handle long	Korba długa	Handtag		
25		300090213	5	Hex bolt	Śruba hex.	Bolt hex.		M8x35
26		500045210	1	Oil control device	Spust oleju	Oilbolt		
27		300035160	2	Ring	Podkładka	Skive		A 8/24x1.5
28		300092258	1	Locking screw	Śruba sam.	Bolt		M18x1.5
29		300090618	1	Pin	Kołek	Stift		Ř8x20
30		300724384	1	Gear housing	Pokrywa	Lĺg		
31		500053658	1	Drive shaft	Wałek	Aksel		
32		500063315	2	Excentric washer	Mimośród	Excentrik hjul		
33		500724128	1	Slide guard	Prowadnica	Medbringer		
34		500058386	2	Washer	Podkładka	Plan skive		20/28x2
35		300080352	1	Washer	Podkładka	Skive	DIN988	20/28x2
36		300080531	1	Threaded pin	Wkręt	Bolt		M10x30
37		500037751	1	Bleeding screw	Korek odpowietrzający	Oilbolt		
38		300315018	6	Nut	Nakrętka	Mřtrik	DIN934	M8
39		7002150393	1	Ball bearing,kpl	Łożysko sam,	Kugleleje,kpl		
40		300332025	2	Spring washer	Podkładka spr.	Fjederskive	DIN127	M8
41		300332034	2	Washer	Podkładka	Skive		21
42		300035572	1	Spring	Sprężyna	Fjeder		
43		370002588	1	Busch	Tulejka	Břsning		

Tab. 21

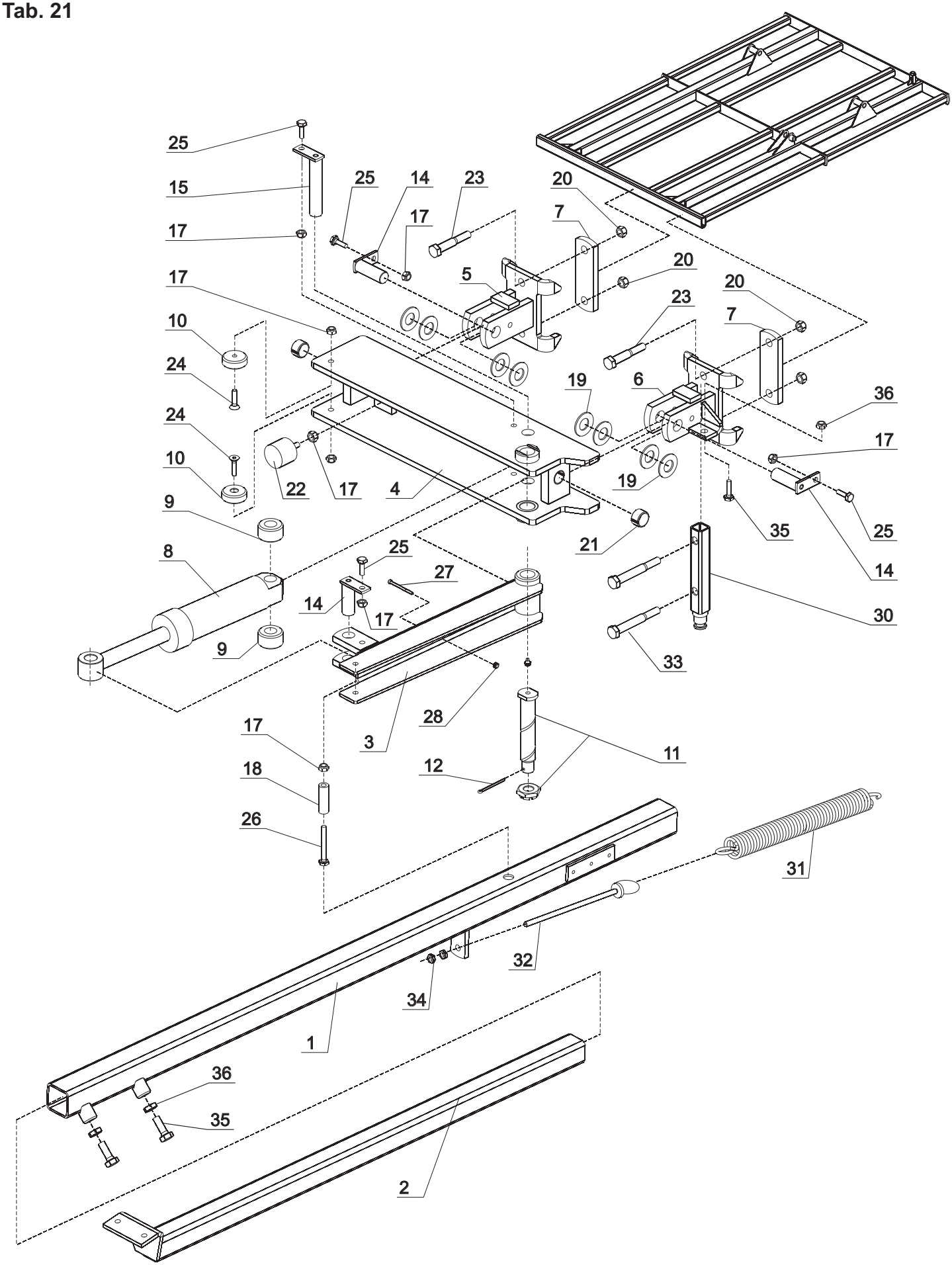
25
15
17
25
14
23
17
20
7
20
5
17
20
23
7
10
24
19
6
36
24
17
10
22
17
4
19
9
35
25
21
8
25
27
14
14
17
30
9
33
28
17
3
11
18
12
26
31
32
34
1
36
35
2

Tab. 21

Fig.	Serial no.	Part no.	Pieces	Notes			
1		300222300		Marker arm - outer RH	Ramię znacznika zewn. pr.		VS-400
1		300222600		Marker arm - outer LH	Ramię znacznika zewn. le.		VS-400
1		300222400		Marker arm - outer RH	Ramię znacznika zewn. pr.		VS-500
1		300222700		Marker arm - outer LH	Ramię znacznika zewn. le.		VS-500
1		300211900		Marker arm - outer RH	Ramię znacznika zewn. pr..		VS-600
1		300221900		Marker arm - outer LH	Ramię znacznika zewn. le.		VS-600
1		300222500		Marker arm - outer RH	Ramię znacznika zewn. pr.		VS-800
1		300222800		Marker arm - outer LH	Ramię znacznika zewn. le.		VS-800
2		300222200		Marker arm - inner	Ramię znacznika wewn.		VS-400/500
2		300216500		Marker arm - inner	Ramię znacznika wewn.		VS-600/800
3		300216100		Marker arm holder	Trzymak ramienia znacznika		
4		300211700		Console RH	Konsola znacznika prawa		
4		300218800		Console LH	Konsola znacznika lewa		
5		300211800		Console holder	Trzymak konsoli spw. 1		
6		300217200		Console holder RH	Trzymak konsoli. - prawy		
6		300219100		Console holder LH	Trzymak konsoli - lewy		
7		300004147		Flat holder	Nakładka		
8		108020198		Hydr. cylinder	Siłownik hydr.		60/30-140
9		300004299		Distance bushing	Tulejka dystansowa		
10		300004301		Plastic ring	Krążek plastikowy		
11		71208112014		Springbolt	Sworzeń		30x150
12		200215431		Tension pin	Zawleczka	DIN 94	5x50
14		300216900		Console pin	Sworzeń konsoli spw.		
15		300216700		Marker arm pin	Sworzeń ramienia znaczn.		
17		300316020		Lock nut	Nakrętka sam.	DIN 985	M10
18		300004280		Bushing	Tulejka		
19		71209114914		Spring disc	Sprężyna talerzowa		50X25,4X3
20		300316023		Lock nut	Nakrętka sam	DIN 985	M16
21		100333023		Bushing	Tulejka spr.	DIN 1498	23,5/19,5X14
22		100323270		Rubber bumper	Zderzak gumowy		M10
23		300304097		Hex bolt	Śruba	DIN 931	M16x90
24		71302210405		Bolt	Śruba	DIN 7991	M10x40
25		300304034		Bolt	Śruba	DIN 933	M10x30
26		300304043		Bolt	Śruba	DIN 931	M10x90
27		200215462		Bolt	Śruba	DIN 933	M6x80
28		300316026		Lock nut	Nakrętka sam	DIN 985	M6
30		300216600		Spring holder wld.	Trzymak sprężyny spw.		
31		7002153377		Spring	Sprężyna		
32		300304267		Eye bolt	Śruba oczk.		M12x160
33		300304079		Hex bolt	Śruba	DIN 931	M16x120
34		300315003		Nut	Nakrętka zw.	DIN 934	M12
35		300304219		Bolt	Śruba	DIN 933	M16x55
36		300316001		Nut	Nakrętka niska	DIN 936	M16

Tab. 22

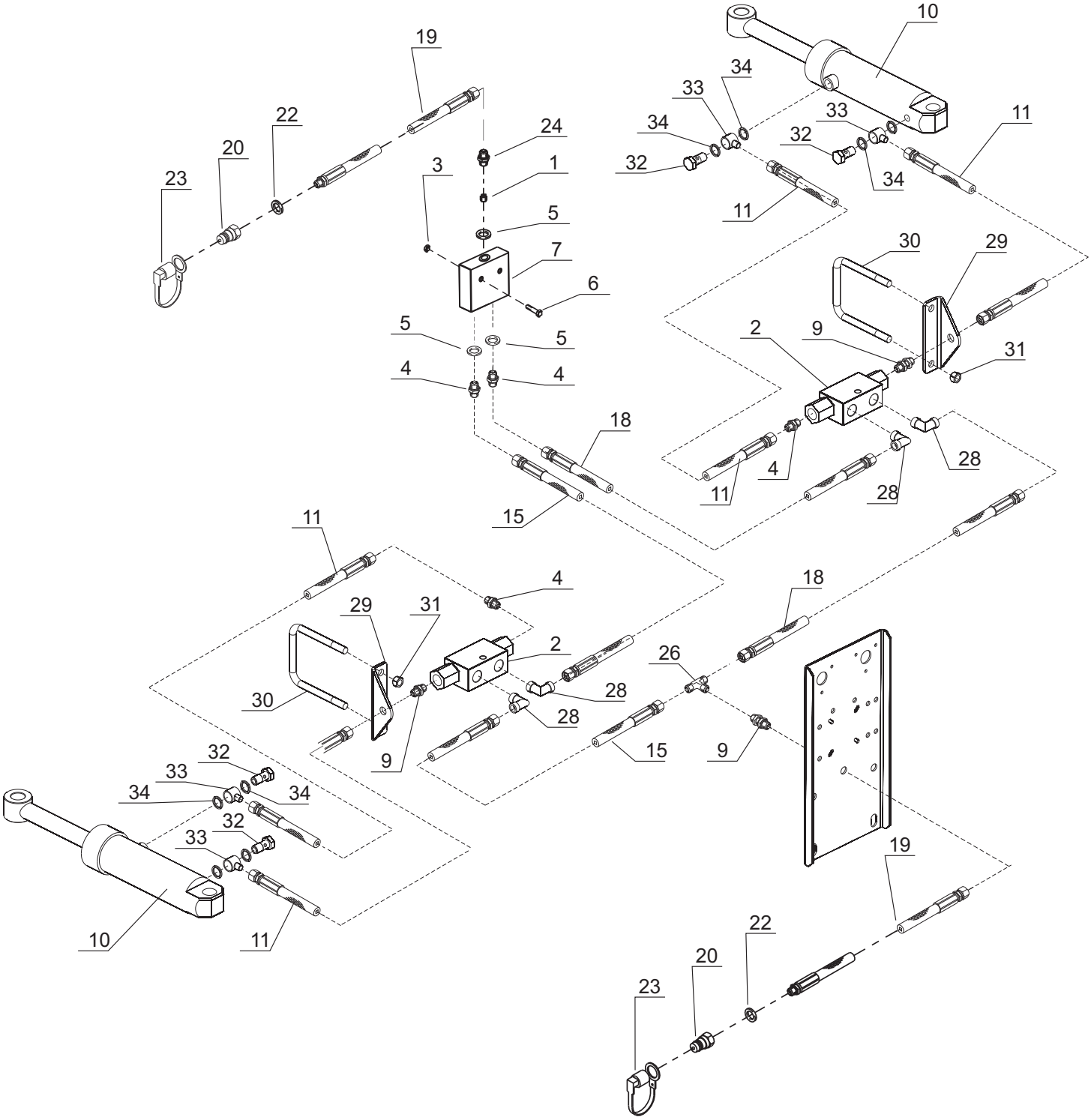
10
19
34
33
22
24
34
33
11
20
32
32
34
23
3
1
11
5
30
29
7
6
5
5
2
9
31
4
4
18
28
4
11
28
15
11
4
18
29
31
2
26
30
28
28
9
15
9
32
33
34
34
32
33
19
10
11
22
20
23

Tab. 22

Fig.	Serial no.	Part no.	Pieces	Notes				
1		7002152657	1	Throttle valve	Zawór	Drřvleventil		
2		7000602157	2	Double lock valve	Zawór zwr. bliźn.	Kontraventil		G1/4"
3		300316027	1	Self locking nut	Nakrętka sam.	LÍsemřtrik	DIN985	M8 FZB
4		7000602851	2	Nipple	Złączka	Nippel		13BP0608 NV27mm
5		7000602850	2	Sealing bond. seal	Uszczelka	Pakning bonded seal		PP45CC
6		7000540440	1	Steel bolt	Śruba	StÍlbolt		M8x40 FZB
7		300062149	1	Marker valve	Rozdzielacz	Markřventil		
8		7000602606	2	Screwed connec.	Trójnik	T-nippel		15BK04
9		7000602814	2	Bulkhead lead-in	Złączka	Skotgennemfřring		32BP04
10		108020198	2	Hydraulic cylinder	Siłownik	Hydraulikcylinder		60/30-140
11		115000855	4	Hydraulic hose	Wąż hydr.	Hydraulikslange		1/4" L=850
15		7002147528	2	Hydraulic hose	Wąż hydr.	Hydraulikslange	VS-400	1/4" L=1950
15		7002151696	2	Hydraulic hose	Wąż hydr.	Hydraulikslange	VS-500	1/4" L=2500
15		7002156988	2	Hydraulic hose	Wąż hydr.	Hydraulikslange	VS-600	1/4" L=2930
15		370004195	2	Hydraulic hose	Wąż hydr.	Hydraulikslange	VS-800	1/4" L=3500
18		7002158048	2	Hydraulic hose	Wąż hydr.	Hydraulikslange	VS-400	1/4" L=2125
18		7002151246	2	Hydraulic hose	Wąż hydr.	Hydraulikslange	VS-500	1/4" L=2625
18		7002156996	2	Hydraulic hose	Wąż hydr.	Hydraulikslange	VS-600	1/4" L=3100
18		370003129	2	Hydraulic hose	Wąż hydr.	Hydraulikslange	VS-800	1/4" L=4000
19		7002157181	2	Hydraulic hose	Wąż hydr.	Hydraulikslange		1/4" L=2930
20		7000404140	2	Quick coupling male	Zawór kulowy	Lynkobling han		1/2" RGE 402
21		7000405110	2	Collar nipple	Króciec	Brystnippel		1/4" x 1/4" conic
22		7000406130	2	Sealing bond. seal	Uszczelka	Pakning bonded seal		PP45-D
23		7000406140	2	Protec. cap f male	Zaślepka	Beskyttelseshćtte		1/2" black
24		7002155124	1	Nipple	Złączka	Nippel		
25		7000600977	2	Sealing bond. seal	Uszczelka	Pakning bonded seal		PP45-B
26		7000601003	1	Screwed connec.	Trójnik	T-nippel		15BP04
27		7000602156	2	Collar nipple	Króciec	Brystnippel		01BP04
28		7000405330	2	Angle nipple	Kolanko	Vinkelnippel		05BK04
29		300004544	2	Valve holder	Trzymak zaworu	Ventilbeslag		100x100
30		7203307007	2	U-bolt	Jarzmo	Dragband		M12
31		300316021	4	Lock nut	Nakrętka sam.	LÍsemřtrik	DIN985	M12
32		300004562	4	Banjo bolt	Śruba przelewu	Hydraulikbolt		3/8"
33		300004563	4	Banjo eye	Oczko na śrubę	Eye		3/8"x1/4"
34		7210000168	4	Sealing	Uszczelka	Pakning seal		Cu 3/8"

Tab. 23

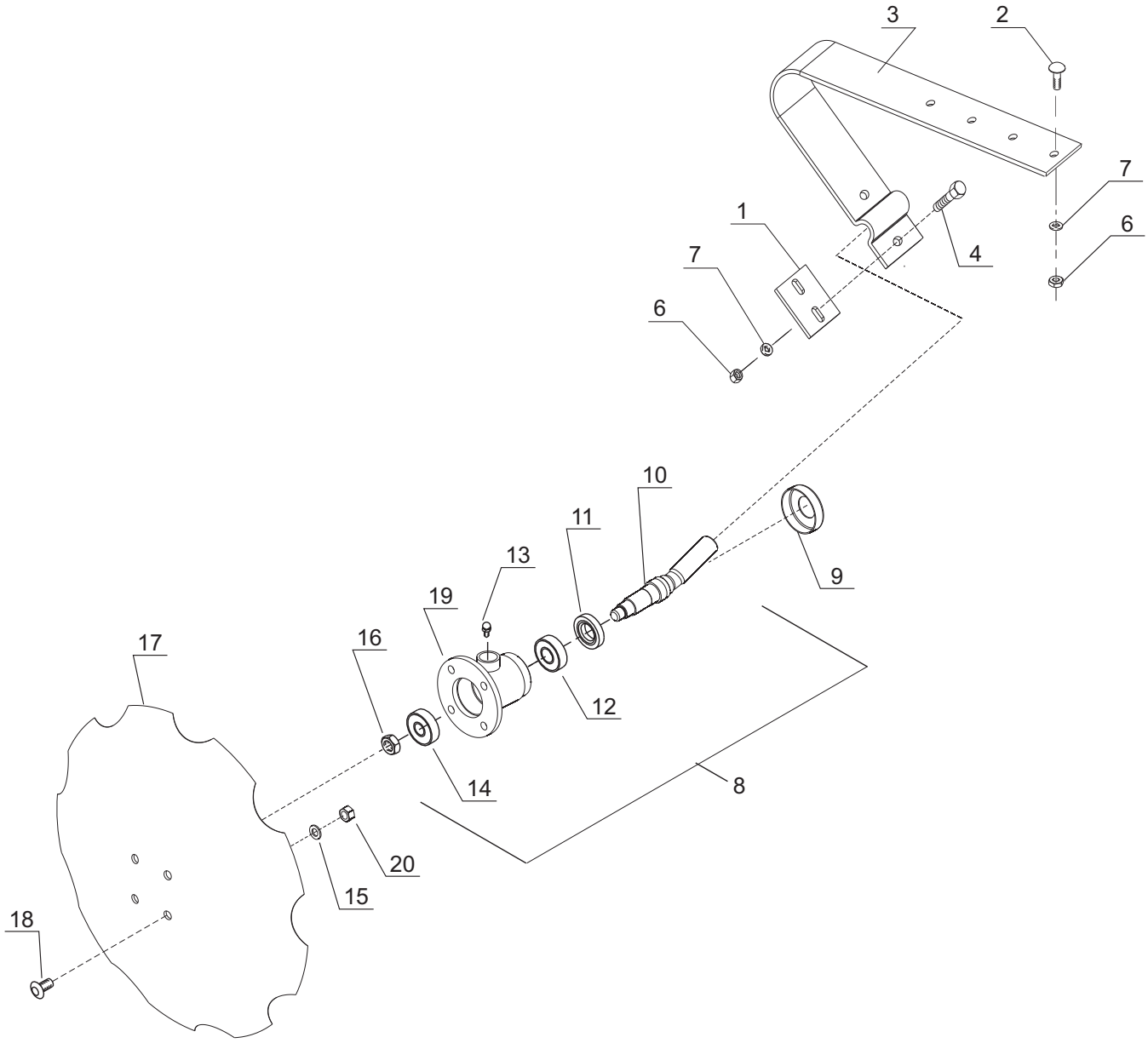

Tab. 23

Fig.	Serial no.	Part no.	Pieces	Notes			
1		108021019	1	Plate	Płytka mocująca		
2		100306034	2	Carriage bolt	Śruba pods.	DIN 933	M10x30
3		300005183	1	Spring	Sprężyna taler		
4		300304035	2	Bolt	Śruba	DIN 933	M10X35
6		300316020	4	Self locking nut	Nakrętka sam.	DIN 985	M10
7		300332027	4	Facet washer	Podkładka	DIN 126	M10
8		300219200	1	Marker hub, complete	Piasta kompl.		
9		71208044610	1	End cap	Zaślepka		
10		300004322	1	Disc axle	Oś talerza		
11		71265230091	1	Seal ring	Uszczelka		B2 30X52X09 NBR
12		300401018	1	Ball bearing	Łożysko		6205
13		300421002	1	Lubrication nipple	Smarowniczka		M6x1 H1
14		7000106083	1	Ball bearing	Łożysko		6304
15		71918835300	4	Rubber washer	Podkładka gumowa		55x4
16		300315006	1	Nut	Nakrętka	DIN 934	M16
17		71209026450	1	Marker disc	Talerz zębaty		460x4
18		300304032	4	Bolt	Śruba	DIN 933	M10x25
19		71918832304	1	Marker hub	Obudowa łożyska		
20		300316020	4	Self locking nut	Nakrętka sam.	DIN 985	M10

Tab. 24

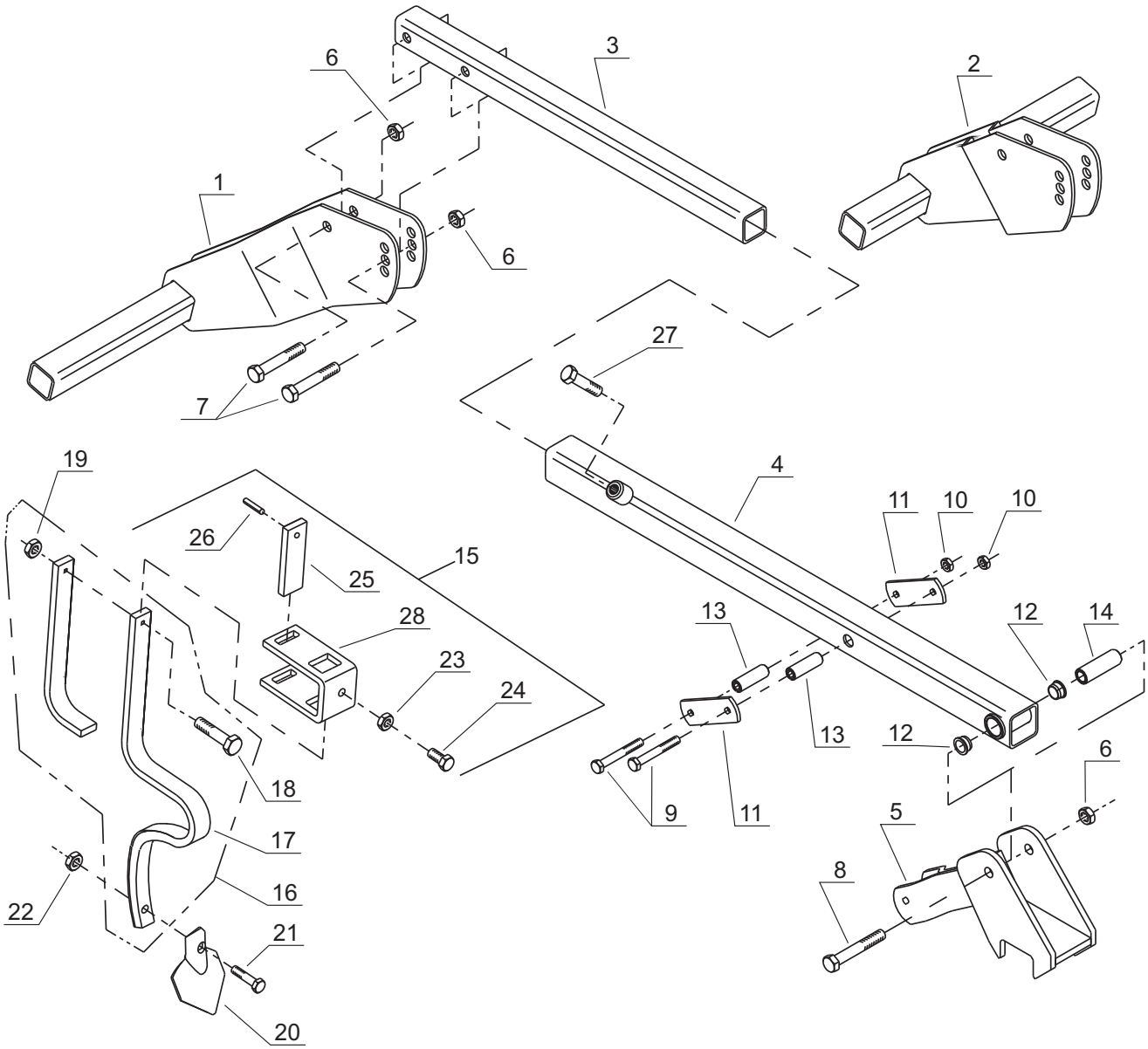
6
3
2
1
6
27
7
19
4
11
10
10
26
15
25
28
13
12
14
23
24
13
12
6
18
9
11
5
17
8
16
22
21
20

Tab. 24

Fig.	Serial no.	Part no.	Pieces	Notes				
1		7002157801	1	Console for tramlining	Konsola	Konsol		
2		7002157800	1	Console for tramlining	Konsola	Konsol		
3		7002157807	1	Inner tube	Rura wewn.	Indvendigt rřr		
4		7002157808	1	External tuber	Rura zewn.	Udvendigt rřr		
5		300189500	1	Console	Konsola	Konsol		
6		300316023	3	Self locking nut	Nakrętka sam.	LÍsemřtrik	DIN985	M16 FZB
7		300304097	2	Steel bolt	Śruba	StÍlbolt		M16x80 FZB
8		300304079	1	Steel bolt	Śruba	StÍlbolt		M16x120 FZB
9		300304067	2	Steel bolt	Śruba	StÍlbolt		M12x90 FZB
10		300316021	2	Self locking nut	Nakrętka sam.	LÍsemřtrik	DIN985	M12 FZB
11		7002157274	2	Bracket	Ramię	Beslag		
12		7000602384	2	Bearing	Tulejka łoż.	Leje		25x30x17
13		7002157810	2	Bush	Tulejka	Břsning		L=61
14		7002157819	1	Bush	Tulejka	Břsning		Ř 25/Ř 17x76
15		7002150917	1	Clamp complete	Zawias,kpl	Spćndestykke,kpl		
16		7002157831	1	Wheel eradicator tine,kpl	Sprężyna,kpl	Sporlřsnerland,kpl		
17		7002150912	1	Secondary spring	Sprężyna	Hjćlpefjeder		
18		300304057	1	Set screw	Śruba	Sćtskrue		M12x35 FZB
19		300316023	1	Self locking nut	Nakrętka sam.	LÍsemřtrik	DIN985	M16 FZB
20		7009603678	1	Cultivator point	Stopka	Kultivatorspids		4”
21		7000201121	1	Plough bolt	Śruba	Sćtskrue		M10x35 m. nut
22		7002150909	1	Nut	Nakrętka	Mřtrik		
23		7000602471	1	Counter nut	Nakrętka	Kontramřtrik		M16x1,5 FZB
24		7000520935	1	Set screw	Śruba	Sćtskrue		M16x1,5x35 FZB
25		7002150910	1	Flat-iron for clamp	Płytka	Fladjern		
26		7000513620	1	Clamp pin	Kołek spr.	Spćndestift		Ř 5x20 FZB
27		300304028	1	Set screw	Śruba	Sćtskrue		M16x20 FZB
28		7002150909	1	Clamp	Zawias	Spćndestykke		

Tab. 25

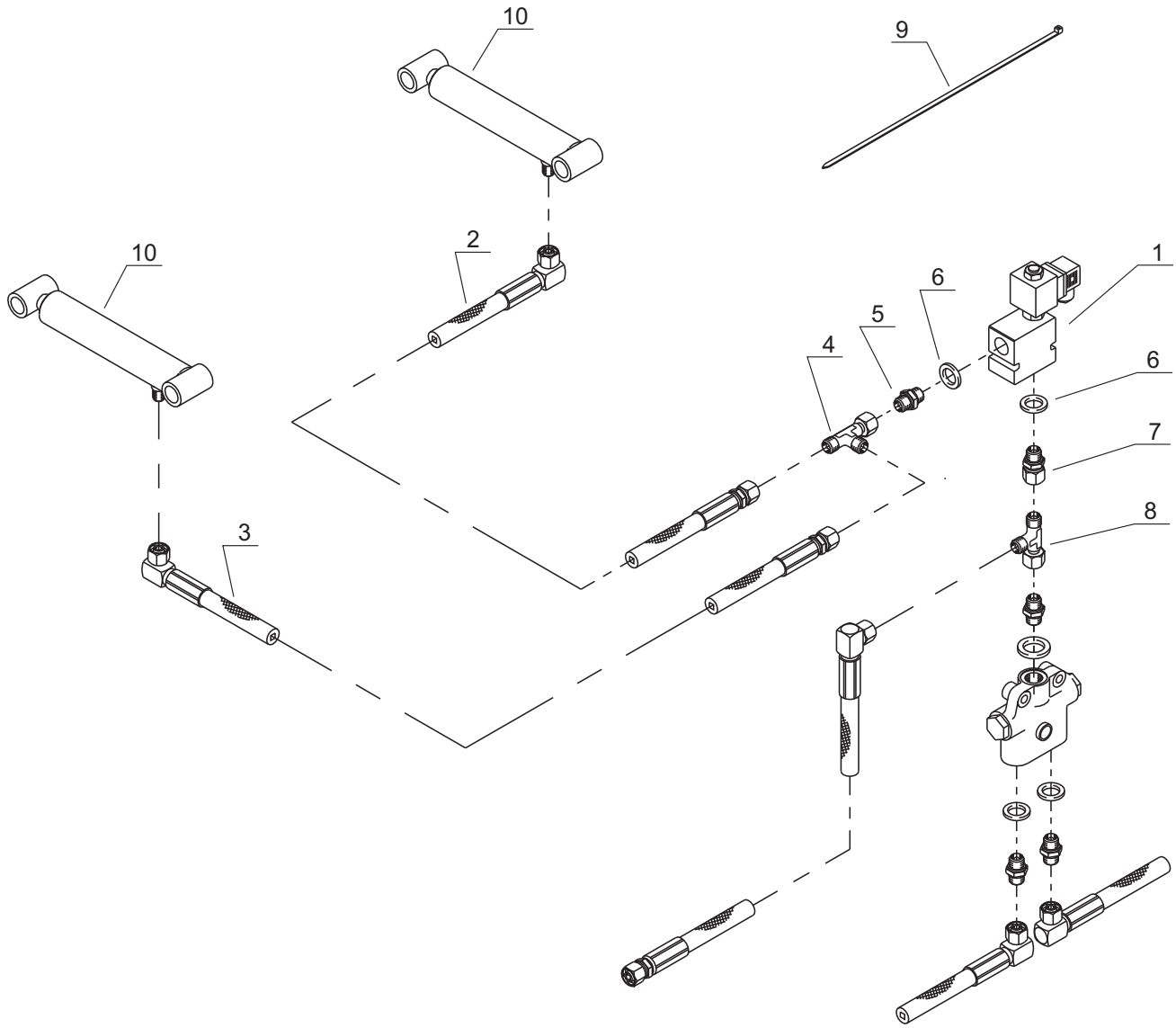

Tab. 25

Fig.	Serial no.	Part no.	Pieces	Notes			
1		7002154390	1	Solenoid valve w. wire	Zawór	Magnetventil m.ledning	
2		7002150566	1	Hydraulic hose	Przewód hydr.	Hydraulikslange	1/4" L=800
3		7002157829	1	Hydraulic hose	Przewód hydr.	Hydraulikslange	1/4" L=1700
4		7000603022	1	Screwed connection	Trójnik	T-nippel	34 BP04
5		7000600958	1	Collar nipple	Złączka	Brystnippel	02BP06x04
6		7000406120	1	Sealing bonded seal	Uszczelka	Pakning bonded seal	PP45-C
7		7000405118	1	Collar nipple	Złączka	Brystnippel	3/8" w. sleeve
8		7000603238	1	Screwed connection	Trójnik	T-nippel	34BP06
9		7000356330	1	Cable binder	Opaska zaciskowa	Kabelbinder	5,0x400 black
10		7002153969	1	Cylinder, complete	Cylinder,kpl	Cylinder,kpl	