JF-STOLL

CT 3000

Trailer section for Chop Forage Wagon I Wagensektion für Häcksler-Ladewagen

Section de remorque pour remourque ensileuse coupe fine I Vognenhed for ensileringsvogn

X5

Spare Parts Book
Ersatzteilkatalog
Catalogue de pièces
Reservedelskatalog

Valid from: | Gültig ab: | Valable á partir de: | Gyldig fra:	Serial No.: | Machinen Nr.: | No. de serie: | Fabrikationsnr.:	Edition: | Ausgabe | Edition: | Udgave:
2002 09 11	**2040100601**	**2006 09 01**

Please note the serial number of Your machine at the inside of the cover. | Notieren Sie die Fabrikationsnummer Ihrer Maschine auf der Innerseite des Umschlages.
Veuillez noter le numero de Votre machine sur la face interne de la couverture. | Notér fabrikationsnummeret på Deres maskine på omslagets inderside.

Bestiller De reservedele så opgiv venligst maskinens fabrikationsnummer og eventuelt købsår. Det sparer Dem tid, penge og ærgrelser og os unødigt besvær.
De kan notere nummeret på Deres maskine her:

Nr..... Leveret den ..... / ..... 20.....
så har De det ved hånden, når De eventuelt skal bestille reservedele.
Fabrikationsnummeret findes indhugget i rammen, som vist på figuren.

Bei Ersatzteilbestellungen ist die Fabrikationsnummer Ihrer Maschine unbedingt anzugeben.
Das erspart Ihnen Zeit, Geld und Ärger und erleichtert uns die Abfertigung.
Tragen Sie die Nummer Ihrer Maschine bitte hier ein:

Nr..... Geliefert am ..... / ..... 20.....
dann haben Sie bei Ersatzteilbestellungen immer die Nummer bei der Hand.
Die Fabrikationsnummer ist im Rahmen eingeschlagen, siehe Figur.

Always state the serial number and if possible the year of the machine when ordering spare parts whereby you save time and money and facilitates matters for us.
Please enter the number of your machine here:

No..... Delivered on the ..... / ..... 20.....
Appropriate when ordering parts.
The serial number is located as shown on the figure.

Lorsque vous commandez des pièces dètachées, indiquez toujours le numéro de série de votre machine et si possible son année de fabrication. Vous éviterez des pertes de temps et vous nous faciliterez le travail.
Prière de noter ici le numéro de série de votre machine:

Numéro..... Livrée le ..... / ..... 20.....

Ceci vous sera utile lorsque vous commanderez des pièces.
Le numéro de série est gravé dans le cadre comme indiqué sur la figure.

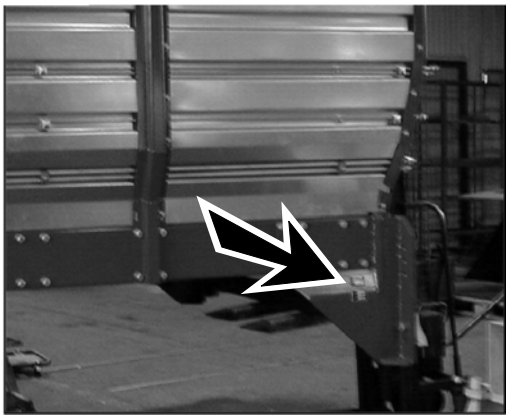

PR14-0197

RESERVEDELSKATALOG
ERSATZTEILKATALOG
SPARE PARTS BOOK
CATALOGUE DE PIÈCES

Kataloget er opdelt i 5 afsnit:

1. Beskrivelse af reservedelskataloget.
2. Nummernøgle for monteringsdele.
3. Nummernøgle - viser på hvilke figurer reservedelsnumrene findes.
4. Figurnøgle - viser på hvilke figurer delene findes.
5. Reservedelsliste.

Der Katalog ist in 5 Abschnitte eingeteilt:

1. Beschreibung des Ersatzteilkataloges.
2. Nummernschlüssel für Montagezubehör.
3. Nummernschlüssel mit Angabe der jeweiligen Ersatzteilnummer.
4. Figurliste mit Angabe, auf welche figuren die Teile zu finden sind.
5. Ersatzteilliste.

The book is divided into 5 passages:

1. Description of the spare part book.
2. Number key for assembly parts.
3. Number key showing on which figures the spare part numbers can be found.
4. Figure key showing on which figures the parts can be found.
5. Spare parts list.

Le catalogue est divisé en 5 sections:

1. Description du catalogue de pièces.
2. Liste de pièces de montage.
3. Numéros des pièces de rechange indiquant le numéro de figure.
4. Liste des figures indiquant sur quelle figure se trouvent les pièces.
5. Liste de pièces de rechange.

Beskrivelse af reservedelskataloget:
Beschreibung des Ersatzteilkataloges:
Discription of the spare parts book:
Discription du catalogue de pièces:

Reservedelskataloget er opbygget således:

Fig. 01-29	Standard	Fig. 50-59	Nav
Fig. 30-39	Gear	Fig. 60-79	Variation af standard (Tilbehør)
Fig. 40-49	Kraftoverføringsaksler	Fig. 80-	Tilbehør

Das Ersatzkatalog ist so aufgebaut:

Fig. 01-29	Standard	Fig. 50-59	Nabe
Fig. 30-39	Getriebe	Fig. 60-79	Variation vom Standard (Zubehör)
Fig. 40-49	Gelenkwellen	Fig. 80-	Zubehör

The spare parts book is built up as follows:

Fig. 01-29	Standard	Fig. 50-59	Hub
Fig. 30-39	Gear	Fig. 60-79	Variation of standard (Accessory)
Fig. 40-49	PTO drives	Fig. 80-	Accessory

Le catalogue de pièces est arrangé comme suit:

Fig. 01-29	Standard	Fig. 50-59	Moyeu
Fig. 30-39	Boîtier	Fig. 60-79	Variation du standard (Accessoire)
Fig. 40-49	Arbres à cardan	Fig. 80-	Accessoire

Antal:
Antal dele pr. maskine.
Ved undersamlinger: dele pr. samling.

Anzahl:
Anzahl Teile je maschine.
Bei Untersammlungen:
Anzahl je Sammlung.

Quantity:
States quantity of parts for machine.
In connection with subassemblies:
Quantity for the assembly.

Quantité:
Quantité de pièces par machine.
Pour les sous-assemblages: pièces par assemblage.

Pos. nr.:.
Positionsnummer mærket med."()"
er ikke standard.
Leveres som tilbehør

Positionsnummer:
Die Positionsnummer, die mit "()"
gezeichnet ist, ist nicht der Standard.
Wird als Zubehör geliefert.

Postion No.:
The position No. marked "()"
is not standard.
Is delivered as accessory.

No de pos.:
Le numéro de position marqué d'un "()"
n'est pas une pièce standard.
Livrée comme accessoire.

POS.	VARENUMMER	ANTAL	BENÆVNELSE BEZEICHNUNG DESIGNATION		HERTIL, DAZU TO THIS, A CECI	
33.	1340-9153 T	2	KRYDS KREUTZGARNITUR >=0003219 <=0003448	CENTRE	1341-9187	1
33.1	1350-7005	2	KRYDS KREUTZGARNITUR >=0003219	CENTRE	1350-9052 1350-9104	4 1
34.	1340-0196	1	PROFILAKSEL PROFILGABEL >=0003219 <=0003448	PROFIL FORK		
34.1	1350-8008	1	PROFILAKSEL PROFILGABEL >=0003249	PROFIL FORK		

Varenr.:
Varenummer mærket med "T" er ikke standard. Leveres som tilbehør.
Varenummer mærket med "+" :
ændring undervejs.

Warenummer:
Ist eine Warennummer mit "T" gekennzeichnet, wird sie als Zubehör geliefert.
Eine Warennummer mit "+" ist als Modifikation unterwegs.

Article no.:
The article no. marked "T" is not standard. Is delivered as accessories.
the article no. marked "+":
Modification is beeing made.

No. D'article:
Le no d'article marqué d'un "T" n'est pas un article standard. Livré comme accessoire.
No. d'article marqué de "+":
Une modification viendra.

Benævnelse:
>=0003219 <=0003448
Reservedel anvendt på maskine fra og med fabrikationsnummer 3219 til og med nr. 3448

Benennung:
>=0003219 <=0003448
Ersatzteil für Maschinen von Fabrikationsnummer 3219 bis Nr. 3448.

Designation:
>=0003219 <=0003448
Spare part used for machine from serial No. 3219 up to No. 3448 both Nos. included.

Désignation:
>=0003219 <=0003448
Pièce de rechange employée sur machines à partir de no de série 3219 jusq'à et y compris no 3448.

Hertil:
Angiver hvilke og hvor mange monteringsdele (skruer, møtrikker, skiver osv.) der anvendes sammen med reservedelen. Se under nummernøgle for monteringsdele.

Dazu:
Angabe von Montierungsteilen (Schrauben, Muttern, Scheiben usw.) die zusammen mit dem Ersatzteil angewendet werden sollen. Siehe Nummerschlüssel
für Montagezubehör.

For this:
States which and how many mounting assemblies (screws, nuts, discs etc.) are used with the spare part.
See under number key for assembly parts

Pour ceci:
Indique lesquelles et combien de pièces de montage (vis, écrous, rondelles etc.) sont employées avec la pièce de rechange. Voir dans la liste de numéros pour pièces de montage.

VARENUMMER	BENÆVNELSE	BEZEICHNUNG	DESIGNATION
1213-1222	STÅLSÆTSKRUE M6-20	ST. SETSCHRAUBE M6-20	STEEL SET SCREW M6-20
1213-1224	STÅLSÆTSKRUE M6-25	ST. SETSCHRAUBE M6-25	STEEL SET SCREW M6-25
1213-2322	STÅLSÆTSKRUE M8-30	ST. SETSCHRAUBE M8-30	STEEL SET SCREW M8-30
1213-3222	STÅLSÆTSKRUE M10-20	ST. SETSCHRAUBE M10-20	STEEL SET SCREW M10-20
1213-3224	STÅLSÆTSKRUE M10-25	ST. SETSCHRAUBE M10-25	STEEL SET SCREW M10-25
1213-3322	ST. SÆTSKRUE M10-30	ST. SETSCHRAUBE M10-30	STEEL SET SCREW M10-30
1213-3324	STÅLSÆTSKRUE M10-35	ST. SETSCHRAUBE M10-35	STEEL SET SCREW M10-35
1213-4322	STÅLSÆTSKRUE M12-30	ST. SETSCHRAUBE M12-30	STEEL SET SCREW M12-30
1213-4324	STÅLSÆTSKRUE M12-35	ST. SETSCHRAUBE M12-35	STEEL SET SCREW M12-35
1213-4422	STÅLSÆTSKRUE M12-40	ST. SETSCHRAUBE M12-40	STEEL SET SCREW M12-40
1213-4424	STÅLSÆTSKRUE M12-45	ST. SETSCHRAUBE M12-45	STEEL SET SCREW M12-45
1213-5322	STÅLSÆTSKRUE M16-30	ST. SETSCHRAUBE M16-30	STEEL SET SCREW M16-30
1213-5324	STÅLSÆTSKRUE M16-35	ST. SETSCHRAUBE M16-35	STEEL SET SCREW M16-35
1213-5422	STÅLSÆTSKRUE M16-40	ST. SETSCHRAUBE M16-40	STEEL SET SCREW M16-40
1213-5424	STÅLSÆTSKRUE M16-45	ST. SETSCHRAUBE M16-45	STEEL SET SCREW M16-45
1213-5522	STÅLSÆTSKRUE M16-50	ST. SETSCHRAUBE M16-50	STEEL SET SCREW M16-50
1213-5624	STÅLSÆTSKRUE M16-70	ST. SETSCHRAUBE M16-70	STEEL SET SCREW M16-70
1213-6720	STÅLSÆTSKRUE M20-80	ST. SETSCHRAUBE M20-80	STEEL SET SCREW M20-80
1214-1122	STÅLSKRUE M6-40	STAHLSECHSKANTSCHRAUBE M6-40	STEEL SCREW M6-40
1214-1126	STÅLSÆTSKRUE M6-45 GALV.	STAHLSCHRAUBE M6-45 GALV.	STEEL SET SCREW M6-45 GALV.
1214-1224	STÅLSKRUE M6-55	STAHLSECHSKANTSCHRAUBE M6-55	STEEL SCREW M6-55
1214-2122	STÅLSKRUE M8-35	STAHLSECHSKANTSCHRAUBE M8-35	STEEL SCREW M8-35
1214-2126	STÅLSKRUE M8-45	STAHLSECHSKANTSCHRAUBE M8-45	STEEL SCREW M8-45
1214-2320	STÅLSKRUE M8-70	STAHLSCHRAUBE M8-70	STEEL SCREW M8-70
1214-4126	STÅLSKRUE M12-45	STAHLSECHSKANTSCHRAUBE M12-45	STEEL SCREW M12-45
1214-4330	STÅLSKRUE M 12-90	STAHLSECHSKANTSCHRAUBE M 12-90	STEEL SCREW M 12-90
1214-5220	STÅLSKRUE M16-60	STAHLSECHSKANTSCHRAUBE M16-60	STEEL SCREW M16-60
1214-5232	STÅLSKRUE M18-60 KVAL. 10.9	STAHLSCHRAUBE M20-60 Q 10.9	STEELSCREW M20-60 Q 10.9
1214-5524	STÅLSKRUE M16-150	STAHLSECHSKANTSCHRAUBE M16-150	STEEL SCREW M16-150
1214-6226	STÅLSKRUE M20-65	STAHLSECHSKANTSCHRAUBE M20-65	STEEL SCREW M20-65
1214-6820	STÅLSKRUE M20-310 10.9	STAHLSCHRAUBE M20-310 10.9	STEELSCREW M20-310 10.9
1214-7426	STÅLSKRUE M24-130	STAHLSCHRAUBE M24-130	STEEL SCREW M24-130
1215-2222	BRÆDDESKRUE M8-20	FLACHRUNDSCHRAUBE M8-20	CARRIAGE SCREW M8-20
1215-2224	BRÆDDESKRUE M8-25	FLACHRUNDSCHRAUBE M8-25	CARRIAGE SCREW M8-25
1215-2322	BRÆDDESKRUE M8-30	FLACHRUNDSCHRAUBE M8-30	CARRIAGE SCREW M8-30
1215-3226	STÅLBRÆDDESKR. M10-25 KVAL.8,8	STAHLF. SCHRAUBE M10-25 Q 8,8	STEEL CAR. SCREW M10-25 Q 8,8
1215-3522	BRÆDDESKRUE M10-50	FLACHRUNDSCHRAUBE M10-50	CARRIAGE SCREW M10-50
1216-1145	MASKINSKRUE U/S M6-15	SENKSCHRAUBE M6-15	MACHINE SCREW C-SUNK M6-15
1216-1156	MASKINSKRUE R/H M5-15	ZYLINDERSCHRAUBE M5-15	MACHINE SCREW ROUNDH. M5-15
1216-1244	MASKINSKRUE R/H M6-25	ZYLINDERSCHRAUBE M6-25	MACHINE SCREW ROUNDH. M6-25
1216-1322	MASKINSKRUE R/H M5-30	ZYLINDERSCHRAUBE M5-30	MACHINE SCREW ROUNDH. M5-30
1219-0216	UNBRACOSKRUE U/S M8-25	INNENSECHSK. M8-25	ALLEN SCREW C-SUNK M8-25
1219-0325	UNBRACOSKRUE M16-50 U/S KV.8.8	INNENSECHSK.SCHR. M16-50 Q.8.8	ALLEN SCREW M16-50 Q. 8.8
1219-0410	CYLINDERSKRUE M4-20	ZYLINDERSCRAUBE M4-20	CYLINDER SCREW M4-20
1219-0413	CYLINDERSKRUE M6-30	ZYLINDERSCRAUBE M6-30	CYLINDER SCREW M6-30
1219-0518	SKRUE 6-35	SCHRAUBE 6-35	SCREW 6-35
1219-0523	SPÅNPLADE SKRUE 6-40	SCHRAUBE 6-40	SCREW 6-40
1219-0608	SELVSKÆRENDE SKRUE 6,3-60	BLECHSCHRAUBE 6,3-60	SCREW 6,3-60
1219-0810	PINOLSKRUE	REITSTOCKSCHRAUBE	POINTED SCREW
1219-0812	UNBRACOSKRUE U/S M10-25	INNENSECHSK. M10-25	ALLEN SCREW C-SUNK M10-25
1220-1122	STÅLMØTRIK M5	STAHLMUTTER M5	STEEL NUT M5
1220-1321	NYLOC MØTRIK M4 DIN 985-8	NYLOC MUTTER M4 DIN 985-8	NYLOC NUT M4 DIN 985-8
1220-1322	NYLOC MØTRIK M5	NYLOC MUTTER M5	NYLOC NUT M5
1220-1323	NYLOC MØTRIK M6	NYLOC MUTTER M6	NYLOC NUT M6
1220-2122	STÅLMØTRIK M8	STAHLMUTTER M8	STEEL NUT M8
1220-2321	NYLOC MØTRIK M8	NYLOC MUTTER M8	NYLOC NUT M8
1220-2920	MØTRIK M8	MUTTER M8	NUT M8
1220-3321	NYLOC MØTRIK M10	NYLOC MUTTER M10	NYLOC NUT M10
1220-3922	MØTRIK M10	MUTTER M10	NUT M10
1220-4321	NYLOC MØTRIK M12	NYLOC MUTTER M12	NYLOC NUT M12
1220-5124	STÅLMØTRIK M16 KV10	STAHLMUTTER M16 Q10	STEEL NUT M16 Q10
1220-5321	NYLOC MØTRIK M16	NYLOC MUTTER M16	NYLOC NUT M16
1220-6120	STÅLMØTRIK M18 KVAL. 10	STAHLMUTTER M18 Q-10	STEEL NUT M18 Q-10
1220-6122	STÅLMØTRIK M20	STAHLMUTTER M20	STEEL NUT M20
1220-6230	KONTRAMØTRIK M20	MUTTER M20	NUT M20
1220-6321	NYLOC MØTRIK M20	NYLOC MUTTER M20	NYLOC NUT M20
1220-6323	NYLOC MØTRIK M20 KV.10	NYLOC MUTTER M20 Q10	NYLOC NUT M20 Q10
1220-6722	KRONEMØTRIK M20	KRONENMUTTER M20	CASTELLATED NUT M20
1220-7321	NYLOC MØTRIK M24	NYLOC MUTTER M24	NYLOC NUT M24
1241-1101	SPÆNDESKIVE 4,3-12-1 GALV.	SCHEIBE 4,3-12-1 GALV.	WASHER 4,3-12-1 GALV.
1241-1202	SPÆNDESKIVE	SCHEIBE	WASHER
1241-1203	SPÆNDESKIVE 6,5-13-1,2	SCHEIBE 6,5-13-1,2	WASHER 6,5-13-1,2
1241-1204	SPÆNDESKIVE 6,5-18-1,5	SCHEIBE 6,5-18-1,5	WASHER 6.5-18-1.5
1241-1304	SPÆNDESKIVE 8-22-1,5	SCHEIBE 8-22-1,5	WASHER 8-22-1,5
1241-2502	SPÆNDESKIVE 10,5-22-3	SCHEIBE 10,5-22-3	WASHER 10,5-22-3
1241-2503	SPÆNDESKIVE 10,5-28-3	SCHEIBE 10,5-28-3	WASHER 10,5-28-3
1241-3403	SPÆNDESKIVE 13-25-2,5	SCHEIBE 13-25-2,5	WASHER 13-25-2,5
1241-3407	SPÆNDESKIVE 15-29-2	SCHEIBE 15-29-2	WASHER 15-29-2
1241-3505	SPÆNDESKIVE 13,0-34-3	SCHEIBE 13,0-34-3	WASHER 13,0-34-3
1241-4502	SPÆNDESKIVE 17-30-3 STÅL	SCHEIBE 17-30-3 STAHL	WASHER 17-30-3 STEEL
1241-4504	SPÆNDESKIVE 19,0-34-3,0 STÅL	SCHEIBE 19,0-34-3,0 STAHL	WASHER 19,0-34-3,0 STEEL
1241-5502	SPÆNDESKIVE STÅL 21-36-3	SCHEIBE STAHL 21-36-3	WASHER STEEL 21-36-3
1241-6604	SPÆNDESKIVE 25-44-4	SCHEIBE 25-44-4	WASHER 25-44-4
1241-7601	SPÆNDESKIVE 30-56-4	SCHEIBE 30-56-4	WASHER 30-56-4
1241-9505	STØTTESKIVE 50-62-3,0	STUETZSCHEIBE 50-62-3,0	SUPPORT WASHER 50-62-3,0
1241-9510	STØTTESKIVE 60-75-3	STUETZCHEIBE 60-75-3	SUPPORT WASHER 60-75-3
1242-4221	FJEDERSKIVE M12	FEDERSCHEIBE M12	SPRING WASHER M12
1242-6223	FJEDERSKIVE	FEDERSCHEIBE	SPRING WASHER
1251-2104	SPÆNDESTIFT 4-26	SPANNSTIFT 4-26	SPECIAL PIN 4-26
1251-5105	SPÆNDESTIFT 8-20	SPANNSTIFT 8-20	SPECIAL PIN 8-20
1251-5303	SPÆNDESTIFT 8-40	SPANNSTIFT 8-40	SPECIAL PIN 8-40
1251-5602	SPÆNDESTIFT 8-70	SPANNSTIFT 8-70	SPECIAL PIN 8-70
1251-6301	SPÆNDESTIFT 10-40	SPANNSTIFT 10-40	SPECIAL PIN 10-40

NUMMERNØGLE FOR MONTERINGSDELE - NUMMERSCHLüSSEL FüR MONTAGEZUBEHOR
NUMBER KEY FOR ASSEMBLY PARTS - LISTE DE PIECES DE MONTAGE

VARENUMMER	BENÆVNELSE	BEZEICHNUNG	DESIGNATION
1252-2102	SPLIT	SPLINT	COTTER PIN
1252-3101	SPLIT 4-20	SPLINT 4-20	COTTER PIN 4-20
1252-3102	SPLIT 4-25	SPLINT 4-25	COTTER PIN 4-25
1252-3301	SPLIT 4-40	SPLINT 4-40	COTTER 4-40
1252-6403	SPLIT 8-50	SPLINT 8-50	COTTER PIN 8-50
1255-5201	LÅSERING 60 MM UDVENDIG	SICHERUNGSRING 60 MM AUSSEN	SNAP RING 60 MM OUTER
1255-5202	LÅSERING 50 MM UDVENDIG	SICHERUNGSRING 50 MM AUSSEN	SNAP RING 50 MM OUTER
1311-8538	TÆTNINGSRING	DICHTUNGSRING	GASKET
1311-8539	TÆTNINGSRING	DICHTUNGSRING	GASKET
1311-8599	TOPPLADE	TOPPLATTE	TOP PLATE
1311-8600	TOPPLADE	TOPPLATTE	TOP PLATE
1311-8631	TOPPLADE	TOPPLATTE	TOP PLATE
1313-1101	SMØRENIPPEL	SCHMIERNIPPEL	GREASE NIPPLE
1313-1104	SMØRENIPPEL	SCHMIERNIPPEL	GREASE NIPPLE
1313-3102	SMØRENIPPEL	SCHMIERNIPPEL	GREASE NIPPLE
1323-9724	MØTRIK	MUTTER	NUT
1335-5520	GLACIERLEJE 55-50-60	GLISSALAGER 55-50-60	BEARING GLISSA 55-50-60
1338-0139	PASFEDER 18-11-80	FEDERKEIL 18-11-80	FLAT KEY 18-11-80
1338-0140	PASFEDER 14-9-130	FEDERKEIL 14-9-130	FLAT KEY 14-9-130
1434-0101	TALLERKENFJEDER 28-10,2-1	TELLERFEDER 28-10,2-1	DISC SPRING 28-10,2-1

VARENUMMER	FIGUR	POS.	VARENUMMER	FIGUR	POS.	VARENUMMER	FIGUR	POS.	VARENUMMER	FIGUR	POS.
1165-0271	9.	44.	1323-9730	61.	13.	2241-239X	5.	20.	2249-154X	5. 1	1.
1165-0273	9.	42.	1323-9730	62.	15.	2241-239X	5. 1	20.	2249-155X	5. 1	2.
1165-0274	9.	43.	1323-9745	61.	11.	2241-241X	64.	21.	2249-156X	5. 1	5.
1241-7401	63.	13.	1323-9745	62.	11.	2241-248X	9.	9.	2249-157X	5. 1	6.
1242-6223	61.	7.	1323-9835	61.	1.	2241-291X	1.	9.	2249-158X	5. 1	16.
1242-6223	62.	7.	1323-9836	62.	1.	2241-314X	5.	22.	2249-302X	4.	20.
1250-2301	3.	29.	1323-9837	61.	12.	2241-314X	5. 1	27.	2249-303X	4.	21.
1250-2301	63.	25.	1323-9837	62.	12.	2241-419X	9.	21.	2249-304X	4.	22.
1250-2401	8.	4.	1323-9838	61.	6.	2241-429X	7.	19.	2249-376X	4.	25.
1311-1106	9.	11.	1323-9838	62.	6.	2241-430X	7.	20.	2701-177X	63.	12.
1311-2606	9.	10.	1323-9861	50.	1.	2241-432X	7.	4.	2701-784X	63.	14.
1311-2607	9.	17.	1323-9863	50.	2.	2241-433X	7.	7.	2701-785X	63.	15.
1311-2608	9.	18.	1323-9863	61.	14.	2241-434X	7.	8.	2701-786X	63.	16.
1311-6504	9.	30.	1323-9863	62.	16.	2241-435X	7.	5.	2701-828X	8.	6.
1311-7020	4.	23.	1331-3106	30.	10.	2241-441X	7.	10.	2701-829X	63.	18.
1311-8205	9.	49.	1331-3310	5. 1	17.	2241-449X	7.	11.	2712-146X	8.	6. 1
1311-8207	9.	7.	1335-5511	63.	17.	2241-450X	7.	12.	2755-615X	9.	24.
1311-8403	9.	29.	1391-0504	10.	10.	2241-451X	7.	15.	3060-231X	5.	8.
1311-8403	64.	9.	1391-0612	10.	12.	2241-454X	7.	1.	3060-231X	5. 1	8.
1311-8502	9.	3.	1391-0893	10.	6.	2241-455X	7.	2.	3115-310X	63.	19.
1311-8502	64.	12.	1391-9042	10.	1.	2241-462X	4.	12.	3240-019X	1.	4.
1311-8507	9.	6.	1391-9043	10.	2.	2241-463X	4.	13.	3240-025X	1.	5.
1311-8507	64.	16.	1392-0509	3.	11.	2241-464X	4.	11.	3240-029A	4.	8.
1311-8509	9.	13.	1399-0237	5.	18.	2241-469X	5.	6.	3240-035X	4.	14.
1311-8509	64.	10.	1399-0237	5. 1	18.	2241-470X	5.	7.	3240-039X	4.	16.
1311-8516	64.	13.	1399-0240	5. 1	15.	2241-485X	64.	20.	3240-047X	4.	6.
1311-8522	9.	32.	1431-7693	4.	5.	2241-488X	7.	13.	3240-051A	1.	8. 1
1311-8522	64.	14.	1432-2398	8.	5.	2241-489X	7.	14.	3240-051X	1.	8.
1311-8527	9.	5.	1432-2398	63.	20.	2241-491X	4.	7.	3240-068X	2.	1.
1311-8537	9.	33.	1435-0028	64.	19.	2241-497X	10.	9.	3240-102X	2.	11.
1311-8539	9.	47.	2060-230X	5.	12.	2241-498X	10.	8.	3240-476X	4.	15.
1311-8567	9.	23.	2060-230X	5. 1	12.	2241-499X	10.	7.	3240-506A	30. 1	0.
1311-8601	9.	34.	2111-231X	63.	22.	2241-501X	1.	2.	3240-506X	30.	0.
1311-8622	4.	24.	2111-232A	63.	23.	2241-502X	1.	1.	3240-601X	63.	7.
1311-8622	9.	12.	2112-688X	64.	22.	2241-503X	1.	22.	3240-808X	3.	4.
1311-8623	9.	22.	2125-263X	5.	9.	2241-504X	1.	21.	3240-817X	3.	1.
1311-8626	64.	8.	2125-263X	5. 1	9.	2241-505X	1.	20.	3240-818X	3.	5.
1311-8627	9.	38.	2125-264X	5.	10.	2241-507X	1.	23.	3240-821X	3.	12.
1311-8638	9.	51.	2125-264X	5. 1	10.	2241-510X	2.	5.	3240-840X	2.	2.
1311-8640	4.	26.	2125-267X	5.	11.	2241-511X	2.	9.	3240-843X	2.	6.
1315-9439	30. 1	1.	2125-267X	5. 1	11.	2241-527X	3.	6.	3240-897X	6.	5.
1315-9440	30. 1	2.	2131-129X	10.	11.	2241-528X	3.	7.	3240-897X	60.	7.
1315-9441	30. 1	3.	2133-036X	4.	17.	2241-542X	3.	31.	3240-918X	3.	9.
1315-9443	30. 1	4.	2134-530X	63.	24.	2241-546X	6.	10.	3240-925X	6.	2.
1315-9444	30. 1	5.	2240-009X	4.	3.	2241-548X	8.	3.	3240-928X	6.	3.
1315-9445	30. 1	6.	2240-033X	4.	9.	2241-565X	3.	32.	3240-929X	6.	4.
1315-9446	30. 1	7.	2240-034X	4.	10.	2241-571X	9.	19.	3240-991X	5.	2.
1315-9448	30. 1	8.	2240-038X	1.	24.	2241-572X	9.	20.	3240-992X	5.	3.
1315-9809	30.	25.	2240-041X	4.	1.	2241-573X	9.	27.	3240-993X	5.	1.
1315-9810	30.	6.	2240-042X	4.	4.	2241-574X	9.	28.	3240-994X	5.	19.
1315-9810	30. 1	9.	2240-095X	5.	5.	2241-575X	9.	8.	3241-044X	3.	15.
1315-9811	30.	24.	2240-116X	7.	16.	2241-603X	64.	5.	3241-045X	3.	14.
1315-9811	30. 1	10.	2240-165X	3.	17.	2241-621X	2.	9. 1	3241-049X	61.	0.
1315-9812	30.	21.	2240-166X	3.	19.	2241-622X	2.	5. 1	3241-051X	60.	1.
1315-9816	30.	2.	2240-167X	3.	18.	2241-623X	2.	8. 1	3241-107X	3.	24.
1315-9817	30.	15.	2240-168X	3.	20.	2241-624X	2.	4. 1	3241-109X	3.	23.
1315-9855	30.	17.	2240-169X	3.	16.	2241-625X	2.	7. 1	3241-293X	1.	10.
1315-9856	30.	14.	2240-170X	3.	27.	2241-626X	2.	3. 1	3241-295X	1.	11.
1315-9856	30. 1	11.	2240-174X	3.	21.	2241-640X	7.	19. 1	3241-303X	5.	16.
1315-9873	30. 1	12.	2240-178X	5.	14.	2241-641X	7.	20. 1	3241-359X	9.	15.
1316-0122	9.	14.	2240-179X	5.	4.	2241-642X	7.	11. 1	3241-359X	64.	17.
1316-9026	9.	99. 1	2240-180X	5.	15.	2241-643X	7.	12. 1	3241-427X	7.	17.
1316-9028	9.	99.	2240-184X	5.	13.	2241-644X	7.	10. 1	3241-439X	7.	18.
1317-0304	9.	48.	2240-184X	5. 1	13.	2241-645X	7.	13. 1	3241-458X	1.	6.
1317-0338	9.	26.	2240-553X	63.	8.	2241-646X	7.	14. 1	3241-460X	1.	7.
1317-0338	64.	7.	2240-558X	64.	18.	2241-650X	3.	20. 1	3241-465X	1.	3.
1317-0340	9.	4.	2240-572X	63.	10.	2241-651X	3.	18. 1	3241-471X	4.	2.
1317-0359	9.	39.	2240-611X	64.	6.	2241-689X	64.	4.	3241-494X	2.	17.
1317-0359	64.	15.	2240-807X	3.	3.	2241-690X	64.	3.	3241-519X	3.	30. 1
1317-0360	9.	40.	2240-822X	3.	13.	2241-691X	64.	2.	3241-524X	2.	16.
1317-0361	9.	46.	2240-831X	3.	26.	2241-839X	4.	18.	3241-535X	3.	30.
1317-0363	9.	50.	2240-832X	3.	25.	2241-864X	64.	23.	3241-536X	6.	6.
1317-0513	9.	2.	2240-833X	3.	28.	2241-965X	7.	7. 1	3241-543X	6.	1.
1317-0833	9.	31.	2240-892X	6.	7.	2241-966X	7.	8. 1	3241-545X	50.	0.
1317-0833	64.	11.	2240-894X	6.	8.	2241-996X	7.	22.	3241-556X	60.	5.
1317-9394	64.	99.	2240-896X	6.	9.	2245-100X	4.	9. 1	3241-578X	62.	0.
1323-8409	60.	4.	2240-903X	2.	14.	2245-101X	4.	10. 1	3241-597X	6.	6. 1
1323-8411	6.	13.	2240-904X	2.	15.	2247-147X	4.	19.	3241-598X	1.	5. 1
1323-8412	6.	13. 1	2240-911X	3.	2.	2247-827X	8.	1.	3241-607X	4.	16. 1
1323-9711	61.	2.	2240-913X	3.	8.	2249-033X	5. 1	23.	3241-627X	2.	1. 1
1323-9711	62.	2.	2240-922X	60.	6.	2249-034X	5. 1	22.	3241-631X	2.	11. 1
1323-9712	61.	3.	2240-926X	9.	1.	2249-035X	5. 1	25.	3241-636X	7.	18. 1
1323-9712	62.	3.	2240-927X	9.	25.	2249-036X	5. 1	24.	3241-638X	7.	17. 1
1323-9713	61.	5.	2240-935X	62.	14.	2249-037X	2.	20.	3241-660X	9.	16.
1323-9713	62.	5.	2241-010X	2.	8.	2249-048X	5. 1	26.	3241-685X	62.	13.
1323-9716	61.	9.	2241-011X	2.	4.	2249-101X	3.	34.	3241-701X	1.	3. 1
1323-9716	62.	9.	2241-012X	2.	3.	2249-102X	3.	33.	3241-702A	6.	1. 2
1323-9717	61.	10.	2241-013X	2.	7.	2249-111X	2.	19.	3241-702B	6.	1. 3
1323-9717	62.	10.	2241-054X	63.	9.	2249-112X	2.	18.	3241-702X	6.	1. 1
1323-9724	61.	8.	2241-099X	2.	10.	2249-134X	5. 1	4.	3241-712X	1.	6. 1
1323-9724	62.	8.	2241-121X	2.	12.	2249-135X	5. 1	21.	3241-713X	1.	7. 1
1323-9725	61.	4.	2241-122X	2.	13.	2249-136X	5. 1	7.	3241-723X	60.	7. 1
1323-9725	62.	4.	2241-234X	3.	10.	2249-137X	5. 1	14.	3241-728X	1.	4. 1

VARENUMMER	FIGUR	POS.	VARENUMMER	FIGUR	POS.	VARENUMMER	FIGUR	POS.	VARENUMMER	FIGUR	POS.
3241-760X	4.	6. 1									
3241-858X	8.	7.									
3241-859X	8.	8.									
3241-860X	8.	2. 1									
3241-948X	7.	21.									
3241-961A	60.	1. 2									
3241-961X	60.	1. 1									
3249-141X	5. 1	19.									
3249-144A	5. 1	3.									
3249-183X	6.	15.									
3249-198X	6.	14.									
3249-199X	60.	8.									
3701-175X	63.	11.									
3701-586X	8.	2.									
3701-677X	9.	14. 1									
3889-214X	1.	99.									
4000-107H	60.	2.									
4000-107V	60.	3.									
4000-109H	6.	11.									
4000-109V	6.	12.									
4000-112H	6.	11. 1									
4000-112V	6.	12. 1									
4240-1402	63.	21.									

FIGURNØGLE - FIGURSCHLÜSSEL - FIGURE KEY - LISTE DE FIGURES

Fig. 1

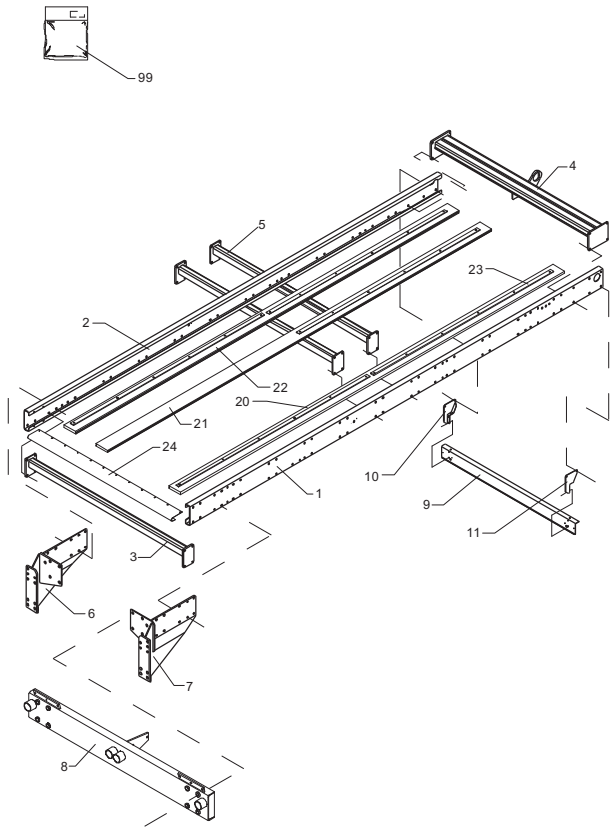

Fig. 2

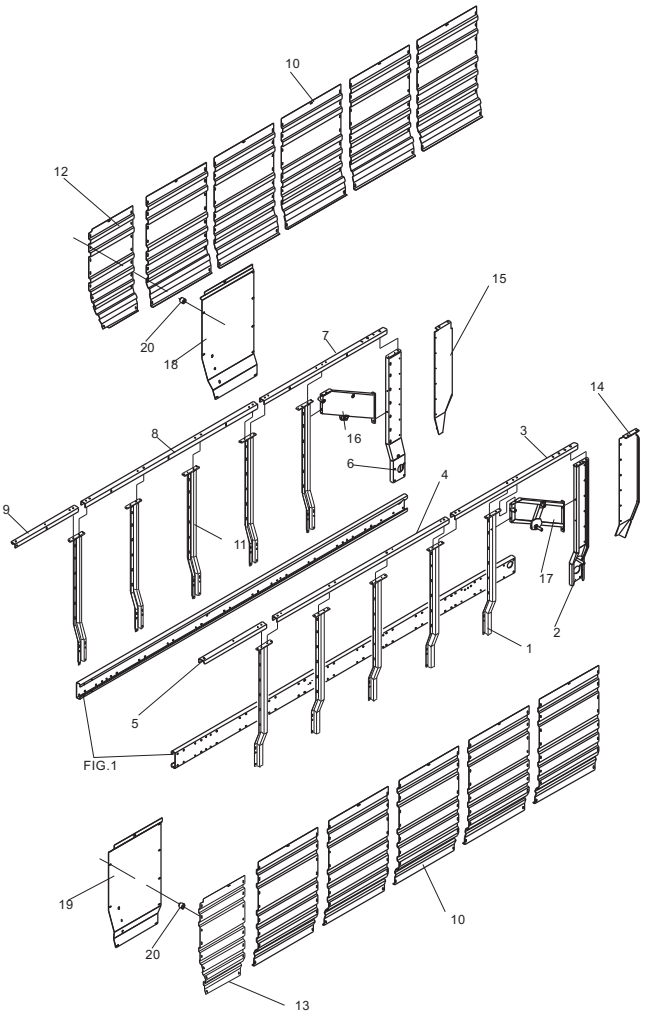

Fig. 3

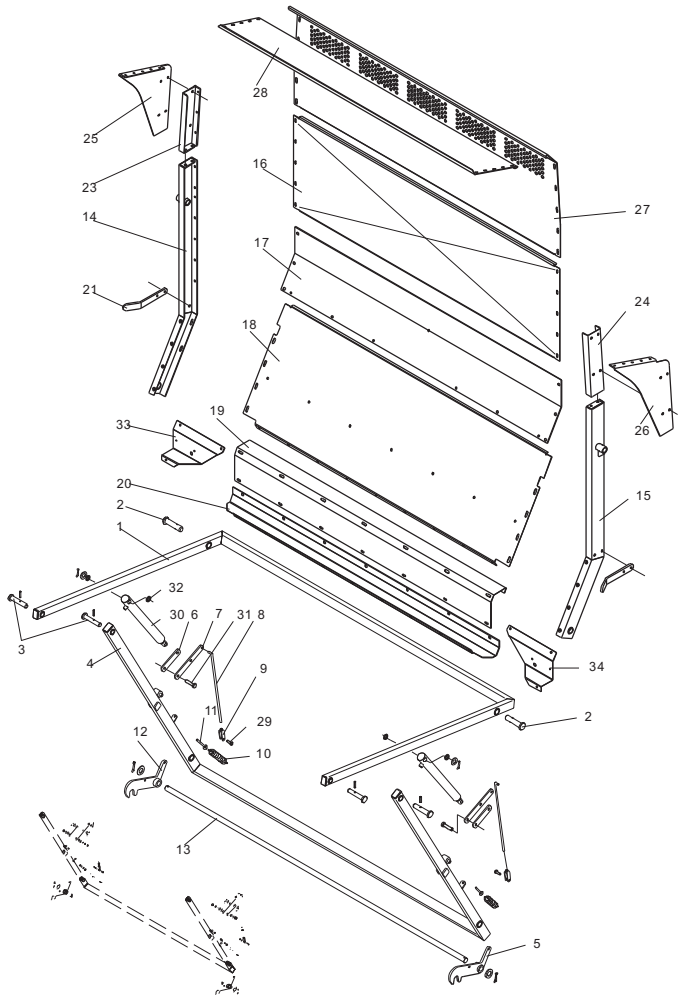

Fig. 4

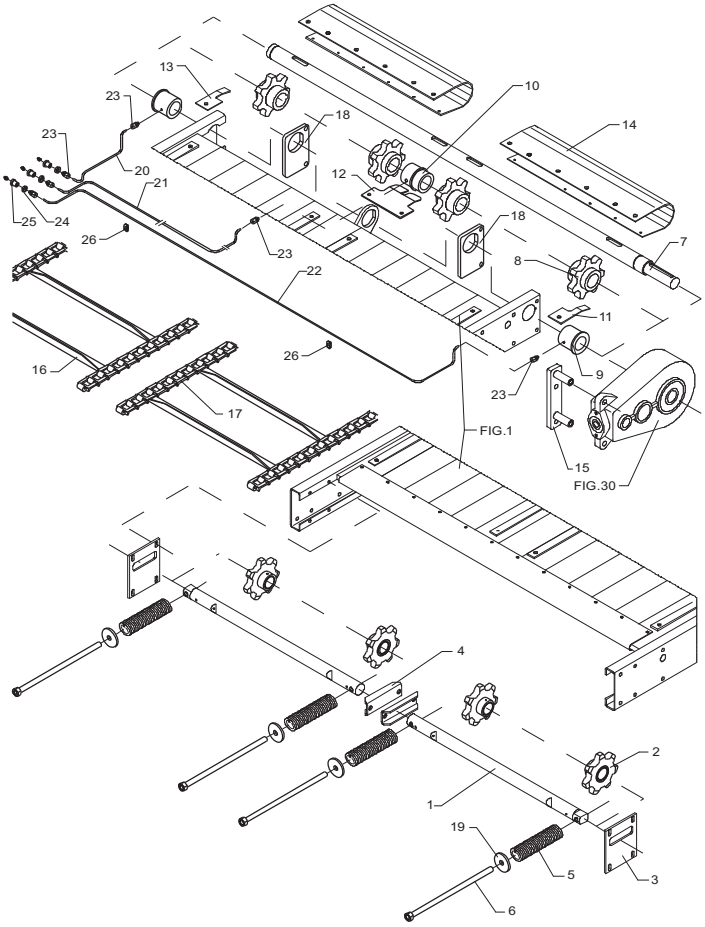

Fig. 5

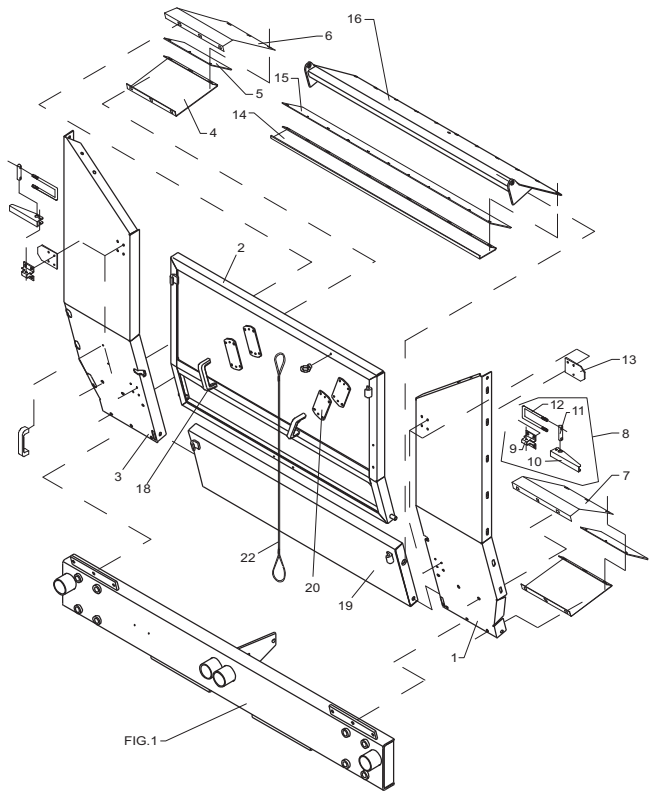

Fig. 5.1

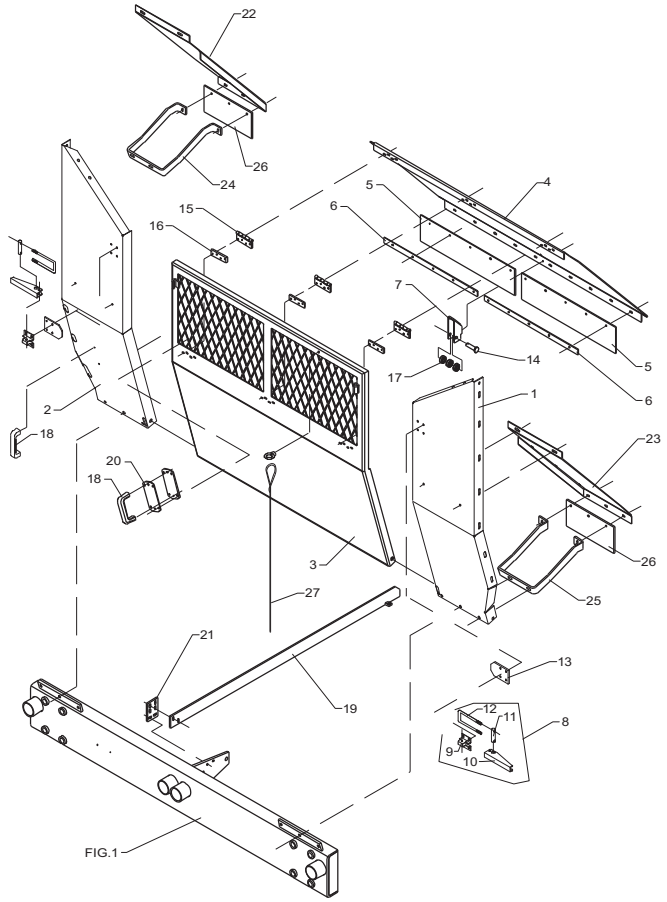

Fig. 6

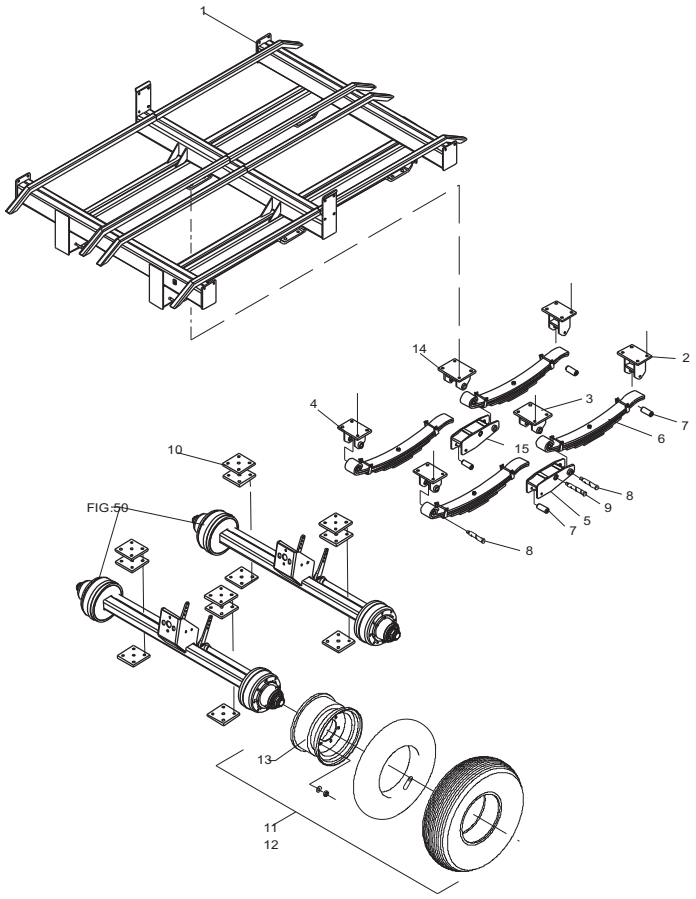

Fig. 7

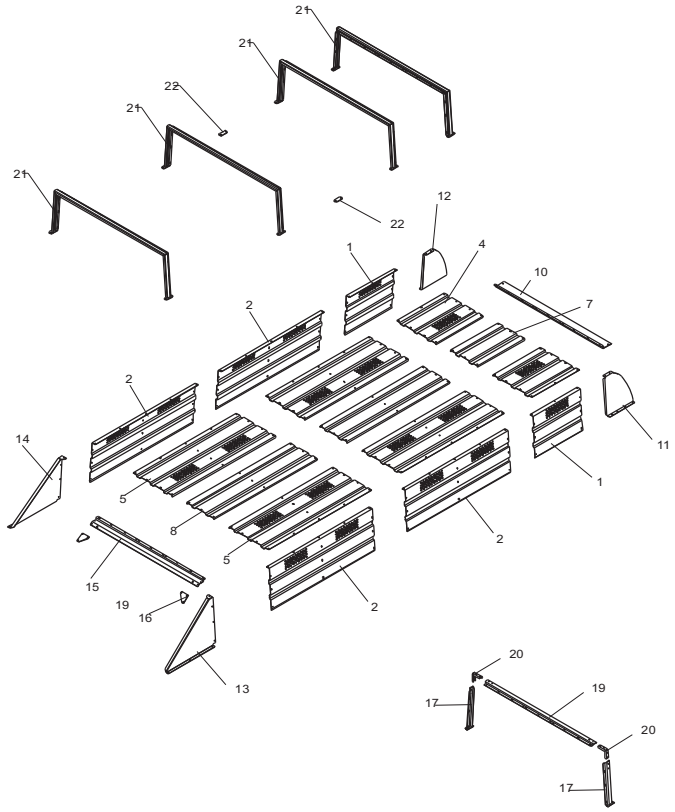

Fig. 8

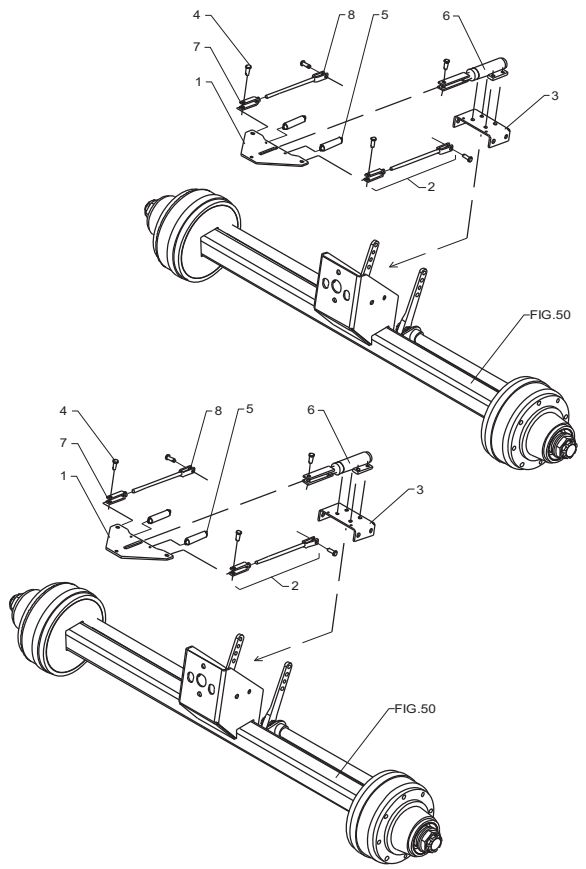

Fig. 9

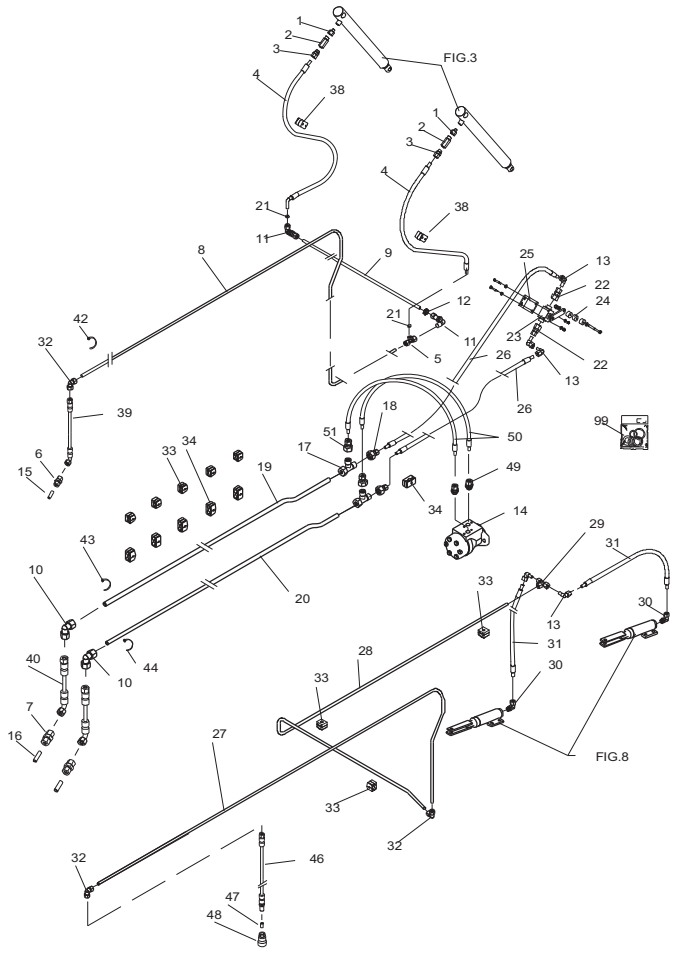

Fig. 10

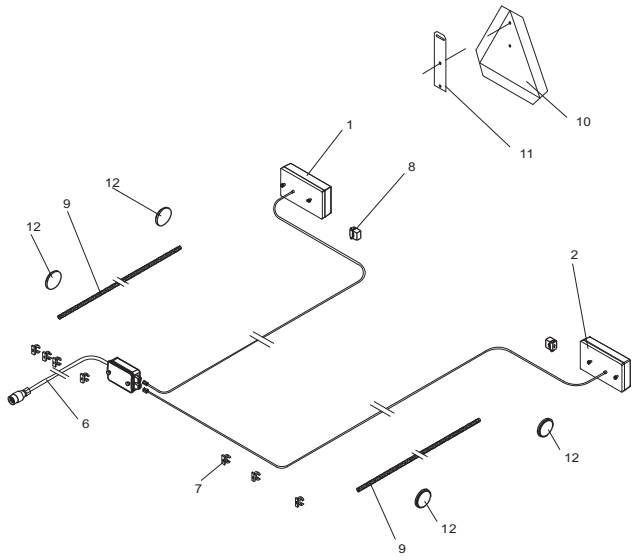

Fig. 30

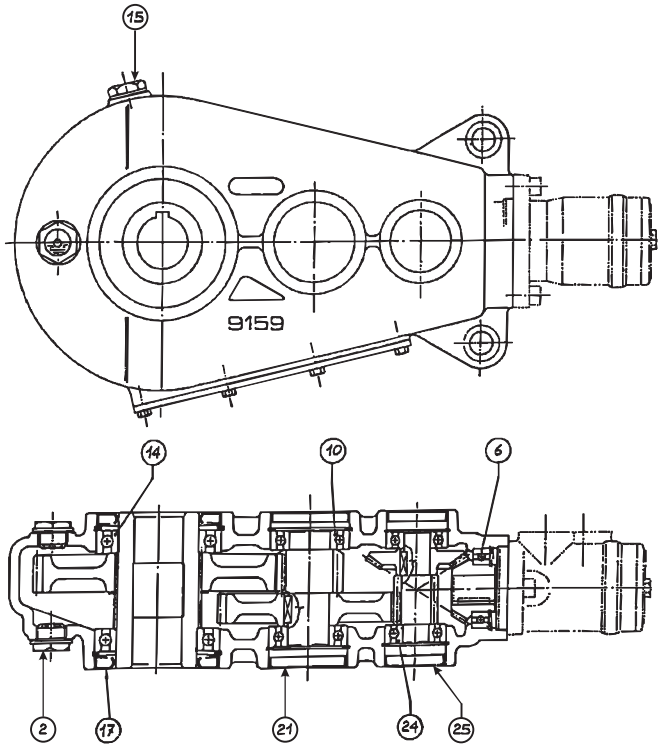

Fig. 30.1

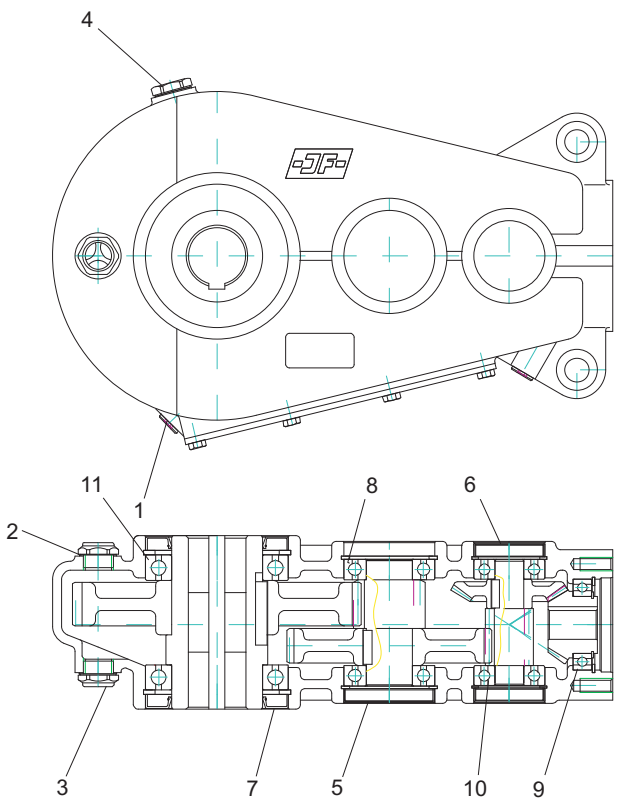

Fig. 50

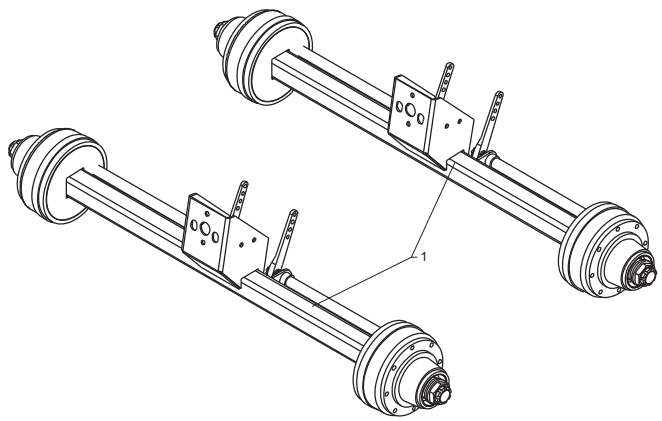

Fig. 60

TILBEHØR - ZUBEHÖR - ACCESSORIES

SUSPENSION

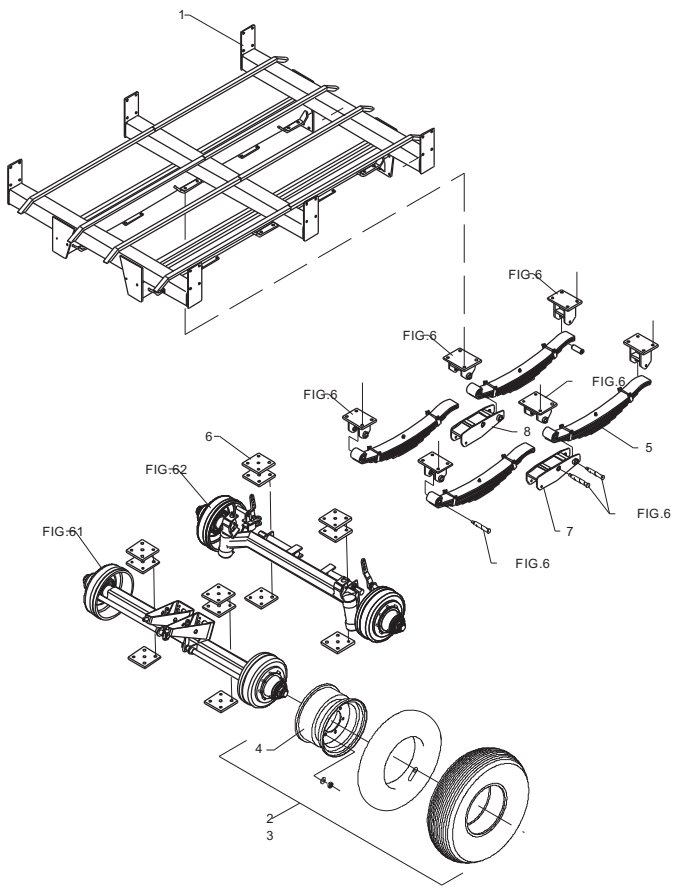

Fig. 61

TILBEHØR - ZUBEHÖR - ACCESSORIES

SHAFT,FRONT

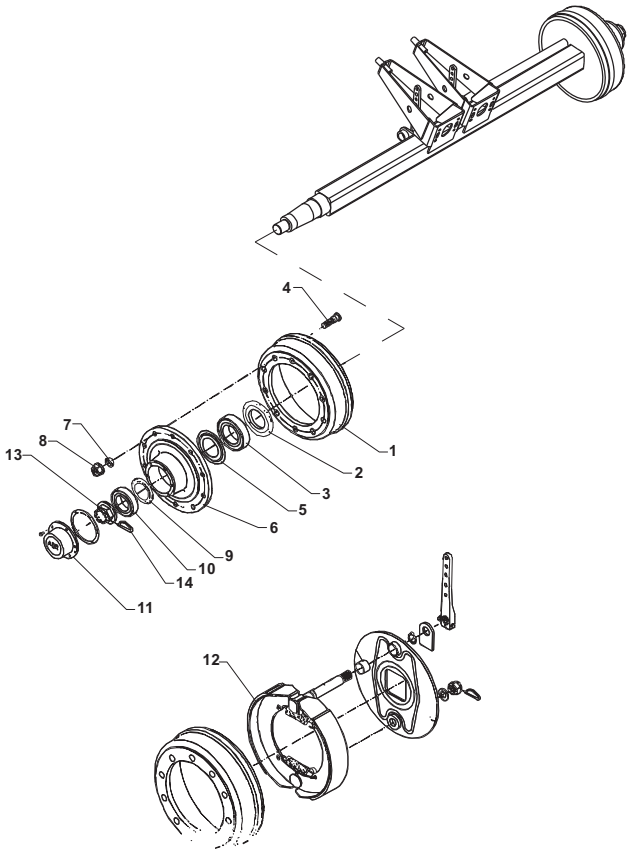

Fig. 62

TILBEHØR - ZUBEHÖR - ACCESSORIES

SHAFT,REAR

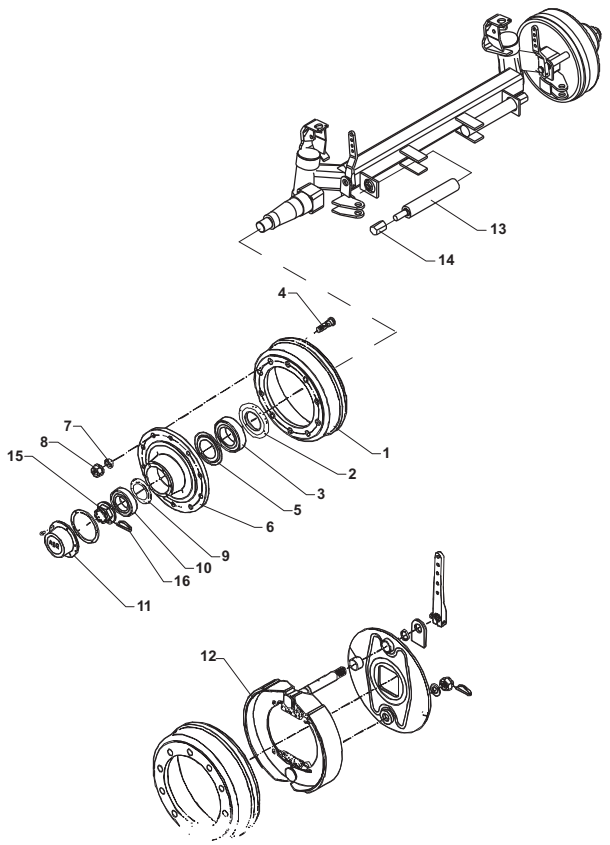

Fig. 63

TILBEHØR - ZUBEHÖR - ACCESSORIES

HANDBRAKE

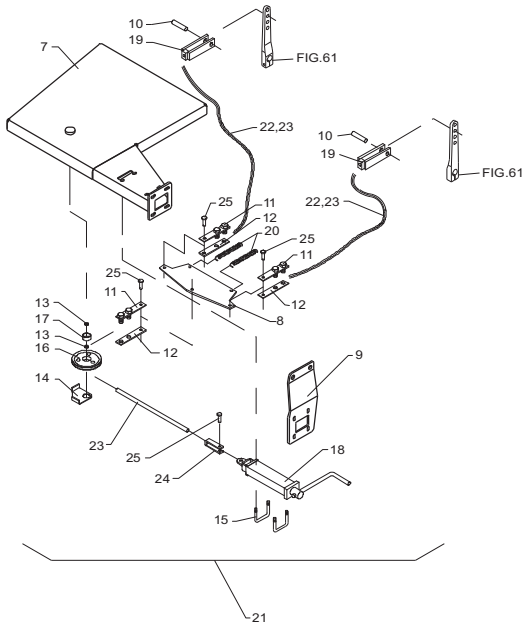

Fig. 64

TILBEHØR - ZUBEHÖR - ACCESSORIES

HYDRAULICBRAKE

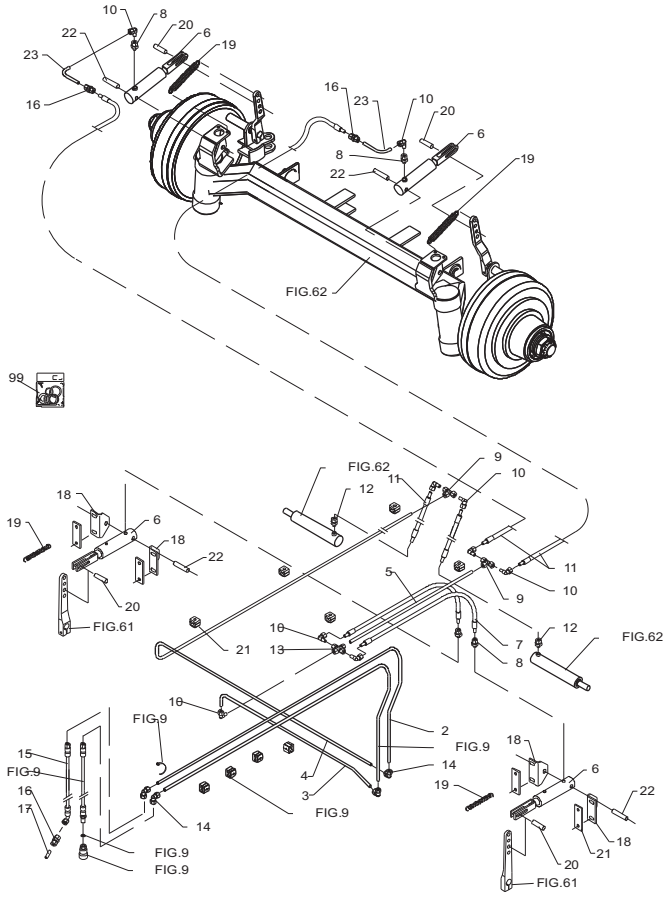

Fig. 1

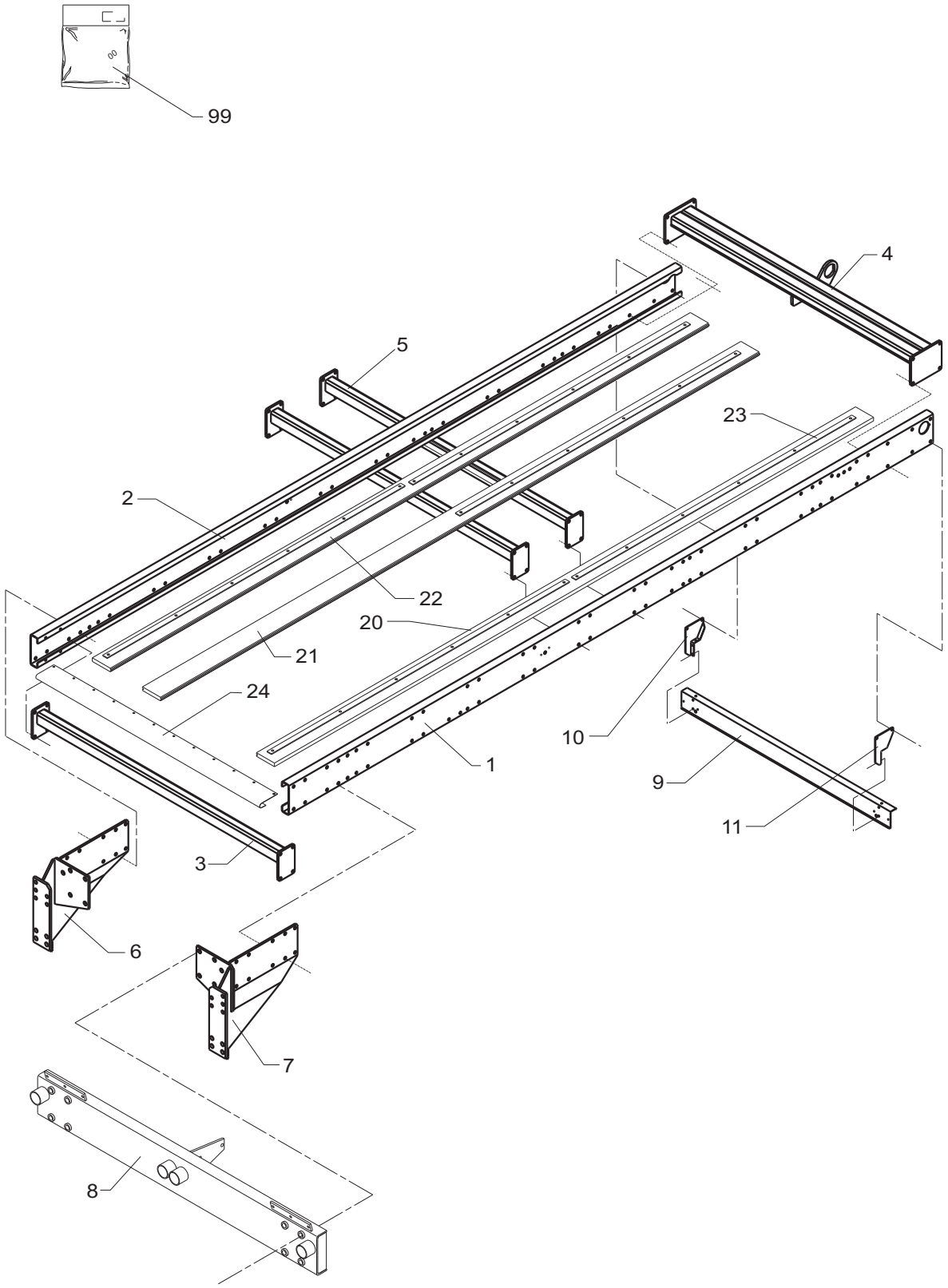

POS.	VARENUMMER	ANTAL	BENÆVNELSE BEZEICHNUNG	DESIGNATION	HERTIL, DAZU, TO THIS, A CECI	
1.	2241-502X	1	SIDEVANGE, HØJRE SEITENWANGE, RECHTE	SIDE MEMBER, RIGHT	1213-5424 1214-5220 1220-5321 1241-4502	26 2 30 60
2.	2241-501X	1	SIDEVANGE, VENSTRE SEITENWANGE, LINKE	SIDE MEMBER, LEFT	1213-5424 1214-5220 1220-5321 1241-4502	24 2 28 56
3.	3241-465X	1	TVÆRDRAGER QUERBALKEN >=2040100601 <=2040100716	CROSS BEAM	1214-5232 1220-6120 1241-4504	8 8 16
3. 1	3241-701X	1	TVÆRDRAGER QUERBALKEN >=2040100717	CROSS BEAM	1214-5232 1220-6120 1241-4504	8 8 16
4.	3240-019X	1	BRO, BAGESTE BRUECKE, HINTERE >=2040100601 <=2040100716	BRIDGE, REAR	1213-5424 1213-5624 1220-5321 1241-4502	2 2 4 8
4. 1	3241-728X	1	BRO, BAGESTE BRUECKE, HINTERE >=2040100717	BRIDGE, REAR	1213-5424 1213-5624 1220-5321 1241-4502	2 2 4 8
5.	3240-025X	10	TVÆRDRAGER QUERBALKEN >=2040100601 <=2040100716	CROSS MEMBER		
5. 1	3241-598X	10	TVÆRDRAGER QUERBALKEN >=2040100717	CROSS MEMBER		
6.	3241-458X	1	KONSOL KONSOLE >=2040100601 <=2040100716	BRACKET	1214-5232 1220-6120 1241-4504	6 6 12
6. 1	3241-712X	1	KONSOL KONSOLE >=2040100717	BRACKET	1214-5232 1220-6120 1241-4504	6 6 12
7.	3241-460X	1	KONSOL KONSOLE >=2040100601 <=2040100716	BRACKET	1214-5232 1220-6120 1241-4504	6 6 12
7. 1	3241-713X	1	KONSOL KONSOLE >=2040100717	BRACKET	1214-5232 1220-6120 1241-4504	6 6 12
8.	3240-051X	1	BRO, FORRESTE BRUECKE, VORDERE >=2040100601 <=2040100755	BRIDGE, FRONT	1214-7426 1220-7321 1241-6604	8 8 8
8. 1	3240-051A	1	BRO, FORRESTE BRUECKE, VORDERE >=2040100956	BRIDGE, FRONT	1214-7426 1220-7321 1241-6604	8 8 8
9.	2241-291X	1	KONSOL KONSOLE	BRACKET	1213-3322 1220-3321 1241-2502	6 6 12
10.	3241-293X	1	KONSOL, VENSTRE KONSOLE, LINKE	BRACKET, LEFT		
11.	3241-295X	1	KONSOL, VENSTRE KONSOLE, LINKE	BRACKET, LEFT		
20.	2241-505X	1	BUNDBRÆT, VENSTRE BODENBRETT, LINKE	BOTTOM BOARD, LEFT	1219-0608	8
21.	2241-504X	15	BUNDBRÆT BODENBRETT	BOTTOM BOARD	1219-0608	8
22.	2241-503X	1	BUNDBRÆT, HØJRE BODENBRETT, RECHTE	BOTTOM BOARD, RIGHT	1219-0608	8
23.	2241-507X	8	BUNDSKINNE BODENSCHIENE	BOTTOM RAIL	1219-0523	6
24.	2240-038X	1	U-STYKKE U-STUECK	U-PIECE	1219-0518	12
99.	3889-214X	1	TRANSFER F/CT-3000 TRANSFER F/CT-3000	TRANSFER F/CT-3000		

Fig. 2

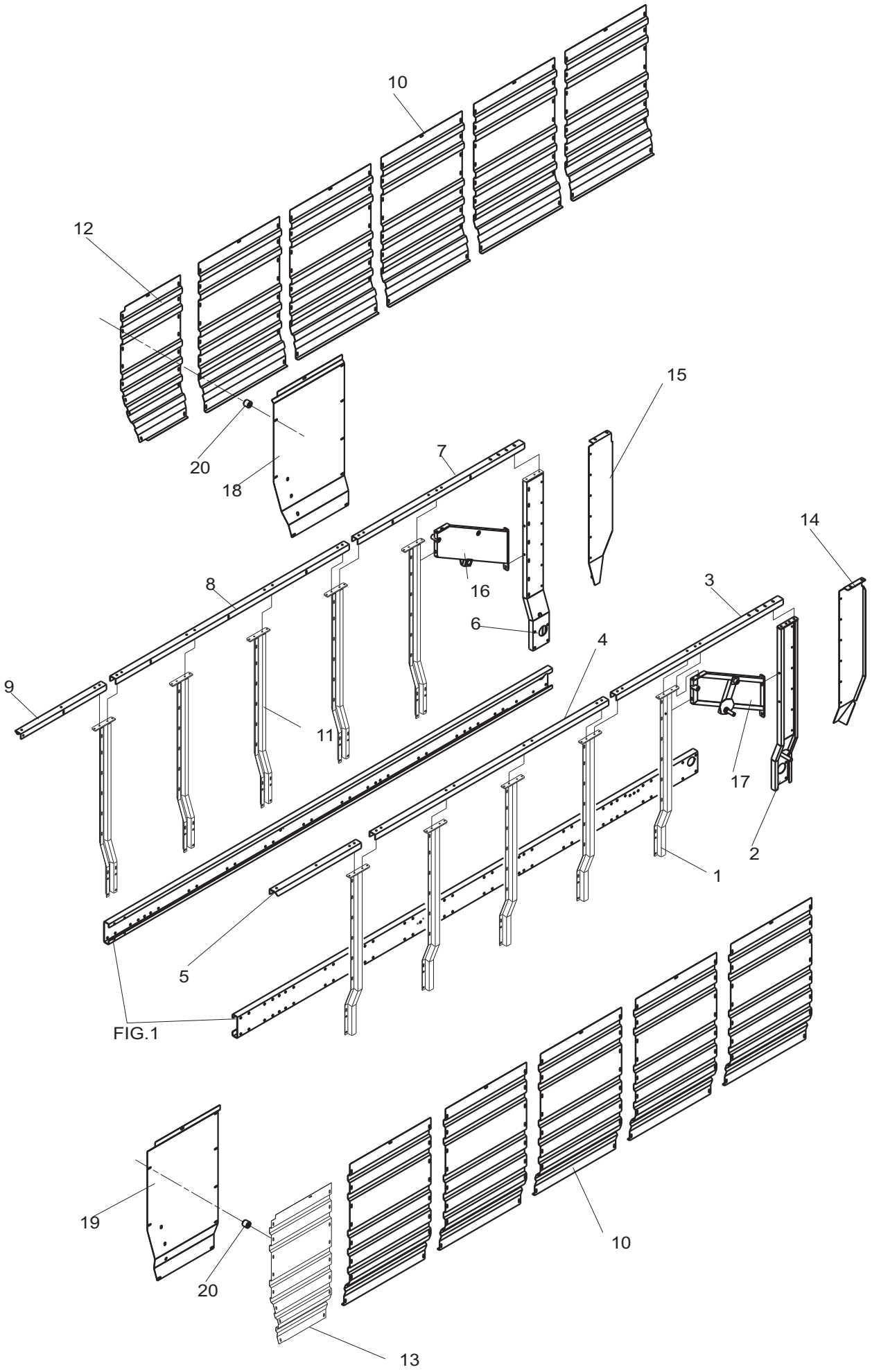

POS.	VARENUMMER	ANTAL	BENÆVNELSE BEZEICHNUNG	DESIGNATION	HERTIL, DAZU, TO THIS, A CECI	
1.	3240-068X	5	STØTTE, VENSTRE STUETZE, LINKE >=2040100601 <=2040100716	SUPPORT, LEFT	1213-5522 1220-5321 1241-4502	4 4 8
1. 1	3241-627X	5	STØTTE, VENSTRE STUETZE, LINKE >=2040100717	SUPPORT, LEFT	1213-5522 1220-5321 1241-4502	4 4 8
2.	3240-840X	1	STØTTE, VENSTRE STREBE, LINKE	SUPPORT, LEFT	1213-5422 1213-5424 1213-5522 1220-5321 1241-4502	2 1 1 3 6
3.	2241-012X	1	SKINNE, VENSTRE SCHIENE, LINKE >=2040100601 <=2040100716	RAIL, LEFT	1213-4324 1220-4321 1241-3403	1 1 2
3. 1	2241-626X	1	SKINNE, VENSTRE SCHIENE, LINKE >=2040100717	RAIL, LEFT	1213-4324 1220-4321 1241-3403	1 1 2
4.	2241-011X	1	SKINNE, VENSTRE SCHIENE, LINKE >=2040100601 <=2040100716	RAIL, LEFT	1213-4324 1220-4321 1241-3403	2 2 4
4. 1	2241-624X	1	SKINNE, VENSTRE SCHIENE, LINKE >=2040100717	RAIL, LEFT	1213-4324 1220-4321 1241-3403	2 2 4
5.	2241-510X	1	SKINNE, VENSTRE SCHIENE, LINKE >=2040100601 <=2040100716	RAIL, LEFT	1213-4324 1220-4321 1241-3403	1 1 2
5. 1	2241-622X	1	SKINNE, VENSTRE SCHIENE, LINKE >=2040100717	RAIL, LEFT	1213-4324 1220-4321 1241-3403	1 1 2
6.	3240-843X	1	STØTTE STUETZE	SUPPORT	1213-5422 1213-5424 1213-5522 1220-5321 1241-4502	2 1 1 3 6
7.	2241-013X	1	SKINNE SCHIENE >=2040100601 <=2040100716	RAIL	1213-4324 1220-4321 1241-3403	1 1 2
7. 1	2241-625X	1	SKINNE SCHIENE >=2040100717	RAIL		
8.	2241-010X	1	SKINNE, HØJRE SCHIENE, RECHTE >=2040100601 <=2040100716	RAIL, RIGHT	1213-4324 1220-4321 1241-3403	2 2 4
8. 1	2241-623X	1	SKINNE, HØJRE SCHIENE, RECHTE >=2040100717	RAIL, RIGHT	1213-4324 1220-4321 1241-3403	2 2 4
9.	2241-511X	1	SKINNE, HØJRE SCHIENE, RECHTE >=2040100601 <=2040100716	RAIL, RIGHT	1213-4324 1220-4321 1241-3403	1 1 2
9. 1	2241-621X	1	SKINNE, HØJRE SCHIENE, RECHTE >=2040100717	RAIL, RIGHT	1213-4324 1220-4321 1241-3403	1 1 2
10.	2241-099X	10	SIDEPLADE SEITENWAND	SIDEBOARD	1215-3226 1220-3321 1241-2503	9 9 9
11.	3240-102X	5	STØTTE, HØJRE STUETZE, RECHTE >=2040100601 <=2040100716	SUPPORT, RIGHT	1213-5522 1220-5321 1241-4502	4 4 8
11. 1	3241-631X	5	STØTTE, HØJRE STUETZE, RECHTE >=2040100717	SUPPORT, RIGHT	1213-5522 1220-5321 1241-4502	4 4 8
12.	2241-121X	1	SIDEPLADE, HØJRE SEITENPLATTE, RECHTE	SIDE PLATE, RIGHT	1213-3322 1215-3226 1220-3321 1241-2503 1241-3505	1 16 17 18 7
13.	2241-122X	1	SIDEPLADE, VENSTRE SEITENPLATTE, LINKE	SIDE PLATE, LEFT	1213-3322 1215-3226 1220-3321 1241-2503 1241-3505	1 16 17 18 7

Fig. 2

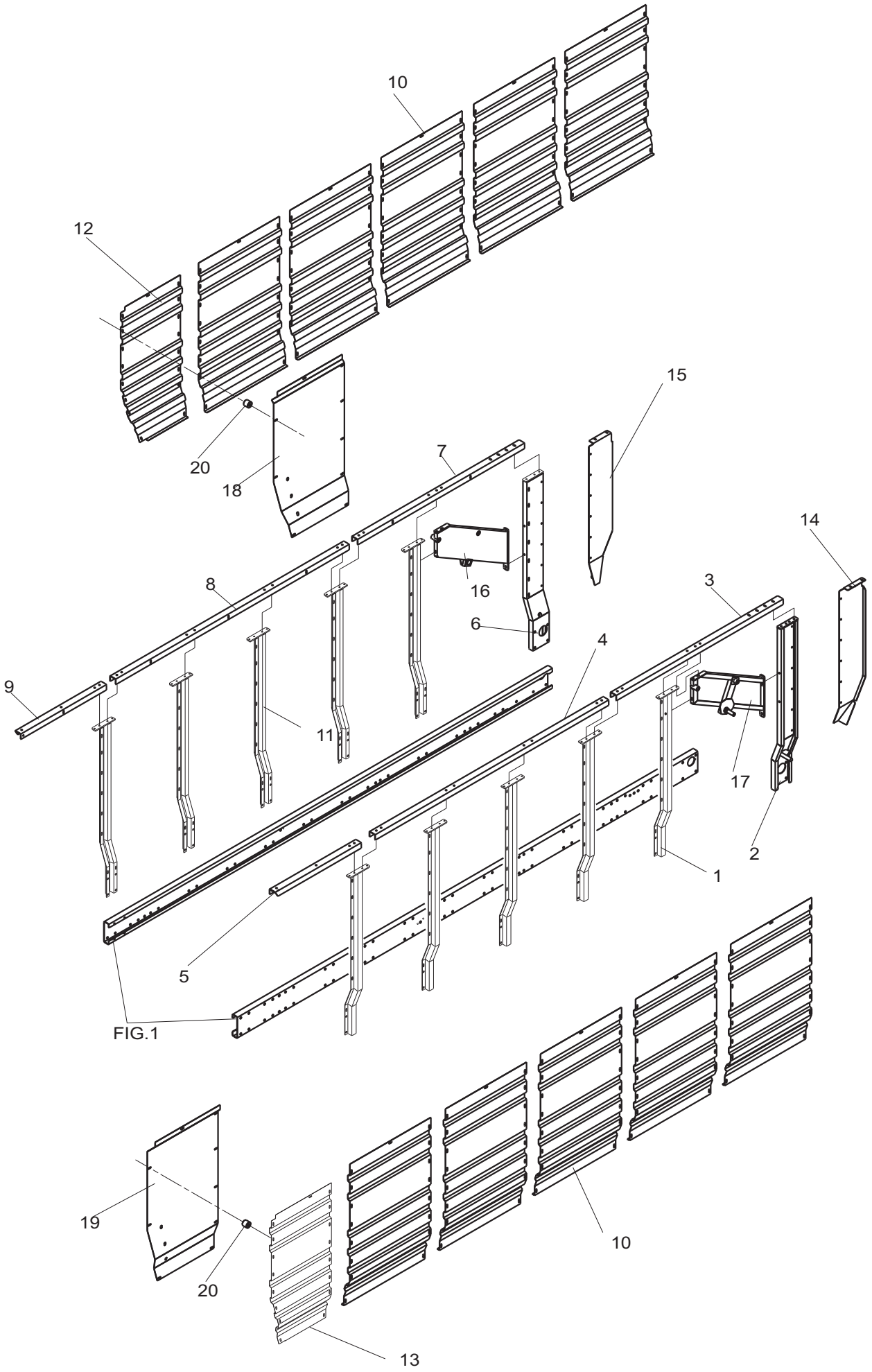

POS.	VARENUMMER	ANTAL	BENÆVNELSE BEZEICHNUNG	DESIGNATION	HERTIL, DAZU, TO THIS, A CECI	
14.	2240-903X	1	BAGPLADE, HØJRE HINTEREWAND, RECHTE	REAR PLATE, RIGHT	1213-3322 1220-3321 1241-2502	6 6 12
15.	2240-904X	1	BAGPLADE, VENSTRE HINTEREWAND, LINKE	REAR PLATE, LEFT	1213-3322 1220-3321 1241-2502	6 6 12
16.	3241-524X	1	STØTTEPLADE, HØJRE STUETZPLATTE, RECHTE	SUPPORT PLATE, RIGHT	1213-4324 1214-4126 1214-4330 1220-4321 1241-3403	2 1 1 4 8
17.	3241-494X	1	STØTTEPLADE, VENSTRE STUETZPLATTE, LINKE	SUPPORT PLATE, LEFT	1213-4324 1214-4126 1214-4330 1220-4321 1241-3403	2 1 1 4 8
18.	2249-112X	1	SIDEPLADE, HØJRE SEITENPLATTE, RECHTE >=2040100956	SIDE PLATE, RIGHT		
19.	2249-111X	1	SIDEPLADE, VENSTRE SEITENPLATTE, LINKE >=2040100956	SIDE PLATE, LEFT		
20.	2249-037X	12	BØSNING BUCHSE >=2040100956	BUSH	1215-3522 1220-3321 1241-2502	1 1 1

Fig. 3

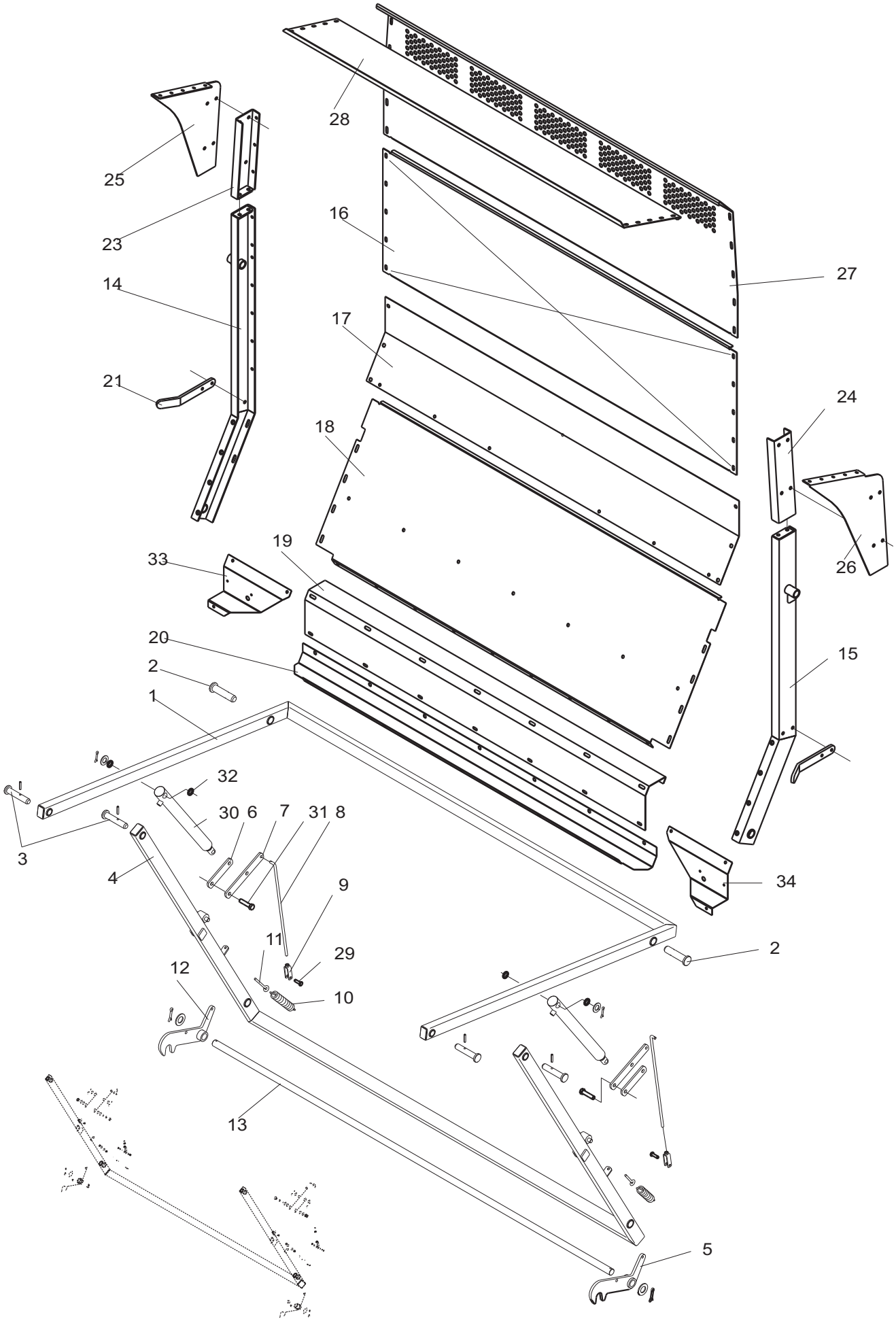
28
25
23
16
27
14
17
21
24
18
19
33
26
20
15
2
1
32
30
6
7
31
8
3
4
34
9
11
29
2
12
10
13
5

POS.	VARENUMMER	ANTAL	BENÆVNELSE BEZEICHNUNG	DESIGNATION	HERTIL, DAZU, TO THIS, A CECI	
1.	3240-817X	1	TOPRAMME ZUGRAHMEN	TOP FRAM		
2.	2240-911X	2	BOLT BOLZEN	BOLT	1251-6301	1
3.	2240-807X	4	BOLT BOLZEN	BOLT	1251-5303	1
4.	3240-808X	1	BUNDRAMME BODENRAHMEN	BOTTOM FRAME		
5.	3240-818X	1	KLINKE, VENSTRE KLINKE, LINKE	LATCH, LEFT		
6.	2241-527X	2	LED, KORT GLIED, KURZE	LINK, SHORT	1241-4502 1252-3102	1 1
7.	2241-528X	2	LED, LANG GLIED, LANG	LINK, LONG	1241-4502 1252-3102	1 1
8.	2240-913X	2	SPINDEL SPANNSCHLOSS	SPINDLE	1241-2502 1252-2102	1 1
9.	3240-918X	2	GAFFEL GABEL	FORK		
10.	2241-234X	2	TRÆKFJEDER ZUGFEDER	TENSION SPRING		
11.	1392-0509	2	ØJEBOLT M8-80 AUGENBOLZEN M8-80	EYE BOLT M8-80	1220-2122 1241-1202	2 2
12.	3240-821X	1	KLINKE, HØJRE KLINKE, RECHTE	LATCH, RIGHT		
13.	2240-822X	1	AKSEL WELLE	SHAFT	1241-7601 1252-6403	2 2
14.	3241-045X	1	DRAGER, HØJRE TRAEGER, RECHTE	GIRDER, RIGHT		
15.	3241-044X	1	DRAGER, VENSTRE TRAEGER, LINKE	GIRDER, LEFT		
16.	2240-169X	1	BAGPLADE HINTEREWAND	REAR PLATE	1213-3224 1220-3321 1241-2502	10 10 20
17.	2240-165X	1	DÆKPLADE DECKPLATTE	COVER PLATE	1213-3224 1220-3321 1220-3922 1241-2502	13 7 6 20
18.	2240-167X	1	BAGPLADE HINTEREWAND >=2040100601 <=2040100716	REAR PLATE	1219-0812 1220-3321 1241-2502	8 8 8
18. 1	2241-651X	1	BAGPLADE HINTEREWAND >=2040100717	REAR PLATE	1219-0812 1220-3321 1241-2502	8 8 8
19.	2240-166X	1	HOLDER HALTER	HOLDER	1213-3224 1220-3321 1220-3922 1241-2502	14 7 7 21
20.	2240-168X	1	BUNDPLADE BODENBLECH >=2040100601 <=2040100716	BOTTOM PLATE	1213-3222 1220-3922 1241-2502	9 9 9
20. 1	2241-650X	1	BUNDPLADE BODENBLECH >=2040100717	BOTTOM PLATE	1213-3322 1220-3922 1241-2502	9 9 9
21.	2240-174X	2	FANG HANDGRIFF	SCREEN	1213-4422 1220-4321 1241-3403	2 2 4
23.	3241-109X	1	FORLÆNGER, HØJRE VERLAENGERUNG, RECHTE	EXTENSION, RIGHT	1213-4422 1220-4321 1241-3403	2 2 4
24.	3241-107X	1	FORLÆNGER, VENSTRE VERLAENGERUNG, LINKE	EXTENSION, LEFT	1213-4422 1220-4321 1241-3403	2 2 4
25.	2240-832X	1	PLADE, VENSTRE PLATTE, LINKE	PLATE, LEFT	1213-4322 1220-4321 1241-3403	4 4 8

Fig. 3

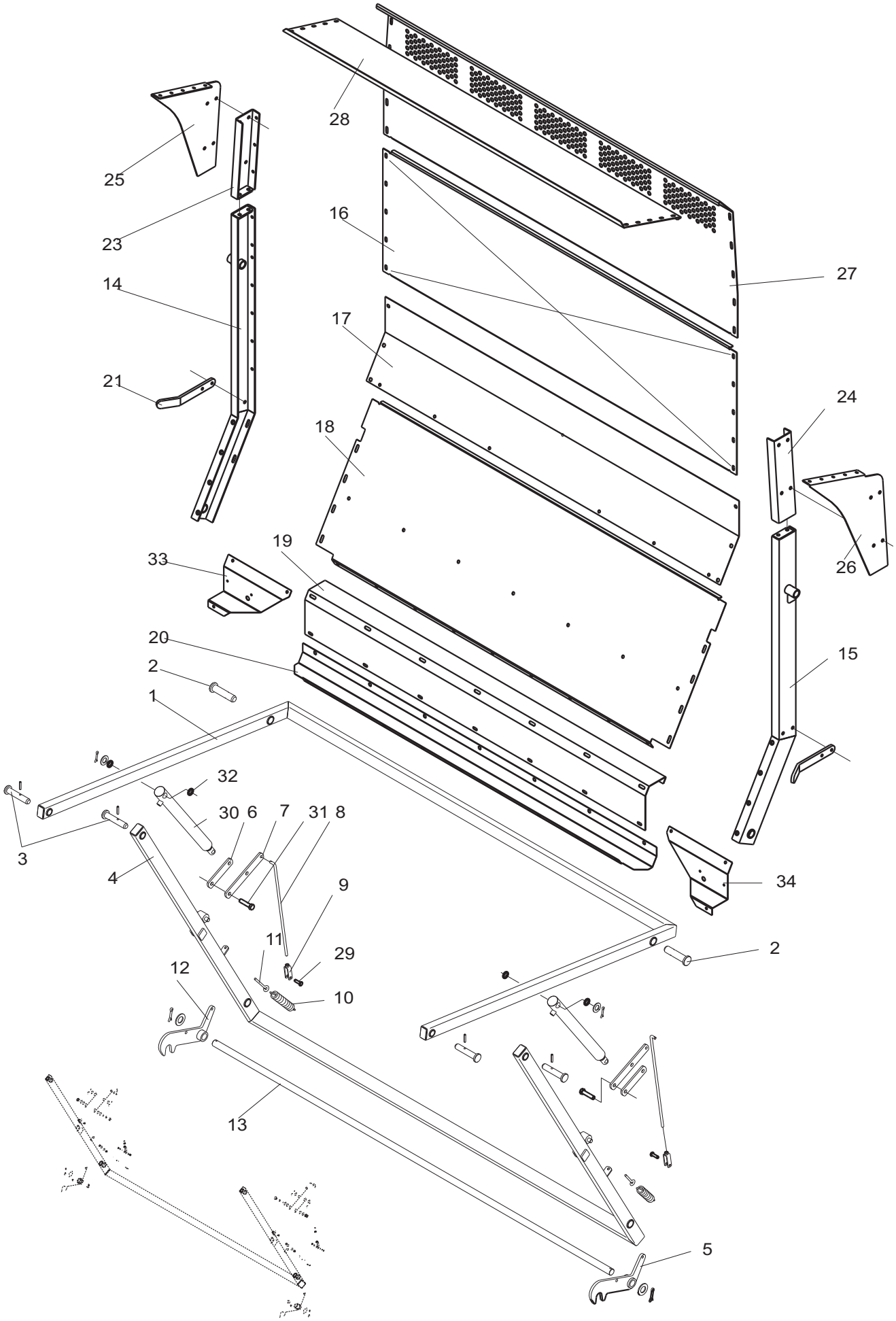
28
25
23
16
27
14
17
21
24
18
26
19
33
20
15
2
1
32
30
6
7
31
8
3
4
34
9
11
29
2
12
10
13
5

POS.	VARENUMMER	ANTAL	BENÆVNELSE BEZEICHNUNG	DESIGNATION	HERTIL, DAZU, TO THIS, A CECI	
26.	2240-831X	1	PLADE, HØJRE PLATTE, RECHTE	PLATE, RIGHT	1213-4322 1220-4321 1241-3403	4 4 8
27.	2240-170X	1	BAGPLADE HINTEREWAND	REAR PLATE	1213-3224 1220-3321 1241-2502	10 10 20
28.	2240-833X	1	PLADE, ØVERSTE PLATTE, OBERE	PLATE, UPPER	1213-3224 1220-3321 1241-2502	10 10 20
29.	1250-2301	2	SPLITBOLT B10 C11-35 GALV. SPLINTBOLZEN B10 C11-35 GALV.	COTTER BOLT B10 C11-35 GALV.	1241-2502 1252-2102	1 1
30.	3241-535X	2	CYLINDER ZYLINDER >=2040100601 <=2040100722	CYLINDER	1241-7601 1252-6403	1 1
30. 1	3241-519X	2	CYLINDER ZYLINDER >=2040100723	CYLINDER	1241-7601 1252-6403	1 1
31.	2241-542X	2	STÅLSÆTSKRUE STAHLSECHSKANTSCHRAUBE	STEEL SCREW	1220-6323 1241-5502	1 1
32.	2241-565X	4	SKIVE SCHEIBE >=2040100601 <=2040100722	WASHER		
33.	2249-102X	1	KONSOL, HØJRE KONSOLE, RECHTE >=2040100956	BRACKET, RIGHT	1213-3322 1220-3321 1241-2502	2 2 4
34.	2249-101X	1	KONSOL, VENSTRE KONSOLE, LINKE >=2040100956	BRACKET, LEFT	1213-3322 1220-3321 1241-2502	2 2 4

Fig. 4

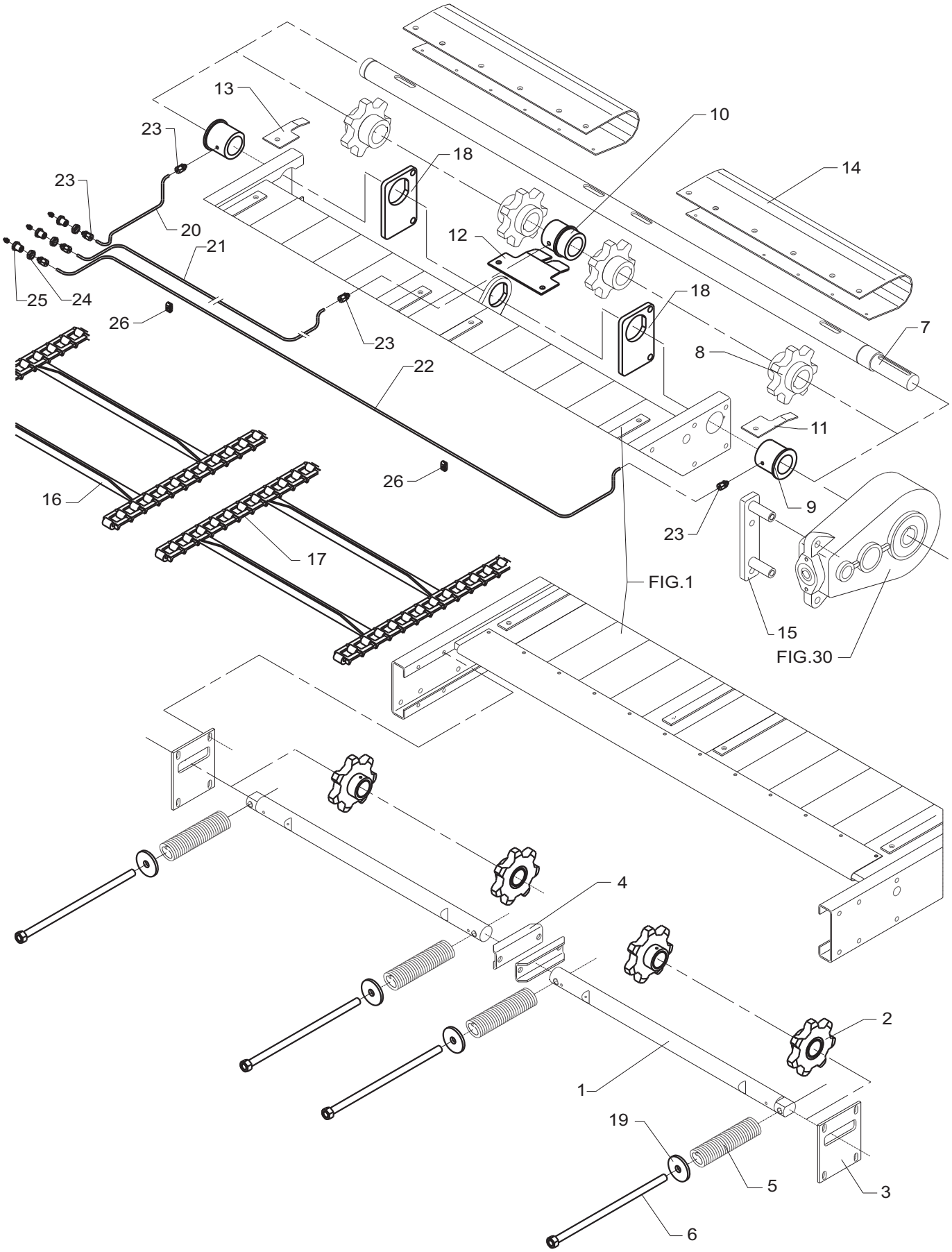
13
23
23
20
21
25
24
26
23
22
18
10
14
12
18
7
8
11
9
23
26
16
17
FIG.1
15
FIG.30
4
2
1
19
5
3
6

POS.	VARENUMMER	ANTAL	BENÆVNELSE BEZEICHNUNG	DESIGNATION	HERTIL, DAZU, TO THIS, A CECI	
1.	2240-041X	2	KÆDEAKSEL KETTENWELLE	CHAIN SHAFT,	1313-1101	2
2.	3241-471X	4	KÆDEHJUL Z=7 KEGELRAD Z=7	BEVEL GEAR Z=7	1219-0810 1241-9505 1251-5602 1335-5520	1 1 1 1
3.	2240-009X	2	STYR STEUERUNG	GUIDE	1213-4422 1220-4321 1241-3403	4 4 8
4.	2240-042X	2	STYR STEUERUNG	GUIDE	1213-5424 1220-5321 1241-4502	1 1 2
5.	1431-7693	4	TRYKFJEDER DRUCKFEDER	COMPRESSION SPRING		
6.	3240-047X	4	SPINDEL SPINDEL >=2040100601 <=2040100743	SPINDLE		
6. 1	3241-760X	4	SPINDEL SPANNSCHLOSS >=2040100744	SPINDLE		
7.	2241-491X	1	AKSEL WELLE	SHAFT	1241-9510 1255-5201 1255-5202 1338-0140	3 2 1 1
8.	3240-029A	4	KÆDEHJUL Z=7 KETTENRAD Z=7	SPROCKET Z=7	1338-0139	1
9.	2240-033X	2	LEJEBØSNING LAGERBUECHSE >=2040100601 <=2040100716	BEARING BUSH	1251-5105 1313-3102	1 1
9. 1	2245-100X	2	LEJEBØSNING LAGERBUECHSE >=2040100717	BEARING BUSH	1313-3102	1
10.	2240-034X	1	LEJE, MIDTERSTE LAGER, MITTLERES >=2040100601 <=2040100716	BEARING, MIDDLE	1251-5105 1313-3102	1 1
10. 1	2245-101X	1	LEJE, MIDTERSTE LAGER, MITTLERES >=2040100717	BEARING, MIDDLE	1313-3102	1
11.	2241-464X	1	SKÆRM, VENSTRE SCHUTZ, LINKE	GUARD, LEFT	1219-0518	1
12.	2241-462X	1	MIDTERSKÆRM MITTLERE SCHUTZ	CENTRE GUARD	1219-0518	2
13.	2241-463X	1	SKÆRM, HØJRE SCHUTZ, RECHTE	GUARD, RIGHT	1219-0518	1
14.	3240-035X	2	SKÆRM SCHUTZ	GUARD	1219-0216 1219-0518	6 6
15.	3240-476X	1	STOP STOPP	STOP	1213-6720 1220-6122	2 2
16.	3240-039X	66	LAMEL LAMELLE >=2040100601 <=2040100716	SLAT		
16. 1	3241-607X	66	LAMEL LAMELLE >=2040100717	SLAT		
17.	2133-036X	532	KÆDELED NR 78 (1364-3301) KETTENGLIED NR 78 (1364-3301)	CHAIN LINK NO 78 (1364-3301)		
18.	2241-839X	2	STØTTEPLADE STUTZPLATTE >=2040100717	SUPPORT PLATE		
19.	2247-147X	1	SKIVE SCHEIBE >=2040100744	WASHER		
20.	2249-302X	1	SMØRERØR SCHMIERROHR >=2040100956	GREASE PIPE		
21.	2249-303X	1	SMØRERØR SCHMIERROHR >=2040100956	GREASE PIPE		

Fig. 4

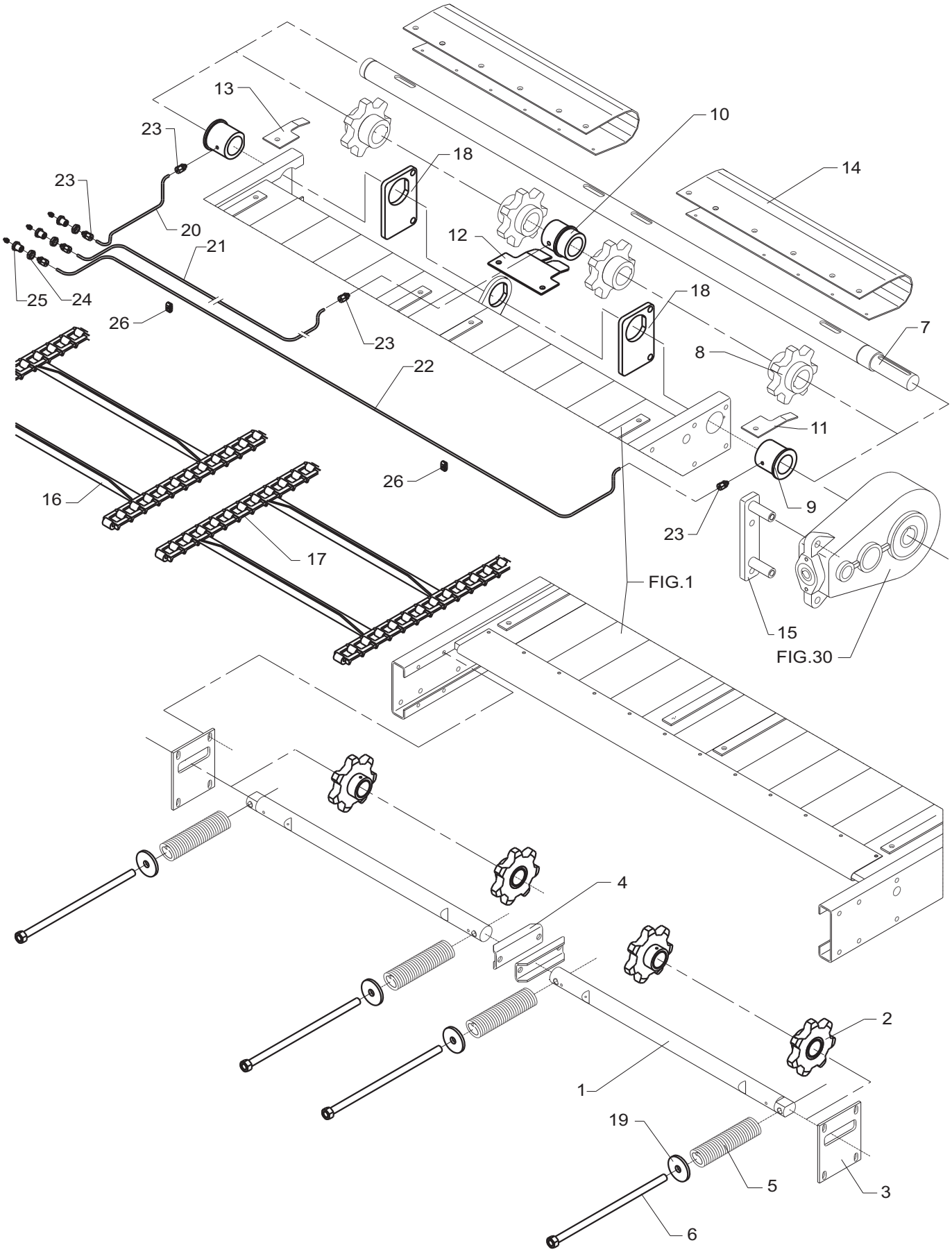
13
23
23
20
21
25
24
26
23
22
18
10
14
12
18
7
8
11
9
23
26
16
17
FIG.1
15
FIG.30
4
2
1
19
5
3
6

POS.	VARENUMMER	ANTAL	BENÆVNELSE BEZEICHNUNG	DESIGNATION	HERTIL, DAZU, TO THIS, A CECI	
22.	2249-304X	1	SMØRERØR SCHMIERROHR >=2040100956	GREASE PIPE		
23.	1311-7020	6	FORSKRUNING VERSCHRAUBUNG >=2040100956	SCREWED CONNECTION		
24.	1311-8622	3	MØTRIK M18-1,5 H=6 MUTTER M18-1,5 H=6 >=2040100956	NUT M18-1,5 H=6		
25.	2249-376X	3	BØSNING BUCHSE >=2040100956	BUSH	1241-4504 1313-1104	1 1
26.	1311-8640	2	RØRHOLDER ROHRHALTERUNG >=2040100956	SUPPORT FOR TUBE	1213-1222	1

Fig. 5

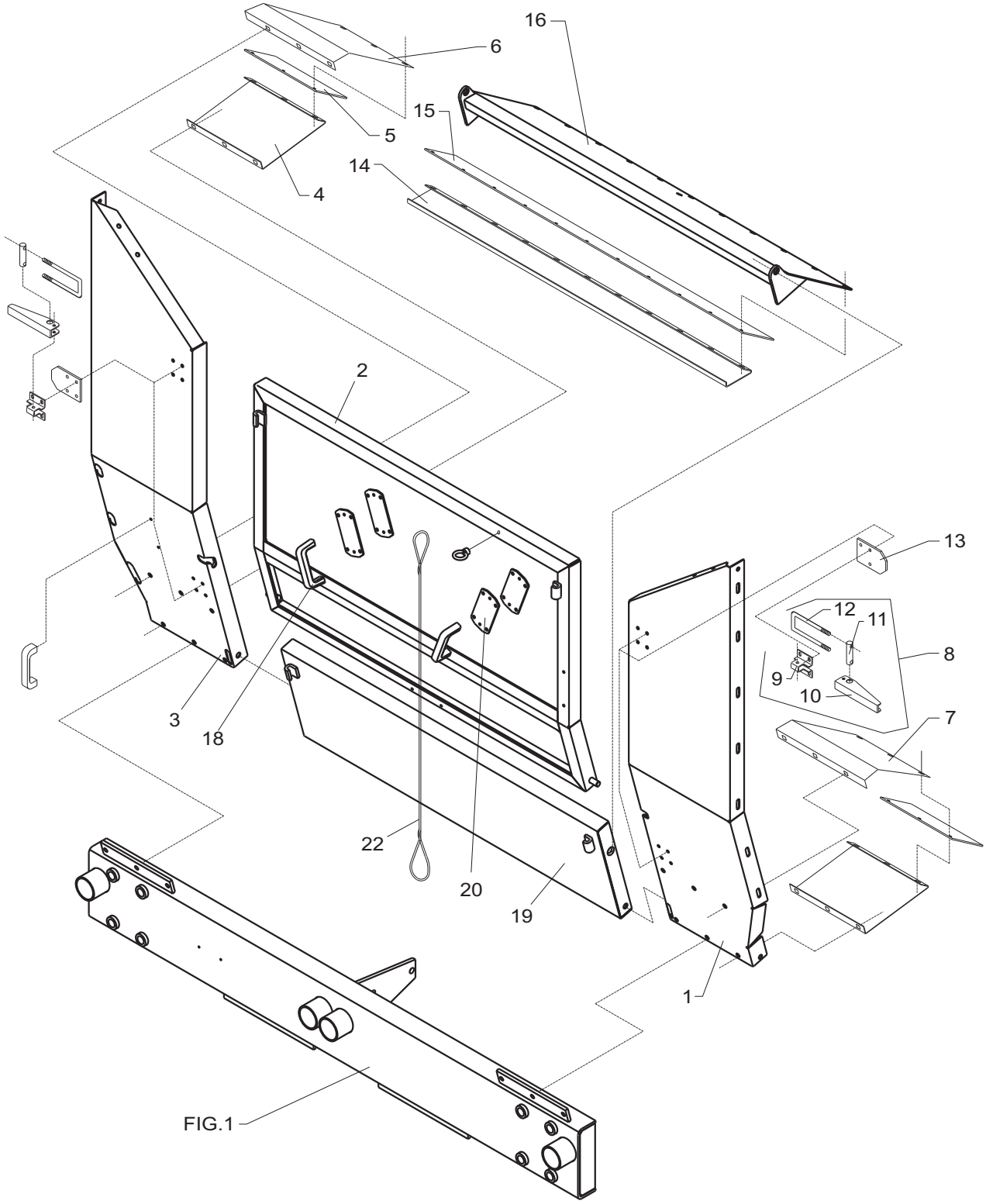

POS.	VARENUMMER	ANTAL	BENÆVNELSE BEZEICHNUNG	DESIGNATION	HERTIL, DAZU, TO THIS, A CECI	
1.	3240-993X	1	SIDEPLADE, FORRESTE VENSTRE SEITENPLATTE, VORDERE LINKE	SIDE PLATE, FRONT LEFT	1213-3224 1220-3321 1241-2502	1 1 2
2.	3240-991X	1	FRONTLUGE VORDERSEITE LUKE	FRONT STOVE DOOR	1213-2322 1220-2920 1241-1202	1 1 1
3.	3240-992X	1	SIDEPLADE, FORRESTE HØJRE SEITENPLATTE, VORDERE RECHTE	SIDE PLATE, FRONT RIGHT	1213-3224 1220-3321 1241-2502	1 1 2
4.	2240-179X	2	BUNDPLADE BODENBLECH	BOTTOM PLATE	1213-3324 1220-3922 1241-2502	3 3 3
5.	2240-095X	2	TÆTNING DICHTUNG	SEAL		
6.	2241-469X	1	PLADE, HØJRE PLATTE, RECHTE	PLATE, RIGHT	1213-3322 1220-3922 1241-2502	6 6 6
7.	2241-470X	1	PLADE, VENSTRE PLATTE, LINKE	PLATE, LEFT	1213-3322 1220-3922 1241-2502	6 6 6
8.	3060-231X	4	LUKKEBESLAG VERSCHLUSSBESCHLAG	LOCK CLAMP		
9.	2125-263X	4	KONSOL KONSOLE	BRACKET	1215-2322 1220-2321 1241-1202	4 4 4
10.	2125-264X	4	HÅNDTAG HANDGRIFF	HANDLE	1214-2122 1220-2321	1 1
11.	2125-267X	4	TAP ZAPFEN	DOWEL		
12.	2060-230X	4	BØJLE BUEGEL	HOOP	1220-3321 1434-0101	2 8
13.	2240-184X	4	UNDERLAG UNTERLAGE	SUPPORT		
14.	2240-178X	1	BUNDPLADE BODENBLECH	BOTTOM PLATE	1213-3322 1220-3922 1241-2502	11 11 11
15.	2240-180X	1	TÆTNING DICHTUNG	SEAL		
16.	3241-303X	1	SKRÅPLADE PLATTE	PLATE	1219-0325 1220-5321 1241-4502	2 2 2
18.	1399-0237	4	BØJLEHÅNDTAG BUEGELHANDGRIFF	HANDLE FOR HOOP	1219-0413 1220-1323 1241-1203	2 2 2
19.	3240-994X	1	FORPLADE VORDERPLATTE	FRONT BOARD	1213-5422 1220-5321 1241-4502	2 2 4
20.	2241-239X	4	SPÆNDESTYKKE SPANNSTUECK	TIGHTENING PIECE	1213-1224 1220-1323 1241-1203	2 2 4
22.	2241-314X	1	SNOR SCHNUR	STRING		

Fig. 5.1

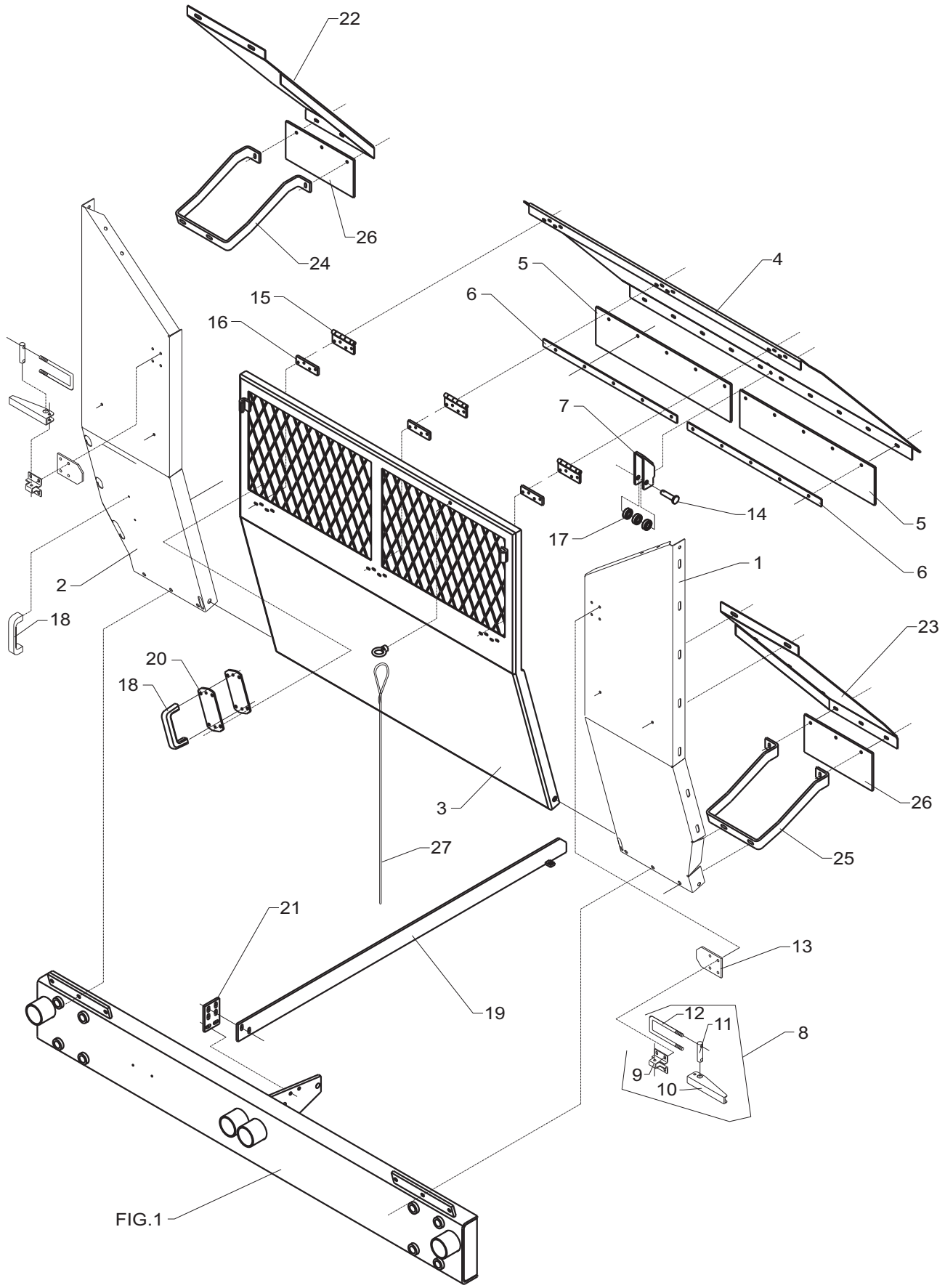
22
26
24
4
5
15
6
16
7
14
5
17
6
1
2
18
23
20
18
26
3
27
25
21
13
19
12
11
8
9
10
FIG.1

POS.	VARENUMMER	ANTAL	BENÆVNELSE BEZEICHNUNG	DESIGNATION	HERTIL, DAZU, TO THIS, A CECI	
1.	2249-154X	1	SIDEPLADE, FORRESTE VENSTRE SEITENPLATTE, VORDERE LINKE	SIDE PLATE, FRONT LEFT	1213-3224 1213-3324 1220-3321 1220-4321 1241-2502 1241-3403	1 1 1 1 2 2
2.	2249-155X	1	SIDEPLADE, FORRESTE HØJRE SEITENPLATTE, VORDERE RECHTE	SIDE PLATE, FRONT RIGHT	1213-2322 1213-3324 1220-2920 1220-4321 1241-1202 1241-3403	1 1 1 1 1 2
3.	3249-144A	1	FRONTLUGE VORDERSEITE LUKE	FRONT STOVE DOOR	1213-2322 1213-5422 1220-2920 1220-5321 1241-1202 1241-4502	1 2 1 2 1 4
4.	2249-134X	1	SKRÅPLADE PLATTE	PLATE	1215-2224 1220-2321 1241-1202	10 10 10
5.	2249-156X	2	TÆTNING DICHTUNG	SEAL		
6.	2249-157X	2	SKINNE SCHIENE	RAIL		
7.	2249-136X	1	STYR STEUERUNG	GUIDE	1215-2222 1220-2321 1241-1204	2 2 2
8.	3060-231X	2	LUKKEBESLAG VERSCHLUSSBESCHLAG	LOCK CLAMP		
9.	2125-263X	2	KONSOL KONSOLE	BRACKET	1215-2322 1220-2321 1241-1202	4 4 4
10.	2125-264X	2	HÅNDTAG HANDGRIFF	HANDLE	1214-2122 1220-2321	1 1
11.	2125-267X	2	TAP ZAPFEN	DOWEL		
12.	2060-230X	2	BØJLE BUEGEL	HOOP	1220-3321 1434-0101	2 8
13.	2240-184X	2	UNDERLAG UNTERLAGE	SUPPORT		
14.	2249-137X	1	TAP ZAPFEN	DOWEL	1241-3407 1251-2104	1 1
15.	1399-0240	3	HÆNGSEL SCHARNIER	HINGE	1216-1145 1216-1244 1220-1323 1241-1204	4 4 8 8
16.	2249-158X	3	PLADE PLATTE	PLATE		
17.	1331-3310	3	KUGLELEJE 6202 2RS KUGELLAGER 6202 2RS	BALL BEARING 6202 2RS		
18.	1399-0237	2	BØJLEHÅNDTAG BUEGELHANDGRIFF	HANDLE FOR HOOP	1219-0413 1220-1323 1241-1203	2 2 2
19.	3249-141X	1	GLIDESKINNE SCHIENE	RAIL	1213-3324 1219-0523 1220-3321 1241-2503	2 2 2 4
20.	2241-239X	2	SPÆNDESTYKKE SPANNSTUECK	TIGHTENING PIECE	1213-1224 1220-1323 1241-1203	2 2 4
21.	2249-135X	1	PLADE PLATTE	PLATE	1213-3324 1220-3321 1241-2503	2 2 4

Fig. 5.1

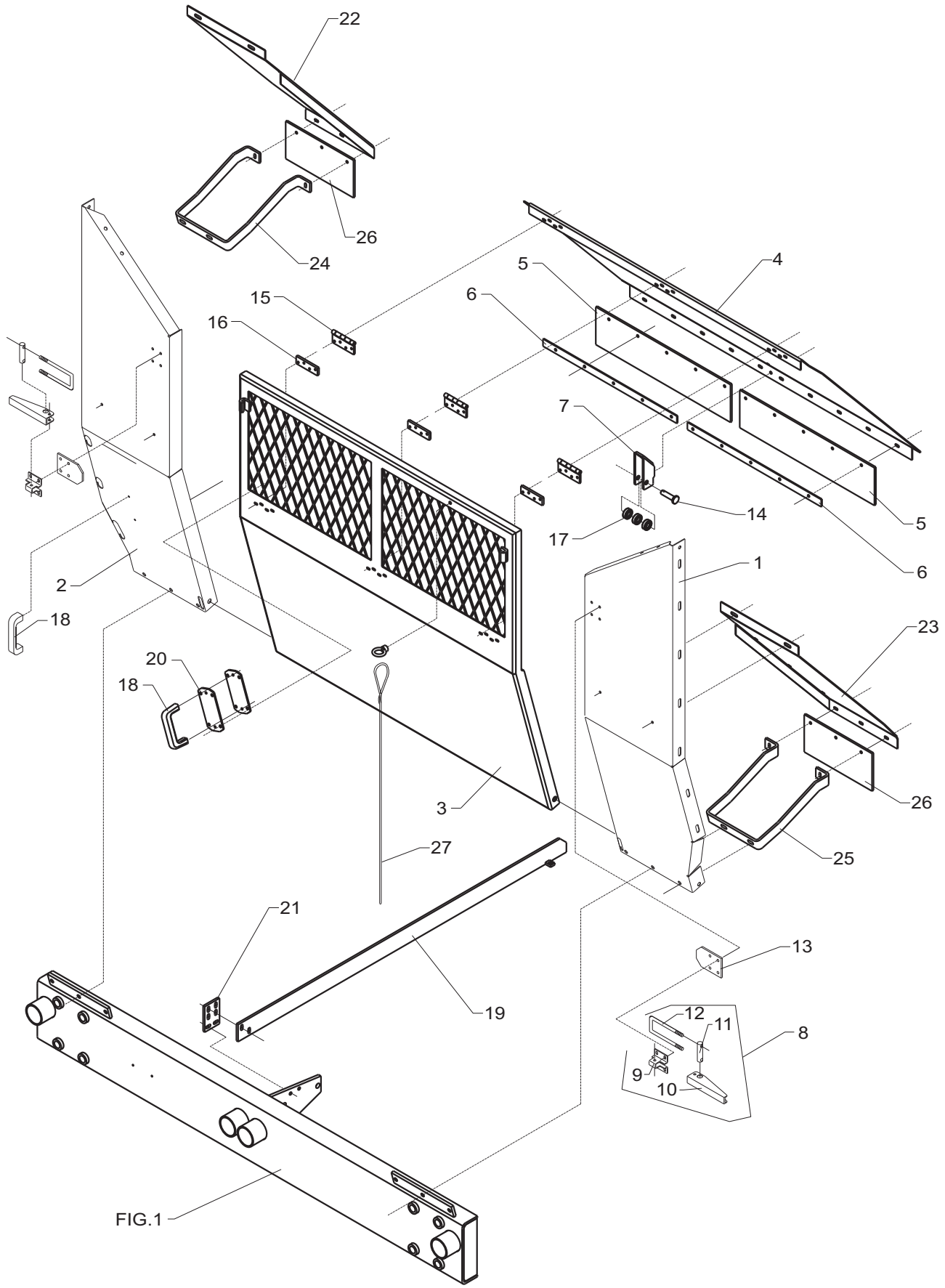
22
26
24
4
5
6
15
16
7
14
17
5
6
1
2
18
23
20
18
26
3
27
25
21
13
19
12
11
8
9
10
FIG.1

POS.	VARENUMMER	ANTAL	BENÆVNELSE BEZEICHNUNG	DESIGNATION	HERTIL, DAZU, TO THIS, A CECI	
22.	2249-034X	1	SKRÅPLADE, HØJRE PLATTE, RECHTE	PLATE, RIGHT	1215-2222 1215-2322 1215-3226 1220-2321 1220-3321 1241-1202 1241-1304 1241-2502	1 2 2 3 2 3 1 2
23.	2249-033X	1	SKRÅPLADE, VENSTRE PLATTE, LINKE	PLATE, LEFT	1215-2222 1215-2322 1215-3226 1220-2321 1220-3321 1241-1202 1241-1304 1241-2502	1 2 2 3 2 3 1 2
24.	2249-036X	1	KONSOL, HØJRE KONSOLE, RECHTE	BRACKET, RIGHT	1213-4422 1220-4321 1241-3403	2 2 4
25.	2249-035X	1	KONSOL, VENSTRE KONSOLE, LINKE	BRACKET, LEFT	1213-4422 1220-4321 1241-3403	2 2 4
26.	2249-048X	2	TÆTNING DICHTUNG	SEAL		
27.	2241-314X	1	SNOR SCHNUR	STRING		

Fig. 6

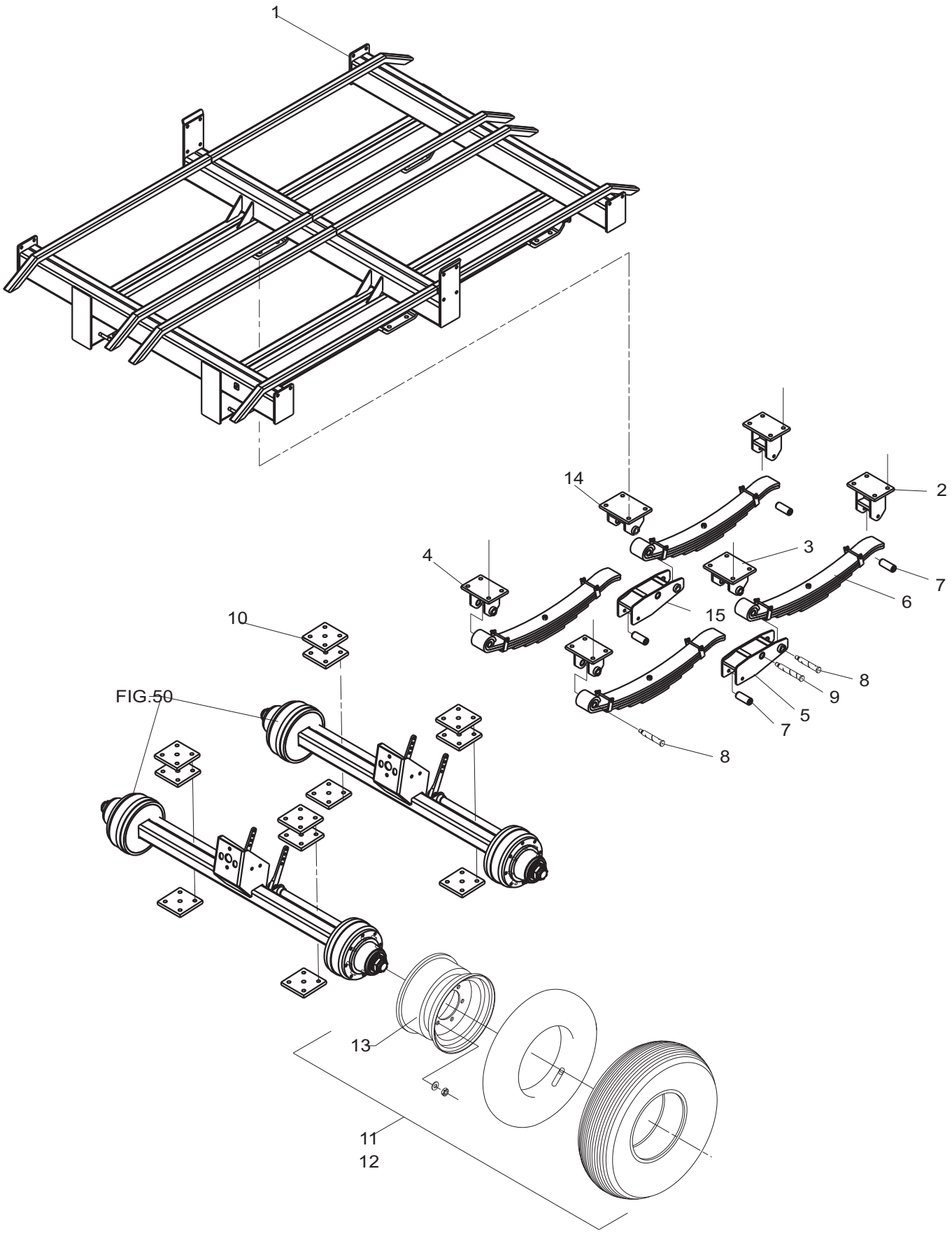

POS.	VARENUMMER		ANTAL	BENÆVNELSE BEZEICHNUNG	DESIGNATION	HERTIL, DAZU, TO THIS, A CECI	
1.	3241-543X		1	HJULRAMME RADRAHMEN >=2040100601 <=2040100721	WHEEL FRAME		
1. 1	3241-702X		1	HJULRAMME RADRAHMEN >=2040100722 <=2040100734	WHEEL FRAME		
1. 2	3241-702A		1	HJULRAMME RADRAHMEN >=2040100735 <=2040100755	WHEEL FRAME		
1. 3	3241-702B		1	HJULRAMME RADRAHMEN >=2040100956	WHEEL FRAME		
2.	3240-925X		2	FJEDEROPHÆNG FEDERAUFHAENGUNG	SPRING SUSPENSION	1214-6226 1220-6321 1241-5502	4 4 8
3.	3240-928X		2	FJEDEROPHÆNG FEDERAUFHAENGUNG	SPRING SUSPENSION	1214-6226 1220-6321 1241-5502	4 4 8
4.	3240-929X		2	FJEDEROPHÆNG FEDERAUFHAENGUNG	SPRING SUSPENSION	1214-6226 1220-6321 1241-5502	4 4 8
5.	3240-897X		1	VIPPEARM SCHWENKARM	ROCKER ARM		
6.	3241-536X		4	BLADFJEDER BLATTFEDER >=2040100601 <=2040100734	LEAF SPRING	1214-6820 1220-6122 1220-6230 1241-5502	4 4 4 4
6. 1	3241-597X		4	BLADFJEDER BLATTFEDER >=2040100735	LEAF SPRING	1214-6820 1220-6122 1220-6230 1241-5502	4 4 4 4
7.	2240-892X		4	BØSNING BUCHSE	BUSH	1214-5524 1220-5321	1 1
8.	2240-894X		4	TAP ZAPFEN	DOWEL	1220-6722 1241-5502 1252-3301 1313-1101	1 1 1 1
9.	2240-896X		2	TAP ZAPFEN	DOWEL	1220-6722 1241-5502 1252-3301 1313-1101	1 1 1 1
10.	2241-546X		12	PLADE PLATTE	PLATE		
11.	4000-109H	T	2	HJUL, HØJRE 500/55-20S RAD, RECHTE 500/55-20S	WHELL, RIGHT 500/55-20S	1242-6223 1323-9724	8 8
11. 1	4000-112H		2	HJUL, HØJRE 550/60-22.5 RAD, RECHTE 550/60-22.5 >=2040100735	WHELL, RIGHT 550/60-22.5	1242-6223 1323-9724	8 8
12.	4000-109V	T	2	HJUL, VENSTRE 500/55-20S RAD, LINKE 500/55-20S	WHELL, LEFT 500/55-20S	1242-6223 1323-9724	8 8
12. 1	4000-112V		2	HJUL, VENSTRE 550/60-22.5 RAD, LINKE 550/60-22.5 >=2040100735	WHELL, LEFT 550/60-22.5	1242-6223 1323-9724	8 8
13.	1323-8411	T	4	FÆLG 20S +30 MM FELGE 20S +30 MM	RIM 20S" +30 MM		
13. 1	1323-8412		4	FÆLG 16-22,5 -50 MM FELGE 16-22,5 -50 MM >=2040100735	RIM 16-22,5 -50 MM		
14.	3249-198X		1	FJEDEROPHÆNG, HØJRE FEDERAUFHAENGUNG, RECHTE >=2040100956	SPRING SUSPENSION, RIGHT	1214-6226 1220-6321 1241-5502	4 4 8
15.	3249-183X		1	VIPPEARM SCHWENKARM >=2040100956	ROCKER ARM		

Fig. 7

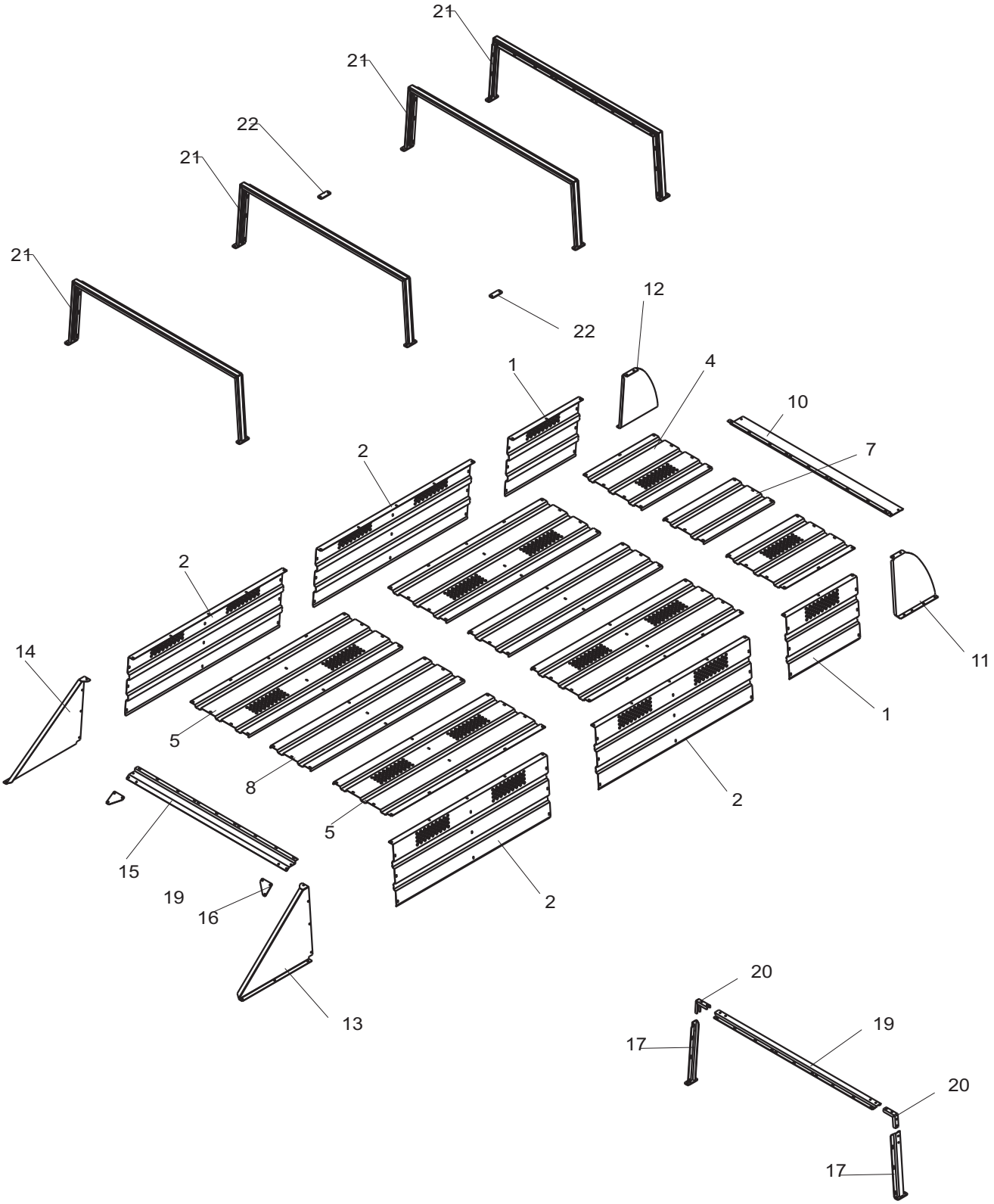

POS.	VARENUMMER	ANTAL	BENÆVNELSE BEZEICHNUNG DESIGNATION	HERTIL, DAZU, TO THIS, A CECI	
1.	2241-454X	2	PLADE 1 PLATTE 1 PLATE 1	1213-3224 1215-3226 1220-3321 1241-2503	1 6 7 8
2.	2241-455X	4	PLADE 1 PLATTE 1 PLATE 1	1213-3224 1215-3226 1220-3321 1241-2503	2 3 5 7
4.	2241-432X	2	TOPPLADE I TOPPLATTE I TOP PLATE I	1215-3226 1220-3321 1241-2503	8 8 8
5.	2241-435X	4	TOPPLADE TOPPLATTE TOP PLATE	1215-3226 1220-3321 1241-2503	4 4 4
7.	2241-433X	1	MIDTERPLADE I MITTELPLATTE I >=2040100601 <=2040100755 MIDDLE PLATE I	1215-3226 1220-3321 1241-2503	6 6 6
7. 1	2241-965X	1	MIDTERPLADE I MITTELPLATTE I >=2040100956 MIDDLE PLATE I		
8.	2241-434X	2	MIDTERPLADE II MITTELPLATTE II >=2040100601 <=2040100755 MIDDLE PLATE II	1215-3226 1220-3321 1241-2503	3 3 3
8. 1	2241-966X	12	MIDTERPLADE II MITTELPLATTE II >=2040100956 MIDDLE PLATE II		
10.	2241-441X	1	TOPPLADE TOPPLATTE >=2040100601 <=2040100716 TOP PLATE	1213-3224 1220-3321 1241-2502	4 4 8
10. 1	2241-644X	1	TOPPLADE TOPPLATTE >=2040100717 TOP PLATE	1213-3224 1220-3321 1241-2502	4 4 8
11.	2241-449X	1	HJØRNEPLADE, VENSTRE ECKPLATTE, LINKE >=2040100601 <=2040100716 CORNER PLATE, LEFT	1213-4324 1213-4424 1220-4321 1241-3403	2 1 3 6
11. 1	2241-642X	1	HJØRNEPLADE, VENSTRE ECKPLATTE, LINKE >=2040100717 CORNER PLATE, LEFT	1213-4324 1213-4424 1220-4321 1241-3403	2 1 3 6
12.	2241-450X	1	HJØRNEPLADE, HØJRE ECKPLATTE, RECHTE >=2040100601 <=2040100716 CORNER PLATE, RIGHT	1213-4324 1213-4424 1220-4321 1241-3403	2 1 3 6
12. 1	2241-643X	1	HJØRNEPLADE, HØJRE ECKPLATTE, RECHTE >=2040100717 CORNER PLATE, RIGHT	1213-4324 1213-4424 1220-4321 1241-3403	2 1 3 6
13.	2241-488X	1	HJØRNEPLADE, VENSTRE ECKPLATTE, LINKE >=2040100601 <=2040100716 CORNER PLATE, LEFT	1213-4324 1220-4321 1241-3403	3 3 6
13. 1	2241-645X	1	HJØRNEPLADE, VENSTRE ECKPLATTE, LINKE >=2040100717 CORNER PLATE, LEFT	1213-4324 1220-4321 1241-3403	3 3 6
14.	2241-489X	1	HJØRNEPLADE, HØJRE ECKPLATTE, RECHTE >=2040100601 <=2040100716 CORNER PLATE, RIGHT	1213-4324 1220-4321 1241-3403	3 3 6
14. 1	2241-646X	1	HJØRNEPLADE, HØJRE ECKPLATTE, RECHTE >=2040100717 CORNER PLATE, RIGHT	1213-4324 1220-4321 1241-3403	3 3 6
15.	2241-451X	1	TOPPLADE TOPPLATTE TOP PLATE	1213-3224 1220-3321 1241-2502	2 2 4
16.	2240-116X	2	FORSTÆRKNING VERSTAERKERUNG REINFORCEMENT	1213-4324 1220-4321 1241-3403	3 3 6
17.	3241-427X	4	SKINNE, VENSTRE SCHIENE, LINKE >=2040100601 <=2040100716 RAIL, LEFT	1213-4424 1220-4321 1241-3403	2 2 4

Fig. 7

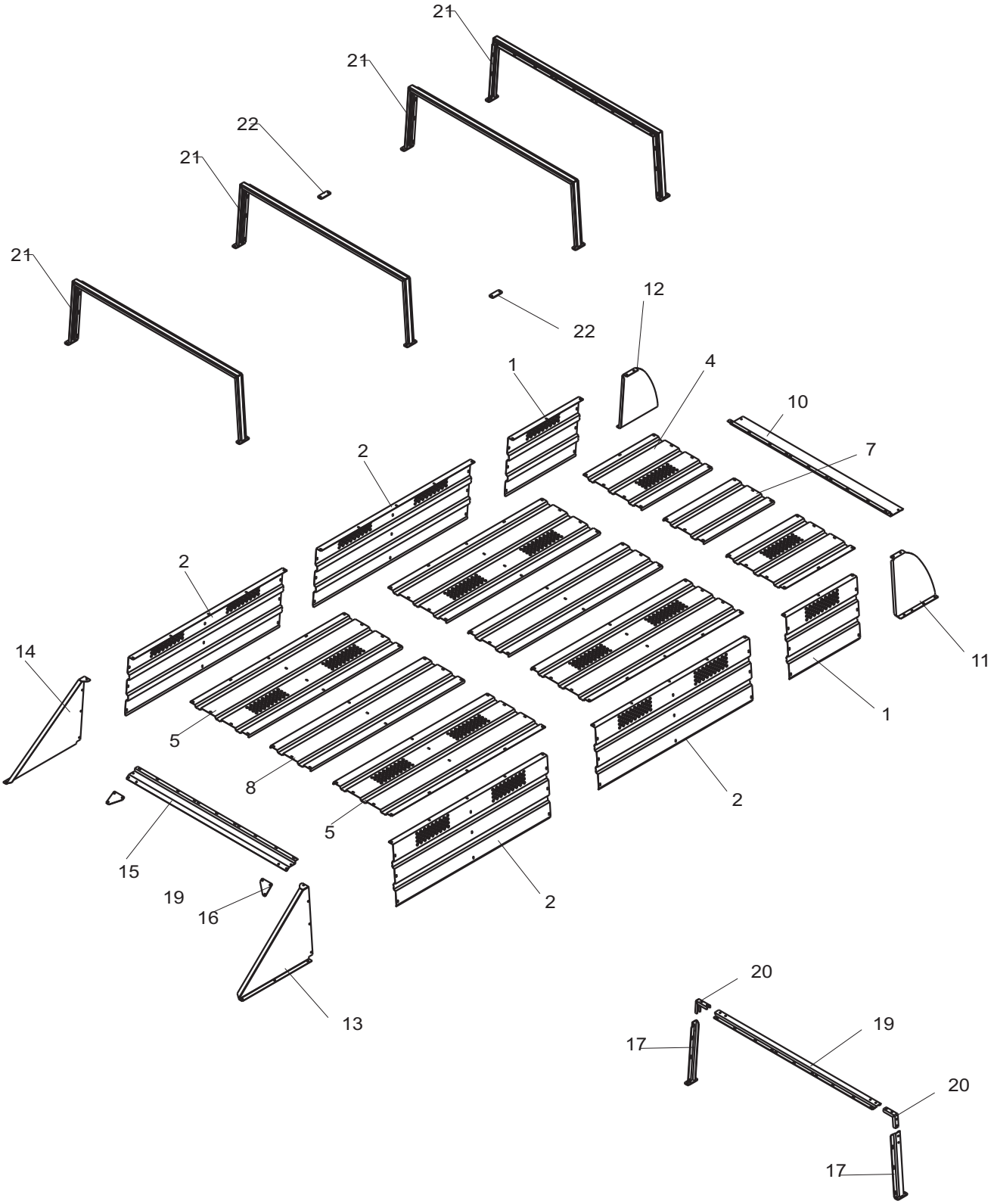

POS.	VARENUMMER	ANTAL	BENÆVNELSE BEZEICHNUNG DESIGNATION	HERTIL, DAZU, TO THIS, A CECI	
17. 1	3241-638X	4	SKINNE, VENSTRE SCHIENE, LINKE >=2040100717 <=2040100755	RAIL, LEFT	1213-4424 1220-4321 1241-3403	2 2 4
18.	3241-439X	4	SKINNE, HØJRE SCHIENE, RECHTE >=2040100601 <=2040100716	RAIL, RIGHT	1213-4424 1220-4321 1241-3403	2 2 4
18. 1	3241-636X	4	SKINNE, HØJRE SCHIENE, RECHTE >=2040100717 <=2040100755	RAIL, RIGHT	1213-4424 1220-4321 1241-3403	2 2 4
19.	2241-429X	4	TVÆRDRAGER QUERBALKEN >=2040100601 <=2040100716	CROSS BEAM		
19. 1	2241-640X	4	TVÆRDRAGER QUERTRAEGER >=2040100717	CROSS MEMBER		
20.	2241-430X	8	SPÆNDESTYKKE SPANNSTUECK >=2040100601 <=2040100716	TIGHTENING PIECE	1213-4324 1220-4321 1241-3403	4 4 8
20. 1	2241-641X	8	SPÆNDESTYKKE SPANNSTUECK >=2040100717 <=2040100755	TIGHTENING PIECE	1213-4324 1220-4321 1241-3403	4 4 8
21.	3241-948X	4	TVÆRDRAGER QUERBALKEN >=2040100956	CROSS BEAM	1213-4424 1220-4321 1241-3403	2 2 4
22.	2241-996X	2	PLADE PLATTE >=2040100956	PLATE	1213-4424 1220-4321 1241-3403	2 2 4

Fig. 8

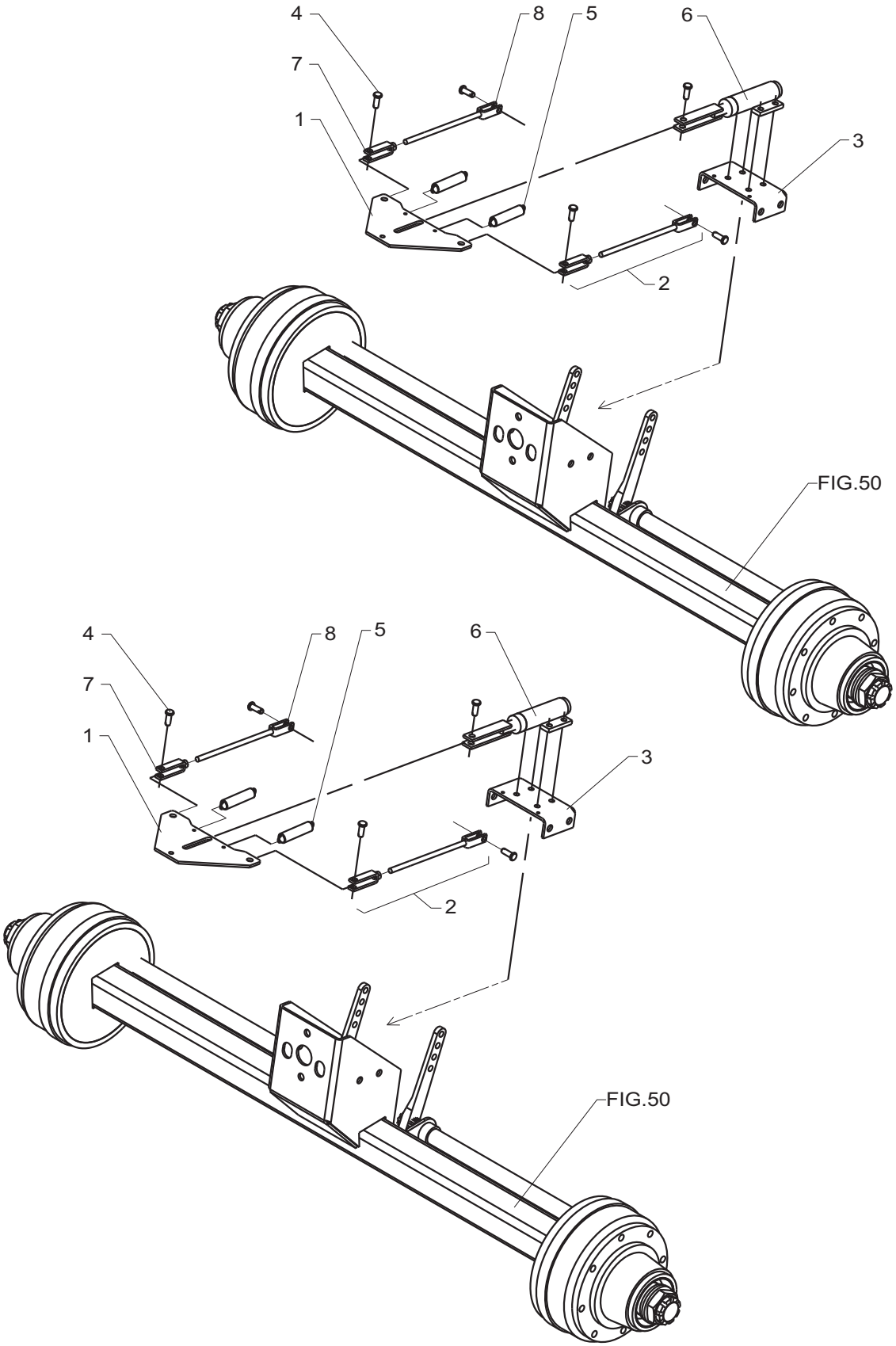

POS.	VARENUMMER	ANTAL	BENÆVNELSE BEZEICHNUNG	DESIGNATION	HERTIL, DAZU, TO THIS, A CECI	
1.	2247-827X	2	ÅG JOCH	YOKE		
2.	3701-586X	4	TRÆKSTANG AUSHUBSTANG >=2040100601 <=2040100716	DRAW BAR		
2. 1	3241-860X	4	TRÆKSTANG AUSHUBSTANG >=2040100717	DRAW BAR		
3.	2241-548X	2	HOLDER HALTER	HOLDER	1213-5324 1220-5321 1241-4502	4 4 8
4.	1250-2401	8	SPLITBOLT SPLINTBOLZEN	KEY BOLT	1252-2102	1
5.	1432-2398	4	TRÆKFJEDER ZUGFEDER	TENSION SPRING		
6.	2701-828X	2	TRYKCYLINDER 1317-0612 DRUCKZYLINDER 1317-0612 >=2040100601 <=2040100601	COMPRESSION CYLINDER 1317-0612	1213-4324 1220-4321 1241-3403	4 4 8
6. 1	2712-146X	2	TRYKCYLINDER 1317-0612 DRUCKZYLINDER 1317-0612	COMPRESSION CYLINDER 1317-0612		
7.	3241-858X	4	GAFFEL GABEL	FORK		
8.	3241-859X	4	TRÆKSTANG AUSHUBSTANG	DRAW BAR		

Fig. 9

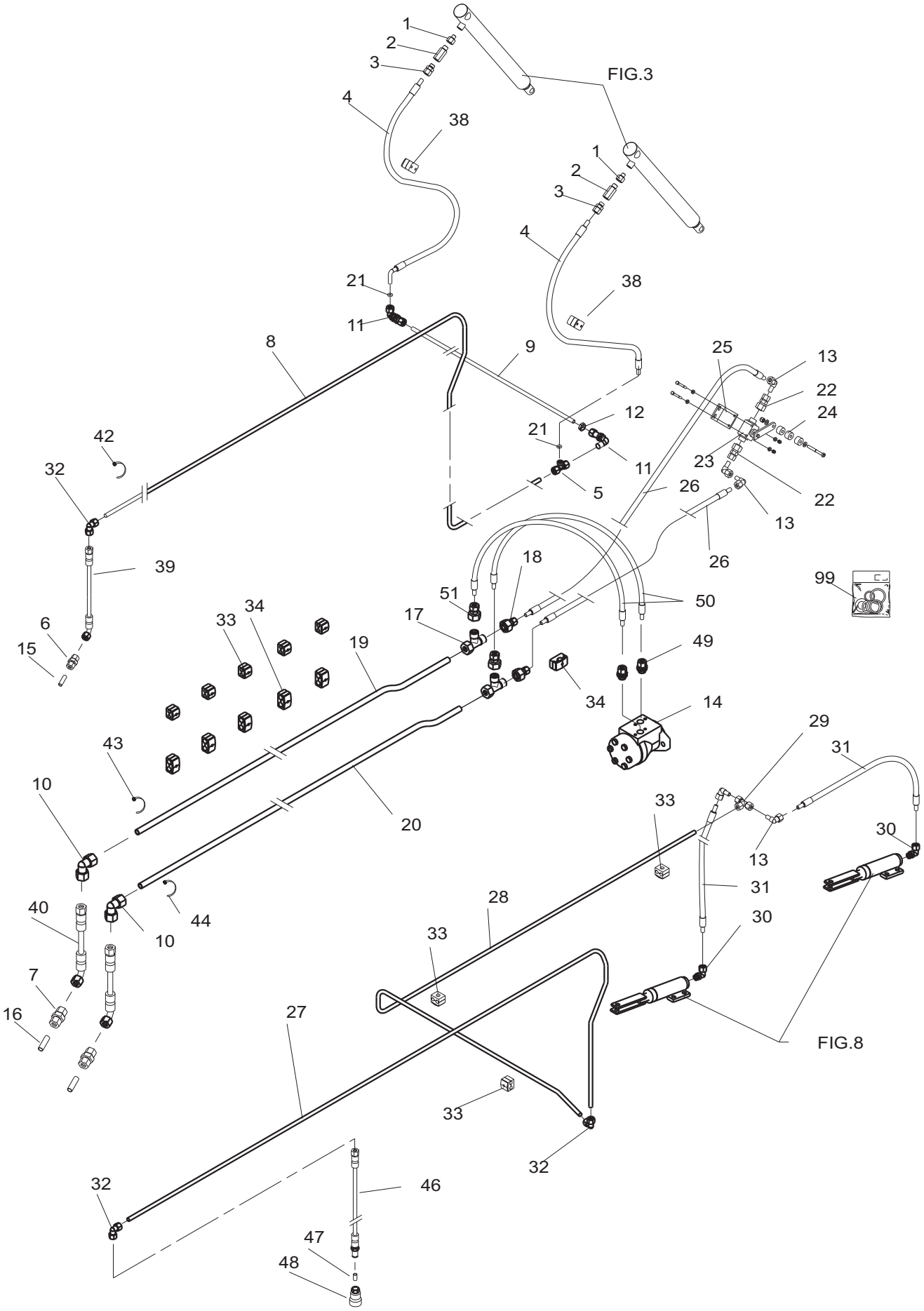
FIG.3
FIG.8
1
2
3
4
38
21
11
8
9
12
5
25
13
22
24
23
26
42
32
39
6
15
18
51
17
33
34
19
50
49
14
99
43
10
20
29
31
30
40
44
7
16
28
27
46
47
48

POS.	VARENUMMER	ANTAL	BENÆVNELSE BEZEICHNUNG	DESIGNATION	HERTIL, DAZU, TO THIS, A CECI	
1.	2240-926X	2	BØSNING BUCHSE >=2040100601 <=2040100722	BUSH		
2.	1317-0513	2	SLANGEBRUDSVENTIL SCHLAUCHBRUCHVENTIL >=2040100601 <=2040100722	HOSEBREAKING-VALVE	1311-8538	1
3.	1311-8502	2	LIGE FORSKRUNING GERADE VERSCHRAUBUNG	STRAIGHT COUPLING	1311-8538	1
4.	1317-0340	2	HYDRAULIKSLANGE L=1600 HYDRAULIKSCHLAUCH L=1600	HYDRAULIC HOSE L=1600		
5.	1311-8527	1	FORSKRUNING VERSCHRAUBUNG	SCREWED CONNECTION		
6.	1311-8507	1	RØRFORSKRUNING LIGE ROHRVERSCHRAUBUNG GERADE	PIPE COUPLING STRAIGHT		
7.	1311-8207	2	RØRFORSKRUNING ROHRVERSCHRAUBUNG	PIPE COUPLING		
8.	2241-575X	1	HYDRAULIKRØR Ø12 HYDRAULIKROHR Ø12	HYDRAULIC TUBE Ø12		
9.	2241-248X	1	HYDRAULIKRØR Ø12 HYDRAULIKROHR Ø12	HYDRAULIC TUBE Ø12		
10.	1311-2606	2	VINKELFORSKRUNING WINKELVERSCHRAUBUNG	ANGLE COUPLING		
11.	1311-1106	2	VINKELFORSKRUNING WINKELVERSCHRAUBUNG	ANGLE COUPLING		
12.	1311-8622	1	MØTRIK M18-1,5 H=6 MUTTER M18-1,5 H=6	NUT M18-1,5 H=6		
13.	1311-8509	5	VINKELFORSKRUNING WINKELVERSCHRAUBUNG	ANGLE COUPLING		
14.	1316-0122	1	HYDRAULIKMOTOR HYDRAUL MOTOR >=2040100601 <=2040100729	HYDRAULIC MOTOR	1214-4126 1241-3403 1242-4221	2 2 2
14. 1	3701-677X	1	HYDRAULIKMOTOR HYDRAULIK MOTOR >=2040100730	HYDRAULIC MOTOR	1214-4126 1241-3403 1242-4221	2 2 2
15.	3241-359X	1	RØRSTOPPER ROHRSTOPPER	PIPE STOPPER		
16.	3241-660X	2	RØRSTOPPER ROHRSTOPPER	PIPE STOPPER		
17.	1311-2607	2	T-STYKKE T-STUECK	T-PIECE		
18.	1311-2608	2	OVERGANGSSTYKKE UEBERGANGSSTUECK	CONNECTING PIECE		
19.	2241-571X	1	HYDRAULIKRØR Ø18 HYDRAULIKROHR Ø18	HYDRAULIC TUBE Ø18		
20.	2241-572X	1	HYDRAULIKRØR Ø18 HYDRAULIKROHR Ø18	HYDRAULIC TUBE Ø18		
21.	2241-419X	2	DYSE DUESE	NOZZLE		
22.	1311-8623	2	REDUKTIONSFORSKRUNING VERSCHRAUBUNG	SCREWED CONNECTION		
23.	1311-8567	1	KONTRAVENTIL KONTRAVENTIL	NON-RETURN VALVE	1214-1224 1214-2320 1220-1323 1220-2321 1241-1202 1241-1203	2 1 2 1 2 4
24.	2755-615X	3	AFSTANDSSTYKKE ABSTANDSSTUECK	DISTANCE CLAMP		
25.	2240-927X	1	KONSOL KONSOLE	BRACKET	1213-2322 1220-2321 1241-1202	2 2 4
26.	1317-0338	2	HYDRAULIKSLANGE L=1200 HYDRAULIKSCHLAUCH L=1200	HYDRAULIC HOSE L=1200		
27.	2241-573X	1	HYDRAULIKRØR Ø12 HYDRAULIKROHR Ø12	HYDRAULIC TUBE Ø12		

Fig. 9

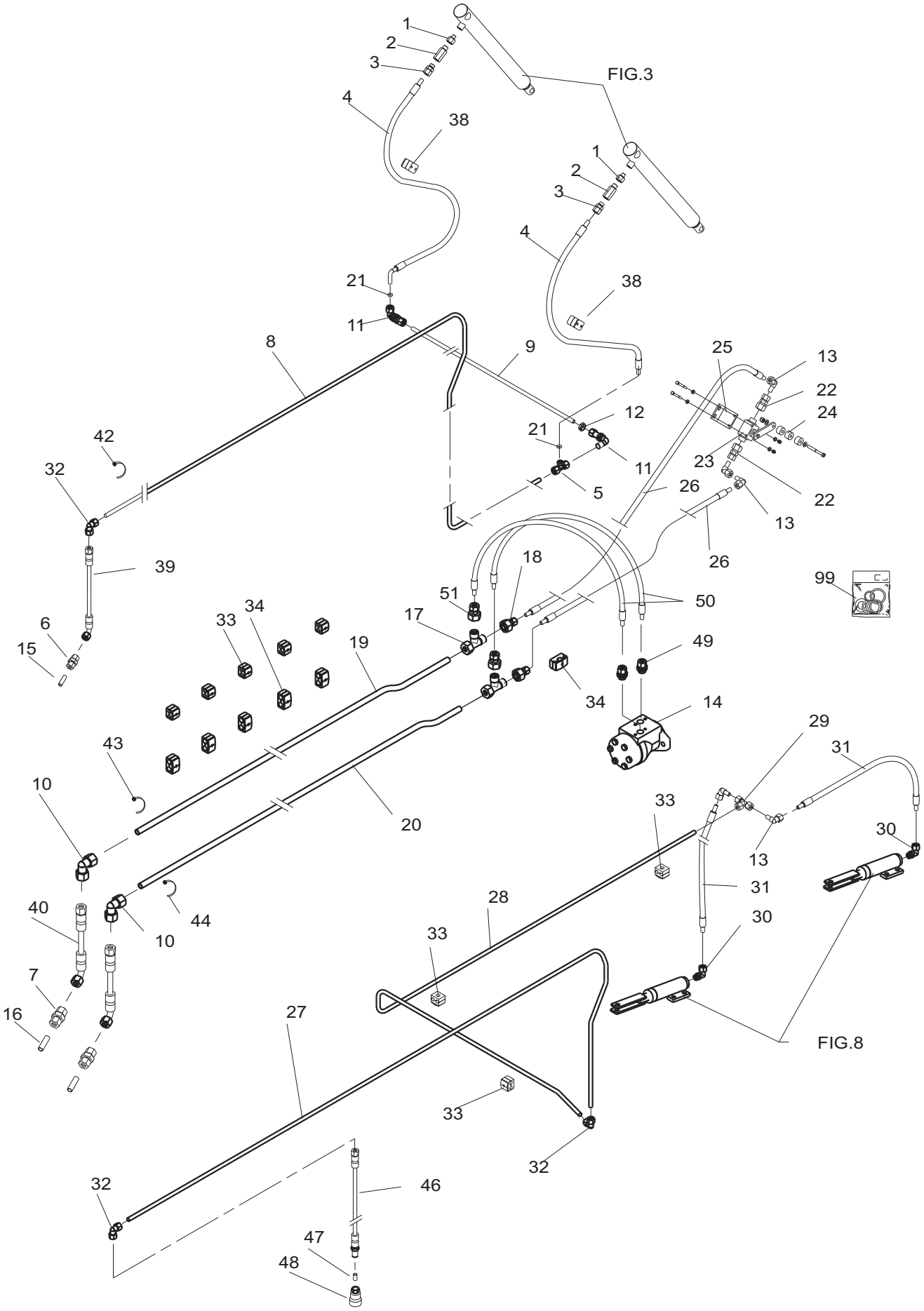
FIG.3
FIG.8
1
2
3
4
38
21
11
8
9
12
5
25
13
22
24
23
26
42
32
39
6
15
18
51
17
33
34
19
50
49
14
99
43
10
20
29
31
30
40
44
7
16
28
27
46
47
48

POS.	VARENUMMER	ANTAL	BENÆVNELSE BEZEICHNUNG	DESIGNATION	HERTIL, DAZU, TO THIS, A CECI	
28.	2241-574X	1	HYDRAULIKRØR Ø12 HYDRAULIKROHR Ø12	HYDRAULIC TUBE Ø12		
29.	1311-8403	1	T-STYKKE T-STUECK	T-PIECE		
30.	1311-6504	2	VINKELFORSKRUNING WINKELVERSCHRAUBUNG	ANGLE COUPLING	1311-8538	1
31.	1317-0833	2	HYDRAULIKSLANGE HYDRAULIKSCHLAUCH	HYDRAULIC HOSE		
32.	1311-8522	3	VINKELFORSKRUNING WINKELVERSCHRAUBUNG	ANGLE COUPLING		
33.	1311-8537	8	RØRHOLDER ROHRHALTERUNG	SUPPORT FOR TUBE	1214-1122 1220-1323 1241-1203 1311-8600	1 1 1 1
34.	1311-8601	7	RØRHOLDER ROHRHALTER	TUBE HOLDER	1214-2126 1220-2321 1241-1202 1311-8599	1 1 1 1
38.	1311-8627	2	RØRHOLDER ROHRHALTERUNG	SUPPORT FOR TUBE	1214-1126 1220-1323 1241-1203 1311-8631	2 2 2 1
39.	1317-0359	1	HYDRAULIKSLANGE L=280 HYDRAULIKSCHLAUCH L=280	HYDRAULIC HOSE L=280		
40.	1317-0360	2	HYDRAULIKSLANGE L=160 HYDRAULIKSCHLAUCH L=160	HYDRAULIC HOSE L=160		
42.	1165-0273	1	KABELBINDER, GRØN KABELHALTEBAENDER, GRUEN	CABLE TIES, GREEN		
43.	1165-0274	1	KABELBINDER, BLÅ KABELHALTEBAENDER, BLAU	CABLE TIES, BLUE		
44.	1165-0271	1	KABELBINDER, RØD KABELHALTEBAENDER, ROT	CABLE TIES, RED		
46.	1317-0361	1	HYDRAULIKSLANGE L=6700 HYDRAULIKSCHLAUCH L=6700	HYDRAULIC HOSE L=6700		
47.	1311-8539	1	TÆTNINGSRING DICHTUNGSRING	GASKET		
48.	1317-0304	1	LYNKOBLING 1/2" SCHNELLKUPPLUNG 1/2"	QUICK CLUTCH 1/2"	1219-0410 1220-1321 1241-1101	1 1 1
49.	1311-8205	2	FORSKRUNING VERSCHRAUBUNG	SCREWED CONNECTION	1311-8539	1
50.	1317-0363	2	HYDRAULIKSLANGE L=700 HYDRAULIKSCHLAUCH L=700	HYDRAULIC HOSE L=700		
51.	1311-8638	2	REDUKTIONSFORSKRUNING VERSCHRAUBUNG	SCREWED CONNECTION		
99.	1316-9028	1	PAKNINGSSÆT 1316-0122 DICHTUNGSSATZ 1316-0122 >=2040100601 <=2040100729	SET OF GASKETS 1316-0122		
99. 1	1316-9026	1	PAKNINGSSÆT 1316-0109/0119 DICHTUNGSSATZ 1316-0109/0119 >=2040100730	SET OF GASKETS 1316-0109/0119		

Fig. 10

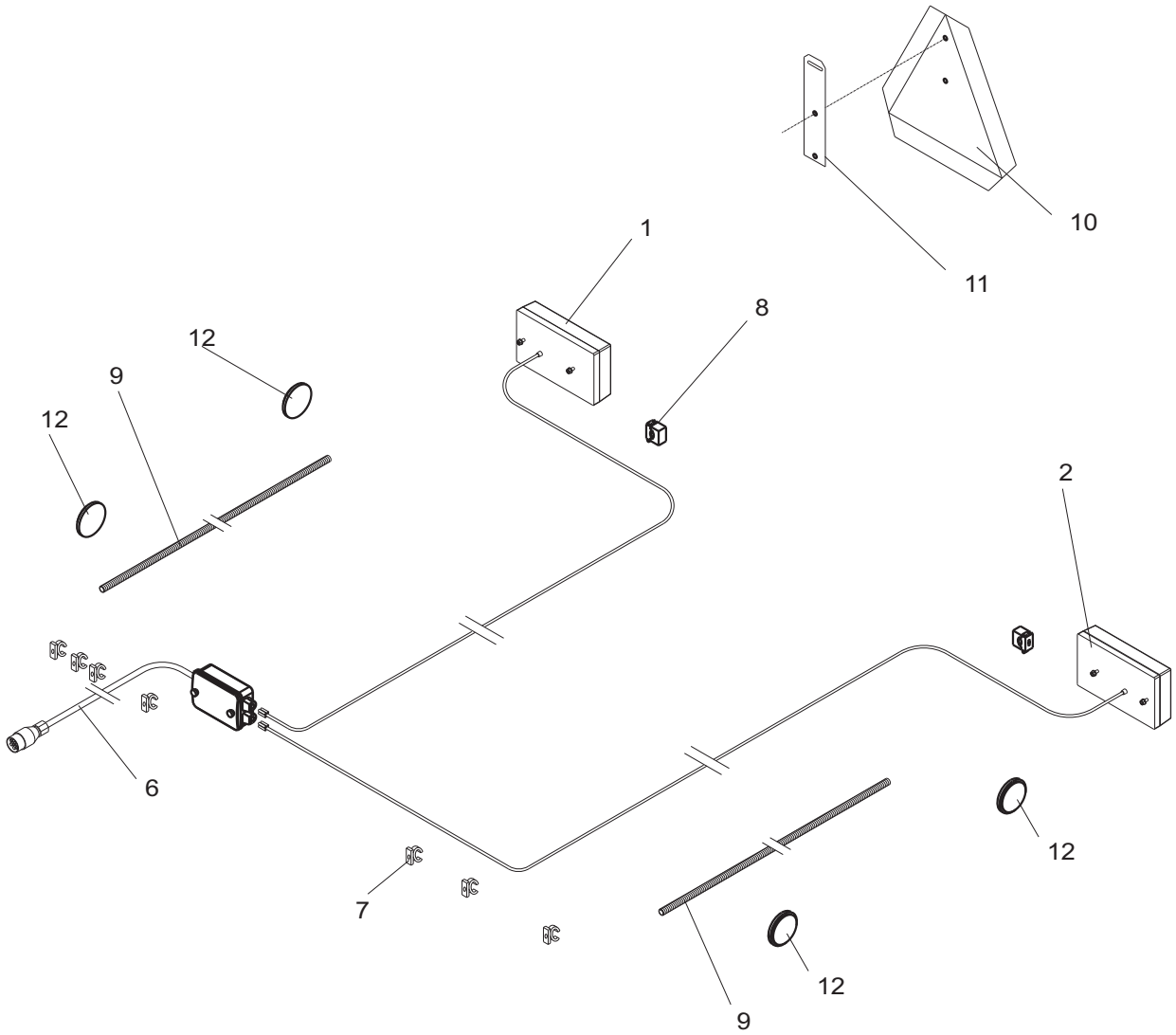

POS.	VARENUMMER	ANTAL	BENÆVNELSE BEZEICHNUNG	DESIGNATION	HERTIL, DAZU, TO THIS, A CECI	
1.	1391-9042	1	LYGTE, HØJRE LEUCHTE, RECHTE	LANTERN, RIGHT		
2.	1391-9043	1	LYGTE, VENSTRE LEUCHTE, LINKE	LANTERN, LEFT		
6.	1391-0893	1	STIK STECKER	PLUG	1216-1322 1220-1322 1241-1204	2 2 2
7.	2241-499X	7	KABELHOLDER KABELHALTER	CABLE BEARER	1216-1156	1
8.	2241-498X	2	KABELHOLDER KABELHALTER	CABLE BEARER	1216-1156	1
9.	2241-497X	1	BESKYTTELSESRØR SCHUTZROHR	PROTECTION TUBE		
10.	1391-0504	1	ADVARSELSTREKANT WARNDREIECK	WARNING TRIANGLE	1216-1156 1220-1122 1241-1203	2 2 4
11.	2131-129X	1	OPHÆNG FOR AFMÆRKNING AUFHAENGUNG FUER MARKIERUNG	SUSPENSION FOR MARKING		
12.	1391-0612	4	REFLEX GUL REUCKSTRAHLER GELBE	REFLECTION YELLOW		

Fig. 30

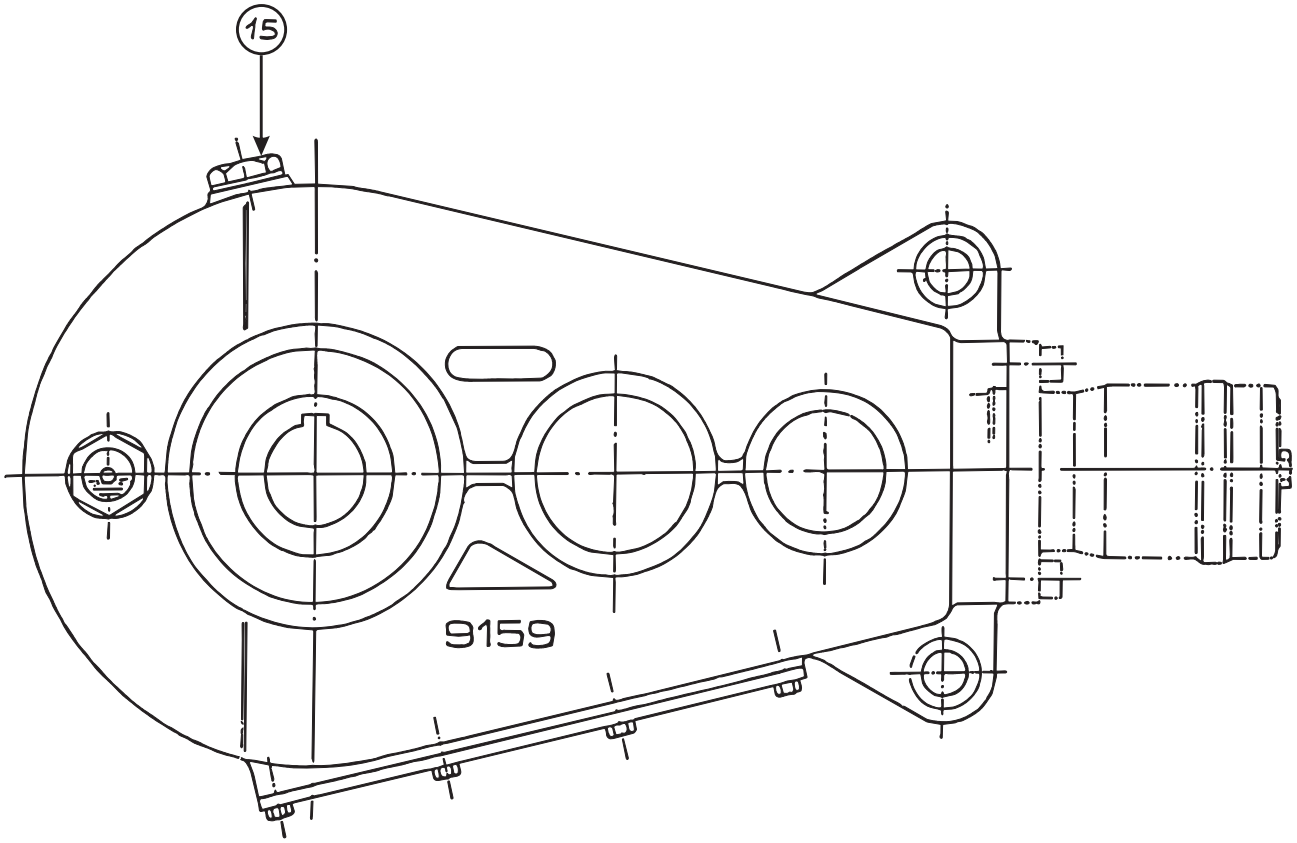

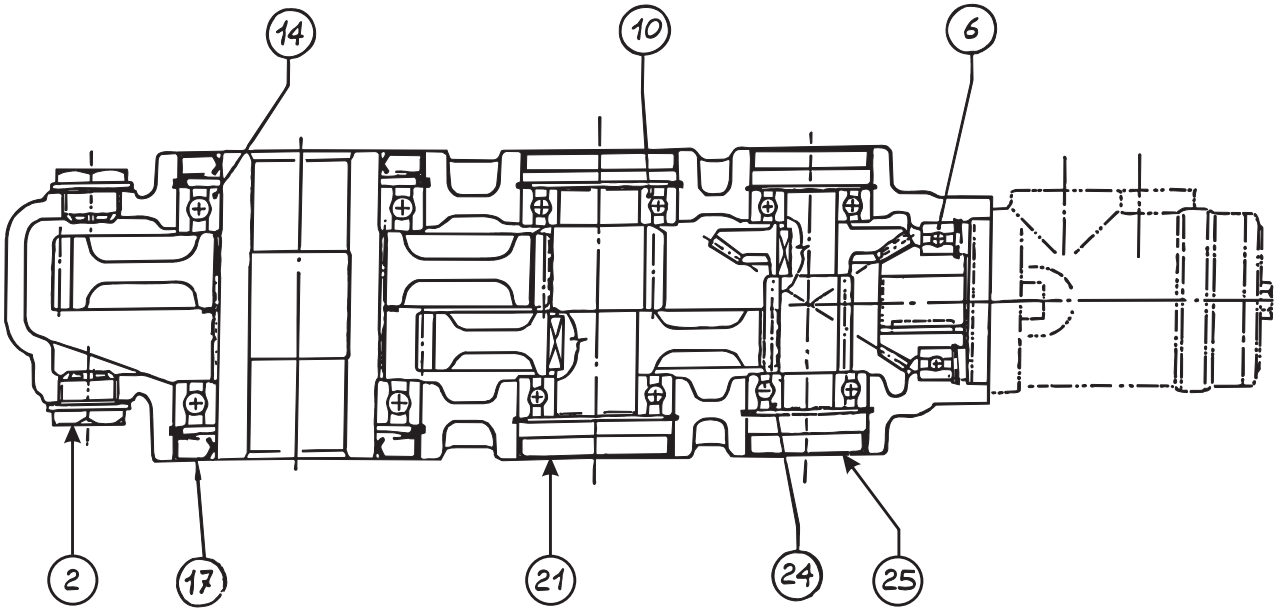

POS.	VARENUMMER	ANTAL	BENÆVNELSE BEZEICHNUNG	DESIGNATION	HERTIL, DAZU, TO THIS, A CECI
.	3240-506X		GEAR GETRIEBE	GEAR	
2.	1315-9816	1	UDLUFTNINGSPROP ENTLUFTUNGSPROP	AIR SCAPE PLUG	
6.	1315-9810	1	KUGLELEJE KUGELLAGER	BALL BEARING	
10.	1331-3106	2	KUGLELEJE 6208 KUGELLAGER 6208	BALL BEARING 6208	
14.	1315-9856	2	KUGLELEJE KUGELLAGER	BALL BEARING	
15.	1315-9817	2	OLIESTANDSGLAS OELSTANDSGLAS	OIL LEVEL INDICATOR	
17.	1315-9855	2	TÆTNINGSRING DICHTUNGSRING	TIGHTENING RING	
21.	1315-9812	2	DÆKSEL DECKEL	COVER	
24.	1315-9811	2	KUGLELEJE KUGELLAGER	BALL BEARING	
25.	1315-9809	2	DÆKSEL DECKEL	COVER	

Fig. 30.1

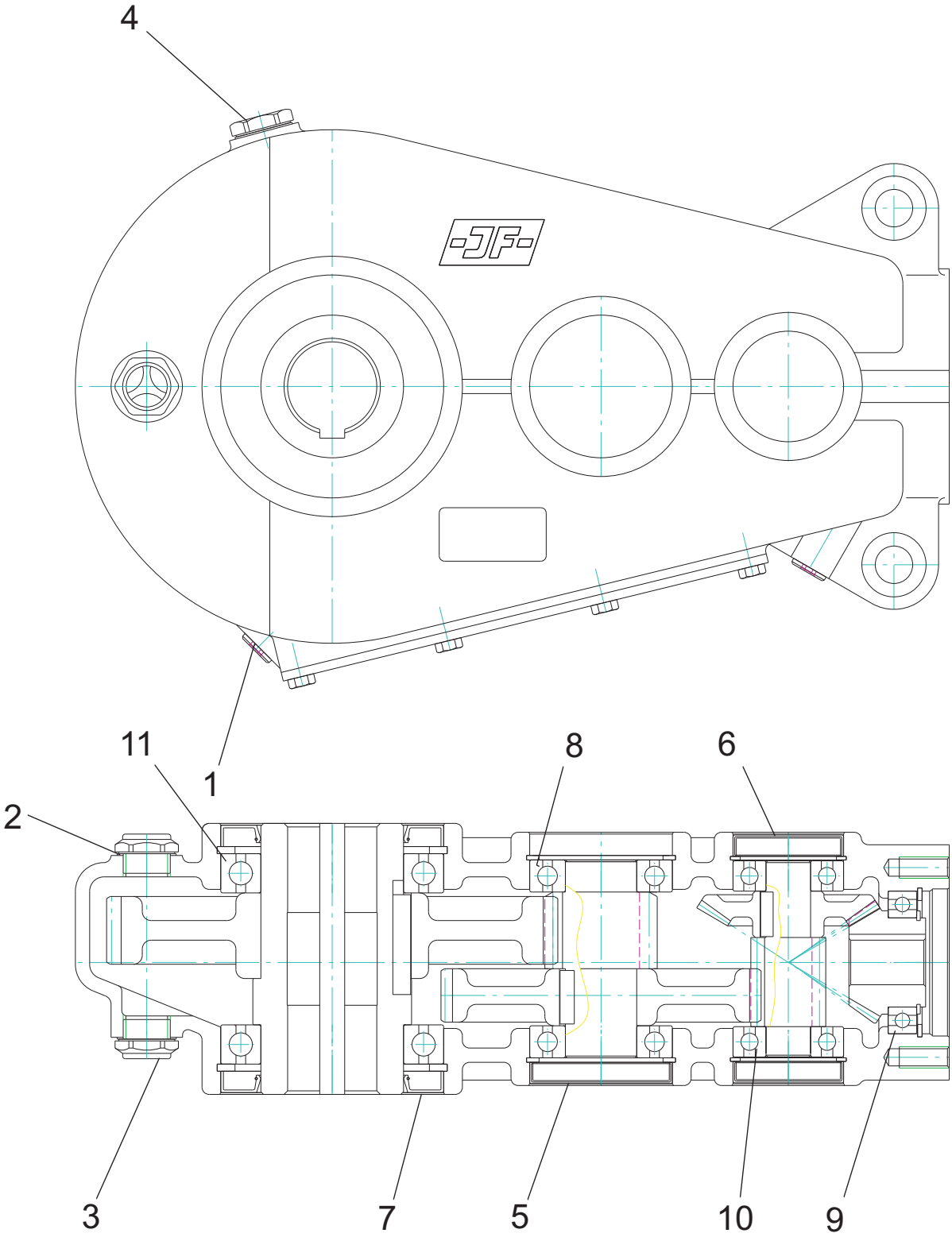

POS.	VARENUMMER	ANTAL	BENÆVNELSE BEZEICHNUNG	DESIGNATION	HERTIL, DAZU, TO THIS, A CECI
.	3240-506A		GEAR GETRIEBE	GEAR	
1.	1315-9439	2	TÆTNINGSRING DICHTUNGSRING	TIGHTENING RING	
2.	1315-9440	3	TÆTNINGSRING DICHTUNGSRING	TIGHTENING RING	
3.	1315-9441	2	OLIESTANDSGLAS OELSTANDSGLAS	OIL LEVEL INDICATOR	
4.	1315-9443	1	LÅSESKRUE VERSCHLUSSSCHRAUBE	LOCK SCREW	
5.	1315-9444	2	DÆKSEL DECKEL	COVER	
6.	1315-9445	2	DÆKSEL DECKEL	COVER	
7.	1315-9446	2	TÆTNING DICHTUNG	SEAL	
8.	1315-9448	2	KUGLELEJE KUGELLAGER	BALL BEARING	
9.	1315-9810	1	KUGLELEJE KUGELLAGER	BALL BEARING	
10.	1315-9811	2	KUGLELEJE KUGELLAGER	BALL BEARING	
11.	1315-9856	2	KUGLELEJE KUGELLAGER	BALL BEARING	
12.	1315-9873	2	KUGLELEJE KUGELLAGER	BALL BEARING	

Fig. 50

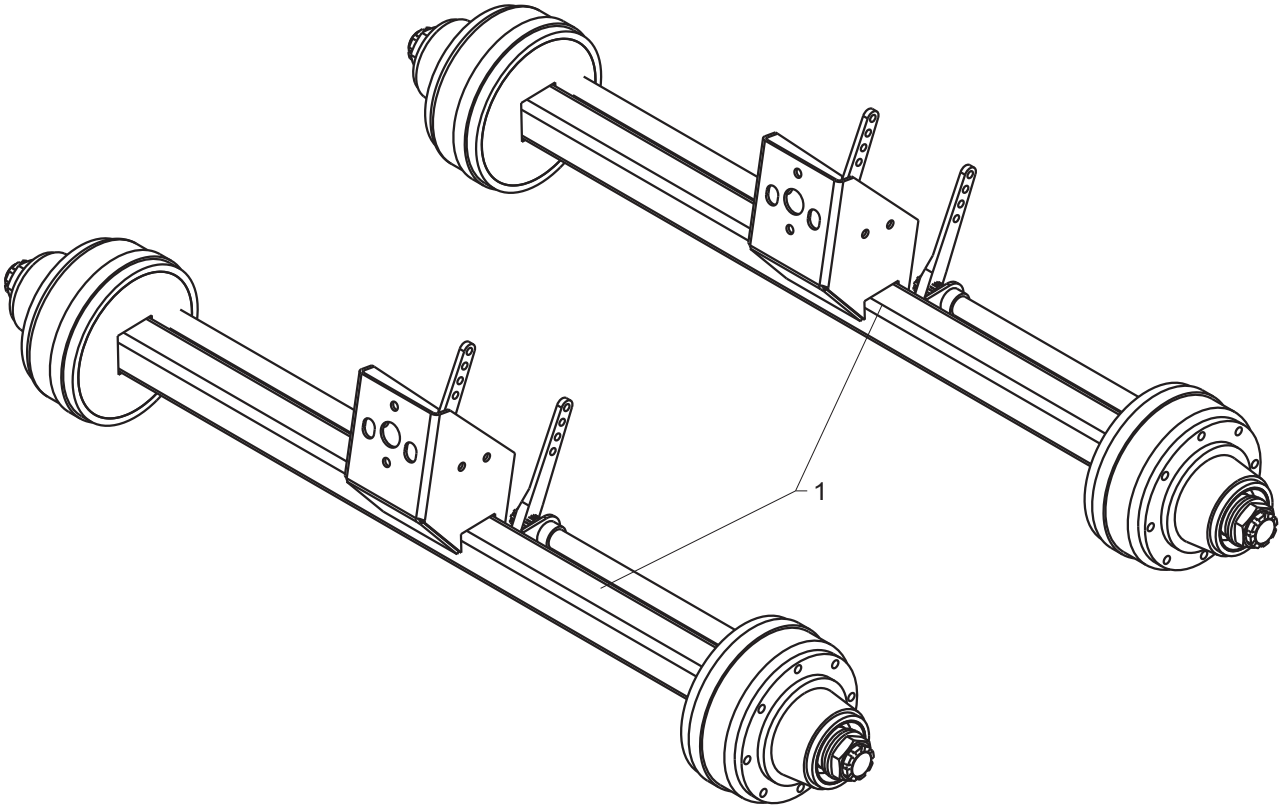

POS.	VARENUMMER	ANTAL	BENÆVNELSE	BEZEICHNUNG	DESIGNATION	HERTIL, DAZU, TO THIS, A CECI
.	3241-545X		AKSEL WELLE		SHAFT	
1.	1323-9861	2	NAVMØTRIK NABENMUTTER		HUB NUT	
2.	1323-9863	2	SPLIT SPLINT		COTTER PIN	

SUSPENSION

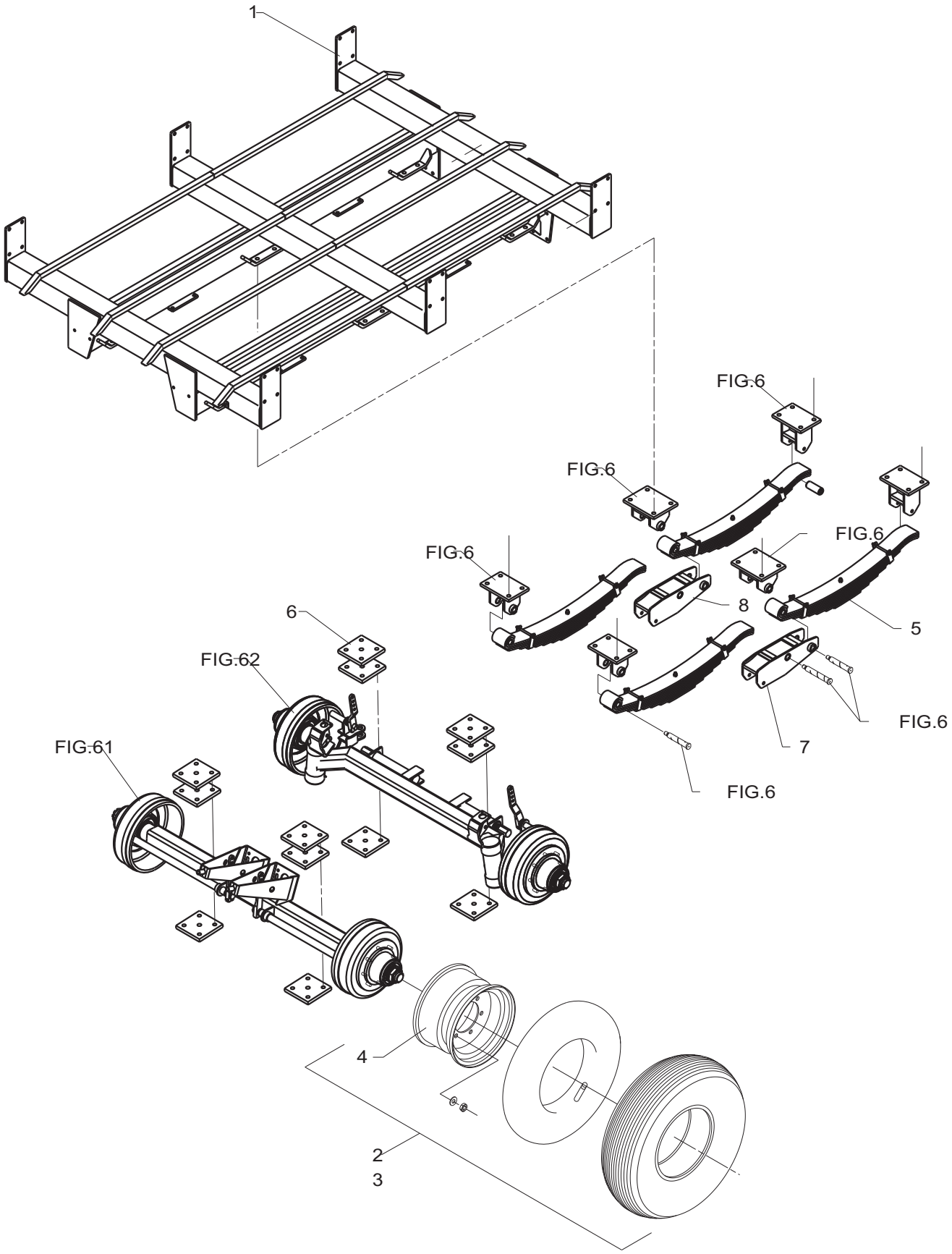

TILBEHØR, ZUBEHOR, ACCESSORIES

POS.	VARENUMMER	ANTAL	BENÆVNELSE BEZEICHNUNG	DESIGNATION	HERTIL, DAZU, TO THIS, A CECI	
1.	3241-051X	1	HJULRAMME RADRAHMEN >=2040100601 <=2040100736	WHEEL FRAME		
1. 1	3241-961X	1	HJULRAMME RADRAHMEN >=2040100737 <=2040100755	WHEEL FRAME		
1. 2	3241-961A	1	HJULRAMME RADRAHMEN >=2040100956	WHEEL FRAME		
2.	4000-107H	2	HJUL, HØJRE 700/40-22.5 RAD, RECHTE 700/40-22.5	WHELL, RIGHT 700/40-22.5	1242-6223 1323-9724	8 8
3.	4000-107V	2	HJUL, VENSTRE 700/40-22.5 RAD, LINKE 700/40-22.5	WHELL, LEFT 700/40-22.5	1242-6223 1323-9724	8 8
4.	1323-8409	4	FÆLG 22,5" FELGE 22,5"	RIM 22,5"		
5.	3241-556X	4	BLADFJEDER BLATTFEDER	LEAF SPRING	1214-6820 1220-6122 1220-6230 1241-5502	4 4 4 8
6.	2240-922X	12	PLADE PLATTE	PLATE		
7.	3240-897X	2	VIPPEARM SCHWENKARM >=2040100601 <=2040100736	ROCKER ARM	1214-5524 1220-5321	1 1
7. 1	3241-723X	1	VIPPEARM SCHWENKARM >=2040100737	ROCKER ARM	1214-5524 1220-5321	1 1
8.	3249-199X	1	VIPPEARM, HØJRE SCHWEHKARM, RECHTE >=2040100956	ROCKER ARM, RIGHT		

SHAFT,FRONT

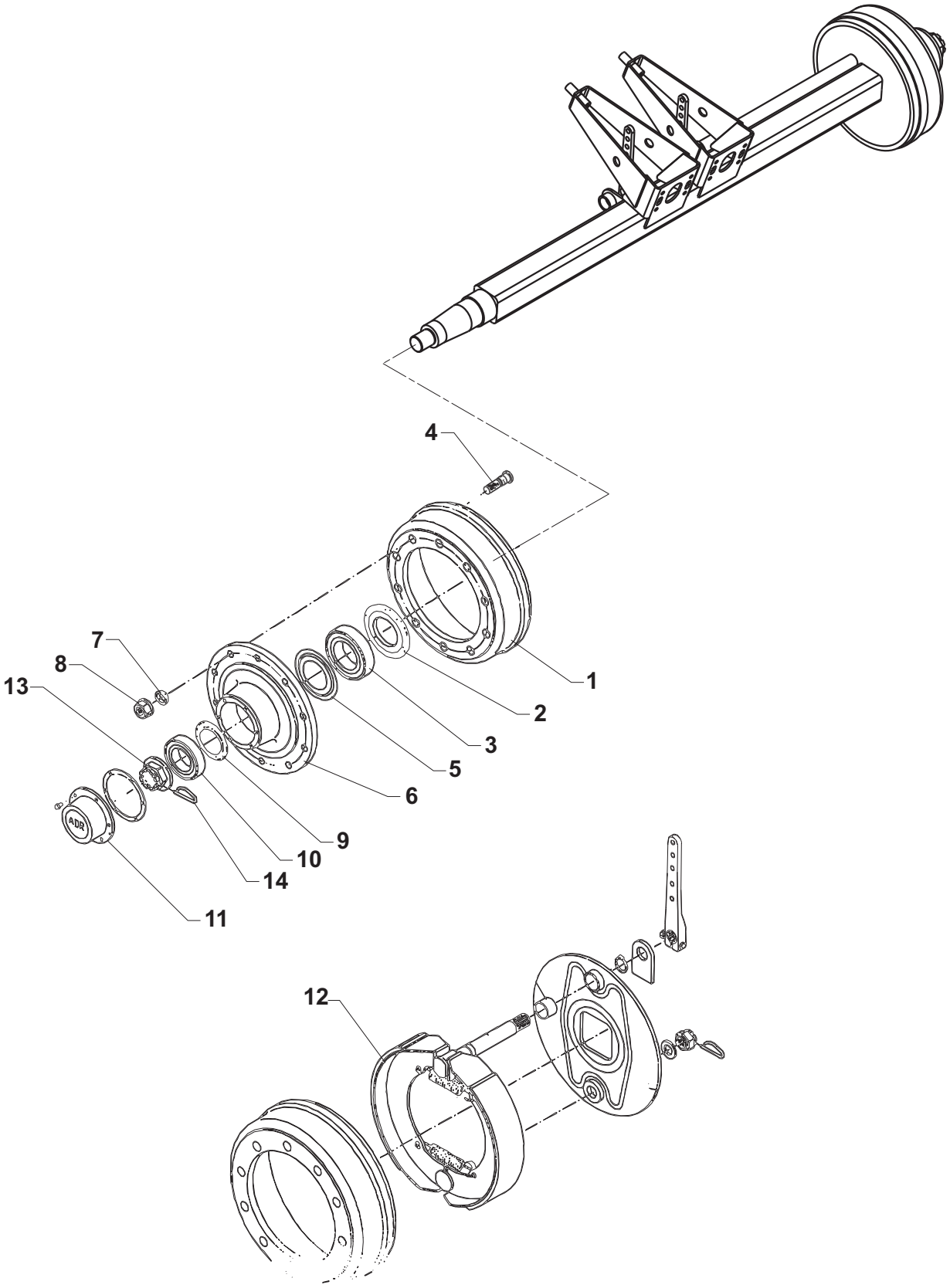

TILBEHØR, ZUBEHOR, ACCESSORIES

POS.	VARENUMMER	ANTAL	BENÆVNELSE BEZEICHNUNG	DESIGNATION	HERTIL, DAZU, TO THIS, A CECI
.	3241-049X		AKSEL, FORRESTE WELLE, VORDERE	SHAFT, FRONT	
1.	1323-9835	2	BREMSETROMLE BREMSTROMMEL	BRAKE DRUM	
2.	1323-9711	2	TÆTNINGSSKIVE DICHTUNGSSCHEIBE	TIGHTENING PLATE	
3.	1323-9712	2	KUGLELEJE KUGELLAGER	BALL BEARING	
4.	1323-9725	16	BOLT BOLZEN	BOLT	
5.	1323-9713	2	TÆTNINGSSKIVE DICHTUNGSSCHEIBE	TIGHTENING PLATE	
6.	1323-9838	2	NAVHUS NABENGEHAEUSE	HUB HOUSING	
7.	1242-6223	16	FJEDERSKIVE FEDERSCHEIBE	SPRING WASHER	
8.	1323-9724	16	MØTRIK MUTTER	NUT	
9.	1323-9716	2	TÆTNINGSSKIVE DICHTUNGSSCHEIBE	TIGHTENING PLATE	
10.	1323-9717	2	KUGLELEJE KUGELLAGER	BALL BEARING	
11.	1323-9745	2	NAVKAPSEL NABENKAPPE	HUB CAP	
12.	1323-9837	2	BREMSEBAKKE BREMSBACKE	BRAKE SHOE	
13.	1323-9730	2	NAVMØTRIK NABENMUTTER	HUB NUT	
14.	1323-9863	2	SPLIT SPLINT	COTTER PIN	

SHAFT,REAR

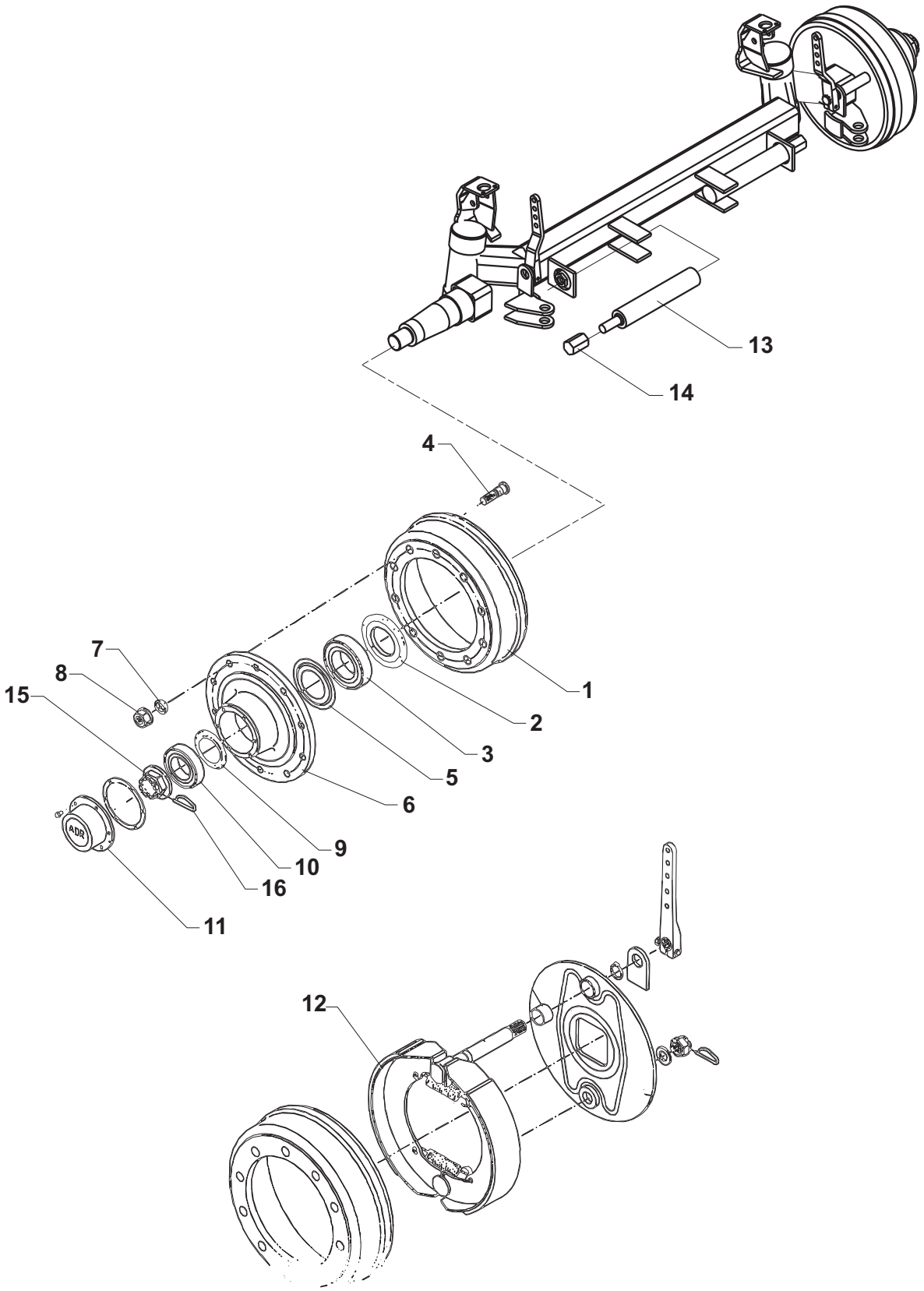

TILBEHØR, ZUBEHOR, ACCESSORIES

POS.	VARENUMMER	ANTAL	BENÆVNELSE BEZEICHNUNG	DESIGNATION	HERTIL, DAZU, TO THIS, A CECI
.	3241-578X		AKSEL, BAGESTE WELLE, HINTERE	SHAFT, REAR	
1.	1323-9836	1	BREMSETROMLE BREMSTROMMEL	BRAKE DRUM	
2.	1323-9711	2	TÆTNINGSSKIVE DICHTUNGSSCHEIBE	TIGHTENING PLATE	
3.	1323-9712	2	KUGLELEJE KUGELLAGER	BALL BEARING	
4.	1323-9725	16	BOLT BOLZEN	BOLT	
5.	1323-9713	2	TÆTNINGSSKIVE DICHTUNGSSCHEIBE	TIGHTENING PLATE	
6.	1323-9838	2	NAVHUS NABENGEHAEUSE	HUB HOUSING	
7.	1242-6223	16	FJEDERSKIVE FEDERSCHEIBE	SPRING WASHER	
8.	1323-9724	16	MØTRIK MUTTER	NUT	
9.	1323-9716	2	TÆTNINGSSKIVE DICHTUNGSSCHEIBE	TIGHTENING PLATE	
10.	1323-9717	2	KUGLELEJE KUGELLAGER	BALL BEARING	
11.	1323-9745	2	NAVKAPSEL NABENKAPPE	HUB CAP	
12.	1323-9837	2	BREMSEBAKKE BREMSBACKE	BRAKE SHOE	
13.	3241-685X	2	CYLINDER ZYLINDER	CYLINDER	
14.	2240-935X	2	BUFFER BUFFER	BUFFER	
15.	1323-9730	2	NAVMØTRIK NABENMUTTER	HUB NUT	
16.	1323-9863	2	SPLIT SPLINT	COTTER PIN	

HANDBRAKE

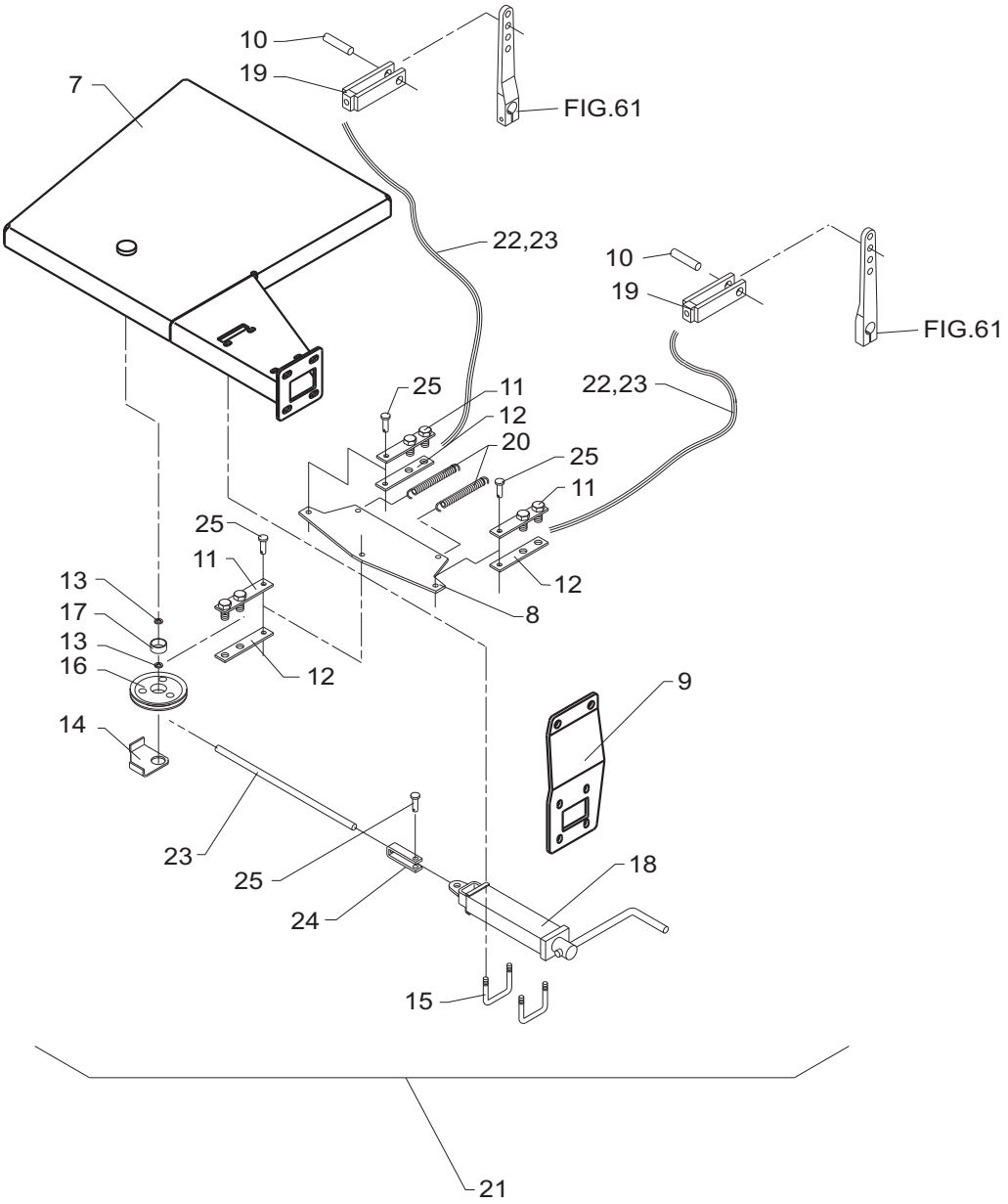
10
19
7
FIG.61
22,23
10
19
FIG.61
25
11
12
20
22,23
25
11
25
11
13
17
13
16
12
12
8
9
14
23
25
24
18
15
21

TILBEHØR, ZUBEHOR, ACCESSORIES

POS.	VARENUMMER	ANTAL	BENÆVNELSE BEZEICHNUNG	DESIGNATION	HERTIL, DAZU, TO THIS, A CECI	
7.	3240-601X	1	KONSOL KONSOLE	BRACKET	1213-5322 1241-4502	2 2
8.	2240-553X	1	ÅG JOCH	YOKE		
9.	2241-054X	1	KONSOL KONSOLE	BRACKET	1214-4126 1220-4321 1241-3403	4 4 8
10.	2240-572X	2	TAP ZAPFEN	DOWEL	1252-3101	2
11.	3701-175X	3	GAFFELDEL GABELTEIL	FORK PART	1220-5124	2
12.	2701-177X	3	GAFFELDEL GABELTEIL	FORK		
13.	1241-7401	2	SPÆNDESKIVE 34,5-45-2,5 SCHEIBE 34,5-45-2,5	WASHER 34,5-45-2,5		
14.	2701-784X	1	KABELSTYR KABELFUEHRUNG	CABELING		
15.	2701-785X	2	BØJLE BUEGEL	HOOP	1220-3321 1241-2502	2 2
16.	2701-786X	1	RULLE ROLLE	ROLLER		
17.	1335-5511	1	GLIDELEJE 30-34-15 GLEITLAGER 30-34-15	PLAIN BEARING 30-34-15		
18.	2701-829X	1	HÅNDBREMSE HANDBREMSE	HAND BRAKE		
19.	3115-310X	2	GAFFEL GABEL	FORK		
20.	1432-2398	2	TRÆKFJEDER ZUGFEDER	TENSION SPRING		
21.	4240-1402	1	HÅNDBREMSE HANDBREMSE	HAND BRAKE		
22.	2111-231X	2	SPIRALSLANGE SPIRALSCHLAUCH	SPIRAL HOSE		
23.	2111-232A	3	LANG BOWDEN KABEL LANGES BOWDENKABEL	LONG BOWDEN CABLE		
24.	2134-530X	1	GAFFEL GABEL	FORK		
25.	1250-2301	4	SPLITBOLT B10 C11-35 GALV. SPLINTBOLZEN B10 C11-35 GALV.	COTTER BOLT B10 C11-35 GALV.	1252-2102	1

HYDRAULICBRAKE

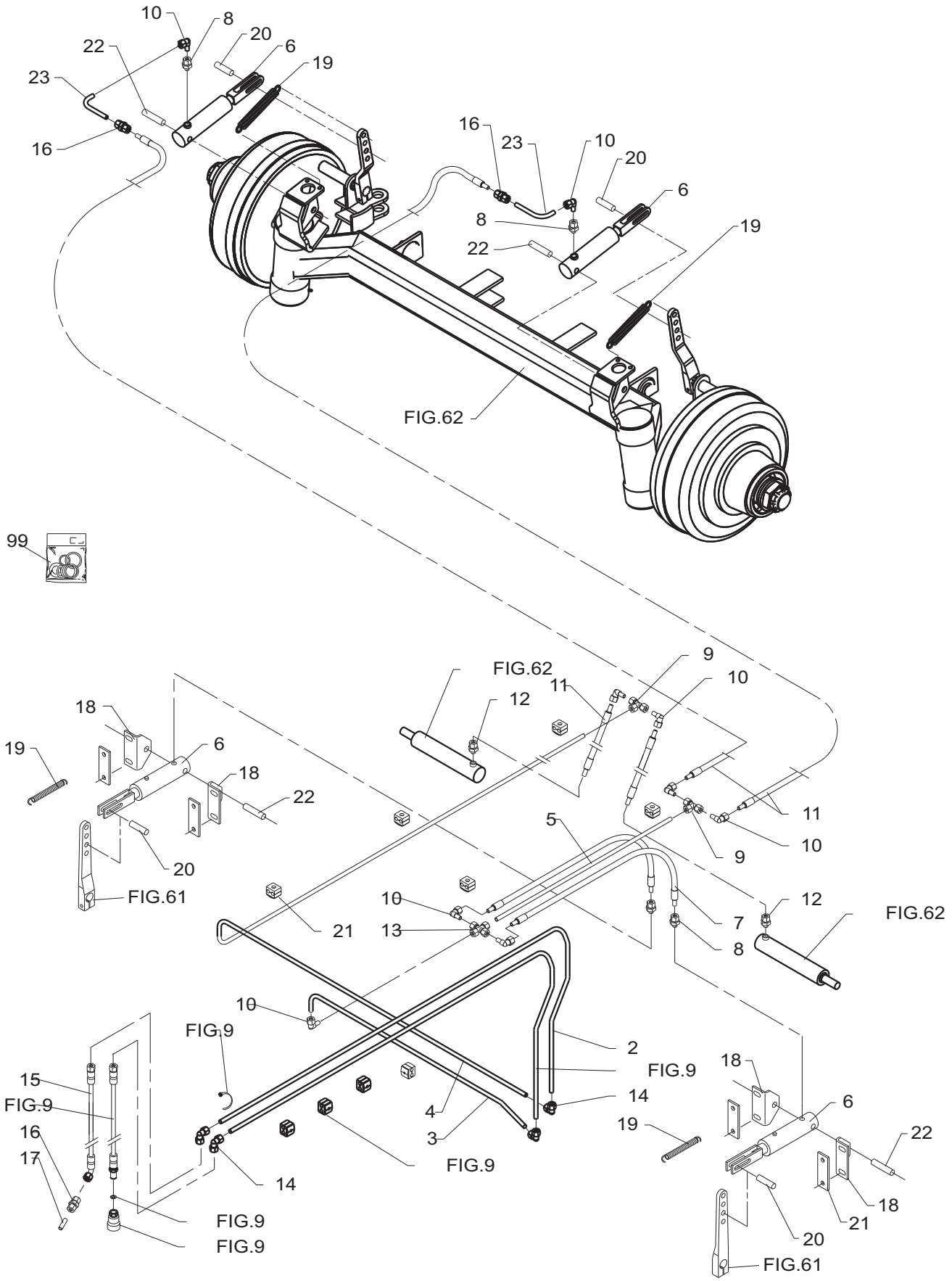

TILBEHØR, ZUBEHOR, ACCESSORIES

POS.	VARENUMMER	ANTAL	BENÆVNELSE BEZEICHNUNG	DESIGNATION	HERTIL, DAZU, TO THIS, A CECI	
2.	2241-691X	1	HYDRAULIKRØR Ø12 HYDRAULIKROHR Ø12	HYDRAULIC TUBE Ø12		
3.	2241-690X	1	HYDRAULIKRØR Ø12 HYDRAULIKROHR Ø12	HYDRAULIC TUBE Ø12		
4.	2241-689X	1	HYDRAULIKRØR Ø12 HYDRAULIKROHR Ø12	HYDRAULIC TUBE Ø12		
5.	2241-603X	1	HYDRAULIKRØR Ø12 HYDRAULIKROHR Ø12	HYDRAULIC TUBE Ø12		
6.	2240-611X	4	CYLINDER ZYLINDER	CYLINDER		
7.	1317-0338	2	HYDRAULIKSLANGE L=1200 HYDRAULIKSCHLAUCH L=1200	HYDRAULIC HOSE L=1200		
8.	1311-8626	4	INDSKRUNINGSFORSKUNING VERSCHRAUBUNG	SCREWED CONNECTION	1311-8538	1
9.	1311-8403	2	T-STYKKE T-STUECK	T-PIECE		
10.	1311-8509	9	VINKELFORSKRUNING WINKELVERSCHRAUBUNG	ANGLE COUPLING		
11.	1317-0833	4	HYDRAULIKSLANGE HYDRAULIKSCHLAUCH	HYDRAULIC HOSE		
12.	1311-8502	2	LIGE FORSKRUNING GERADE VERSCHRAUBUNG	STRAIGHT COUPLING	1311-8538	1
13.	1311-8516	1	KRYDSSTYKKE KREUZ	CROSS		
14.	1311-8522	4	VINKELFORSKRUNING WINKELVERSCHRAUBUNG	ANGLE COUPLING		
15.	1317-0359	1	HYDRAULIKSLANGE L=280 HYDRAULIKSCHLAUCH L=280	HYDRAULIC HOSE L=280		
16.	1311-8507	3	RØRFORSKRUNING LIGE ROHRVERSCHRAUBUNG GERADE	PIPE COUPLING STRAIGHT		
17.	3241-359X	1	RØRSTOPPER ROHRSTOPPER	PIPE STOPPER		
18.	2240-558X	4	KONSOL KONSOLE	BRACKET	1213-4422 1220-4321 1241-3403	2 2 4
19.	1435-0028	4	TRÆKFJEDER ZUGFEDER	TENSION SPRING		
20.	2241-485X	4	TAP ZAPFEN	DOWEL	1241-3403 1252-3101	2 2
21.	2241-241X	4	SPÆNDESTYKKE SPANNSTUECK	TIGHTENING PIECE		
22.	2112-688X	4	TAP ZAPFEN	DOWEL	1241-4502 1252-3101	2 2
23.	2241-864X	2	HYDRAULIKRØR Ø12 HYDRAULIKROHR Ø12 >=2040100717	HYDRAULIC TUBE Ø12		
99.	1317-9394	1	PAKNINGSSÆT /1317-0691 DICHTUNGSSATZ /1317-0691	SET OF GASKETS /1317-0691		

Specialist in grass technique

When it comes to green feed techniques, JF-Stoll has gained a reputation as one of the world's leading suppliers and specialists. As a specialist manufacturer for over 50 years, we have gained a vast amount of experience from right around the world and, more importantly, unique regional requirements.
We also receive important inspiration in our development work through a close and continuous dialogue with customers, dealers and agricultural researchers.
No matter what type of JF-machine you chose you are sure to obtain the best result regarding high yield and operational reliability, minimal maintenance, flexible working possibilities and optimal business economics.

Dealer

JF-STOLL

JF-Fabriken · J. Freudendahl A/S
Linde Allé 7 · Postbox 180
DK-6400 Sønderborg · Denmark
Phone. +45 74 12 51 51 · Fax +45 74 42 52 51
www.jf-stoll.com

PR60-212X-05 CT-3000 09.06 Printed in Denmark