R+ 460

A02

Valid from: I Gültig ab:
Valable á partir de: I Gyldig fra:
15.09.2017

Serial No.: I Maschinen Nr.:
No. de serie: I Fabrikationsnr.:
B061040171237

You can always find the latest version of the Spare Parts List at www.kongskilde.com

Reservedelsliste
Spare parts list
Ersatzteilliste
Liste de pièce de rechange

KONGSKILDE
Moving agriculture ahead

Always state the serial number and if possible the year of the machine when ordering spare parts whereby you save time and money and facilitates matters for us.
Please enter the number of your machine here:

No..... Delivered on the ..... / ..... 20.....
Appropriate when ordering parts.
The serial number is located as shown on the figure.

Bei Ersatzteilbestellungen ist die Fabrikationsnummer Ihrer Maschine unbedingt anzugeben. Das erspart Ihnen Zeit, Geld und Ärger und erleichtert uns die Abfertigung.
Tragen Sie die Nummer Ihrer Maschine bitte hier ein:

Nr..... Geliefert am ..... / ..... 20.....
dann haben Sie bei Ersatzteilbestellungen immer die Nummer bei der Hand.
Die Fabrikationsnummer ist im Rahmen eingeschlagen, siehe Figur.

Lorsque vous commandez des pièces dètachées, indiquez toujours le numéro de série de votre machine et si possible son année de fabrication. Vous éviterez des pertes de temps et vous nous faciliterez le travail.
Prière de noter ici le numéro de série de votre machine:

Numéro..... Livrée le ..... / ..... 20.....

Ceci vous sera utile lorsque vous commanderez des pièces.
Le numéro de série est gravé dans le cadre comme indiqué sur la figure.

Bestiller De reservedele så opgiv venligst maskinens fabrikationsnummer og eventuelt købsår. Det sparer Dem tid, penge og ærgrelser og os unødigt besvær.
De kan notere nummeret på Deres maskine her:

Nr..... Leveret den ..... / ..... 20.....
så har De det ved hånden, når De eventuelt skal bestille reservedele.
Fabrikationsnummeret findes indhugget i rammen, som vist på figuren.

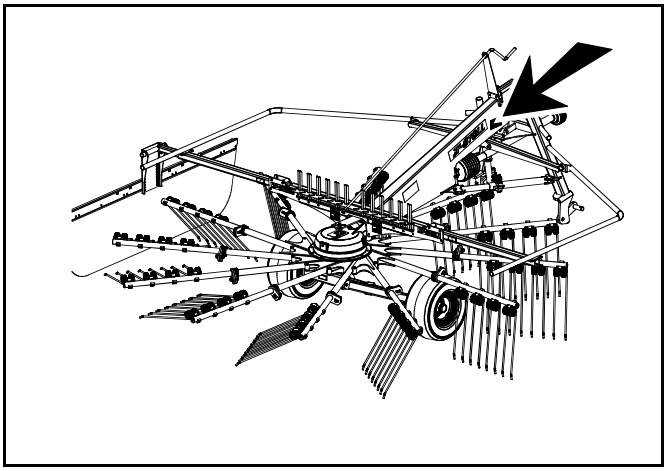

SPARE PARTS BOOK
ERSATZTEILKATALOG
CATALOGUE DE PIÈCES
RESERVEDELSKATALOG

The book is divided into 5 passages:

1. Description of the spare part book.
2. Number key for assembly parts.
3. Number key showing on which figures the spare part numbers can be found.
4. Figure key showing on which figures the parts can be found.
5. Spare parts list.

Der Katalog ist in 5 Abschnitte eingeteilt:

1. Beschreibung des Ersatzteilkataloges.
2. Nummernschlüssel für Montagezubehör.
3. Nummernschlüssel mit Angabe der jeweiligen Ersatzteilnummer.
4. Figurliste mit Angabe, auf welche Figuren die Teile zu finden sind.
5. Ersatzteilliste.

Le catalogue est divisé en 5 sections:

1. Description du catalogue de pièces.
2. Liste de pièces de montage.
3. Numéros des pièces de rechange indiquant le numéro de figure.
4. Liste des figures indiquant sur quelle figure se trouvent les pièces.
5. Liste de pièces de rechange.

Kataloget er opdelt i 5 afsnit:

1. Beskrivelse af reservedelskataloget.
2. Nummernøgle for monteringsdele.
3. Nummernøgle - viser på hvilke figurer reservedelsnumrene findes.
4. Figurnøgle - viser på hvilke figurer delene findes.
5. Reservedelsliste.

Description of the spare parts book:
Beschreibung des Ersatzteilkataloges:
Discription du catalogue de pièces:
Beskrivelse af reservedelskataloget:

The spare parts book is built up as follows:

Fig. 01-29	Standard	Fig. 50-59	Hub
Fig. 30-39	Gear	Fig. 60-79	Variation of standard (Accessory)
Fig. 40-49	PTO drives	Fig. 80-	Accessory

Der Ersatzkatalog ist so aufgebaut:

Fig. 01-29	Standard	Fig. 50-59	Nabe
Fig. 30-39	Getriebe	Fig. 60-79	Variation vom Standard (Zubehör)
Fig. 40-49	Gelenkwellen	Fig. 80-	Zubehör

Le catalogue de pièces est arrangé comme suit:

Fig. 01-29	Standard	Fig. 50-59	Moyeu
Fig. 30-39	Boîtier	Fig. 60-79	Variation du standard (Accessoire)
Fig. 40-49	Arbres à cardan	Fig. 80-	Accessoire

Reservedelskataloget er opbygget således:

Fig. 01-29	Standard	Fig. 50-59	Nav
Fig. 30-39	Gear	Fig. 60-79	Variation af standard (Tilbehør)
Fig. 40-49	Kraftoverføringsaksler	Fig. 80-	Tilbehør

Quantity:
States quantity of parts for machine.
In connection with subassemblies:
Quantity for the assembly.

Anzahl:
Anzahl Teile je maschine.
Bei Untersammlungen:
Anzahl je Sammlung.

Quantité:
Quantité de pièces par machine.
Pour les sous-assemblages: pièces par assemblage.

Antal:
Antal dele pr. maskine.
Ved undersamlinger: dele pr. samling.

Postion No.:
The position No. marked "()"
is not standard.
Is delivered as accessory.

Positionsnummer:
Die Positionsnummer, die mit "()"
gezeichnet ist, ist nicht der Standard.
Wird als Zubehör geliefert.

No de pos.:
Le numéro de position marqué d'un "()"
n'est pas une pièce standard.
Livrée comme accessoire.

Pos. nr.:.
Positionsnummer mærket med."()"
er ikke standard.
Leveres som tilbehør

POS.	VARENUMMER	ANTAL	BENÆVNELSE BEZEICHNUNG DESIGNATION		HERTIL, DAZU TO THIS, A CECI	
33.	1340-9153 T	2	KRYDS KREUTZGARNITUR >=0003219 <=0003448	CENTRE	1341-9187	1
33.1	1350-7005	2	KRYDS KREUTZGARNITUR >=0003219	CENTRE	1350-9052 1350-9104	4 1
34.	1340-0196	1	PROFILAKSEL PROFILGABEL >=0003219 <=0003448	PROFIL FORK		
34.1	1350-8008	1	PROFILAKSEL PROFILGABEL >=0003249	PROFIL FORK		

Article no.:
The article no. marked "T" is not standard. Is delivered as accessories.
the article no. marked "+":
Modification is being made.

Warenummer:
Ist eine Warennummer mit "T" gekennzeichnet, wird sie als Zubehör geliefert.
Eine Warennummer mit "+" ist als Modifikation unterwegs.

No. D'article:
Le no d'article marqué d'un "T" n'est pas un article standard. Livré comme accessoire.
No. d'article marqué de "+":
Une modification viendra.

Varenr.:
Varenummer mærket med "T" er ikke standard. Leveres som tilbehør.
Varenummer mærket med "+" :
ændring undervejs.

Designation:
>=0003219 <=0003448
Spare part used for machine from serial No. 3219 up to No. 3448 both Nos. included.

Benennung:
>=0003219 <=0003448
Ersatzteil für Maschinen von Fabrikationsnummer 3219 bis Nr. 3448.

Désignation:
>=0003219 <=0003448
Pièce de rechange employée sur machines à partir de no de série 3219 jusq'à et y compris no 3448.

Benævnelse:
>=0003219 <=0003448
Reservedel anvendt på maskine fra og med fabrikationsnummer 3219 til og med nr. 3448

To this:
States which and how many mounting parts (screws, nuts, discs etc.) are used with the spare part.
See under number key for assembly parts

Dazu:
Angabe von Montierungsteilen (Schrauben, Muttern, Scheiben usw.) die zusammen mit dem Ersatzteil angewendet werden sollen. Siehe Nummerschlüssel für Montagezubehör.

Pour ceci:
Indique lesquelles et combien de pièces de montage (vis, écrous, rondelles etc.) sont employées avec la pièce de rechange. Voir dans la liste de numéros pour pièces de montage.

Hertil:
Angiver hvilke og hvor mange monteringsdele (skruer, møtrikker, skiver osv.) der anvendes sammen med reservedelen. Se under nummernøgle for monteringsdele.

Acc Part No	Beskrivelse	Bezeichnung	Designation
810184500	FJEDERSPLIT 7	FEDERSTECKER 7	SPRING COTTER 7
810416130	KABELBINDER	KABELBINDER 9X260	CABLE TIE
810467630	KABELSTRIP 9X762	KABELBINDER 9X762	CABLE CLIP 9X762
810468800	KABELSTRIP	KABELBINDER	CABLE CLIP
810626910	TÆTNINGSRING	DICHTRING	PACKING RING
811213-1222	STÅLSÆTSKRUE M6-20	ST. SETSCHRAUBE M6-20	STEEL SET SCREW M6-20
811213-3224	STÅLSÆTSKRUE M10-25	ST. SETSCHRAUBE M10-25	STEEL SET SCREW M10-25
811213-3322	STÅLSÆTSKRUE M10-30	ST. SETSCHRAUBE M10-30	STEEL SET SCREW M10-30
811213-3324	STÅLSÆTSKRUE M10-35	ST. SETSCHRAUBE M10-35	STEEL SET SCREW M10-35
811213-4224	STÅLSÆTSKRUE M12-25	ST. SETSCHRAUBE M12-25	STEEL SET SCREW M12-25
811213-4324	STÅLSÆTSKRUE M12-35	ST. SETSCHRAUBE M12-35	STEEL SET SCREW M12-35
811213-4626	STÅLSÆTSKRUE M12-70	ST. SETSCHRAUBE M12-70	STEEL SET SCREW M12-70
811213-5622	STÅLSÆTSKRUE M16-60	STEEL SET SCREW M16-60	ST. SETSCHRAUBE M16-60
811214-3426	STÅLSKRUE M10-120	STAHLSECHSKANTSCHRAUBE M10-120	STEEL SCREW M10-120
811214-4123	STÅLSKRUE M12-40	STAHLSECHSKANTSCHRAUBE M12-40	STEEL SCREW M12-40
811214-4126	STÅLSKRUE M12-45	STAHLSECHSKANTSCHRAUBE M12-45	STEEL SCREW M12-45
811214-4127	STÅLSKRUE M12-45	STAHLSECHSKT. SCHRAUBE M12-45	STEEL SCREW M12-45
811214-4322	STÅLSKRUE M12-70 KV 8.8	STAHLSECHSKANTSCHR.M12-70 Q8.8	STEEL SCREW M12-70 Q 8.8
811214-4326	STÅLSKRUE M12-80	STAHLSECHSKANTSCHRAUBE M12-80	STEEL SCREW M12-80
811214-4330	STÅLSKRUE M 12-90	STAHLSECHSKANTSCHRAUBE M 12-90	STEEL SCREW M 12-90
811214-4331	STÅLSKRUE M14-75	STAHLSECHSKANTSCHRAUBE M14-75	STEEL SCREW M14-75
811214-4334	ST.SKR MF14X1,5-90 8.8 G	ST.SCHRAUBE MF14X1,5-90 8.8 G	STELL NUT MF14X1,5-90 8.8 G
811214-4422	STÅLSKRUE M12-100	STAHLSECHSKANTSCHRAUBE M12-100	STEEL SCREW M12-100
811215-1222	BR.SKRUE M6-20	FLACHRUNDSCHRAUBE M6-20	CARRIAGE SCREW M6-20
811215-2220	BRÆDDESKRUE M8X20 8.8 G	FLACHRUNDSCHRAUBE M8X20	BOARD SCREW M8X20
811215-3226	BRÆDDESKRUE M10-25 KVAL.8,8	FLACHRUNDSCHRAUBE M10-25 Q 8,8	CARRIAGE SCREW M10-25 Q 8,8
811215-3320	BRÆDDESKRUE M10-30 KV 8.8	FLACHRUNDSCHRAUBE M10-30 Q 8.8	CARRIAGE SCREW M10-30 Q 8.8
811219-0540	SKRUE M12-1,5-30 10.9 S	SCHRAUBE M12-1,5-30 10.9	SCREW M12-1,5-30 10.9
811220-1122	STÅLMØTRIK M5	STAHLMUTTER M5	STEEL NUT M5
811220-1323	NYLOC MØTRIK M6	NYLOC MUTTER M6	NYLOC NUT M6
811220-2321	NYLOC MØTRIK M8	NYLOC MUTTER M8	NYLOC NUT M8
811220-3321	NYLOC MØTRIK M10	NYLOC MUTTER M10	NYLOC NUT M10
811220-4122	STÅLMØTRIK M12	STAHLMUTTER M12	STEEL NUT M12
811220-4321	NYLOC MØTRIK M12	NYLOC MUTTER M12	NYLOC NUT M12
811220-4326	NYLOC MØTRIK M14-1,5	NYLOC MUTTER M14-1,5	NYLOC NUT M14-1,5
811220-4327	NYLON MØTRIK M14	NYLONMUTTER M14	NYLOC NUT M14
811220-5122	STÅLMØTRIK M16	STAHLMUTTER M16	STEEL NUT M16
811220-5321	NYLOC MØTRIK M16	NYLOC MUTTER M16	NYLOC NUT M16
811220-6229	KONTRAMØTRIK M20	KONTER MUTTER M20	NUT M20
811220-7722	KRONEMØTRIK M 24-1,5	KRONENMUTTER M 24-1,5	CASTELLATED NUT M 24-1,5
811241-1202	SPÆNDESKIVE 8,4-16-1,6	SCHEIBE 8,4-16-1,6	WASHER 8,4-16-1,6
811241-1208	SPÆNDESKIVE 7-12-1,6	SCHEIBE 7-12-1,6	WASHER 7-12-1,6
811241-1405	SPÆNDESKIVE R5,5-18-2	SCHEIBE R5,5-18-2	WASHER R5,5-18-2
811241-2401	SPÆNDESKIVE 11-20-2,5	SCHEIBE 11-20-2,5	WASHER 11-20-2,5
811241-2402	SPÆNDESKIVE 10,5-20-2,0	SCHEIBE 10,5-20-2,0	WASHER 10,5-20-2,0
811241-2406	SPÆNDESKIVE 13-19-1 S	UNTERLEGRING 13-19-1	FLAT WASHER 13-19-1
811241-2408	SPÆNDESKIVE 10,5-30-2,5	SCHEIBE 10,5-30-2,5	WASHER 10,5-30-2,5
811241-2507	SPÆNDESKIVE 13-29-3	SCHEIBE 13-29-3	WASHER 13-29-3
811241-3403	SPÆNDESKIVE 13-25-2,5	SCHEIBE 13-25-2,5	WASHER 13-25-2,5
811241-3506	SPÆNDESKIVE 15-28-3	SCHEIBE 15-28-3	WASHER 15-28-3
811241-3508	SPÆNDESKIVE 13-25-3	SCHEIBE 13-25-3	WASHER 13-25-3
811241-3509	SPÆNDESKIVE 13-37-3	SCHEIBE 13-37-3	WASHER 13-37-3
811241-3802	SPÆNDESKIVE 13-30-6	SCHEIBE 13-30-6	WASHER 13-30-6
811241-4502	SPÆNDESKIVE 17-30-3 STÅL	SCHEIBE 17-30-3 STAHL	WASHER 17-30-3 STEEL
811241-4505	SPÆNDESKIVE 17-28-3	SCHEIBE 17-28-3	WASHER 17-28-3
811241-5504	SPÆNDESKIVE 21-37-3	SCHEIBE 21-37-3	WASHER 21-37-3
811241-5601	SPÆNDESKIVE 23-34-4	SCHEIBE 23-34-4	WASHER 23-34-4
811241-5602	SPÆNDESKIVE 21-32-4	SCHEIBE 21-32-4	WASHER 21-32-4
811241-9933	PASSKIVE 65-85-0,3	PASSCHEIBE 65-85-0,3	SHIM RING 65-85-0.3
811241-9934	PASSKIVE 65-85-0,5	PASSCHEIBE 65-85-0,5	SHIM RING 65-85-0.5
811242-9021	FJEDERRING A5, GALV.	FEDERRING A5	SPRING RING A5
811242-9024	FJEDERRING A14, GALV.	FEDERRING A14	SPRING RING A14
811242-9026	FJEDERRING A12, GALV.	FEDERRING A12	SPRING RING A12
811251-1104	SPÆNDESTIFT 3,5-26	SPANNSTIFT 3,5-26	SPECIAL PIN 3,5-26
811251-1203	SPÆNDESTIFT 3,5-32	SPANNSTIFT 3,5-32	SPECIAL PIN 3,5-32
811251-2103	SPÆNDESTIFT 4,0-12	SPANNSTIFT 4,0-12	SPECIAL PIN 4,0-12

R-0009/2 **Nummernøgle for monteringsdele - Nummerschlüssel für Montagezubehör**
Number key for assembly parts - Liste de pieces de montage

Acc Part No	Beskrivelse	Bezeichnung	Designation
811251-3301	SPÆNDESTIFT 5-40	SPANNSTIFT 5-40	SPECIAL PIN 5-40
811251-4106	SPÆNDESTIFT 6,0-26	SPANNSTIFT 6,0-26	SPECIAL PIN 6,0-26
811251-4203	SPÆNDESTIFT 6,0-30	SPANNSTIFT 6,0-30	SPECIAL PIN 6,0-30
811251-4206	SPÆNDESTIFT 6,0-32	SPANNSTIFT 6,0-32 GALV.	SPECIAL PIN 6,0-32
811251-4306	SPÆNDESTIFT 6,0-40	SPANNSTIFT 6,0-40	SPECIAL PIN 6,0-40
811251-4503	SPÆNDESTIFT 6,0-65	SPANNSTIFT 6,0-65	SPECIAL PIN 6,0-65
811251-5303	SPÆNDESTIFT 8-40	SPANNSTIFT 8-40	SPECIAL PIN 8-40
811251-5305	SPÆNDESTIFT 8,0-40	SPANNSTIFT 8,0-40	SPECIAL PIN 8,0-40
811251-5405	SPÆNDESTIFT 8,0-50	SPANNSTIFT 8,0-50	SPECIAL PIN 8,0-50
811251-7303	SPÆNDESTIFT 13-40	SPANNSTIFT 13-40	SPECIAL PIN 13-40
811251-7405	SPÆNDESTIFT 13,0-50	SPANNSTIFT 13,0-50	SPECIAL PIN 13,0-50
811252-4301	SPLIT 5-40	SPLINT 5-40	COTTER PIN 5-40
811255-3202	LÅSERING 35 MM UDVENDIG	SICHERUNGSRING 35 MM AUSSEN	SNAP RING 35 MM OUTER
811255-5102	LÅSERING 62 MM INDVENDIG	SICHERUNGSRING 62 MM INNEN	SNAP RING 62 MM INNER
811313-1103	SMØRENIPPEL	SCHMIERNIPPEL	GREASE NIPPLE
811401140	KABELHOLDER SELVKLÆBENDE	CORD-CLIPS SELBSTKLEBEND	CORD-CLIP
811407610	PROP	STOPFEN,LAMELLEN	CONNECTOR
811423940	SIKRINGSRING	SICHERUNGSRING	CIRCLIP

Part number	Fig.	Rev.	Pos.	Rev.	Part number	Fig.	Rev.	Pos.	Rev.	Part number	Fig.	Rev.	Pos.	Rev.
811219-0550	083		007		811219-0926	004		002		811220-7920	002		011	
811251-5405	040		024		811254-4211	003		007		811313-1103	001		016	
811331-2304	002		006		811331-2305	002		004		811335-6011	001		015	
811335-6016	083		010		811338-0154	002		016		811340-9210	040		012	
811340-9268	040		011		811340-9269	040		013		811341-9070	040		023	
811341-9071	040		027		811341-9151	040		021		811341-9190	040		022	
811341-9411	040		053		811341-9624	040		051		811341-9630	040		056	
811341-9632	040		054		811391-0505	084		005		811391-0506	084		004	
811391-1014	084		007		811391-1015	084		008		811391-1020	084		009	
811501-0001	040		005		811501-0002	040		004		811501-0020	040		052	
811501-0020	040		055		811501-0102	040		026		811501-0128	040		025	
812510-037X	001		007		812510-060X	001		008		812510-063X	001		004	
812510-090X	001		012		812510-099X	002		019		812510-136X	001		013	
812510-144X	001		014		812510-160X	001		017		812510-161X	001		018	
812510-174X	003		010		812520-013X	003		005		812520-061X	003		008	
812520-117X	003		055		812520-183X	084		006		812520-307X	083		009	
812520-312B	004		008		813510-005X	001		040		813510-006A	001		003	
813510-009X	001		006		813510-011X	083		004		813510-014X	004		001	
813510-017X	083		005		813510-019X	001		005		813510-024X	004		005	
813510-043X	003		020		813510-044X	003		021		813510-069A	001		011	
813510-070X	001		024		813510-074X	001		020		813510-081X	002		000	
813510-083X	004		003		813510-084X	004		004		813510-085X	003		012	
813510-096X	001		030		813510-101X	003		011		813510-257X	002		017	
813520-084X	003		009		813890-130X	005		000		814500-0050	082		000	
814500-0052	084		000		814500-0079	083		000		814500-1007	085		000	
81PR80-0859	005		009		81PR80-6604	084		003		81PR80-6605	085		002	
81PR80-6606	085		003		81PR80-6609	005		001		81PR80-8205	005		003	
81PR80-8550	005		002		81PR80-8551	005		004		.			.	
810124130	004		014		810205800	082		006		810407190	001		010	
810464040	003		001		810464150	003		094		810469260	082		004	
810482690	085		004		810488340	082		002		810495050	003		026	
810496840	002		003		810517440	001		029		810602140	001		028	
810604740	001		031		810604740	004		016		810609270	003		002	
810609280	003		014		810618240	083		091		810621620	004		015	
810622900	003		016		810625450	083		008		810626600	001		032	
810629120	082		003		810631170	004		007		810635280	002		014	
810635290	002		009		810638600	004		011		810638900	004		009	
810652770	005		007		810654351	003		115		810659170	083		002	
810659180	083		001		810669990	004		006		810671440	002		012	
810672320	002		010		810672380	002		007		810672390	002		008	
810673360	003		111		810699920	005		008		811213-5721	003		024	
811400890	001		033		811400900	005		005		811400920	005		006	
811400920	085		005		811401150	002		001		811401160	002		002	
811407610	001		009		811410870	085		006		811411510	003		025	
811411550	003		004		811413200	003		003		811417960	001		044	
811418920	004		018		811419010	003		022		811422560	001		002	
811422580	001		001		811431-3192	001		019		811431-3491	001		022	
811602020	001		042		811602050	001		043		811602060	001		041	
811609121	002		005		811609461	001		026		811609760	003		019	
811609790	002		013		811610212	003		015		811614560	083		061	
811617890	083		006		811619870	083		003		811625240	003		006	
811625270	003		017		811626020	083		011		811628340	001		025	
811628350	001		027		811628403	003		112		811628670	004		017	
811628760	003		023		811629170	040		000		811629290	004		012	
811630060	004		013		811630360	082		001		811630590	003		018	
811630630	002		015		811630640	004		010		811631680	003		013	
811631920	084		002		811631940	084		001		811632160	003		113	
811632330	082		005		811635270	001		023		812510-010X	085		001	

Fig. 1

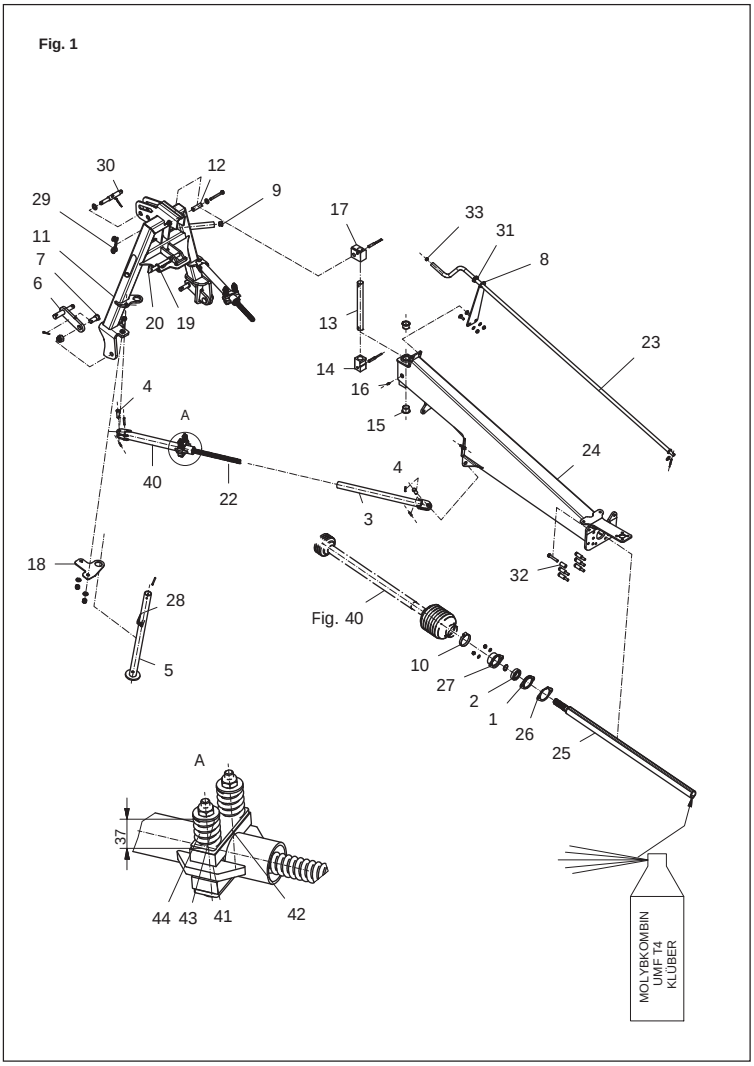

Fig. 2

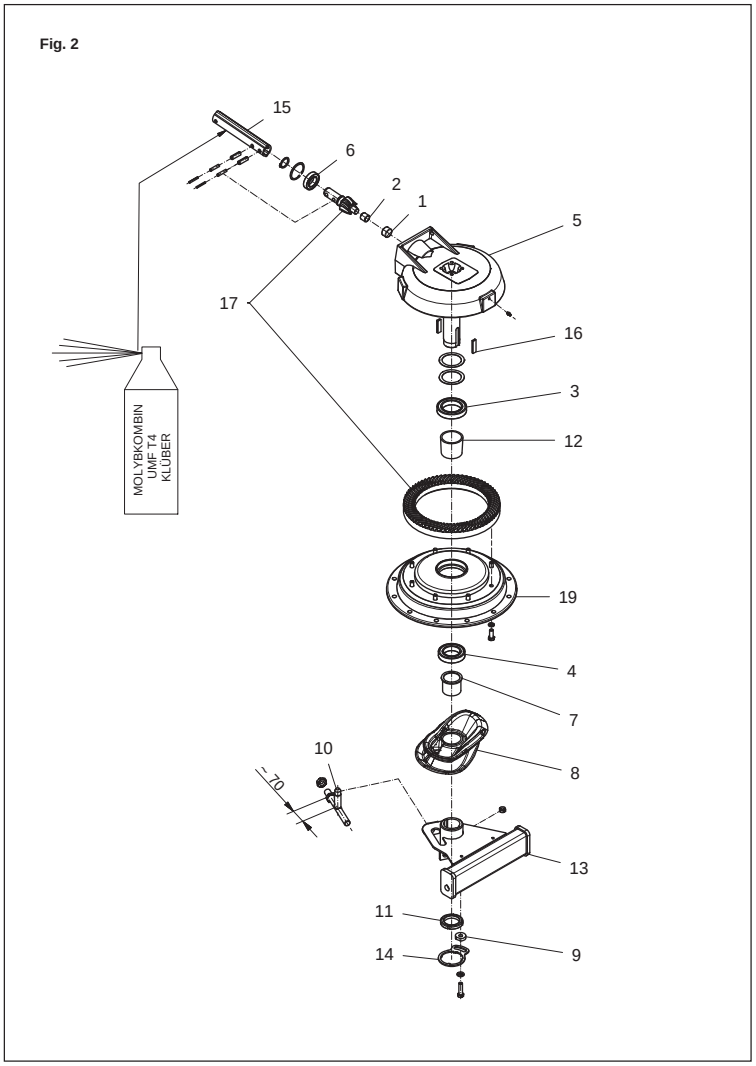

Fig. 3

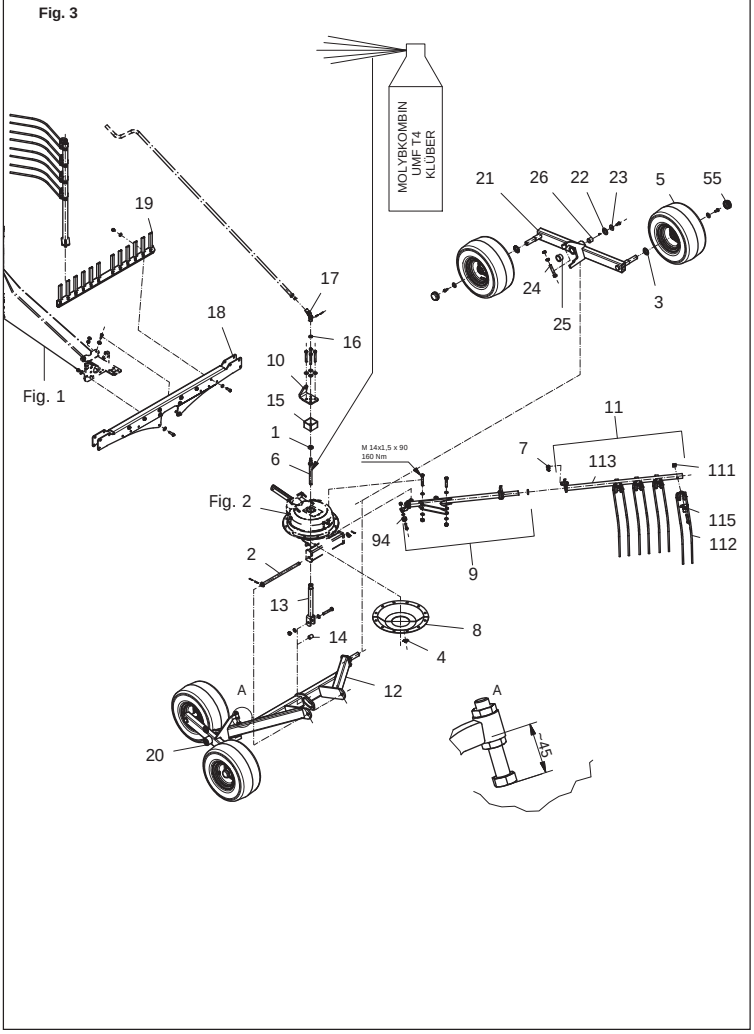

Fig. 4

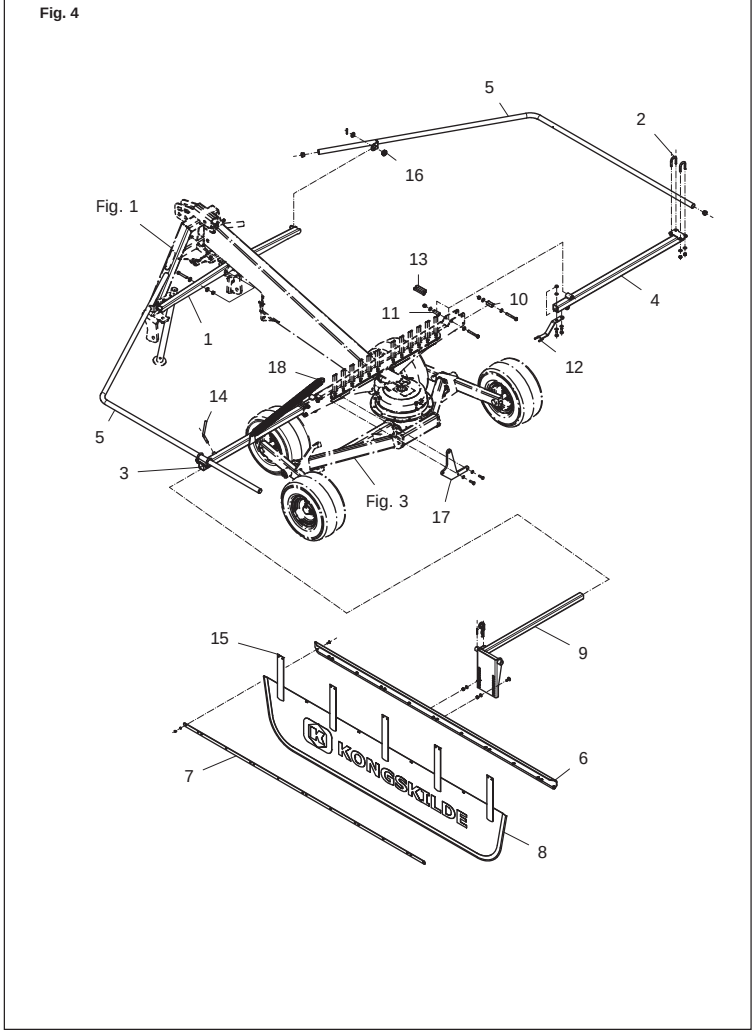

Fig. 5

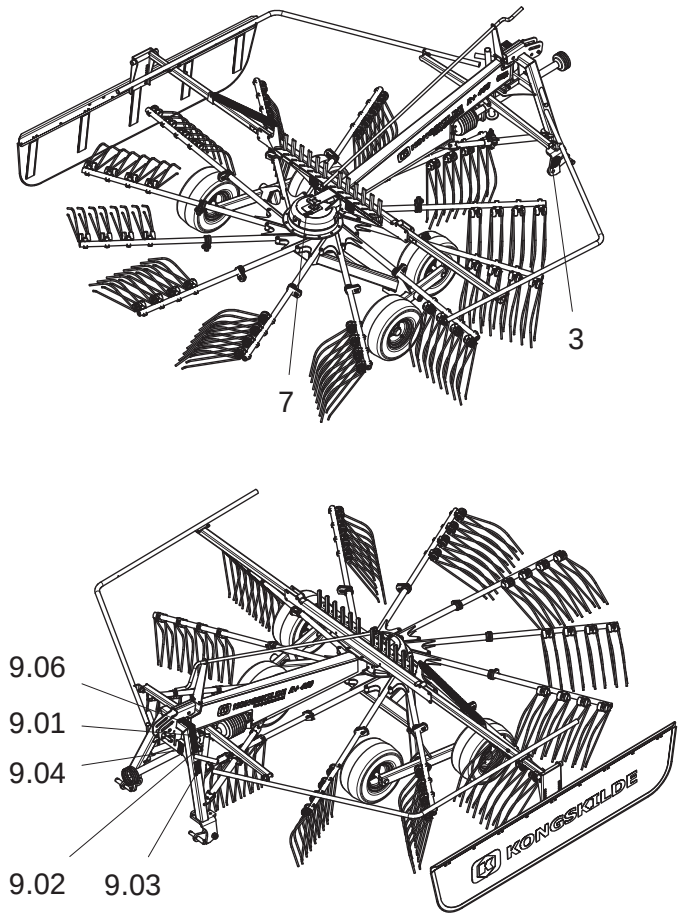

Fig. 40

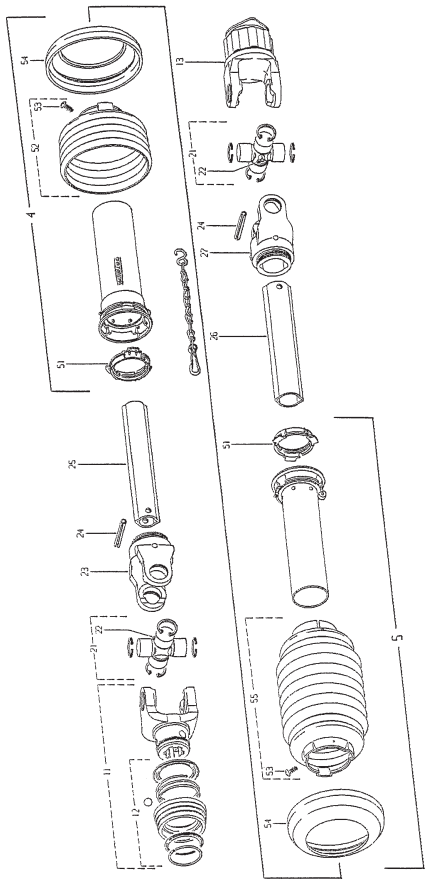

Fig. 82

Tilbehør - Zubehör - Accessories

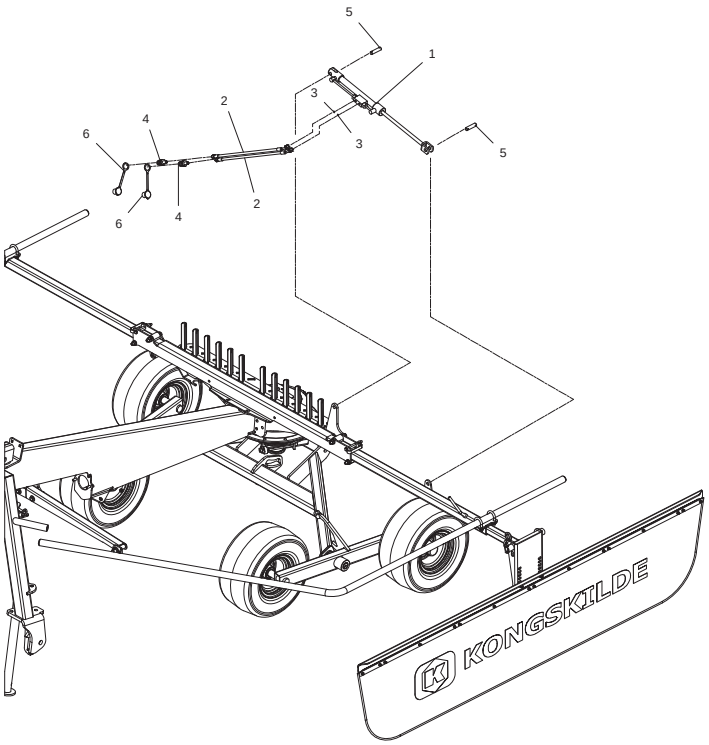

Fig. 83

Tilbehør - Zubehör - Accessories

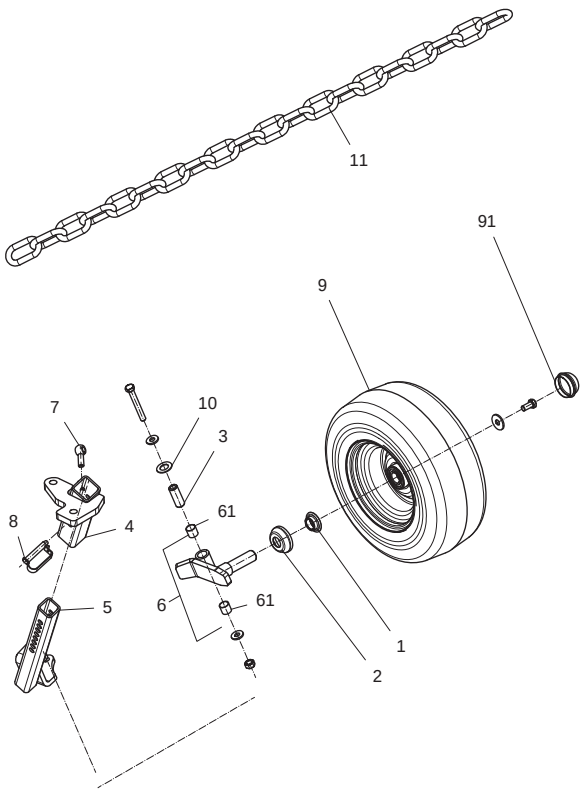

Fig. 84

Tilbehør - Zubehör - Accessories

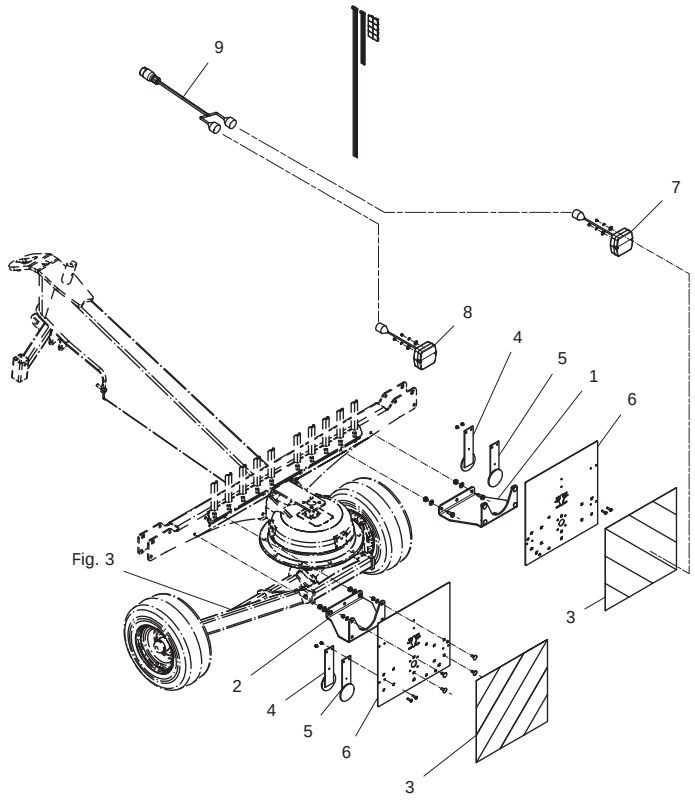

Fig. 85

Tilbehør - Zubehör - Accessories

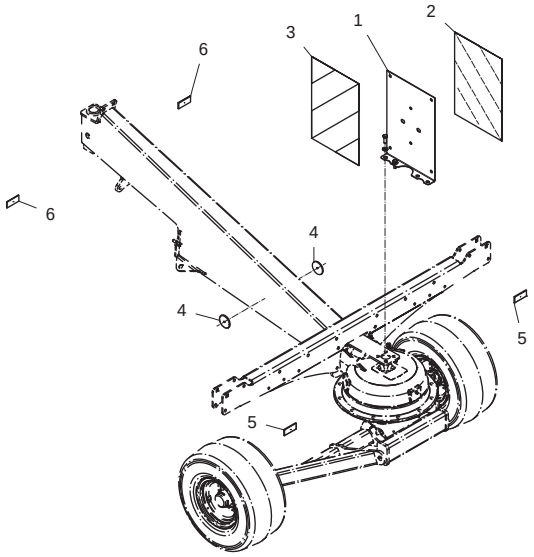

Fig. 1

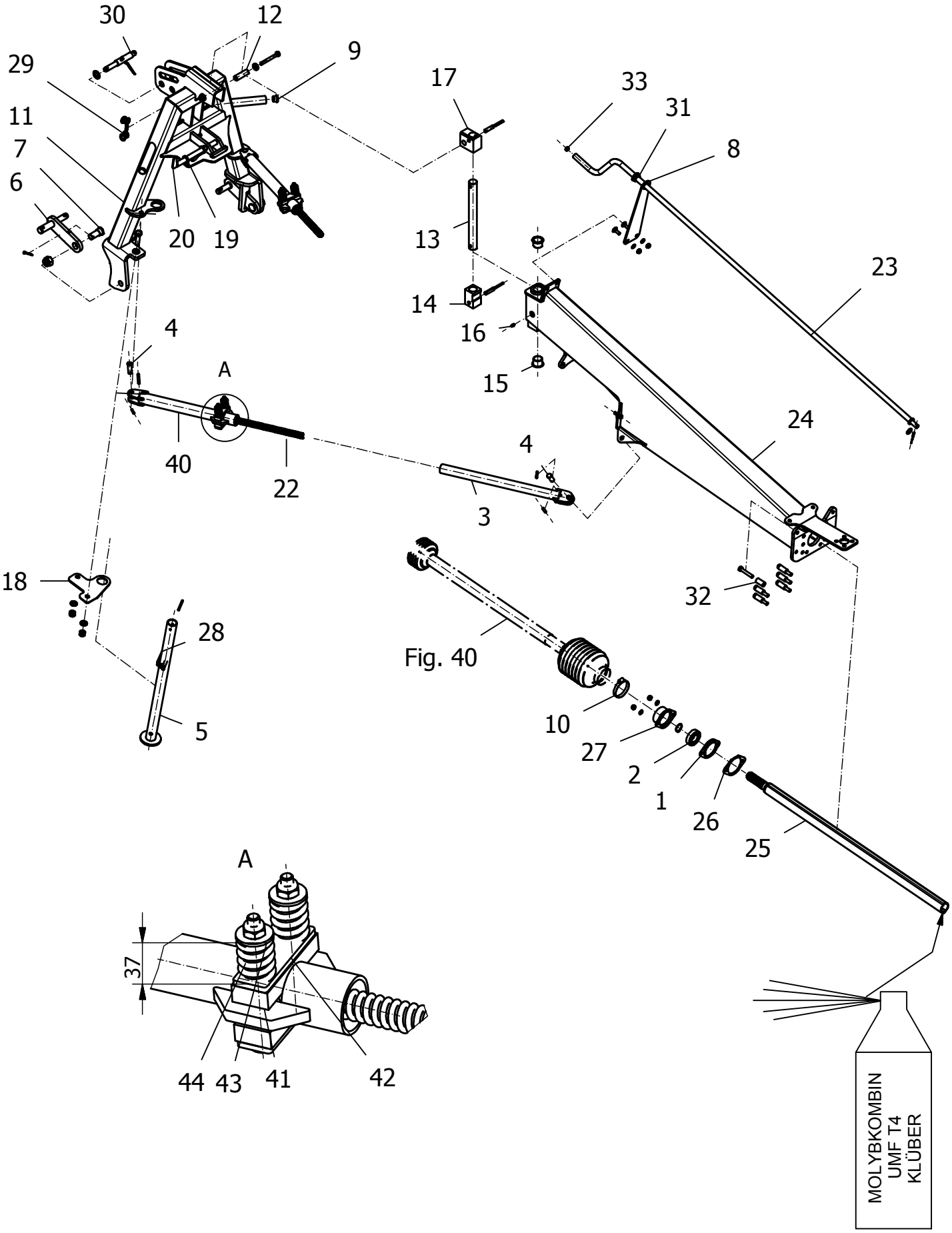
30
12
9
29
17
33
31
11
8
7
6
20
19
13
23
14
16
4
A
15
24
40
22
4
3
18
32
28
Fig. 40
5
10
27
2
1
26
25
A
37
44
43
41
42
MOLYBKOMBIN
UMF T4
KLÜBER

Position No	Spare Part No	Qty	Beskrivelse	Designation	Hertil, Dazu To this, A ceci Acc Part No	Qty
001	811422580	1	LEJEHUS LAGERGEHAUSE 2-LOCH PAAR	BEARING HOUSING		
002	811422560	1	KUGLELEJE RILLENKUGELLAGER	BALL BEARING		
003	813510-006A	2	STØDDÆMPER DäMPFER IN.ROHR GSWGALV	SHOCK ABSORBER	811251-5305	1
004	812510-063X	4	BOLT BUNDBOLZEN	BOLT	811251-4203	1
005	813510-019X	1	STOLPE SV. STUETZE GSW	POLE WELDED	811251-4503	1
006	813510-009X	2	TRYKKONSOL AUFNAHME UNTEN GSW	PULL BRACKET		
007	812510-037X	2	HOLDER-BOLT HALTEBOLZEN	SUPPORT-BOLT	811220-7722 811252-4301	1 1
008	812510-060X	1	KRUMTAP-HOLDER KURBELHALTER	CRANK-HOLDER	811215-3320 811220-3321 811241-2401	2 2 2
009	811407610	2	PROP STOPFEN,LAMELLEN	CONNECTOR		
010	810407190	1	SLANGEHOLDER SCHLAUCHSCHELLE	HOSE CLAMP		
011	813510-069A	1	OPHÆNG DREIPUNKTBOCK	SUSPENSION		
012	812510-090X	1	AFSTANDSRING DISTANZBUCHSE	SPACER	811214-4422 811220-4321 811241-3802	1 1 2
013	812510-136X	1	BOLT BOLZEN	BOLT		
014	812510-144X	1	GLIDESTYKKE GLEITSTEIN	SLIDING PIECE	811251-5405 811251-7405	1 1
015	811335-6011	2	BRONZEBØSNING 35/39X30 MM BRONZEBUCHSE 35/39X30 MM	BRONZE BUSH 35/39X30 MM		
016	811313-1103	1	SMØRENIPPEL SCHMIERNIPPEL	GREASE NIPPLE		
017	812510-160X	1	LEDKLODS GELENKKLOTZ	JOINT PIECE	811251-5405 811251-7405	1 1
018	812510-161X	1	KONSOL F. STØTTEFOD STUETZFUSSHALTER UNTEN	POLE HOLDER LOWER	811213-5622 811220-5321 811241-4502	2 2 4
019	811431-3192	1	TRYKFJEDER DM=22.6 D-206C DRUCKFEDER	COMPRESSION SPRING		

Fig. 1

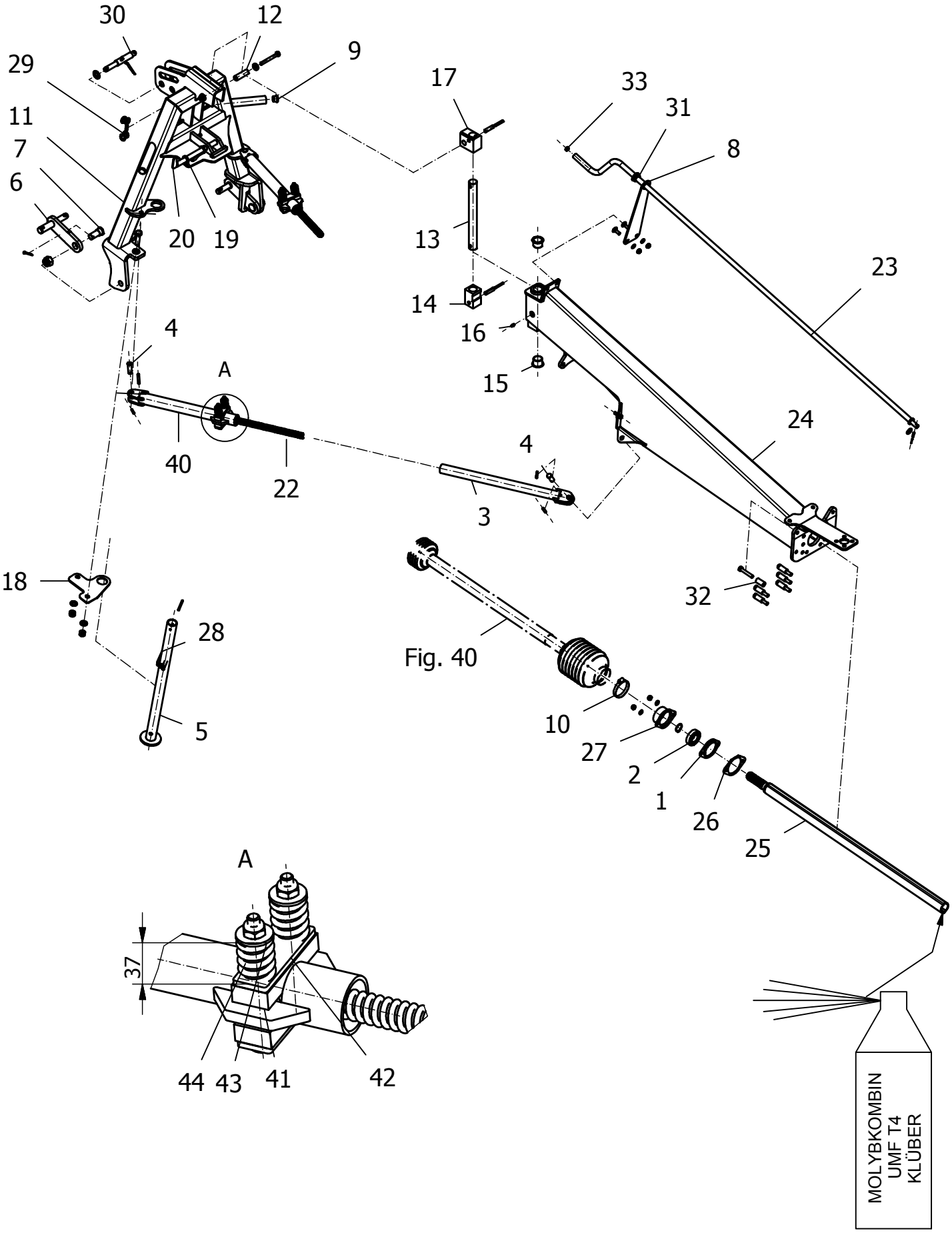
30
12
9
29
17
33
31
11
8
7
6
20
19
13
23
14
16
4
A
15
24
40
22
4
3
18
32
28
Fig. 40
5
10
27
2
1
26
25
A
37
44
43
41
42
MOLYBKOMBIN
UMF T4
KLÜBER

Position No	Spare Part No	Qty	Beskrivelse	Designation	Hertil, Dazu To this, A ceci Acc Part No	Qty
020	813510-074X	1	LØFTESTANG HEBEL	LEVER	811241-5602 811251-5405	1 1
022	811431-3491	2	TRYKFJEDER DRUCKFEDER	COMPRESSION SPRING		
023	811635270	1	KRUMTAP KURBELSTANGE	CRANK	811241-4505 811251-1104 811251-4106	1 1 1
024	813510-070X	1	UDLIGGER SV AUSLEGER GSW	BOOM WELDED		
025	811628340	1	MELLEMAKSEL 2AG/1098 LG ZWISCHENWELLE 2AG/1098 LG	ITERMEDIATE SHAFT	811255-3202	1
026	811609461	1	MELLEMLÆGSPLADE ZWISCHENPLATTE	INTERMEDIATE PLATE		
027	811628350	1	LEJESKÅL FBB207 LAGERSCHALE FBB207	BEARING HOUSING FBB207	811220-3321 811241-2401	2 2
028	810602140	1	FJEDERBOLT 12X80/95 FEDERSTECKBOLZEN 12X80/95	SAFETY PIN		
029	810517440	1	KÆDE RUNDSTAHLKETTE	ROUND IRON CHAIN		
030	813510-096X	1	TAP STECKBOLZEN	HITCH PIN	811241-5504	1
031	810604740	1	LEJEBØSNING LAGERBUCHSE	BEARING SLEEVE		
032	810626600	6	RØR ROHR	TUBE	811213-4626	1
033	811400890	1	PROP VERSCHLUSSTOPFEN	PLUG		
040	813510-005X	2	DÆMPER RØR UDVENDIG DAEMPFER ROHR AUSSEN	DAMPER TUBE OUTER	811214-3426 811220-3321 811241-2408 811251-5405	1 1 1 1
041	811602060	4	KLEMME SCHELLE	CLIP		
042	811602020	4	LASKE LASCHE	BRACKET		
043	811602050	4	BØSNING HÜLSE	SLEEVE		
044	811417960	4	TRYKFJEDER DRUCKFEDER 5X30X41	PRESSURE SPRING		

Fig. 2

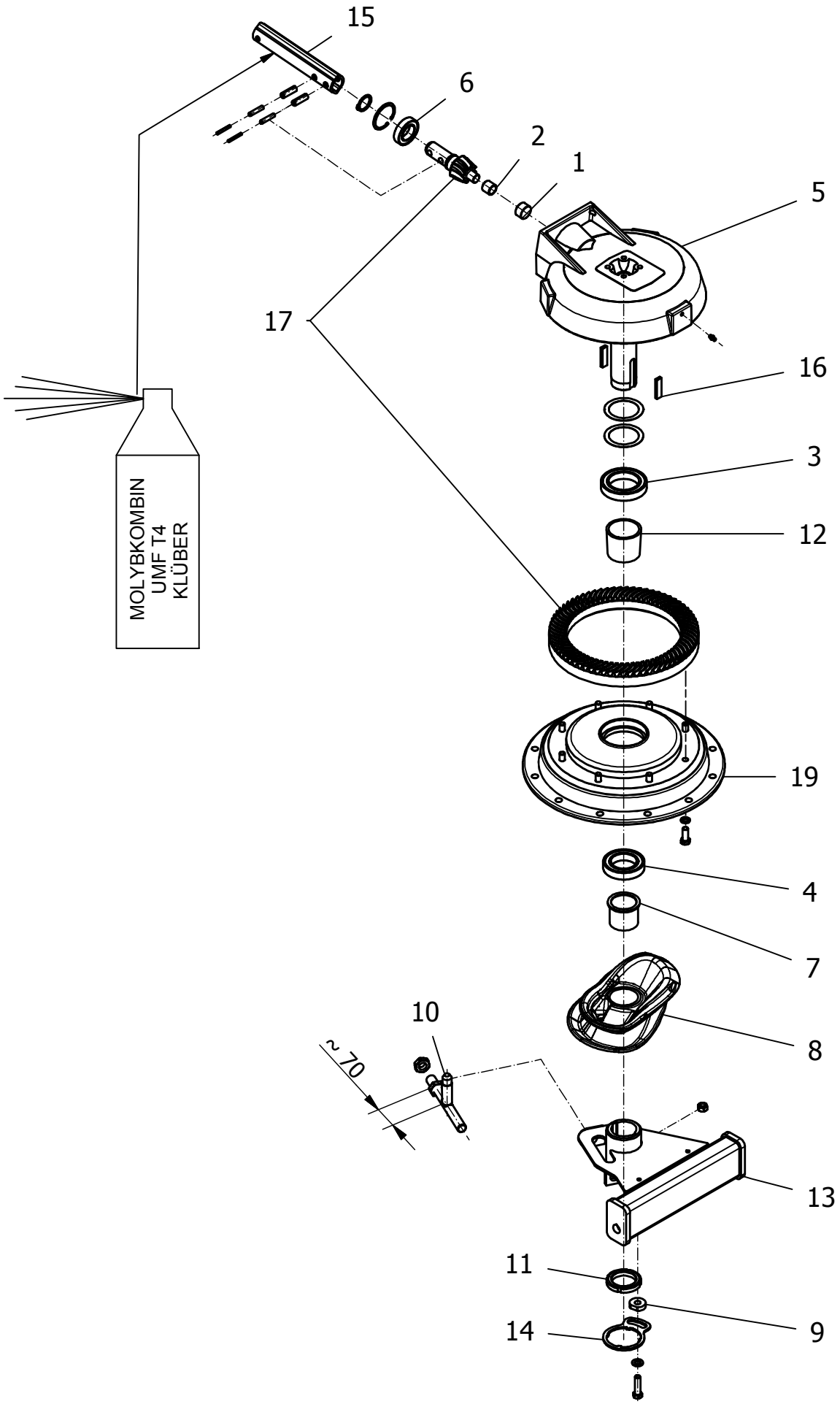
15
6
2
1
5
17
16
3
12
MOLYBKOMBIN
UMF T4
KLÜBER
19
4
7
10
8
~ 70
13
11
9
14

Position No	Spare Part No	Qty	Beskrivelse	Designation	Hertil, Dazu To this, A ceci Acc Part No	Qty
000	813510-081X	0	ROTOR GEARKASSE ROTOR GEARBOX	ROTOR GEARBOX		
001	811401150	1	NÅLELEJE NADELBÜCHSE	NEEDLE BUSH		
002	811401160	1	INDERRING INNENRING	INNER RING		
003	810496840	1	KUGLELEJE 6013 RIKGL 6013	GRV BALL BEAR 6013		
004	811331-2305	1	KUGLELEJE 6011 2RS KUGELLAGER 6011 2RS	BALL BEARING 6011 2RS		
005	811609121	1	HUS GEHÄUSE	HOUSING	811313-1103	1
006	811331-2304	1	KUGLELEJE 6007 2RS KUGELLAGER 6007 2RS	BALL BEARING 6007 2RS		
007	810672380	1	BØSNING BUCHSE	BUSH		
008	810672390	1	KURVESKIVE KURVENSCHEIBE	CAM TRACK		
009	810635290	1	PROP BUTZEN	PLUG	811214-4126 811220-4321 811241-3403	1 1 1
010	810672320	1	JUSTERING VERSTELLUNG	ADJUSTMENT	811220-6229	2
011	811220-7920	1	MØTRIK MUTTER	NUT		
012	810671440	1	AFSTANDSRØR DISTANZROHR	DISTANCE TUBE		
013	811609790	1	AKSEL HOLDER SV. ACHSAUFNAHME GSW	AXLE SUPPORT WELD.		
014	810635280	1	LÅSEBLIK SICHERUNGSBLECH	LOCKING PLATE		
015	811630630	1	PROFILRØR PROFILROHR 1B	MALE PROFILE TUBE	811241-9933 811241-9934 811251-3301 811251-5303 811251-7303	1 1 2 2 2
016	811338-0154	2	PASFEDER 14-6-50 FEDERKEIL 14-6-50	FLAT KEY 14-6-50		
017	813510-257X	1	KRONEHJUL/AKSEL SÆT 70/8 TELLERRAD/WELLE SATZ 70/8	CROWNWHEEL/SHAFTSET 70/8	811255-5102 811423940	1 1

Fig. 2

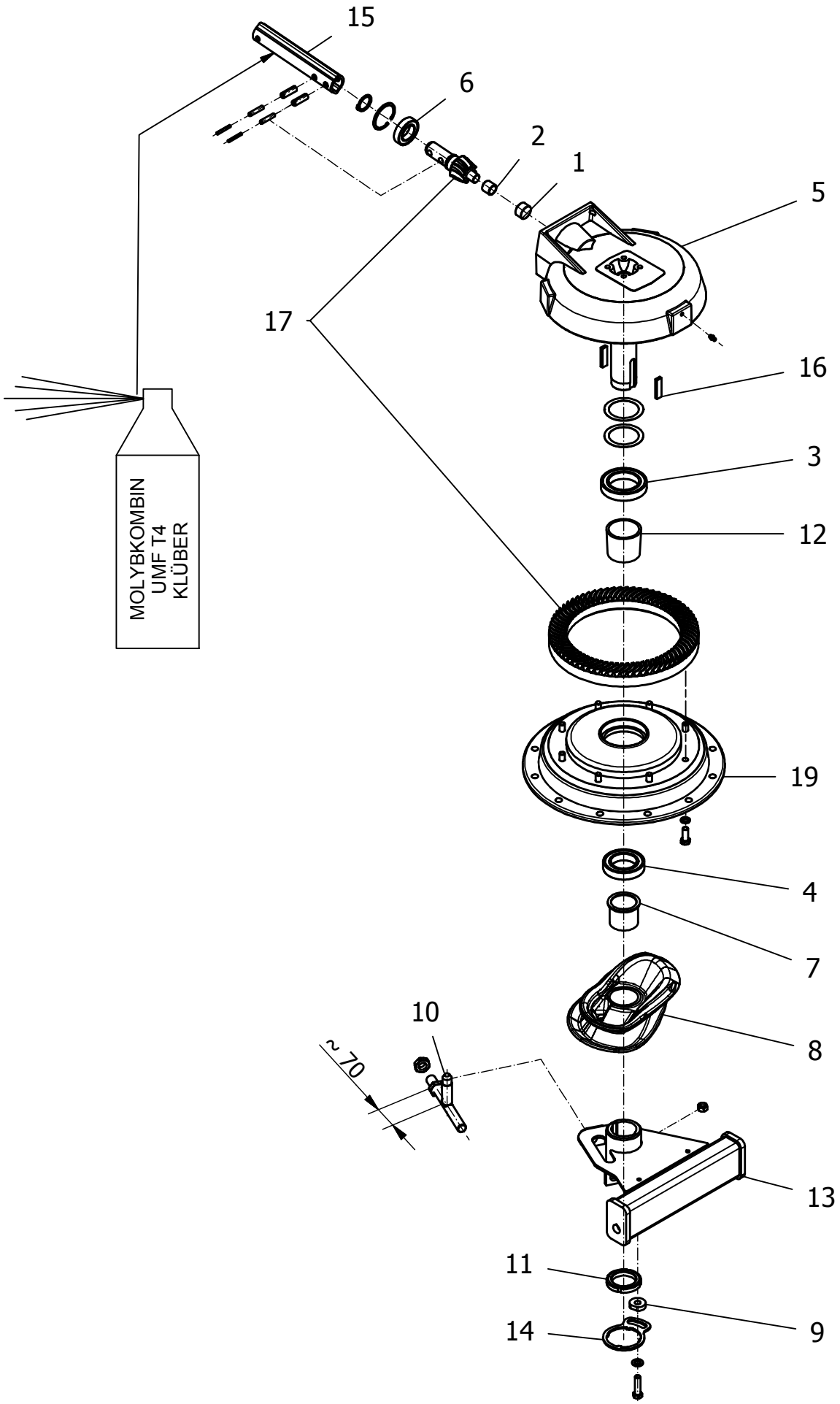
15
6
2
1
5
17
16
3
12
MOLYBKOMBIN
UMF T4
KLÜBER
19
4
7
10
8
~ 70
13
11
9
14

R-0009/2	R+460	Figure No 002	>=B061040171237	Hertil, Dazu To this, A ceci	
Position No	**Spare Part No**	**Qty**	**Beskrivelse**	**Designation**	**Acc Part No**	**Qty**
019	812510-099X	1	NAV 12 A	HUB 12 A	811219-0540	8
			NABE 12 A		811242-9026	8

Fig. 3

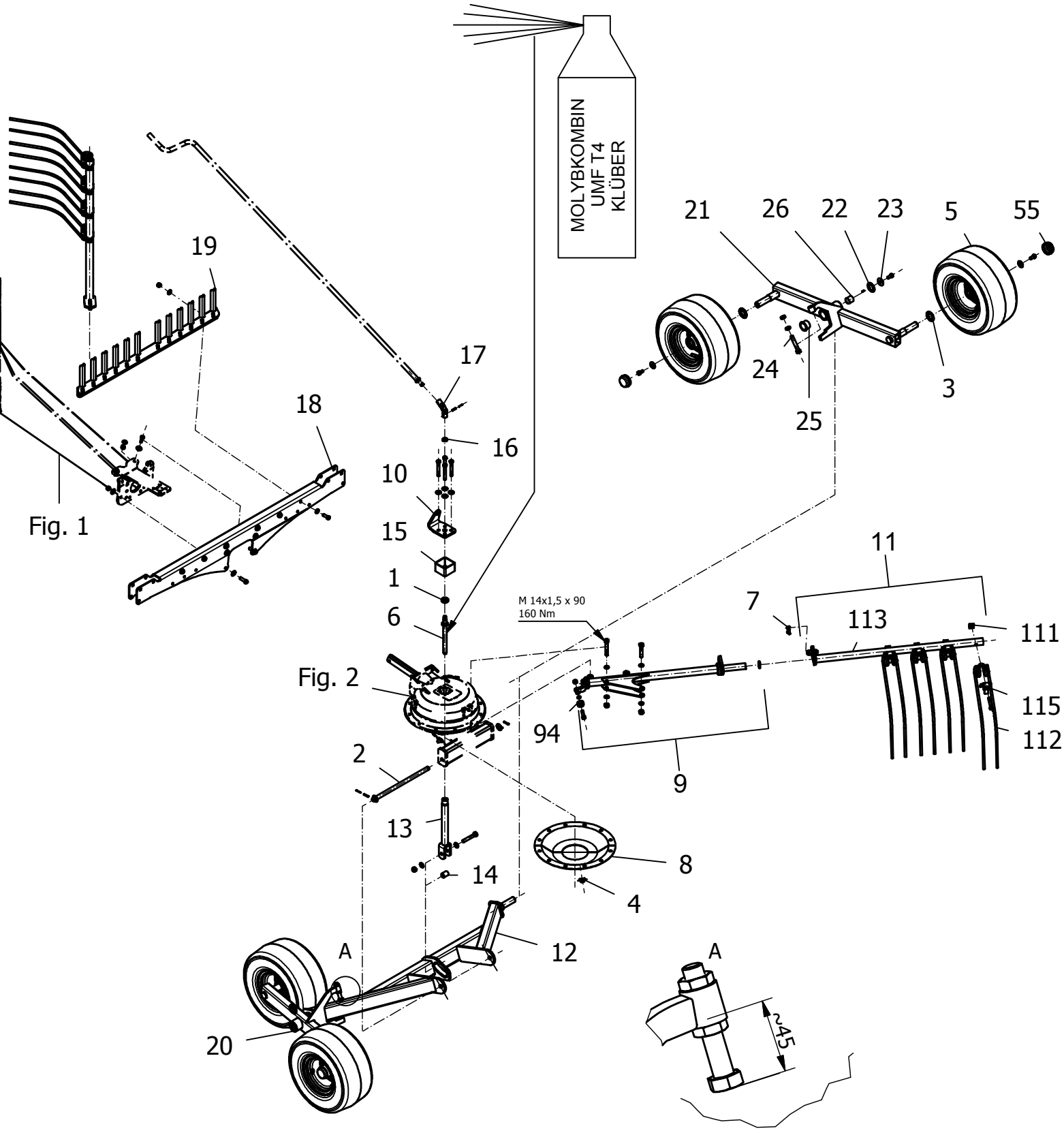
MOLYBKOMBIN
UMF T4
KLÜBER
21
26
22
23
5
55
19
17
18
16
10
15
1
6
Fig. 1
Fig. 2
M 14x1,5 x 90
160 Nm
7
11
113
111
115
112
94
9
2
13
14
8
4
12
A
A
20
~45

Position No	Spare Part No	Qty	Beskrivelse	Designation	Hertil, Dazu To this, A ceci Acc Part No	Qty
001	810464040	1	AXIAL KUGLELEJE AXIAL-RILLENKUGELLAGER	AXIAL BALL BEARING		
002	810609270	1	BOLT BOLZEN 20X426 2X 6 X410	PIN	811241-5504 811251-1203 811251-4206	2 2 2
003	811413200	4	TÆTNINGSRING NILOSRING	NILOSRING		
004	811411550	1	GRIBETAP GRIFFSTOPFEN	HANDHOLD STOPPER		
005	812520-013X	4	STØTTEHJUL 18,5X8,5 (6PR) STüTZRAD 18,5X8,5 (6PR)	SUPPORTWHEEL 18,5X8,5 (6PR)	811213-4224 811241-3509	1 1
006	811625240	1	SPINDEL SPINDEL	SPINDLE		
007	811254-4211	12	TRAKTORSPLIT 12*45+ FORMCLIP 12*45+	FORMCLIP 12*45+		
008	812520-061X	1	KLOKKE 12 ARME GLOCKE 12 ARM GETEILT	SOCKET 12 A SHARED		
009	813520-084X	12	LEJERØR R+ SAMLET LAGERROHR R+ KPL	BEARING PIPE R+ COMPLETE	810626910 811214-4331 811214-4334 811220-4326 811220-4327 811242-9024	1 1 1 1 1 4
010	812510-174X	1	KRUMTAP HOLDER KURBELHALTER	CRANK HOLDER	811214-4330 811241-2507	4 4
011	813510-101X	12	RIVEARM MONT. ZINKENTRAEGER MONT.	RAKE ARM MOUNTED		
012	813510-085X	1	AKSE SV ACHSE GSW	PIVOT WELDED		
013	811631680	1	LØFTESTANG M20X1,5/350 HUBSTANGE GSW M20X1,5/350	LIFTING ROD M20X1,5/350	811214-4334 811220-4326 811241-3506	1 1 2
014	810609280	1	RULLE ROLLE	ROLLER		
015	811610212	1	AFSTANDSRØR DISTANZROHR 51 MM	SPACER		
016	810622900	1	AFSTANDSRØR DISTANZROHR	SPACER		
017	811625270	1	HÆNGSEL GELENK	ARTICULATION	811251-1104 811251-4106	1 1

Fig. 3

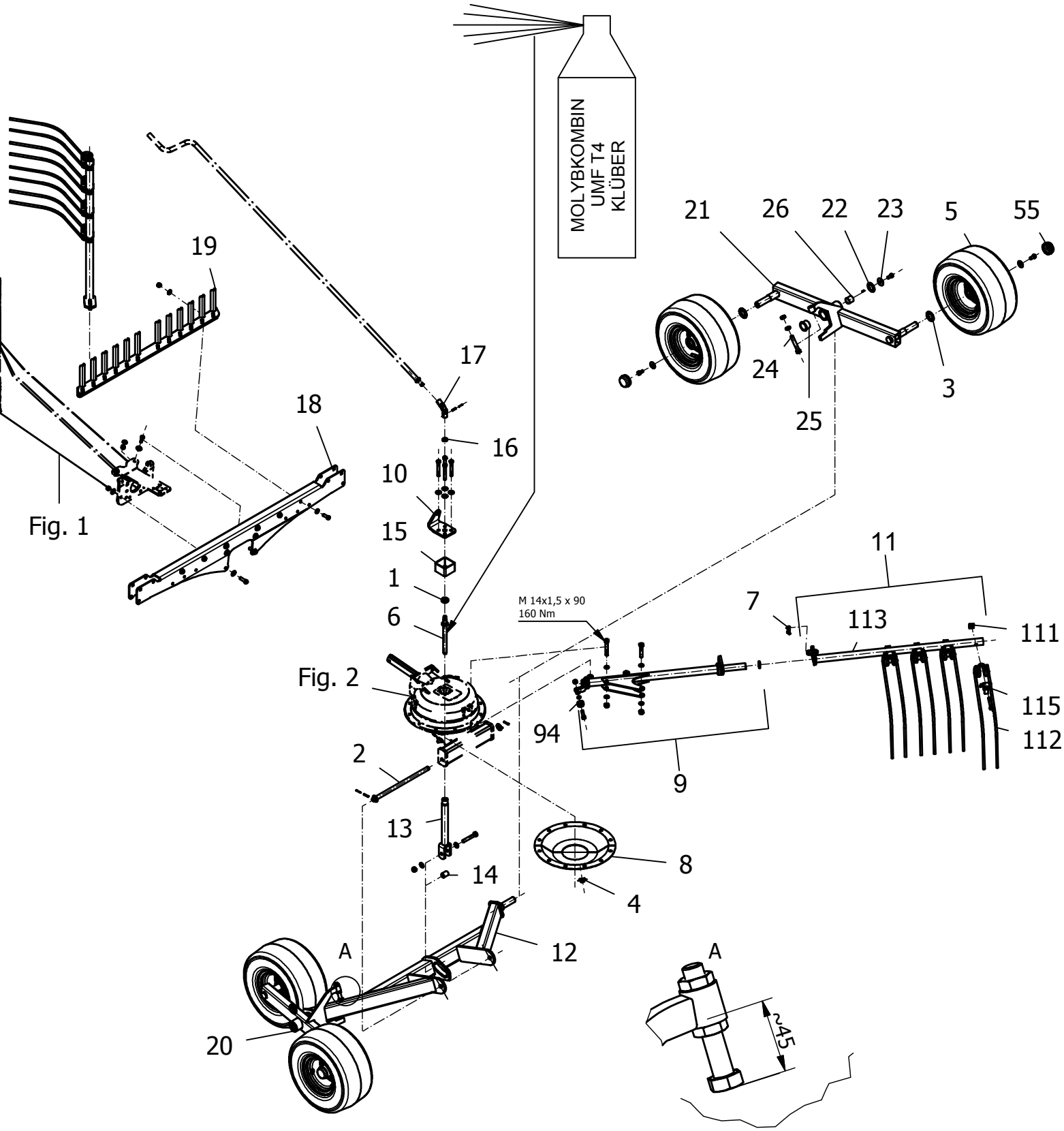
MOLYBKOMBIN
UMF T4
KLÜBER
21
26
22
23
5
55
19
17
18
16
10
15
1
6
Fig. 1
Fig. 2
M 14x1,5 x 90
160 Nm
7
11
113
111
115
112
94
9
2
13
14
8
4
12
A
A
20
~45

Position No	Spare Part No	Qty	Beskrivelse	Designation	Hertil, Dazu To this, A ceci Acc Part No	Qty
018	811630590	1	TVÆRDRAGER QUERTRÄGER	CROSS BEAM	811213-4324 811214-4123 811220-4321 811241-2507 811241-3508	2 4 6 10 2
019	811609760	1	RIVE HOLDER ZINKENHALTER GSW	TOOTH HOLDER	811213-4324 811220-4321 811241-2507 811241-3508	6 6 2 10
020	813510-043X	1	TANDEMVIPPE VENSTRE TANDEMSCHWINGE LINKS	TANDEMROCKER LEFT		
021	813510-044X	1	TANDEMVIPPE HØJRE TANDEMSCHWINGE RECHTS	TANDEMROCKER RIGHT		
022	811419010	2	GLIDELEJE-SKIVE GLEITLAGER-ANLAUFSCHEIBE	BEARING-DISC		
023	811628760	2	SKIVE 42/13/3 SCHEIBE 42/13/3	WASHER 42/13/3	811213-4224 811251-2103	1 1
024	811213-5721	2	STÅLSÆTSKRUE M16-90 ST. SETSCHRAUBE M16-90	STEEL SET SCREW M16-90	811220-5122	2
025	811411510	2	GLIDELEJESBØSNING GLEITLAGERBUCHSE	BUSH		
026	810495050	2	GLIDELEJE BØSNING GLEITLAGERBUCHSE	BUSH		
055	812520-117X	4	ENDESTYKKE ABSCHLUSSKAPPE	END CAP		
094	810464150	1	LØBERING LAUFROLLE	TROLLEY	811214-4127 811220-4321 811241-2406	1 1 2
111	810673360	4	MØTRIK, KONKAV KONKAVMUTTER	CONCAVE NUT		
112	811628403	4	DOBBELTFJEDER 2 VIND (44) DOPPELZINKEN 2 WIND (44)	DOUBLETINES 2 WIND. (44)		
113	811632160	1	FJEDERRØR SV. R460 ZINKENROHR GSW R460	TINE TUBE WELD. R460		
115	810654351	4	HOLDER HALTER	SUPPORT	811214-4322	1

Fig. 4

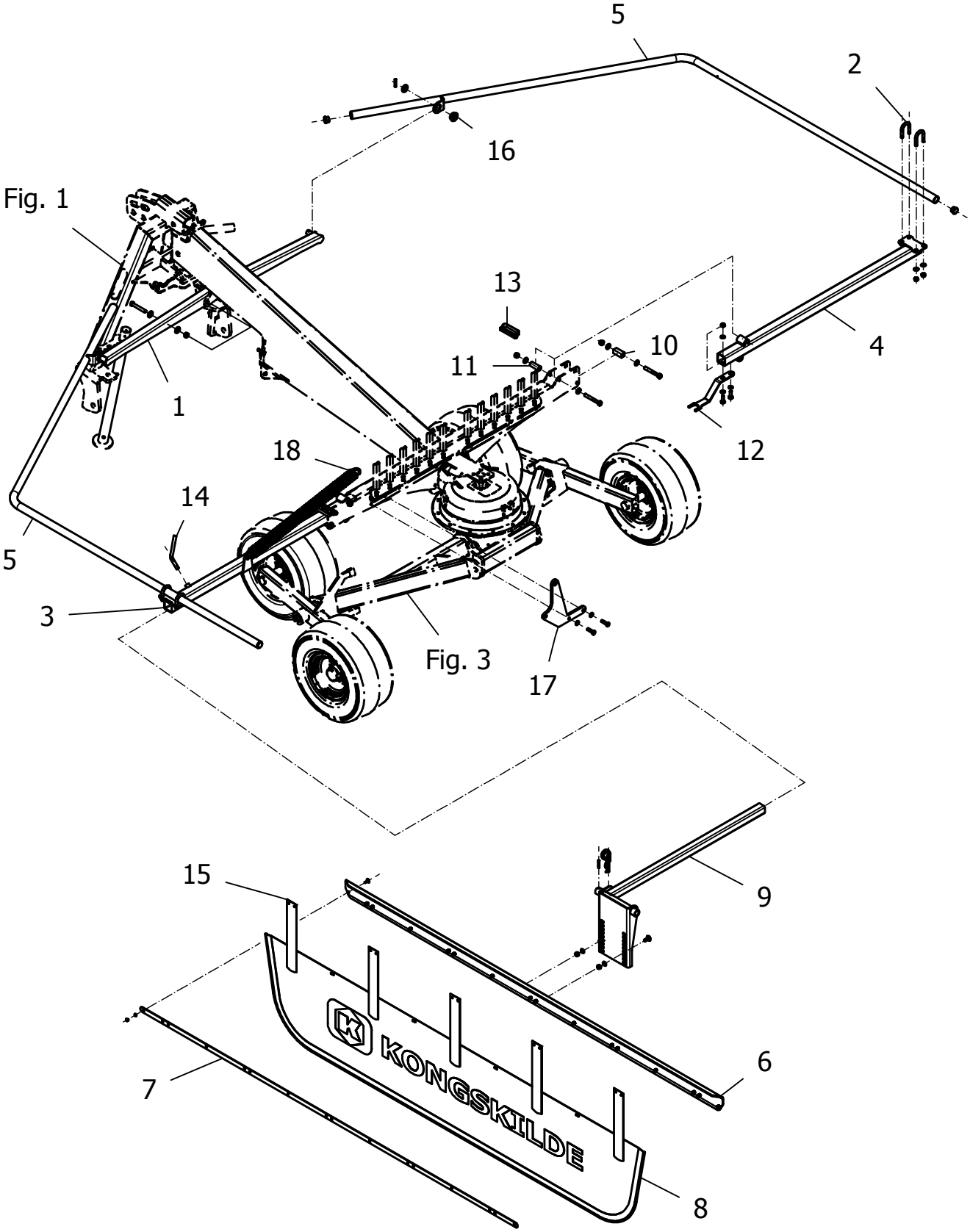

Position No	Spare Part No	Qty	Beskrivelse	Designation	Hertil, Dazu To this, A ceci Acc Part No	Qty
001	813510-014X	1	BESKYTTELSESBØJLEDRAGER SCHUTZBUEGEL TRAEGER	SAFETY FRAME SUPPORT	811214-4326 811220-4321 811241-2507	2 2 4
002	811219-0926	4	U-BOLT HRD U-BOLZEN HRD	U-BOLT HRD	811220-3321 811241-2402	2 2
003	813510-083X	1	SIKKERHEDSBØJLEDRAGER VENSTRE SCHUTZBUEGELTRAGER LINKS	SECURING HOOP SUPPORT LEFT		
004	813510-084X	1	SIKKERHEDSBØJLEDRAGER HØJRE SCHUTZBUEGELTRAEGER RECHTS	SECURING HOOP SUPPORT RIGHT		
005	813510-024X	2	BESKYTTELSESBØJLE SCHUTZBUEGEL LI/RE GRAU	PROTECTION HOOP	811241-5601 811251-5305 811407610	1 1 2
006	810669990	1	SKÅRFORMERHOLDER SCHWADFORMERHALTER	WINDROW CLOTH SUPPORT	811215-1222 811220-1323 811241-1208	16 16 16
007	810631170	1	LISTE LEISTE	RAIL		
008	812520-312B	1	SKÅRDUG SCHWADTUCH	SWATH STOP		
009	810638900	1	SKÅRFORMERHOLDER SCHWADFORMHALTER	SWATH FORMER SUPPORT	810184500 811215-3226 811220-3321 811241-2401 811251-4306	1 2 2 2 1
010	811630640	2	FIRKANTRØR VIERKANTAUFLAGE	RECTANGULAR TUBE	811214-4330 811220-4321 811241-3508	1 1 2
011	810638600	2	AFSTANDSRØR DISTANZROHR	DISTANCE TUBE	811214-4330 811220-4321 811241-3508	1 1 2
012	811629290	1	LÅSESIKRING VERDREHSICHERUNG	LOCK DEVICE	811213-3322 811220-3321 811241-2401	2 2 4
013	811630060	2	FJEDERBOLT 4KT12X80 FEDERSTECKBOLZEN 4KT12X80	SAFETY PIN		
014	810124130	1	SKRUE KNEBELSCHRAUBE	TOGGLE BOLT		
015	810621620	5	BLADFJEDER BLATTFEDER	PLATE SPRING		
016	810604740	2	LEJEBØSNING LAGERBUCHSE	BEARING SLEEVE		
017	811628670	1	FJEDERHOLDER FEDERHALTER	SUPPORT FOR SPRING	811213-3324 811220-3321 811241-2401	2 2 4
018	811418920	1	TRÆKFJEDER ZUGFEDER 7X50X440	TENSION SPRING		

Fig. 5

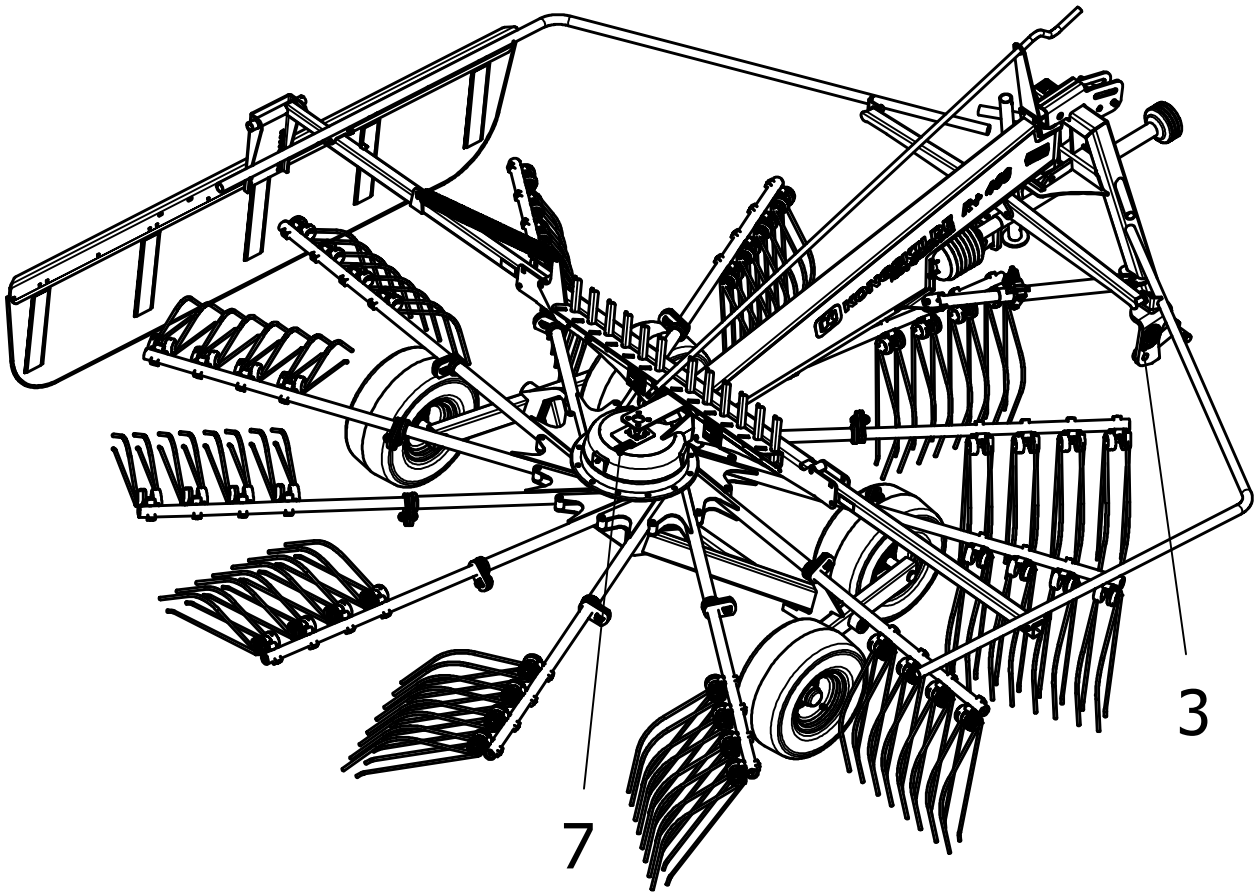

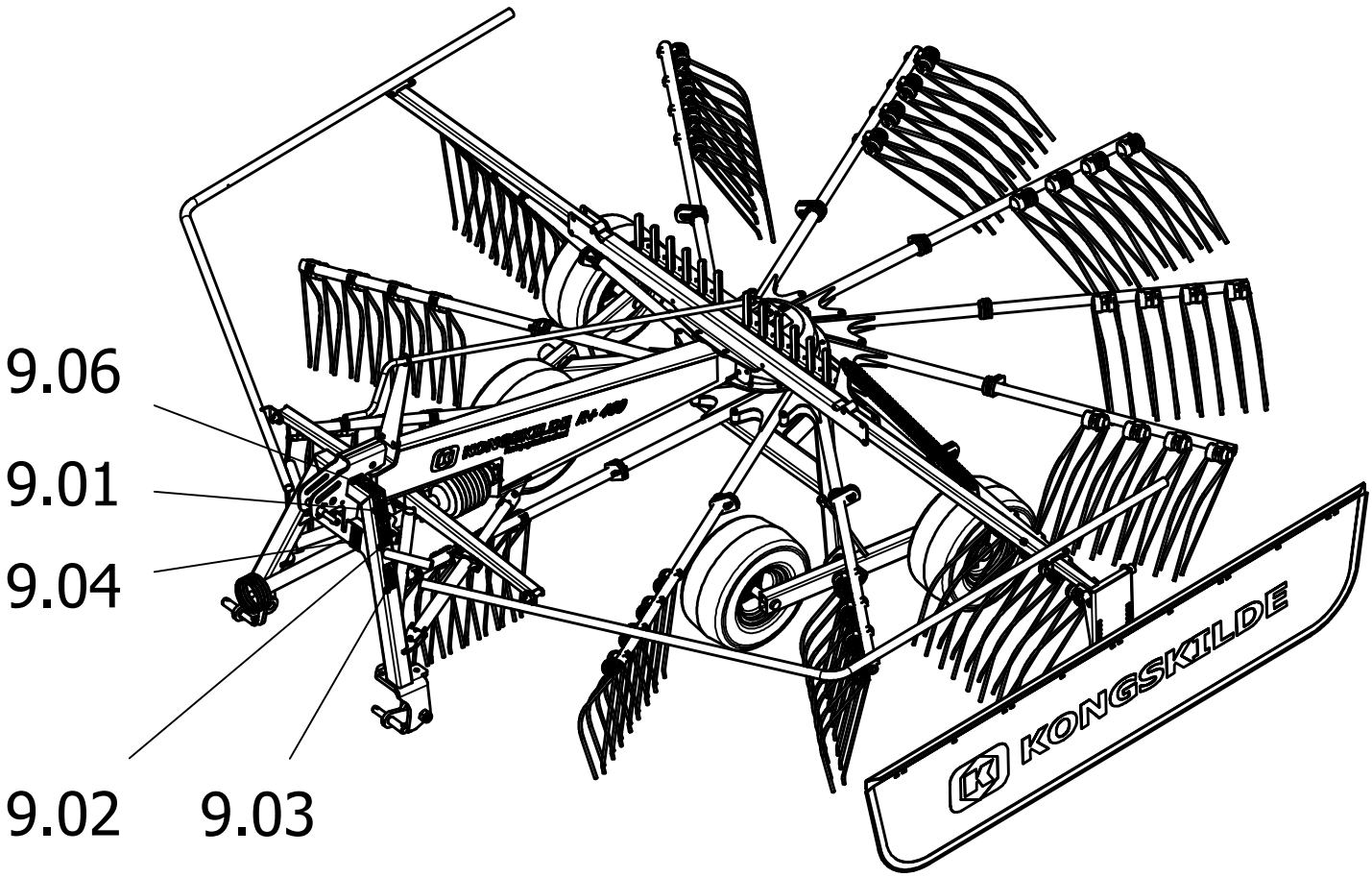

Position No	Spare Part No	Qty	Beskrivelse	Designation	Acc Part No	Qty
000	813890-130X	1	KLISTERMÆRKESÆT R+460 AUFKLEBER R+460	DECALS R+460		
001	81PR80-6609	2	SIKKERHEDS KLISTERMÆRKE SICHERHEITSHINWEIS	SAFETY STICKER		
002	81PR80-8550	1	KLISTERMÆRKE V AUFKLEBER LI.	DECALS LE.		
003	81PR80-8205	1	JF-ORIGIN JF-ORIGIN	JF-ORIGIN		
004	81PR80-8551	1	KLISTERMÆRKE H AUFKLEBER RE.	DECALS RI.		
005	811400900	2	REFLEKS 31.5X70 GUL RÜCKSTRAHLER 31.5X70 GELB	REAR REFLECT 31.5X70 YELLOW		
006	811400920	3	REFLEKS 31.5X70 RØD RÜCKSTRAHLER 31.5X70 ROT	REAR REFLECTOR 31.5X70 RED		
007	810652770	1	KLISTERMÆRKE SMØRING AUFKLEBER SCHMIERUNG	TRANSFER GREASING		
008	810699920	1	KLISTERMÆRKE SIKKERHED AUFKLEBER SICHERHEIT	LABEL SAFETY		
009	81PR80-0859	1	UNIVERSAL TRANSFER SÆT UNIVERSAL AUFKLEBERSATZ	UNIVERSAL STICKER SET		

Fig. 5

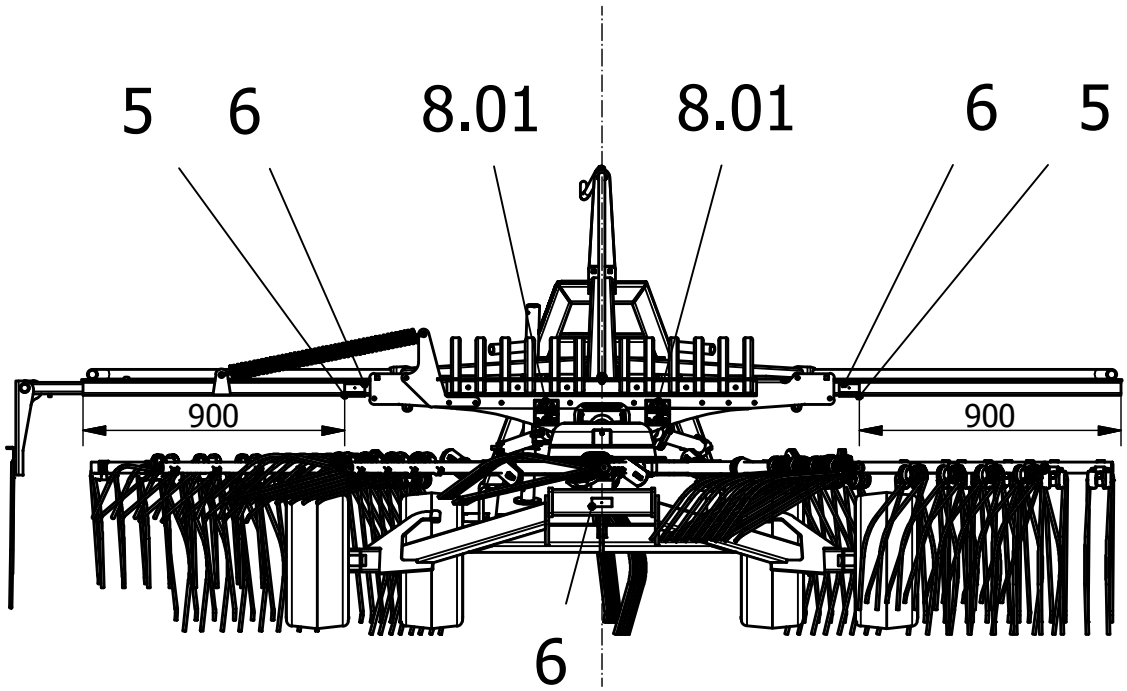
5
6
8.01
8.01
6
5
900
900
6

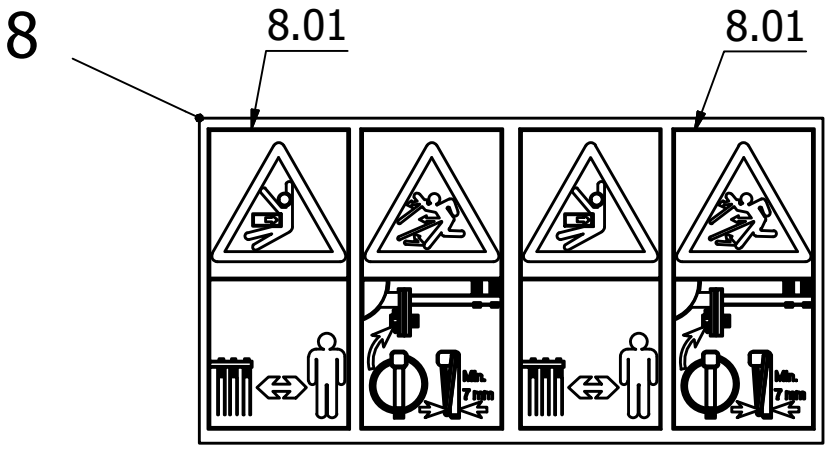
8
8.01
8.01
Min.
7 mm
Min.
7 mm

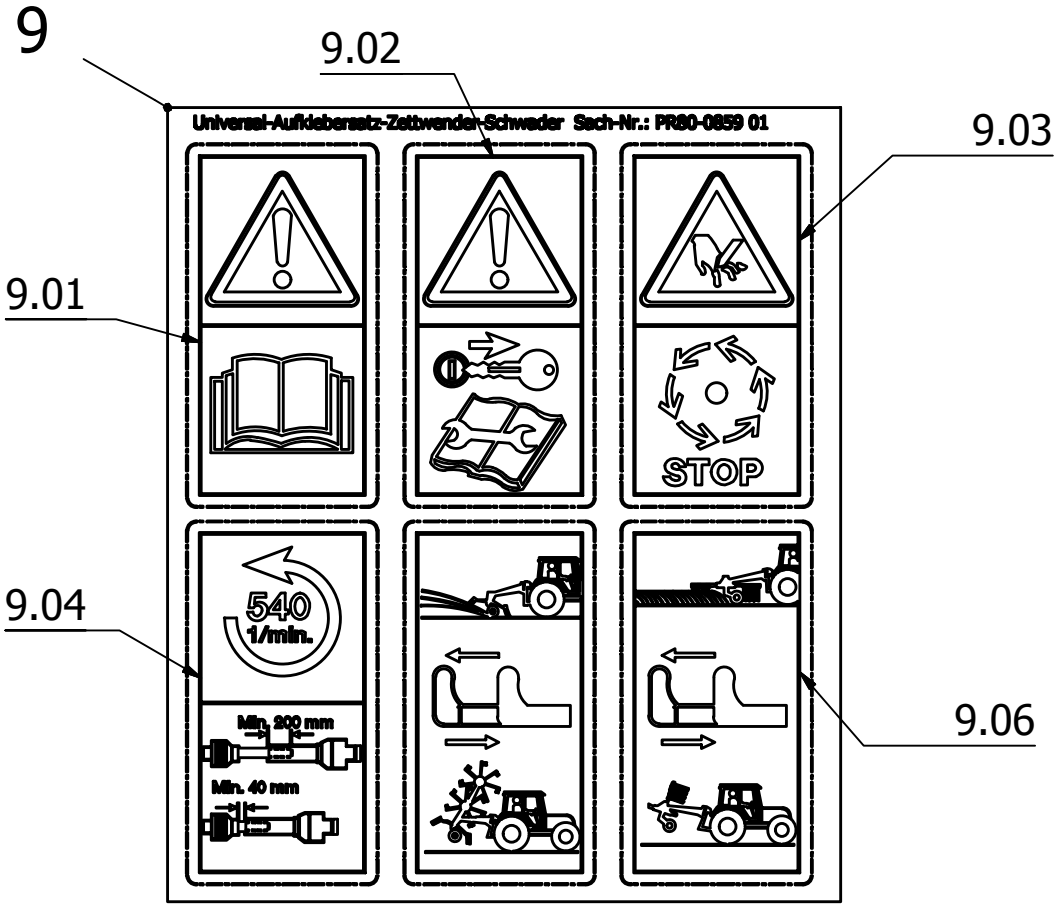
9
9.02
Universal-Aufdeckersatz-Zettwender-Schwader Sach-Nr.: PR80-0859 01
9.03
9.01
STOP
9.04
540
1/min.
Min. 200 mm
Min. 40 mm
9.06

R-0009/2	R+460	Figure No 005	>=B061040171237	Hertil, Dazu To this, A ceci	
Position No	**Spare Part No**	**Qty**	**Beskrivelse**	**Designation**	**Acc Part No** **Qty**
000	813890-130X	1	KLISTERMÆRKESÆT R+460 AUFKLEBER R+460	DECALS R+460	
001	81PR80-6609	2	SIKKERHEDS KLISTERMÆRKE SICHERHEITSHINWEIS	SAFETY STICKER	
002	81PR80-8550	1	KLISTERMÆRKE V AUFKLEBER LI.	DECALS LE.	
003	81PR80-8205	1	JF-ORIGIN JF-ORIGIN	JF-ORIGIN	
004	81PR80-8551	1	KLISTERMÆRKE H AUFKLEBER RE.	DECALS RI.	
005	811400900	2	REFLEKS 31.5X70 GUL RÜCKSTRAHLER 31.5X70 GELB	REAR REFLECT 31.5X70 YELLOW	
006	811400920	3	REFLEKS 31.5X70 RØD RÜCKSTRAHLER 31.5X70 ROT	REAR REFLECTOR 31.5X70 RED	
007	810652770	1	KLISTERMÆRKE SMØRING AUFKLEBER SCHMIERUNG	TRANSFER GREASING	
008	810699920	1	KLISTERMÆRKE SIKKERHED AUFKLEBER SICHERHEIT	LABEL SAFETY	
009	81PR80-0859	1	UNIVERSAL TRANSFER SÆT UNIVERSAL AUFKLEBERSATZ	UNIVERSAL STICKER SET	

Fig. 40

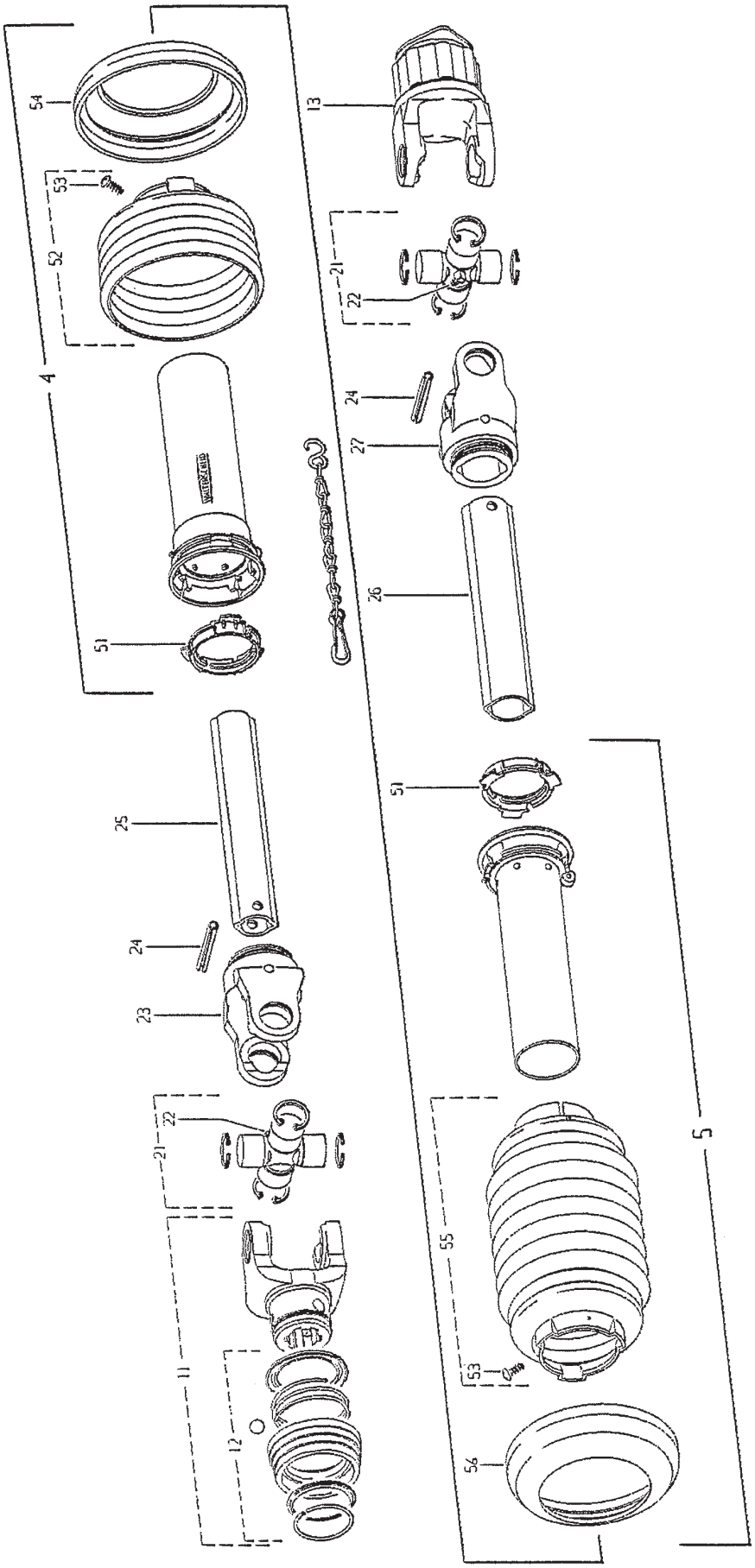

Position No	Spare Part No	Qty	Beskrivelse	Designation	Acc Part No	Qty
000	811629170	0	PTO AKSEL GELENKWELLE	PTO DRIVE SHAFT		
004	811501-0002	1	UDV.BESKYTTELSESRØR 1000 MM AUSSENSSCHUTZROHR 1000 MM	OUTER PROTECTION 1000 MM		
005	811501-0001	1	INDV.BESKYTTELSESRØR 1000 MM SCHUTZROHR 1000 MM	INNER PROTECTION 1000 MM		
011	811340-9268	1	GAFFEL GABEL	FORK		
012	811340-9210	1	SNAPLÅS VERSCHLUSS	LOCK		
013	811340-9269	1	STJERNEKOBLING STERNRATSCHE	STAR COUPLING		
021	811341-9151	2	KRYDS FOR KARDANLED KREUZGARNITUR	CENTRE CROSS		
022	811341-9190	2	SMØRENIPPEL 67,5 GR. SCHMIERNIPPEL 67,5 GR.	GREASE NIPPLE 67,5 GR.		
023	811341-9070	1	GAFFEL GABEL	FORK		
024	811251-5405	2	SPÆNDESTIFT 8,0-50 SPANNSTIFT 8,0-50	SPECIAL PIN 8,0-50		
025	811501-0128	1	PROFILRØR 00C 1000MM PROFILROHR 00C 1000MM	PROFIL TUBE 00C 1000MM		
026	811501-0102	1	PROFILRØR 0A 1000 MM PROFILROHR GR.0A 1000 MM	PROFILE TUBE 0A 1000 MM		
027	811341-9071	1	GAFFEL GABEL	FORK		
051	811341-9624	2	GLIDERING RING	RING		
052	811501-0020	1	PLASTIKSKÆRM SD05 PR12 Ø132 SCHUTZRICHTER SD05 PR12 Ø132	PLASTIC GUARD PR12 Ø132		
053	811341-9411	2	SKRUE SCHRAUBE	SCREW		
054	811341-9632	1	FORSTÆRKNINGSRING STÜTZRING	REINFORCING COLLAR		
055	811501-0020	1	PLASTIKSKÆRM SD05 PR12 Ø132 SCHUTZRICHTER SD05 PR12 Ø132	PLASTIC GUARD PR12 Ø132		
056	811341-9630	1	FORSTÆRKNINGSRING STUETZRING	SUPPORT RING		

Fig. 82

Tilbehør - Zubehör - Accessories

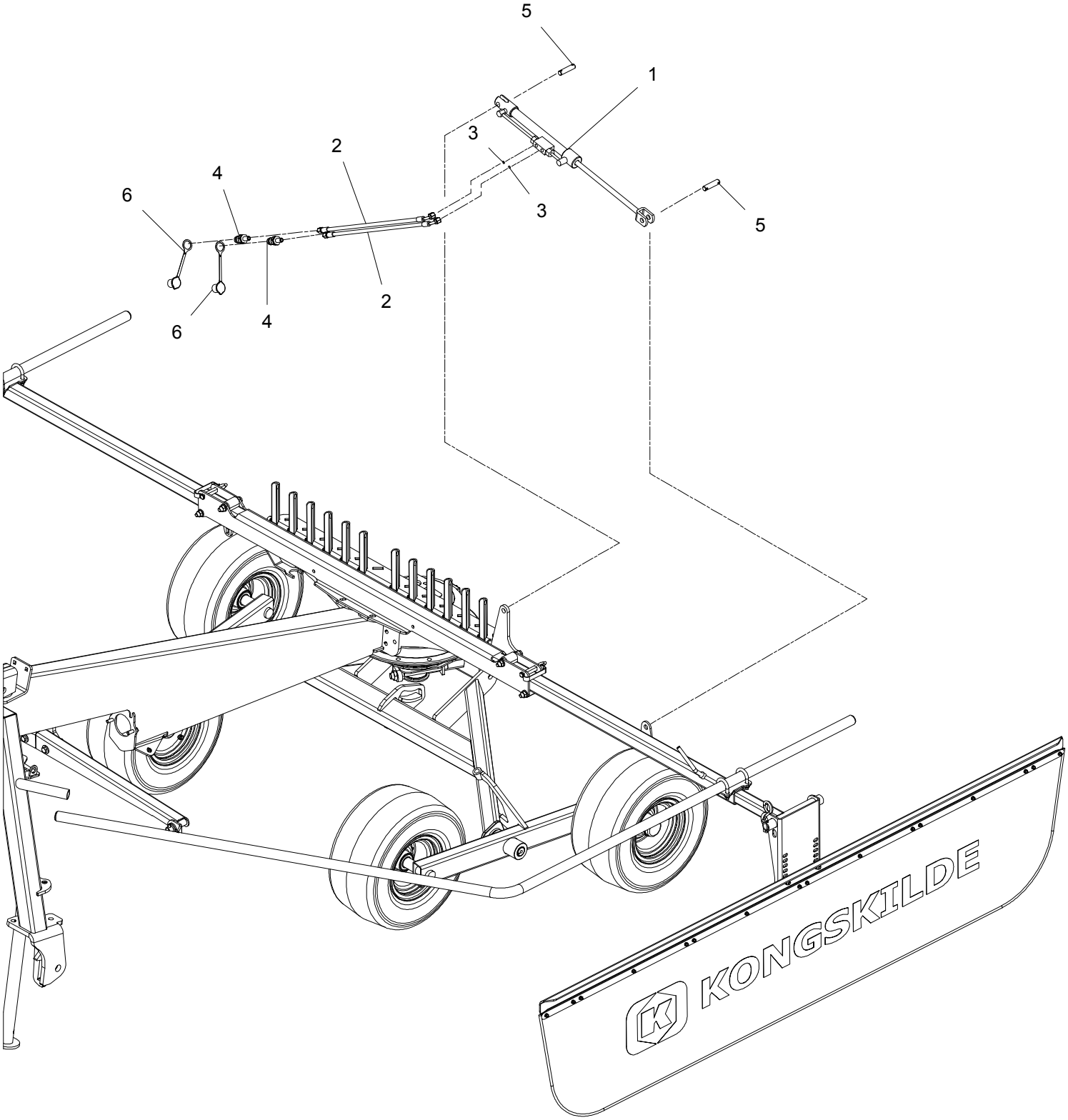

Position No	Spare Part No	Qty	Beskrivelse	Designation	Hertil, Dazu To this, A ceci Acc Part No	Qty
000	814500-0050	1	HYDR.LØFT F/DUG HYDR. SCHWADTUCH-AUSHEBUNG	HYDRAULIC LIFT FOR CANVAS		
001	811630360	1	CYLINDER 25/16 223 ZYLINDER 25/16 223 HUB	CYLINDER 25/16 223 LIFT		
002	810488340	2	HYDR. SLANGE 6X4000 SCHLLEIT 6X4000	HOSE PIPE 6X4000	810416130 810467630	6 4
003	810629120	2	DYSE Ø 0,7 BLENDE 0,7	ORIFICE 0,7		
004	810469260	2	KOBLINGSSTIK KUPPLUNGSSTECKER	COUPLER PLUG		
005	811632330	2	AKSEL Ø16X66 BOLZEN Ø16X66	PIN 16/66	811241-4505 811251-4203	2 2
006	810205800	2	STØVHÆTTE STAUBMUFFE	DUST CAP		

Fig. 83

Tilbehør - Zubehör - Accessories

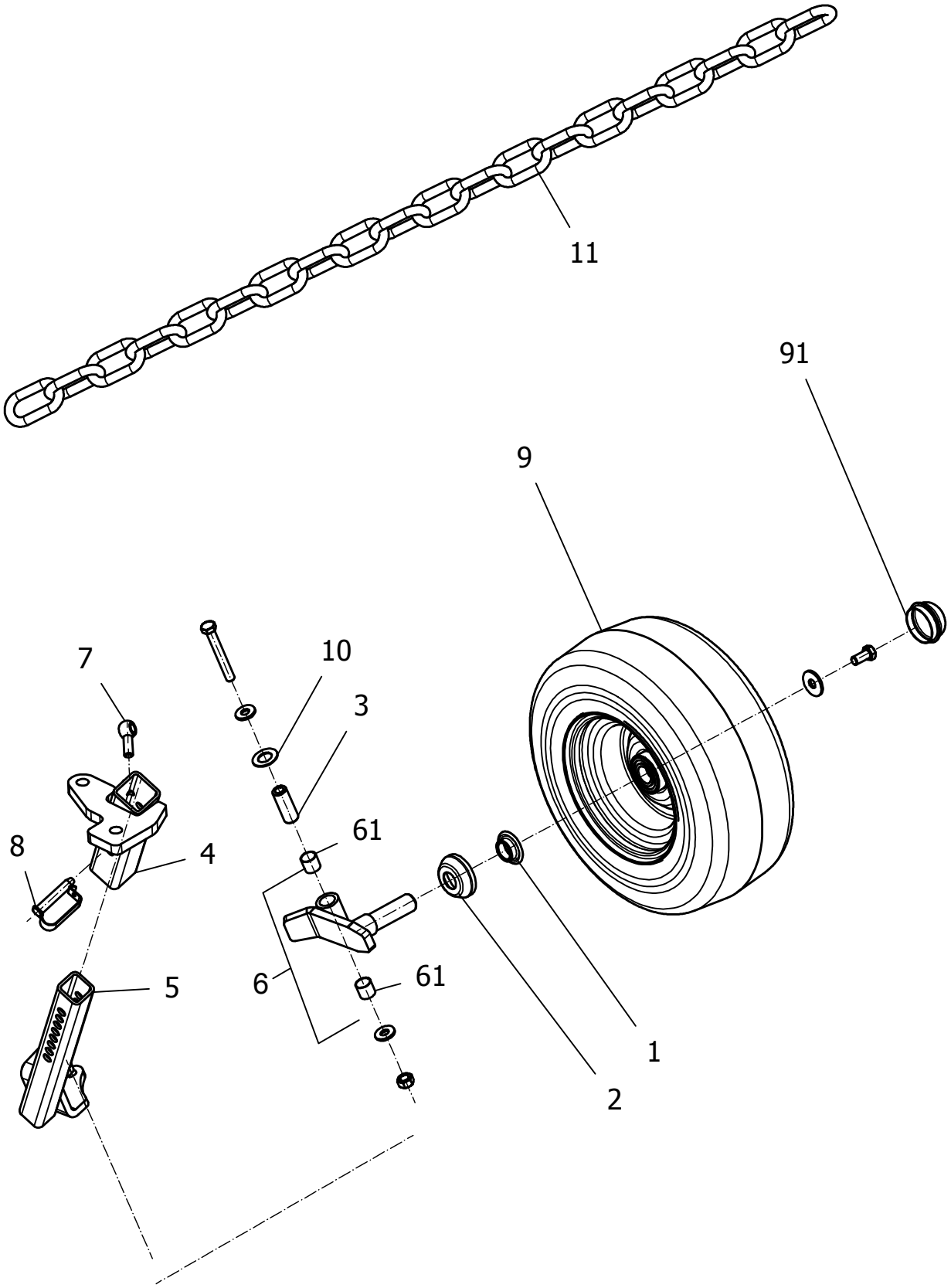

Position No	Spare Part No	Qty	Beskrivelse	Designation	Hertil, Dazu To this, A ceci Acc Part No	Qty
000	814500-0079	0	STØTTEHJUL STüTZRAD	SUPPORT WHEEL		
001	810659180	1	TÆTNINGSRING DICHTRING	PACKING RING		
002	810659170	1	BESKYTTELSESKAPPE SCHUTZKAPPE	PROTECTION CAP		
003	811619870	1	BØSNING BUCHSE	BUSH		
004	813510-011X	1	HOLDER SV HALTERROHR GSW	SUPPORT WELDED		
005	813510-017X	1	BØJLE BUEGEL	HOOP		
006	811617890	1	AKSELKONSOL H. ACHSSCHENKEL RE	AXLE SUPPORT RIGHT	811214-4330 811220-4122 811241-2507	1 1 2
007	811219-0550	1	ØJEBOLT AM12-40 AUGENBOLZEN AM12-40	EYE BOLT AM12-40		
008	810625450	1	FJEDERBOLT FEDERSTECKBOLZEN 12X55/70	SAFETY PIN		
009	812520-307X	1	STØTTEHJUL 16X6,5 (10PR) STÜTZRAD 16X6,5 (10PR)	SUPPORT WHEEL 16X6,5 (10PR)	811213-4224 811241-3509	1 1
010	811335-6016	1	TRYKSKIVE ANLAUFSCHEIBE	THRUST WASHER		
011	811626020	1	KÆDE RUNDSTAHLKETTE DIN 5685	LINK CHAIN		
061	811614560	2	BØSNING GLEITLAGERBUCHSE	BUSH		
091	810618240	1	DÆKSEL ABSCHLUSSKAPPE	WHEEL CAP		

Fig. 84

Tilbehør - Zubehör - Accessories

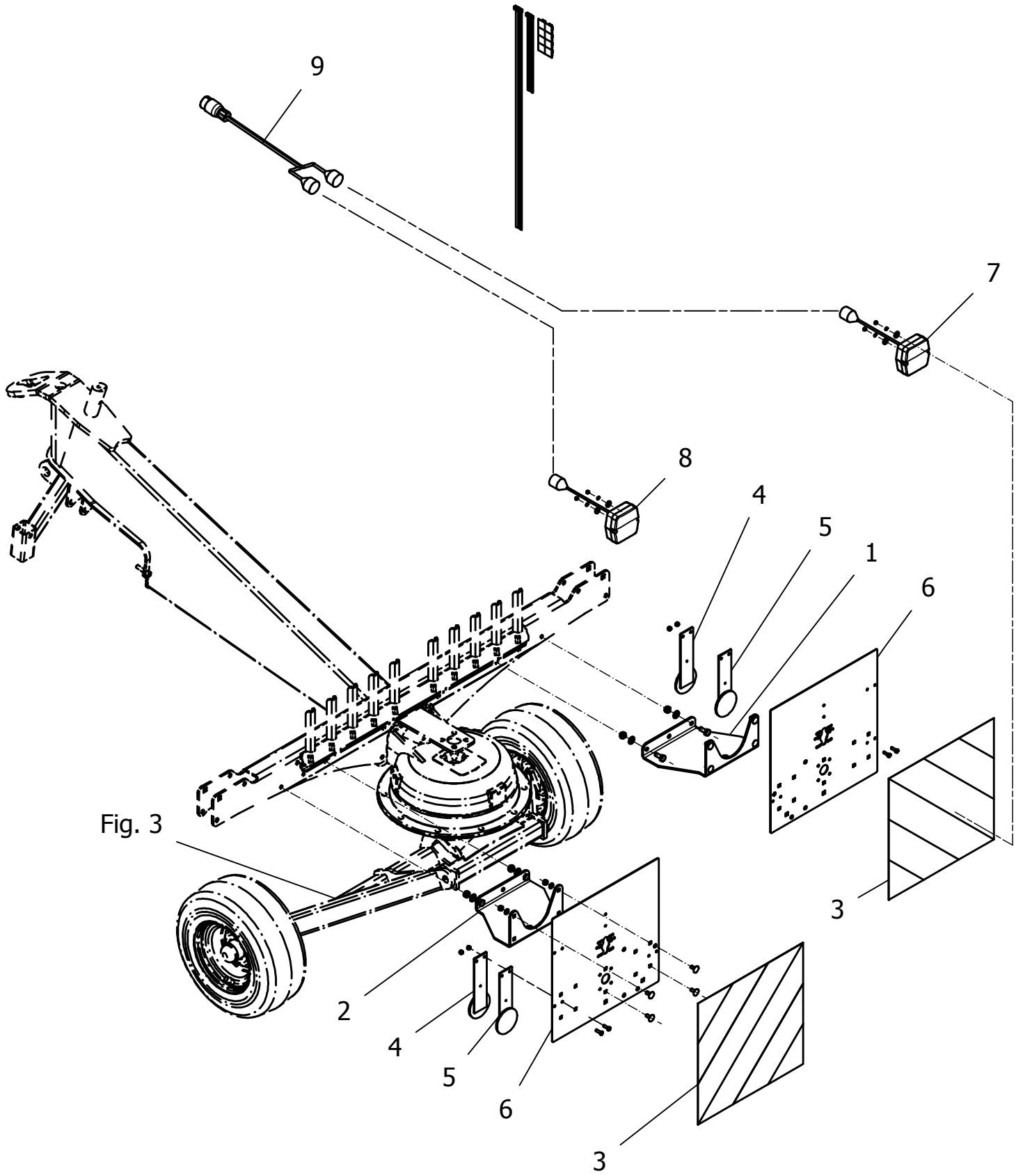

Position No	Spare Part No	Qty	Beskrivelse	Designation	Hertil, Dazu To this, A ceci Acc Part No	Qty
000	814500-0052	0	LYSUDSTYR M.TAVLE LICHTSATZ MIT WARNTAFEL	LIGHTSET W. SIGNS		
001	811631940	1	ADVARSELSTAVLEKONSOL H. WARNTAFELHALTER RE	WARNING SIGN HOLDER RIGHT	811213-3224 811220-3321 811241-2402	2 2 2
002	811631920	1	ADVARSELSTAVLEKONSOL V. WARNTAFELHALTER LI	WARNING SIGN HOLDER LEFT	811213-3224 811220-3321 811241-2402	2 2 2
003	81PR80-6604	2	SELVKLÆBENDE ADVARSELSFOLIE SELBSTKLEBENDE WARNFOLIE	SELF-ADHESIVE WARNING FOIL		
004	811391-0506	2	REFLEX HVID RÜCKSTRAHLER WEISS	REFLECTOR WHITE	811213-1222 811220-1323	2 2
005	811391-0505	2	REFLEX RØD RÜCKSTRAHLER ROT	REFLECTOR RED	811213-1222 811220-1323	2 2
006	812520-183X	2	ADVARSELSSKILT WARNTAFEL ROSTFREI	WARNING SIGN	811215-2220 811220-2321 811241-1202	4 4 4
007	811391-1014	1	3-KAMMER LYGTE HØJRE 3 K LEUCHTE RECHTE	3 CH. LAMP RIGHT	811220-1122 811241-1405 811242-9021	2 2 2
008	811391-1015	1	3 KAMMER LYGTE VENSTRE 3K LEUCHTE LINKE	3 CH. LAMP LEFT	811220-1122 811241-1405 811242-9021	2 2 2
009	811391-1020	1	7 POL KABELSÆT 5M 7 POL KABELSATZ 5M	7 PIN CABLESET 5M	810467630 810468800 811401140	2 2 8

Fig. 85

Tilbehør - Zubehör - Accessories

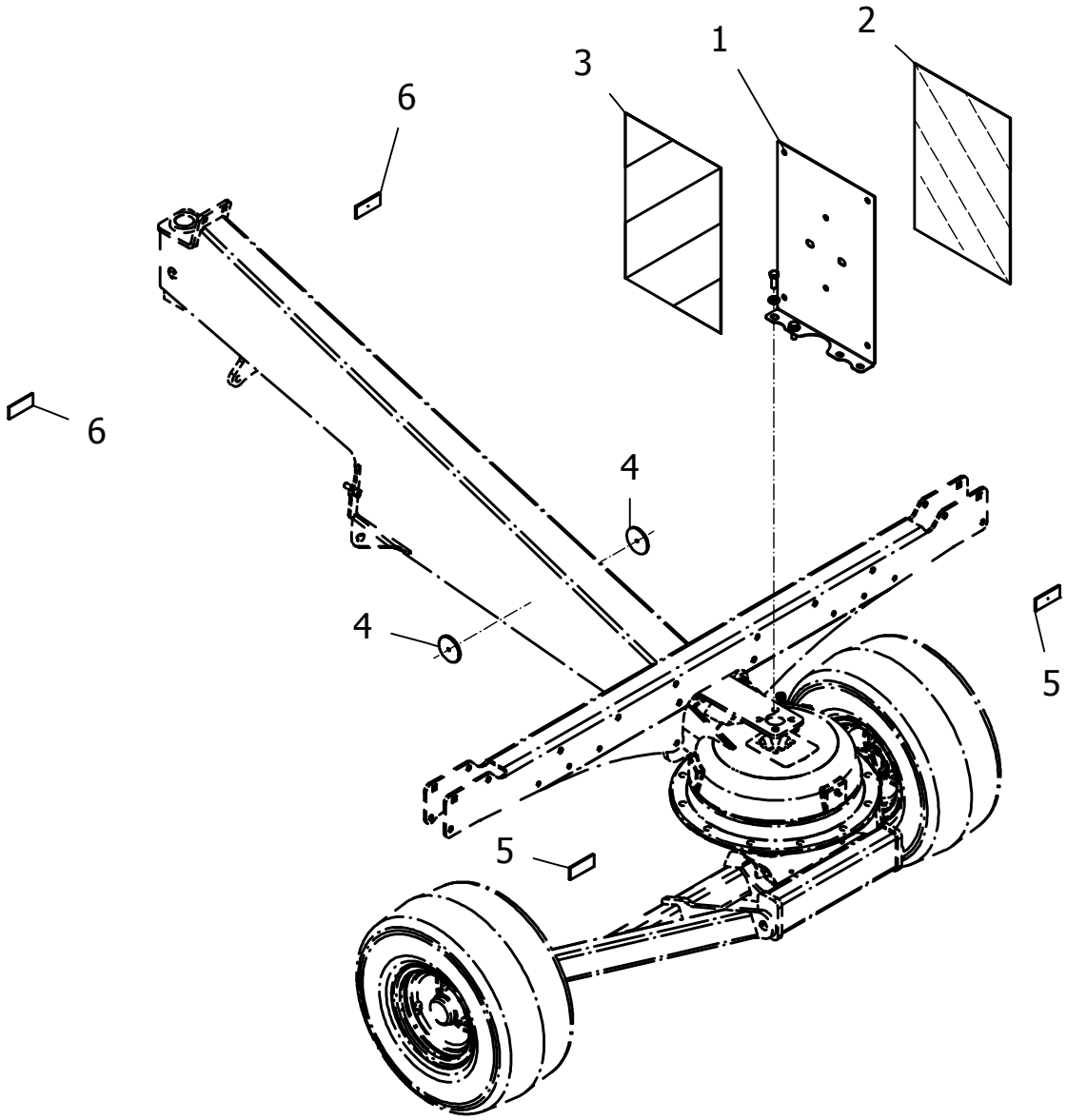

R-0009/2	R+460	Figure No 085	>=B061040171237	Hertil, Dazu To this, A ceci	
Position No	**Spare Part No**	**Qty**	**Beskrivelse**	**Designation**	**Acc Part No**	**Qty**
000	814500-1007	0	SIDEAFMÆRKNING SEITENMARKIERUNG	SIDEMARKING		
001	812510-010X	1	ADVARSELSSKILT WARNTAFEL ROSTFREI	WARNING SIGN	811213-3322 811220-3321 811241-2402	2 2 4
002	81PR80-6605	1	SELVKLÆBENDE ADVARSELSFOLIE SELBSTKLEBENDE WARNFOLIE	SELF-ADHESIVE WARNING FOIL		
003	81PR80-6606	1	SELVKLÆBENDE ADVARSELSFOLIE SELBSTKLEBENDE WARNFOLIE	SELF-ADHESIVE WARNING FOIL		
004	810482690	2	REFLEKS RUECKSTRAHLER RD 60	REAR REFLECTOR		
005	811400920	2	REFLEKS 31.5X70 RØD RÜCKSTRAHLER 31.5X70 ROT	REAR REFLECTOR 31.5X70 RED		
006	811410870	2	REFLEKS RUECKSTRAHLER PR80-0206	REAR REFLECTOR		

Kongskilde Agriculture

www.kongskilde.com

KONGSKILDE
Moving agriculture ahead

PR60-295A 02 R+ 460 - 09..2018