OORSPRONKELIJKE INSTRUCTIES- *conform richtlijn 2006/42/EG, Annex I, 1.7.4.1*

GEBRUIKERSHANDLEIDING

R+ 420
R+ 460

Roterende hark

KONGSKILDE

Onderdeelnummer 51514517
1e editie Nederlands
april 2019

Inhoud

1 ALGEMENE INFORMATIE

Opmerking voor de eigenaar 1-1
Bedoeld gebruik 1-4
Verboden gebruik 1-5
Elektromagnetische compatibiliteit (EMC) 1-6
Bestek van de handleiding en vereist trainingsniveau 1-7
Productidentificatienummer (PIN) 1-9
Productidentificatie 1-10
Opbergen van gebruikershandleiding op de machine 1-11
Werktuigoriëntatie 1-12

2 VEILIGHEIDSINFORMATIE

Veiligheidsvoorschriften en definities van signaalwoorden 2-1
Algemene aanbevelingen 2-2
Afbeeldingen 2-3
Wettelijke verplichtingen 2-3
Brand- en explosiepreventie 2-3
Gevaarlijke chemicaliën 2-4
Het werktuig veilig starten 2-5
Rijden op de openbare weg 2-6
Het werktuig veilig bedienen 2-8
Het werktuig veilig uitschakelen 2-9
Onderhoud 2-10
Persoonlijke beschermingsmiddelen (PBM's) 2-11
Veiligheidseisen voor hydraulische systemen en componenten - hydraulische systemen 2-12
Geluidsemissie 2-13
Trillingsniveaus 2-14
Stabiliteit van het werktuig 2-15
Ecologie en het milieu 2-16
Veiligheidsstickers 2-17

3 BEDIENINGSELEMENTEN EN INSTRUMENTEN

Informatie

Werkingsprincipes 3-1

4 BEDIENINGSINSTRUCTIES

De machine inbedrijfstellen

Voorbereiding op werkzaamheden 4-1

Machine starten

Koppeling aan de tractor 4-2
Aftakas – inkorten 4-6

5 TRANSPORTWERKZAAMHEDEN

Wegtransport

Transport op de openbare weg 5-1

Voorbereiding op wegtransport

De hark omzetten van werkstand naar transportstand 5-4

6 BEDIENING VOOR WERKZAAMHEDEN

Algemene informatie

Speciale instructies 6-1
Basisafstelling 6-3
Werksnelheid en toerental 6-6
Loskoppelen en parkeren 6-7
Hanteren tijdens werkzaamheden 6-9
De hark omzetten van transportstand naar werkstand 6-10

7 ONDERHOUD

Algemene informatie

Onderhoud 7-1
Aanhaalkoppel 7-2
Aanhaalkoppel voor klasse 12.9 7-5
Vloeistoffen en smeermiddelen 7-6

Onderhoudsplanning

Onderhoudsoverzicht 7-7

Na de eerste 3 bedrijfsuren

Bouten en koppelstukken 7-8

Elke 8 uur

As van aftakas 7-9
Rotortandwiel 7-10

Om de 20 bedrijfsuren

As van aftakas 7-11

Om de 40 bedrijfsuren

As van aftakas 7-12
Fuseepen 7-13

Om de 50 uur

Bandenspanning 7-14

Om de 6 jaar

Hydraulische slangen 7-15

Naar behoefte

Transportbeveiligingspen 7-16
Nokkenbaan 7-17
Cardankoppeling 7-18
Draagarmen 7-19

Opbergen

Wassen met hogedruk 7-20
Service na afloop van het seizoen 7-21
Onderdelen bestellen en/of toebehoren 7-22

8 PROBLEEMOPLOSSING

Oplossingen voor foutcodes

Probleemoplossingstabel 8-1

9 SPECIFICATIES

Technische gegevens 9-1
Vloeistoffen en smeermiddelen 9-2

10 ACCESSOIRES

Algemene informatie 10-1
3-wielsysteem 10-1
4-wielig tandemasstel 10-1
Loopwiel vóór 10-1
Hydraulische hefcilinder van het zwaddoek 10-2
Verlichtingsset voor openbare weg en zijmarkering 10-2

11 FORMULIEREN EN VERKLARINGEN

EG-verklaring van conformiteit 11-1

1 - ALGEMENE INFORMATIE

Opmerking voor de eigenaar

Deze handleiding is geschreven om u te helpen de juiste procedures te volgen voor het inlopen, rijden, bedienen, afstellen en onderhouden van uw nieuwe werktuig.

Dit werktuig is ontworpen en gebouwd om maximale prestaties te leveren en zuinig en gemakkelijk in het gebruik te zijn onder sterk uiteenlopende omstandigheden.

Voorafgaand aan de levering werd uw machine zowel in de fabriek als door uw dealer zorgvuldig geïnspecteerd om er zeker van te zijn dat hij u in optimale toestand bereikt. Om deze optimale staat te behouden en een probleemloos bedrijf te garanderen, is het belangrijk dat de in deze handleiding beschreven routine-onderhoudswerkzaamheden op de aanbevolen tijdstippen worden uitgevoerd.

Lees deze handleiding aandachtig door (met name hoofdstuk 2 dat de veiligheidsinformatie bevat) en bewaar de handleiding op een gemakkelijk bereikbare plaats om hem ook in de toekomst te kunnen raadplegen. Laat NIEMAND dit werktuig bedienen of er servicewerkzaamheden aan uitvoeren, voordat u en/of andere personen deze handleiding hebben doorgelezen. De tijd nemen om deze handleiding te lezen, zal u later tijd en problemen besparen. Gebrek aan kennis kan leiden tot ongevallen. Zet alleen getrainde bestuurders in die hebben aangetoond dat zij dit werktuig juist en veilig kunnen bedienen en onderhouden. Neem contact op met uw dealer voor hulp bij het leveren van de vereiste opleiding voor uw bestuurders. Neem contact op met uw dealer voor extra handleidingen of voor anderstalige versies.

Indien u op enig moment advies nodig heeft met betrekking tot uw werktuig, aarzel dan niet om contact op te nemen met uw erkende dealer. Hij beschikt over door de fabrikant opgeleid personeel, originele vervangende onderdelen en het benodigde gereedschap om voor u het benodigde onderhoud uit te voeren.

LET OP: *Dit werktuig is ontworpen en gebouwd conform de vereisten van de Europese richtlijnen 2006/42/EG en 2014/30/EU.*
Gebruik voor onderhoud en reparaties van uw werktuig altijd originele KONGSKILDE service-onderdelen of onderdelen die minstens dezelfde kwaliteit, betrouwbaarheid en functionaliteit bieden als de equivalente originele vervangingsonderdelen en wijzig niets aan uw werktuig zonder schriftelijke toestemming van de fabrikant. Wanneer u dit niet doet, vervalt de aansprakelijkheid van de fabrikant.

Controleer de plaatselijke verkeersregels voordat u met de machine op de openbare weg gaat rijden.

Wanneer u een uitwisselbaar werktuig gebruikt, zorg er dan voor dat het werktuig CE-goedgekeurd is.

Omdat deze publicatie binnen ons gehele internationale netwerk verspreid wordt, kan het afgebeelde werktuig, als standaardonderdeel of als accessoire, verschillen afhankelijk van het land waarin het werktuig wordt gebruikt. Door de klant gekozen configuraties met lagere specificaties kunnen afwijken van de opgegeven specificaties.

In diverse afbeeldingen in deze gebruikershandleiding staan de wettelijk in bepaalde landen vereiste veiligheidsafscherming of extra afschermingen, geopend of verwijderd. Dit is gedaan om een bepaalde functie of afstelling beter te kunnen laten zien. Het werktuig mag in een dergelijke toestand niet worden gebruikt. Voor uw eigen veiligheid, moet u ervoor zorgen dat alle afschermingen zijn gesloten of terug geplaatst voordat u met het werktuig gaat werken.

HULP AAN DE EIGENAAR

Wij van KONGSKILDE en uw KONGSKILDE dealer willen dat u volkomen tevreden bent over uw investering. Normaal gesproken zal de serviceafdeling van uw dealer eventuele problemen met uw werktuig proberen te verhelpen. Soms kan het echter voorkomen dat er een misverstand ontstaat. Als uw probleem niet tot uw tevredenheid is opgelost, raden we u aan om contact op te nemen met de eigenaar of de directeur van het dealerbedrijf, het probleem uit te leggen en om hulp bij de oplossing hiervan te vragen. Als aanvullende hulp nodig is, heeft uw dealer directe toegang tot ons regiokantoor.

BELEID VAN HET BEDRIJF

Onder het bedrijfsbeleid, dat wordt gekenmerkt door een voortdurend streven naar verbetering, wordt het recht voorbehouden om op enig moment zonder voorafgaande kennisgeving en zonder enige verplichting wijzigingen in het ontwerp en de specificatie van eerder gebouwde machines aan te brengen.

Alle gegevens in deze handleiding zijn onderworpen aan eventuele productwijzigingen. De informatie in deze handleiding wordt verstrekt op basis van informatie die beschikbaar was op het moment van schrijven van de handleiding. Instellingen, procedures en andere zaken kunnen wijzigen. Deze wijzigingen kunnen van invloed zijn op de service die voor het werktuig wordt verleend.
Afmetingen en gewichten gelden slechts bij benadering en de afbeeldingen geven het werktuig niet noodzakelijkerwijs in standaarduitvoering weer. Raadpleeg uw dealer voor nauwkeurige informatie over een specifiek werktuig. Zorg, voordat u met werkzaamheden begint, dat u over de meest recente en meest volledige informatie van uw dealer beschikt.

ACCESSOIRES EN OPTIES

Uw werktuig is ontworpen om gebruikt te worden voor zeer diverse bodems/gewassen en onder zeer uiteenlopende omstandigheden. Toch kan in sommige gevallen extra apparatuur nodig zijn om de prestaties van het werktuig te verbeteren. Een lijst met extra uitrusting staat in het hoofdstuk Toebehoren van deze handleiding. Gebruik uitsluitend de voor uw werktuig ontworpen toebehoren.

ONDERDELEN EN TOEBEHOREN

Originele KONGSKILDE onderdelen en toebehoren zijn speciaal ontworpen voor KONGSKILDE werktuigen.

Wij willen hier benadrukken dat "niet-originele" onderdelen en accessoires niet zijn onderzocht en vrijgegeven door KONGSKILDE. Montage en/of gebruik van dergelijke producten kan negatieve effecten hebben op de ontwerpkarakteristieken van uw werktuig en kunnen daardoor afbreuk doen aan de veiligheid. KONGSKILDE is niet aansprakelijk voor enige schade veroorzaakt door het gebruik van "niet-originele" onderdelen en toebehoren.

Vertrouw erop dat uw erkende dealer u uitsluitend van originele KONGSKILDE onderdelen voorziet. Deze onderdelen vallen onder onze garantie en zullen u het beste rendement opleveren.

Zie de onderdelencatalogus of blader door het KONGSKILDE portaal om serviceonderdelen voor uw werktuig te vinden.

Indien u serviceonderdelen bestelt, vermeld dan altijd model- en serienummer op het PIN-plaatje (productidentificatienummer).

SMEERMIDDELEN

Uw dealer verkoopt een selectie speciaal samengestelde smeermiddelen gebaseerd op de eigen ontwerpspecificaties.

Aanbevolen smeermiddelen voor uw werktuig staan vermeld in het hoofdstuk Onderhoud.

GARANTIE

Op uw werktuig wordt garantie verleend in overeenstemming met de wettelijke voorschriften in uw land en de contractuele overeenkomsten met de dealer die de tractor verkoopt. De garantie is niet van toepassing ingeval het werktuig niet overeenkomstig de instructies in de gebruikershandleiding is gebruikt, afgesteld of onderhouden.

Het aanbrengen van wijzigingen aan het werktuig is verboden, tenzij u hiertoe schriftelijk toestemming heeft verkregen van een vertegenwoordiger van KONGSKILDE.

UW WERKTUIG REINIGEN

Sta niet te dicht bij het werktuig bij gebruik van een hogedrukreiniger en richt de straal niet op elektronische componenten, elektrische aansluitingen, ontluchtingsopeningen, afdichtingen, vuldoppen, enzovoorts.

Reinig de veiligheidsstickers met een zachte doek, water en een niet-agressief schoonmaakmiddel. Gebruik GEEN oplosmiddel, benzine of andere sterke chemicaliën voor het reinigen van stickers. Stickers kunnen loslaten of beschadigd raken.

SLOOP OF VERSCHROTING

Wanneer uw werktuig uit bedrijf wordt genomen omdat hij zodanig beschadigd is dat reparatie niet mogelijk is of het einde van zijn levensduur heeft bereikt, mogen de ontmanteling, de buitenbedrijfstelling of recycling van componenten uitsluitend worden verricht door een gekwalificeerd technicus aan de hand van de servicevoorschriften en in overeenstemming met de plaatselijke wetten en voorschriften.

Bedoeld gebruik

De draaiende hark KONGSKILDE is alleen bedoeld voor normale landbouwwerkzaamheden. Verbind de draaiende hark alleen aan een trekker die voldoet aan de specificaties van het werktuig en wettelijk goedgekeurd is. Alleen de aftakas (PTO)-as van de tractor kan de gekoppelde roterende hark aandrijven.

Gebruik de draaiender hark uitsluitend voor harkgras en stro dat op de grond ligt.

Elk ander gebruik is in overtreding met het bedoelde gebruik. De fabrikant is niet verantwoordelijk voor schade die voortvloeit uit oneigenlijk gebruik. De gebruiker is verantwoordelijk voor dit risico.

Voldoe aan de volgende veiligheidsinstructies en gemeenschappelijke regels voor technische veiligheid, werkpraktijken en verkeersveiligheid.

Indien u zonder toestemming van de fabrikant wijzigingen aan het werktuig en de constructie ervan aanbrengt, aanvaardt de fabrikant geen enkele aansprakelijkheid voor schade die hieruit voortvloeit.

Verboden gebruik

Het vegen van bijvoorbeeld boerderijerven met de tandarm of bezems die hieraan zijn bevestigd, is niet toegestaan. Het risico bestaat dat bijvoorbeeld stenen uit de werkruimte van het werktuig worden geworpen, waardoor er gevaar is voor persoonlijk letsel of schade aan voorwerpen.

Elk gebruik anders dan het bedoeld gebruik wordt beschouwd als voorzienbaar misbruik.

Elektromagnetische compatibiliteit (EMC)

Deze machine voldoet strikt aan de Europese voorschriften voor elektromagnetische emissies. Er kan echter interferentie optreden door de toevoeging van apparatuur die niet voldoet aan de vereiste normen. Daar dergelijke interferentie kan leiden tot ernstige defecten van de unit en/of onveilige situaties, moet u zich houden aan het volgende:

- Controleer of elk niet- KONGSKILDE-materieel dat u aanbrengt op de machine is voorzien van een CE-markering.
- Het maximale vermogen van stralingsapparatuur (radio, telefoons enz.) moet beneden de grenzen liggen die zijn vastgesteld in de nationale regelgeving van het land waarin de machine wordt gebruikt.
- Het elektromagnetische veld dat het extra systeem genereert, mag nooit sterker zijn dan **24 V/m** in de buurt van elektronische componenten.

Indien u zich niet houdt aan deze regels, vervalt de KONGSKILDE-garantie.

Bestek van de handleiding en vereist trainingsniveau

Inleiding op deze handleiding

Deze handleiding geeft informatie over het gebruik van uw KONGSKILDE machine, zoals bedoeld door en onder de voorwaarden die voorzien zijn door KONGSKILDE gedurende normaal bedrijf, routinematige service en onderhoud.

Deze handleiding bevat niet alle informatie met betrekking tot periodiek onderhoud, omzettingen en reparaties die alleen speciaal opgeleid onderhoudspersoneel kan uitvoeren. Sommige van deze activiteiten kunnen specifieke faciliteiten, technische vaardigheden en/of gereedschappen vereisen die KONGSKILDE niet bij de machine levert.

De handleiding bevat de hoofdstukken die zijn vermeld in de pagina's van de Inhoudsopgave. Zie de Index aan het einde van deze handleiding om de specifieke onderwerpen over uw KONGSKILDE machine te vinden.

Normaal gebruik

Normaal bedrijf omvat het gebruik van deze machine voor het doel dat KONGSKILDE bedoelt, door een bestuurder die:

- Vertrouwd is met de machine en eventuele gemonteerde of getrokken werktuigen
- Zich houdt aan de bedienings- en veiligheidsinstructies die worden gegeven door KONGSKILDE in deze handleiding en door de stickers op de machine.

Normaal gebruik omvat:

- Voorbereiding en stalling van de machine
- Installeren en verwijderen van ballast
- Aankoppeling en afkoppeling van gemonteerde werktuigen en/of getrokken werktuigen
- Afstelling en configuratie van de machine en werktuigen voor de specifieke omstandigheden op de werkplek, het veld en/of het gewas.
- Verplaatsing van componenten in en uit de werkposities

Routinematige service en onderhoud

Routinematige service en onderhoud omvatten de dagelijkse activiteiten die noodzakelijk zijn om de machine in een correcte staat van werking te houden. De bestuurder moet:

- Vertrouwd zijn met de eigenschappen van de machine
- Zich houden aan de informatie over routineservice en veilige praktijken die worden gegeven door KONGSKILDE in deze handleiding en door de stickers op de machine

Routineservice kan het volgende omvatten:

- Brandstof tanken
- Reiniging
- Wassen
- Vloeistof bijvullen
- Smeren
- Verbruiksonderdelen, zoals lampjes, vervangen

Periodieke service, omzettingen en reparaties

Periodieke service omvat activiteiten die noodzakelijke zijn om de verwachte levensduur van de KONGSKILDE machine te behouden. Deze activiteiten worden op voorgeschreven tijdsintervallen uitgevoerd.

Deze activiteiten moeten op voorgeschreven tijdsintervallen worden uitgevoerd door speciaal opgeleid onderhoudspersoneel dat vertrouwd is met de eigenschappen van de machine. Het speciaal opgeleide onderhoudspersoneel moet zich houden aan de informatie over routineservice en veilige praktijken die worden gegeven door KONGSKILDE in deze handleiding en door de stickers op de machine.

Periodieke service omvat:

- Olieverversing voor de motor, hydraulische circuits of transmissie
- Periodieke verversing/vervangen van substanties of onderdelen, zoals vereist

Werkzaamheden om de KONGSKILDE machine om te zetten naar een configuratie die geschikt is voor een specifieke werkplek, gewas en/of bodemcondities (bijv. montage van dubbele wielen). Omzettingswerkzaamheden moeten worden uitgevoerd:

- Door speciaal opgeleid onderhoudspersoneel dat vertrouwd is met de eigenschappen van de -machine
- Door speciaal opgeleide onderhoudspersoneel dat zich houdt aan de informatie over omzettingen, zoals gedeeltelijk aangegeven door KONGSKILDE in deze handleiding, montage-instructies en/of andere documentatie van de fabrikant

Reparaties dienen om de juiste functionering van de KONGSKILDE machine te herstellen na een storing of een verslechtering in de prestaties. Demontagewerkzaamheden vinden plaats gedurende de buitenbedrijfstelling en/of ontmanteling van de machine.

Deze activiteiten moeten worden uitgevoerd door speciaal opgeleid onderhoudspersoneel dat vertrouwd is met de eigenschappen van de machine. Het speciaal opgeleide onderhoudspersoneel moet zich houden aan de informatie over reparaties zoals aangegeven door KONGSKILDE in de onderhoudshandleiding.

Voordat u aan het werk gaat

Lees deze handleiding voordat u de motor start of deze KONGSKILDE-machine bedient. Neem contact op met uw KONGSKILDE-dealer als:

- U bepaalde informatie uit deze handleiding niet begrijpt
- U meer informatie nodig hebt
- U assistentie nodig hebt

Alle personen die in opleiding zijn voor het gebruik van deze KONGSKILDE machine of die de machine zullen gebruiken, moeten oud genoeg zijn om een geldige lokale vergunning voor de bediening van het voertuig te bezitten (of aan andere plaatselijk geldende leeftijdsvereisten te voldoen). Deze personen moeten aantonen dat ze in staat zijn om de KONGSKILDE machine op correcte en veilige wijze te bedienen en te onderhouden.

Productidentificatienummer (PIN)

Het productidentificatienummer (PIN) is een serienummer dat het werktuig identificeert.

Het serienummer, het model en andere specificaties staan op de PIN-plaat.

Verstrek uw KONGSKILDE dealer het model en het PIN-nummer als u onderdelen bestelt.

ZEIL18HT00546EA 1

(1)	Bedrijfsnaam	**(7)**	Bouwjaar
(2)	Merk-identificatielogo	**(8)**	Geproduceerd in (land van herkomst)
(3)	E-mailadres	**(9)**	Maximaal gewicht
(4)	Type / Variant / Versie	**(10)**	Serienummer (PIN)
(5)	Modeljaar	**(11)**	Model
(6)	Kwaliteitsmerk	**(12)**	Benaming

Productidentificatie

OPMERKING: *Verwijder of wijzig de plaat met het serienummer (PIN) op het werktuig* ***(1)*** *niet.*

De PIN-plaat **(1)** bevindt zich aan de rechterkant van het werktuig.

Het PIN-nummer is ook in het chassis gestanst bij **(A)** onder de PIN-plaat **(1)**.

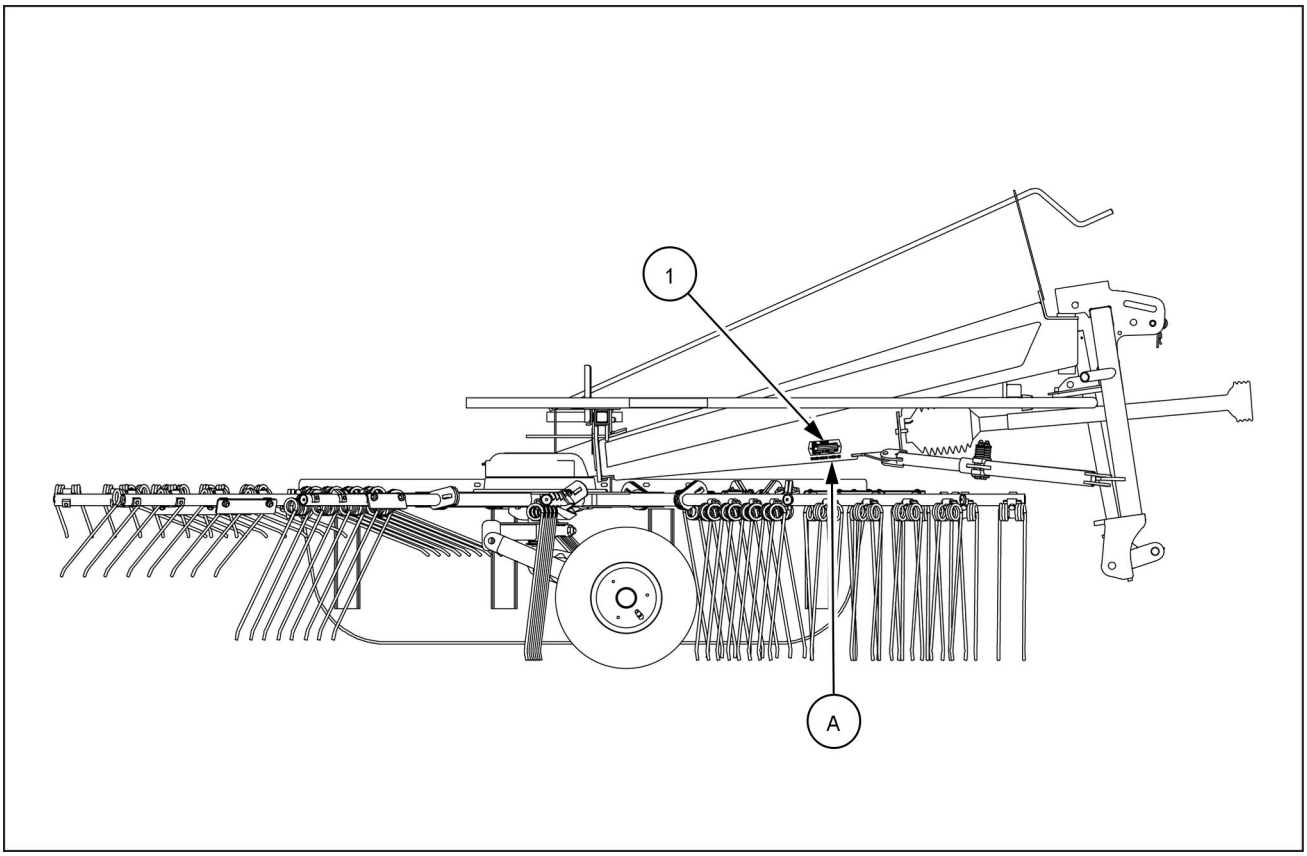

ZEIL18HT00782FA 1

Noteer voor latere verwijzingen het model en het serienummer in de ruimte hieronder.

Model _____

Serienummer (PIN) _____

Opbergen van gebruikershandleiding op de machine

Bescherm altijd de gebruikershandleiding en houd deze ter beschikking op de trekker als u het werktuig moet vervoeren of gebruiken.

Werktuigoriëntatie

OPMERKING: *Om te bepalen wat de linkerkant en de rechterkant van het werktuig is, met u achter het werktuig gaan staan en in de rijrichting tijdens werkzaamheden kijken.*

De volgende afbeelding met bovenaanzicht is een algemene voorstelling van het werktuig. De afbeelding toont de zijkant, voorkant en achterkant van het werktuig waarnaar wordt verwezen in de gebruikershandleiding.

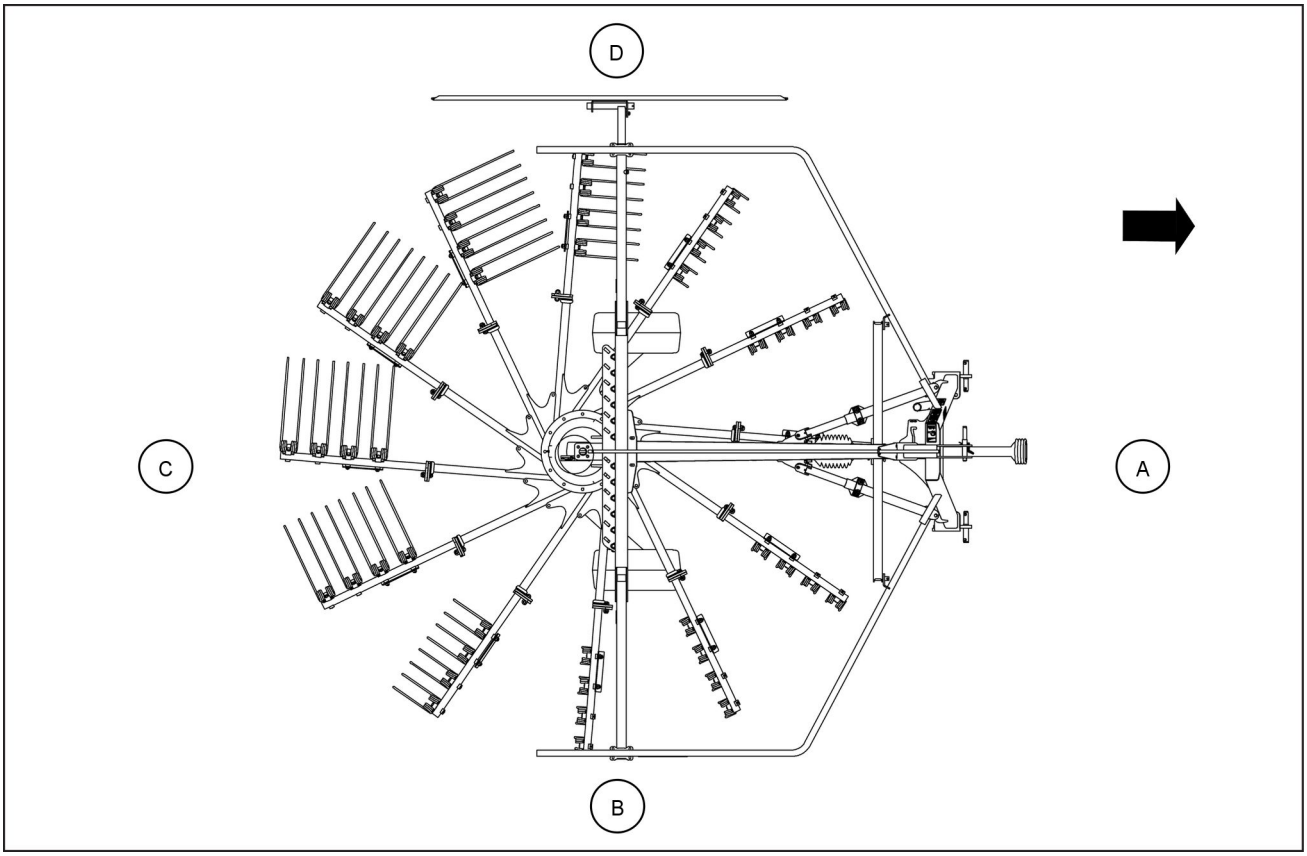

ZEIL18HT00783FA 1

OPMERKING: *De pijl geeft de rijrichting van het werktuig tijdens de werkzaamheden aan.*

(A) Voorzijde van het werktuig
(B) Rechterkant van het werktuig
(C) Achterzijde van het werktuig
(D) Linkerkant van het werktuig

2 - VEILIGHEIDSINFORMATIE

Veiligheidsvoorschriften en definities van signaalwoorden

Veiligheid van personen

Dit is het symbool voor een veiligheidswaarschuwing. Het wordt gebruikt om u te wijzen op mogelijk gevaar voor persoonlijk letsel. Neem alle veiligheidsmededelingen in acht die achter dit symbool worden vermeld om mogelijk letsel of de dood te voorkomen.

In deze handleiding komt u de signaalwoorden GEVAAR, WAARSCHUWING en VOORZICHTIG tegen, gevolgd door speciale instructies. Deze voorzorgsmaatregelen hebben betrekking op de persoonlijke veiligheid van u en degenen die met u samenwerken.

U moet alle veiligheidsmededelingen lezen en begrijpen voordat u met de machine gaat werken of er servicewerkzaamheden aan uitvoert.

⚠ GEVAAR wijst op een gevaarlijke situatie die, als ze niet wordt voorkomen, leidt tot ernstig of dodelijk letsel.

⚠ WAARSCHUWING wijst op een gevaarlijke situatie die, als ze niet wordt voorkomen, kan leiden tot ernstig of dodelijk letsel.

⚠ VOORZICHTIG wijst op een gevaarlijke situatie die, als ze niet wordt voorkomen, licht tot middelzwaar letsel tot gevolg kan hebben.

HET NIET OPVOLGEN VAN DE INSTRUCTIES DIE WORDEN GEGEVEN BIJ GEVAAR, WAARSCHUWING EN VOORZICHTIG KAN DE DOOD OF ERNSTIG LETSEL TOT GEVOLG HEBBEN.

Veiligheid van de machine

LET OP: *"Let op" wijst op een situatie die, als ze niet wordt voorkomen, kan leiden tot beschadiging van de machine en/of andere eigendommen.*

In deze handleiding komt u de signaalwoorden "let op" tegen, gevolgd door speciale aanwijzingen om beschadiging van de machine en/of andere eigendommen te voorkomen. De woorden "let op" worden gebruikt om zaken aan de orde te stellen die niet met de veiligheid van personen te maken hebben.

Informatie

OPMERKING: *"Opmerking" wijst op aanvullende informatie als toelichting op stappen, procedures of andere informatie in deze handleiding.*

In deze handleiding komt u het woord "opmerking" tegen, gevolgd door aanvullende informatie bij een stap, procedure of andere informatie in de handleiding. De informatie na het woord "opmerking" houdt geen verband met de veiligheid van personen of het voorkomen van schade aan eigendommen.

Algemene aanbevelingen

De meeste ongevallen met landbouwmachines kunnen worden voorkomen door het volgen van een paar eenvoudige veiligheidsmaatregelen.

- Deze gebruikershandleiding bevat belangrijke informatie over het gebruik, het onderhoud en het afstellen van het werktuig. Deze gebruikershandleiding vermeldt en benadrukt bovendien alle veiligheidsinstructies.
- Lees de gebruikershandleiding grondig voordat u werkzaamheden aan, op of met het werktuig begint uit te voeren, het begint te gebruiken of te onderhouden. Zelfs als u eerder al met een soortgelijk werktuig heeft gewerkt, moet u de handleiding lezen. Doe dit voor uw eigen veiligheid en die van alle andere mensen. Een paar minuten lezen bespaart u later veel tijd en moeilijkheden. Gebrek aan kennis kan leiden tot ongevallen.
- Uw werktuig is ontworpen met veiligheid als belangrijk aandachtspunt. Dit ontslaat u echter niet van de plicht om voorzichtig en oplettend te werk te gaan om ongelukken te voorkomen. Als een ongeval gebeurd is, is het te laat om na te denken over wat u had moeten doen. Dit betekent dat het heel belangrijk is dat u als gebruiker van het werktuig goed oppast en het werktuig op de goede manier gebruikt, zodat u zichzelf of anderen niet onnodig blootstelt aan gevaar.
- Het werktuig mag alleen worden bediend door verantwoordelijke m,mensen die voldoende zijn getraind en bevoegd zijn om het werktuig te gebruiken. Laat het werktuig nooit in de handen van anderen zonder dat u zich ervan heeft verzekerd dat ze de nodige kennis hebben om er veilig mee te werken.
- Laat het werktuig nooit zonder toezicht werken.
- Houd altijd een ehbo-kit binnen handbereik.
- Neem de nodige maatregelen (hulp van anderen bijvoorbeeld) om altijd omstaanders of huisdieren op te kunnen merken.
- Laat kinderen nooit in de buurt van of op het werktuig komen.
- Gebruik dit werktuig NIET als lift, ladder of platform voor het werken op hoogte.
- Voordat u werkzaamheden aan het werktuig verricht, schakelt u alle aandrijvingen uit, zet u de motor uit en verwijdert u de contactsleutel. Wacht tot de roterende delen tot stilstand zijn gekomen.
- Voer nooit werkzaamheden rond het werktuig uit met losse kleding, sieraden, horloges, lang haar en andere losse of hangende voorwerpen die verstrikt kunnen raken in onderdelen.
- Houd uw handen uit de buurt van de bewegende delen van het werktuig.
- Probeer nooit het werktuig af te stellen terwijl dit in beweging is of terwijl de aftakas as werkt.
- Een met een aftakas aangedreven werktuig kan de dood en zware letsels veroorzaken. Voordat u aan of in de buurt van de aftakas werkt, onderhoud uitvoert of het aangedreven werktuig reinigt, schakelt u de aftakas uit, stopt u de motor en verwijdert u de contactsleutel.

Afbeeldingen

⚠ WAARSCHUWING

Op afbeeldingen in deze handleiding kunnen beschermkappen zijn geopende of verwijderd om een bepaalde functie of afstelling beter zichtbaar te maken.
Plaats alle afschermingen terug voordat u de machine gebruikt.
Als u zich hier niet aan houdt, kan dit leiden tot ernstig of dodelijk letsel.

W0012A

OPMERKING: *Sommige afbeeldingen in de Handleiding zijn gebaseerd op foto's van prototypen. Standaard productiemachines kunnen op sommige onderdelen afwijken.*

Wettelijke verplichtingen

Het is mogelijk dat uw machine is uitgerust met een speciale afscherming of andere voorzieningen, om te voldoen aan de plaatselijke voorschriften. Voor sommige daarvan is actie door de bestuurder vereist.

Ga daarom de plaatselijke wetgeving na die van toepassing is op het gebruik van deze machine.

Brand- en explosiepreventie

1. Gewasresten, afval, vuil, vogelnesten of ander brandbaar materiaal kan ontbranden op hete oppervlakken.
2. Het elektrische systeem inspecteren op losse aansluitingen of kapotte isolatie. Losgeraakte of beschadigde onderdelen repareren of vervangen.
3. Bewaar GEEN vettige lappen of andere brandbaar materiaal op het werktuig.
4. Niet lassen of snijbranden op onderdelen die brandbaar materiaal bevatten. Maak de onderdelen grondig schoon met niet-brandbaar oplosmiddel alvorens te gaan lassen of vlamsnijden.
5. Stel het werktuig niet bloot aan vlammen, brandstapels of explosieven.
6. Ga onmiddellijk op onderzoek uit bij iedere ongebruikelijke geur die tijdens het gebruik van het werktuig kan optreden.

Gevaarlijke chemicaliën

1. Als u wordt blootgesteld aan of in contact komt met gevaarlijke chemicaliën, kunt u ernstig letsel oplopen. De vloeistoffen, smeermiddelen, lakken, lijmen, koelvloeistoffen, enzovoort die vereist zijn voor de werking van uw machine kunnen schadelijk zijn. Ze kunnen uitnodigend zijn voor huisdieren en mensen, en hierdoor hun gezondheid schaden.
2. Veiligheidsinformatiebladen (Vib's) geven informatie over de chemische stoffen in een product, veiligheidsprocedures voor het werken ermee en het opslaan ervan, de eerste hulp bij ongelukken en de procedures als het product per ongeluk wordt gemorst of vrijkomt. De veiligheidsinformatiebladen zijn verkrijgbaar bij uw dealer.
3. Voordat u servicewerkzaamheden aan uw machine verricht, dient u de VIB's te controleren voor elke vloeistof, elk smeermiddel enz., dat in deze machine wordt gebruikt. Deze informatie aan wat de bijbehorende risico's zijn en helpen u op een veilige wijze servicewerkzaamheden aan de machine uit te voeren. Volg tijdens het uitvoeren van servicewerkzaamheden aan de machine de instructies op die u vindt in het Vib, op de verpakkingen van de fabrikant en in deze handleiding.
4. Voer alle vloeistoffen, filters en verpakkingen op een milieuvriendelijke wijze af conform de ter plaatse geldende wetten en voorschriften. Raadpleeg de lokale milieu- of recyclingcentra of uw dealer voor informatie omtrent de juiste afvoerwijze.
5. Bewaar vloeistoffen en filters conform de ter plaatse geldende wetten en voorschriften. Gebruik uitsluitend geschikte verpakkingen voor de opslag van chemicaliën of petrochemische stoffen.
6. Buiten bereik van kinderen en andere onbevoegde personen houden.
7. Voor uitgereden chemicaliën gelden extra veiligheidsmaatregelen. Zorg dat u alle informatie over de chemicaliën hebt gekregen van de fabrikant of distributeur van de chemicaliën voordat u deze gebruikt.

Het werktuig veilig starten

Controleer de werking van de tractor en de remmen op juiste werking voordat u het werktuig aan de tractor bevestigt, met name bij werkzaamheden op heuvelachtig terrein. Controleer tevens of het hydraulisch of pneumatisch systeem overeenkomt met dat van het werktuig.

Wanneer u het werktuig aan de tractor bevestigt:

- Laat nooit iemand tussen de trekker en het voorzetstuk staan. Een onbedoelde manoeuvre met de trekker kan ernstig letsel veroorzaken.
- Kruip nooit onder een niet-ondersteund werktuig.

Installeer alle afschermingen op de juiste manier voordat u het werktuig gebruikt.

Vervang versleten en beschadigde zeilen voordat u met het werktuig werkt.

Zorg ervoor dat u grondig vertrouwd bent met de instrumenten en bedieningen voordat u de aandrijving van de aftakas voor de eerste keer inschakelt.

De aftakas heeft zijn eigen handleiding die door de fabrikant bij het werktuig wordt geleverd. Volg alle instructies in de gebruiksaanwijzing van de fabrikant om zeker te zijn van een correct gebruik van de as. Let vooral op de veiligheids- en onderhoudsinstructies om onopzettelijke letsels en schade te voorkomen.

Gebruik geen aftakassen (PTO) met andere specificaties dan de as die werd meegeleverd met het werktuig.

Alvorens de aandrijfas van de aftakas te monteren, controleert u of het toerental en de richting van de aftakas op de tractor overeenkomen met die van de aftakas op het werktuig.

Herstel een beschadigde aftakas onmiddellijk alvorens met het werktuig werkzaamheden uit te voeren.

Stop altijd de aftakas en de tractormotor en verwijder de contactsleutel voordat u de aandrijfassen van de aftakas aankoppelt.

Controleer na het bevestigen van het werktuig aan de tractor of de borgpen van de aftakas op de juiste wijze is aangebracht op de aftakas van de tractor. Een onjuist geborgde aftakas kan zich loswerken en ongevallen of schade aan het werktuig veroorzaken.

Zorg ervoor dat de aandrijfas van de aftakas correct is aangebracht en bevestigd. Controleer van de borgpen vergrendeld is. Bevestig de steunketting aan beide uiteinden.

Zorg er altijd voor dat de buizen van de afschermingen niet losraken bij de maximale werk- of transportlengte van de aftakas. Controleer altijd of de afschermingen van de buizen niet klem komen te zitten bij de maximale werk- of transportlengte van de aftakas.

Zonder de afschermingen kan de aftakas ernstige letsels veroorzaken. Pas op dat u de afschermingen niet beschadigt wanneer u de aftakas aan de tractor koppelt of loskoppelt.

Breng de afschermingen correct aan op de aandrijfas van de aftakas. Vergrendel de afscherming van de aftakas met de ketting.

Voordat u het werktuig in gebruik neemt (bijvoorbeeld de eerste keer na een lange stilstandperiode), moet u ervoor zorgen dat er geen losgeraakte losse onderdelen rond de aandrijflijn en op de bewegende delen van het werktuig.

Rijden op de openbare weg

Houd u aan de lokaal geldende verkeersregels

⚠ WAARSCHUWING

Gevaar van fysieke klap!
Wees voorzichtig bij het nemen van bochten. De achterkant van de machine zwenkt uit als u van richting verandert.
Als u zich hier niet aan houdt, kan dit leiden tot ernstig of dodelijk letsel.

W0089A

⚠ WAARSCHUWING

Gevaar van verlies van controle!
Er wordt een ongelijke remkracht uitgeoefend op de linker en rechter rem. Koppel de rempedalen altijd voordat u zich op de openbare weg begeeft, om er zeker van te zijn dat beide rempedalen tegelijk worden bediend.
Als u zich hier niet aan houdt, kan dit leiden tot ernstig of dodelijk letsel.

W0081A

Het werktuig is gebouwd conform de homologatievereisten van uw land. Breng geen wijzigingen aan het werktuig aan als hierdoor de nationale regelgeving wordt overtreden.

Als u het werktuig wil transporteren op de openbare weg, zorg er dan voor dat de combinatie trekker en het werktuig de verkeersregels in uw land naleven. Dit zorgt voor de best mogelijke veiligheid voor u en uw omgeving.

De bestuurder dient de geldende wettelijke of andere nationale voorschriften in acht te nemen aangaande de verkeersveiligheid en arbeidsveiligheid.

Voordat u met het werktuig op de openbare weg rijdt:

- Controleer de toegestane transportafmetingen en -gewichten.
- Monteer de verlichting en waarschuwingspanelen op de juiste manier.

Houdt u zich altijd aan de principes voor maximaal toelaatbare asbelastingen, het totale gewicht van de machine en de transportmaten.

Neem de voorschriften en aanbevelingen van de tractorfabrikant in acht, met name die met betrekking tot maximale transportbelastingen en maximumsnelheid.

Zelfs onder gelijke omstandigheden, kan de maximale toegestane snelheid variëren afhankelijk van het land waarin u rijdt.

Rijd altijd met de wettelijk verplichte verlichting en veiligheidsmarkeringen tijdens transport op de openbare weg en 's nachts.

Breng alle vereiste tekens aan die de breedte van het voertuig aangeven. Breng ook alle vereiste tekens aan die de breedte van het voertuig bij nachttransport aangeven. Neem bij twijfel contact op met uw overheidsdienst die verantwoordelijk is voor het wegvervoer.

Het rijden kan beperkt zijn tot bepaalde wegtypen. Het transport kan beperkt zijn tot rijden overdag of buiten de piekuren. Plan uw route om zwaar verkeer en drukke verkeerssituaties te vermijden.

Passagiers

Laat passagiers niet op de trekker meerijden, tenzij een specifieke stoel aanwezig is.

Tijdens het transport is het vervoer van personen op het werktuig ten strengste verboden.

Transportveiligheid

Transporteer het werktuig alleen in de transportstand. Bevestig het werktuig voor transport. Activeer altijd de mechanische beschermingsmiddelen vóór het transport.

Breng alle koppelingspennen met borgpennen op de juiste manier aan. Zet hydraulische cilinders mechanisch vast om te voorkomen dat de zuigers geleidelijk in- of uitschuiven.

Rijd veilig

Rijd niet wanneer u onder invloed bent van alcohol of verdovende middelen.

Rijd nooit met hoge snelheid door een gebied waar zich veel mensen bevinden.

Let tijdens het manoeuvreren van de tractor met het werktuig altijd goed op en wees u bewust van de afmetingen ervan.

De trekkerbestuurder mag de cabine niet verlaten tijdens het transport.

Houd altijd rekening met andere weggebruikers.

Rijd altijd veilig. Rem af en geef richting aan voordat u afslaat. Geef voorrang aan tegemoetkomend verkeer in alle situaties, inclusief smalle bruggen, kruisingen enzovoort. Ga naar de kant van de weg om sneller verkeer te laten passeren.

Als het werktuig is gemarkeerd met een maximumsnelheid, overschrijd deze snelheid dan nooit.

Pas uw rijsnelheid altijd aan de weg- en weersomstandigheden aan. Bij een slecht wegdek en hoge rijsnelheden kunnen hoge krachten optreden waardoor trekker en werktuig overbelast worden.

Rijd met een veilige snelheid om de controle en het vermogen om te stoppen in geval van nood te waarborgen.

Vergrendel de rempedalen van de trekker gezamenlijk. Maak nooit gebruik van onafhankelijk remmen bij transportsnelheden.

Aangekoppelde ballastgewichten en werktuigen veranderen het rijgedrag, de besturing en de remcapaciteit van de trekker. Zorg ervoor dat het extra gewicht van het werktuig op de hefinrichting het rij-, stuur- en remvermogen van de trekker niet beïnvloedt. Installeer gewichten aan de voorzijde of repareer de remmen als de trekker niet veilig is om te rijden.

Verlaag de snelheid tijdens bochten. Trekkers zijn niet ontworpen voor snel bochtenwerk. Voorkom dat de achterkant van het werktuig een obstakel raakt.

Let bij draaien tijdens het transport goed op de overhang en het schommelende gewicht van het werktuig.

Rem op de motor als u van heuvels rijdt. Niet op wallen rijden.

Let op obstakels, vooral als uw voertuig extra breed is. Neem de maximumbelastingen van bruggen in acht.

Als het transport ten einde is en voordat u de trekker verlaat, moet u het werktuig altijd op de grond zetten in de parkeerstand, de motor van de trekker uitzetten, de parkeerrem aanhalen en de sleutel uit het sleutelcontact halen.

Het werktuig veilig bedienen

⚠ WAARSCHUWING

Gevaar voor omstanders!
Claxonneer altijd alvorens de machine te starten. Controleer of de werkomgeving vrij is van personen, dieren, gereedschap, enz. voordat u de machine gebruikt. Laat nooit iemand toe tot de omgeving waarin wordt gewerkt terwijl de machine in bedrijf is.
Als u zich hier niet aan houdt, kan dit leiden tot ernstig of dodelijk letsel.

W0304A

⚠ WAARSCHUWING

Draaiende delen!
Blijf uit de buurt van alle aandrijvingen en draaiende delen.
Als u zich hier niet aan houdt, kan dit leiden tot ernstig of dodelijk letsel.

W1101A

OPMERKING: *De machine mag alleen in bedrijf worden genomen volgens de instructies van de dealer.*

Bedien het werktuig nooit als u onder invloed bent van alcohol, drugs of om een andere reden niet normaal kunt functioneren.

Gebruik het werktuig niet voor ongeschikt gewas en tijdens ongeschikte weersomstandigheden. Onder dergelijke omstandigheden is het verstandiger tijdelijk te stoppen dan door te werken.

Houd omstanders uit de buurt van het werktuig tijdens de werking ervan. Verzoek omstanders de akker te verlaten. Omstaanders lopen het risico om te worden aangereden door het werktuig. Stop het werktuig onmiddellijk als iemand het nadert.

In het werkbereik van de trekker kunnen de trekker of het werktuig mensen of huisdieren aanrijden. Sta NIET toe dat iemand het werkgebied van de machine betreedt. Verzeker u ervan dat de omgeving vrij is en dat er veilig kan worden gewerkt alvorens het werktuig in beweging te zetten.

Als u met het werktuig werkt, moet u altijd in de tractorcabine blijven zitten. Gebruik de bedieningselementen alleen terwijl u op de tractorstoel zit; de enige uitzondering hierop zijn de bedieningselementen die speciaal bedoeld zijn voor gebruik vanuit andere locaties.

Het is ten strengste verboden om mensen te vervoeren op een werktuig dat in bedrijf is.

Probeer nooit om vuil te verwijderen uit het werktuig terwijl dit in bedrijf is. Een dergelijke onvoorzichtigheid kan een leven of ledematen kosten. Schakel altijd eerst de aftakasaandrijving en de trekkermotor uit en zet de parkeerrem aan voordat u vuil verwijdert.

Tijdens daglicht moet er rekening mee worden gehouden dat losse stenen en vreemde voorwerpen op de grond de draaiende delen kunnen raken en met een hele hoge snelheid wegschieten. Voordat u de machine gebruikt, moet u ervoor zorgen dat alle kappen en afschermingen goed zijn aangebracht en bevestigd.

Voordat u het werktuig met de verbindingsstangen van de tractor naar boven of naar onder zet, moet u controleren of er niemand in de buurt is van het werktuig of het werktuig aanraakt.

Gebruik de machine altijd met een veilige snelheid in overeenstemming met de bodemgesteldheid. Wees uiterst voorzichtig bij het werken op ongelijk terrein, om te zorgen voor een goede stabiliteit.

Als u draait op hellingen, wees dan altijd voorzichtig als u de machine optilt met de driepuntshef omdat u altijd het risico van omkantelen loopt. Pas de snelheid aan deze omstandigheden aan.

Rijd met de trekker in een lage versnelling als u op hellingen werkt.

Vermijd scherpe bochten te nemen als u omhoog, omlaag of dwars op heuvels moet rijden.

Als u draait tijdens het werken, let dan op het overhangende en/of schommelende gewicht van het werktuig.

Wijzig niet abrupt van richting, met name tijdens achteruit rijden, om te voorkomen dat de machine kan omslaan, wat gevaar oplevert.

Wanneer u met een werktuig werkt, moet u op een veilige afstand blijven van steile hellingen of dergelijke situaties, omdat de grond glad kan zijn en de maaier en de trekker zijwaarts getrokken kunnen worden. Denk er ook aan de snelheid aan te passen voor scherpe bochten bij het rijden op hellingen.

Let extra op wanneer u werkt naast de openbare weg of voetpaden.

Het werktuig veilig uitschakelen

⚠ WAARSCHUWING

Bewegende delen!
Bepaalde onderdelen kunnen uitlopen nadat de aandrijfsystemen zijn uitgeschakeld. Controleer voordat u servicewerkzaamheden uitvoert aan de machine, of alle aandrijfsystemen volledig zijn uitgeschakeld en alle beweging is gestopt.
Als u zich hier niet aan houdt, kan dit leiden tot ernstig of dodelijk letsel.

W0002A

Onderbreek altijd het bedrijf van het werktuig voordat u de trekkerstoel verlaat.

Verlaat om veiligheidsredenen de cabine van de trekker nooit zonder eerst de aftakas uit te schakelen, de parkeerrem in te schakelen en de motor van de trekker te stoppen. Als u de trekker onbewaakt achterlaat, haal dan altijd de sleutel uit het sleutelcontact.

Zet de trekkermotor en de aftakas uit en wacht totdat het werktuig volledig tot stilstand is gekomen voordat u een afscherming opent. Onder de afschermingen zitten draaiende delen die nog kunnen draaien nadat het werktuig tot stilstand is gekomen. Kijk en luister of alle draaiende delen tot stilstand zijn gekomen voordat u een afscherming opent.

Blokkeer de trekker met de handrem en of met stopblokken als u tussen de trekker en het werktuig moet gaan staan.

Wanneer u door uitzonderlijke omstandigheden de motor van de trekker moet laten draaien terwijl u de cabine van de trekker verlaat, moet u de volgende veiligheidsmaatregelen in acht nemen:

- Laat de motor van de trekker draaien met laag stationair toerental.
- Schakel alle aandrijfsystemen uit.
- Zet de transmissie van de trekker in neutraal.
- Schakel de parkeerrem in.

Als u het werktuig parkeert, zijn er bepaalde risico's die letsels kunnen veroorzaken. U moet dus het volgende doen:

- Controleer of de ondergrond stevig en vlak is waar wordt geparkeerd.
- Ervoor zorgen dat de trekker en het werktuig zich niet kunnen bewegen.
- Laat het werktuig altijd op de grond zakken.
- Zet de motor van de trekker uit en verwijder de contactsleutel.
- Gebruik geschikte stut- of transportbeveiligingsmiddelen als het werktuig geparkeerd wordt. Zorg ervoor dat de parkeerplaats veilig is.

Als u het werktuig loskoppelt van de trekker:

- Maak het werktuig altijd voorzichtig en op een vlak oppervlak los om schade te voorkomen.
- Zorg ervoor dat er niemand voor het werktuig staat.
- Laat nooit iemand tussen de trekker en het voorzetstuk staan.
- Kruip nooit onder een niet-ondersteund werktuig.

Onderhoud

⚠ WAARSCHUWING

Gevaar bij onderhoud!
Voordat u servicewerkzaamheden aan de machine gaat uitvoeren, bevestigt u een waarschuwingslabel met de tekst "NIET BEDIENEN" op de machine, op een plaats waar het goed zichtbaar is.
Als u zich hier niet aan houdt, kan dit leiden tot ernstig of dodelijk letsel.

W0004A

- Volg voor de onderhoudsintervallen van het werktuig het onderhoudsschema.
  Vergeet niet dat het werktuig van tijd tot tijd aandacht vergt. Vergeet ook niet dat onderhoud de levensduur van het werktuig aanzienlijk verlengt.
- Neem de vereiste maatregelen om te voorkomen dat u olie, brandstof of smeervet morst.
  Gebruik beschermende handschoenen om contact van olie en vet met uw huid te voorkomen.
- Voer onderhoud aan het werktuig uit op een stevige, vlakke ondergrond.
- Probeer NIET materiaal te verwijderen uit enig onderdeel van het werktuig, of het werktuig te reinigen, smeren of af te stellen terwijl het in gebruik is.
- Houd handen, voeten en/of kleding uit de buurt van bewegende onderdelen. Controleer of op alle draaiende delen een geschikte afscherming zit.
- Een opgetild werktuig of een opgetilde last kan onverwacht naar onder en op mensen vallen. Laat nooit toe dat mensen onder het opgetilde werktuig komen tijdens de werkzaamheden.
  Niet-ondersteunde hydraulische cilinders kunnen hun druk verliezen en het werktuig laten zakken, waardoor gevaar van verplettering ontstaat. Laat het werktuig niet in een geheven stand staan als u parkeert of servicewerkzaamheden uitvoert, tenzij u het veilig ondersteunt met houten blokken..
- Werk nooit onder een opgetild werktuig zonder dat een ketting of een andere mechanische vergrendeling de verbindingsarmen van de trekker vergrendelen zodat het werktuig niet ongewild naar onder kan zakken.
- Laat de druk af, zet de motor uit en haal de sleutel uit het sleutelcontact voordat u hydraulische leidingen af- of aankoppelt.
- Zet de motor uit en haal de sleutel uit het sleutelcontact voordat u het werktuig afstelt, reinigt, smeert of repareert.
- Stel het werktuig nooit af terwijl de aftakas ingeschakeld is. Verwijder de afschermingen niet zolang niet alle draaiende delen tot stilstand zijn gekomen.
- Weglekkende hydraulische olie of brandstof onder druk kan ernstige schade veroorzaken, Gebruik dus altijd afschermingen, een veiligheidsbril en veiligheidshandschoenen als u olie- of brandstoflekken zoekt.
  Gebruik niet uw hand om op lekkage te controleren. Gebruik een stuk karton of dik papier.
- Doorlopend langdurig contact met hydraulische olie kan huidkanker veroorzaken. Langdurig contact vermijden en de huid onmiddellijk wassen met water en zeep.
- Als er hydraulische vloeistof of diesel in de huid is gedrongen, dient u onmiddellijk medische hulp in te roepen.
- Houdt u aan alle aanbevelingen in deze handleiding, zoals die met betrekking tot service-intervallen, aanhaalkoppels, smeermiddelen, enz.
- Vervang altijd onderdelen die beschadigd zijn of waar slijtage op zit.
- Stel nooit flexibele slangen samen van slangen die deel uit maakten van een ander slangenstel.
- Voer nooit laswerkzaamheden uit aan de leidingen.
- Draag altijd handschoenen als u aan onderdelen van het werktuig werkt, omdat er scherpe hoeken en randen aan kunnen zitten.
- De transmissie en hydraulische leidingen kunnen heet worden tijdens bedrijf. Wees voorzichtig bij het verrichten van servicewerkzaamheden aan dergelijke onderdelen. Laat de oppervlakken van hete onderdelen afkoelen voordat u deze onderdelen hanteert of loskoppelt. Draag beschermingsmiddelen indien nodig.

Persoonlijke beschermingsmiddelen (PBM's)

Draag de voorgeschreven persoonlijke beschermingsmiddelen (PBM's), zoals beschermende kleding, oogbescherming, gehoorbescherming, stofmasker, helm, zware handschoenen, werkschoenen en/of andere persoonlijke beschermingsmiddelen die de gebruiker van de installatie beschermen en zijn veiligheid garanderen.

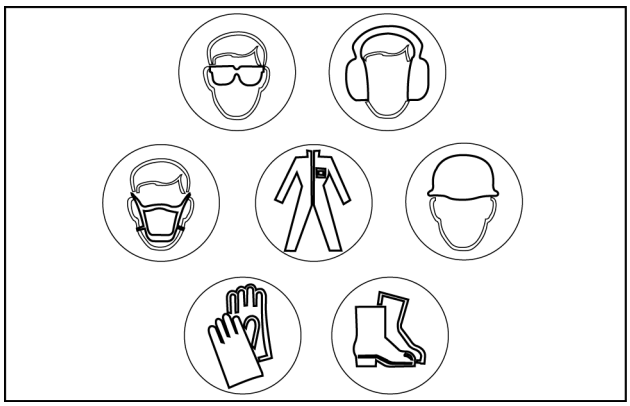

NHIL13RB00001AA 1

Veiligheidseisen voor hydraulische systemen en componenten - hydraulische systemen

Voordat u de motor start of de hydraulica op druk brengt, installeert en haalt u alle hydraulische koppelingen aan. Controleer of geen van de slangen en fittingen is beschadigd. Vervang beschadigde componenten onmiddellijk.

Sluit de hydraulische slangen alleen aan op de tractoruitgangen als er geen druk staat op de hydraulica van de tractor en het werktuig. Als de hydraulica van de tractor wordt ingeschakeld, kan dit ongecontroleerde bewegingen veroorzaken die schade kunnen veroorzaken.

Zorg ervoor dat er niemand bij het werktuig staat als u het werktuig in bedrijf zet want er kan lucht in de hydraulische leiding zitten, waardoor het werktuig plotse bewegingen kan maken.

Als de trekkermotor tot stilstand is gekomen, schakel dan de hydraulische kleppen van de trekker even in om er zeker van te zijn dat er geen druk meer staat op de hydraulische slangen.

Om al de lucht uit de olie in de hydraulische cilinders te verwijderen, test u alle functies nadat u de hydraulica op de trekker heeft aangekoppeld. Doe dit vooral voordat u begint te rijden op de openbare weg.

Geluidsemissie

Het meten en rapporteren van het geluidsniveau is uitgevoerd in overeenstemming met ISO 5131.

Het geluidsniveau van **70 dB** werd gemeten in de cabine van de tractor waar het hoofd van de bestuurder zich doorgaans bevindt.

Gebruik gehoorbescherming als het geluid van het werktuig storend is, of als u gedurende een langere periode met het werktuig werkt in een tractorcabine die niet voldoende geluidisolatie heeft.

Trillingsniveaus

Installeer alle draaiende delen zoals het hoort voordat u het werktuig opstart. Onevenwicht kan trillingen veroorzaken die het werktuig beschadigen.

OPMERKING: *U moet controleren of alle delen in de goede stand staan voordat u het werktuig opstart.*

OPMERKING: *Als de trillingen of het geluid van het werktuig opmerkelijk toenemen tijdens het bedrijf, stop dan onmiddellijk. Corrigeer het probleem voordat u het bedrijf herneemt.*

Stabiliteit van het werktuig

De combinatie van uw tractor en werktuig kan instabiel worden ten gevolge van het extra gewicht dat het werktuig aan de tractor toevoegt.

Om een stabiel en veilig transport te waarborgen, moet u controleren of u voor transport en veldwerk ballastgewichten nodig hebt.

U dient ook te controleren en te waarborgen dat er ten minste **20%** van het tractorgewicht op de vooras rust.

Voor achter gemonteerde werktuigen en voor-achtercombinaties, is de formule:

$$If,min = \frac{[Ir \times (c + d)] - (Tf \times b) + (0,2 \times Te \times b)}{a + b}$$

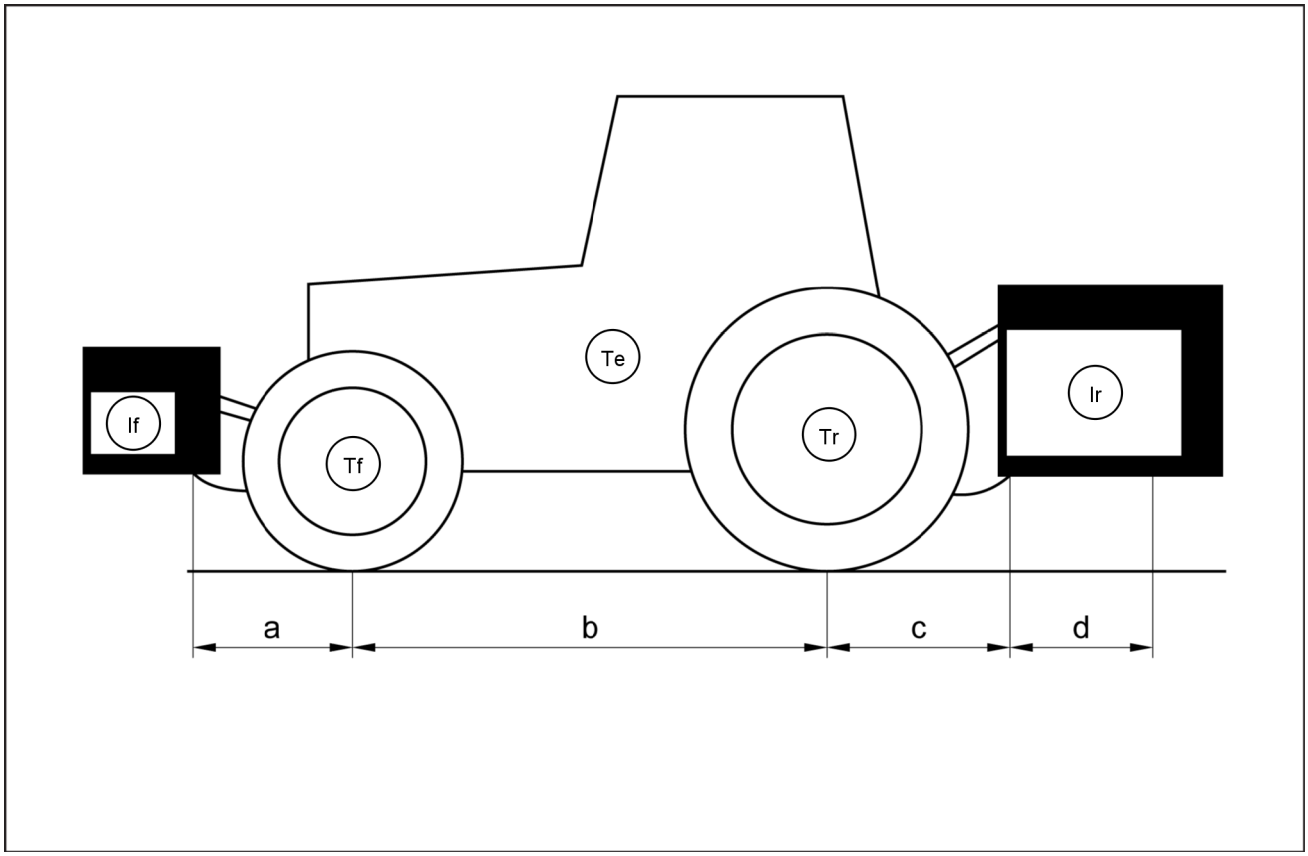

ZEIL18HT00277FA 1

Voorbeeld van referenties met betrekking tot stabiliteit van de combinatietractor-werktuig

Lijst met tekenen

Te [kg]	Het eigen gewicht van de tractor.
Tf [kg]	Vooras-belasting met lege tractor.
Tr [kg]	Achteras-belasting met lege tractor.
Ir [kg]	Totaal gewicht van aan de achterzijde gemonteerd werktuig/achterballast.
If [kg]	Totaal gewicht van aan de voorzijde gemonteerd werktuig/voorballast.
a [m]	Afstand tussen het zwaartepunt van het voorgemonteerde werktuig/voorballast en het midden van de vooras.
b [m]	De wielafstand van de tractor.
c [m]	Afstand tussen het midden van de achteras en het midden van de kogels van de koppelingsarm.
d [m]	Afstand tussen het midden van de kogels van de koppelingsarm en het zwaartepunt van het achtergemonteerde werktuig/achterballast.

Ecologie en het milieu

Kwaliteit van bodem, lucht en water is van belang voor alle sectoren en voor het leven in het algemeen. In die gevallen waarin wetgeving nog niet bepaalt hoe sommige substanties die nodig zijn voor geavanceerde technologie, moeten worden behandeld, moet u zich door uw gezond verstand laten leiden bij het afvoeren van chemische en petrochemische producten.

Zorg ervoor dat u bekend bent met de betreffende wetgeving die voor uw land van kracht is, en dat u deze begrijpt. Indien er geen sprake is van wetgeving dient bij de leveranciers van oliën, filters, accu's, brandstoffen, antivries, reinigingsmiddelen enz. u informatie te vragen over het effect van deze producten op mens en natuur en over het veilig opslaan, gebruiken en afvoeren van deze stoffen. Uw KONGSKILDE-dealer kan ook hulp bieden.

Nuttige tips

- Vul tanks liever niet met behulp van jerrycans of vulsystemen met onvoldoende druk. Zulke vulsystemen kunnen leiden tot morsen op grote schaal.
- Vermijd in het algemeen huidcontact met alle brandstoffen, oliën, zuren, oplosmiddelen, enz. De meeste van zulke producten bevatten substanties die schadelijk kunnen zijn voor uw gezondheid.
- Moderne oliën bevatten additieven. Verstook geen verontreinigde brandstoffen en/of afgewerkte olie in gewone verwarmingssystemen.
- Vermijd morsen bij het aftappen van vloeistoffen zoals gebruikte motorkoelvloeistof, motor-, versnellingsbak- en hydraulische olie, remvloeistof, etc. Vermeng afgetapte remvloeistof of brandstof niet met smeermiddelen. Sla alle afgetapte vloeistoffen veilig op totdat ze op de juiste manier afgevoerd kunnen worden in overeenstemming met de plaatselijke regelgeving en de beschikbare voorzieningen.
- Zorg ervoor dat er geen koelvloeistofmengsels in de bodem terechtkomen. Vang koelvloeistofmengsels naar behoren op en voer ze op de juiste wijze af.
- Open het aircosysteem niet zelf. Het bevat gassen die niet mogen vrijkomen in de atmosfeer. Uw KONGSKILDE-dealer of aircospecialist heeft speciale apparatuur hiervoor en kan het systeem op de juiste wijze hervullen.
- Repareer lekken of storingen in het koelsysteem van de motor of het hydraulisch systeem direct.
- Verhoog nooit de druk in een circuit dat onder druk staat, aangezien dit kan ertoe leiden dat componenten defect raken.

Recycling van accu's

Accu's en elektrische accumulatoren bevatten verschillende stoffen die een schadelijk effect op het milieu kunnen hebben wanneer de accu's na gebruik niet op juiste wijze worden gerecycled. Onjuiste verwijdering van accu's kan leiden tot verontreiniging van bodem, grondwater en waterstromen. KONGSKILDE beveelt sterk aan alle gebruikte accu's en batterijen terug te brengen naar een KONGSKILDE-dealer, die de gebruikte accu's of batterijen afvoert of op de juiste wijze recyclet. In bepaalde landen is dit wettelijk verplicht.

NHIL14GEN0038AA 1

Verplichte recycling van accu's

OPMERKING: *De volgende eisen zijn verplicht in Brazilië.*

Accu's bevatten loodplaten en een zwavelzuuroplossing. Omdat accu's zware metalen bevatten zoals lood, schrijft het CONAMA-besluit 401/2008 voor dat u alle gebruikte accu's retourneert aan het accuverkooppunt wanneer u accu's vervangt. Verwijder de accu's niet met uw huishoudelijk afval.

Verkooppunten zijn verplicht om:

- Uw gebruikte accu's terug te nemen
- De geretourneerde accu's op een geschikte plaats op te slaan
- De geretourneerde accu's naar de accufabrikant te sturen voor hergebruik

Veiligheidsstickers

De volgende veiligheidsborden zijn aangebracht op uw werktuig voor de persoonlijke veiligheid van uzelf en de mensen met wie u samenwerkt.

Loop om de machine heen en let op de inhoud en plaats van alle waarschuwingen voordat u met het werktuig gaat werken. Lees alle op het voertuig aangebrachte veiligheidsborden en volg de instructies op.

Houd alle veiligheidsborden schoon en leesbaar. Reinig de veiligheidsborden met een zachte doek, water en een mild reinigingsmiddel.

LET OP: *Gebruik geen oplosmiddelen, benzine of andere agressieve chemische producten. Verdunners, benzine en andere bijtende chemische middelen kunnen de veiligheidsborden beschadigen of verwijderen.*

Alle veiligheidsborden die beschadigd, overgeschilderd, onleesbaar zijn of ontbreken moeten worden vervangen. Als er een veiligheidsbord op een onderdeel zit dat u of uw dealer vervangt, moet u ervoor zorgen dat u of uw dealer de veiligheidsbord op het nieuwe onderdeel aanbrengt. Neem contact op met uw dealer voor vervanging van de veiligheidsborden.

Veiligheidsborden met het symbool "Lees de gebruikershandleiding" verwijzen u naar de gebruikershandleiding voor meer informatie over onderhoud, afstelling of procedures voor bepaalde delen van de machine. Wanneer een veiligheidsbord dit symbool toont, moet u de betreffende pagina van de gebruikershandleiding raadplegen.

Veiligheidsborden met het symbool "Lees de servicehandleiding" verwijzen u naar de servicehandleiding. Neem contact op met uw dealer als u niet zeker weet of u bepaalde onderhoudswerkzaamheden wel kunt uitvoeren.

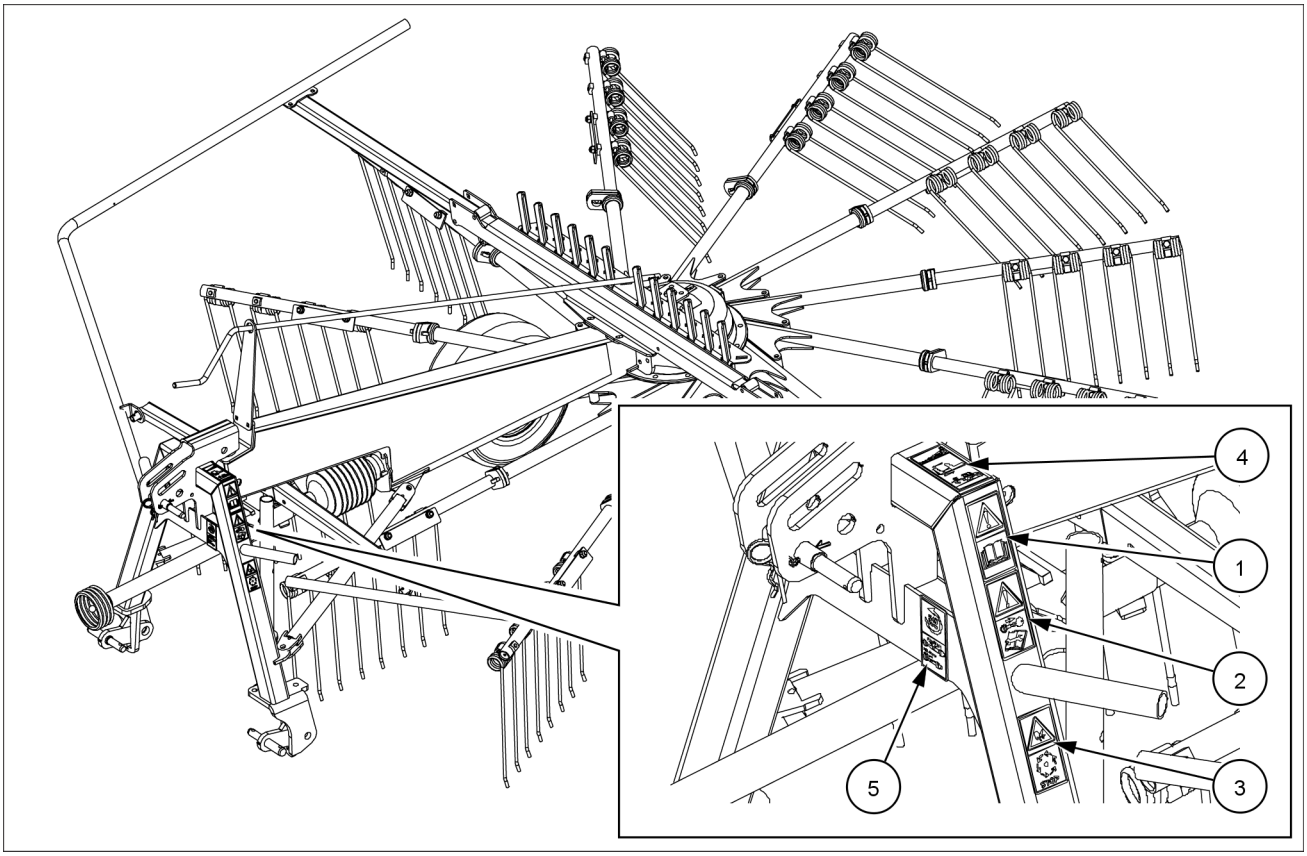

ZEIL18HT00272FA 1

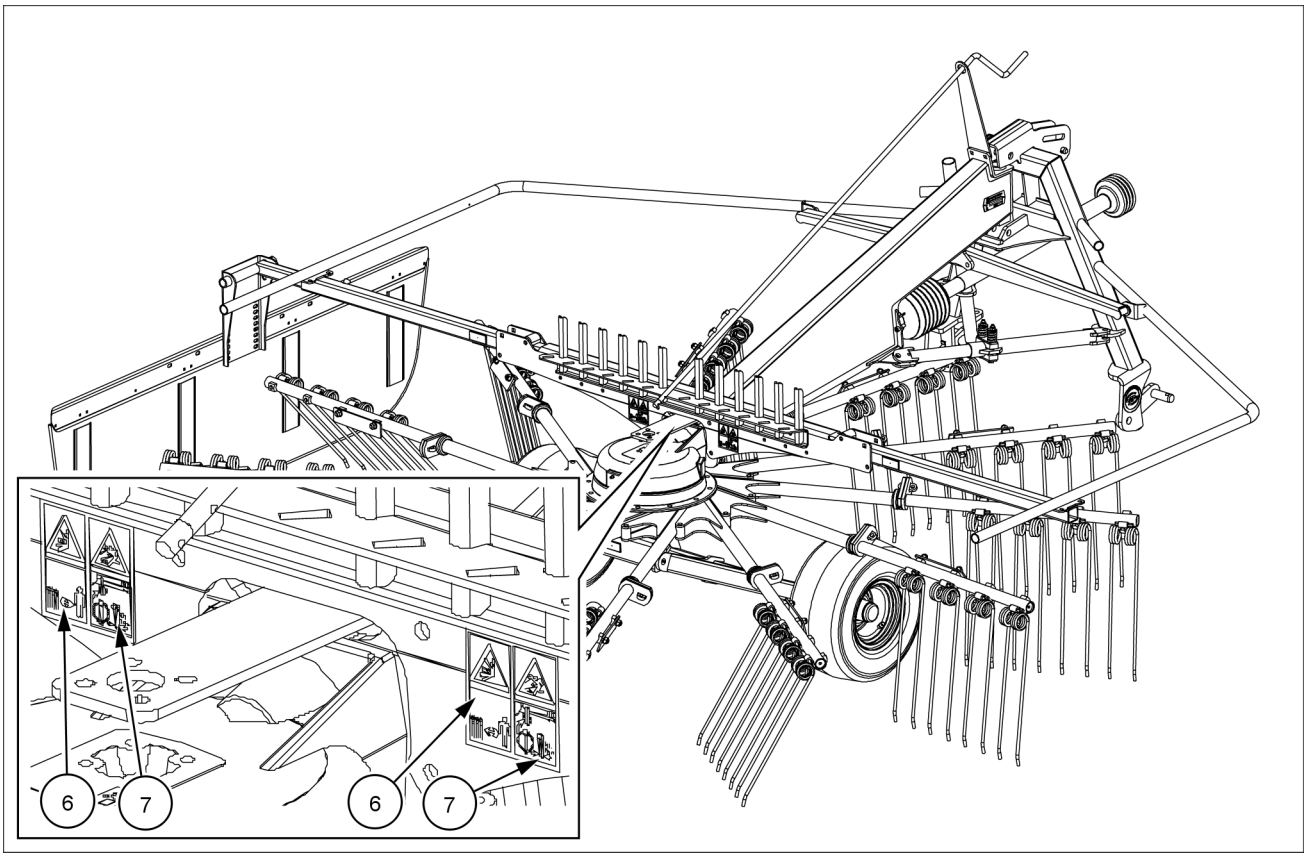

ZEIL18HT00273FA 2

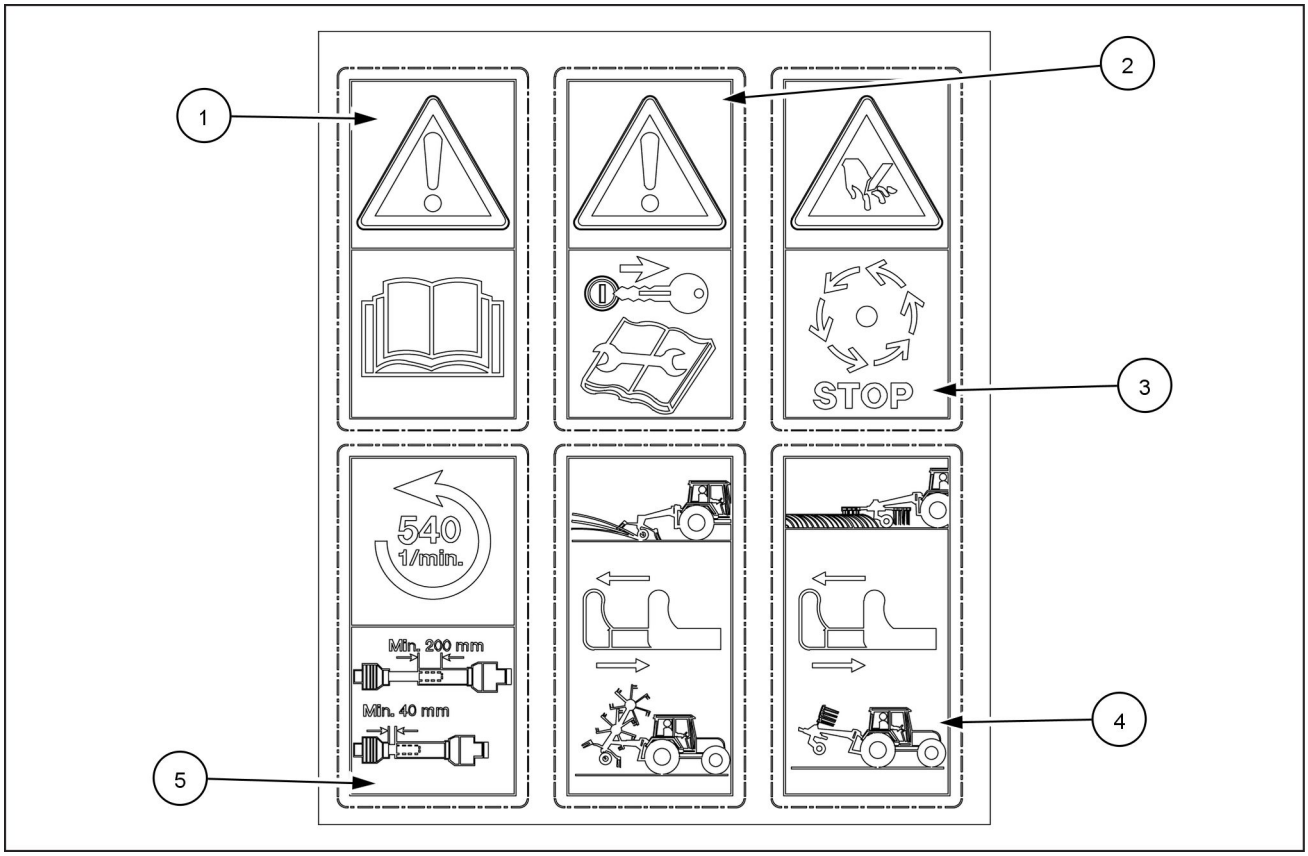

81PR80-0859 3

Onderdeelnummer: 81PR80-0859

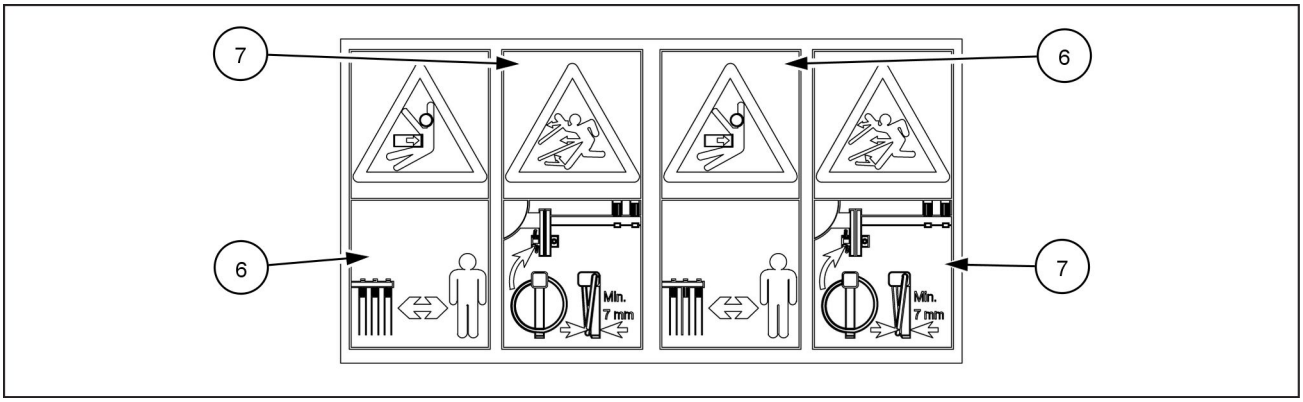

810699920 4

Onderdeelnummer: 810699920

Veiligheidsbord (1)

Lees de gebruikershandleiding en de veiligheidsinstructies. Lees de gebruikershandleiding voor het bedienen van het werktuig en om onnodige ongelukken en schade aan het werktuig te voorkomen.

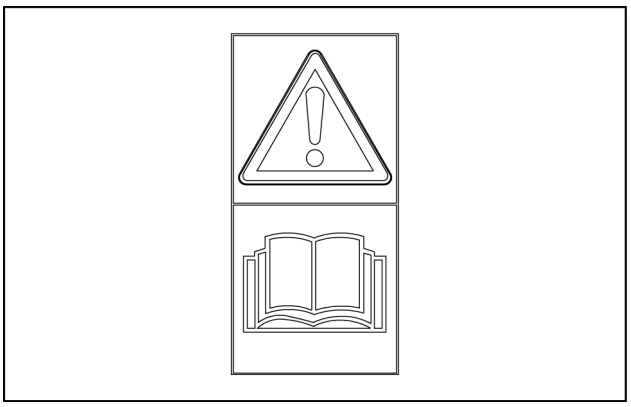

81PR80-0859_5 5

⚠ WAARSCHUWING

HET VERKEERD BEDIENEN VAN DEZE MACHINE KAN DE DOOD OF ERNSTIG LETSEL TOT GEVOLG HEBBEN.
ZORG ERVOOR DAT ALLE BESTUURDERS:
- instructies hebben ontvangen over het veilige en juiste gebruik van deze machine;
- de gebruikershandleiding voor deze machine hebben gelezen en begrijpen;
- ALLE veiligheidsstickers op de machine hebben gelezen en begrijpen.
Als u zich hier niet aan houdt, kan dit leiden tot ernstig of dodelijk letsel.

W0188A

Deel van onderdeelnummer: 81PR80-0859

Veiligheidsbord (2)

Breng de motor van de tractor altijd tot stilstand voordat u het werktuig afstelt, onderhoudt, repareert of smeert. Vergeet ook niet om de contactsleutel te verwijderen. Zorg dat niemand de motor start voordat u klaar bent.

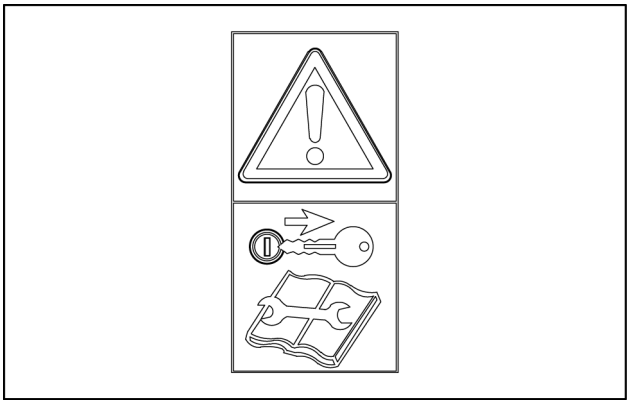

81PR80-0859_2 6

Deel van onderdeelnummer: 81PR80-0859

⚠ WAARSCHUWING

Voorkom letsel! Voer altijd de volgende handelingen uit voordat u smeer-, onderhouds- of servicewerkzaamheden uitvoert aan de machine.
1. Schakel alle aandrijvingen uit.
2. Schakel de parkeerrem in.
3. Laat alle voorzetstukken neer op de grond of hef ze en schakel alle veiligheidsvergrendelingen in.
4. Schakel de motor uit.
5. Neem de sleutel uit het contact.
6. Schakel de hoofdschakelaar uit, indien aanwezig.
7. Wacht tot de machine volledig tot stilstand is gekomen.
Als u zich hier niet aan houdt, kan dit leiden tot ernstig of dodelijk letsel.

W0047A

Veiligheidsbord (3)

Bewegende delen zijn gevaarlijk en wanneer deze in contact komen met uw lichaam kunnen delen uw lichaam erin bekneld raken.
Dit gevaar kan ernstige letsels aan het hele lichaam veroorzaken, met dodelijke gevolgen.
Om de gevaren te vermijden, dient u te wachten tot alle bewegende delen tot stilstand zijn gekomen voordat u ze aanraakt.

⚠ WAARSCHUWING

Beknellingsgevaar!
Wacht tot alle bewegingen zijn gestopt voordat u onderhouds- of afstellingswerkzaamheden aan de machine of uitrusting uitvoert.
Als u zich hier niet aan houdt, kan dit leiden tot ernstig of dodelijk letsel.

W1420A

Deel van onderdeelnummer: 81PR80-0859

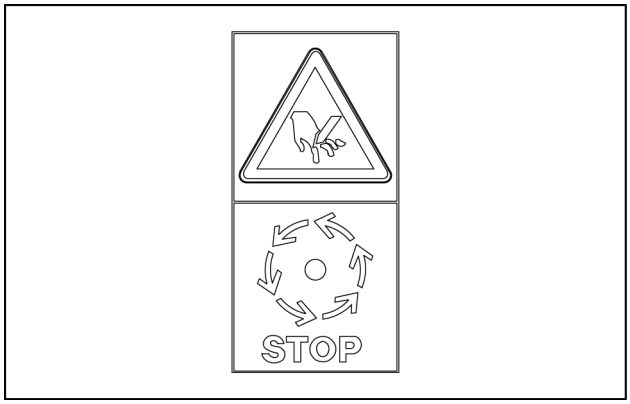

81PR80-0859_1 7

Veiligheidsbord (4)

Trek de veiligheidsbout eruit als u op het veld werkt. Duw de veiligheidsbout in voor het transport.

Deel van onderdeelnummer: 81PR80-0859

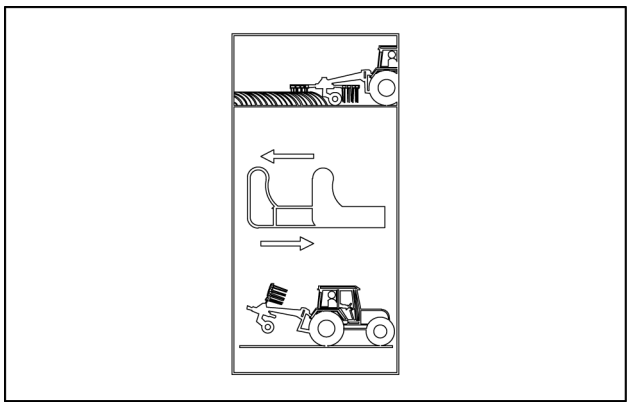

81PR80-0859_3 8

Veiligheidsbord (5)

Dit symbool signaleert het maximum aantal toeren per minuut (tpm) (**540 RPM**) en de draairichting van de aftakas. Referentie voor de minimum overlapping op de profielbuizen en de minimumafstand die vereist is om het laagste punt van de as niet te laten aanlopen.

Deel van onderdeelnummer: 81PR80-0859

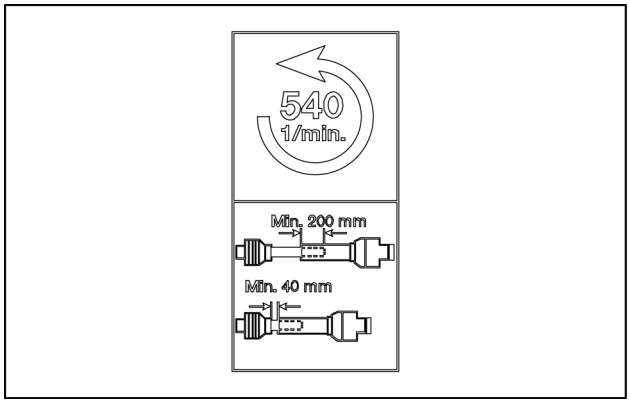

81PR80-0859_4 9

Veiligheidsbord (6)

Blijf op veilige afstand van de draaiende onderdelen van het werktuig.

Deel van onderdeelnummer: 810699920

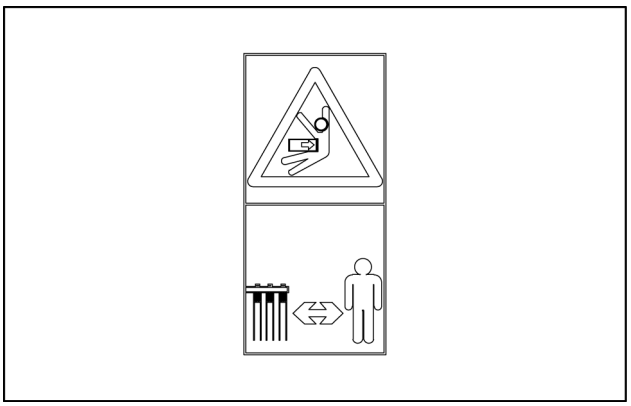

810699920_6 10

Veiligheidsbord (7)

Controleer de veiligheidspennen op slijtage. Als ze minder dik zijn dan **7 mm** (**0.28 in**) vervangt u de veiligheidspennen meteen.

Deel van onderdeelnummer: 810699920

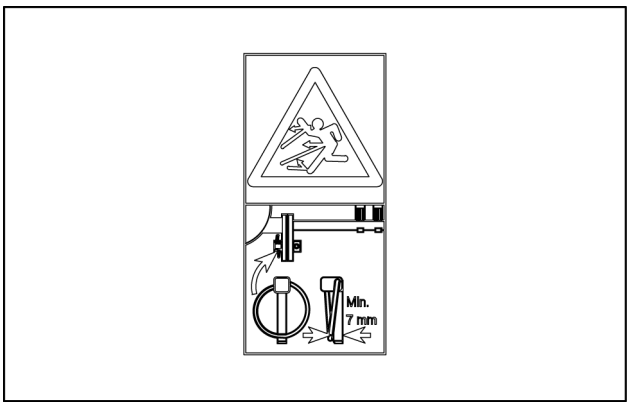

810699920_7 11

3 - BEDIENINGSELEMENTEN EN INSTRUMENTEN

Informatie

Werkingsprincipes

Zie het hoofdstuk "Bedieningselementen en Instrumenten" in de gebruikershandleiding van uw voertuig voor alle informatie met betrekking tot de bedieningselementen en de positie van de controle-inrichtingen voor het gebruik van uw werktuig.

4 - BEDIENINGSINSTRUCTIES

De machine inbedrijfstellen

Voorbereiding op werkzaamheden

LET OP: *Alleen bevoegd en terzake deskundig personeel kan het werktuig monteren.*

LET OP: *Het noodzakelijke gereedschap en afstelgereedschap moet beschikbaar zijn.*

LET OP: *Een verkeerd geassembleerd werktuig is zeer gevaarlijk. Controleer voordat u het werktuig uittest eerst of het op de goede manier is geassembleerd.*

LET OP: *Zorg dat er zich geen gereedschap in de buurt van het werktuig bevindt.*
Zorg dat er zich geen personen in de werkradius bevinden.

OPMERKING: *Voer na de montage van het werktuig een volledige functionele test uit.*

OPMERKING: *Draai alle schroefverbindingen om de* ***5 h*** *van gebruik vast.*

Het werktuig wordt in onderdelen en op een pallet aangeleverd. Voor de verzending op een groot pallet worden de wielassen en sommige armen soms gedemonteerd.
Losse onderdelen zoals een zak met kleine onderdelen (schroeven) en de aftakas zijn op de pallet of op het werktuig bevestigd om ruimte te besparen.

Machine starten

Koppeling aan de tractor

⚠ WAARSCHUWING

Gevaar van verbrijzeling!
Wees voorzichtig bij het aansluiten en loskoppelen van de machines. Sta nooit tussen de tractor en het werktuig bij het aansluiten van de hefarmen.
Als u zich hier niet aan houdt, kan dit leiden tot ernstig of dodelijk letsel.

W1545A

⚠ WAARSCHUWING

Gevaar van verbrijzeling!
Sta niet tussen het werktuig en een rijdende tractor en plaats geen lichaamsdelen ertussen. Stop de tractormotor en schakel de parkeerrem in voordat u kabels en slangen aansluit.
Als u zich hier niet aan houdt, kan dit leiden tot ernstig of dodelijk letsel.

W1544A

⚠ WAARSCHUWING

Aankoppelingsgevaar!
Houd altijd het gebied tussen de tractor en het werktuig vrij van personen wanneer de tractor of de driepuntshefinrichting in beweging is. Vergrendel de tractortransmissie in de parkeerstand en schakel de parkeerrem(men) in voordat het aan- of loskoppelen wordt voltooid.
Als u zich hier niet aan houdt, kan dit leiden tot ernstig of dodelijk letsel.

W1540A

Driepuntsophanging op de tractor

Koppel de R+ 420 en R+ 460 rotorharken aan de driepuntsophanging van de tractor.

Scharnierpennen:

- Categorie I: binnenkant
- Categorie II: buitenkant

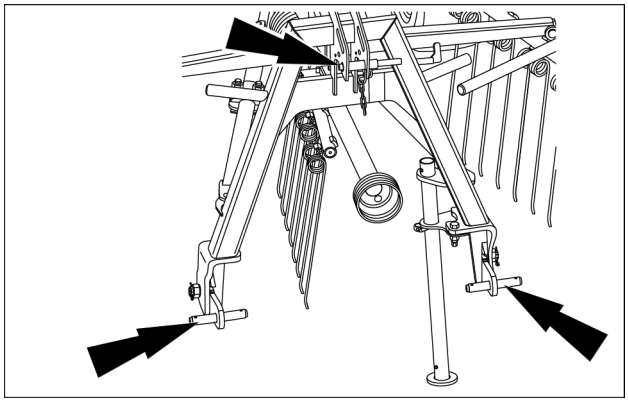

ZEIL17HT00206AA 1

Laat de draaiarm op de tractor zo klein mogelijke zijwaartse bewegingen maken om te voorkomen dat het werktuig schommelt tijdens de werkzaamheden en het transport. U moet de draagarmen vastzetten met kettingen of een andere vergrendeling. Stel de draagarmen van de tractor zo af dat ze aan beide kanten even hoog boven de grond staan.

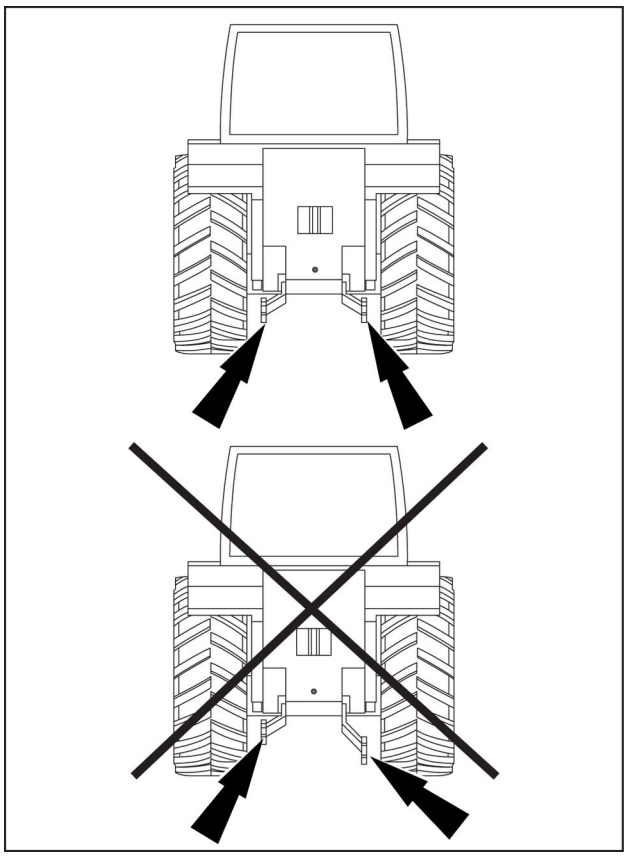

ZEIL18HT00270BA 2

Koppelen van de rotorhark aan de tractor

LET OP: *Ga nooit tussen de tractor en het werktuig staan terwijl dit aan de tractor wordt gekoppeld.*

OPMERKING: *De instructies zijn gebaseerd op een volledig gemonteerd werktuig in de vergrendelde transportstand, met de steun neergeklapt.*

1. Rijd de tractor achteruit naar het werktuig en koppel de kogels op de pinnen op de ophanging van het werktuig met de draagarmen van de trekker en zet vast.
2. Klap de topstang op de tractor in en koppel hem aan de bovenste kogel op de ophanging van de tractor en maak deze veilig vast.

LET OP: *Borg de bout van de topstang met behulp van een haarspeldveer. De ketting van de haarspeldveer moet vrij hangen.*

LET OP: *Borg de kogels van de hefarmen met behulp van een borgpen (**12 mm** (**0.47 in**)).*

3. Zet het werktuig met de draagarmen naar boven totdat de steun **(1)** niet meer op de grond staat.
4. Verwijder de haarspeldveer **(2)** onder de onderste stuurplaat van de steun en duw de steun **(1)** omhoog.
5. Plaats de haarspeldveerborgveer **(3)** in het onderste gat van de steun **(1)** boven de onderste stuurplaat.
6. Trek aan en draai de transportbeveiligingsbout **(2)** om de splitpen te verwijderen. Duw de transportbeveiligingsbout **(2)** tot aan het einde van de geleiding. De veer ondersteunt de handeling en voorkomt dat de transportbeveiligingsbout **(2)** terugschuift. Zorg ervoor dat de transportbeveiligingsbout **(2)** is ingeschoven, in de juiste positie.

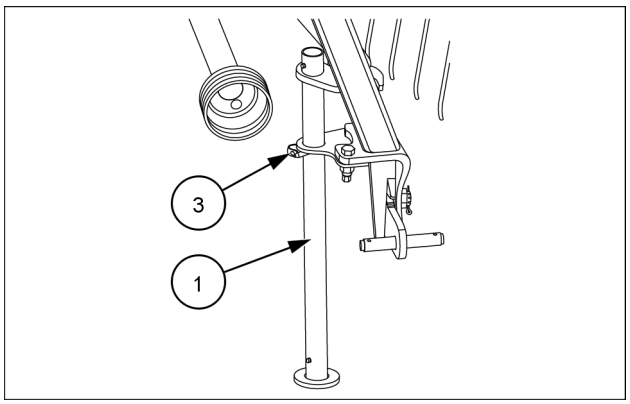

ZEIL17HT00207AA 3

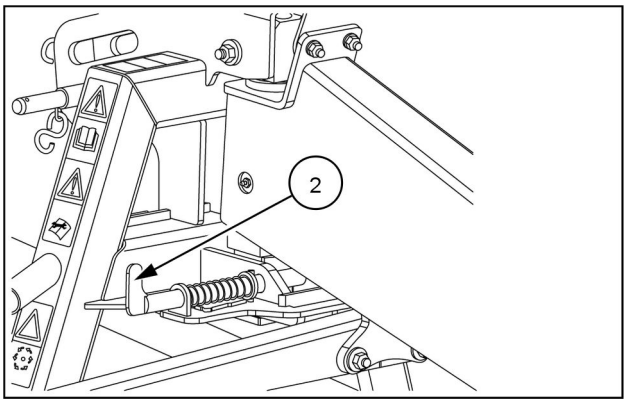

ZEIL17HT00208AA 4

Asverbinding aftakas

LET OP: *Voor het installeren en verwijderen van de aftakas moet de motor uitgeschakeld zijn.*

LET OP: *Gebruik uitsluitend de bijgeleverde of door de fabrikant goedgekeurde aftakas.*

Pas de lengte van de aftakas op de tractor aan voordat u de volgende stappen uitvoert. Als u het werktuig met verschillende tractoren gebruikt, dient u te controleren van de aftakas de juiste lengte heeft.

LET OP: *Zowel aan de zijde van de tractor als aan de zijde van het werktuig moeten de afschermingen intact zijn.*

1. Maak de aftakas los van de steunketting **(1)**.
2. Duw de aftakas op de tractoraftakas totdat de koppelingskogels inschakelen.
3. De beveiligingsketting **(2)** borgt de afscherming van de aftakassen aan tractorzijde. Aan de werktuigzijde bevindt zich een afscherming, die het geheel volledig afdekt. De klem borgt de afscherming die het geheel volledig afdekt.

Steunketting **(1)** voor aftakas, veiligheidsketting **(2)** aan tractorzijde en haarspeldveer **(3)** voor bovenste koppelingsbout.

LET OP: *De ketting borgt de afscherming van de aftakas.*

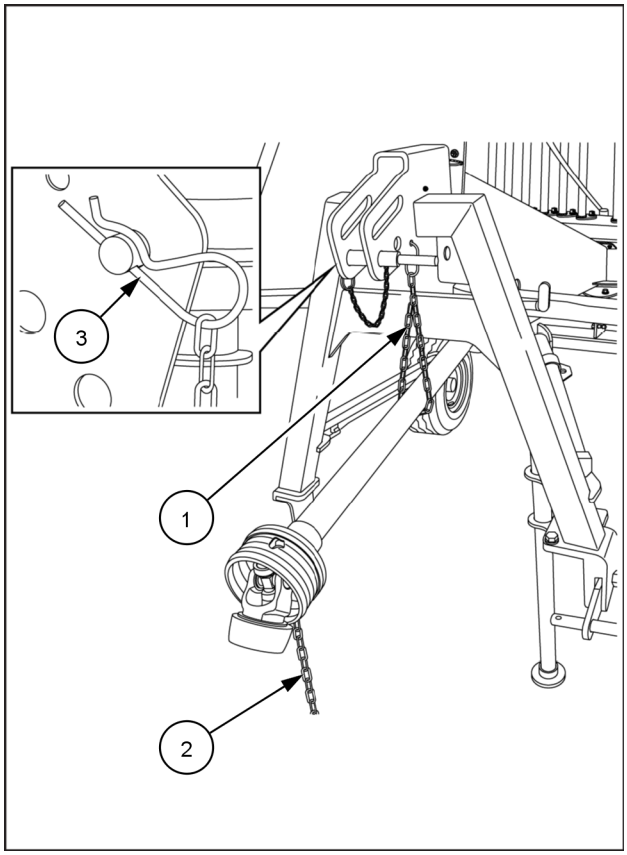

ZEIL18HT00278BA 5

Functionele test

Als het werktuig klaar is, test dan eerst alle functies.

1. Klap het werktuig in en uit.
2. Controleer of het werktuig correct werkt.
3. Haal de schroeven opnieuw aan na **5 h** draaiuren.

Aftakas – inkorten

Lengte van aftakas

OPMERKING: *Kort de nieuwe aftakas niet in totdat u zeker weet dat dit noodzakelijk is. Van fabriekswege is de afstand tussen de aftakas en de invoeraansluiting (PIC) standaard bij de meeste tractormerken.*

Controleer de lengte van de aftakas voor iedere tractor voor elk gebruik.

Als het toch noodzakelijk is om de aftakas in te korten, moeten de profielbuizen van de aftakas volledig voldoen aan de volgende overlapmaatregelen.

- De schuivende leidingen moeten een zo groot mogelijke overlap hebben. De minimale overlap **(b)** is **200 mm** (**7.87 in**) bij normaal gebruik (Top Safe verlengstangen in de normale stand).
- De vrije aftakaslengte **(a)** moet minimaal **40 mm** (**1.6 in**) bedragen om te voorkomen dat de as de bodem raakt.

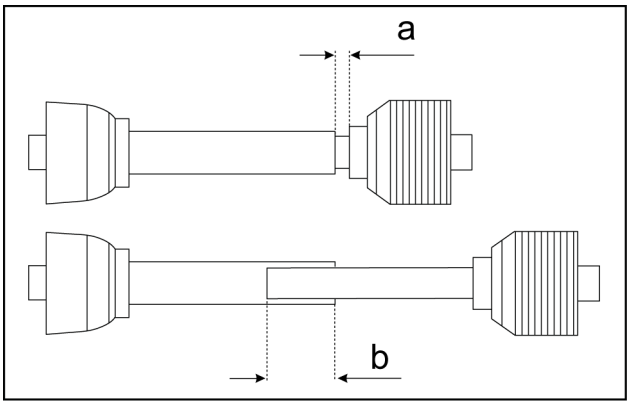

NHIL12HT00307AA 1

De vereiste aslengte bepalen

Als u de aftakas moet inkorten, moet de lengte zodanig worden gekozen dat de telescopische delen tijdens het gebruik nooit volledig sluiten of de bodem raken. De lengte van de aftakas mag nooit kleiner zijn dan de minimumafstand tussen de gewrichten.

1. Koppel het werktuig aan de tractor zonder de aftakas.
2. Stel de hefinrichting zodanig af dat de aftakas evenwijdig loopt met de grond.
3. Zet de tractor stil en schakel de parkeerrem in.
4. Stel vast of de aftakas in deze positie de bodem bereikt. Indien de aftakas in deze positie met de onderste aanslag in aanraking komt, of wanneer de vrije lengte ervan minder is dan **40 mm** (**1.6 in**), gaat u over tot het verkorten van de aftakas volgens de beschreven procedure.

De aftakas korter maken

Ga als volgt te werk om de aftakas in te korten.

1. Maak de helften van de aftakas vast aan de aftakas op de trekker en de PIC (op het werktuig). De aftakashelften moet op hetzelfde horizontale niveau zitten, tegenover elkaar, op de kortste afstand van het tractor.
2. Zorg voor een minimale overlap van **200 mm** (**7.87 in**).
3. Controleer of de aftakas de bodem niet raakt aan een uiteinde. Houd de asuiteinden evenwijdig aan elkaar en markeer de minimale afstand van **40 mm** (**1.6 in**). Snij net voldoende van de aftakas af om deze minimale vrije aslengte te bereiken. Hierdoor blijft de aftakasoverlap zo groot mogelijk.
4. Kort alle vier buizen op dezelfde manier in.
5. Rond de uiteinden van de profielleidingen af en verwijder zorgvuldig de bramen.
6. Verwijder de metaalspanen.

LET OP: *Om teveel wrijving te voorkomen, moet u de buis zorgvuldig smeren voordat u deze weer in elkaar zet. Gebruik* ***NLGI 2****.*

OPMERKING: *Indien u de aftakas verkort, dient u de minimale overlap en afstand opnieuw te controleren wanneer u het werktuig op een andere tractor gebruikt.*

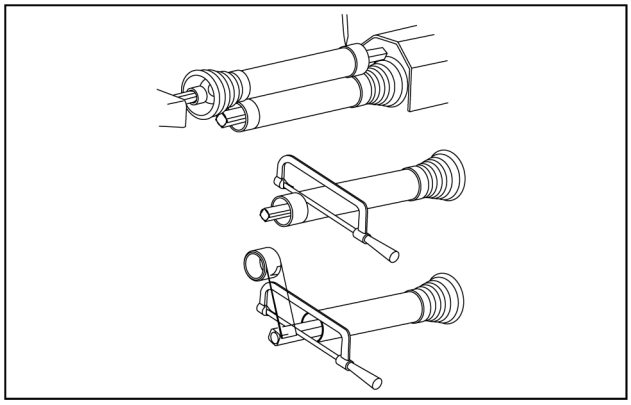

ZEIL18HT00013AA 2

5 - TRANSPORTWERKZAAMHEDEN

Wegtransport

Transport op de openbare weg

Aansluiting van verlichting (optioneel)

Het verlichtingssysteem is uitgerust met een 7-polige stekker op de verlichtingskabel. Sluit deze stekker aan op de contactdoos aan de achterzijde van de tractor.

LET OP: *Controleer de werking van het verlichtingssysteem na het aansluiten. Vuil en vocht kunnen contactproblemen of zelfs kortsluiting veroorzaken. Houd de stekkerverbinding schoon en droog.*

Aanbrengen van de signaalborden

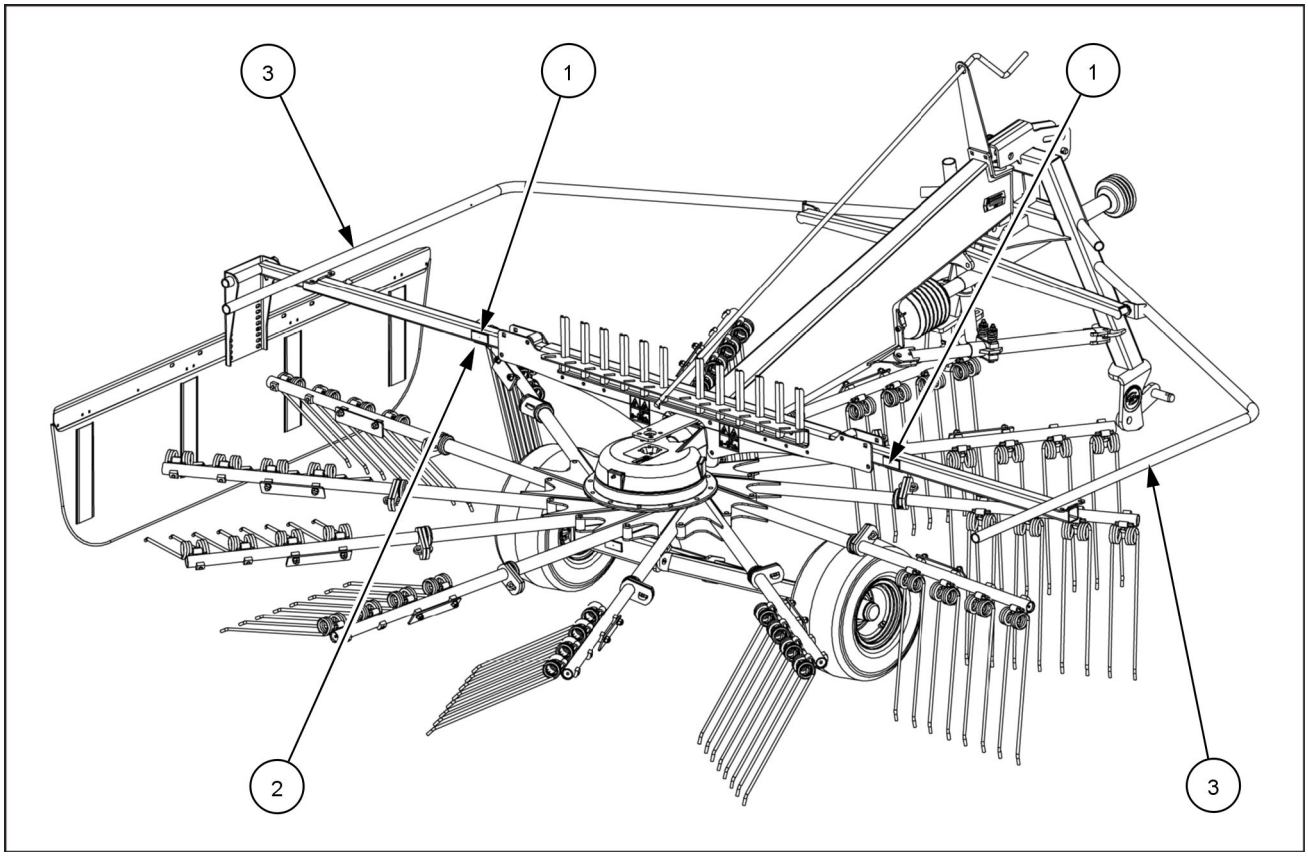

ZEIL18HT00282FA 1

De rode reflector **(1)** moet op de achterzijde van het werktuig worden bevestigd.

De gele reflector **(2)** moet aan de linkerkant van het werktuig zitten als de beveiligingsplaten ingeklapt zijn.

LET OP: *De signaalborden waarschuwen voor gevaar. Houd u altijd aan de veiligheidsaanwijzigen. Zorg dat de signaalborden schoon en leesbaar blijven. Wanneer er signaalborden beschadigd zijn of ontbreken, bestel dan nieuwe bij uw dealer. Breng de nieuwe signaalbordenop de juiste plaats op het werktuig aan.*

Aan de linker- en rechterzijde van het werktuig zijn rood-witte signaalborden **(3)** aangebracht.

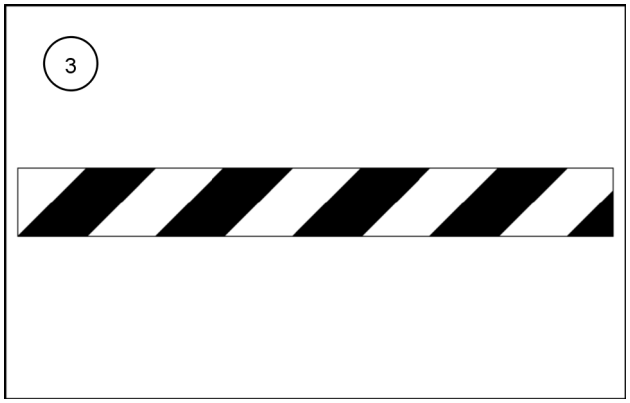

ZEIL18HT00281AA 2

Het rood-witte signaalbord **(4)** wordt niet meegeleverd.

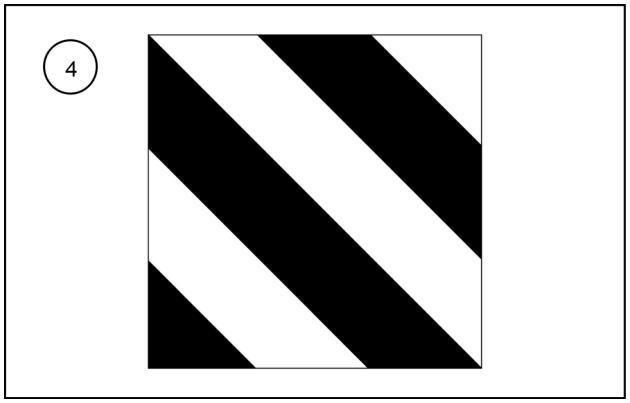

ZEIL18HT00279AA 3

Transport

LET OP: *Tijdens het transport en de werkomstandigheden moet de overlappende buis van de aftakas in de juiste stand zijn geplaatst.*

LET OP: *Voordat u de aftakas aan zet, controleert u of het toerental per minuut (tpm) van de trekkeraftakas samenvalt met het toerental per minuut (tpm) van het werktuig.*

LET OP: *Onthoud dat als u een door de wielen aangedreven aftakas gebruikt, het toerental afhangt van de rijsnelheid en dat de draairichting tijdens het achteruitrijden wijzigt.*

LET OP: *Voordat u de aftakas in beweging zet, controleert u of er niemand in de gevarenzone van het werktuig is.*

Houd u aan de geldende verkeersregels bij transport over de openbare weg. Breng de verlichting en de signaalborden aan.

Duw de transportbeveiligingsbout in de juiste positie.

Klap de rotorafdekplaten in en zet ze vast in de transportstand.

Zorg ervoor dat het zwaddoek verticaal naar beneden is geklapt als u de afdekplaat opklapt.

Pas de rijsnelheid altijd aan de omstandigheden van de weg aan. Rij op slechte wegen extra voorzichtig om te voorkomen dat de krachten in de verbinding tussen de tractor en het werktuig schade veroorzaken.

Ballastgewichten en aangekoppelde werktuigen veranderen het rijgedrag, de besturing en de remcapaciteit van de tractor.

Houd in bochten rekening met de breedte van de tractor en het veranderende massazwaartepunt van het werktuig.

Voorbereiding op wegtransport

De hark omzetten van werkstand naar transportstand

De harkarmen uit elkaar halen

1. Haal de borgpen uit de draaiarm.
2. Verwijder het harkarmstel uit de draaiarm en zet het harkarmenstel op de houder **(1)** boven de rotorversnelling.
3. Zet het harkarmenstel vast met de splitpen zodat het stel er niet uit kan vallen.

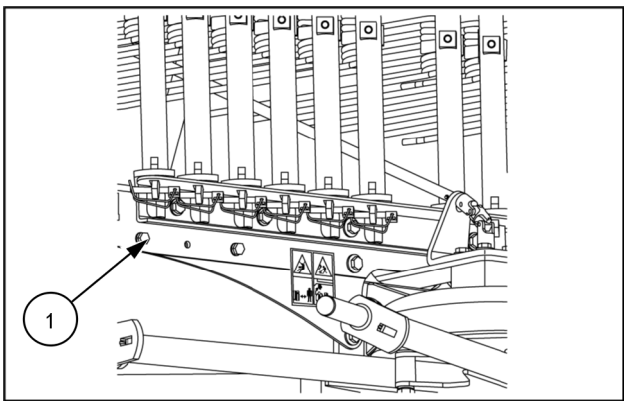

ZEIL17HT00217AA 1

De afscherming in de transportstand zetten

LET OP: *Controleer of zich geen personen binnen het klapbereik bevinden.*

1. Verwijder de haarspeldveer **(2)**.
2. Klap de afscherming in de verticale stand.
3. Plaats de haarspeldveer **(2)** in hetzelfde gat.
4. Zorg er altijd voor dat de haarspeldveer **(2)** ook door de lasplaat van de draagbuis **(3)** zit, zodat de afscherming geblokkeerd is.
5. De R+ 420 en R+ 460 zijn uitgerust met een vergrendelingspal **(4)** voor de rotor.

LET OP: *Klap de afschermingshouder ongeveer **100°** inen draai de rotor zo dat het uiteinde van de draaiarm in de borgklauw **(4)** valt. Zwenk de afscherming naar achter zodat de haarspeldveer **(2)** in de lasplaat van de draagbuis **(3)** valt.*

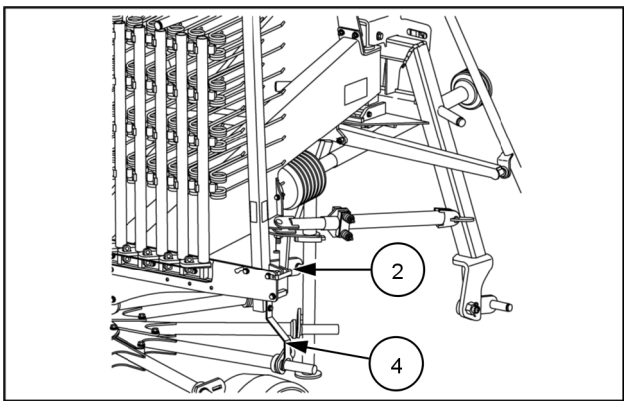

ZEIL17HT00218AA 2

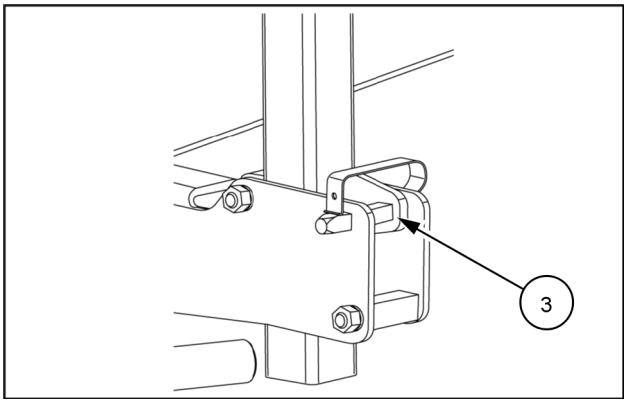

ZEIL17HT00219AA 3

OPMERKING: *De R+ 460 is uitgerust met een ontlastveer. De ontlastingsveer helpt bij het optillen van de afscherming en het zwaddoek.*

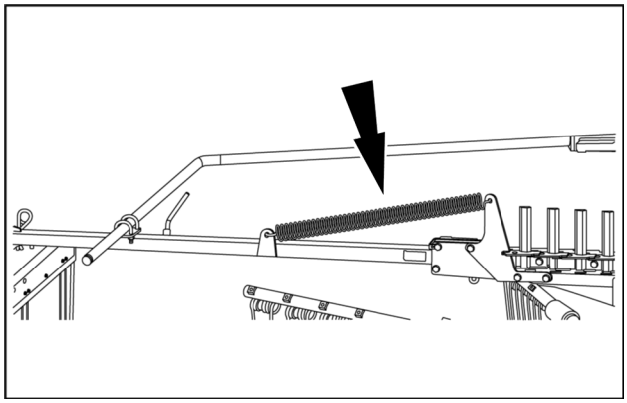

ZEIL17HT00220AA 4

Het zwaddoek in de transportstand zetten

1. Draai de schroef **(1)** los.
2. Duw het zwaddoek **(3)** naar het uiteinde van de steunbuis van de afscherming.
3. Draai de schroef **(1)** vast.
4. Verwijder de haarspeldveer **(2)**.
5. Duw het zwaddoek **(3)** naar voor en klap het **(3)** verticaal naar onder.
6. Duw het zwaddoek **(3)** naar achter totdat het zwaddoek **(3)** vastzit met de pen in de schuine opening.
7. Breng de haarspeldveer **(2)** aan.

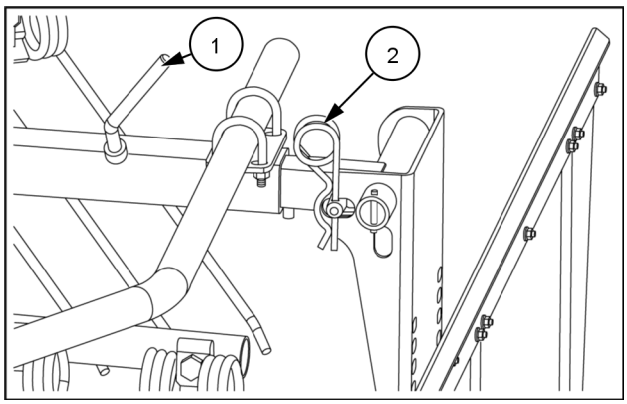

ZEIL17HT00221AA 5

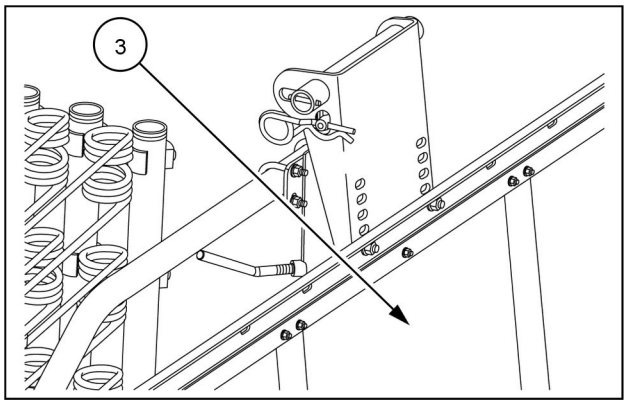

ZEIL17HT00222AA 6

Activeren van de transportbeveiligingsbout

1. Til het werktuig op met de draaiarmen totdat het wielassenstel boven de grond staat.
2. Trek kort aan de transportbeveiligingsbout **(4)**. Draai de transportbeveiligingsbout **(4)** om de splitpen **(5)** te verwijderen.
3. Duw de transportbeveiligingsbout **(4)** zo ver naar binnen dat de splitpen **(5)** het einde van de geleiding bereikt. De veer ondersteunt de handeling en voorkomt dat de transportbeveiligingsbout **(4)** terugschuift.
4. Het werktuig is gereed voor transport.

LET OP: *Wanneer het werktuig op de tractor is gemonteerd, moet hij veilig kunnen worden vervoerd, moet de tractor goed bestuurbaar zijn en over voldoende rem capaciteit beschikken. Volg de instructies van de fabrikant van de tractor en van het werktuig.*

LET OP: *Controleer of het nodig is de gewichtsverdeling aan te passen en het gewicht meer naar de vooras te verplaatsen.*

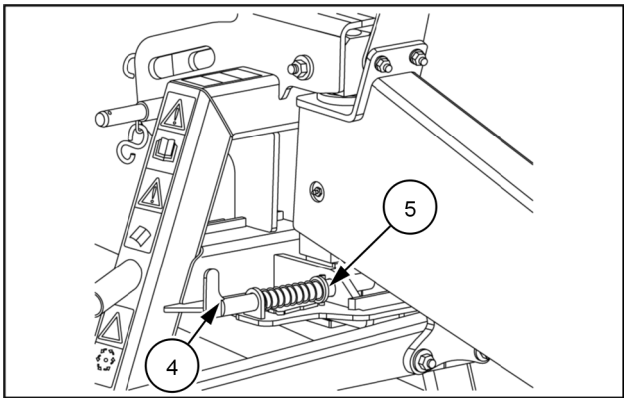

ZEIL17HT00223AA 7

6 - BEDIENING VOOR WERKZAAMHEDEN

Algemene informatie

Speciale instructies

⚠ WAARSCHUWING

Beknellingsgevaar!
Wacht tot alle bewegingen zijn gestopt voordat u onderhouds- of afstellingswerkzaamheden aan de machine of uitrusting uitvoert.
Als u zich hier niet aan houdt, kan dit leiden tot ernstig of dodelijk letsel.

W1420A

⚠ WAARSCHUWING

Gevaar van elektrocutie!
Contact met hoogspanningskabels kan leiden tot ernstige brandwonden of dood door elektrocutie. Zorg voor voldoende speling tussen materieel en hoogspanningskabels.
Als u zich hier niet aan houdt, kan dit leiden tot ernstig of dodelijk letsel.

W0040A

⚠ WAARSCHUWING

Gevaar van verbrijzeling!
Wees voorzichtig bij het aansluiten en loskoppelen van de machines. Sta nooit tussen de tractor en het werktuig bij het aansluiten van de hefarmen.
Als u zich hier niet aan houdt, kan dit leiden tot ernstig of dodelijk letsel.

W1545A

⚠ WAARSCHUWING

Gevaar van verbrijzeling!
Sta niet tussen het werktuig en een rijdende tractor en plaats geen lichaamsdelen ertussen. Stop de tractormotor en schakel de parkeerrem in voordat u kabels en slangen aansluit.
Als u zich hier niet aan houdt, kan dit leiden tot ernstig of dodelijk letsel.

W1544A

⚠ WAARSCHUWING

Aankoppelingsgevaar!
Houd altijd het gebied tussen de tractor en het werktuig vrij van personen wanneer de tractor of de driepuntshefinrichting in beweging is. Vergrendel de tractortransmissie in de parkeerstand en schakel de parkeerrem(men) in voordat het aan- of loskoppelen wordt voltooid.
Als u zich hier niet aan houdt, kan dit leiden tot ernstig of dodelijk letsel.

W1540A

LET OP: *Wees met name voorzichtig bij het aansluiten en losmaken van het werktuig. Ga nooit tussen de trekker en het werktuig staan om de draaiarmen aan te koppelen. Houd alle onbevoegde personen uit de gevarenzone totdat het aansluiten van de elektrische kabels, de hydraulische slangen en de aftakas is voltooid. Wees voorzichtig met verkeerd gebruik van de bedieningselementen van de tractor voordat u de aftakas aansluit en loskoppelt.*

LET OP: *Koppel de aftakas af, zet de motor uit en haal de sleutel uit het sleutelcontact voordat u onderhoud en reparaties en de montage van het werktuig uitvoert. Blokkeer de tractor en het werktuig zodat deze geen bewegingen kunnen maken.*

LET OP: *Het maximum toeren per minuut bedraagt* ***540 RPM****.*

LET OP: *De kabel voor de verlichtingen ligt zodanig dat ongewild trekkerwielen onmogelijk is. Controleer dat de verlichtingen (optioneel) werken.*

LET OP: *Blijf niet staan tussen de tractor en het werktuig of onder de opgetilde rotorarm tijdens het heffen en neerlaten. Er kan letsel optreden.*

LET OP: *Controleer voordat u de aftakas aan zet of er geen mensen in de gevarenzone van het werktuig zijn.*

LET OP: *Controleer altijd of alle afschermingen goed zijn gemonteerd voordat u werk uitvoert of op de openbare weg rijdt.*

LET OP: *De bestuurder mag de tractor tijdens het werk nooit verlaten. Zorg ervoor dat er zich geen personen in de gevarenzone bevinden.*

LET OP: *Als u met de aftakas werkt, zorg er dan voor dat er niemand in de buurt van de draaiende aftakas komt.*

Basisafstelling

Afstellen van de werkdiepte

Draai de spil **(1)** om de werkdiepte van de harktanden aan te passen.

Draai de spil **(1)** rechtsom om de afstand tussen de harktanden en de grond te verkleinen. Draai de spil **(1)** linksom om de afstand tussen de harktanden en de grond te vergroten.

LET OP: *Wanneer de harktanden te laag zijn afgesteld, kan dit verontreiniging van het voeder en beschadiging van de graswortels veroorzaken. Wanneer de harktanden te hoog zijn afgesteld, is een schoon harkresultaat niet mogelijk.*

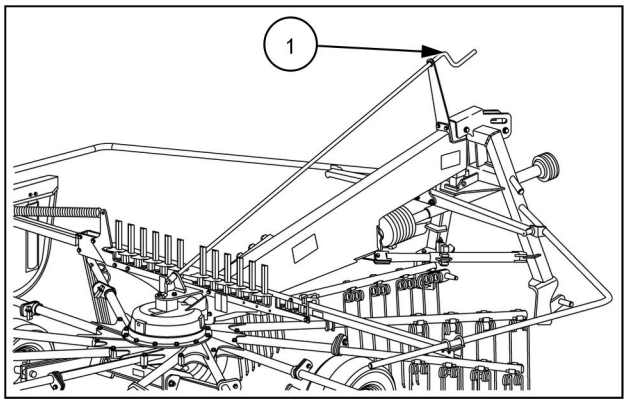

ZEIL17HT00224AA 1

Afstellen van de lengte van de topstang

Pas de lengte van de topstang aan zodat er ongeveer **2 – 4 mm** (**0.08 – 0.16 in**) ruimte is voor het schuifblok op het uiteinde van de geleidingsweg van de ophanging.

LET OP: *De hendel voor de afstelling van de hefarmen moeten in de neutrale positie staan, niet in de zwevende positie.*

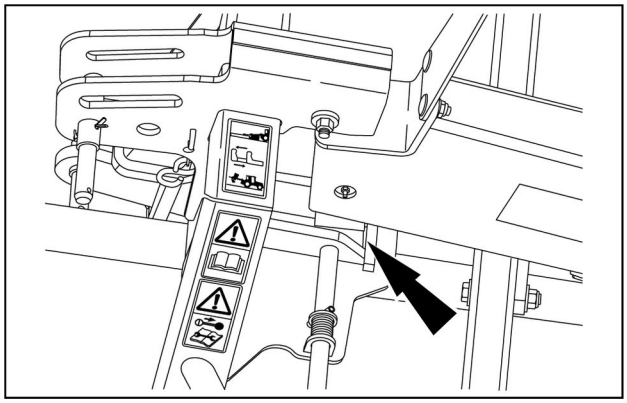

ZEIL17HT00225AA 2

Afstellen van de rotorhelling in de rijrichting

De rotor horizontaal staan (gezien vanaf de zijkant). Pas de hoogte van de hefarmen aan om hoek van de rotor af te stellen.

Bij grote gewashoeveelheden kan het handig zijn om de rotor iets schuin naar voren te zetten. Laat de verbindingsarmen niet zo diep zakken dat ze de gewaswortels beschadigen.

Controleer na het afstellen van de hefarmen de afstelling van de topstang zoals beschreven in 'Afstellen van de lengte van de topstang'.

Afstellen van de rotorhelling met extra steunwiel (optie)

Als rotorhark is uitgerust met een steunwiel (optie) aan de ophanging, stel dan door middel van dit wiel de rotorhoek af.

De rotor horizontaal staan (gezien vanaf de zijkant). Pas de hoogte van de hefarmen aan om hoek van de rotor af te stellen.

Bij grote gewashoeveelheden kan het handig zijn om de rotor iets schuin naar voren te zetten. Laat de verbindingsarmen niet zo diep zakken dat ze de gewaswortels beschadigen.

Controleer na het afstellen van de hefarmen de afstelling van de topstang zoals beschreven in 'Afstellen van de lengte van de topstang'.

De hendel voor het astellen van de hefarmen moet in zwevende stand worden gezet. Het steunwiel zorgt voor behoud van de harkdiepte.

In bergachtige gebieden kan het handig zijn om een topstang met ketting te gebruiken.

LET OP: *Voorzie het werktuig tijdens transport op de openbare weg van de gewone, starre topstang. Niet in het sleufgat.*

Afstellen van de rotorhoek dwars op de rijrichting

De R+ 420 en R+ 460 rotorharken zijn zo ontworpen dat de rotor horizontaal dwars op de rijrichting staat. Dit zorgt voor perfcet harken en een optimale zwadvorm.

Bij zeer grote gewashoeveelheden kan het nodig zijn de rotor aan de zwadbeveiligingszijde wat schuiner naar beneden te zetten.

Verlaag de bandenspannig van de linkerband om de rotor aan de zwadbeveiligingszijde schuiner naar beneden te zetten. De bandenspanning mag niet lager zijn dan **1.2 bar** (**17.4 psi**).

Afstellen van de werkbreedte en zwadbreedte

Door het afstellen van de zwadbeschermingsbeugel kunnen de werkbreedte en de zwadbreedte worden aangepast.

Draai de schroef **(2)** los en duw de zwadbeugel in de gewenste stand. Draai de schroef **(2)** vast.

OPMERKING: *De zwadafscherming kan ook in de hoogte worden versteld.*

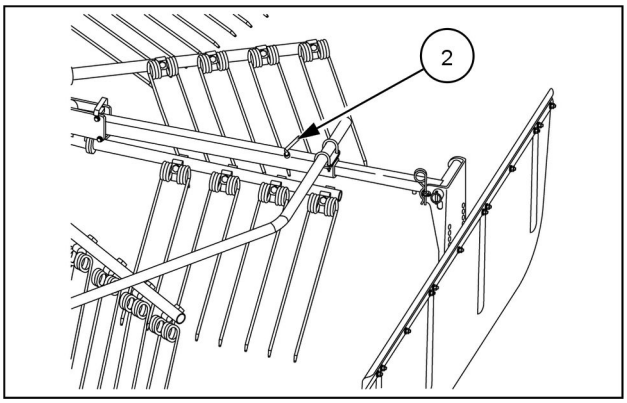

ZEIL17HT00226AA 3

Afstellen van de nokvolger

Door de nokvolger **(3)** af te stellen, wijzigen ook de gewasopraaptijd en de zwadvorm.

De standaard ingestelde lengte **(C)** is **70 mm** (**2.76 in**). In de meeste gevallen zorgt dit voor zeer bevredigende resultalten.

Afhankelijk van het gewas kan het echter nodig zijn om de afstelling te wijzigen. Verplaats de twee moeren naar links of naar rechts om de nokvolger **(3)** af te stellen.

(A) Eerdere opraaptijd

(B) Latere opraaptijd

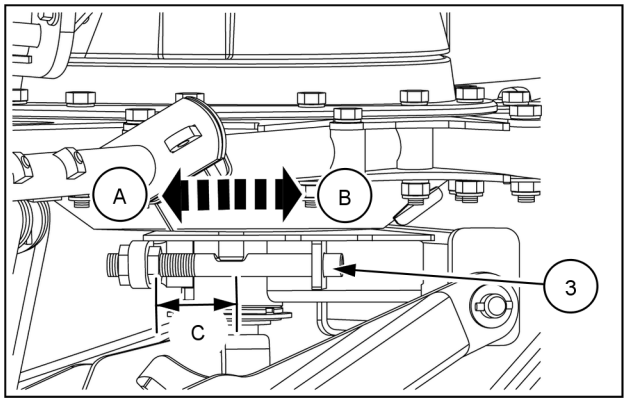

ZEIL17HT00227AA 4

Afstellen van de schokdemper

De schokdemper **(4)** zorgt voor een stabiele werking.

De fabrieksinstelling van de schokdemperveren **(X)** is **37 mm** (**1.5 in**). Het afstellen gebeurt met behulp van de frictiedemper **(5)**.

LET OP: *Bij het rijden op hellingen onder extreme omstandigheden kan het voorkomen dat de tanden los van de grond komen zonder het gras bijeen te harken. Haal de veren aan met een aanhaalmoment van* ***32.0 mm*** *(****1.3 in****).*

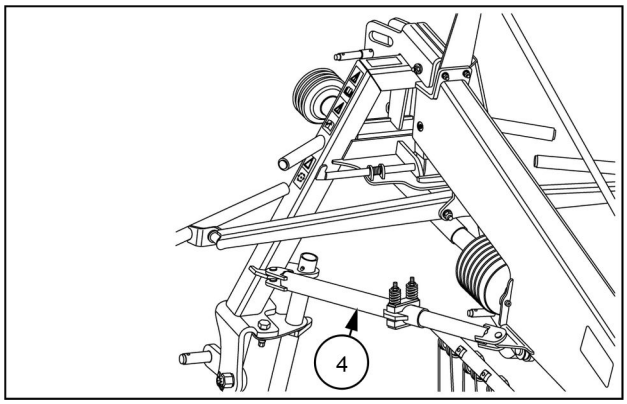

ZEIL17HT00228AA 5

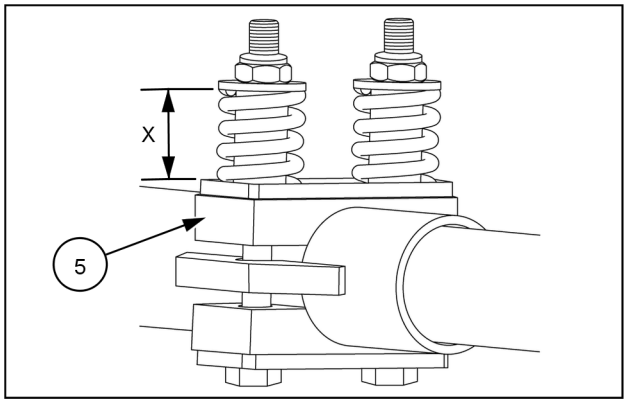

ZEIL17HT00229AA 6

Werksnelheid en toerental

De werksnelheid en het toerental per minuut (tpm) tijdens het harken, hangen af van het soort en de hoeveelheid gewas, het droge materiaal en de grond.
Gebruik de volgende informatie als leidraad.

- Aftakastoerental, ongeveer **380 – 450 RPM**.
- Rijsnelheid, bij benadering **8 – 15 km/h** (**5 – 9 mph**).

Pas de twee waarden aan de werkomstandigheden aan.

Loskoppelen en parkeren

1. Het werktuig naar boven zetten met de draaiarmen.
2. Laat de steun zakken en breng de haarspeldveer weer aan onder de onderste stuurplaat.
3. Zet het werktuig naar onder met de draaiarmen totdat het stevig met de wielassen en de steun op de grond staat.
4. Koppel de aftakas van de trekker en zet de aftakas in de draagketting.
5. Verwijder de elektriciteitskabel van de (optionele) verlichting van de tractor en breng hem op het werktuig aan.
6. Maak de topstang en de draaiarmen los uit het werktuig.
7. Klap de topstang op en zet de topstang vast op de trekker.
8. Zet de draaiarmen nog meer naar onder.
9. Rijd de tractor vooruit, weg van het werktuig.

LET OP: *Zorg ervoor dat u het werktuig op een vlakke en stevige ondergrond zet zodat het niet meer kan omkantelen.*

LET OP: *Zorg dat de transportbeveiligingsbout nog steeds is ingedrukt terwijl het werktuig zich in de parkeerpositie bevindt.*

LET OP: *Trek de transportbeveiligingsbout er niet uit wanneer het werktuig zich in de parkeerpositie bevindt. Risico van lichamelijk letsel. De schokdemper zal de ophanging naar voren duren.*

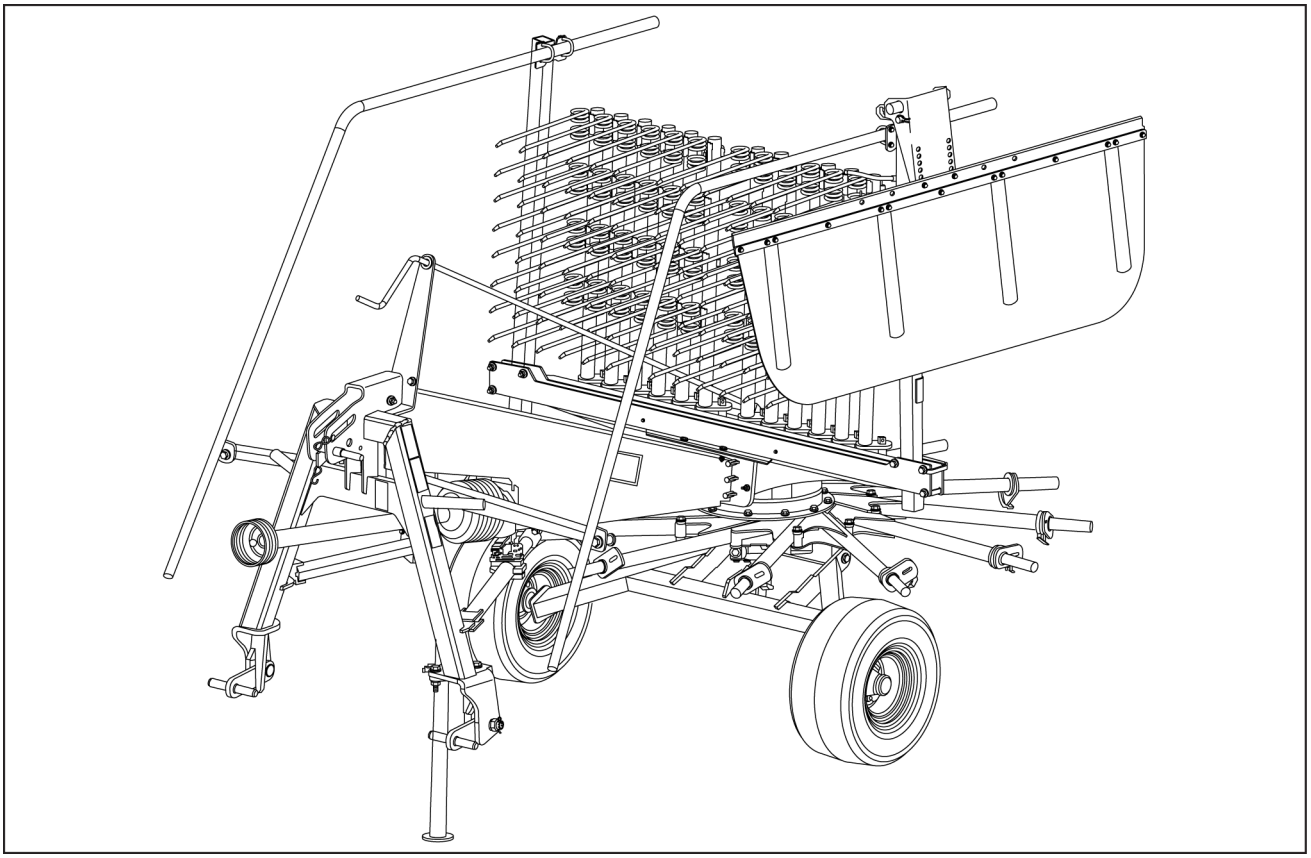

ZEIL17HT00210FA 1

Hanteren tijdens werkzaamheden

LET OP: *De volgende beschrijving gaat ervan uit dat het werktuig volledig is gemonteerd en aan de tractor is gekoppeld.*

Het werktuig bevindt zich in transportpositie, bijvoorbeeld:

- De veiligheidsafdekplaat is opgeklapt.
- Het zwaddoek is verticaal opgeklapt.
- De steun is in gevouwen positie geplaatst.
- De harkarmenstellen zitten op de houder en zijn vastgemaakt.
- De transportvergrendeling is ingeschakeld.

De hark omzetten van transportstand naar werkstand

Losmaken van de transportbeveiligingsbout

1. Trek met de machine verhoogd in de transportstand de transportbeveiligingsbout **(1)** naar links richting het uiteinde van de geleider van de spanpen **(2)**.
2. Draai de transportbeveiligingsbout **(1)** om spanpen **(2)** in de geleider te schuiven.

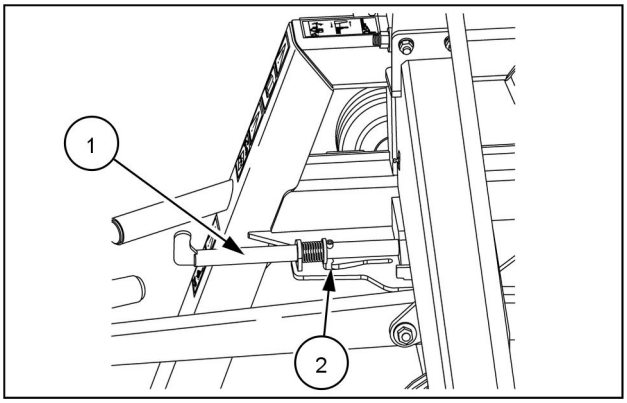

ZEIL17HT00211AA 1

Plaats en bevestig de tandarmen op de draagarmen

OPMERKING: *De tandarmen **(2)** die gedemonteerd zijn voor het transport, zitten aan de achterkant van de houder boven het rotortandwiel.*

1. Verwijder de borgpen **(1)** op de tandarm **(2)**.
2. Til de tandarm **(2)** op uit de houder en duw deze op de draagarm **(3)** zodat de flasplaat op de tandarm **(2)** door de opening in de draagarm **(3)** valt.
3. Zet de borgpen **(1)** in de lasplaat van de tandarm **(2)** en klap de borgpen **(1)** in om de tandarm **(2)** vast te zetten.
4. Als de tandarmstellen **(2)** niet allemaal geïnstalleerd zijn wanneer u het werktuig opstart, is het werktuig niet in evenwicht en kan het beschadigd raken.

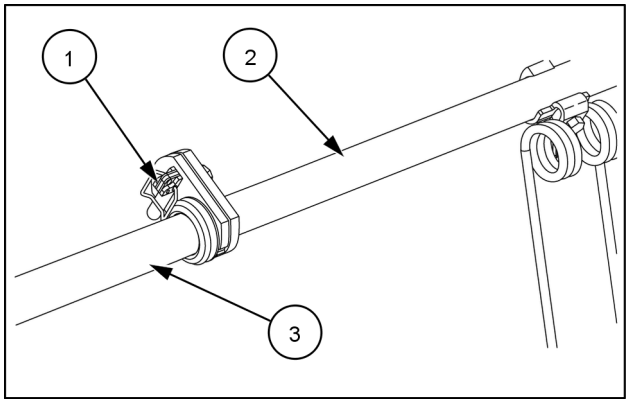

ZEIL18HT00283AA 2

OPMERKING: *Controleer of alle borgpennen **(1)** op de goede plaats zitten voordat u het werktuig opstart.*

OPMERKING: *Gebruik alleen originele borgpennen **(1)**. Borgpennen **(1)** met een ronde ring hebben onvoldoende ruimte en kunnen zich openen.*

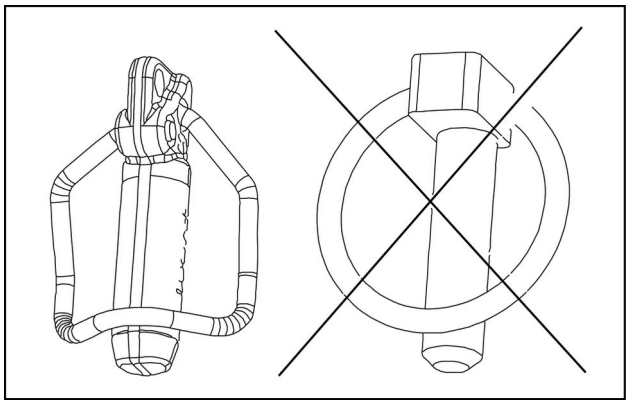

ZEIL17HT00213AA 3

5. Op elke draagarm **(3)** zit een afdichtingsring **(4)** die moet voorkomen dat er stof en vuil tussen de draagbuis en het tandenarmenstel **(2)** komt.
6. Het tandenarmenstel **(2)** is gemakkelijk uit elkaar te halen.

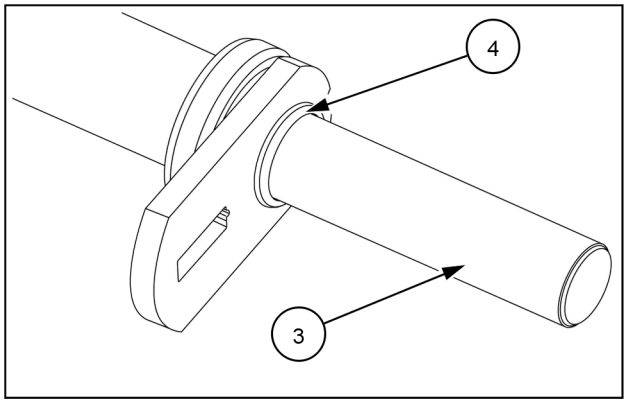

ZEIL17HT00214AA 4

De veiligheidsafdekplaat in de werkstand zetten

1. Verwijder de haarspeldveer **(1)**.
2. De veiligheidsplaat **(2)** inklappen.
3. Zet de haarspeldveer **(1)** boven de draagbuis van de veiligheidsafdekplaat **(2)** in dezelfde openingen.
4. Klap de veiligheidsafschermingen **(2)** aan beide zijden in.

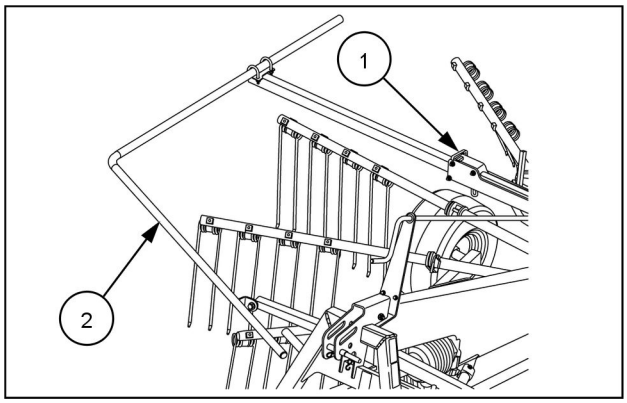

ZEIL17HT00215AA 5

Zet het zwaddoek in de werkstand

1. Draai de schroef **(3)** los.
2. Trek het volledige zwaddoek zo ver uit de steunbuis van de afscherming **(2)** dat het zwaddoek ni meer boven de draaiarmen ligt.
3. Draai de schroef **(3)** vast.
4. Verwijder de haarspeldveer **(1)**.
5. Duw het zwaddoek naar voor totdat de schuine opening in het zwaddoek voor de houder van de afscherming vrij komt.
6. Zet het zwaddoek naar onder in de verticale stand.
7. Duw het zwaddoek naar achter totdat de pen de stand blokkeert.
8. Breng de haarspeldveer **(1)** aan.

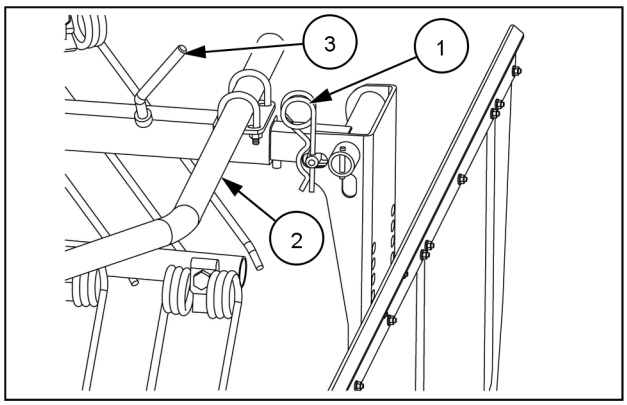

ZEIL17HT00216AA 6

Starten van de rotor

OPMERKING: *Controleer of er niemand in de buurt van het werktuig is voordat u de rotor opstart.*

OPMERKING: *Zorg ervoor dat alle draaiarmen goed zijn vastgezet met de splitpennen.*

OPMERKING: *Start de aftakas van de trekker altijd met stationair draaiende motor.*

7 - ONDERHOUD

Algemene informatie

Onderhoud

Algemene informatie

⚠ WAARSCHUWING

Voorkom letsel!
Neem ALLE onderstaande veiligheidsmaatregelen in acht.
Als u zich hier niet aan houdt, kan dit leiden tot ernstig of dodelijk letsel.

W1091A

LET OP: *Voor onderhoud, service, reiniging en reparaties moeten de aftakas en de motor UIT staan (OFF). Verwijder de contactsleutel.*

LET OP: *Zorg ervoor dat olie en vet niet in contact komen met uw huid.*

LET OP: *U moet de tractorwielen altijd eerst blokkeren alvorens aan het werktuig te werken.*

LET OP: *Na de eerste bedrijfsuren moeten alle schroeven opnieuw worden aangehaald.*

LET OP: *Tijdens het smeren moet het werktuig in de bedrijfsstand staan en het moet veilig en stabiel op de grond zijn geparkeerd.*

LET OP: *Plaats tijdens onderhoud aan een omhooggebracht werktuig altijd geschikte steunen onder het werktuig.*

Controleer de schroeven, bouten en moeren na **50 h** draaiuren en haal indien nodig opnieuw aan. Zie hiervoor de tabel met aanhaalmomenten. Het is in het bijzonder belangrijk om de bevestigingsbouten van het werktuig te controleren.

Gebruik alleen originele reserveonderdelen en uitrustingen. Er is geen garantie op niet-originele componenten. De fabrikant is niet verantwoordelijk voor enige schade veroorzaakt door dergelijk gebruik.

LET OP: *Gebruik bij het vervangen van gereedschappen met snijranden altijd geschikt gereedschap en geschikte handschoenen.*

LET OP: *Voordat u werkzaamheden uitvoert aan het elektrisch systeem, moet u de accukabels loskoppelen.*

LET OP: *Zorg altijd dat de veiligheidsafschermingen van het werktuig op hun plaats zitten en correct werken. Vervang versleten of beschadigde veiligheidsafschermingen onmiddellijk. Bedien het werktuig niet totdat alle versleten of beschadigde veiligheidsafschermingen zijn vervangen.*

Na de eerste **10 h** van bedrijf haalt u alle hydraulische schroefverbindingen opnieuw aan. Gebruik alleen originele reserveonderdelen en uitrustingen.

Aanhaalkoppel

Minimale aanhaalkoppels (in N m en lb in of lb ft) voor bevestigingsmaterialen voor normale bevestigingstoepassingen, tenzij anders vermeld

Het minimale aanhaalkoppel van de bevestigingsmaterialen op tekeningen, in specificaties enz. krijgen voorrang. In de volgende tabellen worden gespecificeerde aanhaalkoppels weergegeven die de standaard **ENS7001** volgen, die van toepassing is voor materiaalklasse 8,8 en materiaalklasse 10,9.

Zeskantbouten

	Klasse 8,8 in N m (lb in of lb ft)			Klasse 10,9 in N m (lb in of lb ft)		
Nominale afmeting	Moerplaat	Borgmoer	Geharde moer / gesmeerde verzinkte moer	Moerplaat	Borgmoer	Geharde moer / gesmeerde verzinkte moer
M3	1.3 N·m (11.5 lb in)	0.7 N·m (6.2 lb in)	1.2 N·m (10.6 lb in)	1.8 N·m (15.9 lb in)	0.9 N·m (8.0 lb in)	1.6 N·m (14.2 lb in)
M4	2.9 N·m (25.7 lb in)	1.6 N·m (14.2 lb in)	2.6 N·m (23.0 lb in)	4.2 N·m (37.2 lb in)	2.3 N·m (20.4 lb in)	3.7 N·m (32.7 lb in)
M5	5.9 N·m (52.2 lb in)	3.2 N·m (28.3 lb in)	5.3 N·m (46.9 lb in)	8.5 N·m (75.2 lb in)	4.6 N·m (40.7 lb in)	7.6 N·m (67.3 lb in)
M6	10.1 N·m (89.4 lb in)	5.5 N·m (48.7 lb in)	9.1 N·m (80.5 lb in)	14.5 N·m (10.7 lb ft)	7.9 N·m (69.9 lb in)	13 N·m (9.6 lb ft)
M8	24.5 N·m (18.1 lb ft)	13.5 N·m (10.0 lb ft)	22 N·m (16.2 lb ft)	35.1 N·m (25.9 lb ft)	19.3 N·m (14.2 lb ft)	31.5 N·m (23.2 lb ft)
M10	48.7 N·m (35.9 lb ft)	26.8 N·m (19.8 lb ft)	43.8 N·m (32.3 lb ft)	69.5 N·m (51.3 lb ft)	38.2 N·m (28.2 lb ft)	62.5 N·m (46.1 lb ft)
M12	85 N·m (62.7 lb ft)	46.7 N·m (34.4 lb ft)	76.5 N·m (56.4 lb ft)	121 N·m (89.2 lb ft)	66.5 N·m (49.0 lb ft)	108.9 N·m (80.3 lb ft)
M14	135 N·m (99.6 lb ft)	74.2 N·m (54.7 lb ft)	121.5 N·m (89.6 lb ft)	193 N·m (142.3 lb ft)	106.1 N·m (78.3 lb ft)	173.7 N·m (128.1 lb ft)
M16	210 N·m (154.9 lb ft)	115.5 N·m (85.2 lb ft)	189 N·m (139.4 lb ft)	301 N·m (222 lb ft)	165.5 N·m (122.1 lb ft)	270.9 N·m (199.8 lb ft)
M18	299 N·m (220.5 lb ft)	164.4 N·m (121.3 lb ft)	269.1 N·m (198.5 lb ft)	414 N·m (305.4 lb ft)	227.7 N·m (167.9 lb ft)	372.6 N·m (274.8 lb ft)
M20	425 N·m (313.5 lb ft)	233.72 N·m (172.4 lb ft)	382.5 N·m (282.1 lb ft)	587 N·m (432.9 lb ft)	322.8 N·m (238.1 lb ft)	528.3 N·m (389.7 lb ft)
M22	579 N·m (427 lb ft)	318.4 N·m (234.8 lb ft)	521.1 N·m (384.3 lb ft)	801 N·m (590.8 lb ft)	440.5 N·m (324.9 lb ft)	720.9 N·m (531.7 lb ft)
M24	735 N·m (542.1 lb ft)	404.2 N·m (298.1 lb ft)	661.5 N·m (487.9 lb ft)	1016 N·m (749.4 lb ft)	558.8 N·m (412.1 lb ft)	914.4 N·m (674.4 lb ft)
M27	1073 N·m (791.4 lb ft)	590.1 N·m (435.2 lb ft)	967.5 N·m (713.6 lb ft)	1486 N·m (1096 lb ft)	817.3 N·m (602.8 lb ft)	1337 N·m (986.1 lb ft)
M30	1461 N·m (1077.6 lb ft)	803.5 N·m (592.6 lb ft)	1315 N·m (969.9 lb ft)	2020 N·m (1489.9 lb ft)	1111 N·m (819.4 lb ft)	1818 N·m (1340.9 lb ft)

Flensbout/Flensmoer

Nominale afmeting	Klasse 10,9 in N m (lb ft)
M3	**2.0 N·m (1.5 lb ft)**
M4	**4.6 N·m (3.4 lb ft)**
M5	**9.4 N·m (6.9 lb ft)**
M6	**15.9 N·m (11.7 lb ft)**
M8	**38.7 N·m (28.5 lb ft)**
M10	**76.5 N·m (56.4 lb ft)**
M12	**134 N·m (98 lb ft)**
M14	**213 N·m (157 lb ft)**
M16	**331 N·m (244 lb ft)**
M18	**455 N·m (336 lb ft)**
M20	**645 N·m (476 lb ft)**
M22	**881 N·m (650 lb ft)**
M24	**1118 N·m (824 lb ft)**
M27	**1635 N·m (1206 lb ft)**
M30	**2222 N·m (1639 lb ft)**
M36	**3880 N·m (2862 lb ft)**

Identificatiemarkeringen

Metrische zeskantbouten, zeskantflensbouten en slotbouten, klasse 5,6 en hoger

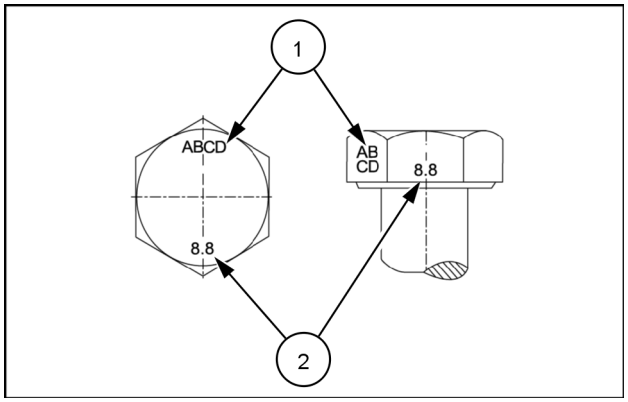

NHIL14RB00662AA 1

Identificatiemarkeringen metrische bouten

1. Identificatie van fabrikant
2. Eigenschappenklasse

Metrische zeskantmoeren en borgmoeren, klasse 05 en hoger

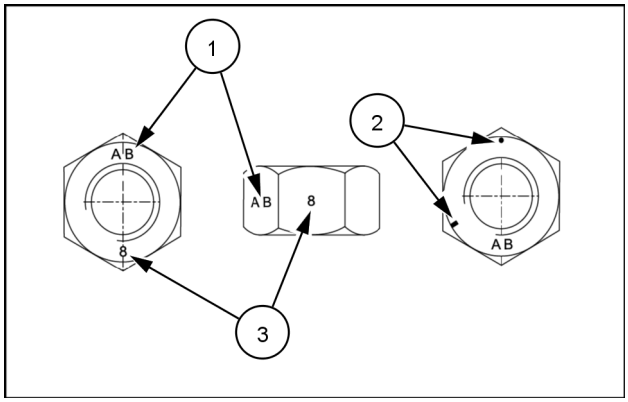

NHIL14RB00663AA 2

Identificatiemarkeringen metrische zeskantmoeren

- **(1)** – Identificatie van de fabrikant
- **(3)** – Eigenschappenklasse
- **(2)** – Klokmarkeringen geven de eigenschappenklasse en identificatie van de fabrikant aan (indien van toepassing), Voorbeeld: eigenschappenmarkeringen **240°** uiteen (weergegeven) op de 8-uurstand geven klasse 8 aan en de markeringen **300°** uiteen op de 10-uurstand geven klasse 10 aan.

Koppelaanhaalvolgorde

LET OP: *Hieronder worden de aanbevolen initiële aanhaalvolgordes van de bouten voor algemene toepassingen getoond. Haal aan in volgorde van item 1 t/m het laatste item van de boutverbindingen en toebehoren.*

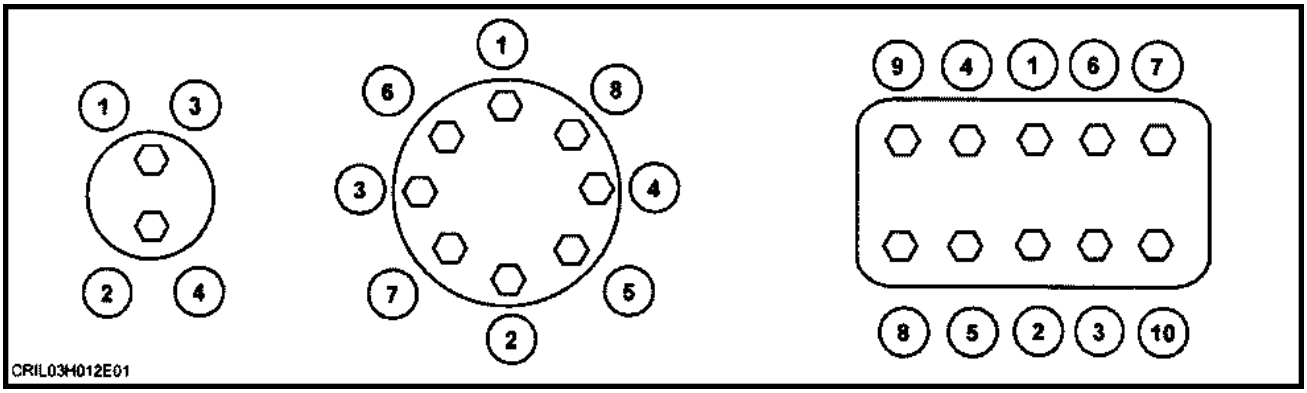

DF5019-1 3

Aanhaalkoppel voor klasse 12.9

Bouten van kwaliteit 12.9 worden gebruikt op de werktuigen. Zorg ervoor dat u hetzelfde type bouten en moeren gebruikt als u bouten en moeren van kwaliteit 12.9 vervangt. Het is gemakkelijker om bouten en moeren aan te halen om de waarde van het koppel te corrigeren als u de bouten en moeren met olie smeert.

Kwaliteit	Maat	Aanhaalmomenten voor niet gesmeerde bouten en moeren	Aanhaalmomenten voor met olie gesmeerde bouten en moeren
12,9	M8	**40 N·m** (**29.50 lb ft**)	–
12,9	M10	**81 N·m** (**59.74 lb ft**)	–
12,9	M12	**135 N·m** (**99.57 lb ft**)	–
12,9	M12 x 1,25	**146 N·m** (**107.68 lb ft**)	–
12,9	M14	**215 N·m** (**158.58 lb ft**)	–
12,9	M14 x 1,5	**230 N·m** (**169.64 lb ft**)	–
12,9	M16	**333 N·m** (**245.61 lb ft**)	**286 N·m** (**210.94 lb ft**)
12,9	M16 x 1.5	**350 N·m** (**258.15 lb ft**)	–
12,9	M18	**440 N·m** (**324.53 lb ft**)	–
12,9	M20	**649 N·m** (**478.68 lb ft**)	**558 N·m** (**411.56 lb ft**)
12,9	M20 x 1.5	**720 N·m** (**531.04 lb ft**)	–
12,9	M24	**1120 N·m** (**826.07 lb ft**)	**963 N·m** (**710.27 lb ft**)
12,9	M24 x 1.5	**1175 N·m** (**8666.35 lb ft**)	–
12,9	M30	**2300 N·m** (**1696.39 lb ft**)	–

Vloeistoffen en smeermiddelen

Item	Capaciteit	KONGSKILDE merknaam	KONGSKILDE specificatie	Smeermiddel-klasse	Internationale specificatie
Smeernippels	—	—	—	**NLGI 2**	**M1C 137-A** of **M1C 75-B**
Kruiskoppeling	—	—	—	**SAE 80W90**	**API GL-5 MIL-L-2105D**
Veiligheidsbout	—	—	—	**SAE 80W90**	**API GL-5 MIL-L-2105D**

Onderhoudsplanning

Onderhoudsoverzicht

Service_Punten	Controleren	Smeren	Aanhalen	Vervangen	Smeren		Pagina Nb.
Na de eerste 3 bedrijfsuren							
Bouten en fittingen	x						**7-8**
Elke 8 uur							
Aftakas		x					**7-9**
Rotortandwiel		x					**7-10**
Elke 20 uur							
Aftakas		x					**7-11**
Elke 40 uur							
Aftakas		x					**7-12**
Fuseepen		x					**7-13**
Om de 50 uur							
Bandenspanning			x				**7-14**
Om de 6 jaar							
Hydraulische slangen				x			**7-15**
Zoals vereist							
Veiligheidsbout voor transport					x		**7-16**
Nokvolger		x					**7-17**
Kruiskoppeling		x					**7-18**
Draagarmen				x			**7-19**

Na de eerste 3 bedrijfsuren

Bouten en koppelstukken

Haal alle bouten, moeren en bevestigingen weer aan na de eerste **3 h** bedrijfsuren.

Elke 8 uur

As van aftakas

Voer de smering elke **8 h** uit.

Smeermiddel: **NLGI 2**

Vorige actie:
Plaats het werktuig in een veilige stand voor onderhoud.

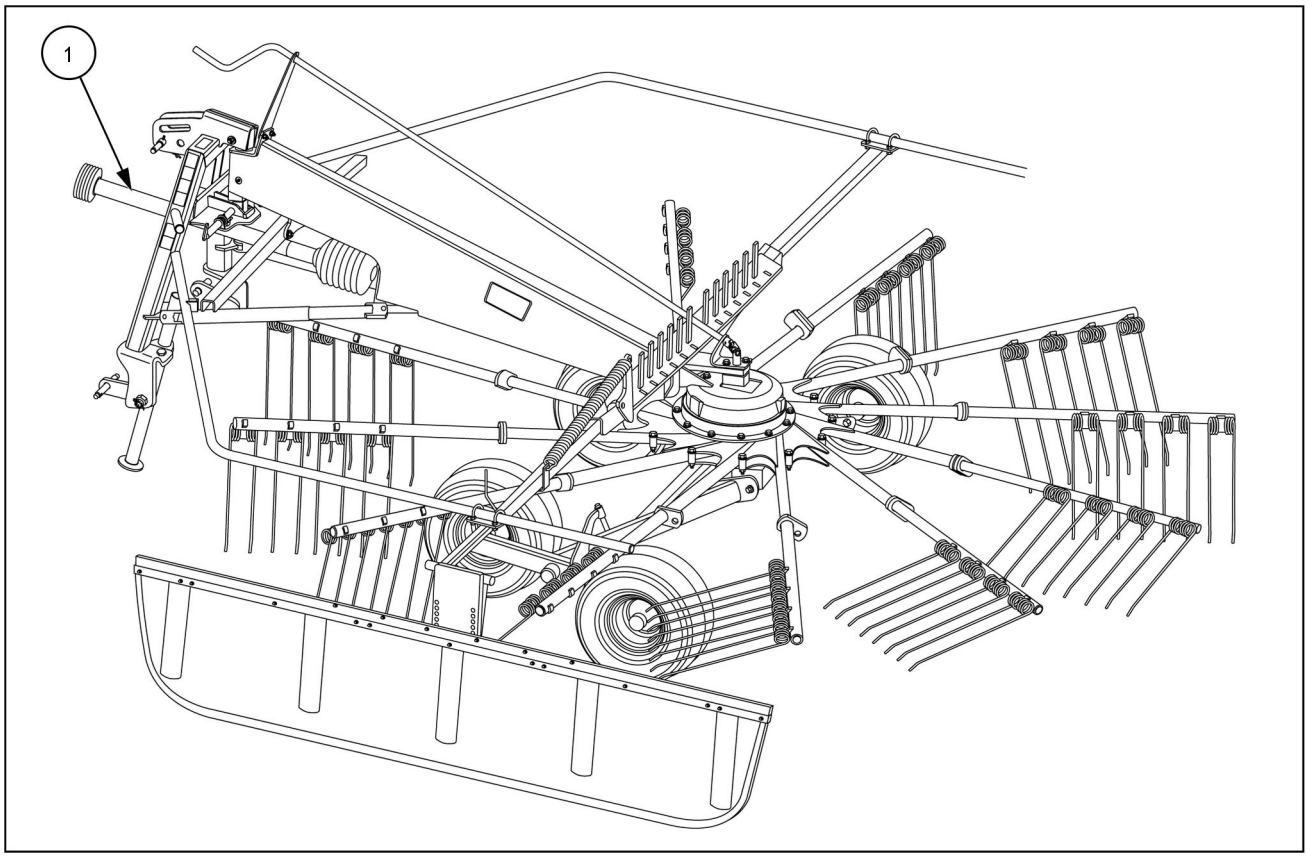

ZEIL17HT00235FA 1

Smeer de aftakas **(1)** in de verbinding, zoals aangegeven in de afbeelding.

LET OP: *Reinig, smeer en stel de aftakas alleen af met uitgezette motor en verwijderde contactsleutel.*

LET OP: *Als de aftakas gestopt is, is er nog een bewegingsimpuls. Kom niet te dicht in de buurt van het werktuig. Voer geen werkzaamheden aan het werktuig uit voordat deze volledig is gestopt.*

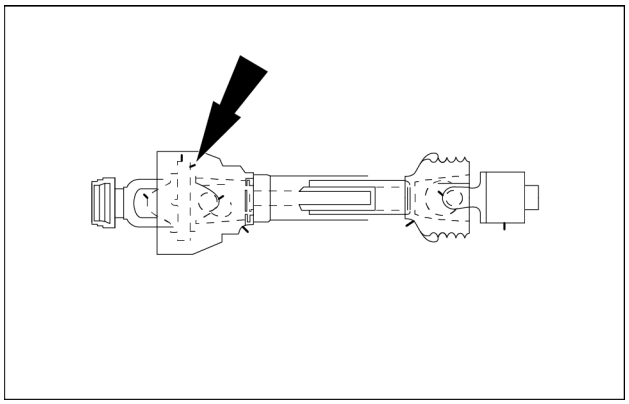

ZEIL17HT00029AA 2

Rotortandwiel

Smeer om de **8 h**.

Smeermiddel: **NLGI 2**

Vorige actie:
Plaats het werktuig in een veilige stand voor onderhoud.

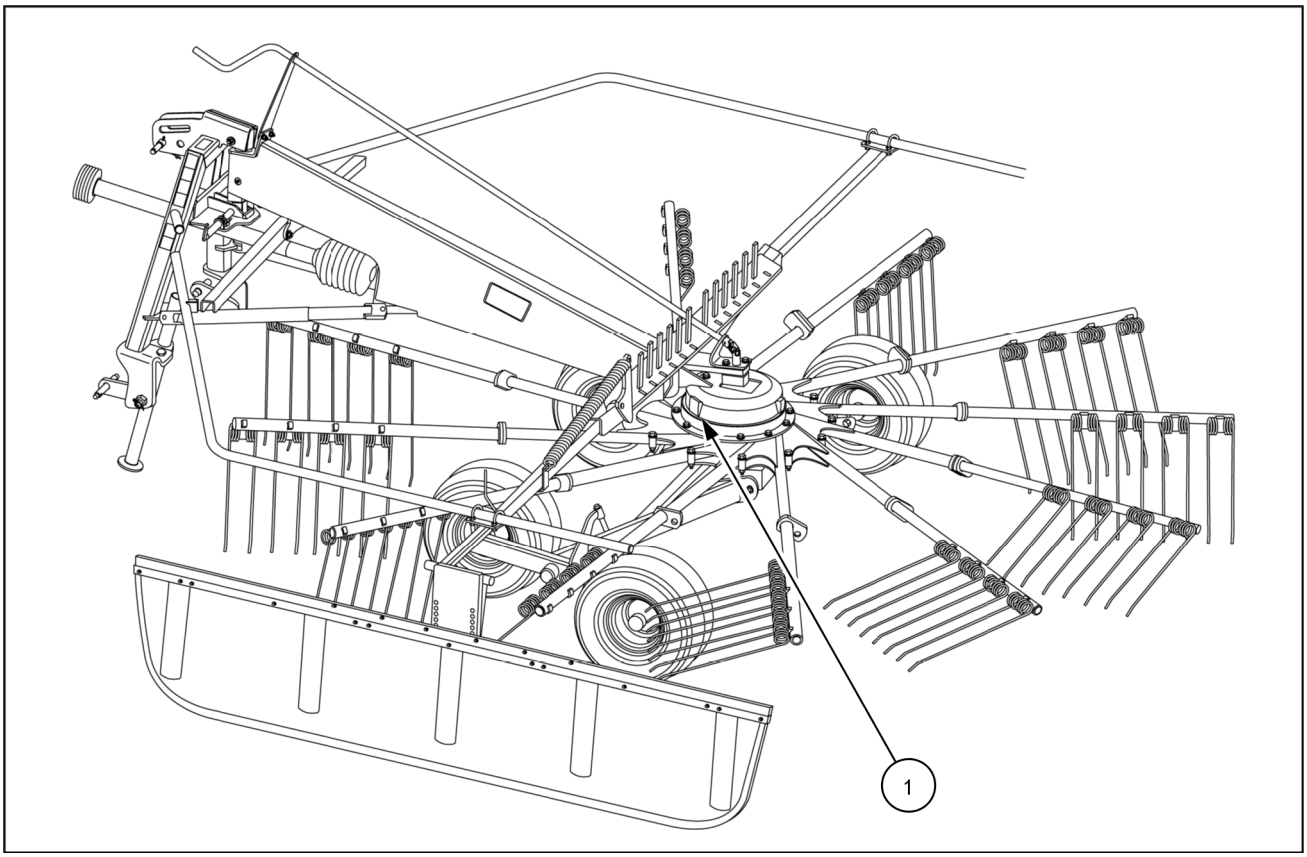

ZEIL17HT00235FA 1

Smeer het rotortandwiel **(1)** op de aansluiting die in de afbeelding is weergegeven.

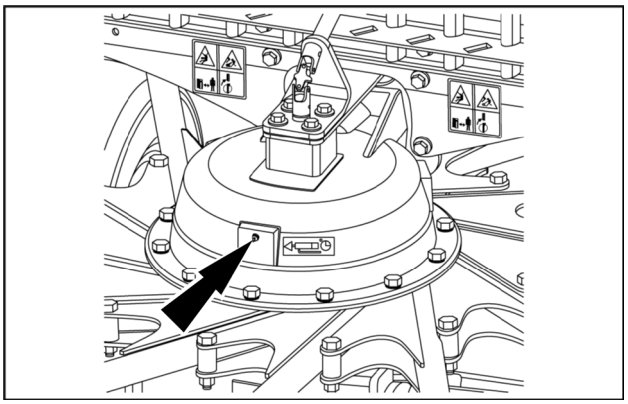

ZEIL17HT00236AA 2

Om de 20 bedrijfsuren

As van aftakas

Voer de smering elke **20 h** uit.

Smeermiddel: **NLGI 2**

Vorige actie:
Plaats het werktuig in een veilige stand voor onderhoud.

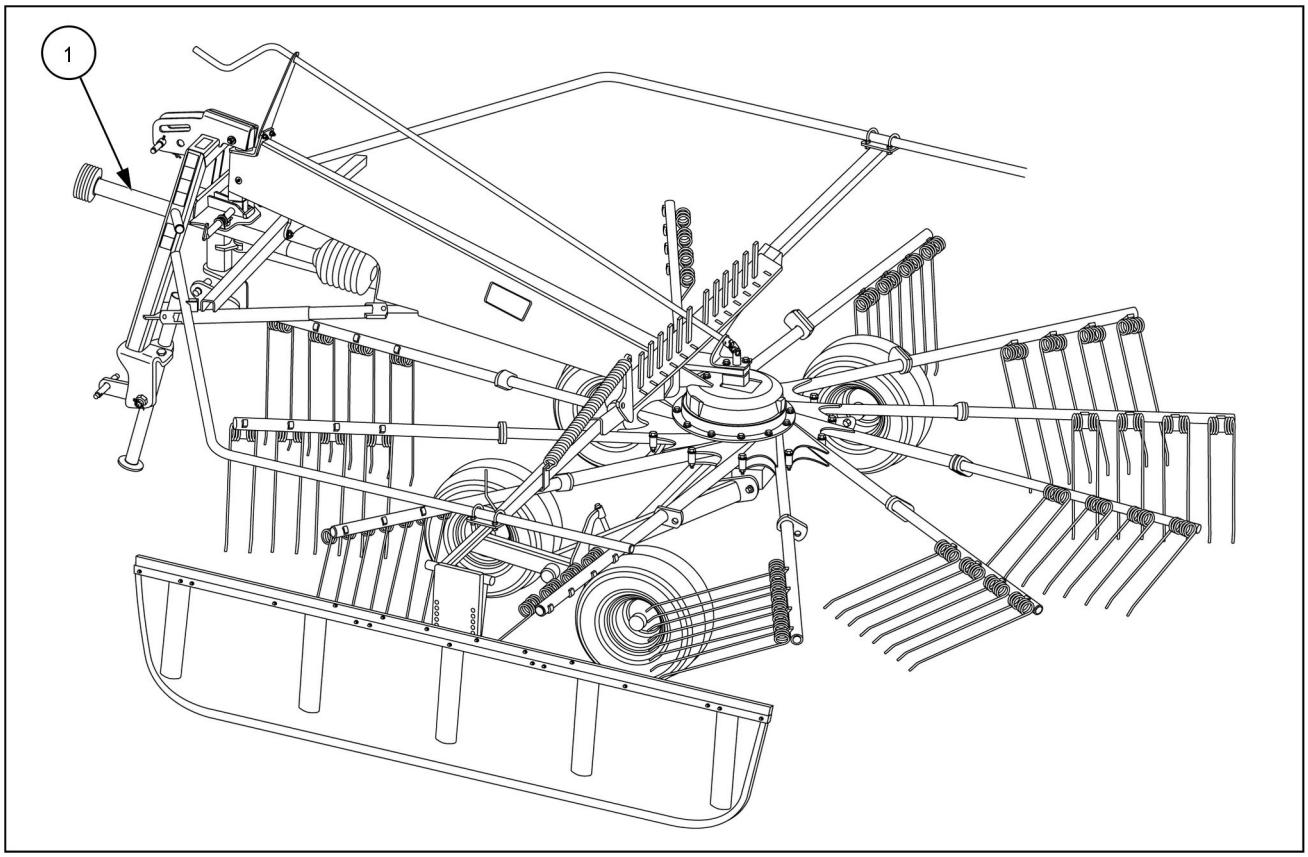

ZEIL17HT00235FA 1

Smeer de aftakas **(1)** in de verbindingen, zoals aangegeven in de afbeelding.

LET OP: *Reinig, smeer en stel de aftakas alleen af met uitgezette motor en verwijderde contactsleutel.*

LET OP: *Als de aftakas gestopt is, is er nog een bewegingsimpuls. Kom niet te dicht in de buurt van het werktuig. Voer geen werkzaamheden aan het werktuig uit voordat deze volledig is gestopt.*

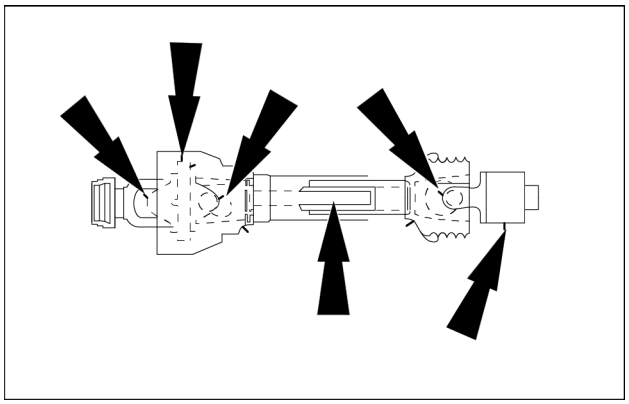

ZEIL17HT00029AA 2

Om de 40 bedrijfsuren

As van aftakas

Voer de smering elke **40 h** uit.

Smeermiddel: **NLGI 2**

Vorige actie:
Plaats het werktuig in een veilige stand voor onderhoud.

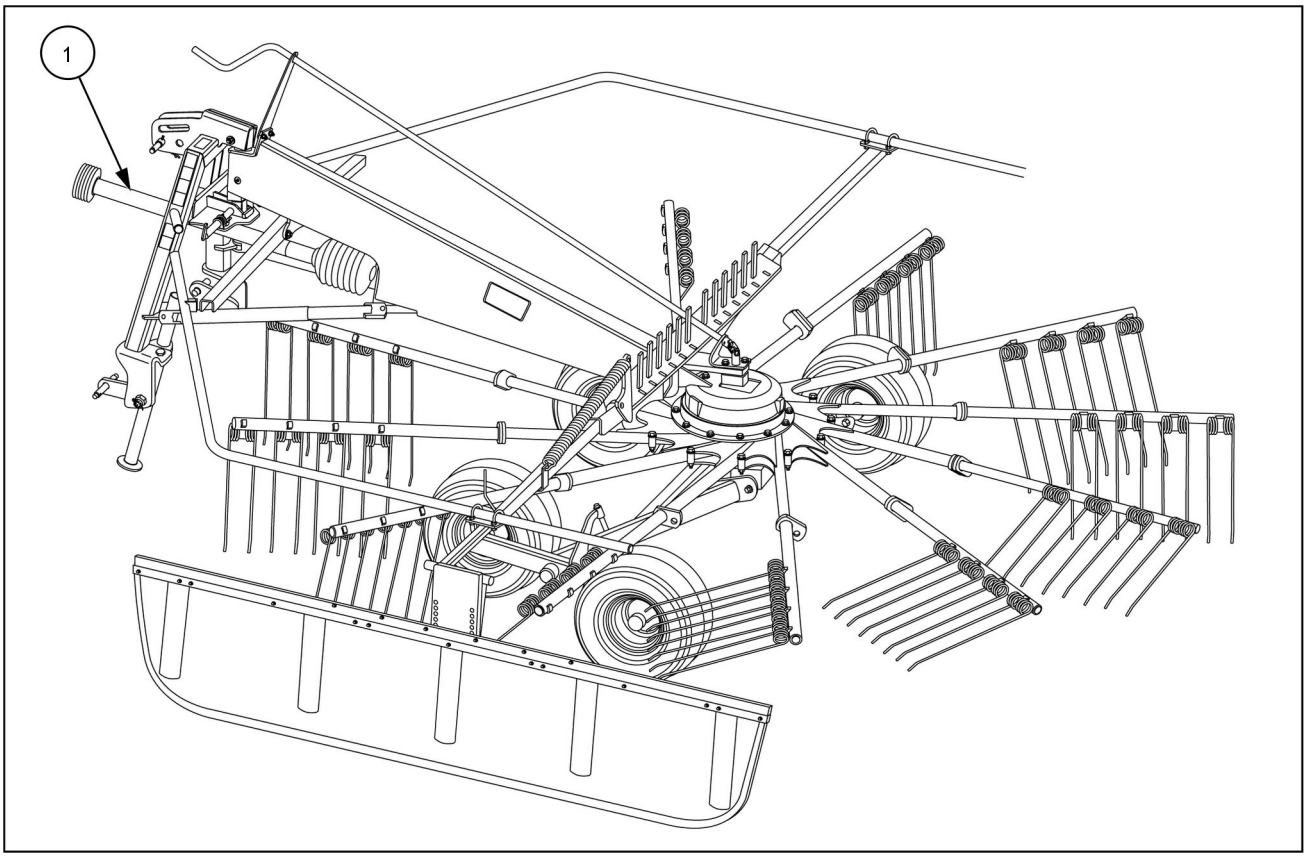

ZEIL17HT00235FA 1

Smeer de aftakas **(1)** in de verbindingen, zoals aangegeven in de afbeelding.

LET OP: *Reinig, smeer en stel de aftakas alleen af met uitgezette motor en verwijderde contactsleutel.*

LET OP: *Als de aftakas gestopt is, is er nog een bewegingsimpuls. Kom niet te dicht in de buurt van het werktuig. Voer geen werkzaamheden aan het werktuig uit voordat deze volledig is gestopt.*

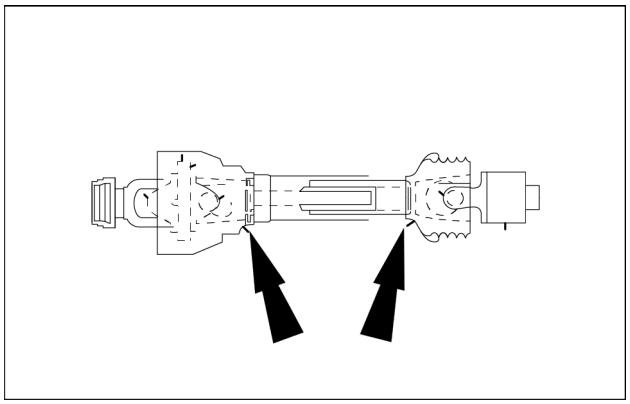

ZEIL17HT00029AA 2

Fuseepen

Smeer om de **40 h**.

Smeermiddel: **NLGI 2**

Vorige actie:
Plaats het werktuig in een veilige stand voor onderhoud.

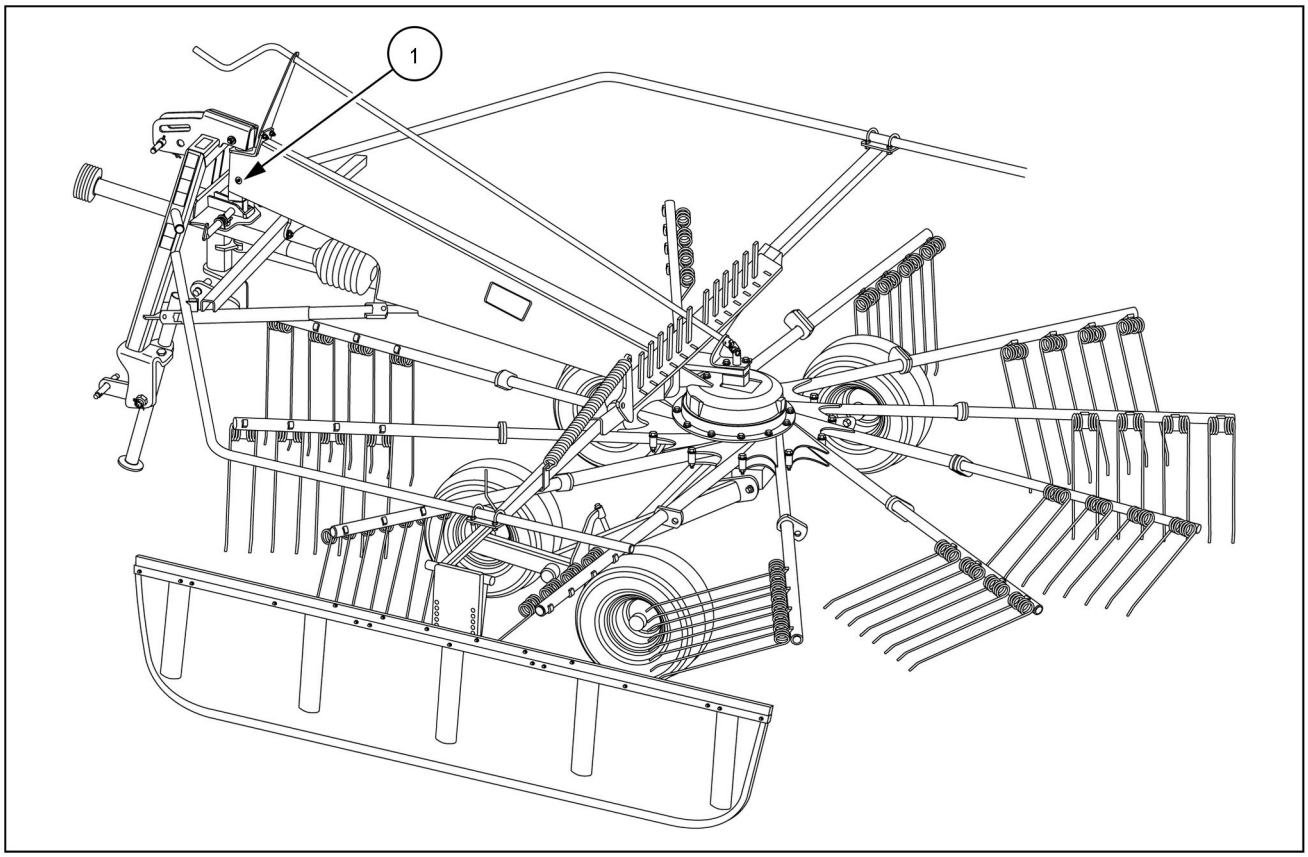

ZEIL17HT00235FA 1

Smeer de fuseepen **(1)** (op de ophanging) in de verbinding zoals aangegeven in de de afbeelding.

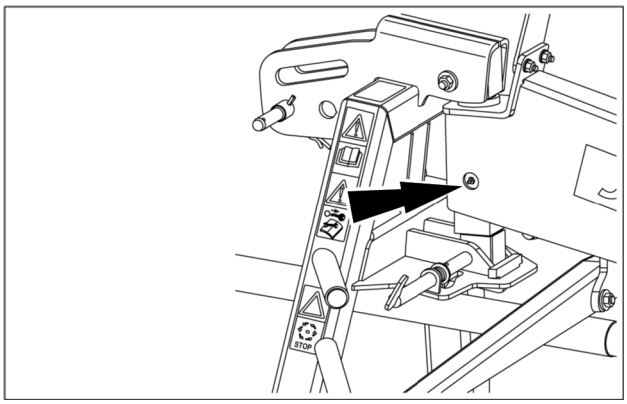

ZEIL17HT00232AA 2

Om de 50 uur

Bandenspanning

LET OP: *Zet het werktuig stabiel voordat u onderhoudswerkzaamheden aan de banden gaat verrrichten. Plaats houtblokken onder de banden om wegrollen van het werktuig te voorkomen.*

LET OP: *Montage van de wielen vereist voldoende kennis en het juiste montagegereedschap.*

LET OP: *Controleer regelmatig de bandenspanning en breng de banden zo nodig op de juiste spanning.*

LET OP: *Controleer regelmatig en haal zo nodig opnieuw aan.*

De vereiste bandenspanning wordt weergegeven in de onderstaande tabel.

Plaats de	Wielen	Bandenspanning
Rotorchassis	18,5x8,50-8 (6PR)	**2.2 bar** (**31.9 psi**)
Extra steunwiel (optie)	16x6,50-8 (6PR)	**2.2 bar** (**31.9 psi**)
Draaistel-as (optie)	18,5x8,50-8 (6PR)	**2.2 bar** (**31.9 psi**)

Controleer de bandenspanning na de eerste **2 h** van gebruik.

LET OP: *Als de spanning te hoog is, kunnen de banden scheuren. Als de spanning te laag is, kunnen de banden beschadigd raken door vervorming van de zijwang.*

Om de 6 jaar

Hydraulische slangen

⚠ WAARSCHUWING

Ontsnappende vloeistof!
Hydraulische vloeistof of dieselbrandstof die onder druk uit het systeem spuit, kan door de huid dringen en infecties of ander letsel veroorzaken. Om letsel te voorkomen: laat de druk volledig af voordat u vloeistofleidingen loskoppelt of werkzaamheden aan het hydraulisch systeem uitvoert. Controleer of alle aansluitingen goed vastzitten en of alle onderdelen in goede staat verkeren voordat u een systeem onder druk brengt. Gebruik nooit uw handen om te controleren op lekkage in systemen onder druk. Gebruik hiervoor een stuk karton of hout. Raadpleeg onmiddellijk uw arts als u gewond raakt door lekkende vloeistof.
Als u zich hier niet aan houdt, kan dit leiden tot ernstig of dodelijk letsel.

W0178A

LET OP: *Om de verkeerde hydraulische aansluiten te voorkomen, moeten stopcontacten en stekkers gemarkeerd worden (bijvoorbeeld kleurgecodeerd). Dit helpt voorkomen dat bedieningen omdraaien (heffen in plaats van zakken of vice versa).*

LET OP: *Verwijder voor onderhoudswerkzaamheden aan het hydraulisch systeem, moet u de bedieningshendel inschakelen om de druk uit het systeem af te laten, het werktuig op de grond laten zakken en de motor van de tractor af te zetten.*

Alvorens het werktuig voor de eerste keer te gebruiken en vervolgens minstens een maal per jaar, moet een ervaren werker de slangen controleren en de beschadigde slangen vervangen.

De leeftijd van de slangen mag niet ouder zijn dan zes jaar inclusief een maximum opslagduur van twee jaar.

De vervangende hydraulische slangen moeten voldoen aan de technische specificaties van het werktuig. Neem contact op met uw KONGSKILDE dealer als u reserveonderdelen nodig hebt.

Naar behoefte

Transportbeveiligingspen

Smeer de geleiders van de transportbeveiligingsbout **(1)** en de spanpen **(2)** af en toe met olie.

Smeermiddel: **NLGI 2**

Vorige actie:
Plaats het werktuig in een veilige stand voor onderhoud.

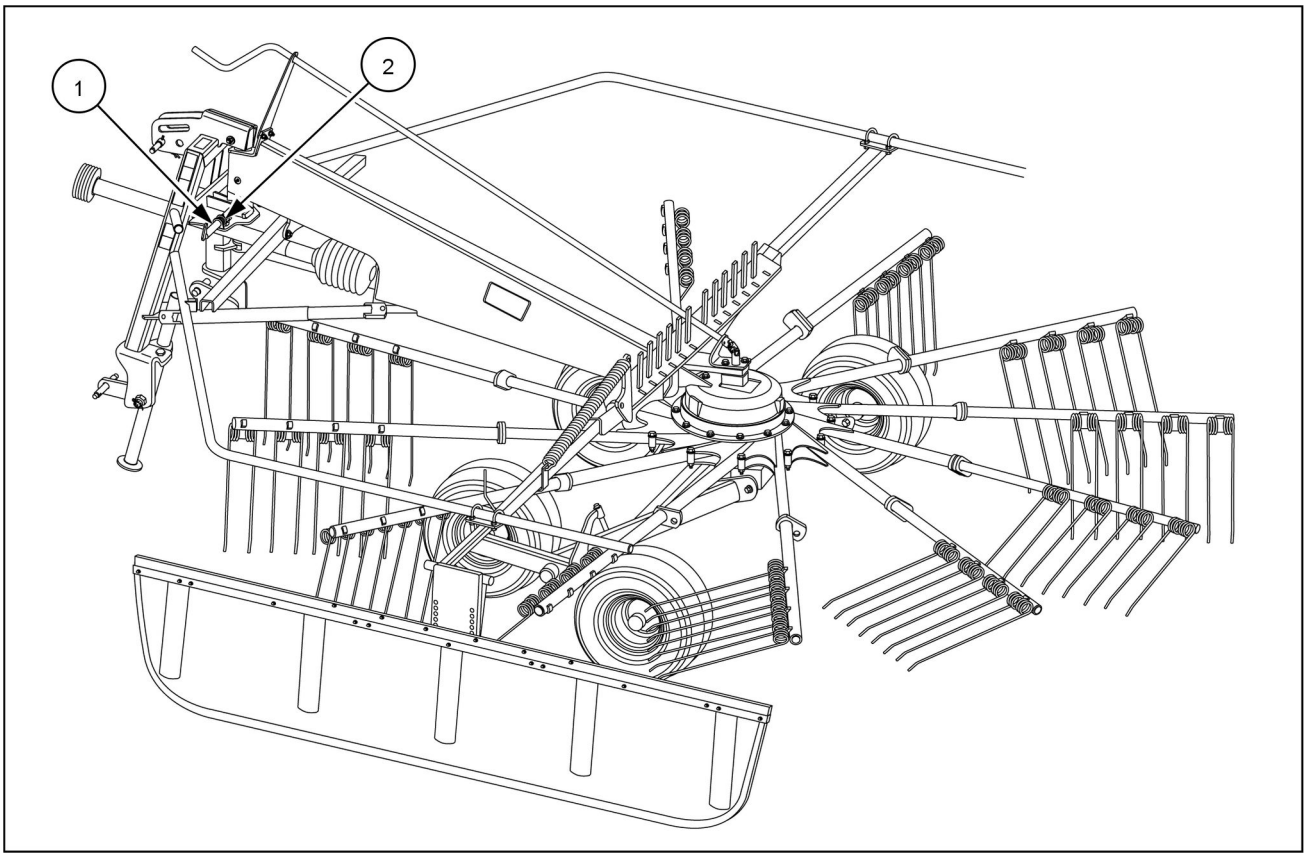

ZEIL17HT00235FA 1

Smeer de geleiders van de transportbeveiligingsbout **(1)** en de spanpen **(2)**.

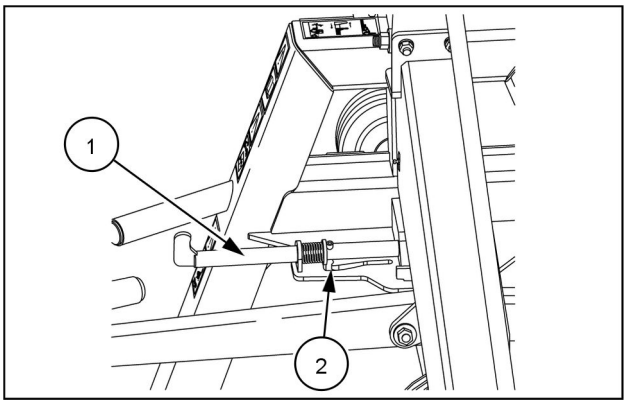

ZEIL17HT00211AA 2

Nokkenbaan

Om knarsende geluiden te voorkomen, moet u af en toe de nokkenrail in de rolrail smeren.

Smeermiddel: **NLGI 2**

Vorige actie:
Plaats het werktuig in een veilige stand voor onderhoud.

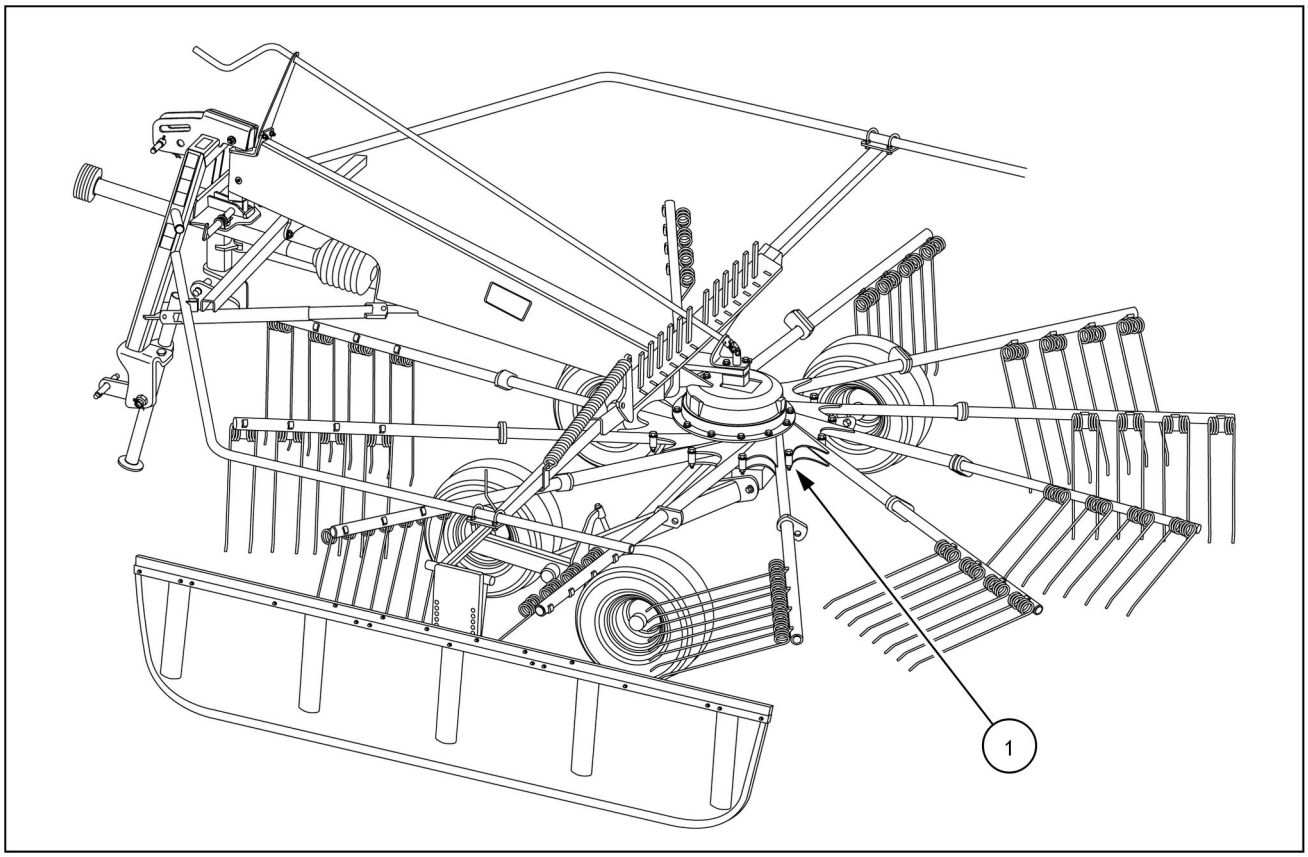

ZEIL17HT00235FA 1

Verwijder de gele aftapplug **(2)** om toegang te krijgen tot de **(1)**.

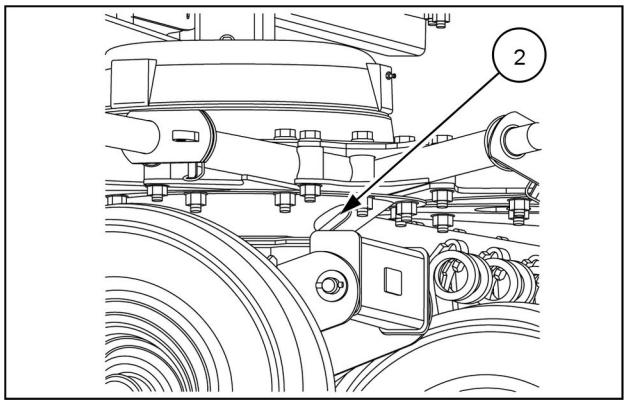

ZEIL17HT00231AA 2

Cardankoppeling

Smeer af en toe de koppelpunten van de universele koppeling.

Smeermiddel: **NLGI 2**

Vorige actie:
Plaats het werktuig in een veilige stand voor onderhoud.

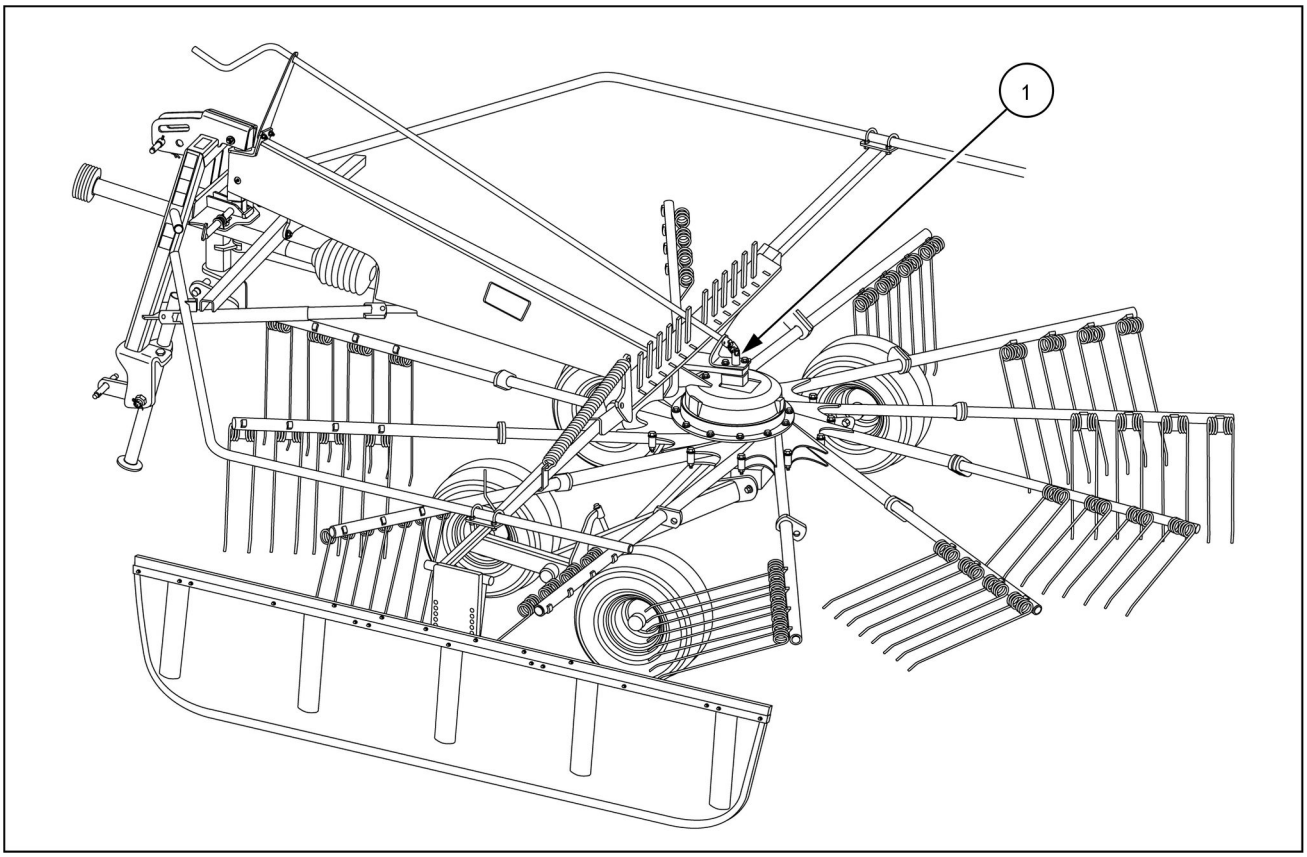

ZEIL17HT00235FA 1

Smeer de universele verbinding **(1)** zoals is aangegeven in de afbeelding.

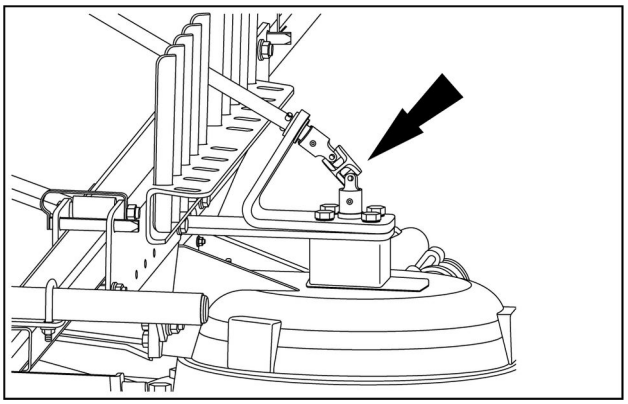

ZEIL17HT00234AA 2

Draagarmen

LET OP: *Als een draaiarm beschadigd is, hoeft u niet de hele rotor te verwijderen om de draaiarm te vervangen.*

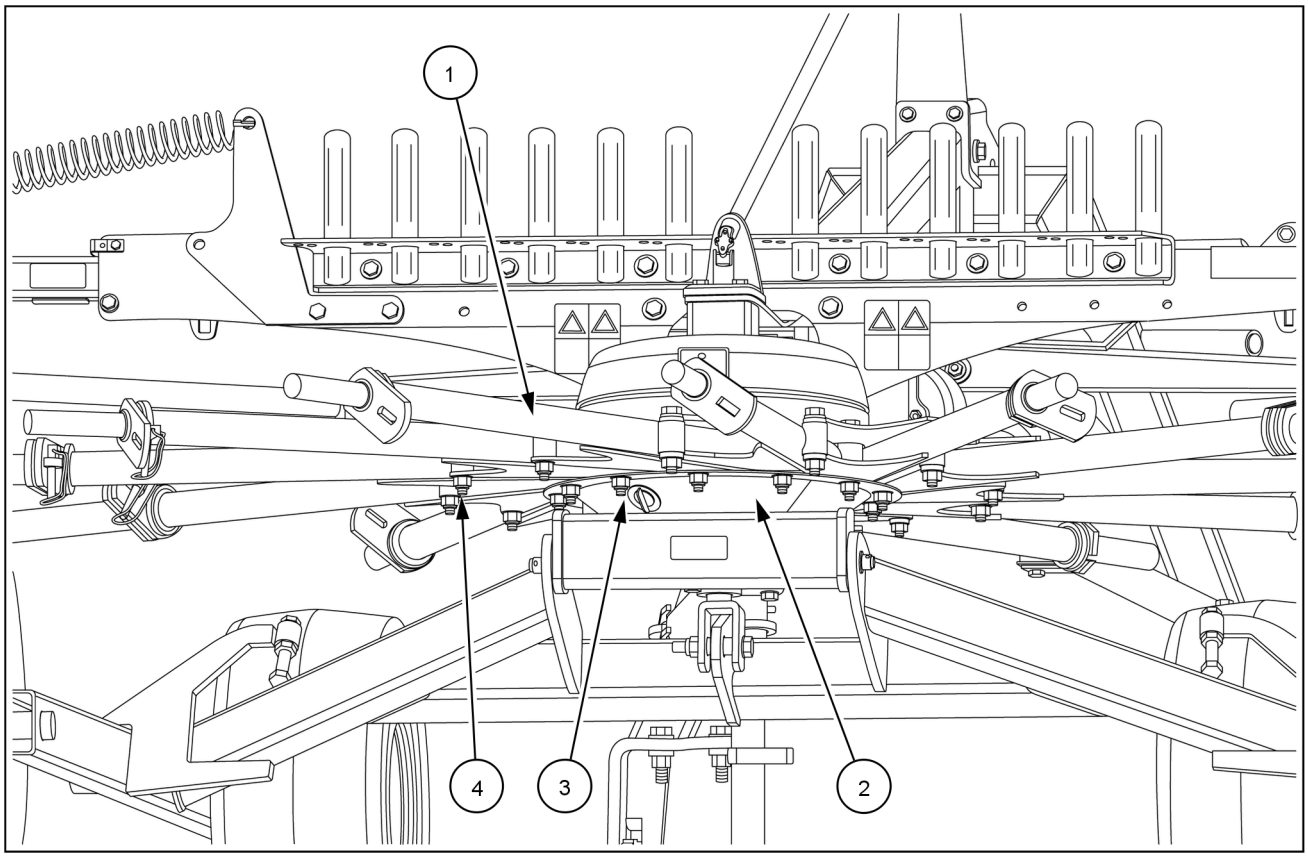

ZEIL17HT00230FA 1

1. Om een draaiarm **(1)** te vervangen, moet u weten met welke afdekplaat **(2)** de draaiarm **(1)** verbonden is.
2. Verwijder op de afdekplaat **(2)** de zes schroeven van de binnenste gatcirkel **(3)**.
3. Verwijder de afdekplaat **(2)**.
4. Verwijder de schroeven op de defecte draaiarm **(1)** op de buitenste rand van de opening **(4)**.
5. Draai de schroeven los bij de draaiarmen **(1)** en houd de draaiarmen **(1)** vast.
6. Verwijder de defecte draaiarm **(1)**.
7. Installeer de nieuwe draaiarm **(1)** in de goede stand.
8. Zorg ervoor dat de rol correct in het roldpad van de curvebaan loopt.
9. Monteer de afdekplaat **(2)** in de juiste positie.
10. Draai de schroeven handvast aan.
11. Haal de schroeven aan.
    - Binnenste gatcirkel: **160 N·m** (**118 lb ft**)
    - Buitenste gatcirkel: **145 N·m** (**107 lb ft**)

Opbergen

Wassen met hogedruk

Voordat u reinigt met water onder druk, reinigt u het werktuig met perslucht.

OPMERKING: *Wetgeving in bepaalde landen en goed gebruik schrijven speciale behandeling van afvalwater voor in de vorm van sedimentatie, oliescheiding en gecontroleerde verwijdering van residuen.*

Vermijd reinigen met water onder druk bij omgevingstemperaturen onder **10 °C** (**50 °F**) of als het werktuig nat is. Zet het werktuig minstens **24 h** in een verwarmde werkplaats of een droge stal. Reinig het werktuig alleen als het volledig droog is.

OPMERKING: *Ga voorzichtig te werk als u het werktuig reinigt met water onder hoge druk. Spuit nooit rechtstreeks met water op elektrische systemen, lagers, afdichtingen, versnellingsbakken enzovoort.*

OPMERKING: *Smeer alle smeernippels zorgvuldig nadat u het werktuig heeft gereinigd om al het eventuele water dat in de lagers is gekomen, eruit te duwen.*

Wanneer u een hogedrukreiniger gebruikt:

- Houd een minimumafstand van **25 cm** (**9.8 in**) tussen het spuitpistool en het te reinigen oppervlak aan.
- Houd de spuit in een hoek van minimum **25°** (richt de waterstraal niet recht op het werktuig).
- Maximale watertemperatuur: **50 °C** (**122 °F**).
- Maximale waterdruk: **80 bar** (**1160 psi**).
- Geen chemicaliën gebruiken.

LET OP: *Richt de straal van een hogedrukreiniger NIET op de dichting van de schraper op de cilinders. Er kan water door de stanggeleider dringen, waardoor corrosie kan optreden. Deze corrosie kan leiden tot verontreiniging en vastlopen van de cilinderstang en de stanggeleider.*

Service na afloop van het seizoen

Wanneer het seizoen voorbij is, zet u het werktuig meteen klaar voor de winterstalling.

Om het werktuig voor te bereiden voor het stallen tijdens de winter:

1. Reinig het werktuig grondig. Stof en vuil trekken vocht aan en vocht versterkt roestvorming.
2. Stal het werktuig op een plaats waar het zo goed mogelijk beschut is tegen weer en wind.
3. Smeer alle smeernippels volgens het “Onderhoudsschema”.
4. Controleer het werktuig op beschadigde delen, losse schroefverbindingen, lekkage, slijtage en andere defecten voordat u het stalt. Als er schade is, kunt u dit vergeten tijdens de stalling, waardoor u problemen krijgt tijdens het volgende seizoen. Noteer welke onderdelen u nodig heeft voordat het volgende seizoen start en bestel de reserveonderdelen.
5. Demonteer de aftakassen, smeer de profielbuizen en bewaar ze op een droge plaats.
6. Spuit een laagje roestwerende olie op het werktuig.
7. Glad geworden onderdelen en de cilinderstangen van de hydraulische cilinder kunnen roesten. Reinig glad geworden onderdelen en de cilinderstangen en vet ze in om ze tegen wind en weer te beschermen.
8. Ververs de olie in het hydraulisch systeem en in de versnellingsbakken.
9. Stut het werktuig om de banden niet met gewicht te belasten. Laat de bandenspanning op de juiste waarde. De banden en rubberen onderdelen hebben een langere levensduur wanneer ze tijdens het stallen zijn afgeschermd van zonlicht.

OPMERKING: *Met regelmatige controles vergt uw werktuig weinig onderhoud en reparaties en voorkomt u dure werkonderbrekingen tijdens het seizoen. Het is daarom raadzaam om het werktuig aan het einde van elk seizoen te laten controleren.*

Onderdelen bestellen en/of toebehoren

Controleer grondig, wanneer u het werktuig klaarzet voor de stalling, op versleten onderdelen die moeten worden vervangen.

Bestel en monteer onderdelen en/of accessoires meteen, zonder het volgende seizoen af te wachten.

Geef, als u onderdelen bestelt, aan uw KONGSKILDE dealer altijd het modelnummer en het "Productidentificatienummer" (PIN) van uw werktuig. Zie “Productidentificatie” in Hoofdstuk 1 van deze gebruikershandleiding.

Eis originele KONGSKILDE kwaliteitsonderdelen die de beste prestaties leveren en gedekt zijn door uw garantie.

Voor de beste prestaties moet u het werktuig laten onderhouden en repareren door een erkende KONGSKILDE dealer.

8 - PROBLEEMOPLOSSING

Oplossingen voor foutcodes

Probleemoplossingstabel

Dit hoofdstuk is niet beschikbaar.

9 - SPECIFICATIES

Technische gegevens

Technische gegevens	R+ 420	R+ 460
Diameter rotor	**3.2 m** (**126 in**)	**3.5 m** (**137.8 in**)
Harkarmstellen per rotor	12	
Dubbele tanden per harkarmstel	4	
Werkbreedte, maximaal	**4.15 m** (**163.39 in**)	**4.45 m** (**175.2 in**)
Minimale transportbreedte	**1.90 m** (**74.80 in**)	**2.18 m** (**85.83 in**)
Lengte (met getande armen / zonder aftakas)	**3.7 m** (**145.67 in**)	**4 m** (**157.48 in**)
Aantal toeren per minuut (tpm), aftakas	**540 RPM**	
Categorie koppelingsarm	I + II	
Type ophanging	3-punts	
Vermogenseis	van **30 kW** (**41 Hp**)	van **33 kW** (**45 Hp**)
Aantal rotorwielen	2	4
Wielen, rotor	18.5x8.5-8 (6PR)	
Bandenspanning	**2.2 bar** (**31.9 psi**)	
Elektriciteit (voor extra verlichtingsset)	**12 V**	
Gelijk geluidsdrukniveau	onder **70 dB** (A)	
Maximaal totaalgewicht	**645 kg** (**1422 lb**)	**695 kg** (**1532 lb**)

Vloeistoffen en smeermiddelen

Item	Capaciteit	KONGSKILDE merknaam	KONGSKILDE specificatie	Smeermiddel-klasse	Internationale specificatie
Smeernippels	—	—	—	**NLGI 2**	**M1C 137-A** of **M1C 75-B**
Kruiskoppeling	—	—	—	**SAE 80W90**	**API GL-5 MIL-L-2105D**
Veiligheidsbout	—	—	—	**SAE 80W90**	**API GL-5 MIL-L-2105D**

10 - ACCESSOIRES

Algemene informatie

De hieronder genoemde accessoires of optionele uitrustingen kunnen in sommige landen deel uitmaken van de standaarduitrusting. Het kan zijn dat sommige accessoires of opties niet beschikbaar zijn op bepaalde markten.

3-wielsysteem

Het driewielsysteem **(1)** is scharnierend opgehangen als een draaistelsysteem. Het scharnierpunt is de standaard wielas. Het driewielsysteem **(1)** wordt aanbevolen voor velden die oneffen zijn vanwege sporen van eerdere veldbewerkingen. Het voorwiel is een zwenkwiel. Het voorwiel beschadigt de grasmat bij het keren niet.

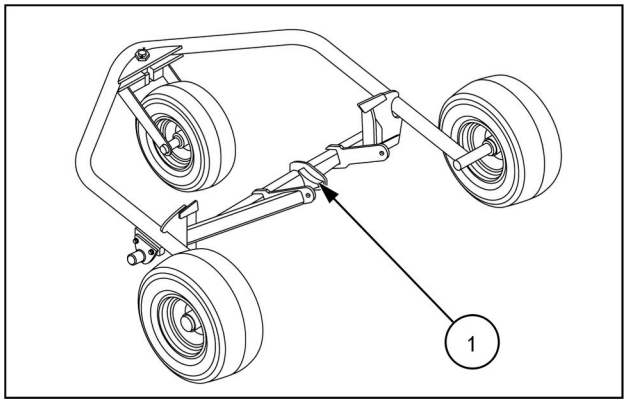

ZEIL18HT00373AA 1

4-wielig tandemasstel

Het tandemdraaistelsysteem met vier wielen **(1)** wordt aanbevolen voor oneffen velden met sporen van eerdere veldbewerkingen. Het tandemdraaistelsysteem met vier wielen **(1)** zorgt voor een stabielere werkhoogte. Het tandemdraaistelsysteem met vier wielen **(1)** wordt ook aanbevolen voor velden met een zachte bodem, aangezien dit systeem (1) het gewicht van de hark beter verdeelt.

OPMERKING: *Standaard bij R+ 420.*

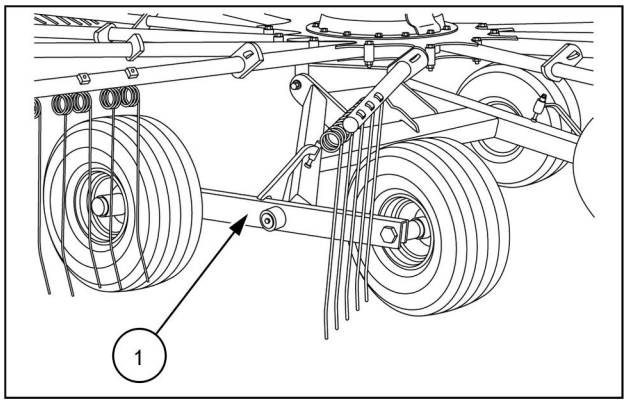

ZEIL18HT00374AA 1

Loopwiel vóór

Het neuswiel **(1)** op het kopstuk zorgt voor een betere bodemvolging van het werktuig en een optimaal werkresultaat. Het neuswiel **(1)** verkleint het risico op verontreiniging van het gewas met grond dankzij een betere bodemvolging van het werktuig. Het neuswiel **(1)** wordt specifiek aanbevolen in golvende velden. Vervang de topstang met de ketting uit de kit om de beweegbaarheid te vergroten.

LET OP: *Gebruik de ketting niet tijdens transport over de weg.*

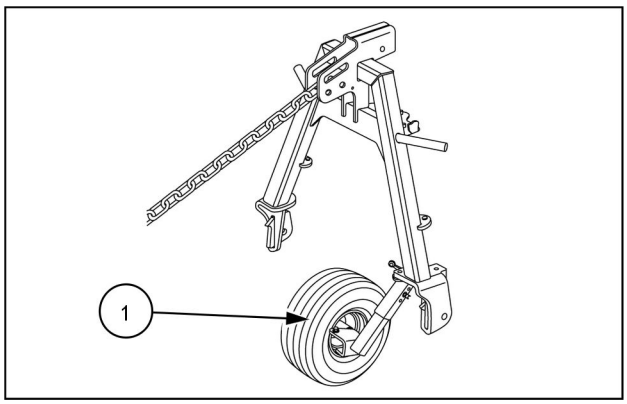

ZEIL18HT00375AA 1

Hydraulische hefcilinder van het zwaddoek

De kit met de hydraulische cilinder **(1)** vervangt de zwaddoekhefveer. De hydraulische cilinder **(1)** tilt de zwaddoekarm uit de horizontale stand in de transportstand.

OPMERKING: *De hefveer kan alleen worden gemonteerd op de R+ 460.*

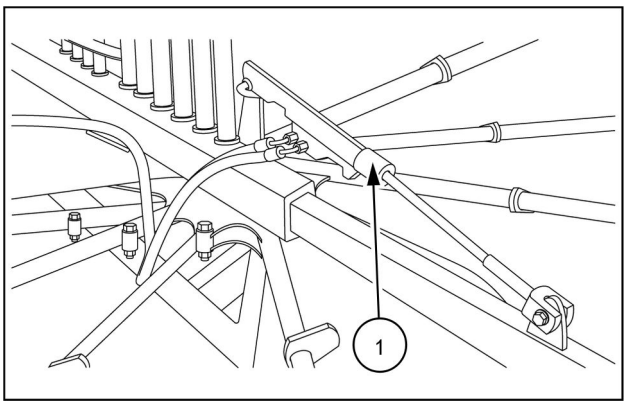

ZEIL18HT00376AA 1

Verlichtingsset voor openbare weg en zijmarkering

Tot de standaard verlichtingsset voor wegtransport behoren ook de signaalborden **(1)**. De zijmarkeringen vormen een afzonderlijke set.

In sommige landen is deze set wettelijk verplicht om het werktuig over de openbare weg te mogen vervoeren.

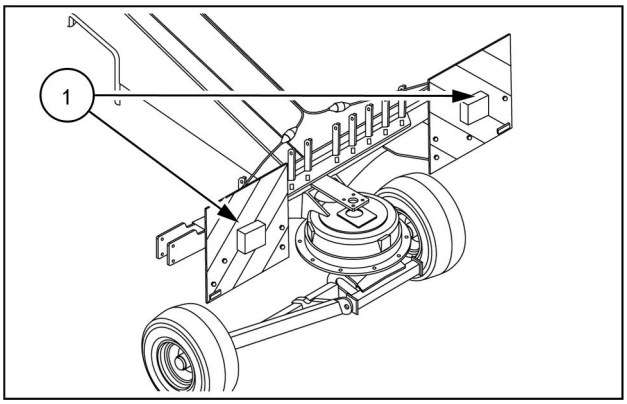

ZEIL18HT00377AA 1

11 - FORMULIEREN EN VERKLARINGEN

EG-verklaring van conformiteit

EF-overensstemmelseserklæring/ EG-Konformitätserklärung/ EC Declaration of Conformity/ Déclaration CE de conformité/ Dichiarazione CE di conformita/ EG Verklaring van Overeenstemming/ EG-försäkran om överensstämmelse/ EY-vaatimustenmukaisuusvakuutus/ Declaración de conformidad CE/ Deklaracja Zgodności WE./ Декларация за съответствие ЕО/ EK Megfelelőségi Nyilatkozat /ES Prohlášení o shodě/ EB Atitikties deklaracija/ ES prehlásenie o zhode/ Declaraţia de conformitate CE/ Vastavuse Deklaratsioon EÜ /ES Izjava o skladnosti/ Δήλωση πιστότητας ΕΚ/ Declaração de fidelidade CE/ Dikjarazzjoni ta' Konformità tal-KE/ EK Atbilstības deklarācija/

F abrikant/ Hersteller/ Manufacturer/ Fabricant/ Produttore/ Fabrikant/ Fabrikant/ Valmistaja/ Fabricante/ Producent/ Производител/ Gyártó/ Výrobce/ Gamintojas/ Výrobca/ Producător/ Tootja/ Proizvajalec/ Κατασκευαστής/ Fabricante/ Fabbrikant/ Ražotājs

CNH INDUSTRIAL Belgium N.V.

B8210 Zedelgem, Belgium

Repræsenteret af Antoon Vermeulen, Leon Claeysstraat 3A, B8210 Zedelgem (Belgien), som også har tilladelse til at indsamle teknisk dokumentation / vertreten durch Antoon Vermeulen, Leon Claeysstraat 3A, B8210 Zedelgem (Belgium), der auch autorisiert ist, die technische Akte zu erarbeiten / represented by Antoon Vermeulen, Leon Claeysstraat 3A, B8210 Zedelgem (Belgium), who is also authorized to compile the Technical File / Répresentés par Antoon Vermeulen, Leon Claeysstraat 3A, B8210 Zedelgem (Belgique), également autorisé à constituer le dossier technique / rappresentati da Antoon Vermeulen, Leon Claeysstraat 3A, B8210 Zedelgem (Belgio), autorizzato a compilare il File tecnico / vertegenwoordigd door Antoon Vermeulen, Leon Claeysstraat 3A, B8210 Zedelgem (Belgium), die tevens is gemachtigd om het Technisch Bestand samen te stellen / representerade av Antoon Vermeulen, Leon Claeysstraat 3A, B8210 Zedelgem (Belgien), som också har behörighet att sammanställa den tekniska dokumentationen / edustajamme Antoon Vermeulenin, osoite Leon Claeysstraat 3A, B8210 Zedelgem (Belgium) välityksellä, jolla on myös oikeus laatia tekninen tiedosto / representados por Antoon Vermeulen, Leon Claeysstraat 3A, B8210 Zedelgem (Bélgica), quien además está autorizado para recopilar el documento técnico / której przedstawicielem jest Antoon Vermeulen, Leon Claeysstraat 3A, B8210 Zedelgem (Belgia), który jest również upoważniony do sporządzania dokumentacji technicznej / представлявани от Антоон Вермьолен, Leon Claeysstraat 3A, B8210 Zedelgem (Белгия), с упълномощение също да състави Техническото досие / akiket képvisel: Antoon Vermeulen, Leon Claeysstraat 3A, B8210 Zedelgem (Belgium), aki szintén jogosult a műszaki dokumentumok összeállítására / v zastoupení Antoon Vermeulen, Leon Claeysstraat 3A, B8210 Zedelgem (Belgium), s autorizací k tvorbě technického souboru / atstovaujami Antoon Vermeulen, Leon Claeysstraat 3A, B8210 Zedelgem (Belgija), taip pat turintis teisę sudaryti technines bylas / v zastúpení Antoonom Vermeulenom, Leon Claeysstraat 3A, B8210 Zedelgem (Belgicko), ktorý je oprávnený zostavovať technickú dokumentáciu / reprezentaţi de Antoon Vermeulen, Leon Claeysstraat 3A, B8210 Zedelgem (Belgia), care este, de asemenea, autorizat să compileze dosarul ethnic / esindajatega Antoon Vermeulen, Leon Claeysstraat 3A, B8210 Zedelgem (Belgia), kellel on samuti luba tehnilise faili koostamiseks / ki nas zastopa Antoon Vermeulen, Leon Claeysstraat 3A, B8210 Zedelgem (Belgija), ki je pooblaščen tudi za sestavo tehnične dokumentacije / εκπροσωπούμενοι από τον Antoon Vermeulen, Leon Claeysstraat 3A, B8210 Zedelgem (Βέλγιο), με εξουσιοδότηση και για τη σύνταξη του Τεχνικού φακέλου / representados por Antoon Vermeulen, Leon Claeysstraat 3A, B8210 Zedelgem (Bélgica), que também tem autorização para compilar o Ficheiro Técnico / irrappreżentata minn Antoon Vermeulen Leon Claeysstraat 3a, B8210 Zedelgem (Belġju), min huwa wkoll awtorizzat li tiġbor l-Fajl Tekniku / Antoon Vermeulen, Leon Claeysstraat 3A, B8210, Zedelgem (Belgium), pārstāvēti, kas ir pilnvarots arī sastādīt tehnisko reģistru

EN rklærer hermed, at/ Erklären hiermit, daß/ Hereby declare that/ Déclare par la présente que/ Dichiara che/ Verklaren hierbij dat/ Försäkrar härmed, att/ Vakuuttaa täten, että tuote/ Por el presente declara que/ Niniejszym deklaruje, že/ Декларирам, че/ Az alábbiakban kijelentem, hogy/ Tímto prohlašuje, že/ Deklaruoja, kad/ Týmto prehlasujeme, že/ Prin prezenta declar că/ Alljärgnevaga deklareerib, et/ Izjavljamo, da je/ Με το παρόν δηλώνω ότι/ Abaixo declara que / Jiddikjaraw li / Apstiprinu, ka

Maskine:	La máquina:	Masin:
Maschine:	Maszyna:	Stroj:
Machine:	Машината:	Η μηχανή:
Machine:	Gép:	Máquina:
La macchina:	Stroj:	Il-magna:
Machine:	Mašina:	Mašīna:
Maskin:	Stroj:	
Laite:	Maşina:	

KONGSKILDE

Model/Type:
Designation: Rake TVV:
Serial:

ZEIL19HT00013EA 1

- er i overensstemmelse med Maskindirektivets bestemmelser (Direktiv 2006/42/EF) og hvis relevant også bestemmelserne i EMC-direktivet 2014/30/EU

- In übereinstimmung mit den Bestimmungen der Maschinen-Richtlinie 2006/42/EG und wenn erforderlich auch mit der EMC-Richtlinie 2014/30/EU hergestellt wurde.

- is in conformity with the provisions of the Machinery Directive 2006/42/EC and if relevant also the provisi¬ons of the EMC Directive 2014/30/EU.

- est conforme aux dispositions de la Directive relatives aux machines 2006/42/CE et également aux dispositi¬ons de la Directive sur la Directive EMC 2014/30/UE

- é in conformita' con la Direttiva Macchine 2006/42/CE e, se pertinente, anche alla Direttiva alla Direttiva EMC 2014/30/UE.

- in overeenstemming is met de bepalingen van de Machine richtlijn 2006/42/EG en wanneer relevant ook met de bepalingen van de EMC richtlijn 2014/30/EU.

- är i överensstämmelse med Maskindirektivets be¬stämmelser (Direktiv 2006/42/EG) och om relevant också bestämmelserna i EMC-direktivet 2014/30/EU.

- täyttää Konedirektiivin (Direktiivi 2006/42/EY) määräykset ja oleellisilta osin myös EMC-direktiivin 2014/30/EU.

- es conforme a la Directiva de Maquinaria 2006/42/CE y, si aplica, es conforme también a la Directiva EMC 2014/30/EU.

- pozostaje w zgodzie z warunkami Dyrektywy Maszynowej 2006/42/WE i jeżeli ma to zastosowanie również z warunkami Dyrektywy dot. kompatybilności elektro magnetycznej EMC 2014/30/UE.

- отговаря на изискванията на Директивата за Машините 2006/42/ЕО и ако има приложение на изискванията на Директивата за електромагнитна съвместимост 2014/30/ЕС.

- Megfelel a 2006/42/EK Gépi Eszközökre vonatkozó előírásoknak és amennyiben felhasználásra kerül, a 2014/30/EU Elektromágneses kompatibilitás Irányelv feltételeinek.

- odpovídá základním požadavkům Strojní směrnice 2006/42/ES a jestliže to její uplatnění vyžaduje i s podmínkami Směrnice 2014/30/EU týkající se elektromagnetické kompatibility.

- atitinka Mašinų direktyvos Nr. 2006/42/EB ir, jeigu taikoma, Elektromagnetinio suderinamumo direktyvos Nr. 2014/30/ES reikalavimus.

- je v súlade s podmienkami Smernice 2006/42/ES o strojných zariadeniach a pokiaľ si to jeho uplatnenie vyžaduje aj s podmienkami Smernice 2014/30/EÚ o elektromagnetickej kompatibilite.

- îndeplineşte prevederilor Directivei de Maşini 2006/42/CE şi dacă este utilizată de asemenea cu prevederile Directivei referitoare la compatibilitatea electro-magnetică EMC 2014/30/UE.

- on vastavuses Masinate Direktiivi tingimustega 2006/42/EÜ ning sammuti juhul, kui on tegemist sammuti on vastavuses Elektromagnetilise kokkusobivuse Direktiivitingimustega EMC 2014/30/EL.

- z določili Direktive o strojih 2006/42/ES ter, če je to relevantno, tudi z določili EMC Direktive 2014/30/EU.

- παραμένει σύμφωνη με τους όρους της Οδηγίας περί Μηχανών 2006/42/ΕΚ και σε περίπτωση που αυτό εφαρμόζεται και με τους όρους της Οδηγίας περί ηλεκτρομαγνητικής συμβατότητας (ΗΜΣ) 2014/30/ΕΕ.

- Está de acordo com exigências das Directivas das Maquínarias 2006/42/CE e no caso em que tiver igualmente aplicação com as exigências das Directivas referentes a compatibilidade electromagnética EMC 2014/30/UE.

- tikkonforma mad-dispożizzjonijiet tad-Direttiva dwar il-Makkinarju 2006/42/KE u jekk rilevanti wkoll mad-dispożizz-jonijiet tad d-Direttiva EMC 2014/30/EU.

- atbilst mašīnu direktīvai 2006/42/EK, kā arī nepieciešamības gadījumā elektromagnētiskās saderības direktīvai EMC 2014/30/ES.

Zedelgem,

Antoon Vermeulen

Index

3

3-wielsysteem 10-1

4

4-wielig tandemasstel 10-1

A

Aanhaalkoppel 7-2
Aanhaalkoppel voor klasse 12.9 7-5
Afbeeldingen 2-3
Aftakas – inkorten 4-6
Algemene aanbevelingen 2-2
Algemene informatie 10-1
As van aftakas 7-9, 7-11, 7-12

B

Bandenspanning 7-14
Basisafstelling 6-3
Bedoeld gebruik 1-4
Bestek van de handleiding en vereist trainingsniveau 1-7
Bouten en koppelstukken 7-8
Brand- en explosiepreventie 2-3

C

Cardankoppeling 7-18

D

De hark omzetten van transportstand naar werkstand 6-10
De hark omzetten van werkstand naar transportstand 5-4
Draagarmen 7-19

E

Ecologie en het milieu 2-16
EG-verklaring van conformiteit 11-1
Elektromagnetische compatibiliteit (EMC) 1-6

F

Fuseepen 7-13

G

Geluidsemissie 2-13
Gevaarlijke chemicaliën 2-4

H

Hanteren tijdens werkzaamheden 6-9
Het werktuig veilig bedienen 2-8
Het werktuig veilig starten 2-5
Het werktuig veilig uitschakelen 2-9
Hydraulische hefcilinder van het zwaddoek 10-2
Hydraulische slangen 7-15

K

Koppeling aan de tractor 4-2

L

Loopwiel vóór 10-1
Loskoppelen en parkeren 6-7

N

Nokkenbaan 7-17

O

Onderdelen bestellen en/of toebehoren 7-22
Onderhoud 2-10, 7-1
Onderhoudsoverzicht 7-7
Opbergen van gebruikershandleiding op de machine 1-11
Opmerking voor de eigenaar 1-1

P

Persoonlijke beschermingsmiddelen (PBM's) 2-11
Probleemoplossingstabel 8-1
Productidentificatie 1-10
Productidentificatienummer (PIN) 1-9

R

Rijden op de openbare weg 2-6
Rotortandwiel 7-10

S

Service na afloop van het seizoen 7-21
Speciale instructies 6-1
Stabiliteit van het werktuig 2-15

T

Technische gegevens 9-1
Transportbeveiligingspen 7-16
Transport op de openbare weg 5-1
Trillingsniveaus 2-14

V

Veiligheidseisen voor hydraulische systemen en componenten - hydraulische systemen 2-12
Veiligheidsstickers 2-17
Veiligheidsvoorschriften en definities van signaalwoorden 2-1
Verboden gebruik 1-5
Verlichtingsset voor openbare weg en zijmarkering 10-2
Vloeistoffen en smeermiddelen 7-6, 9-2
Voorbereiding op werkzaamheden 4-1

W

Wassen met hogedruk. 7-20
Werkingsprincipes 3-1
Werksnelheid en toerental 6-6
Werktuigoriëntatie 1-12
Wettelijke verplichtingen 2-3

Dealerstempel

CNH Industrial Belgium N.V. behoudt het recht voor om te allen tijde verbeteringen aan te brengen in het ontwerp en wijzigingen aan te brengen in de specificaties, zonder voorafgaande kennisgeving en zonder dat hieruit enige verplichting voortvloeit tot het aanbrengen hiervan op eerder verkochte units. De specificaties, beschrijvingen en illustraties in deze publicatie zijn voor zo ver bekend juist op het moment van publicatie, maar zijn onderhevig aan verandering zonder kennisgeving.

De leverbaarheid van bepaalde modellen en materieeluitvoeringen variëren op basis van het land waarin het materiel wordt gebruikt. Raadpleeg uw Kongskilde-dealer voor nauwkeurige informatie over een specifiek product.

KONGSKILDE

© 2019 CNH Industrial Belgium N.V. Alle rechten voorbehouden.

Kongskilde is in de Verenigde Staten en vele andere landen een geregistreerd handelsmerk waarvan CNH Industrial N.V., haar dochterondernemingen of gelieerde ondernemingen, eigenaar of licentiehouder is/zijn.

Alle hier genoemde handelsmerken, in verband met goederen en/of diensten van bedrijven, behoudens diegene waarvan CNH Industrial N.V., haar dochterondernemingen of gelieerde ondernemingen, eigenaar of licentiehouder zijn, zijn eigendom van die respectievelijke bedrijven.