BECKER

Präzision für Profis

Ersatzteilkatalog

Aeromat 8 rhg Bj. 2011

Die Originalersatzteile und das Zubehör von Becker sind speziell für die Sämaschine konzipiert. Von uns nicht gelieferte Ersatzteile und Zubehör sind nicht von uns geprüft und nicht freigegeben.

Werden keine Original-BECKER Ersatzteile eingebaut, entfällt die Garantie !

Für Schäden, die durch die Verwendung von Nicht-Originalteilen und Zubehör entstehen, ist jede Haftung von Becker ausgeschlossen.
Keine Haftung für Folgeschäden !!

Die Seriennummer ist auf dem Typenschild des AEROMAT eingetragen. Für künftige Auskünfte tragen Sie die Nummer unten ein. Geben Sie immer die Serien Nummer an wenn Sie Ersatzteile bestellen.

Serien
Nummer: _____

Inhaltsverzeichnis

Aeromat 8 rhg Bj. 2011 4
Grundrahmen HKP8 6
Klapprahmen HKP 700 / 1200l 8
Radschenkelgetriebe 7.50-15 10
Antriebsrad 5.00-15 , 7.50-15 14
Manometer 16
Trittstufen 18
hydraulisches Gebläse 20
Hydraulik HKP 22
Markör / Spuranzeiger HKP 8 - 12 (ab 2003) 24
elektromagnetische Einzelreihenabschaltung 26
hydr. Ventilblock Markör + Klapprahmen 28
Spurlockerer 30
Coulterscheibe kpl Aeromat 32
Säaggregat M20 34
Säaggregat E-motion 38
Parallelogramm Normalsaat 42
Säschar S / Zustreicher Normalsaat 46
Parallelogramm E-Motion DTE 48
Scheibenschar & Andruckrolle Mulchsaat / DTE 50
Saatgutbehälter 54
Rührwerk 56
Andruckrolle Ø500mm Normalsaat 58
Düngerantrieb 60
Vario-K-Getriebe 62
Düngerscheibenschar Mulchsaat / DTE 64
Düngersäbelschar Normalsaat 66
Düngerdosiereinheit 68
Düngerbehälter 700 l / 1200 l 70
Düngerbefüllschnecke Edelstahl 74
Monitorsystem BMS 1502 76
Isobus - Steuerung 78

Aeromat 8 rhg Bj. 2011 (Aeromat_8_2011)

Aeromat 8 rhg Bj. 2011 (Aeromat_8_2011)

Pos	Bestellnummer	Benennung	Menge
		Grundrahmen HKP8	
		Klapprahmen HKP 700 / 1200l	
		Radschenkelgetriebe 7.50-15	
		Antriebsrad 5.00-15 , 7.50-15	
		Manometer	
		Trittstufen	
		hydraulisches Gebläse	
		Hydraulik HKP	
		Markör / Spuranzeiger HKP 8 - 12 (ab 2003)	
		elektromagnetische Einzelreihenabschaltung	
		hydr. Ventilblock Markör + Klapprahmen	
		Spurlockerer	
		Coulterscheibe kpl Aeromat	
		Säaggregat M20	
		Säaggregat E-motion	
		Parallelogramm Normalsaat	
		Säschar S / Zustreicher Normalsaat	
		Parallelogramm E-Motion DTE	
		Scheibenschar & Andruckrolle Mulchsaat / DTE	
		Saatgutbehälter	
		Rührwerk	
		Andruckrolle Ø500mm Normalsaat	
		Düngerantrieb	
		Vario-K-Getriebe	
		Düngerscheibenschar Mulchsaat / DTE	
		Düngersäbelschar Normalsaat	
		Düngerdosiereinheit	
		Düngerbehälter 700 l / 1200 l	
		Düngerbefüllschnecke Edelstahl	
		Monitorsystem BMS 1502	
		Isobus - Steuerung	

Grundrahmen HKP8 (10030)

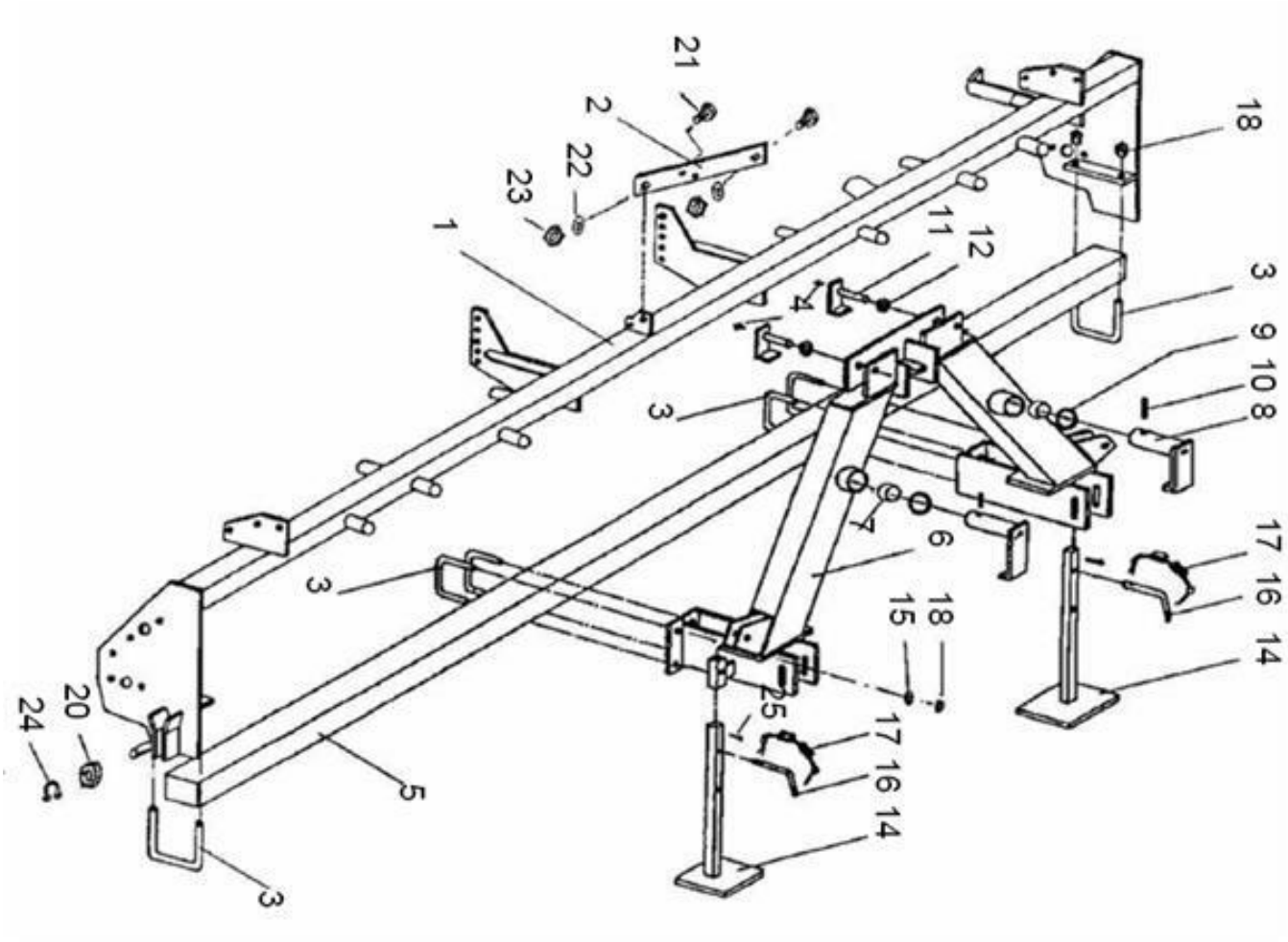

Grundrahmen HKP8 (10030)

Pos	Bestellnummer	Benennung	Menge
1	200071387	Tragrahmen 700L	1
1	200072387	Tragerahmen 1200l HKP	1
2	200072424	Strebenrohr M24 HKP 1200L	1
2	200071388	Turmstrebe HKP 60x10x320	1
2	200217505	6kt-Schraube M24x180	2
3	200056502	Bügelschraube M16x152/435lg	2
4	200214565	Schmiernppel M6x1	2
5	200071058	Mittelrohr 2730lg.	1
6	200072388	Dreipunkt 1200L	1
6	200071055	Mittelstück	1
7	200215666	Buchse Ø 50	2
8	200071056	Bolzen 50x258 + WI	2
9	200217477	Scheibe A 52	2
10	200215738	Spannstift 12x70	2
11	200071057	Bolzen 30x154 + Halter	2
12	200215628	Scheibe A 31	2
13	200216206	Spannstift 8x50	2
14	200056815	Abstellstütze	2
15	200200216	Federring A 16	2
16	200035061	Vorstecker 16x175	2
17	200215608	Federstecker 3 mit Kette + Splint 4x40	2
18	200200160	6kt-Mutter M16	2
19	200217477	Scheibe A 52	2
20	200062544	Kugellager 3204 2RS	2
21	200072423	Bolzen gedreht	2
21	200215474	6kt-Schraube M20x45	2
22	200200218	Federring A 20	2
23	200200162	6kt-Mutter M20	2
24	200215257	Sicherungsring A 20x1.2	2
25	200215429	Splint 5x25	2
o.Abb	200058596	6kt-Welle 19x2956	1
o.Abb.	200072169	Oberlenkerbolzen KAT 3	1
o.Abb.	200059569	Oberlenkerbolzen KAT 2	1
o.Abb.	200072168	Unterlenkerbolzen KAT 3	2
o.Abb.	200059303	Unterlenkerbolzen 28x110 + Gr	2
o.Abb.	200217370	Kugelscheibe D28	

Klapprahmen HKP 700 / 1200l (10250)

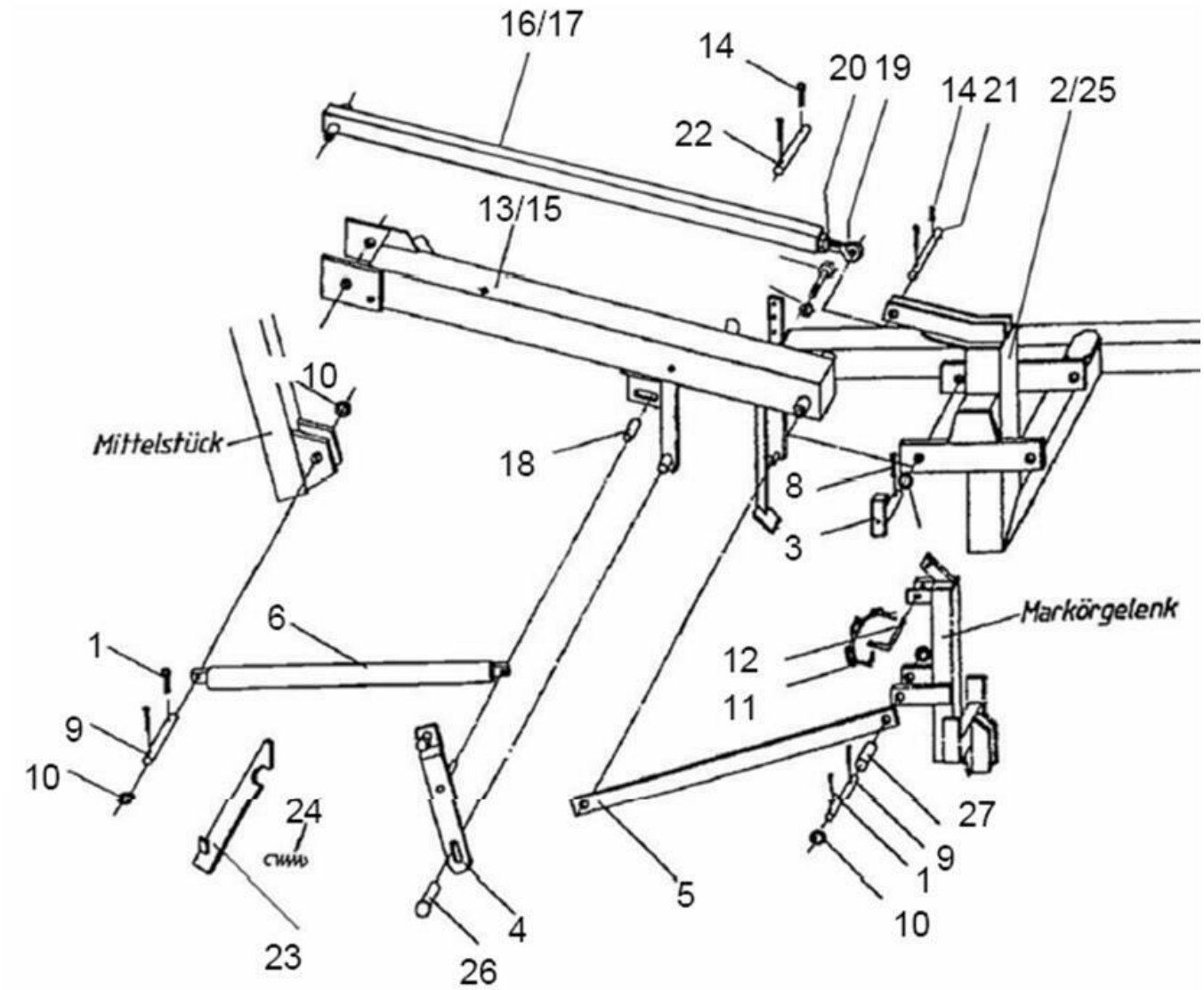

Klapprahmen HKP 700 / 1200l (10250)

Pos	Bestellnummer	Benennung	Menge
1	200215300	Spannstift 6x40	2
2	200071065	Schwenkteil links 700L	1
2	200072393	Schwenkteil links 1200L	1
3	200071056	Bolzen 50x258 + WI	1
4	200071153	Hebel	1
5	200071069	Schubstange 700L	1
5	200072407	Schubstange 1200L	1
5	200072409	Schubstange gekröpft 1200L	1
6	200215665	Hydraulikzylinder Rahmen-Klappung	1
7	200215666	Buchse Ø 50	1
8	200215738	Spannstift 12x70	1
9	200071079	Bolzen 25x125	1
10	200215276	Scheibe A 26 verzinkt	1
11	200215750	Klappstecker 11 + Kette + Splint 4x40	1
12	200035061	Vorstecker 16x175	1
13	200071060	Parallelhebel unten rechts 700L	1
14	200215436	Splint 8x50	1
15	200071061	Parallelhebel unten links 700L	1
15	200072390	Parallelhebel unten links 1200L	1
16	200071062	Parallelhebel oben rechts 700L	1
16	200072391	Parallelhebel oben rechts 1200L	1
17	200071588	Parallelhebel oben links 700L	1
17	200072398	Parallelhebel oben links 1200L	1
18	200062094	MBZ – Buchse 30x34x60lg	1
19	200061826	Gelenkspindel M30x2x160	1
20	200216230	6kt-Mutter M30x2,0	1
21	200071076	Bolzen 30x88	1
22	200071077	Zylinderbolzen 25x160	1
23	200071063	Verriegelung	1
24	200055137	Zugfeder	1
25	200071064	Schwenkteil rechts 700l	1
25	200072392	Schwenkteil rechts 1200l	1
26	200071154	Bolzen 25x82	1
27	200237613	Dist. Buchse 25x4x30	1
28	200212974	6kt-Schraube M16x90	1
29	200217477	Scheibe A 52	1
30	200200160	6kt-Mutter M16	1

Radschenkelgetriebe 7.50-15 (10080)

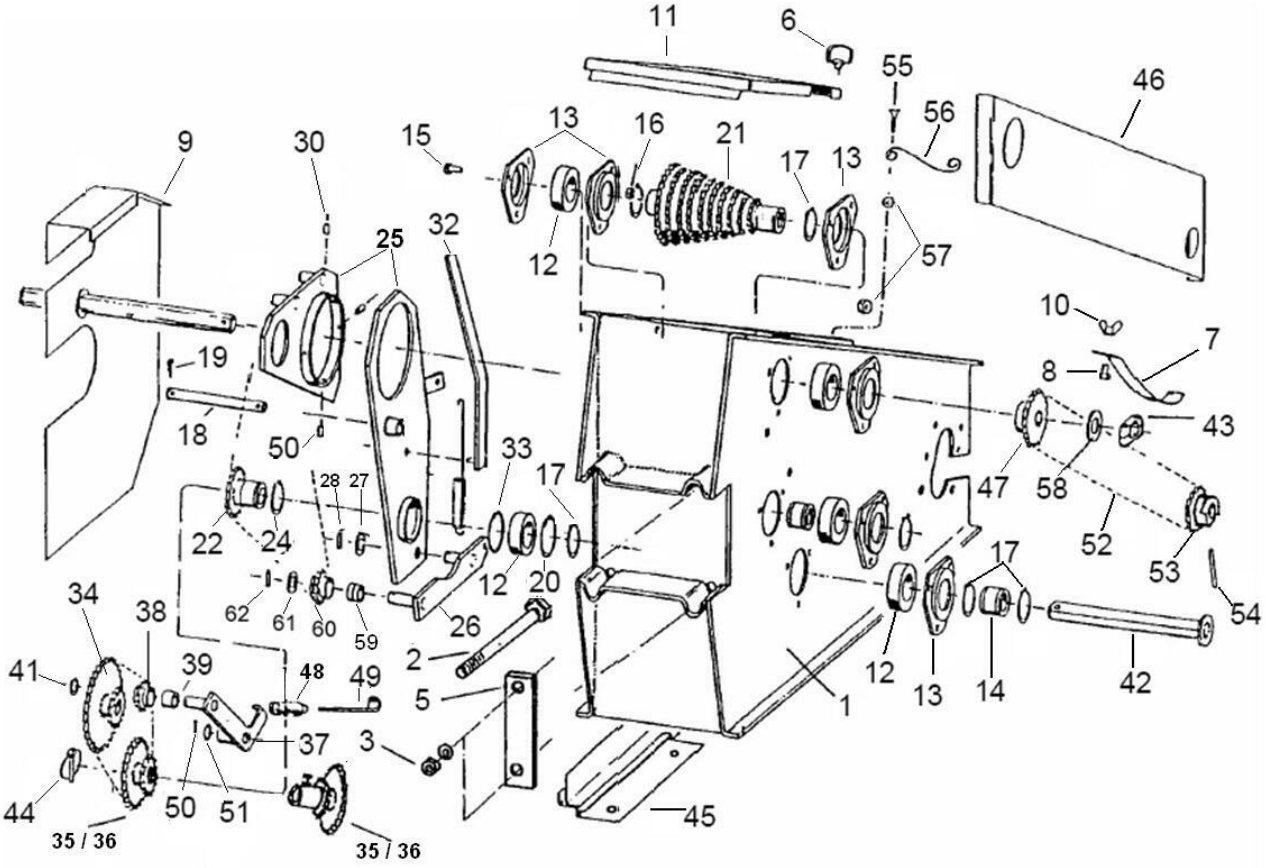

Radschenkelgetriebe 7.50-15 (10080)

Pos	Bestellnummer	Benennung	Menge
1	200071670	Radgabelgetriebe -Gehäuse	1
2	200209297	6kt-Schraube M16x160	1
3	200200160	6kt-Mutter M16	2
4	200059640	Distanzbuchse	1
5	200056302	Briedenplatte 45x15x180	1
6	200061298	Verschlußzapfen	1
7	200056543	Kettenspanner	1
8	200212355	6kt-Schraube M6x40	1
9	200056638	Kettenschutzblech seitlich	1
10	200060164	Flügelmutter M6	1
11	200056637	Getriebedeckel	1
12	200060580	Rillenkugellager - 6006 2 RSR	2
13	200057433	Lagerschale 2x95	2
14	200057434	6kt-Buchse 30x6kt – 19,5x22	2
15	200207096	6kt-Schraube M6x16 + Mutter	3
16	200209657	6kt-Mutter M6	1
17	200215246	Sicherungsring A 30x1,5	1
18	200056953	Führungsbolzen	1
19	200215289	Splint 5x22	1
20	200215290	Sicherungsring 55x2	2
21	200056523	Stufenwelle Z=13 – 22	1
22	200057436	Schieberitzel Z=23 + BU	1
23	200055163	Spannrolle PA 6.6	1
24	200062063	Rollenkette 1/2x5/16 70 Rollen	1
24	200060570	Kettenschloß 1/2x5/16	1
24	200060572	Kettenglied gekröpft 1/2x5/16	1
25	200057439	Schaltblech	1
26	200057440	Kettenspannhebel	1
27	200215291	Paßscheibe 15x21x1,0	2
28	200215292	Spannhülse 4x22	2
29	200057441	Schaltstück	1
30	200215293	Spannstift 4x12	1
31	200060176	Scheibe A 8,4	1
32	200057442	Schalthebel	1
33	200057443	Zugfeder / 4.00 - 7.50 G. Rad	1
34	200058583	Doppelkettenrad Z=18 / Z=14	1
35	200071564	Doppelkettenrad Z=18 / Z=23 innen 6kt	1
36	200071563	Doppelkettenrad Z=18 / Z=23 innen rund T-6 / T-8	1
36	200217298	6kt-Schraube M10x20 spezial	1
37	200057446	Kettenspann Hebel außen	1
38	200059039	Spannritzel Z=13 + Sinterlager	1
39	200057059	Sinterlager 20x15,2x20	1
40	200217285	Rollenkette 1/2x5/16 48 Rollen	1
40	200060570	Kettenschloß 1/2x5/16	1
40	200060572	Kettenglied gekröpft 1/2x5/16	1
41	200215295	Sicherungsring A 15x1,5	1
42	200056540	6kt-Welle 307mm	1
43	200058975	Klemmstück Set (= Hälften SW19)	1
44	200215296	Klappstecker 6,0	1
45	200057572	Winkelblech gepunktet 5 – 7.50 G. Rad	1

Radschenkelgetriebe 7.50-15 (10080)

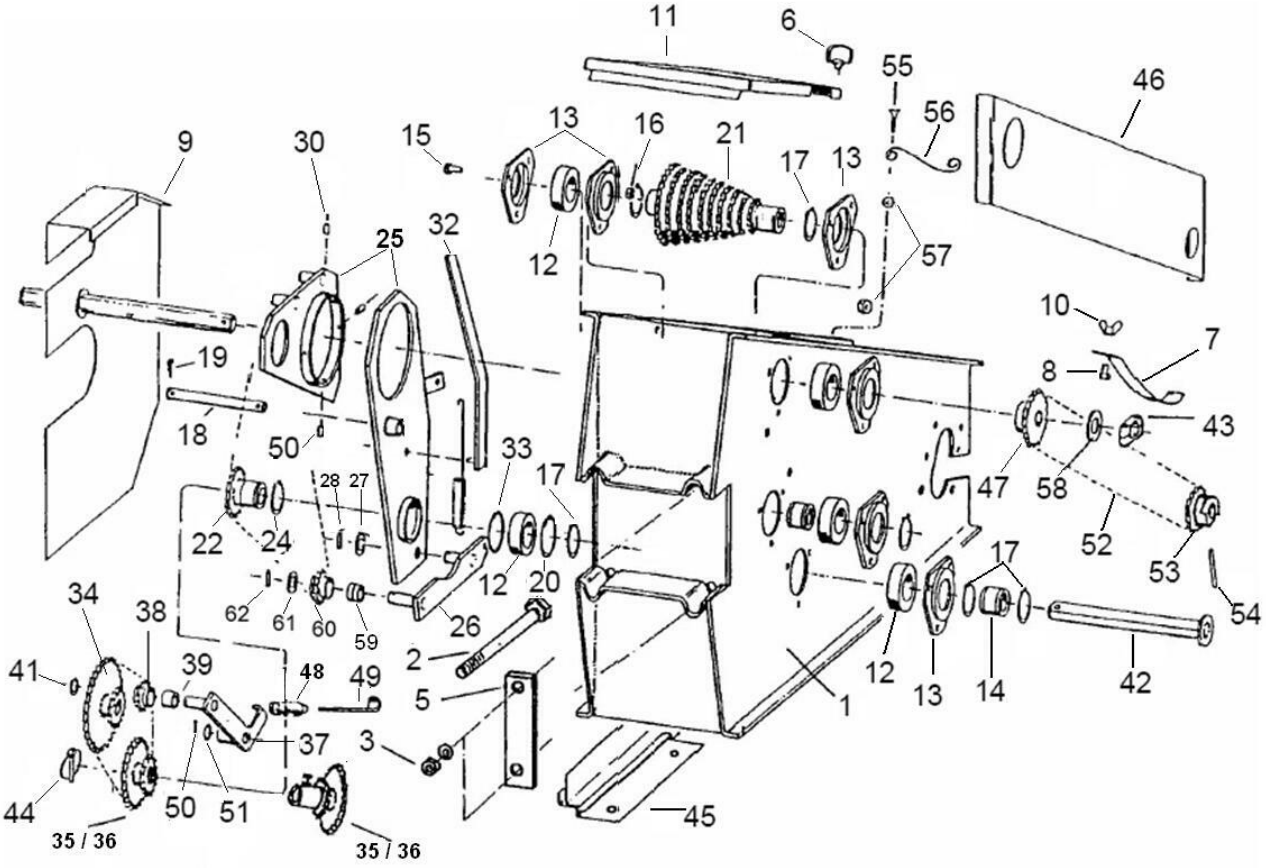

Radschenkelgetriebe 7.50-15 (10080)

Pos	Bestellnummer	Benennung	Menge
46	200071735	Kettenschutzblech Rad	1
47	200056532	Kettenrad Z=23	1
48	200055137	Zugfeder	1
49	200055182	Hängeeisen 20x4x150	1
50	200215294	Spannstift 4x18	1
51	200215292	Spannhülse 4x22	1
52	200062353	Rollenkette 1/2x5/16 122 Rollen	1
52	200060570	Kettenschloß 1/2x5/16	1
52	200060572	Kettenglied gekröpft 1/2x5/16	1
53	200071491	Ausgleichsritzel Z=22	1
54	200215650	Spannhülse 8x40	1
55	200215221	6kt-Schraube M4x14	2
56	200061300	Feder S 6 – 250mm	2
57	200207161	6kt-Mutter M4	2
58	200215421	Scheibe A 21	1
59	200057438	Sinterlager 20x15x15	1
60	200057437	Spannritzel Z=13	1
61	200061235	Passcheibe	1
62	200060233	Spannstift	1
o.Abb	200061581	Getriebe - Schema	1
o.Abb	200071656	Bügelschraube M16 gebogen	1
o.Abb	200062427	Ablage – Daten 24	1
o.Abb	200062429	Ablage – Daten 36	1
o.Abb	200062430	Ablage – Daten 48	1
o.Abb	200058596	6kt-Welle 19x2956	1

Antriebsrad 5.00-15 , 7.50-15 (10110)

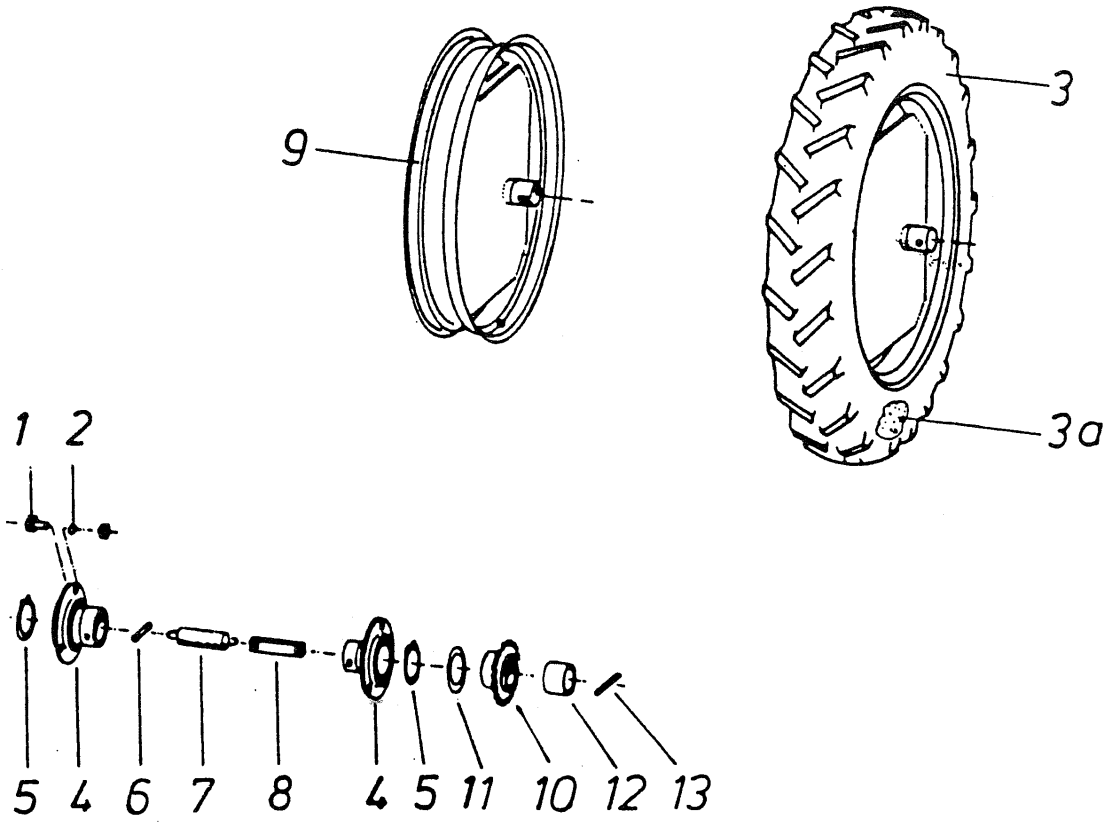

Antriebsrad 5.00-15 , 7.50-15 (10110)

Pos	Bestellnummer	Benennung	Menge
1	200200082	6kt-Schraube M10x20	4
2	200200175	Sicherungsmutter M10	4
3	200061436	Decke / 7.50 – 15	1
3	200061945	Decke / 5.00 – 15	1
3a	200061946	Schlauch 5.00 – 15	1
3a	200061242	Schlauch 7.50 – 15	1
4	200061664	Stahlblechgehäuse NTN – PF 206	1
4	200061663	Rillenkugellager NTN – AS 206	1
5	200215246	Sicherungsring A 30x1,5	1
6	200215300	Spannstift 6x40	1
7	200055945	Zugfeder	1
8	200058570	Zugstück 15x208 6 – 7,50 + Terra	1
8	200241950	Zugstück kurz 15x95	1
9	200071672	Felge 7.50 – 15	1
9	200071485	Felge 5.00 – 15	1
10	200071679	Ausgleichsritzel Z=15	1
10	200071491	Ausgleichsritzel Z=22	1
11	200217309	Ausgleichsscheibe	1
12	200216224	MBZ – Buchse 30x34 x20 lg	1
13	200216206	Spannstift 8x50	1

Manometer (10120)

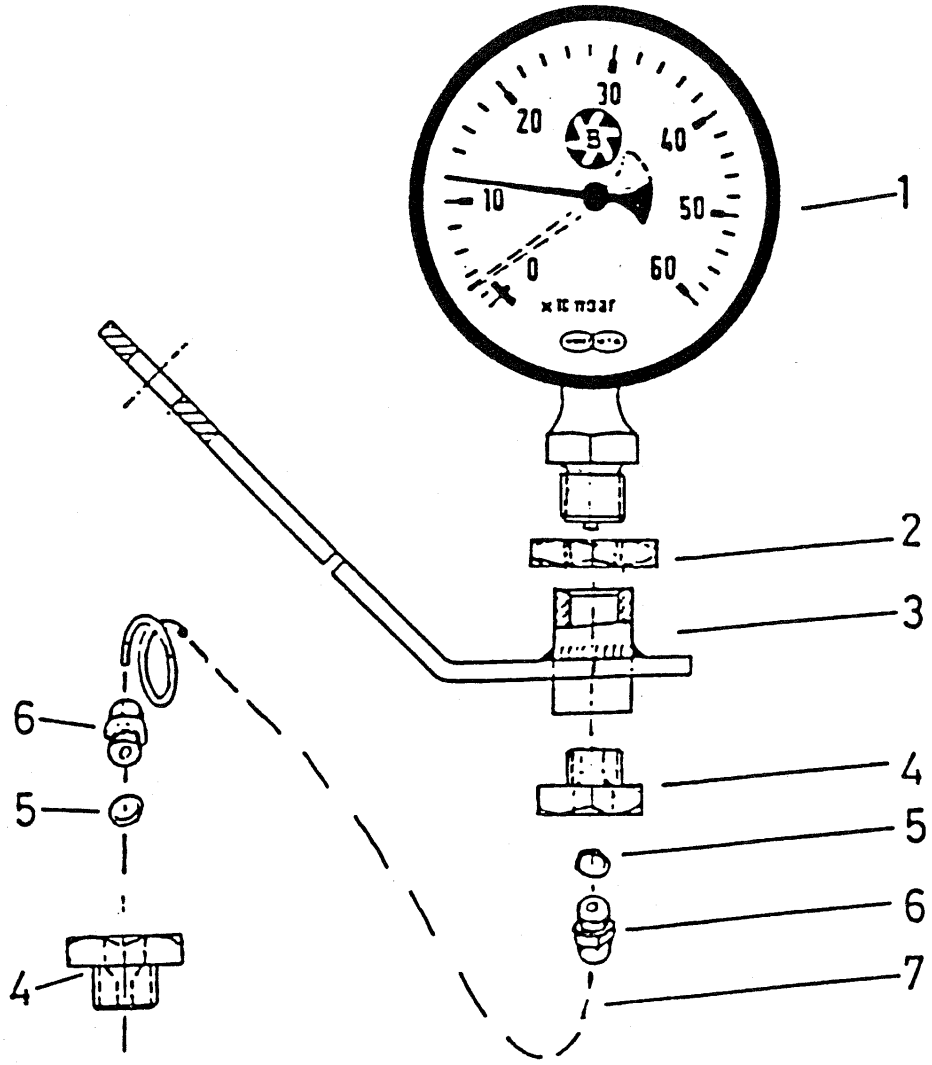

Manometer (10120)

Pos	Bestellnummer	Benennung	Menge
1	200062013	Manometer ¼“ 0 - 160 mBar	1
1	200060432	Manometer ¼" 0 - 600 mBar	1
1	200062556	Manometer ½" Ø=80mm 0 - 600 mBar	
2	200217318	Rohrmutter G ½	1
3	200059580	Halter	1
4	200217310	Reduziernippel A ½x¼	1
5	200062025	Dichtung	1
6	200216151	L-Verschraubung	1
7	200504470	Kst.-Spiralschlauch LW 4 -Meterware-	1

Trittstufen (10270)

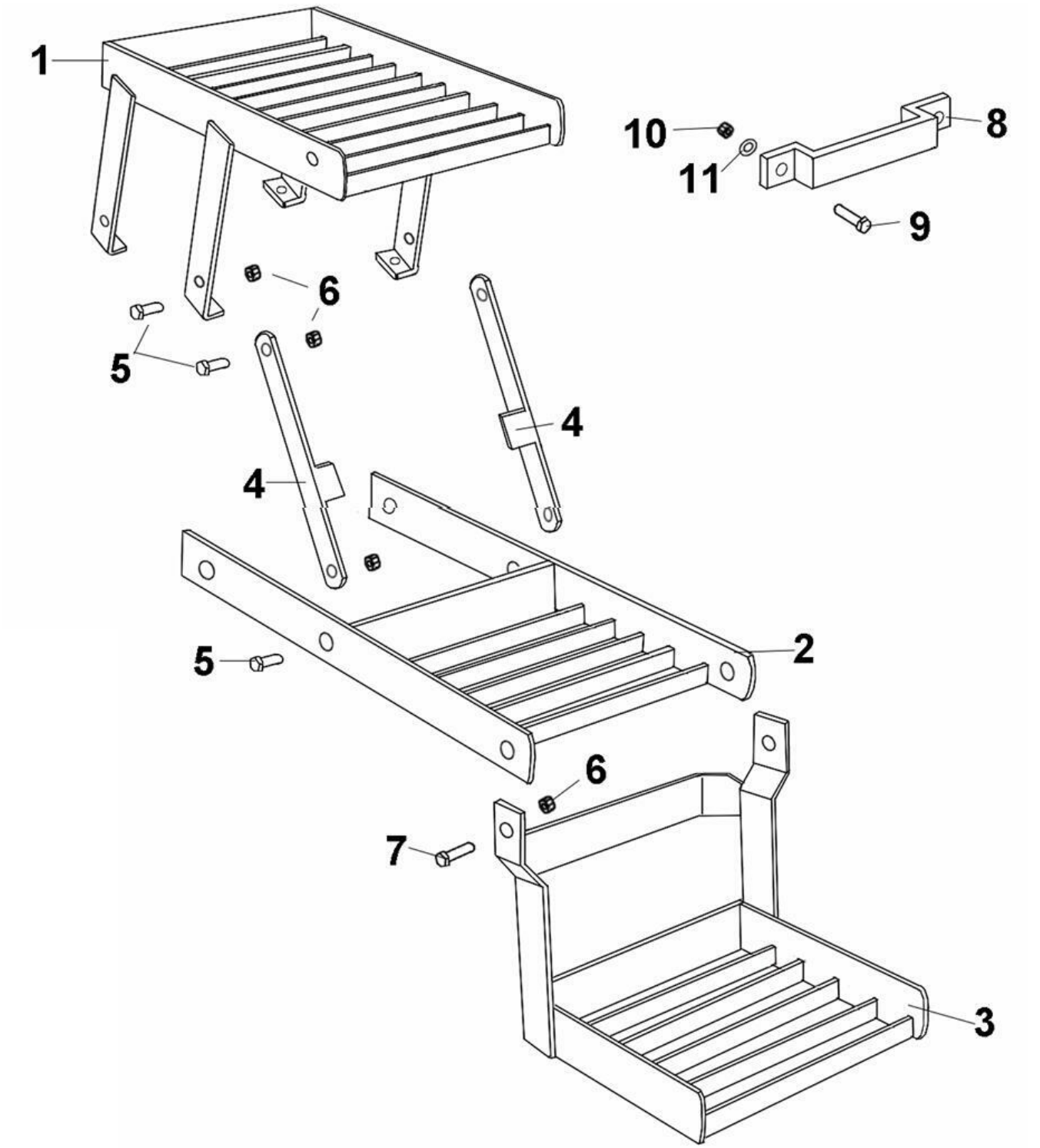

Trittstufen (10270)

Pos	Bestellnummer	Benennung	Menge
1	200071898	Trittstufe oben	1
2	200071899	Trittstufe	1
3	200071900	Klappstufe	1
4	200071901	Anschraublasche	2
5	200200083	6kt-Schraube M10x25	4
6	200200175	Sicherungsmutter M10	4
7	200207447	6kt-Schraube M10x50	2
8	200058548	Handgriff 40x6x408	1
9	200200078	6kt-Schraube M8x25	2
10	200201017	Sicherungsmutter M8	2
11	200215284	Scheibe A 8,4	2
o.Abb	200093976	Aufkleber „Mitfahrt Verboten“	1

hydraulisches Gebläse (10180)

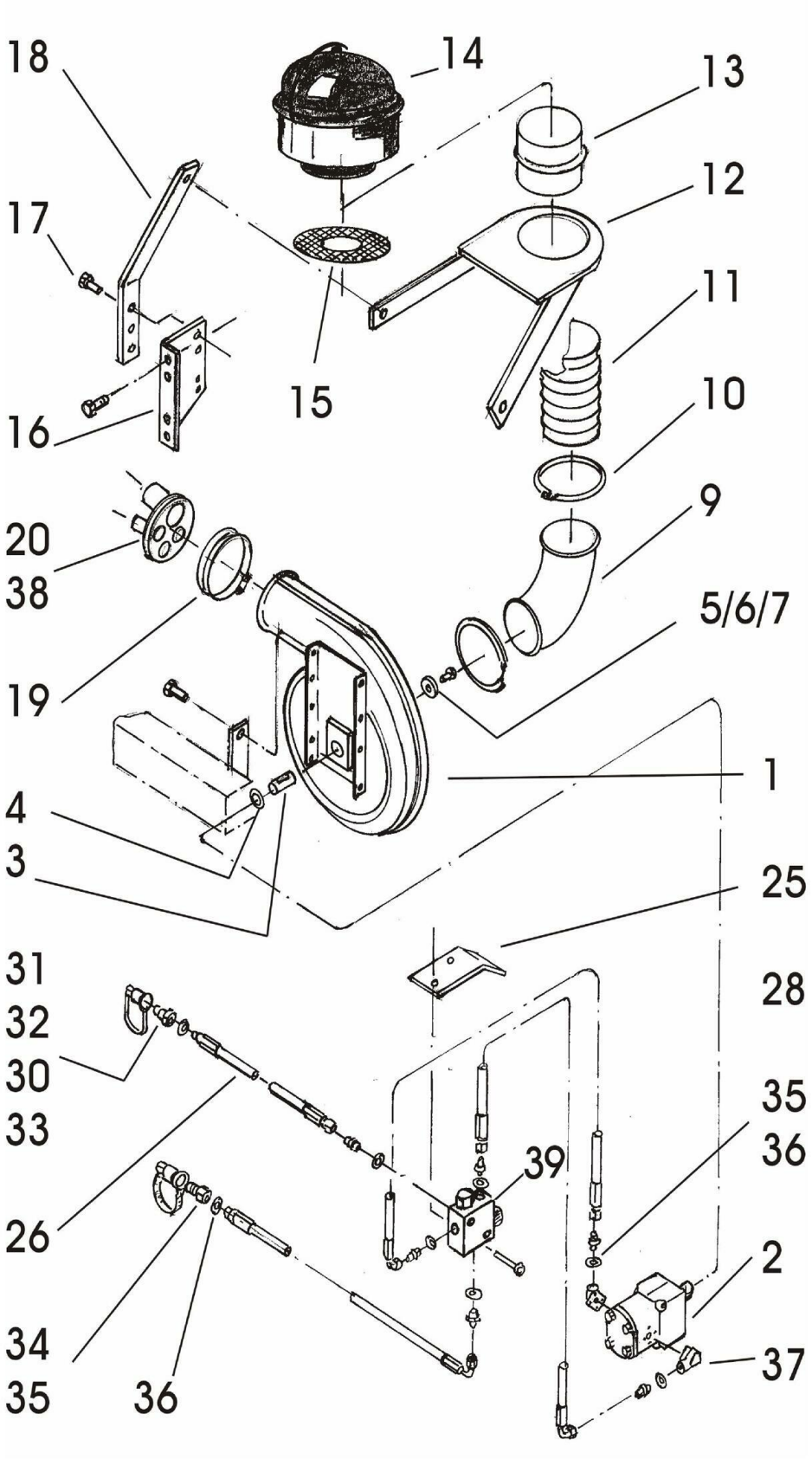

hydraulisches Gebläse (10180)

Pos	Bestellnummer	Benennung	Menge
1	7002158306	Gebläse mit Hydromotor	1
1	7002152044	Gebläse ohne Hydromotor	1
2	370108700	DICHTSATZ F. GEBLÄSEMOTOR 7009603540	1
2	7009603540	GEBLÄSEMOTOR 6.3	1
3	700960376	Verbindungsbuchse	1
4	7000603267	STÜTZSCHEIBE 22X32X2	1
5	200200079	6kt-Schraube M8x30	1
6	200215267	Federring A 8	1
7	7002156199	SCHEIBE Ø39/Ø8/6	1
8	7009603601	KLEMMRING GEBLÄSE D180	1
9	7009603633	Rohrbogen Ø 180/90º	1
10	200062823	Schlauchschelle Ø 180-200mm	1
11	200505787	Kst.-Spiralschlauch LW 180 -Meterware	-
12	200072435	Flanschstück	1
13	200062882	Schlauchverbinder Ø 180	1
14	200062801	Zyklonfilter Ø 178	1
15	200072475	Schutzgitter Ø 180	1
16	200072470	Winkelblech rechts	1
16	200072432	Winkelblech rechts	1
17	200217312	6kt-Schraube M12x25	1
18	200072108	Halter	1
19	7000602947	KLEMMRING GEBLÄSE D160	2
20	200072416	Ausblasrohr	1
25	200072432	Winkelblech rechts	1
26	200062821	hydr. Schlauch	1
27	200062819	hydr. Schlauch	1
28	200062816	hydr. Schlauch	1
29	7000600450	VERSCHRAUBUNG 3/4" X1/2" 02BP1208 BSP	1
30	200062826	Dichtring	1
31	7000404240	KUPPLUNGSDOSE	1
32	7009603734	RÜCKSCHLAGVENTIL CA19. 0.5 BAR	1
33	7000602988	EINSCHRAUBVERSCHR. GE R3/4" R3/4" BSP	1
34	7000404140	VERSCHLUSSKAPPE MALE 1/2" ROT	1
35	7000405140	VERSCHRAUBUNG GE 1/2"X1/2" 01BP08 BSP	1
36	200062825	Dichtring	1
37	3709009901	WINKELSTUTZEN f. 7009603540	1
38	200216151	L-Verschraubung	1
39	7009603546	MENGENREGULIERVERNTIL	1
o.Abb.	200060538	SchlauchSchlauchschelle 42-62mm	1
o.Abb.	200215689	Kst.-Spiralschlauch LW 50 -Meterware-	1
o.Abb.	200059027	Halter für Manometer	1
o.Abb.	200062013	Manometer ¼“ 0 - 160 mBar	1
o.Abb.	200504470	Kst.-Spiralschlauch LW 4 -Meterware-	1
o.Abb.	200061400	Schlauchschelle Ø70 – 90mm	1
o.Abb.	200505772	Kst.-Spiralschlauch LW 80 -Meterware	1

Hydraulik HKP (10210)

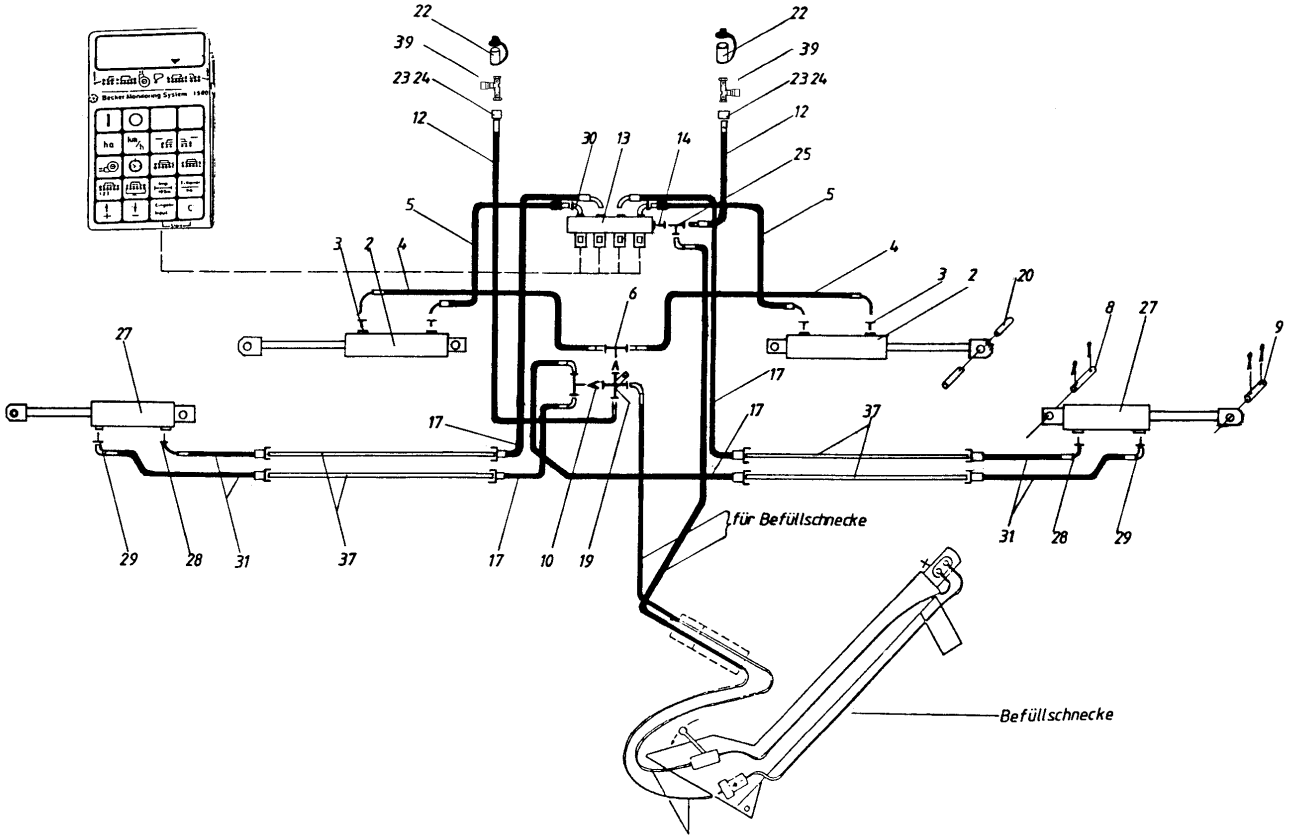

Hydraulik HKP (10210)

Pos	Bestellnummer	Benennung	Menge
2	200215665	Hydraulikzylinder Rahmen-Klappung	2
3	200215331	Verschraubung GEV 8 L M8x1,5	2
4	200045915	hydr.Schlauch BES-BEKS 1700 L/RA 8	2
5	200058274	hydr.Schlauch BES-BEKS 1100L / RA 8	2
6	200059738	T-Stück	1
7	200200078	6kt-Schraube M8x25	1
8	200056748	Bolzen 20x112	1
9	200059513	Bolzen 20x96	1
10	200215593	S – Redv 12 / 8 S unm ST – 15 – 29	1
11	200216127	Verschlussbutzen BUZ 12 S	2
12	200060383	hydr.Schlauch BES – BES 1700 L / RA 12	2
13	200062252	Sitzventilblock 4fach	1
14	200061979	3 Wege Kugelhahn	1
16	200213857	Schneidring L 8	1
17	200062012	hydr.Schlauch RGN 14-CES 1000L / RA 8	1
19	200071140	Kreuzstück	1
20	200059277	Distanzbuchse 33,7x2,6x19	1
21	200215238	Scheibe A 17	1
22	200215809	SVR – Stecker 8 L Bgr. 3m Kappe	1
23	200213809	Überwurfmutter M12	1
24	200215834	Schneidring S 12	1
25	200215574	Kabelbinder 4,8x389	1
26	200216290	Einschraub-Verschraubung 12 S	1
27	200101293	Hydr. Zylinder Spuranzeiger	2
27	200062031	Dichtsatz - Märkörzylinder	2
28	200062167	Entlüftung	2
29	200062141	Einschraub-Verschraubung8	2
30	200213872	Verschraubung EW 8	2
31	200062010	hydr.Schlauch CES-BEKS 1500L / RA 8	2
34	200215419	Rohrschelle 16 mm	2
35	200215564	6kt-Schraube M8x35	1
36	200215830	Überwurfmutter 8 S ST	1
37	200071133	Hydr. Rohr 8x1x1100	1
38	200215416	Staubkappe	2
39	41659139600	Steuerventil	2
o.Abb.	200062664	Doppelnippel S-EGES 8-LR 1/4"-WD M14X1,5	1
o.Abb.	200062652	Doppelnippel S-GEV 8 -LR 1/4 "-ST	1

Markör / Spuranzeiger HKP 8 - 12 (ab 2003) (10240)

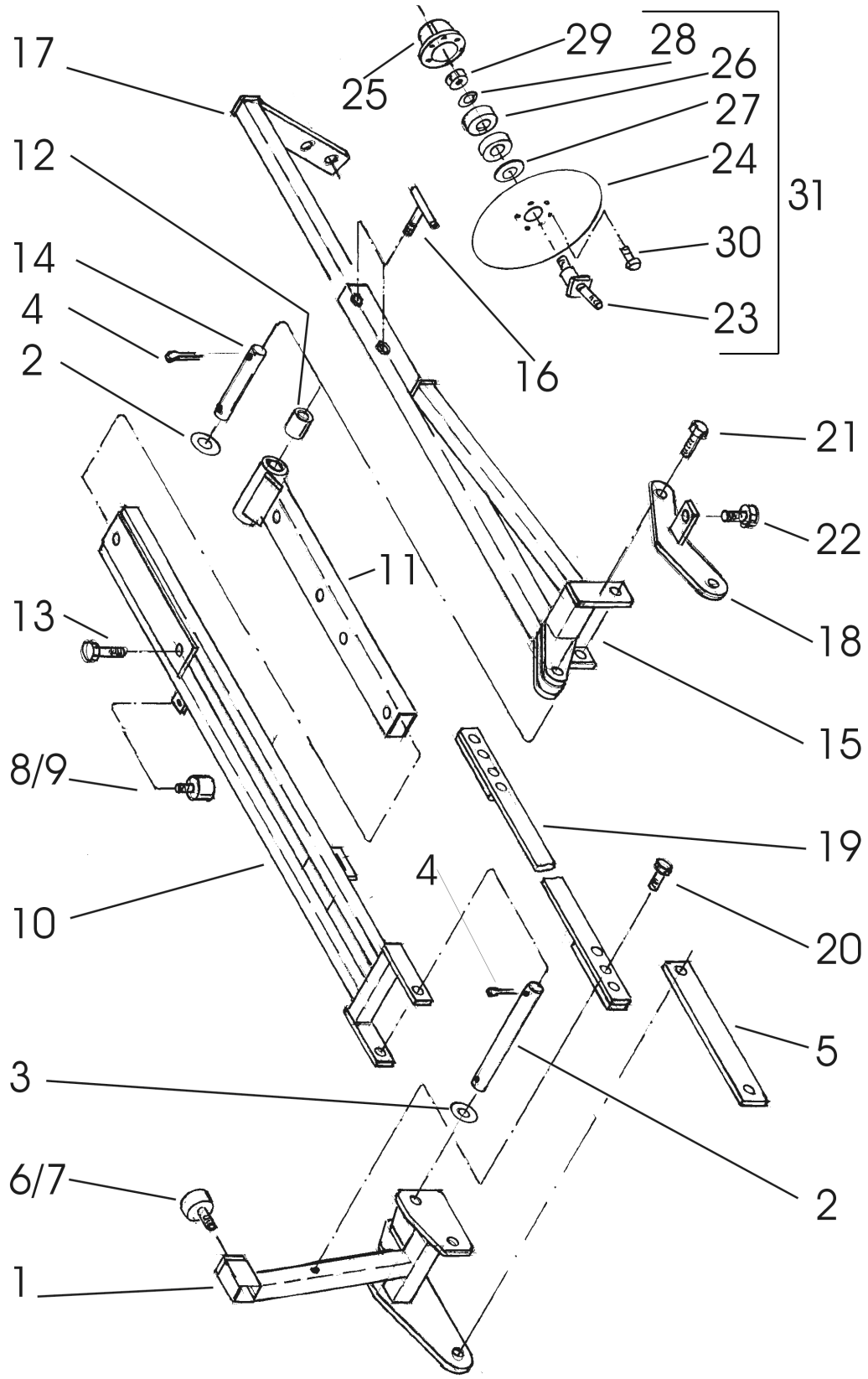

Markör / Spuranzeiger HKP 8 - 12 (ab 2003) (10240)

Pos	Bestellnummer	Benennung	Menge
1	200072400	Gelenkstück links HKP	1
1	200072401	Gelenkstück rechts HKP	1
1	200072453	Gelenkstück links Hkt	1
1	200072454	Gelenkstück rechts Hkt	1
2	200072406	Bolzen 25x366	1
2	200071072	Bolzen 25x288	1
3	200215276	Scheibe A 26 verzinkt	4
4	200215432	Splint 6,3x45	1
5	200072407	Schubstange 1200L	1
5	200072409	Schubstange gekröpft 1200L	1
6	200062799	Gummipuffer M10	2
7	200207320	6kt-Mutter M10	2
8	200061998	Gummipuffer M8	2
9	200205636	6kt-Mutter M8	1
10	200072335	Markörausleger HKP	1
10	200072352	Markörausleger Hkt	1
11	200072333	Markörgelenk HKP	1
11	200072353	Markörgelenk Hkt	1
12	200217475	DU-Buchse 20x23x25lg.	1
13	200200040	6kt-Schraube M16x70	2
14	200057095	Gelenkbolzen 20x205	1
15	200072402	Schwenkteil HKP	1
15	200072455	Schwenkteil links Hkt	1
15	200071456	Schwenkteil rechts Hkt	1
16	200071475	Stellschraube M12	1
17	200072253	Schiebestück HKP	1
17	200071110	Schiebestück links Hkt	1
17	200071522	Distanzbuchse	1
18	200072404	Schwenkhebel	1
19	200072408	Steuerstange HKP	1
19	200072458	Steuerstange Hkt	1
20	200200096	6kt-Schraube M12x40 verzinkt	1
21	200200025	6kt-Schraube M12x50	1
22	71301416805	6kt-Schraube M12x80	1
23	200045864	Lagerung - Spuranzeiger	2
24	200059698	Spuranzeigerscheibe Ø 330	2
25	200056696	Lagergehäuse	2
26	200061427	Rillenkugellager	2
27	200060299	Nilosring 20x47x4	2
28	200215313	Federscheibe A 16	2
29	200215237	Mutter M16	2
30	200215314	Flachrundschraube M6x16	2
31	200238871	Spuranzeigerscheibe kpl. (Nabe+Scheibe+Lager)	2
o.Abb.	200209657	6kt-Mutter M6	2

elektromagnetische Einzelreihenabschaltung (10260)

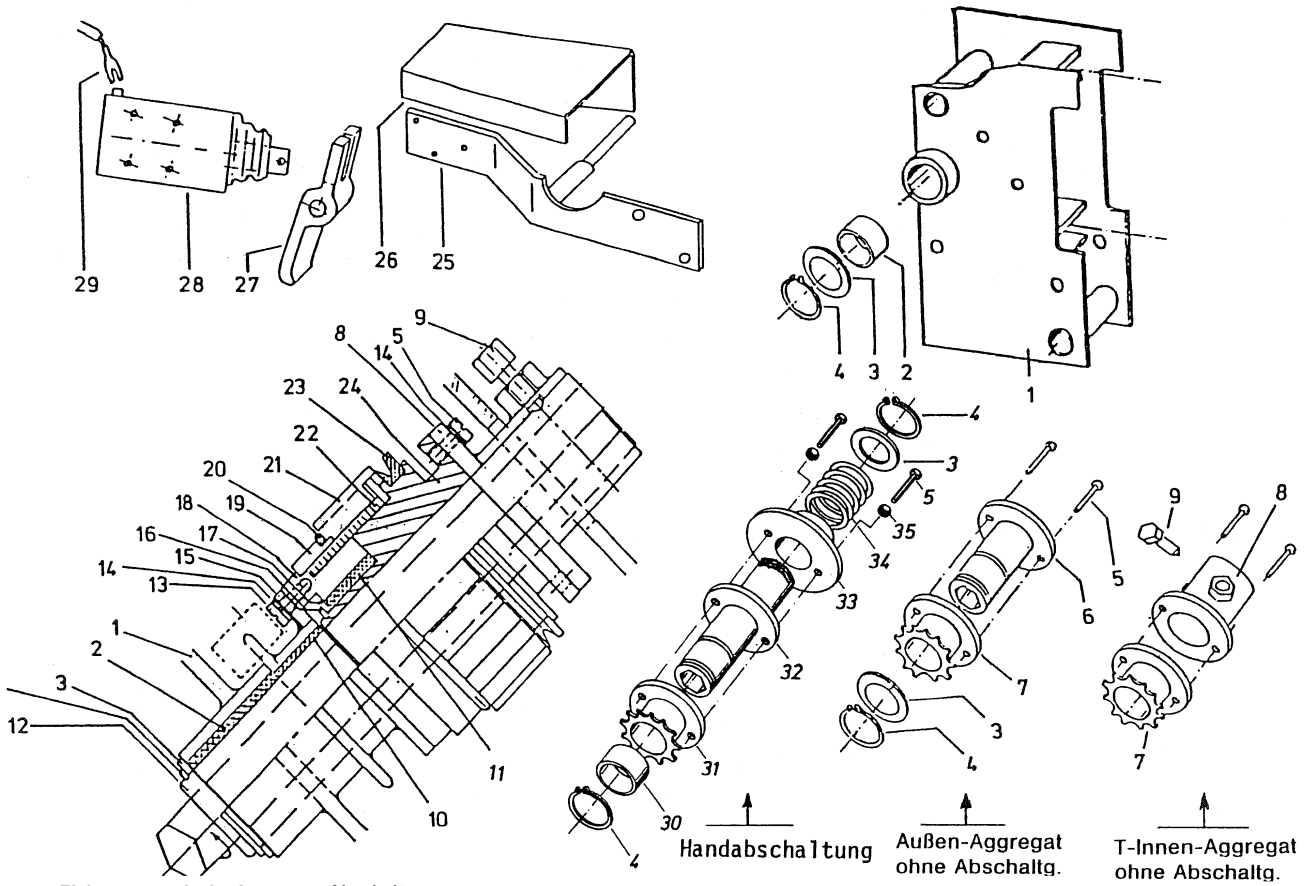

Elektromagnetische Aggregat - Abschaltung

elektromagnetische Einzelreihenabschaltung (10260)

Pos	Bestellnummer	Benennung	Menge
1	200056980	Anlenkkopf	1
2	200057907	Kst – Buchse	1
3	200215491	Paßscheibe 30x42x2	1
4	200215246	Sicherungsring A 30x1,5	1
5	200217380	Zylinderschraube M4x12	1
6	200058366	6kt-Buchse + Mitnehmerscheibe	1
7	200058367	Kettenrad Z=13	1
8	200059441	Buchse	1
9	200217298	6kt-Schraube M10x20 spezial	1
10	200056317	Kst – Buchse 30x34x20x2	1
11	200056529	Gleitlager-Buchse 35x42	1
12	200059677	6kt Buchse 19x30x180	1
13	200217380	Zylinderschraube M4x12	1
14	200200209	Federring A 4	1
15	200059676	Ausgleichsritzel Z=13	1
16	200215288	Sicherungsring A 35x1,5	1
17	200216320	Paßscheibe 35x45x2,0	1
18	200059670	Kuppl. Abtrieb 65x32	1
19	200059671	Ring 70x5x20	1
20	200061997	O-Ring 64x3,0	1
21	200061996	Schalthülse – PVC	1
22	200061995	Schlingfeder rechts	1
23	200217376	Abdichtring	1
24	200059669	Kupplung Antrieb	1
25	200059646	Halter	1
26	200059647	Schutzblech / elek. Magn. EZ Abschaltung	1
27	200072310	Klinke	1
28	200059851	Einfachhubmagnet	1
29	200061983	Kabel z Verteil. 5,7m	1
30	200056317	Kst – Buchse 30x34x20x2	1
31	200056319	Kettenrad Z=13 + Buchse 40x18	1
32	200059499	Kettenrad Z=13 + Buchse 40x18	1
33	200056318	6kt– Buchse + Mitnehmer	1
34	200057300	Arretscheibe	1
35	200056316	Druckfeder	1
36	200213222	6kt-Schraube M4x16	1
o.Abb.	200062438	Faltenbalg zu Hubmagnet	1
o.Abb.	200062439	Druckfeder zu Hubmagnet	1

hydr. Ventilblock Markör + Klapprahmen (10500)

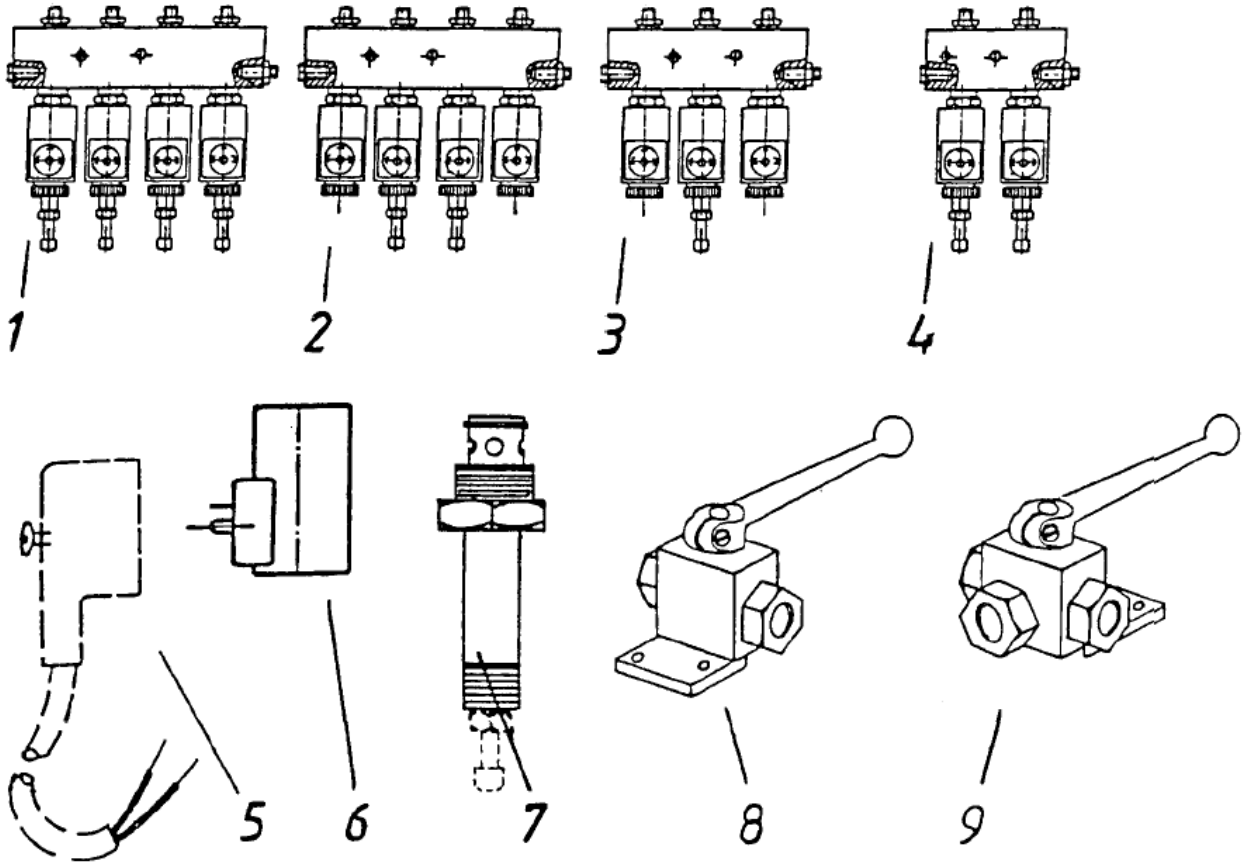

hydr. Ventilblock Markör + Klapprahmen (10500)

Pos	Bestellnummer	Benennung	Menge
1	200061855	Sitzventilblock 4fach	1
2	200062252	Sitzventilblock 4fach	1
3	200062251	Sitzventilblock 3 Fach / T6 – 8 Super	1
4	200062150	Sitzventilblock 2 Fach / M12 Hkt	1
5	200062470	Winkelstecker	1
6	200062418	Magnetspule 12V	1
7	200062420	Ventil-Einsatz stromlos zu (mit Notschraube)	1
7	200062286	Ventil-Einsatz stromlos offen (ohne Notschraube)	1
8	200036552	Kugelhahn	1
9	200061979	3 Wege Kugelhahn	1

Spurlockerer (10520)

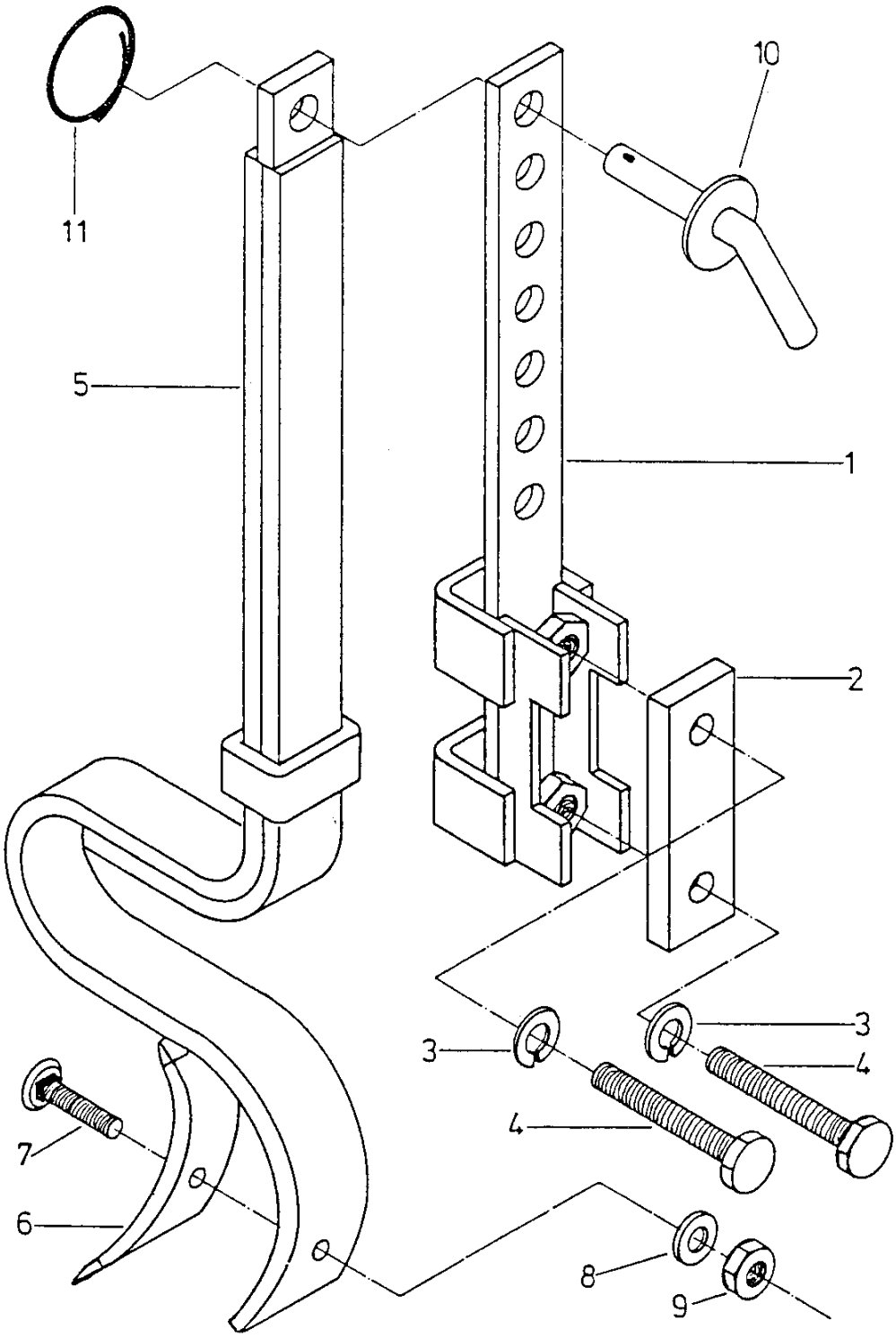

Spurlockerer (10520)

Pos	Bestellnummer	Benennung	Menge
1	200035917	Halter	2-4
1-11	200019030	Spurlocker Zinken kpl.	2-4
2	200035010	Briedenplatte	2-4
3	200200218	Federring A 20	4-8
4	200060504	6kt-Schraube M20x120	4-8
5	200035007	Spurlockerer Zinken kpl	2-4
6	200215609	Schmalschar	2-4
7	200216108	Scharschraube M10x40	2-4
8	200215223	Scheibe A 10,5	2-4
9	200207320	6kt-Mutter M10	2-4
10	200035009	Vorstecker 14x120	2-4
11	200035366	Sicherungsring B3	2-4
kpl.	200234890	Spurlockerer Set kpl 4 Zinken	1
kpl.	200239309	Spurlockerer Set kpl 2 Zinken	1
o.Abb.	200056502	Bügelschraube M16x152/435lg	1
o.Abb.	200056699	Halter für Spurlockerer	1

Coulterscheibe kpl Aeromat (10530)

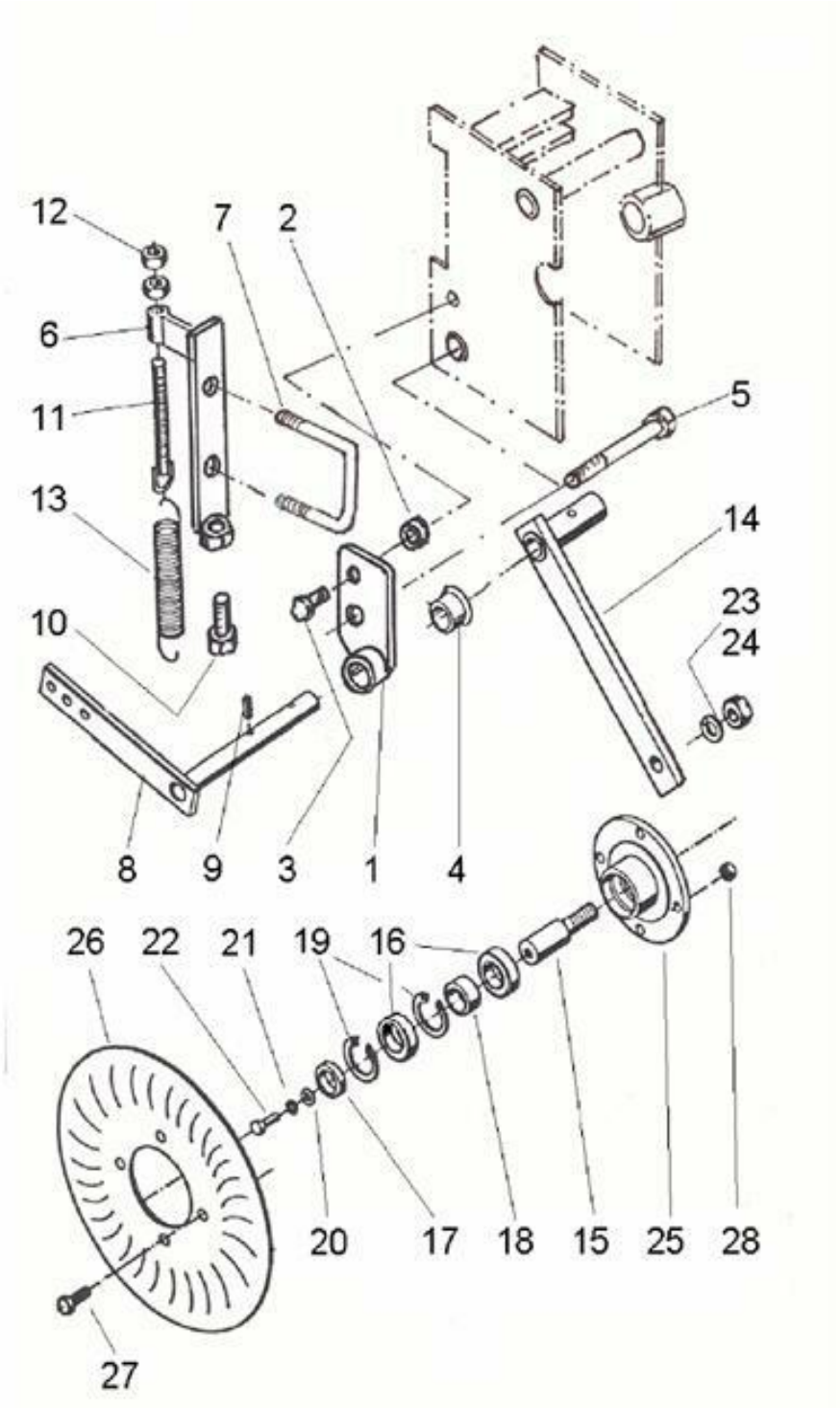

Coulterscheibe kpl Aeromat (10530)

Pos	Bestellnummer	Benennung	Menge
1	200072545	Halterung rechts	1
1	200072546	Halterung links	1
2	200200176	Sicherungsmutter M12	1
3	200215464	6kt-Schraube M12x20	1
3	200205633	Federring A 12	1
4	200055153	Bundbuchse	1
5	200200026	6kt-Schraube M12x55	1
5	200200094	6kt-Schraube M12x30	1
6	200072055	Briede	1
7	200056502	Bügelschraube M16x152/435lg	1
7	200215720	Sicherungsmutter M16	1
8	200072057	Federbelastung	1
9	200215300	Spannstift 6x40	1
10	200215472	6kt-Schraube M16x60 DIN 933 8.8	1
11	200058617	Zugspindel	1
12	200200160	6kt-Mutter M16	1
13	200055400	Zugfeder verzinkt	1
14	200072547	Stielhalter	1
15	200072550	Achse	1
16	200060580	Rillenkugellager - 6006 2 RSR	1
17	200072551	Buchse	1
18	200072551	Buchse	1
19	200215290	Sicherungsring 55x2	2
20	200200200	Scheibe A 13	1
21	200205633	Federring A 12	1
22	200215464	6kt-Schraube M12x20	1
23	200200218	Federring A 20	1
24	200200162	6kt-Mutter M20	1
25	200072549	Nabe Coulterscheibe	1
26	200058635	Coulterscheibe	1
27	200200094	6kt-Schraube M12x30	4
28	200200176	Sicherungsmutter M12	4

Säaggregat M20 (10290)

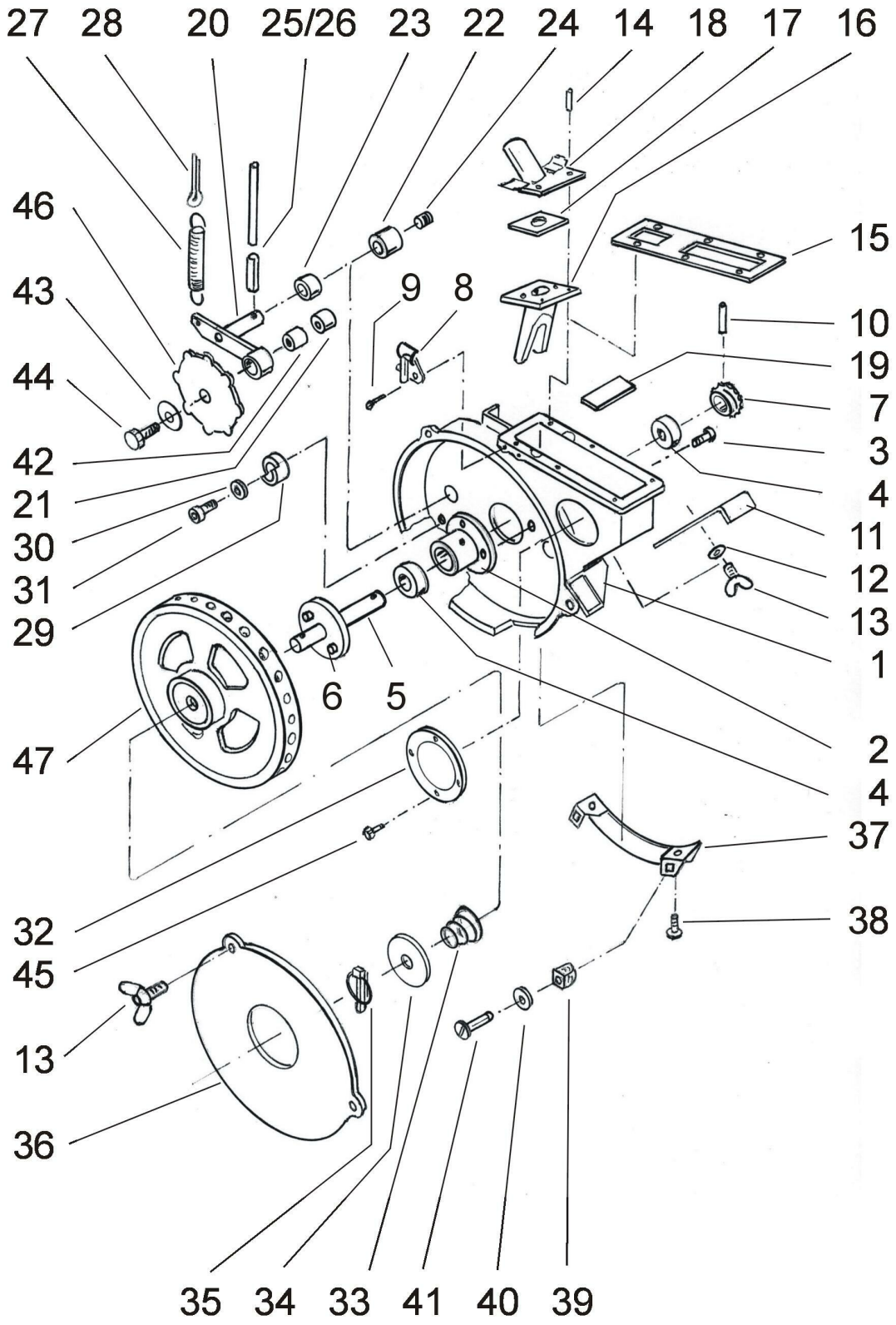

Säaggregat M20 (10290)

Pos	Bestellnummer	Benennung	Menge
1	200072302	Gehäuse Aeromat M20 - DTE	1
1	200072022	Gehäuse Aeromat M20	1
1-47	200243613	Gehäuse kompl. vormont. Aeromat M20 – DTE	1
1-47	200242979	Gehäuse kompl. vormont. Aeromat M20	1
2	200072023	Lagerbuchse M20	1
3	200215267	Federring A 8	1
3	200215227	6kt-Schraube M8x14	3
4	200061427	Rillenkugellager	2
5	200072030	Nabe	1
6	200217633	Zylinderschraube M6x8	2
7	200072122	Kettenrad Z=18 Aeromat DTE	1
7	200215653	Passscheibe 20x28x0,2	1
7	200215652	Passscheibe 20x28x0,1	1
7	200072034	Kettenrad Z=13 Aeromat M	1
8	200061549	Spannverschluß	2
9	200215233	Schraube 4x10	4
10	200215228	Spannstift 6x30	1
11	200058362	Absperrschieber	1
12	200215223	Scheibe A 10,5	1
13	200215224	Flügelschraube M8x12	2
14	200216093	Spannstift 6x16	1
15	200058989	Gehäusedichtung	1
16	200071880	Düse rot	1
17	200057606	Düsendichtung	1
18	200072306	Düsenplatte	1
19	200058909	Stegplatte	1
20	200072466	Auswerferhebel mit Sinterbuchse	1
21	200217632	Sinterbuchse	1
22	200072036	Buchse im Gehäuse	1
22+42-46	200242980	Sternauswerfer vormont. M20 Mais	1
22+42-46	200243938	Sternauswerfer vormont. R 20 Rüben	1
22+42-46	200244074	Sternauswerfer vormont. SB 20 Sonnenblumen	1
23	200072245	Sinterlager 20x15x20	1
24	200216153	Gewindestift M6x8	1
25	200217533	Passkerbstift D4x60	1
25	200062861	Hebel (ab 2010)	1
26	200208145	Spannstift 6x20	1
27	200071369	Zugfeder	1
28	200215259	Splint 4x20	1
29	200072468	Anschlagbuchse	1
30	200213951	Federscheibe A6	1
31	200206161	Zylinderschraube M6x16	1
32	200055187	Schauglas	1
33	200072191	Druckfeder	1
34	200240393	Scheibe 80x23x2,5	1
35	200215603	Klappstecker 4,5	1
36	200072303	Plexiglasdeckel DTE	1
36	200072035	Plexiglasdeckel Standard	1
37	200241828	Sensorgehäuse DTE	1
38	200215249	Federring A 5	1

Säaggregat M20 (10290)

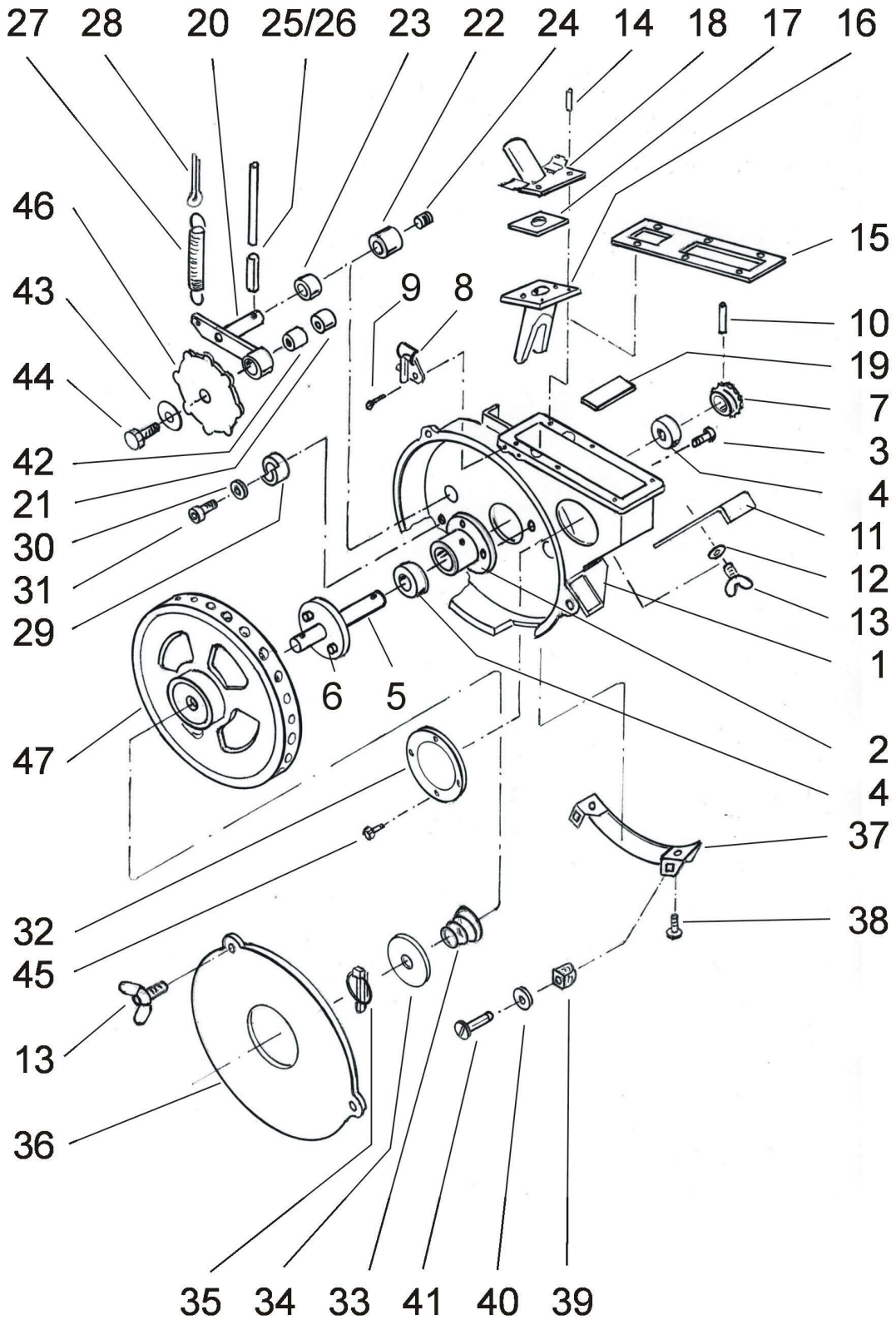

Säaggregat M20 (10290)

Pos	Bestellnummer	Benennung	Menge
38	200215222	Flachrundschraube M5x8	1
39	200062406	Halterung 4mm DZUS	1
40	200062407	Sicherungsscheibe DZUS	1
41	200062408	Zapfen 4mm DZUS	1
42	200072467	Buchse	1
43	200215301	Scheibe A 6,4	1
44	200217631	6kt-Schraube M6x8 links	1
45	200217417	Flachrundschraube M5x6	4
46	200072292	Sternauswerfer R 20 Rüben	1
46	200072376	Sternauswerfer SB 20 Sonnenblumen	1
46	200072033	Sternauswerfer M20 Mais	1
47	200072029	Zellenrad M20 Mais	1
47	200072375	Zellenrad SB 20 Sonnenblumen	1
47	200072373	Zellenrad R 20 Rüben	1
o.Abb.	200062660	Aufkleber Entlüftung	2
o.Abb.	200062592	Aufkleber S	1
o.Abb.	200061849	Optogeber M mit langem Kabel	1
o.Abb.	200062954	Optogeber DTE mit langem Kabel	1

Säaggregat E-motion (10291)

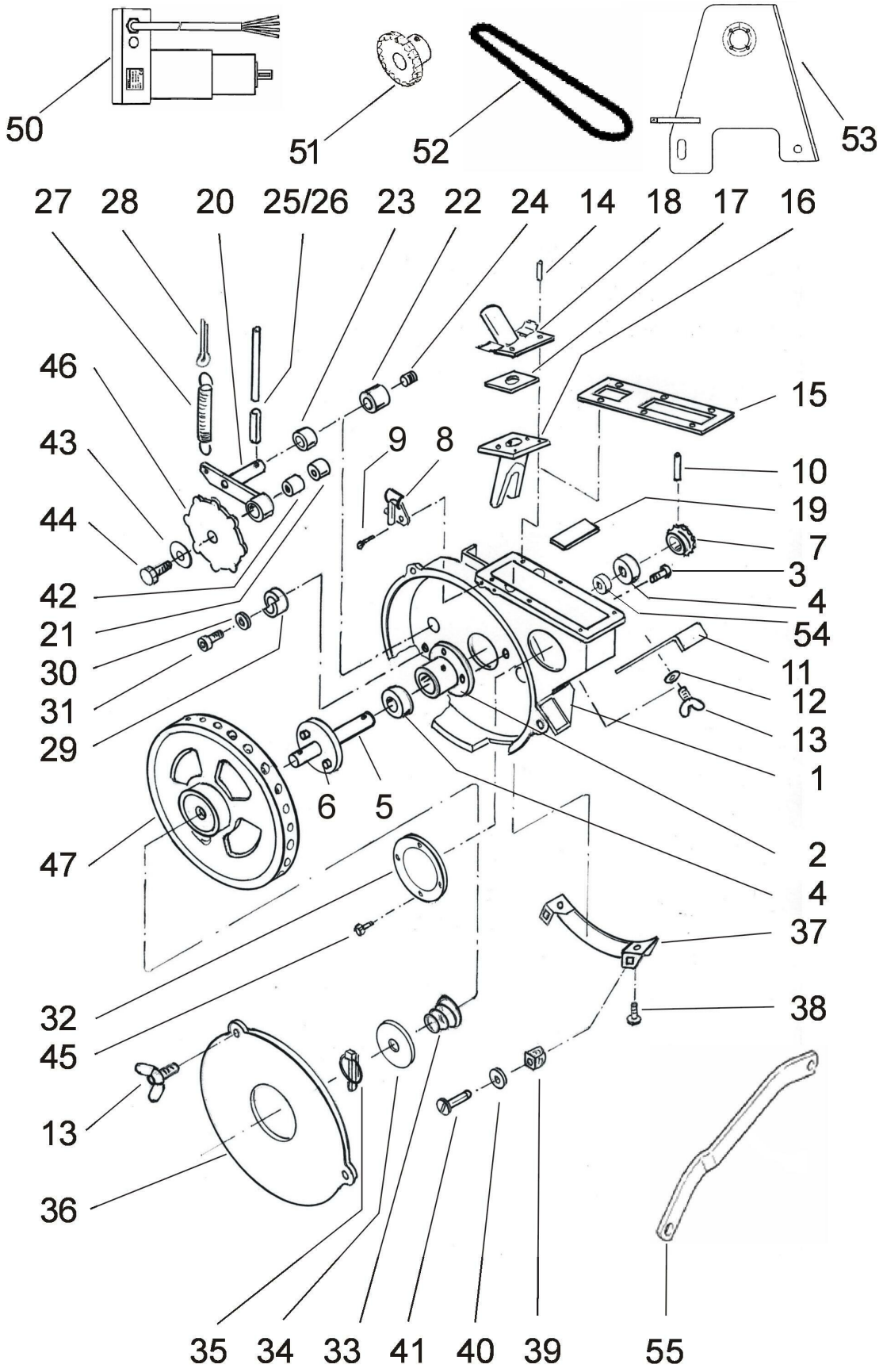

Säaggregat E-motion (10291)

Pos	Bestellnummer	Benennung	Menge
1	200244144	Gehäuse kpl Aeromat E-motion	1
2	200072294	Lagerbuchse E-motion	2
3	200215227	6kt-Schraube M8x14	1
3	200215267	Federring A 8	1
4	200061427	Rillenkugellager	1
5	200072295	Zellenradnabe E-motion	2
6	200217633	Zylinderschraube M6x8	1
7	200215652	Passscheibe 20x28x0,1	2
7	200072597	Kettenrad Z=22 E-motion	1
7	200215653	Passscheibe 20x28x0,2	1
8	200061549	Spannverschluß	1
9	200215233	Schraube 4x10	1
10	200215228	Spannstift 6x30	2
11	200058362	Absperrschieber	1
12	200215223	Scheibe A 10,5	1
13	200215224	Flügelschraube M8x12	1
14	200216093	Spannstift 6x16	2
15	200058989	Gehäusedichtung	1
16	200071880	Düse rot	1
17	200057606	Düsendichtung	1
18	200072306	Düsenplatte	2
19	200058909	Stegplatte	1
20	200072466	Auswerferhebel mit Sinterbuchse	1
21	200217632	Sinterbuchse	1
22	200072036	Buchse im Gehäuse	2
23	200072245	Sinterlager 20x15x20	1
24	200216153	Gewindestift M6x8	1
25	200062861	Hebel (ab 2010)	2
25	200217533	Passkerbstift D4x60	1
26	200208145	Spannstift 6x20	1
27	200071369	Zugfeder	1
28	200215259	Splint 4x20	1
29	200072468	Anschlagbuchse	2
30	200213951	Federscheibe A6	1
31	200206161	Zylinderschraube M6x16	1
32	200055187	Schauglas	1
33	200072191	Druckfeder	2
34	200240393	Scheibe 80x23x2,5	1
35	200215603	Klappstecker 4,5	1
36	200072035	Plexiglasdeckel Standard	1
36	200072303	Plexiglasdeckel DTE	2
37	200241828	Sensorgehäuse DTE	1
38	200215249	Federring A 5	1
38	200215222	Flachrundschraube M5x8	1
39	200062406	Halterung 4mm DZUS	2
40	200062407	Sicherungsscheibe DZUS	1
41	200062408	Zapfen 4mm DZUS	1
42	200072467	Buchse	1
42-46	200243938	Sternauswerfer vormont. R 20 Rüben	1
42-46	200242980	Sternauswerfer vormont. M20 Mais	2

Säaggregat E-motion (10291)

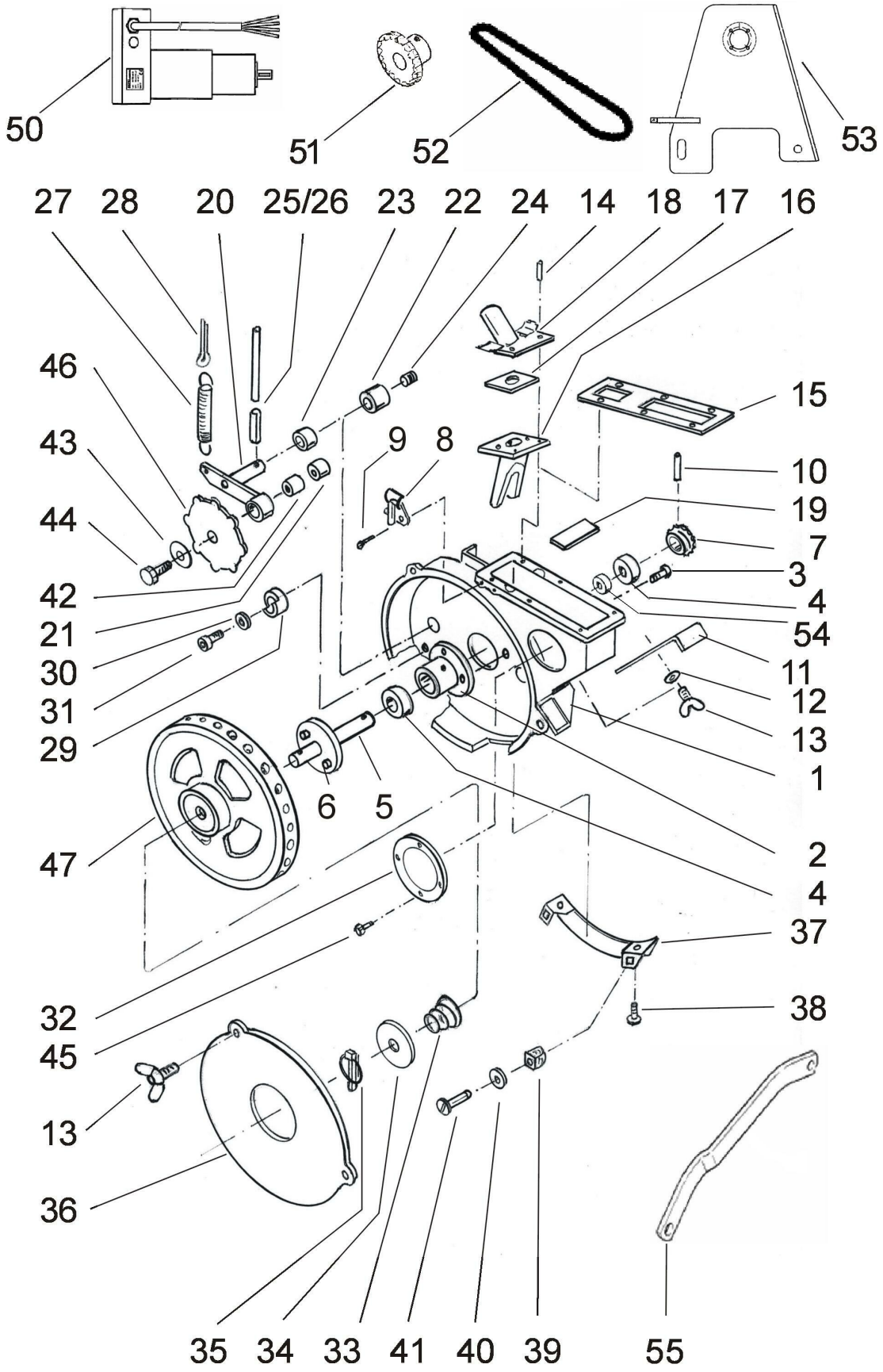

Säaggregat E-motion (10291)

Pos	Bestellnummer	Benennung	Menge
42-46	200244074	Sternauswerfer vormont. SB 20 Sonnenblumen	1
43	200215301	Scheibe A 6,4	1
44	200217631	6kt-Schraube M6x8 links	1
45	200217417	Flachrundschraube M5x6	2
46	200072033	Sternauswerfer M20 Mais	1
46	200072376	Sternauswerfer SB 20 Sonnenblumen	1
46	200072292	Sternauswerfer R 20 Rüben	1
47	200072662	Zellenrad S 20 Soja	1
47	200072375	Zellenrad SB 20 Sonnenblumen	1
47	200072373	Zellenrad R 20 Rüben	2
47	200072029	Zellenrad M20 Mais	1
50	200062848	Elektromotor WTK-DUNKER E-Motion	1
51	200062857	Kettenrad Z=13 E-Motion	2
52	200062862	Rollenkette 1/2x3/16 46 Rollen E-Motion	1
53	200072293	Lagerblech E-Motion	1
54	200072573	Distanzbuchse 25x2x30 E-Motion	1
54	200072638	Buchse 19x2x4,8 E-Motion	1
55	200072572	Rührwerkhebel 25x10x346 E-Motion	1
o.Abb.	200062592	Aufkleber S	1
o.Abb.	200062660	Aufkleber Entlüftung	1
o.Abb.	200061849	Optogeber M mit langem Kabel	2
o.Abb.	200062954	Optogeber DTE mit langem Kabel	1

Parallelogramm Normalsaat (10300)

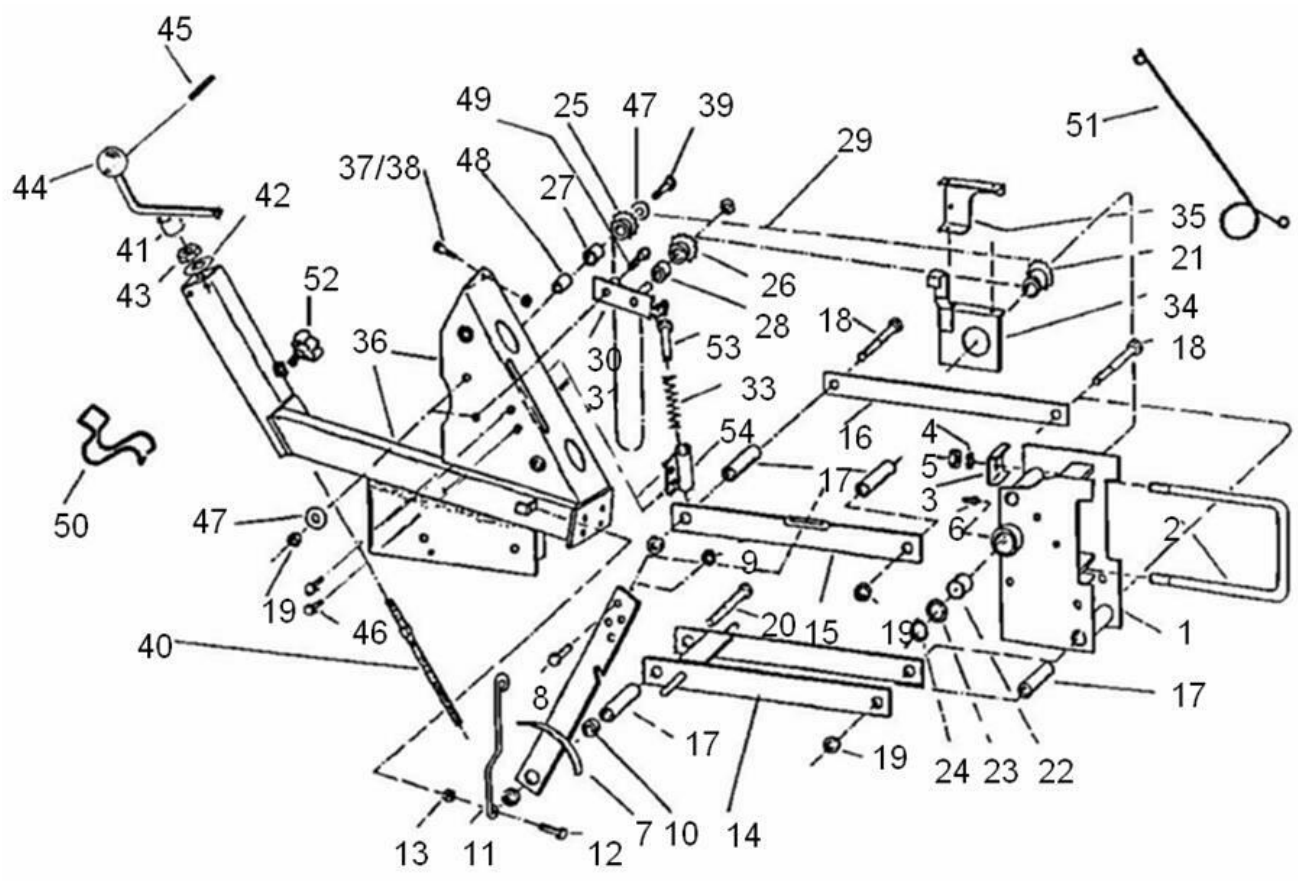

Parallelogramm Normalsaat (10300)

Pos	Bestellnummer	Benennung	Menge
1	200056980	Anlenkkopf	1
2	200056690	Bügelschraube M16	1
3	200057514	Klemmstück 35X6X60	1
4	200200216	Federring A 16	2
5	200200160	6kt-Mutter M16	2
6	200214595	Schmiernippel	1
7	200056981	Arretierung + Hebel	1
8	200200083	6kt-Schraube M10x25	1
9	200200175	Sicherungsmutter M10	1
10	200056983	Buchse 18x2,8x9	2
11	200056988	Feder	1
12	200205662	6kt-Schraube M8x16	2
13	200201017	Sicherungsmutter M8	2
14	200056984	Parallelhebel unten	1
15	200056985	Parallelhebel oben	1
16	200056986	Paral. Hebel 40x10x440	1
17	200056987	Lagerrohr 18x2,8x126	1
18	200215502	6kt-Schraube M12x160	2
19	200200176	Sicherungsmutter M12	3
19	200215316	Scheibe A 13	1
20	200215503	6kt-Schraube M12x170	1
21	200058366	6kt-Buchse + Mitnehmerscheibe	1
22	200057907	Kst – Buchse	1
23	200215491	Paßscheibe 30x42x2	1
24	200215246	Sicherungsring A 30x1,5	1
25	200071911	Kettenrad Z=13 + Buchse 33x20	1
26	200071912	Kettenrad Z=13 + Buchse 30x15	1
27	200059063	Sinterlager 26x20,2x20 lg	1
28	200057438	Sinterlager 20x15x15	1
29	200217620	Rollenkette 1/2x3/16 114 Rollen	1
29	200060568	Kettenschloß 1/2x3/16	1
29	200060574	Kettenglied gekröpft 1/2x3/16	1
30	200056991	Spannhebel	1
31	200215493	Scheibe A 15	1
32	200215422	Splint 4x25	1
33	200056994	Druckfeder 256 mm	1
34	200056992	Kettenschutzblech gepunktet	1
35	200056993	Kettenschutzblech li. außen	1
36	200056995	Gehäuseträger alt bis 2006	1
36	200072405	Gehäuseträger für 30 L + 55 L	1
37	200200083	6kt-Schraube M10x25	1
38	200215223	Scheibe A 10,5	1
39	200200024	6kt-Schraube M12x45	1
40	200056996	Spindel	1
42	200215577	Paßscheibe 16x22x1	3
43	200200160	6kt-Mutter M16	1
44	200215569	Kugelkopf	1
45	200060079	6kt-Schraube M16x70	1
46	200060080	6kt-Schraube M8x10	2
47	200215316	Scheibe A 13	2

Parallelogramm Normalsaat (10300)

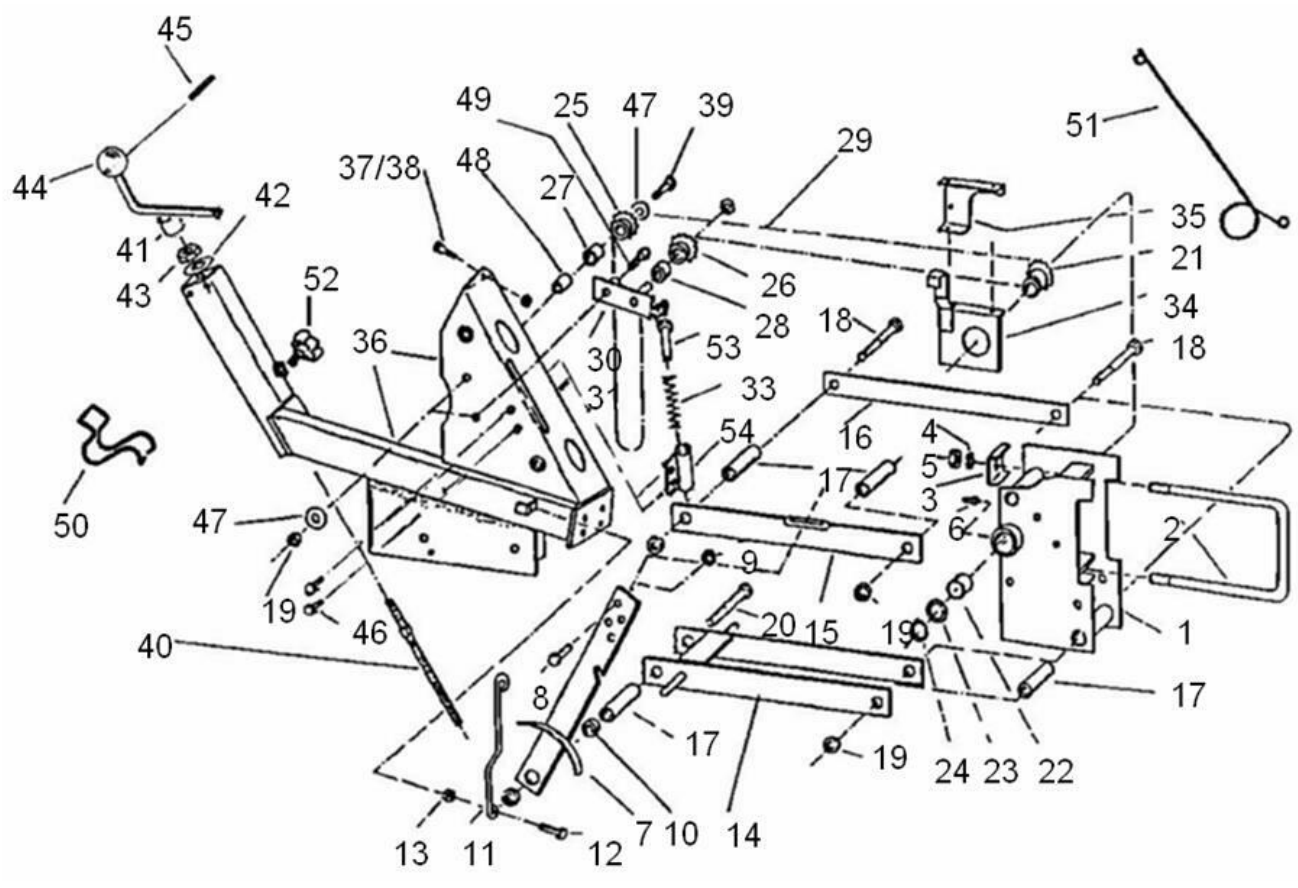

Parallelogramm Normalsaat (10300)

Pos	Bestellnummer	Benennung	Menge
48	200058836	Buchse 20x4x21	1
49	200058340	Lagerbolzen	1
50	200062151	Sicherungsbügel	1
51	200062061	Schlauhaltefeder	1
52	200061417	Kreuzgriff	1
53	200058805	Federführungsbolzen	1
54	200072024	Federbuchse	1
o.Abb.	200058596	6kt-Welle 19x2956	1

Säschar S / Zustreicher Normalsaat (10310)

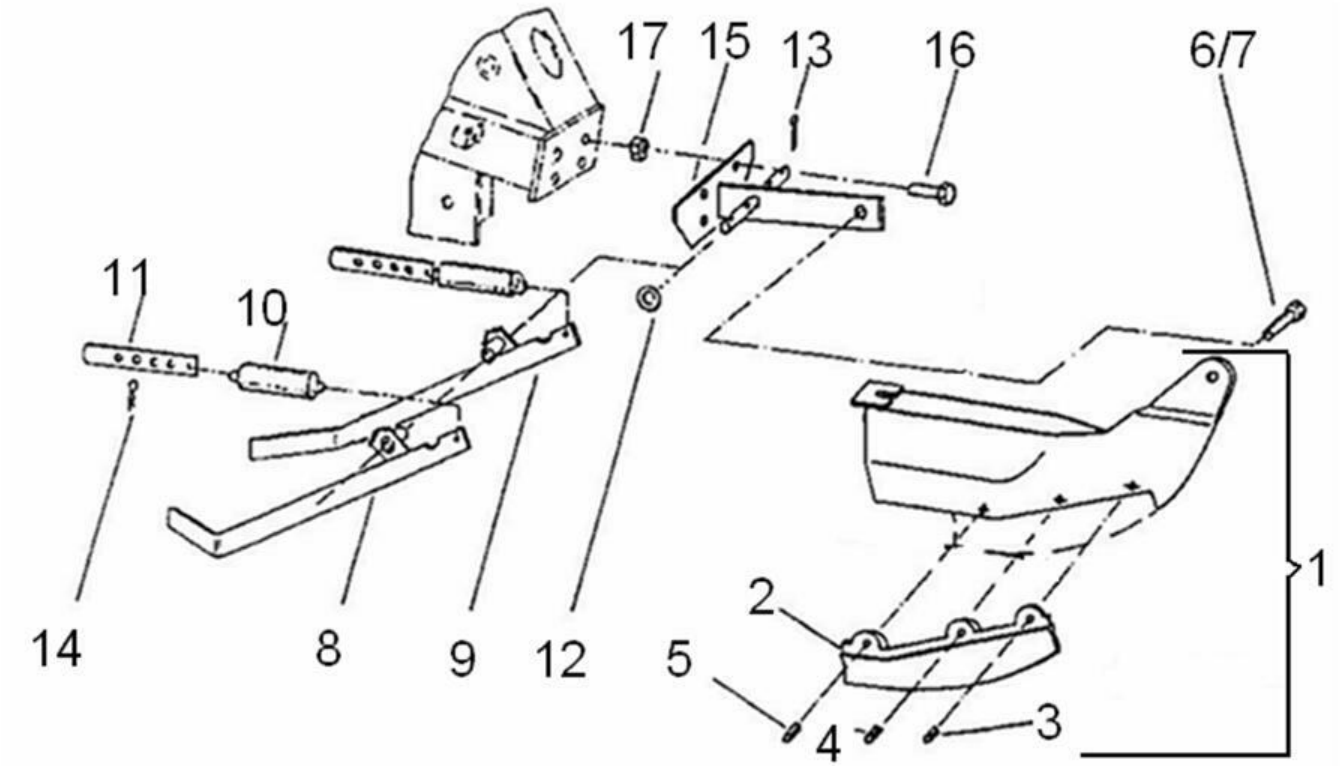

Säschar S / Zustreicher Normalsaat (10310)

Pos	Bestellnummer	Benennung	Menge
1	200058967	Säschar – S, Mais kpl	1
2	200058957	Scharschneide für Mais	1
3	200216097	Spannstift 10x22	1
4	200216098	Spannstift 10x30	1
5	200216099	Spannstift 10x40	1
6	200200094	6kt-Schraube M12x30	1
7	200200176	Sicherungsmutter M12	1
8	200058344	Zustreicher 650mm re.	1
9	200058345	Zustreicher 650mm li.	1
10	200055137	Zugfeder	2
11	200055182	Hängeeisen 20x4x150	2
12	200215493	Scheibe A 15	2
13	200215422	Splint 4x25	2
14	200215511	Federstecker 2,5	2
15	200058349	Halterung	1
16	200200083	6kt-Schraube M10x25	1
17	200200175	Sicherungsmutter M10	1

Parallelogramm E-Motion DTE (10321)

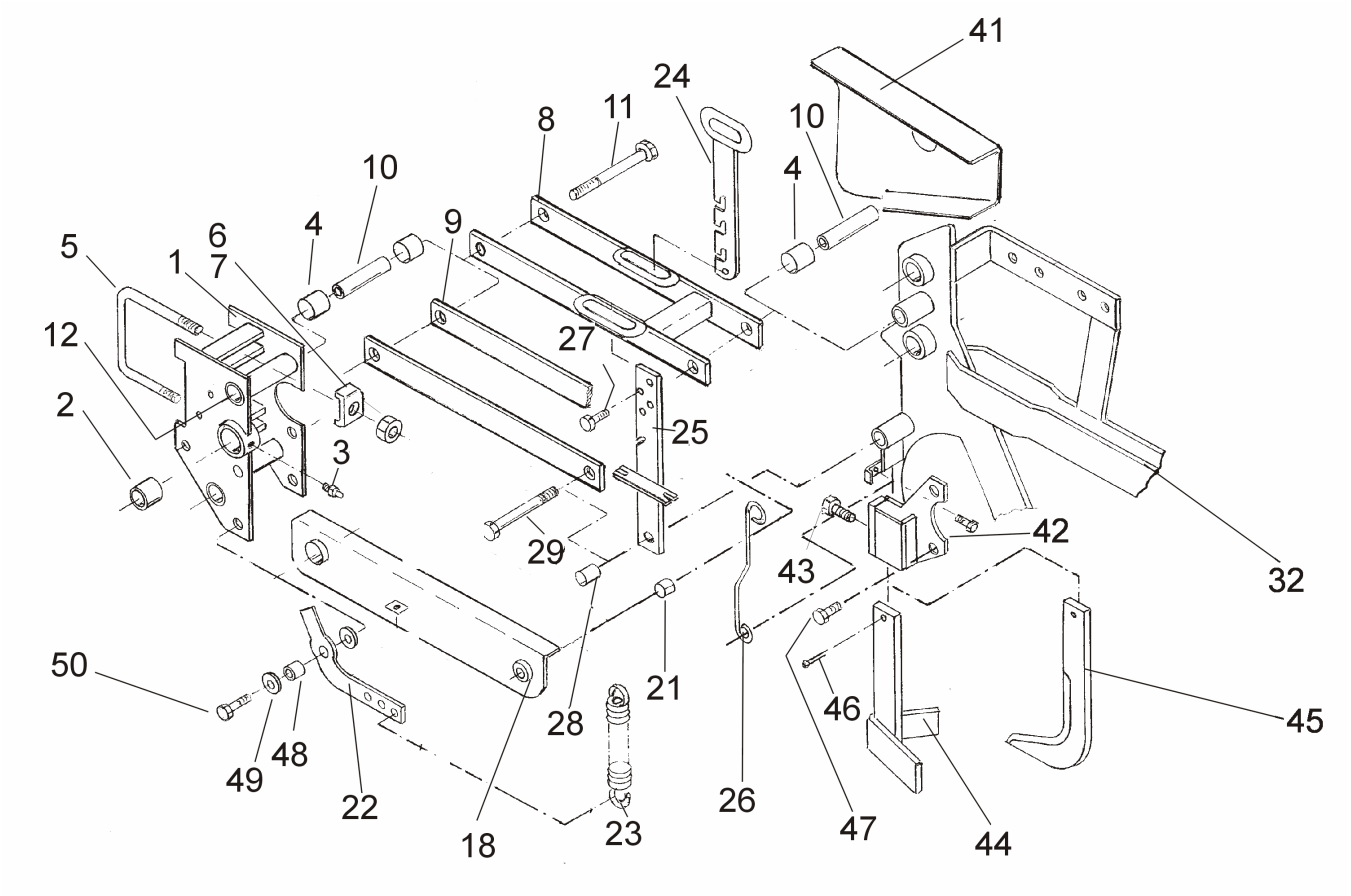

Parallelogramm E-Motion DTE (10321)

Pos	Bestellnummer	Benennung	Menge
1	200072596	Anlenkkopf E-Motion DTE	1
2	200057907	Kst – Buchse	1
3	200214595	Schmiernippel	1
4	200217659	Lagerbuchse	3
5	200056690	Bügelschraube M16	1
6	200057514	Klemmstück 35X6X60	2
7	200200160	6kt-Mutter M16	2
8	200072524	Parallelhebel oben	1
9	200072523	Parallelhebel unten	1
10	200072522	Distanzrohr	2
11	200215447	6kt-Schraube M16x170	1
12	200215796	6kt-Sicherungsmutter M16	1
21	200217645	DU – Buchse D20x23x15	1
22	200072519	Federanhängung	1
23	200055148	Zugfeder verzinkt	1
24	200071931	Rastenhebel	1
25	200072520	Arretierungshebel	1
26	200056988	Feder	1
27	200205662	6kt-Schraube M8x16	1
28	200071432	Buchse	1
29	200217541	6kt-Schraube M16x180	1
32	200072570	Gehäuseträger E-motion DTE	1
41	200072571	Kettenschutzblech E-motion	1
42	200071145	Tasche bis 2008	1
42	200072528	Tasche ab 2009	1
43	200215760	6kt-Schraube M16x30	1
44	200071146	Klutenräumer	1
45	200036250	Direktsaatmeisel	1
46	200215430	Splint 5x40	1
47	200200096	6kt-Schraube M12x40 verzinkt	1
48	200071379	Distanzrohr	1
49	200200200	Scheibe A 13	1
50	200200024	6kt-Schraube M12x45	1
o.Abb.	200239794	Klutenräumer kpl. Nachrüstsatz	1

Scheibenschar & Andruckrolle Mulchsaat / DTE (10330)

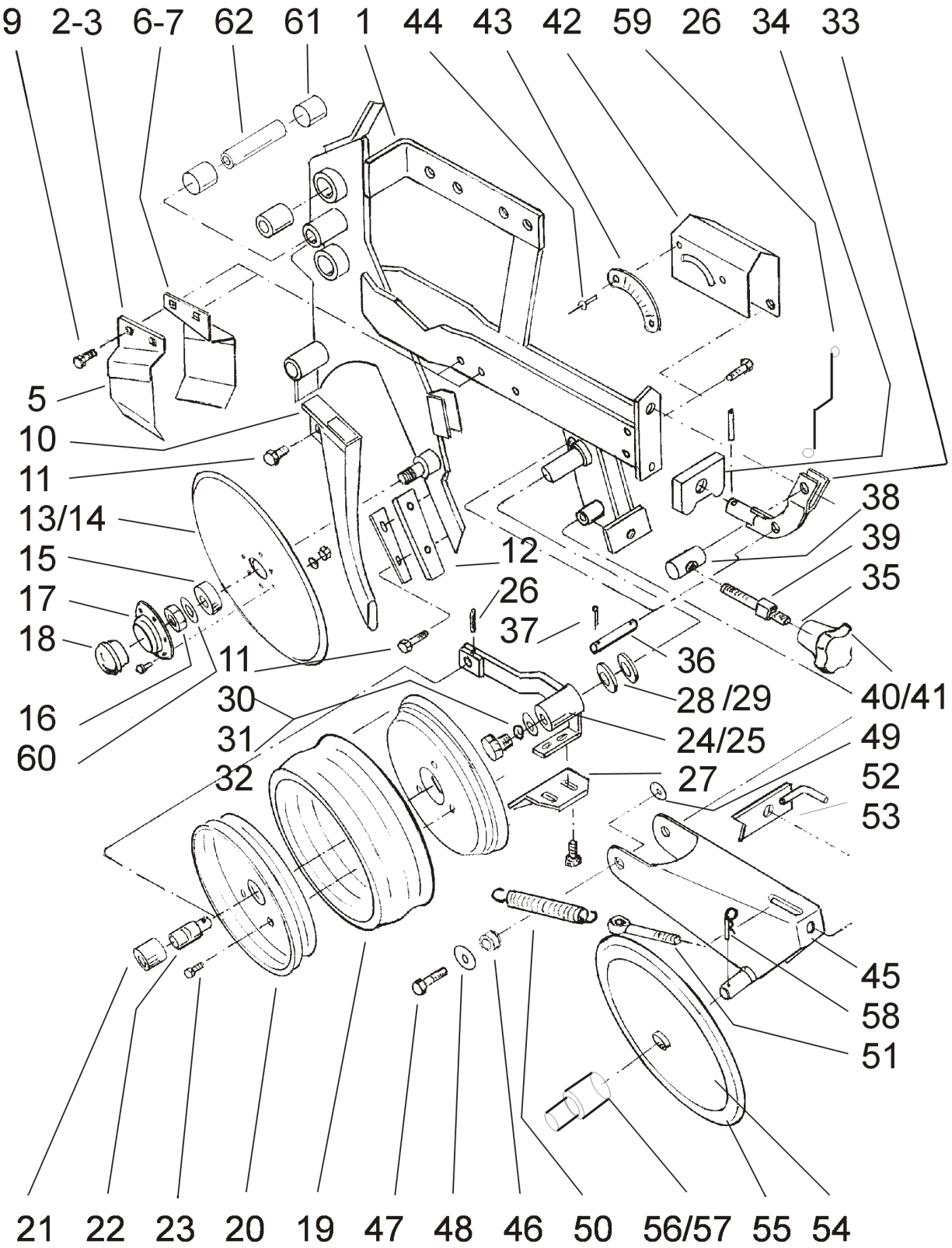

Scheibenschar & Andruckrolle Mulchsaat / DTE (10330)

Pos	Bestellnummer	Benennung	Menge
1	200072514	Gehäuseträger DTE	1
1	200072570	Gehäuseträger E-motion DTE	1
2	200056852	Abstreifer links	1
3	200235731	Abstreiferhalter links	1
5	200215558	Niet 5x8	1
6	200056851	Abstreifer rechts	1
7	200235733	Abstreiferhalter rechts	1
9	200200078	6kt-Schraube M8x25	4
9	200205636	6kt-Mutter M8	4
10	200072298	Saatfallrohr ab 2007	1
11	200215871	6kt-Schraube M6x40	2
12	200072527	Abdeckung – Abstreifer	1
12	200058606	Abstreifer	1
13	200058605	Schneidscheibe kpl.	2
14	200056850	Schneidscheibe ohne Lagerung	2
15	200056849	Kugellager	2
16	200215237	Mutter M16	2
16	200215500	6kt-Mutter flach M16 LH	2
17	200056847	Flanschlagerschale	2
18	200056848	Kappe	2
19	200056858	Profilgummireifen	2
20	200056859	Führungsrollenfelge	2
21	200056861	Stützbuchse	2
22	200056860	Zapfenlager	2
23	200205635	6kt-Schraube M8x20 + Mutter	6
24	200056857	Druckarm links	2
25	200058793	Druckarm rechts	2
26	200215497	Spannstift 6x30	2
27	200071828	Abstreifer Profilreifen	2
28	200215726	Passscheibe D26x37x1	2
29	200215276	Scheibe A 26 verzinkt	2
30	200215238	Scheibe A 17	2
31	200200216	Federring A 16	2
32	200215470	6kt-Schraube M16x25	2
33	200072521	Spindelhebel	1
34	200072525	Druckstück	1
35	200215421	Scheibe A 21	1
36	200072543	Bolzen 12x50	1
37	200215289	Splint 5x22	1
38	200071930	Gewindebolzen M16 verzinkt	1
39	200059718	Spindel verzinkt	1
40	200061417	Kreuzgriff	1
41	200217611	4kt – Mutter M16 verzinkt	1
42	200071927	Schutzblech	1
43	200062653	Tiefenskala	1
44	200217476	Blindniet D4x10	2
45	200056854	Nachläufer	1
46	200056826	Buchse 25x4x6 verzinkt	1
47	200215445	6kt-Schraube M16x130 verzinkt	1
48	200215238	Scheibe A 17	1

Scheibenschar & Andruckrolle Mulchsaat / DTE (10330)

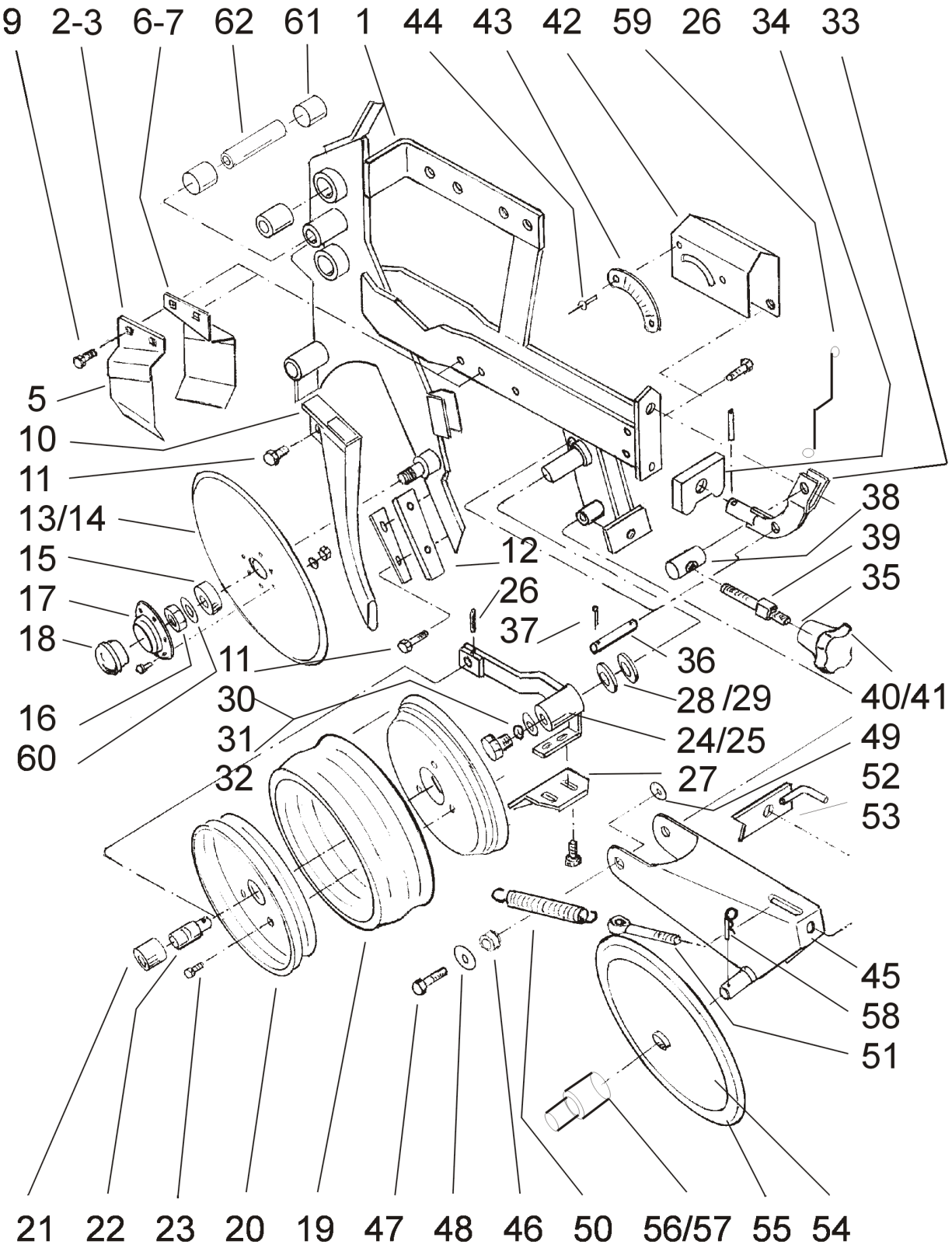

Scheibenschar & Andruckrolle Mulchsaat / DTE (10330)

Pos	Bestellnummer	Benennung	Menge
49	200215720	Sicherungsmutter M16	1
50	200055400	Zugfeder verzinkt	1
51	200215716	Augenschraube M10	1
52	200058638	Kurbel M10	1
53	200214274	Federstecker 4x90	1
54	200062542	Andruckrad kpl Ø360x33 (Felge+Reifen+Lager)	1
55	200062706	Reifen Ø360x33	2
56	200071791	Radachse 20x100	2
57	200215257	Sicherungsring A 20x1.2	2
58	200214442	Federstecker 5x110	2
59	200056988	Feder	1
60	200215313	Federscheibe A 16	1
61	200217659	Lagerbuchse	2
62	200071522	Distanzbuchse	1
o.Abb.	200062722	Druckfinger DTE	1
o.Abb.	200217506	Niete 6x12	1
o.Abb.	200217600	NILOS – Ring	2
o.Abb.	200404009	Schlauchschelle Ø32 – 50mm	1

Saatgutbehälter (10340)

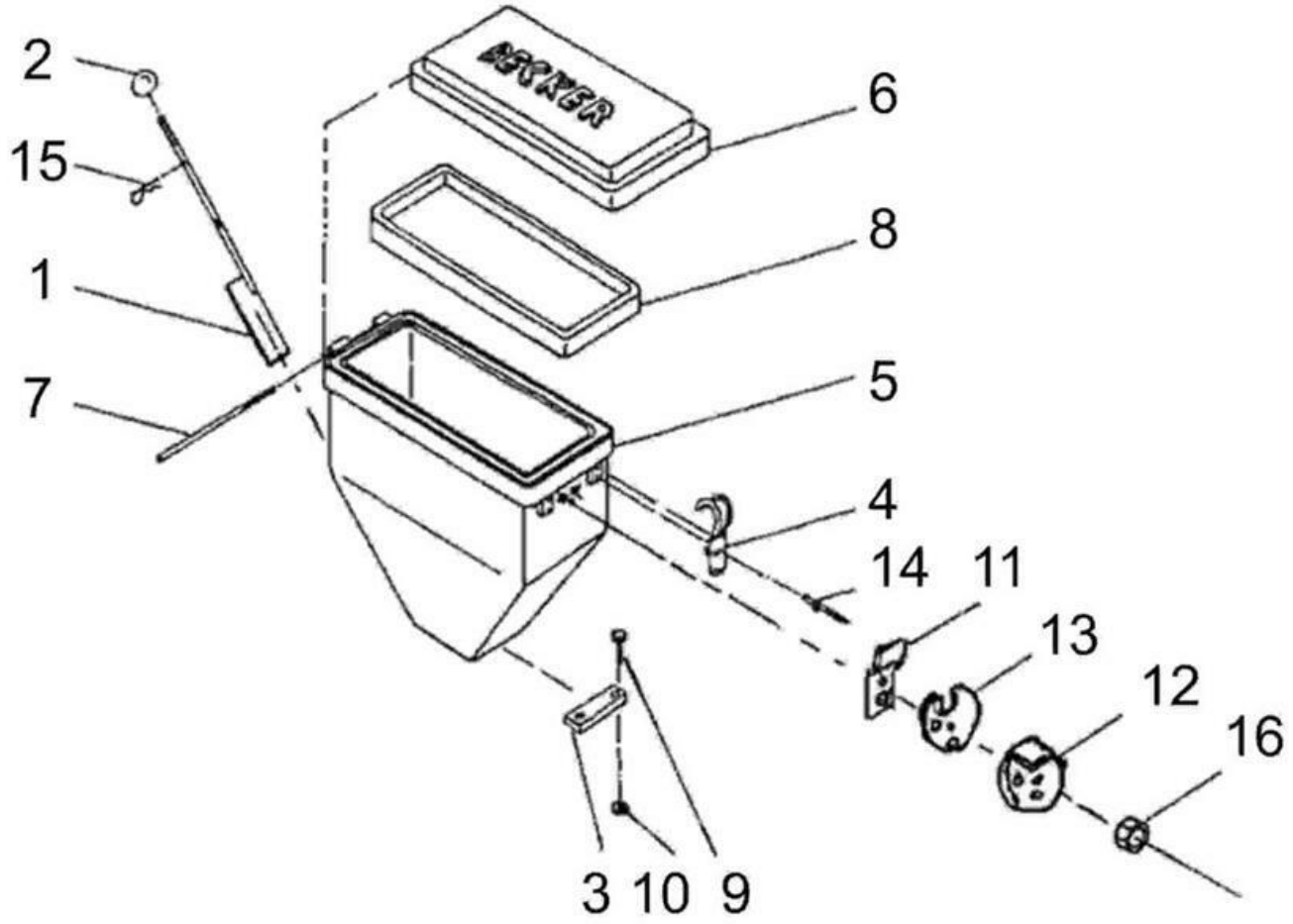

Saatgutbehälter (10340)

Pos	Bestellnummer	Benennung	Menge
1	200071926	Absperrschieber	1
2	200215569	Kugelkopf	1
3	200095842	Führung 20x4x106	1
4	200071205	Spannverschluß	2
5	200058419	Saatbehälter 30L	1
5	200072380	Saatbehälter 55L	1
6	200058417	Saatbehälterdeckel	1
7	200059028	Scharnierstift 5x205	1
8	200061768	Dichtung – Saatbehälter 30L	1
8	200062817	Dichtung – Saatbehälter 55L	1
9	200200079	6kt-Schraube M8x30	2
10	200214985	6kt-Mutter M3	2
11	200071220	Abweiserblech	1
11	200059186	Luftdosierscheibe Sonnenblume	1
12	200071884	Luftdosierscheibe Mais, Rübe	1
13	200071886	Entlüftungsdichtung	1
14	200215797	Blindniet 3x25	1
15	200215511	Federstecker 2,5	1
16	200206429	Flügelmutter M6	1

Rührwerk (10350)

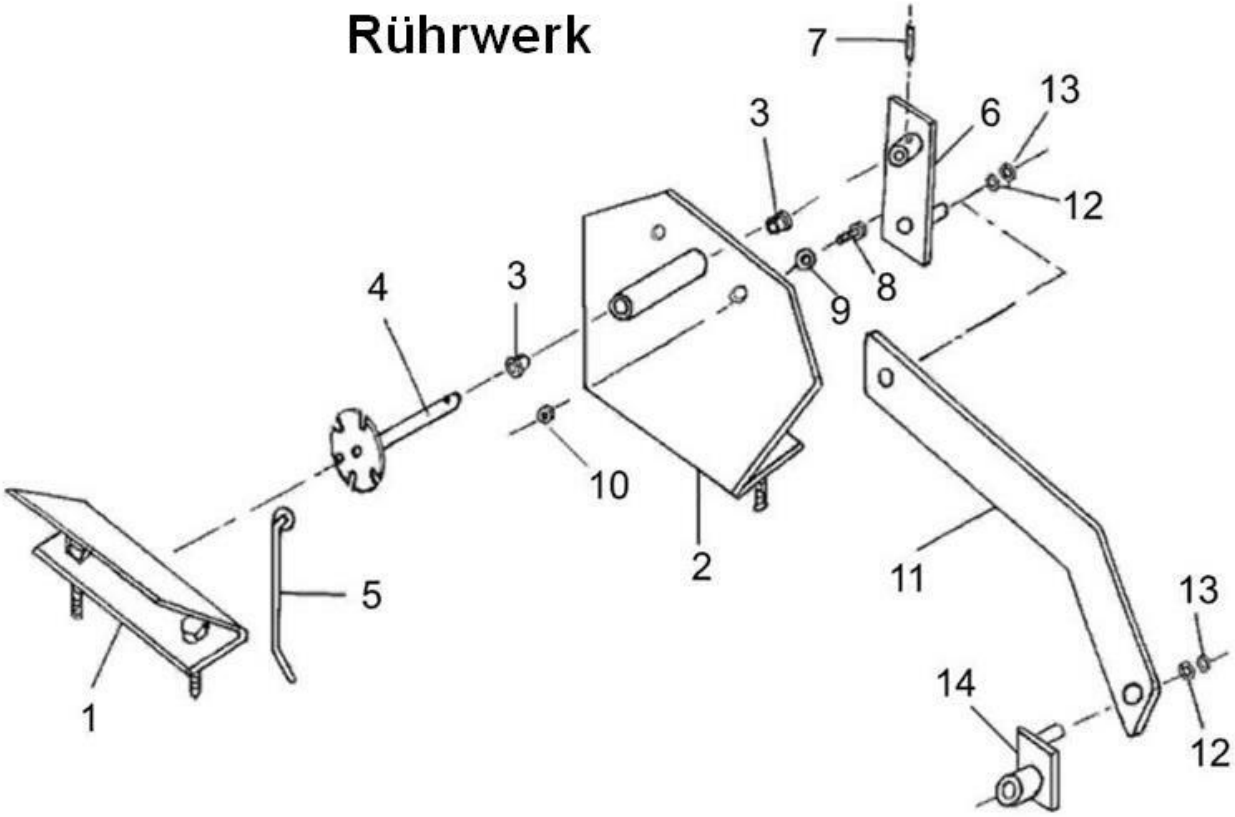

Rührwerk (10350)

Pos	Bestellnummer	Benennung	Menge
1	200071924	Leitblech links 30L	1
1	200072411	Leitblech links 55L	1
2	200071923	Leitblech rechts 30L	1
2	200072410	Leitblech rechts 55L	1
3	200166624	DU-Buchse 12x14x12 lg	1
4	200071972	Rührscheibe	1
5	200071982	Rührstab	1
6	200071980	Hebel	1
7	200215294	Spannstift 4x18	1
8	200205635	6kt-Schraube M8x20 + Mutter	1
9	200215284	Scheibe A 8,4	1
10	200201017	Sicherungsmutter M8	1
11	200071981	Pleuelhebel DTE	1
11	200072014	Pleuelhebel M	1
12	200215316	Scheibe A 13	1
13	200217624	Sicherungsring 12x1,0	1
14	200072015	Pleuelbuchse	1
kpl.	200242937	Rührwerk Normalsaat 26l kpl. (Nachrüstsatz)	1

Andruckrolle Ø500mm Normalsaat (10360)

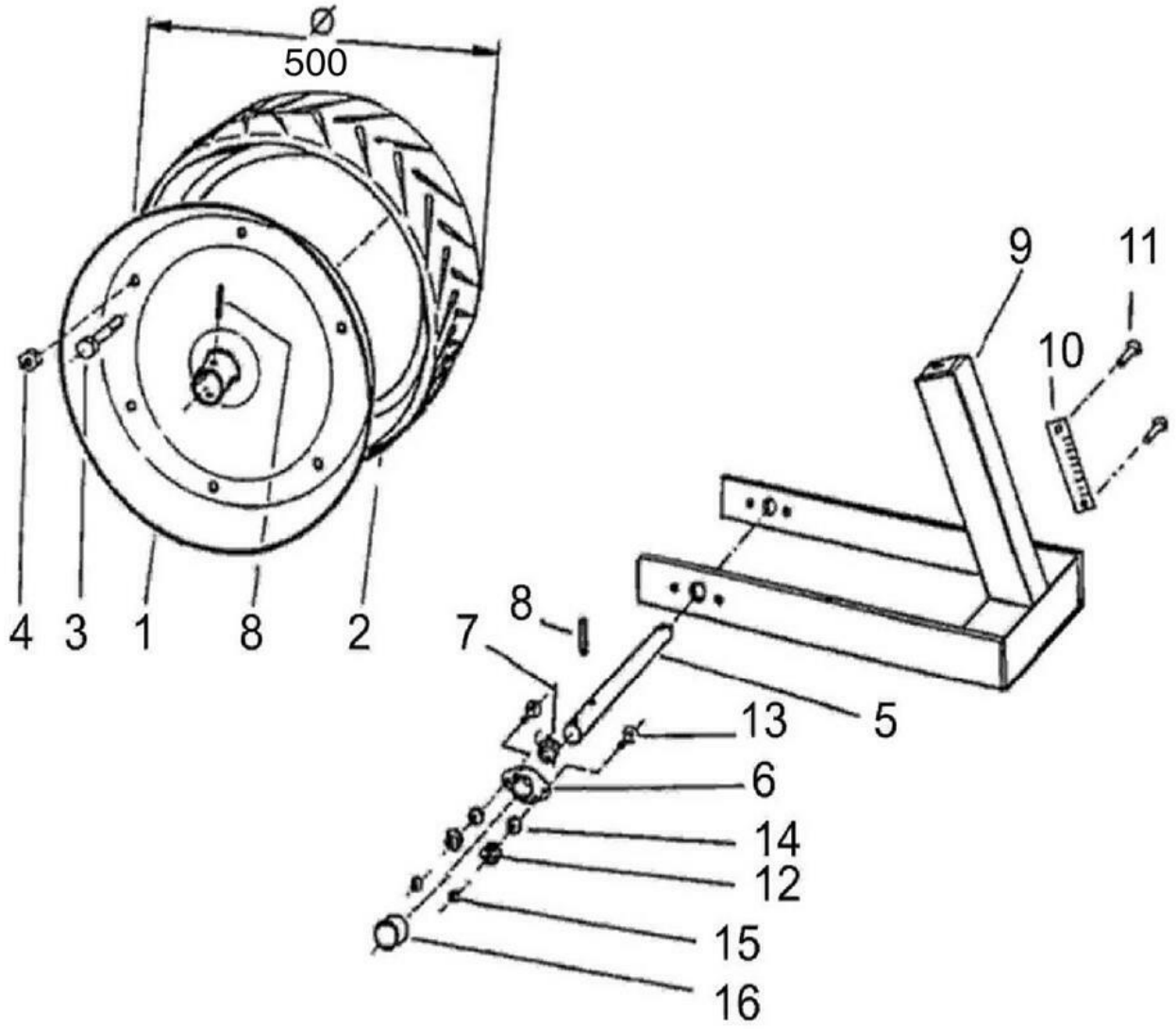

Andruckrolle Ø500mm Normalsaat (10360)

Pos	Bestellnummer	Benennung	Menge
1	200059268	Druckrollenhälfte Ø 500mm	1
1-4	200058400	Andruckrolle komp (Pos 1-4)	1
2	200060520	Farmflexreifen Ø= 500x175	1
3	200207396	6kt-Schraube M10x16	6
4	200200175	Sicherungsmutter M10	6
5	200056615	Achse 15x231	1
6	200060302	Flanschlagereinheit kpl	1
6	200061594	Gehäusehälften	1
6	200061593	Rillenkugellager	1
7	200215421	Scheibe A 21	1
8	200215471	Spannstift 5x30	2
9	200058361	Schwinge f.500mm alt bis 2006	1
9	200072422	Schwinge neu für Saatbehälter 55L	1
10	200062062	Skala	1
11	200217476	Blindniet D4x10	2
12	200214980	Schraube 6x25	2
13	200214980	Schraube 6x25	2
14	200205635	6kt-Schraube M8x20 + Mutter	2
15	200206428	Mutter M6	2
16	200057654	Buchse 20x2x14,5	1

Düngerantrieb (10380)

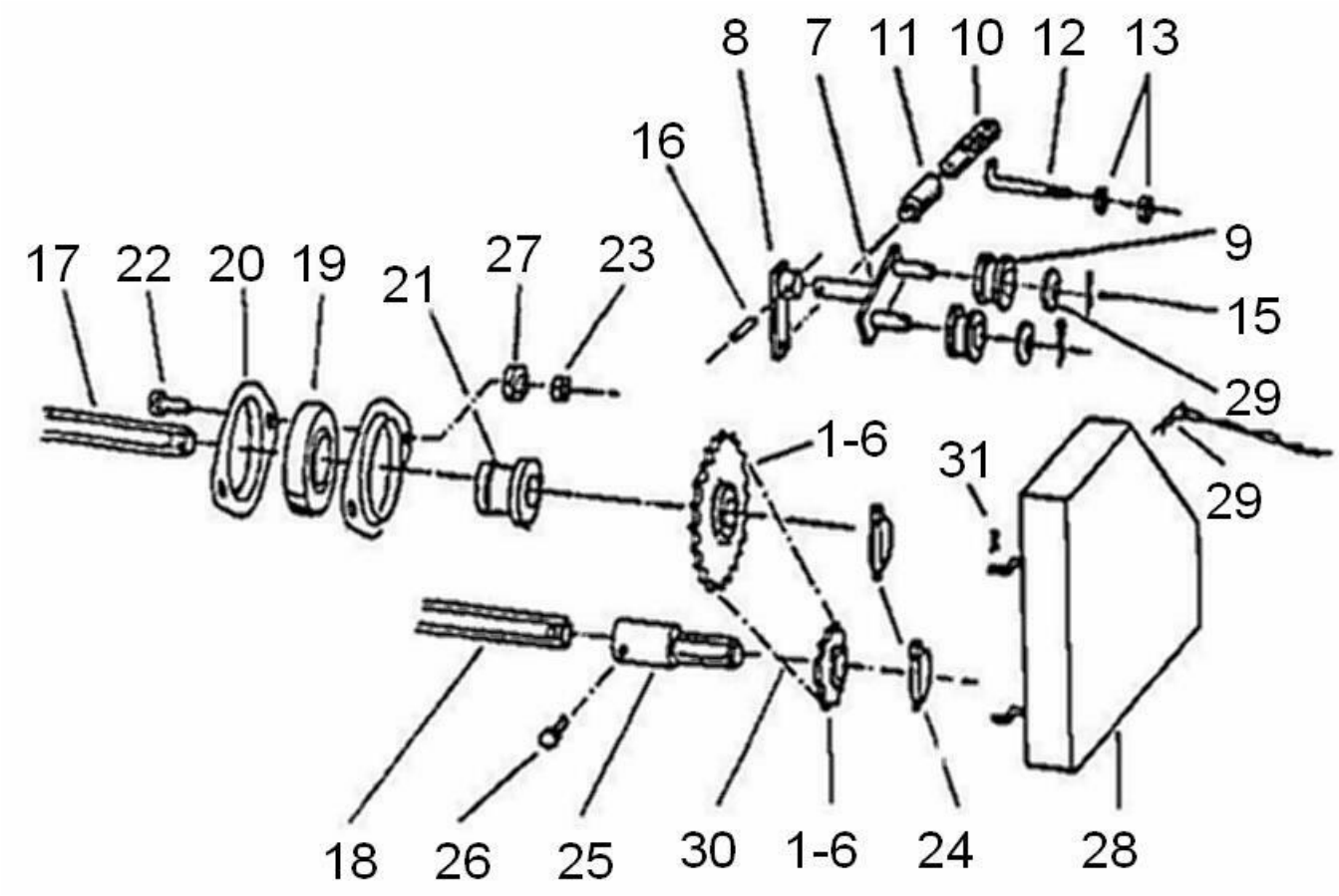

Düngerantrieb (10380)

Pos	Bestellnummer	Benennung	Menge
1	200059325	Kettenrad Z=13	1
2	200059326	Kettenrad Z=17	1
3	200059328	Kettenrad Z=20	1
4	200059327	Kettenrad Z=23	1
5	200059329	Kettenrad Z=30	1
6	200059330	Kettenrad Z=35	1
7	200056513	Doppelspannhebel	1
8	200056514	Federzughebel	1
9	200055163	Spannrolle PA 6.6	2
10	200055182	Hängeeisen 20x4x150	1
11	200055137	Zugfeder	1
12	200056517	Spannteil	1
13	200207320	6kt-Mutter M10	2
15	200215259	Splint 4x20	2
16	200215273	Spannstift 5x25	1
17	200059313	6kt-Welle SW 22	1
18	200059421	6kt-Welle 19x2250	1
19	200060562	Rillenkugellager	1
20	200060561	Blechgehäuse	1
21	200056555	6kt-Buchse	1
22	200215256	6kt-Schraube M10x35	2
23	200200175	Sicherungsmutter M10	2
24	200215594	Klappstecker	2
25	200059315	Reduzierstück	1
26	200215871	6kt-Schraube M6x40	1
27	200215423	6kt-Mutter M12	2
28	200059310	Kettenschutzkasten	1
29	200215608	Federstecker 3 mit Kette + Splint 4x40	1
30	200215885	Rollenkette 1/2x5/16 77 Rollen	1
30	200060570	Kettenschloß 1/2x5/16	1
30	200060572	Kettenglied gekröpft 1/2x5/16	1
31	200215428	Splint 3,2x20	1
o.Abb.	200056520	Streuwerttabelle	1

Vario-K-Getriebe (10371)

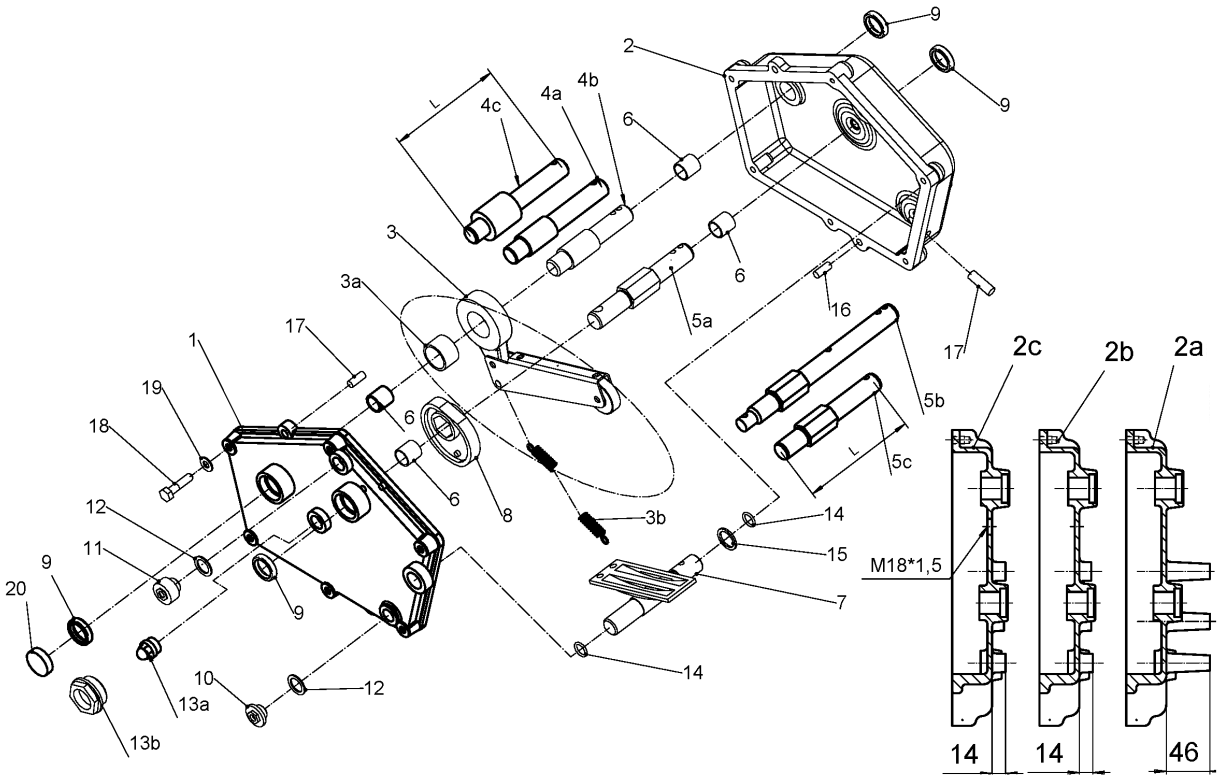

Vario-K-Getriebe (10371)

Pos	Bestellnummer	Benennung	Menge
1	500037739	Gehäusedeckel - Vario K	
2a	500033007	Getriebegehäuse Vario K Aeromat	
3	500370758	Freilauf kpl. Vario K Aeromat	
3a	500031735	Freilauflager Vario K Aeromat	
3b	200062452	Zugfeder	
4c	500037756	Achse für Freilauf Vario K Aeromat	
5b	500053658	Achse Vario K Aeromat	
6	500054555	Buchse 20x23x20 Vario K	
7	500724128	Platte Vario K Aeromat	
8	500063315	Excenterrad Vario K	
9	500004626	Wellendichtring 20x30x7	
10	500037716	Verschlußschraube M18x1,5	
11	500037751	Entlüftung M18x1,5 P=0,1BAR	
12	500037723	Flachdichtung	
13a	500037759	Schauglas Vario K Aeromat	
14	500031810	O-Ring 15,2x2,4	
15	200062465	Paßscheibe	
16	500090618	Gewindestift	
17	500080531	Gewindestift 10x30	
18	200207806	6kt-Schraube M8x35	
19	200215255	Scheibe A 8,4	
20	500031758	Stopfen	

Düngerscheibenschar Mulchsaat / DTE (10410)

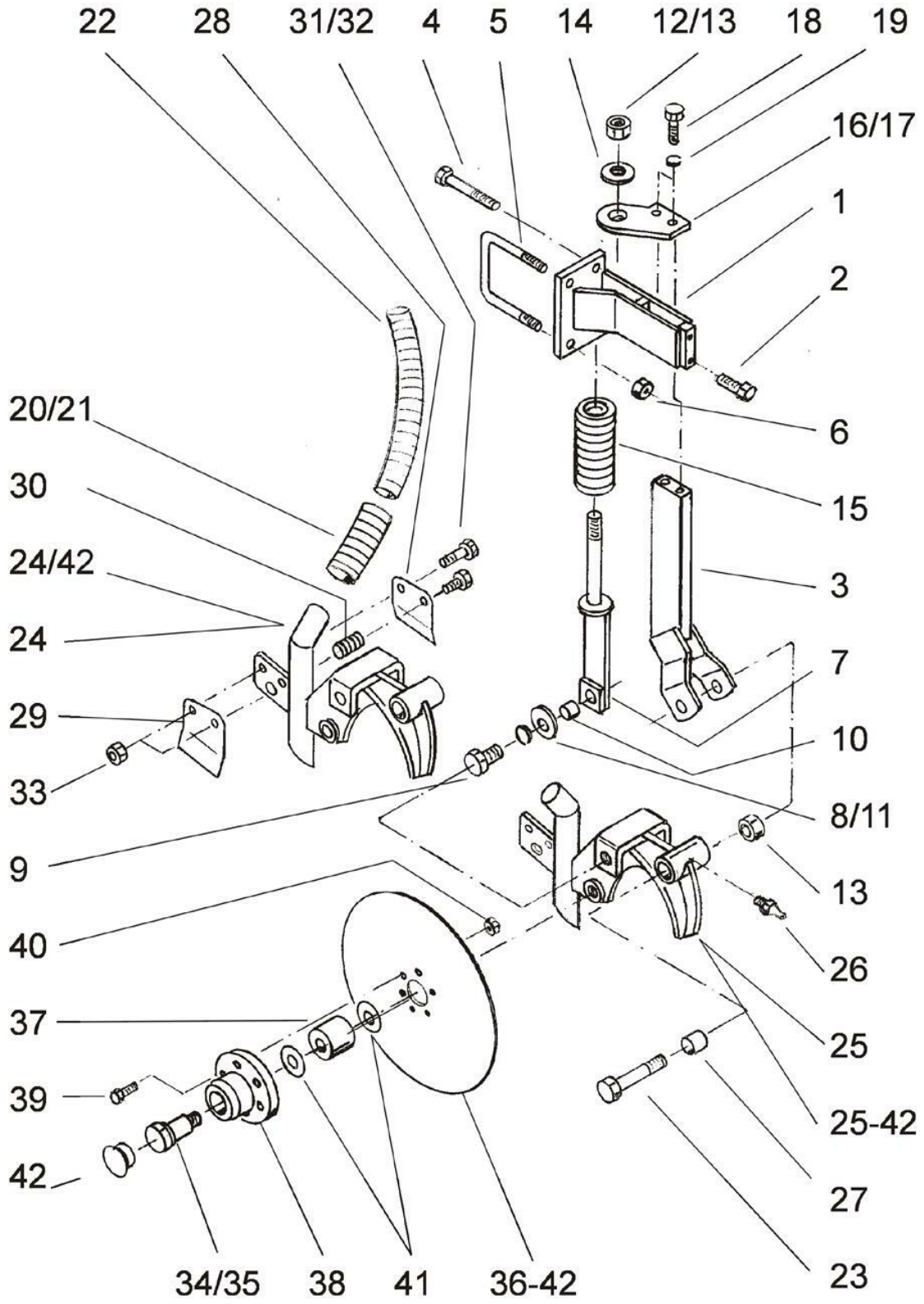

Düngerscheibenschar Mulchsaat / DTE (10410)

Pos	Bestellnummer	Benennung	Menge
1	200071797	Halter	1
2	200200102	6kt-Schraube M16x35	1
3	200071798	Stiel	1
4	200215449	6kt-Schraube M16x220	1
5	200056502	Bügelschraube M16x152/435lg	1
6	200200216	Federring A 16	1
6	200200160	6kt-Mutter M16	1
7	200071800	Federaufnahme	1
8	200215421	Scheibe A 21	1
9	200215474	6kt-Schraube M20x45	1
10	200071853	Buchse	1
11	200200218	Federring A 20	1
12	200215560	6kt-Mutter M20	1
13	200215780	Sicherungsmutter M20	1
14	200214775	Scheibe A 21	1
15	200062779	Druckfeder	1
16	200072309	Halteplatte links	1
17	200072355	Halteplatte rechts	1
18	200200095	6kt-Schraube M12x35	1
19	200205633	Federring A 12	1
20	200061828	Kst.-Spiralschlauch LW38 gelb 150lg.	1
21	200404009	Schlauchschelle Ø32 – 50mm	1
22	200503698	Kst.-Spiralschlauch LW 38 -Meterware Dünger	-
22	200504580	Kst.-Spiralschlauch LW 32 weiß -Meterware Dünger	-
23	200217588	6kt-Schraube M20x140lg..	1
24	200072243	Scheibenhalter links geschw	1
24-42	200243623	Scheibenhalter links kompl.	1
25	200072244	Scheibenhalter rechts	1
25-42	200243624	Scheibenhalter rechts kompl.	1
26	200217306	Schmiernippel M6x1	1
27	200217475	DU-Buchse 20x23x25lg.	1
28	200072241	Abstreifer links	1
29	200072242	Abstreifer rechts	1
30	200062786	Druckfeder für Abstreifer	1
31	200207806	6kt-Schraube M8x35	1
32	200200079	6kt-Schraube M8x30	1
33	200201017	Sicherungsmutter M8	2
34	200071758	Lagerbolzen Linksgewinde	1
35	200071757	Lagerbolzen Rechtsgewinde	1
36	200055600	Schneidscheibe Ø330	2
36-42	200242485	Scharscheibe vormontiert	2
37	200062544	Kugellager 3204 2RS	2
38	200071756	Lagergehäuse Düngerschar	2
39	200215586	Flachrundschraube M6x20	2
40	200209657	6kt-Mutter M6	2
41	200062545	NILOS – Ring 4204	2
41	200215577	Paßscheibe 16x22x1	4
42	200062730	Schutzkappe	2

Düngersäbelschar Normalsaat (10420)

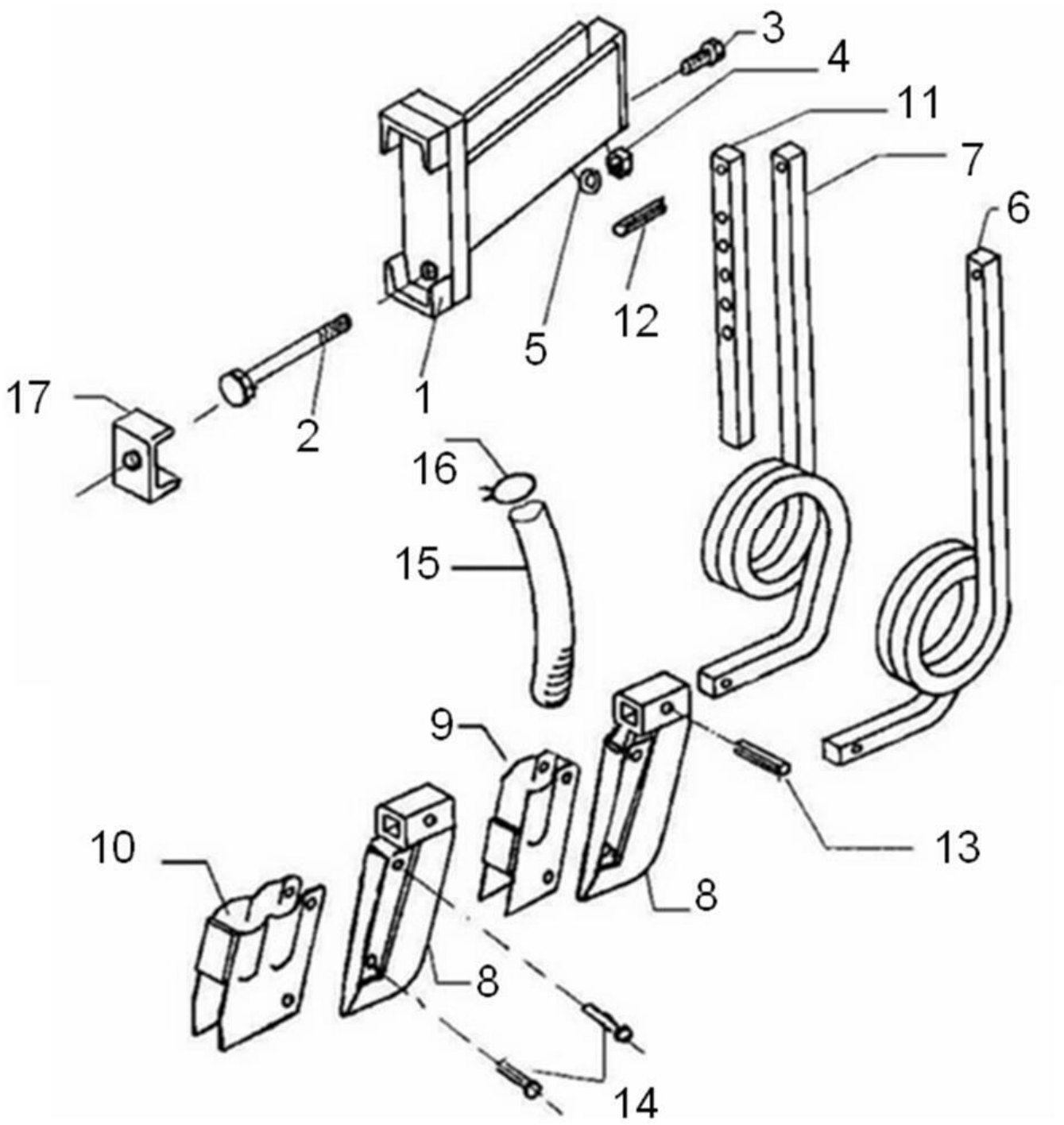

Düngersäbelschar Normalsaat (10420)

Pos	Bestellnummer	Benennung	Menge
1	200058951	Düngerscharhalter	1
1-14	200236567	Düngerschar kpl zweifach	1
2	200215449	6kt-Schraube M16x220	1
3	200215760	6kt-Schraube M16x30	1
4	200200160	6kt-Mutter M16	1
5	200200216	Federring A 16	1
6	200058911	Düngerstiel li.	1
7	200058910	Düngerstiel re.	1
8	200237699	Scharschneide für Düngersäbelschar	1
8+9	200059712	Düngerschar-Unterteil kpl. einfach	1
8+10	200059248	Düngerschar- Unterteil kpl. zweifach	1
9	200059711	Düngerscharbleche einfach	1
10	200059249	Düngerscharbleche zweifach	1
11	200058952	Verstärkung	1
12	200215300	Spannstift 6x40	1
13	200215650	Spannhülse 8x40	1
14	200217313	Niet 7x30	2
15	200505771	Kst.-Spiralschlauch LW 32 -Meterware-	-
15	200503698	Kst.-Spiralschlauch LW 38 -Meterware Dünger	-
16	200060372	Schlauchklemme 32 – 50mm	1
17	200057514	Klemmstück 35X6X60	1

Düngerdosiereinheit (10400)

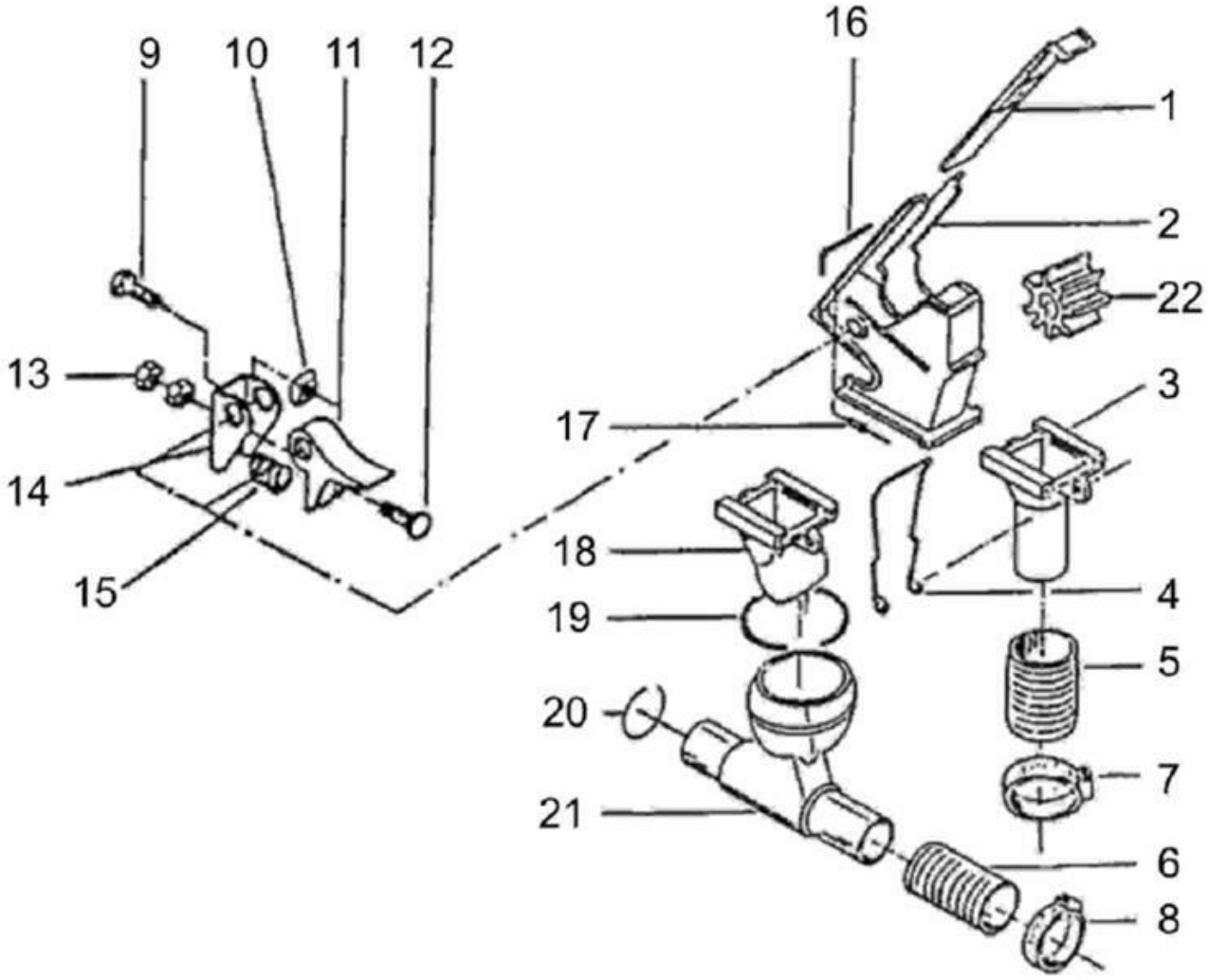

Düngerdosiereinheit (10400)

Pos	Bestellnummer	Benennung	Menge
1	200058557	Absperrschieber	1
2	200058559	Sägehäuse	1
3	200059445	Trichter	1
4	200059839	Federbügel	1
5	200503698	Kst.-Spiralschlauch LW 38 -Meterware Dünger	-
6	200504580	Kst.-Spiralschlauch LW 32 weiß -Meterware Dünger	-
7	200404009	Schlauchschelle Ø32 – 50mm	1
8	200215700	Schelle Ø 25 – 40	1
9	200216094	6kt-Schraube	1
9-15	200059474	Bodenklappe	1
10	200217613	4kt.-Mutter M8	1
11	200059444	Bodenklappe gekürzt	1
12	200217616	FLRD-Schraube M8x50	1
13	20025636	6kt-Mutter M8	1
14	200058565	Einlage 2,5x75x53	1
15	200058566	Bodenklappenfeder Edelstahl	1
16	200058562	Spannstift	1
17	200215748	Blintniet 3,2x10	1
18	200059840	Saatrohrtrichter re.	1
18	200059841	Saatrohrtrichter li.	1
19	200217331	Sprengring A 75	1
20	200217330	Sprengring A 32	1
21	200059446	Injektor	1
22	200061918	Nockenrad f. Dünger 600L	1

Düngerbehälter 700 l / 1200 l (10440)

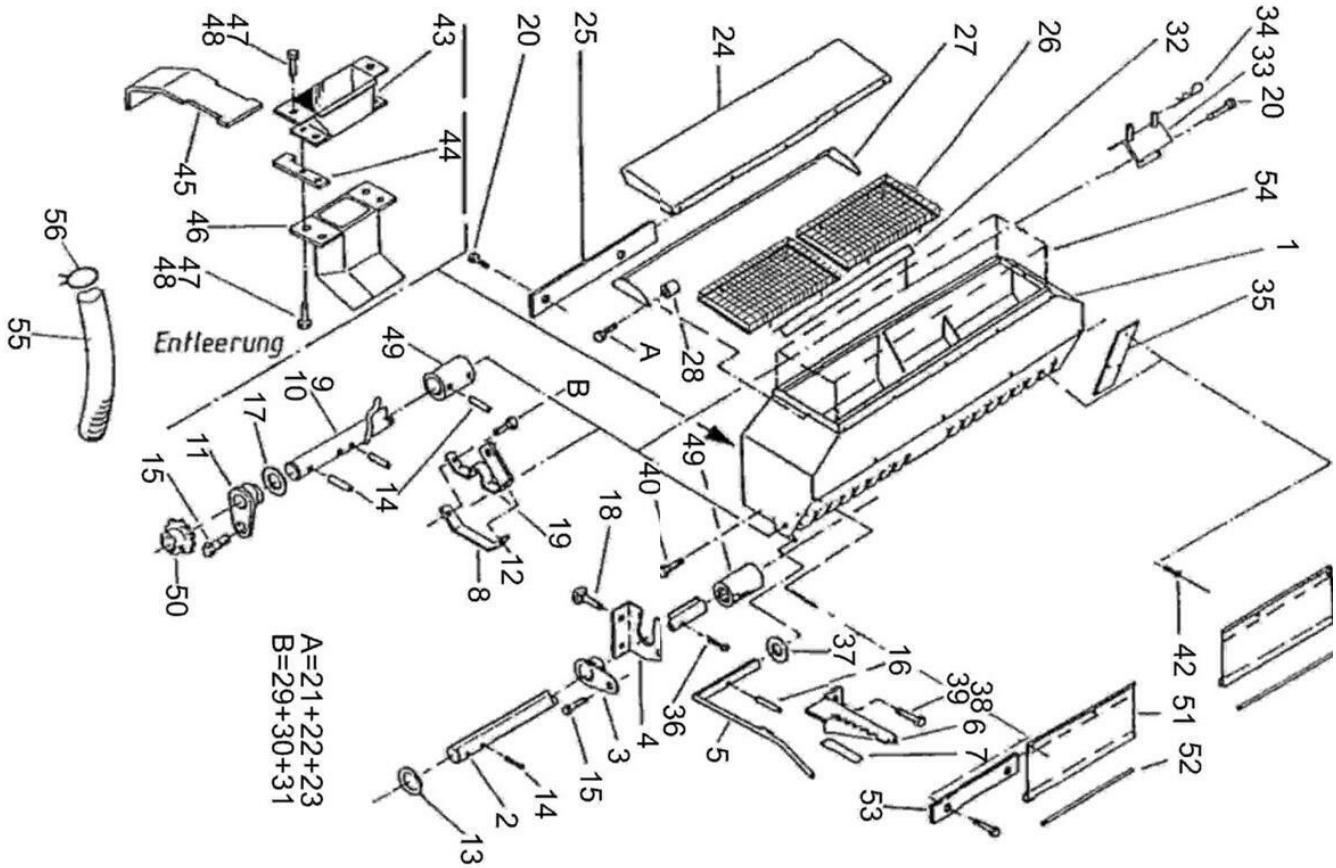

Düngerbehälter 700 l / 1200 l (10440)

Pos	Bestellnummer	Benennung	Menge
1	200071417	Düngerbehälter 700L	1
1	200072382	Düngerbehälter 1200L	1
2	200059628	Säwelle 22x2304	1
3	200058647	Kst.- Lager	1
4	200058648	Winkel	1
5	200071138	Bodenklapphebel + Welle	1
6	200058511	Raste	1
7	200059837	Bodensklappenskala	1
8	200058654	Stütze	1
9	200058980	Rührwelle links	1
10	200058981	Rührwelle rechts	1
11	200058650	Lager	1
12	200059838	Rührwellenlager	1
13	200215492	Scheibe A 23	1
14	200215497	Spannstift 6x30	1
15	200200072	6kt-Schraube M6x12	1
16	200215471	Spannstift 5x30	1
17	200215421	Scheibe A 21	1
18	200208060	Schraube M8x25	1
19	200215279	Schraube M8x20 + Mutter	1
20	200205635	6kt-Schraube M8x20 + Mutter	1
21	200205636	6kt-Mutter M8	1
22	200205635	6kt-Schraube M8x20 + Mutter	1
23	200215284	Scheibe A 8,4	1
24	200058524	Abdeckplane 700L	1
24	200072384	Abdeckplane 1200L	1
25	200058535	Klemmband	1
26	200243771	Düngerrost vernietet 1200L	1
26	200242806	Düngerrost vernietet 700L	1
27	200071416	Haubenrahmen 700L	1
27	200072383	Haubenrahmen 1200L	1
28	200058755	Distanzbuchse	1
29	200200086	6kt-Schraube M10x40	1
30	200200175	Sicherungsmutter M10	1
31	200215223	Scheibe A 10,5	1
32	200058486	Abdeckwinkel	1
33	200058499	Auflage	1
34	200215511	Federstecker 2,5	1
35	200058919	Deckel	1
36	200215420	Splint 5x36	1
37	200215529	Scheibe 18	1
38	200207096	6kt-Schraube M6x16 + Mutter	1
39	200205662	6kt-Schraube M8x16	1
40	200200095	6kt-Schraube M12x35	1
41	200200176	Sicherungsmutter M12	1
42	200216105	Blindniet 3,2x6,1	1
43	200058684	Ablauftrichter	1
44	200058687	Ablauftrichter	1
45	200058688	Scheibe	1
46	200058685	Auslaufrohr	1

Düngerbehälter 700 l / 1200 l (10440)

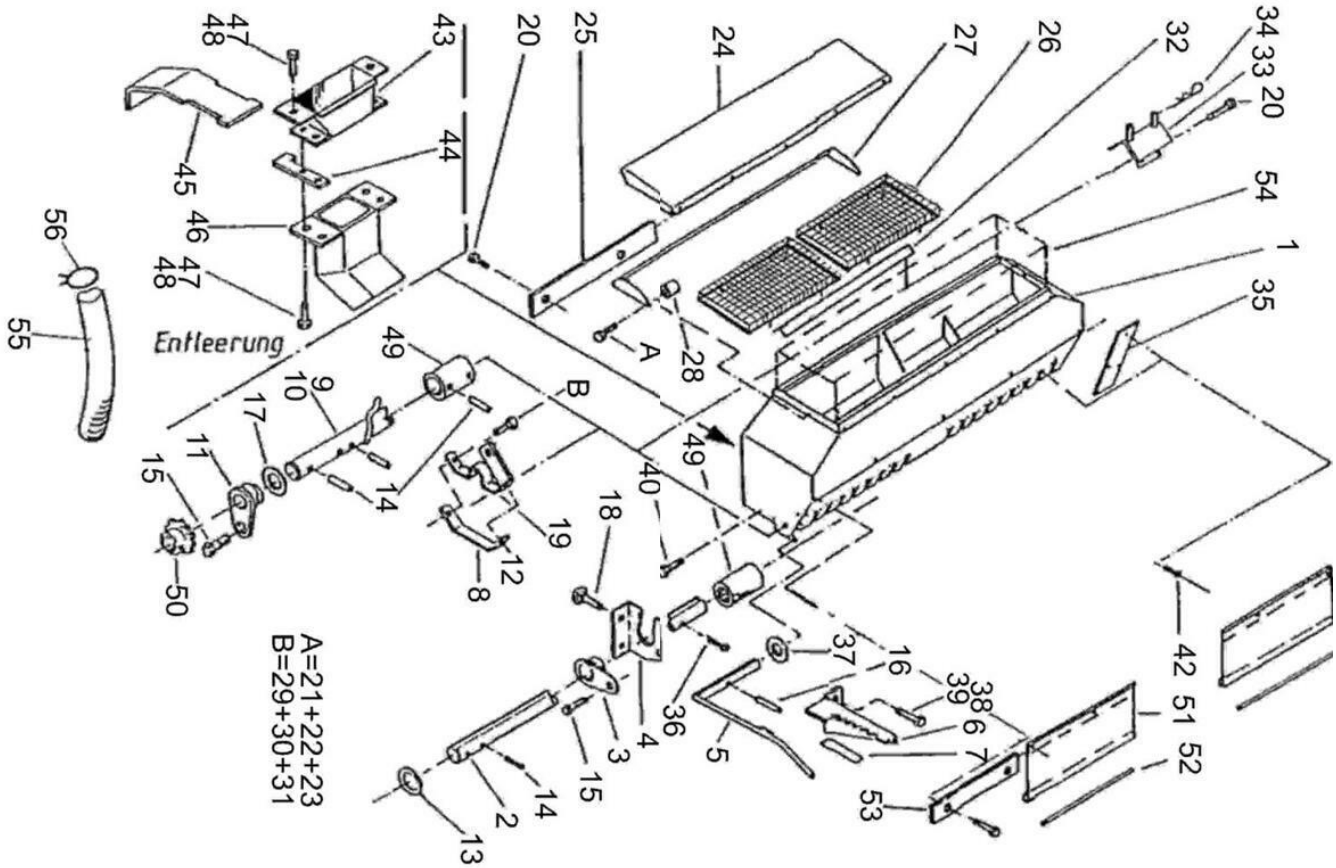

Düngerbehälter 700 l / 1200 l (10440)

Pos	Bestellnummer	Benennung	Menge
46	200058685	Auslaufrohr	1
47	200207096	6kt-Schraube M6x16 + Mutter	1
48	200206428	Mutter M6	1
49	200058652	Buchse	1
50	200059606	Kettenrad Z=13	1
51	200062379	Schürze geteilt 700L	1
51	200062820	Schürze geteilt 1200L	1
52	200071374	Stab 8D.x970	1
53	200071373	Befestigung 1015 lg	1
54	200071469	Düngeraufsatz 700L auf 1000L	1
55	200505772	Kst.-Spiralschlauch LW 80 -Meterware	1
56	200061400	Schlauchschelle Ø70 – 90mm	1
o.Abb.	200062655	Rahmen für Schauglas 62654	1
o.Abb.	200062654	Schauglas DSTR	1
o.Abb.	200243790	Düngerrost ohne Rahmen 1200L	1
o.Abb.	200242783	Düngerrost ohne Rahmen 700L	1

Düngerbefüllschnecke Edelstahl (10391)

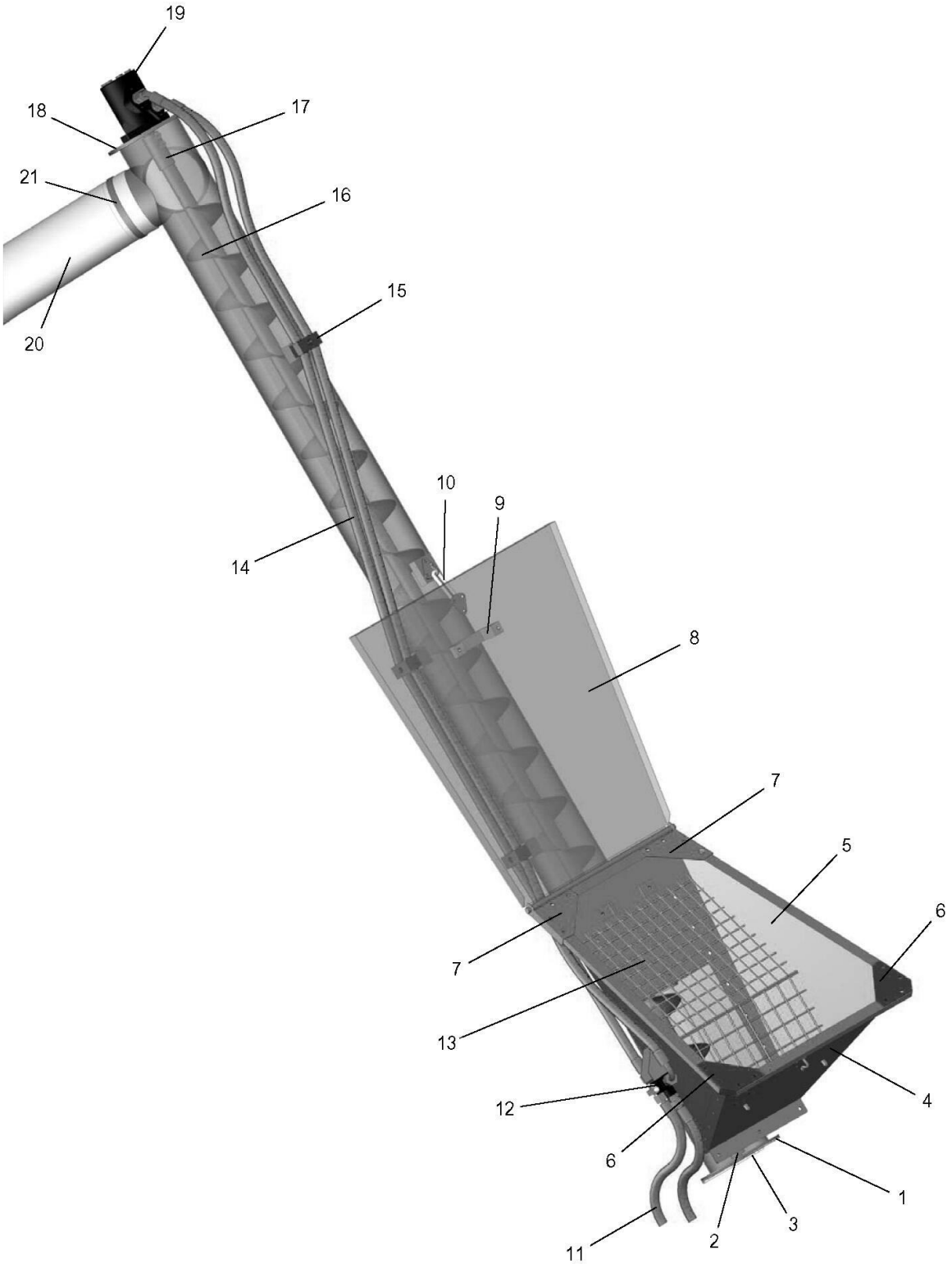

Düngerbefüllschnecke Edelstahl (10391)

Pos	Bestellnummer	Benennung	Menge
1	200062989	Fußlagerplatte	1
1-21	200062950	Befüllschnecke 2,70m kpl.	1
2	200062990	Fußlager	1
3	200062991	Reinigungsdeckel	1
4	200062992	Trichterrückwand	1
5	200062993	Trichtermulde	1
6	200062994	Trichterecke hinten	2
7	200062995	Deckelbefestigung	2
8	200062996	Trichterdeckel	1
9	200062997	Griff	1
10	200062998	Gummistopfen	1
11	200062999	Hydr. Schlauchpaket 4m	1
12	200063000	Umschalthahn	1
13	200063001	Schutzgitter für Einlauftrichter	1
14	200063002	Hydr. Schlauchpaket zum Motor	1
15	200063003	Doppelklemme	1
16	200063004	Schnecke	1
17	200063005	Antriebswelle	1
18	200063006	Motorplatte	1
19	200063007	Hydraulikmotor	1
20	200062824	Schlauchschelle DN150-170	2
21	200505808	Kst.-Spiralschlauch LW 150 -Meterware-	2
kpl.	200244593	Befüllschnecke 2,70m kpl.+ Anbausatz (NRS)	1
o.Abb	200062962	Hydraulikzylinder Düngerbefüllschnecke	1

Monitorsystem BMS 1502 (10900)

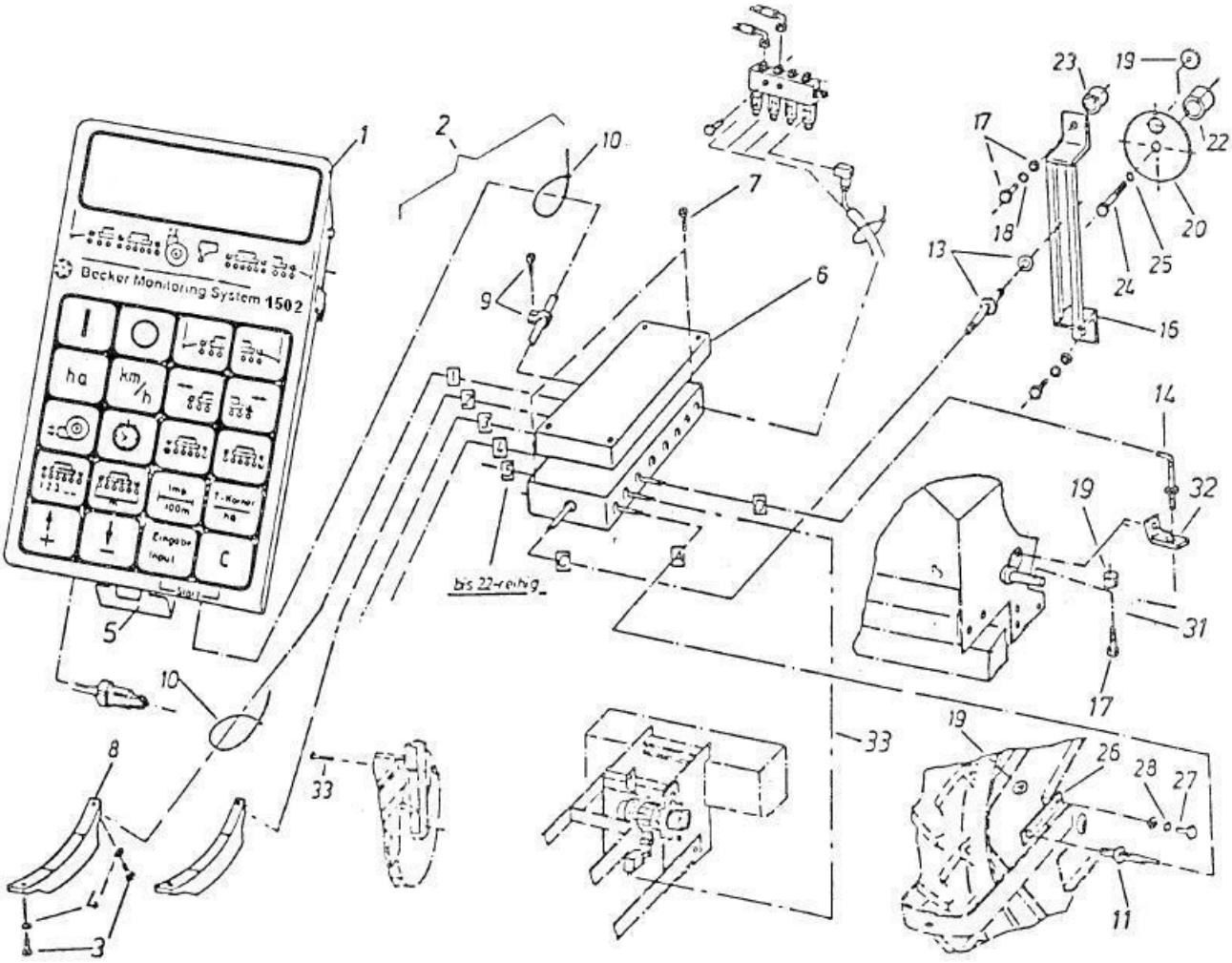

Monitorsystem BMS 1502 (10900)

Pos	Bestellnummer	Benennung	Menge
1	200062268	Monitor 1502	1
2	200061965	Kabelbaum ohne Hydr.	1
2	200061971	Kabelbaum mit Hydr.	1
3	200215724	Schraube 5x10	4
4	200215249	Federring A 5	4
7	200061380	Zyl.Schraube 4x20	4
8	200061849	Optogeber M mit langem Kabel	4-16
8	200062954	Optogeber DTE mit langem Kabel	4-16
9	200061382	Kabelschelle	-
10	200061383	Kabelbinder	-
11	200061478	Überwachungsensor-Säaggregat 2-adrig	4-16
13	200061387	Gebläse -Drehzahlsensor	1
14	200061397	Sensor für Düngerstreuer	1
17	200215337	6kt-Schraube 6x40	4
18	200206248	Federring A 6	4
19	200061389	Magnet mit Schraube	1
20	200058088	Alu Scheibe	1
22	200058098	Distanzbuche Ø25	1
23	200058099	Distanzbuchse Ø16	1
24	200215336	6kt-Schraube 10x50	1
25	200215494	Federring A10	1
26	200058096	Halter für Radsensor	1
27	200215251	6kt-Schraube 8x30 + Mutter	1
28	200215267	Federring A 8	1
31	200058086	Klemmstück	1
32	200058096	Halter für Radsensor	1
33	200061983	Kabel z Verteil. 5,7m	1

Isobus - Steuerung (10901)

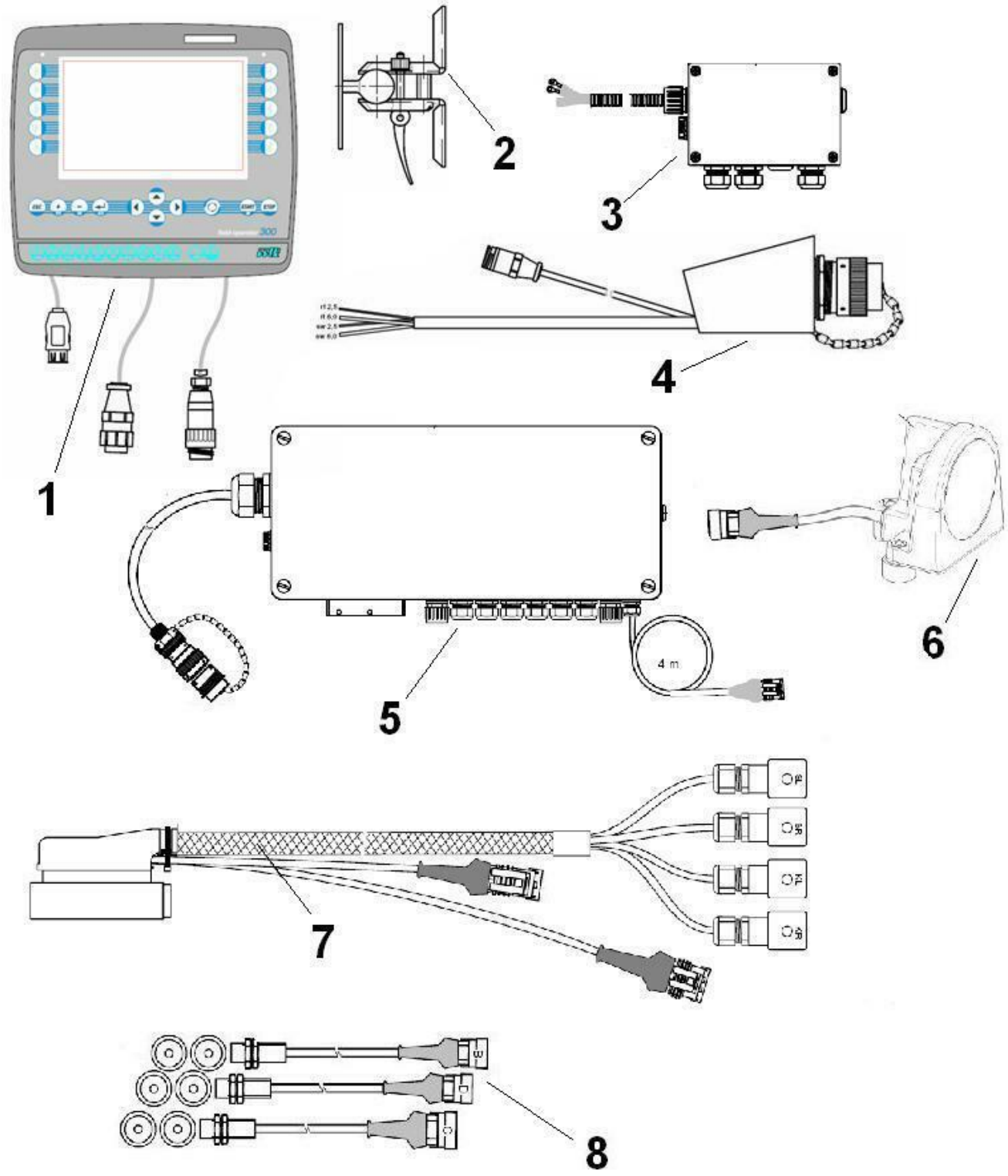

Isobus - Steuerung (10901)

Pos	Bestellnummer	Benennung	Menge
1	200062852	Isobus Terminal	1
2	200072850	Halterung Isobus Terminal	1
3	200062869	EKS Leitungsverteiler	1
4	200062853	Isobus Traktorkabel	1
5	200062868	Isobus Koppelrechner	1
6	200062870	Radarsensor	1
7	200062871	Kabel Isobus Koppelrechner	1
8	200062874	Sensorsatz B, C, D	1
8	200061478	Überwachungsensor-Säaggregat 2-adrig	1
8	200061386	B-Sensor	1
8	200061387	Gebläse -Drehzahlsensor	1

Bestellnummer	Benennung	Seite	Pos
	Grundrahmen HKP8	5	
	Radschenkelgetriebe 7.50-15	5	
	Antriebsrad 5.00-15 , 7.50-15	5	
	Manometer	5	
	hydraulisches Gebläse	5	
	Hydraulik HKP	5	
	Markör / Spuranzeiger HKP 8 - 12 (ab 2003)	5	
	Klapprahmen HKP 700 / 1200l	5	
	elektromagnetische Einzelreihenabschaltung	5	
	Trittstufen	5	
	Säaggregat M20	5	
	Säaggregat E-motion	5	
	Parallelogramm Normalsaat	5	
	Säschar S / Zustreicher Normalsaat	5	
	Parallelogramm E-Motion DTE	5	
	Scheibenschar & Andruckrolle Mulchsaat / DTE	5	
	Saatgutbehälter	5	
	Rührwerk	5	
	Andruckrolle Ø500mm Normalsaat	5	
	Vario-K-Getriebe	5	
	Düngerantrieb	5	
	Düngerbefüllschnecke Edelstahl	5	
	Düngerdosiereinheit	5	
	Düngerscheibenschar Mulchsaat / DTE	5	
	Düngersäbelschar Normalsaat	5	
	Düngerbehälter 700 l / 1200 l	5	
	hydr. Ventilblock Markör + Klapprahmen	5	
	Spurlockerer	5	
	Coulterscheibe kpl Aeromat	5	
	Monitorsystem BMS 1502	5	
	Isobus - Steuerung	5	
200019030	Spurlocker Zinken kpl.	31	1-11
200035007	Spurlockerer Zinken kpl	31	5
200035009	Vorstecker 14x120	31	10
200035010	Briedenplatte	31	2
200035061	Vorstecker 16x175	7	16
200035061	Vorstecker 16x175	9	12
200035366	Sicherungsring B3	31	11
200035917	Halter	31	1
200036250	Direktsaatmeisel	49	45
200036552	Kugelhahn	29	8
200045864	Lagerung - Spuranzeiger	25	23
200045915	hydr.Schlauch BES-BEKS 1700 L/RA 8	23	4
200055137	Zugfeder	9	24
200055137	Zugfeder	13	48
200055137	Zugfeder	47	10
200055137	Zugfeder	61	11
200055148	Zugfeder verzinkt	49	23
200055153	Bundbuchse	33	4
200055163	Spannrolle PA 6.6	11	23
200055163	Spannrolle PA 6.6	61	9
200055182	Hängeeisen 20x4x150	13	49
200055182	Hängeeisen 20x4x150	47	11
200055182	Hängeeisen 20x4x150	61	10
200055187	Schauglas	35	32
200055187	Schauglas	39	32
200055400	Zugfeder verzinkt	33	13
200055400	Zugfeder verzinkt	53	50
200055600	Schneidscheibe Ø330	65	36
200055945	Zugfeder	15	7
200056302	Briedenplatte 45x15x180	11	5

Bestellnummer	Benennung	Seite	Pos
200056316	Druckfeder	27	35
200056317	Kst – Buchse 30x34x20x2	27	10
200056317	Kst – Buchse 30x34x20x2	27	30
200056318	6kt– Buchse + Mitnehmer	27	33
200056319	Kettenrad Z=13 + Buchse 40x18	27	31
200056502	Bügelschraube M16x152/435lg	7	3
200056502	Bügelschraube M16x152/435lg	31	o.Abb.
200056502	Bügelschraube M16x152/435lg	33	7
200056502	Bügelschraube M16x152/435lg	65	5
200056513	Doppelspannhebel	61	7
200056514	Federzughebel	61	8
200056517	Spannteil	61	12
200056520	Streuwerttabelle	61	o.Abb.
200056523	Stufenwelle Z=13 – 22	11	21
200056529	Gleitlager-Buchse 35x42	27	11
200056532	Kettenrad Z=23	13	47
200056540	6kt-Welle 307mm	11	42
200056543	Kettenspanner	11	7
200056555	6kt-Buchse	61	21
200056615	Achse 15x231	59	5
200056637	Getriebedeckel	11	11
200056638	Kettenschutzblech seitlich	11	9
200056690	Bügelschraube M16	43	2
200056690	Bügelschraube M16	49	5
200056696	Lagergehäuse	25	25
200056699	Halter für Spurlockerer	31	o.Abb.
200056748	Bolzen 20x112	23	8
200056815	Abstellstütze	7	14
200056826	Buchse 25x4x6 verzinkt	51	46
200056847	Flanschlagerschale	51	17
200056848	Kappe	51	18
200056849	Kugellager	51	15
200056850	Schneidscheibe ohne Lagerung	51	14
200056851	Abstreifer rechts	51	6
200056852	Abstreifer links	51	2
200056854	Nachläufer	51	45
200056857	Druckarm links	51	24
200056858	Profilgummireifen	51	19
200056859	Führungsrollenfelge	51	20
200056860	Zapfenlager	51	22
200056861	Stützbuchse	51	21
200056953	Führungsbolzen	11	18
200056980	Anlenkkopf	27	1
200056980	Anlenkkopf	43	1
200056981	Arretierung + Hebel	43	7
200056983	Buchse 18x2,8x9	43	10
200056984	Parallelhebel unten	43	14
200056985	Parallelhebel oben	43	15
200056986	Paral. Hebel 40x10x440	43	16
200056987	Lagerrohr 18x2,8x126	43	17
200056988	Feder	43	11
200056988	Feder	49	26
200056988	Feder	53	59
200056991	Spannhebel	43	30
200056992	Kettenschutzblech gepunktet	43	34
200056993	Kettenschutzblech li. außen	43	35
200056994	Druckfeder 256 mm	43	33
200056995	Gehäuseträger alt bis 2006	43	36
200056996	Spindel	43	40
200057059	Sinterlager 20x15,2x20	11	39
200057095	Gelenkbolzen 20x205	25	14

Bestellnummer	Benennung	Seite	Pos
200057300	Arretscheibe	27	34
200057433	Lagerschale 2x95	11	13
200057434	6kt-Buchse 30x6kt – 19,5x22	11	14
200057436	Schieberitzel Z=23 + BU	11	22
200057437	Spannritzel Z=13	13	60
200057438	Sinterlager 20x15x15	13	59
200057438	Sinterlager 20x15x15	43	28
200057439	Schaltblech	11	25
200057440	Kettenspannhebel	11	26
200057441	Schaltstück	11	29
200057442	Schalthebel	11	32
200057443	Zugfeder / 4.00 - 7.50 G. Rad	11	33
200057446	Kettenspann Hebel außen	11	37
200057514	Klemmstück 35X6X60	43	3
200057514	Klemmstück 35X6X60	49	6
200057514	Klemmstück 35X6X60	67	17
200057572	Winkelblech gepunktet 5 – 7.50 G. Rad	11	45
200057606	Düsendichtung	35	17
200057606	Düsendichtung	39	17
200057654	Buchse 20x2x14,5	59	16
200057907	Kst – Buchse	27	2
200057907	Kst – Buchse	43	22
200057907	Kst – Buchse	49	2
200058086	Klemmstück	77	31
200058088	Alu Scheibe	77	20
200058096	Halter für Radsensor	77	26
200058096	Halter für Radsensor	77	32
200058098	Distanzbuche Ø25	77	22
200058099	Distanzbuchse Ø16	77	23
200058274	hydr.Schlauch BES-BEKS 1100L / RA 8	23	5
200058340	Lagerbolzen	45	49
200058344	Zustreicher 650mm re.	47	8
200058345	Zustreicher 650mm li.	47	9
200058349	Halterung	47	15
200058361	Schwinge f.500mm alt bis 2006	59	9
200058362	Absperrschieber	35	11
200058362	Absperrschieber	39	11
200058366	6kt-Buchse + Mitnehmerscheibe	27	6
200058366	6kt-Buchse + Mitnehmerscheibe	43	21
200058367	Kettenrad Z=13	27	7
200058400	Andruckrolle komp (Pos 1-4)	59	1-4
200058417	Saatbehälterdeckel	55	6
200058419	Saatbehälter 30L	55	5
200058486	Abdeckwinkel	71	32
200058499	Auflage	71	33
200058511	Raste	71	6
200058524	Abdeckplane 700L	71	24
200058535	Klemmband	71	25
200058548	Handgriff 40x6x408	19	8
200058557	Absperrschieber	69	1
200058559	Sägehäuse	69	2
200058562	Spannstift	69	16
200058565	Einlage 2,5x75x53	69	14
200058566	Bodenklappenfeder Edelstahl	69	15
200058570	Zugstück 15x208 6 – 7,50 + Terra	15	8
200058583	Doppelkettenrad Z=18 / Z=14	11	34
200058596	6kt-Welle 19x2956	7	o.Abb
200058596	6kt-Welle 19x2956	13	o.Abb
200058596	6kt-Welle 19x2956	45	o.Abb.
200058605	Schneidscheibe kpl.	51	13
200058606	Abstreifer	51	12

Bestellnummer	Benennung	Seite	Pos
200058617	Zugspindel	33	11
200058635	Coulterscheibe	33	26
200058638	Kurbel M10	53	52
200058647	Kst.- Lager	71	3
200058648	Winkel	71	4
200058650	Lager	71	11
200058652	Buchse	73	49
200058654	Stütze	71	8
200058684	Ablauftrichter	71	43
200058685	Auslaufrohr	71	46
200058685	Auslaufrohr	73	46
200058687	Ablauftrichter	71	44
200058688	Scheibe	71	45
200058755	Distanzbuchse	71	28
200058793	Druckarm rechts	51	25
200058805	Federführungsbolzen	45	53
200058836	Buchse 20x4x21	45	48
200058909	Stegplatte	35	19
200058909	Stegplatte	39	19
200058910	Düngerstiel re.	67	7
200058911	Düngerstiel li.	67	6
200058919	Deckel	71	35
200058951	Düngerscharhalter	67	1
200058952	Verstärkung	67	11
200058957	Scharschneide für Mais	47	2
200058967	Säschar – S, Mais kpl	47	1
200058975	Klemmstück Set (= Hälften SW19)	11	43
200058980	Rührwelle links	71	9
200058981	Rührwelle rechts	71	10
200058989	Gehäusedichtung	35	15
200058989	Gehäusedichtung	39	15
200059027	Halter für Manometer	21	o.Abb.
200059028	Scharnierstift 5x205	55	7
200059039	Spannritzel Z=13 + Sinterlager	11	38
200059063	Sinterlager 26x20,2x20 lg	43	27
200059186	Luftdosierscheibe Sonnenblume	55	11
200059248	Düngerschar- Unterteil kpl. zweifach	67	8+10
200059249	Düngerscharbleche zweifach	67	10
200059268	Druckrollenhälfte Ø 500mm	59	1
200059277	Distanzbuchse 33,7x2,6x19	23	20
200059303	Unterlenkerbolzen 28x110 + Gr	7	o.Abb.
200059310	Kettenschutzkasten	61	28
200059313	6kt-Welle SW 22	61	17
200059315	Reduzierstück	61	25
200059325	Kettenrad Z=13	61	1
200059326	Kettenrad Z=17	61	2
200059327	Kettenrad Z=23	61	4
200059328	Kettenrad Z=20	61	3
200059329	Kettenrad Z=30	61	5
200059330	Kettenrad Z=35	61	6
200059421	6kt-Welle 19x2250	61	18
200059441	Buchse	27	8
200059444	Bodenklappe gekürzt	69	11
200059445	Trichter	69	3
200059446	Injektor	69	21
200059474	Bodenklappe	69	9-15
200059499	Kettenrad Z=13 + Buchse 40x18	27	32
200059513	Bolzen 20x96	23	9
200059569	Oberlenkerbolzen KAT 2	7	o.Abb.
200059580	Halter	17	3
200059606	Kettenrad Z=13	73	50

Bestellnummer	Benennung	Seite	Pos
200059628	Säwelle 22x2304	71	2
200059640	Distanzbuchse	11	4
200059646	Halter	27	25
200059647	Schutzblech / elek. Magn. EZ Abschaltung	27	26
200059669	Kupplung Antrieb	27	24
200059670	Kuppl. Abtrieb 65x32	27	18
200059671	Ring 70x5x20	27	19
200059676	Ausgleichsritzel Z=13	27	15
200059677	6kt Buchse 19x30x180	27	12
200059698	Spuranzeigerscheibe Ø 330	25	24
200059711	Düngerscharbleche einfach	67	9
200059712	Düngerschar-Unterteil kpl. einfach	67	8+9
200059718	Spindel verzinkt	51	39
200059738	T-Stück	23	6
200059837	Bodensklappenskala	71	7
200059838	Rührwellenlager	71	12
200059839	Federbügel	69	4
200059840	Saatrohrtrichter re.	69	18
200059841	Saatrohrtrichter li.	69	18
200059851	Einfachhubmagnet	27	28
200060079	6kt-Schraube M16x70	43	45
200060080	6kt-Schraube M8x10	43	46
200060164	Flügelmutter M6	11	10
200060176	Scheibe A 8,4	11	31
200060233	Spannstift	13	62
200060299	Nilosring 20x47x4	25	27
200060302	Flanschlagereinheit kpl	59	6
200060372	Schlauchklemme 32 – 50mm	67	16
200060383	hydr.Schlauch BES – BES 1700 L / RA 12	23	12
200060432	Manometer ¼" 0 - 600 mBar	17	1
200060504	6kt-Schraube M20x120	31	4
200060520	Farmflexreifen Ø= 500x175	59	2
200060538	SchlauchSchlauchschelle 42-62mm	21	o.Abb.
200060561	Blechgehäuse	61	20
200060562	Rillenkugellager	61	19
200060568	Kettenschloß 1/2x3/16	43	29
200060570	Kettenschloß 1/2x5/16	11	24
200060570	Kettenschloß 1/2x5/16	11	40
200060570	Kettenschloß 1/2x5/16	13	52
200060570	Kettenschloß 1/2x5/16	61	30
200060572	Kettenglied gekröpft 1/2x5/16	11	24
200060572	Kettenglied gekröpft 1/2x5/16	11	40
200060572	Kettenglied gekröpft 1/2x5/16	13	52
200060572	Kettenglied gekröpft 1/2x5/16	61	30
200060574	Kettenglied gekröpft 1/2x3/16	43	29
200060580	Rillenkugellager - 6006 2 RSR	11	12
200060580	Rillenkugellager - 6006 2 RSR	33	16
200061235	Passcheibe	13	61
200061242	Schlauch 7.50 – 15	15	3a
200061298	Verschlußzapfen	11	6
200061300	Feder S 6 – 250mm	13	56
200061380	Zyl.Schraube 4x20	77	7
200061382	Kabelschelle	77	9
200061383	Kabelbinder	77	10
200061386	B-Sensor	79	8
200061387	Gebläse -Drehzahlsensor	77	13
200061387	Gebläse -Drehzahlsensor	79	8
200061389	Magnet mit Schraube	77	19
200061397	Sensor für Düngerstreuer	77	14
200061400	Schlauchschelle Ø70 – 90mm	21	o.Abb.
200061400	Schlauchschelle Ø70 – 90mm	73	56

Bestellnummer	Benennung	Seite	Pos
200061417	Kreuzgriff	45	52
200061417	Kreuzgriff	51	40
200061427	Rillenkugellager	25	26
200061427	Rillenkugellager	35	4
200061427	Rillenkugellager	39	4
200061436	Decke / 7.50 – 15	15	3
200061478	Überwachungsensor-Säaggregat 2-adrig	77	11
200061478	Überwachungsensor-Säaggregat 2-adrig	79	8
200061549	Spannverschluß	35	8
200061549	Spannverschluß	39	8
200061581	Getriebe - Schema	13	o.Abb
200061593	Rillenkugellager	59	6
200061594	Gehäusehälften	59	6
200061663	Rillenkugellager NTN – AS 206	15	4
200061664	Stahlblechgehäuse NTN – PF 206	15	4
200061768	Dichtung – Saatbehälter 30L	55	8
200061826	Gelenkspindel M30x2x160	9	19
200061828	Kst.-Spiralschlauch LW38 gelb 150lg.	65	20
200061849	Optogeber M mit langem Kabel	37	o.Abb.
200061849	Optogeber M mit langem Kabel	41	o.Abb.
200061849	Optogeber M mit langem Kabel	77	8
200061855	Sitzventilblock 4fach	29	1
200061918	Nockenrad f. Dünger 600L	69	22
200061945	Decke / 5.00 – 15	15	3
200061946	Schlauch 5.00 – 15	15	3a
200061965	Kabelbaum ohne Hydr.	77	2
200061971	Kabelbaum mit Hydr.	77	2
200061979	3 Wege Kugelhahn	23	14
200061979	3 Wege Kugelhahn	29	9
200061983	Kabel z Verteil. 5,7m	27	29
200061983	Kabel z Verteil. 5,7m	77	33
200061995	Schlingfeder rechts	27	22
200061996	Schalthülse – PVC	27	21
200061997	O-Ring 64x3,0	27	20
200061998	Gummipuffer M8	25	8
200062010	hydr.Schlauch CES-BEKS 1500L / RA 8	23	31
200062012	hydr.Schlauch RGN 14-CES 1000L / RA 8	23	17
200062013	Manometer ¼“ 0 - 160 mBar	17	1
200062013	Manometer ¼“ 0 - 160 mBar	21	o.Abb.
200062025	Dichtung	17	5
200062031	Dichtsatz - Märkörzylinder	23	27
200062061	Schlauhaltefeder	45	51
200062062	Skala	59	10
200062063	Rollenkette 1/2x5/16 70 Rollen	11	24
200062094	MBZ – Buchse 30x34x60lg	9	18
200062141	Einschraub-Verschraubung8	23	29
200062150	Sitzventilblock 2 Fach / M12 Hkt	29	4
200062151	Sicherungsbügel	45	50
200062167	Entlüftung	23	28
200062251	Sitzventilblock 3 Fach / T6 – 8 Super	29	3
200062252	Sitzventilblock 4fach	23	13
200062252	Sitzventilblock 4fach	29	2
200062268	Monitor 1502	77	1
200062286	Ventil-Einsatz stromlos offen (ohne Notschraube)	29	7
200062353	Rollenkette 1/2x5/16 122 Rollen	13	52
200062379	Schürze geteilt 700L	73	51
200062406	Halterung 4mm DZUS	37	39
200062406	Halterung 4mm DZUS	39	39
200062407	Sicherungsscheibe DZUS	37	40
200062407	Sicherungsscheibe DZUS	39	40
200062408	Zapfen 4mm DZUS	37	41

Bestellnummer	Benennung	Seite	Pos
200062408	Zapfen 4mm DZUS	39	41
200062418	Magnetspule 12V	29	6
200062420	Ventil-Einsatz stromlos zu (mit Notschraube)	29	7
200062427	Ablage – Daten 24	13	o.Abb
200062429	Ablage – Daten 36	13	o.Abb
200062430	Ablage – Daten 48	13	o.Abb
200062438	Faltenbalg zu Hubmagnet	27	o.Abb.
200062439	Druckfeder zu Hubmagnet	27	o.Abb.
200062452	Zugfeder	63	3b
200062465	Paßscheibe	63	15
200062470	Winkelstecker	29	5
200062542	Andruckrad kpl Ø360x33 (Felge+Reifen+Lager)	53	54
200062544	Kugellager 3204 2RS	7	20
200062544	Kugellager 3204 2RS	65	37
200062545	NILOS – Ring 4204	65	41
200062556	Manometer ½" Ø=80mm 0 - 600 mBar	17	1
200062592	Aufkleber S	37	o.Abb.
200062592	Aufkleber S	41	o.Abb.
200062652	Doppelnippel S-GEV 8 -LR 1/4 "-ST	23	o.Abb.
200062653	Tiefenskala	51	43
200062654	Schauglas DSTR	73	o.Abb.
200062655	Rahmen für Schauglas 62654	73	o.Abb.
200062660	Aufkleber Entlüftung	37	o.Abb.
200062660	Aufkleber Entlüftung	41	o.Abb.
200062664	Doppelnippel S-EGES 8-LR 1/4"-WD M14X1,5	23	o.Abb.
200062706	Reifen Ø360x33	53	55
200062722	Druckfinger DTE	53	o.Abb.
200062730	Schutzkappe	65	42
200062779	Druckfeder	65	15
200062786	Druckfeder für Abstreifer	65	30
200062799	Gummipuffer M10	25	6
200062801	Zyklonfilter Ø 178	21	14
200062816	hydr. Schlauch	21	28
200062817	Dichtung – Saatbehälter 55L	55	8
200062819	hydr. Schlauch	21	27
200062820	Schürze geteilt 1200L	73	51
200062821	hydr. Schlauch	21	26
200062823	Schlauchschelle Ø 180-200mm	21	10
200062824	Schlauchschelle DN150-170	75	20
200062825	Dichtring	21	36
200062826	Dichtring	21	30
200062848	Elektromotor WTK-DUNKER E-Motion	41	50
200062852	Isobus Terminal	79	1
200062853	Isobus Traktorkabel	79	4
200062857	Kettenrad Z=13 E-Motion	41	51
200062861	Hebel (ab 2010)	35	25
200062861	Hebel (ab 2010)	39	25
200062862	Rollenkette 1/2x3/16 46 Rollen E-Motion	41	52
200062868	Isobus Koppelrechner	79	5
200062869	EKS Leitungsverteiler	79	3
200062870	Radarsensor	79	6
200062871	Kabel Isobus Koppelrechner	79	7
200062874	Sensorsatz B, C, D	79	8
200062882	Schlauchverbinder Ø 180	21	13
200062950	Befüllschnecke 2,70m kpl.	75	1-21
200062954	Optogeber DTE mit langem Kabel	37	o.Abb.
200062954	Optogeber DTE mit langem Kabel	41	o.Abb.
200062954	Optogeber DTE mit langem Kabel	77	8
200062962	Hydraulikzylinder Düngerbefüllschnecke	75	o.Abb
200062989	Fußlagerplatte	75	1
200062990	Fußlager	75	2

Bestellnummer	Benennung	Seite	Pos
200062991	Reinigungsdeckel	75	3
200062992	Trichterrückwand	75	4
200062993	Trichtermulde	75	5
200062994	Trichterecke hinten	75	6
200062995	Deckelbefestigung	75	7
200062996	Trichterdeckel	75	8
200062997	Griff	75	9
200062998	Gummistopfen	75	10
200062999	Hydr. Schlauchpaket 4m	75	11
200063000	Umschalthahn	75	12
200063001	Schutzgitter für Einlauftrichter	75	13
200063002	Hydr. Schlauchpaket zum Motor	75	14
200063003	Doppelklemme	75	15
200063004	Schnecke	75	16
200063005	Antriebswelle	75	17
200063006	Motorplatte	75	18
200063007	Hydraulikmotor	75	19
200071055	Mittelstück	7	6
200071056	Bolzen 50x258 + WI	7	8
200071056	Bolzen 50x258 + WI	9	3
200071057	Bolzen 30x154 + Halter	7	11
200071058	Mittelrohr 2730lg.	7	5
200071060	Parallelhebel unten rechts 700L	9	13
200071061	Parallelhebel unten links 700L	9	15
200071062	Parallelhebel oben rechts 700L	9	16
200071063	Verriegelung	9	23
200071064	Schwenkteil rechts 700l	9	25
200071065	Schwenkteil links 700L	9	2
200071069	Schubstange 700L	9	5
200071072	Bolzen 25x288	25	2
200071076	Bolzen 30x88	9	21
200071077	Zylinderbolzen 25x160	9	22
200071079	Bolzen 25x125	9	9
200071110	Schiebestück links Hkt	25	17
200071133	Hydr. Rohr 8x1x1100	23	37
200071138	Bodenklapphebel + Welle	71	5
200071140	Kreuzstück	23	19
200071145	Tasche bis 2008	49	42
200071146	Klutenräumer	49	44
200071153	Hebel	9	4
200071154	Bolzen 25x82	9	26
200071205	Spannverschluß	55	4
200071220	Abweiserblech	55	11
200071369	Zugfeder	35	27
200071369	Zugfeder	39	27
200071373	Befestigung 1015 lg	73	53
200071374	Stab 8D.x970	73	52
200071379	Distanzrohr	49	48
200071387	Tragrahmen 700L	7	1
200071388	Turmstrebe HKP 60x10x320	7	2
200071416	Haubenrahmen 700L	71	27
200071417	Düngerbehälter 700L	71	1
200071432	Buchse	49	28
200071456	Schwenkteil rechts Hkt	25	15
200071469	Düngeraufsatz 700L auf 1000L	73	54
200071475	Stellschraube M12	25	16
200071485	Felge 5.00 – 15	15	9
200071491	Ausgleichsritzel Z=22	13	53
200071491	Ausgleichsritzel Z=22	15	10
200071522	Distanzbuchse	25	17
200071522	Distanzbuchse	53	62

Bestellnummer	Benennung	Seite	Pos
200071563	Doppelkettenrad Z=18 / Z=23 innen rund T-6 / T-8	11	36
200071564	Doppelkettenrad Z=18 / Z=23 innen 6kt	11	35
200071588	Parallelhebel oben links 700L	9	17
200071656	Bügelschraube M16 gebogen	13	o.Abb
200071670	Radgabelgetriebe -Gehäuse	11	1
200071672	Felge 7.50 – 15	15	9
200071679	Ausgleichsritzel Z=15	15	10
200071735	Kettenschutzblech Rad	13	46
200071756	Lagergehäuse Düngerschar	65	38
200071757	Lagerbolzen Rechtsgewinde	65	35
200071758	Lagerbolzen Linksgewinde	65	34
200071791	Radachse 20x100	53	56
200071797	Halter	65	1
200071798	Stiel	65	3
200071800	Federaufnahme	65	7
200071828	Abstreifer Profilreifen	51	27
200071853	Buchse	65	10
200071880	Düse rot	35	16
200071880	Düse rot	39	16
200071884	Luftdosierscheibe Mais, Rübe	55	12
200071886	Entlüftungsdichtung	55	13
200071898	Trittstufe oben	19	1
200071899	Trittstufe	19	2
200071900	Klappstufe	19	3
200071901	Anschraublasche	19	4
200071911	Kettenrad Z=13 + Buchse 33x20	43	25
200071912	Kettenrad Z=13 + Buchse 30x15	43	26
200071923	Leitblech rechts 30L	57	2
200071924	Leitblech links 30L	57	1
200071926	Absperrschieber	55	1
200071927	Schutzblech	51	42
200071930	Gewindebolzen M16 verzinkt	51	38
200071931	Rastenhebel	49	24
200071972	Rührscheibe	57	4
200071980	Hebel	57	6
200071981	Pleuelhebel DTE	57	11
200071982	Rührstab	57	5
200072014	Pleuelhebel M	57	11
200072015	Pleuelbuchse	57	14
200072022	Gehäuse Aeromat M20	35	1
200072023	Lagerbuchse M20	35	2
200072024	Federbuchse	45	54
200072029	Zellenrad M20 Mais	37	47
200072029	Zellenrad M20 Mais	41	47
200072030	Nabe	35	5
200072033	Sternauswerfer M20 Mais	37	46
200072033	Sternauswerfer M20 Mais	41	46
200072034	Kettenrad Z=13 Aeromat M	35	7
200072035	Plexiglasdeckel Standard	35	36
200072035	Plexiglasdeckel Standard	39	36
200072036	Buchse im Gehäuse	35	22
200072036	Buchse im Gehäuse	39	22
200072055	Briede	33	6
200072057	Federbelastung	33	8
200072108	Halter	21	18
200072122	Kettenrad Z=18 Aeromat DTE	35	7
200072168	Unterlenkerbolzen KAT 3	7	o.Abb.
200072169	Oberlenkerbolzen KAT 3	7	o.Abb.
200072191	Druckfeder	35	33
200072191	Druckfeder	39	33
200072241	Abstreifer links	65	28

Bestellnummer	Benennung	Seite	Pos
200072242	Abstreifer rechts	65	29
200072243	Scheibenhalter links geschw	65	24
200072244	Scheibenhalter rechts	65	25
200072245	Sinterlager 20x15x20	35	23
200072245	Sinterlager 20x15x20	39	23
200072253	Schiebestück HKP	25	17
200072292	Sternauswerfer R 20 Rüben	37	46
200072292	Sternauswerfer R 20 Rüben	41	46
200072293	Lagerblech E-Motion	41	53
200072294	Lagerbuchse E-motion	39	2
200072295	Zellenradnabe E-motion	39	5
200072298	Saatfallrohr ab 2007	51	10
200072302	Gehäuse Aeromat M20 - DTE	35	1
200072303	Plexiglasdeckel DTE	35	36
200072303	Plexiglasdeckel DTE	39	36
200072306	Düsenplatte	35	18
200072306	Düsenplatte	39	18
200072309	Halteplatte links	65	16
200072310	Klinke	27	27
200072333	Markörgelenk HKP	25	11
200072335	Markörausleger HKP	25	10
200072352	Markörausleger Hkt	25	10
200072353	Markörgelenk Hkt	25	11
200072355	Halteplatte rechts	65	17
200072373	Zellenrad R 20 Rüben	37	47
200072373	Zellenrad R 20 Rüben	41	47
200072375	Zellenrad SB 20 Sonnenblumen	37	47
200072375	Zellenrad SB 20 Sonnenblumen	41	47
200072376	Sternauswerfer SB 20 Sonnenblumen	37	46
200072376	Sternauswerfer SB 20 Sonnenblumen	41	46
200072380	Saatbehälter 55L	55	5
200072382	Düngerbehälter 1200L	71	1
200072383	Haubenrahmen 1200L	71	27
200072384	Abdeckplane 1200L	71	24
200072387	Tragerahmen 1200l HKP	7	1
200072388	Dreipunkt 1200L	7	6
200072390	Parallelhebel unten links 1200L	9	15
200072391	Parallelhebel oben rechts 1200L	9	16
200072392	Schwenkteil rechts 1200l	9	25
200072393	Schwenkteil links 1200L	9	2
200072398	Parallelhebel oben links 1200L	9	17
200072400	Gelenkstück links HKP	25	1
200072401	Gelenkstück rechts HKP	25	1
200072402	Schwenkteil HKP	25	15
200072404	Schwenkhebel	25	18
200072405	Gehäuseträger für 30 L + 55 L	43	36
200072406	Bolzen 25x366	25	2
200072407	Schubstange 1200L	9	5
200072407	Schubstange 1200L	25	5
200072408	Steuerstange HKP	25	19
200072409	Schubstange gekröpft 1200L	9	5
200072409	Schubstange gekröpft 1200L	25	5
200072410	Leitblech rechts 55L	57	2
200072411	Leitblech links 55L	57	1
200072416	Ausblasrohr	21	20
200072422	Schwinge neu für Saatbehälter 55L	59	9
200072423	Bolzen gedreht	7	21
200072424	Strebenrohr M24 HKP 1200L	7	2
200072432	Winkelblech rechts	21	16
200072432	Winkelblech rechts	21	25
200072435	Flanschstück	21	12

Bestellnummer	Benennung	Seite	Pos
200072453	Gelenkstück links Hkt	25	1
200072454	Gelenkstück rechts Hkt	25	1
200072455	Schwenkteil links Hkt	25	15
200072458	Steuerstange Hkt	25	19
200072466	Auswerferhebel mit Sinterbuchse	35	20
200072466	Auswerferhebel mit Sinterbuchse	39	20
200072467	Buchse	37	42
200072467	Buchse	39	42
200072468	Anschlagbuchse	35	29
200072468	Anschlagbuchse	39	29
200072470	Winkelblech rechts	21	16
200072475	Schutzgitter Ø 180	21	15
200072514	Gehäuseträger DTE	51	1
200072519	Federanhängung	49	22
200072520	Arretierungshebel	49	25
200072521	Spindelhebel	51	33
200072522	Distanzrohr	49	10
200072523	Parallelhebel unten	49	9
200072524	Parallelhebel oben	49	8
200072525	Druckstück	51	34
200072527	Abdeckung – Abstreifer	51	12
200072528	Tasche ab 2009	49	42
200072543	Bolzen 12x50	51	36
200072545	Halterung rechts	33	1
200072546	Halterung links	33	1
200072547	Stielhalter	33	14
200072549	Nabe Coulterscheibe	33	25
200072550	Achse	33	15
200072551	Buchse	33	17
200072551	Buchse	33	18
200072570	Gehäuseträger E-motion DTE	49	32
200072570	Gehäuseträger E-motion DTE	51	1
200072571	Kettenschutzblech E-motion	49	41
200072572	Rührwerkhebel 25x10x346 E-Motion	41	55
200072573	Distanzbuchse 25x2x30 E-Motion	41	54
200072596	Anlenkkopf E-Motion DTE	49	1
200072597	Kettenrad Z=22 E-motion	39	7
200072638	Buchse 19x2x4,8 E-Motion	41	54
200072662	Zellenrad S 20 Soja	41	47
200072850	Halterung Isobus Terminal	79	2
200093976	Aufkleber „Mitfahrt Verboten“	19	o.Abb
200095842	Führung 20x4x106	55	3
200101293	Hydr. Zylinder Spuranzeiger	23	27
200166624	DU-Buchse 12x14x12 lg	57	3
200200024	6kt-Schraube M12x45	43	39
200200024	6kt-Schraube M12x45	49	50
200200025	6kt-Schraube M12x50	25	21
200200026	6kt-Schraube M12x55	33	5
200200040	6kt-Schraube M16x70	25	13
200200072	6kt-Schraube M6x12	71	15
200200078	6kt-Schraube M8x25	19	9
200200078	6kt-Schraube M8x25	23	7
200200078	6kt-Schraube M8x25	51	9
200200079	6kt-Schraube M8x30	21	5
200200079	6kt-Schraube M8x30	55	9
200200079	6kt-Schraube M8x30	65	32
200200082	6kt-Schraube M10x20	15	1
200200083	6kt-Schraube M10x25	19	5
200200083	6kt-Schraube M10x25	43	8
200200083	6kt-Schraube M10x25	43	37
200200083	6kt-Schraube M10x25	47	16

Bestellnummer	Benennung	Seite	Pos
200200086	6kt-Schraube M10x40	71	29
200200094	6kt-Schraube M12x30	33	5
200200094	6kt-Schraube M12x30	33	27
200200094	6kt-Schraube M12x30	47	6
200200095	6kt-Schraube M12x35	65	18
200200095	6kt-Schraube M12x35	71	40
200200096	6kt-Schraube M12x40 verzinkt	25	20
200200096	6kt-Schraube M12x40 verzinkt	49	47
200200102	6kt-Schraube M16x35	65	2
200200160	6kt-Mutter M16	7	18
200200160	6kt-Mutter M16	9	30
200200160	6kt-Mutter M16	11	3
200200160	6kt-Mutter M16	33	12
200200160	6kt-Mutter M16	43	5
200200160	6kt-Mutter M16	43	43
200200160	6kt-Mutter M16	49	7
200200160	6kt-Mutter M16	65	6
200200160	6kt-Mutter M16	67	4
200200162	6kt-Mutter M20	7	23
200200162	6kt-Mutter M20	33	24
200200175	Sicherungsmutter M10	15	2
200200175	Sicherungsmutter M10	19	6
200200175	Sicherungsmutter M10	43	9
200200175	Sicherungsmutter M10	47	17
200200175	Sicherungsmutter M10	59	4
200200175	Sicherungsmutter M10	61	23
200200175	Sicherungsmutter M10	71	30
200200176	Sicherungsmutter M12	33	2
200200176	Sicherungsmutter M12	33	28
200200176	Sicherungsmutter M12	43	19
200200176	Sicherungsmutter M12	47	7
200200176	Sicherungsmutter M12	71	41
200200200	Scheibe A 13	33	20
200200200	Scheibe A 13	49	49
200200209	Federring A 4	27	14
200200216	Federring A 16	7	15
200200216	Federring A 16	43	4
200200216	Federring A 16	51	31
200200216	Federring A 16	65	6
200200216	Federring A 16	67	5
200200218	Federring A 20	7	22
200200218	Federring A 20	31	3
200200218	Federring A 20	33	23
200200218	Federring A 20	65	11
200201017	Sicherungsmutter M8	19	10
200201017	Sicherungsmutter M8	43	13
200201017	Sicherungsmutter M8	57	10
200201017	Sicherungsmutter M8	65	33
200205633	Federring A 12	33	3
200205633	Federring A 12	33	21
200205633	Federring A 12	65	19
200205635	6kt-Schraube M8x20 + Mutter	51	23
200205635	6kt-Schraube M8x20 + Mutter	57	8
200205635	6kt-Schraube M8x20 + Mutter	59	14
200205635	6kt-Schraube M8x20 + Mutter	71	20
200205635	6kt-Schraube M8x20 + Mutter	71	22
200205636	6kt-Mutter M8	25	9
200205636	6kt-Mutter M8	51	9
200205636	6kt-Mutter M8	71	21
200205662	6kt-Schraube M8x16	43	12
200205662	6kt-Schraube M8x16	49	27

Bestellnummer	Benennung	Seite	Pos
200205662	6kt-Schraube M8x16	71	39
200206161	Zylinderschraube M6x16	35	31
200206161	Zylinderschraube M6x16	39	31
200206248	Federring A 6	77	18
200206428	Mutter M6	59	15
200206428	Mutter M6	73	48
200206429	Flügelmutter M6	55	16
200207096	6kt-Schraube M6x16 + Mutter	11	15
200207096	6kt-Schraube M6x16 + Mutter	71	38
200207096	6kt-Schraube M6x16 + Mutter	73	47
200207161	6kt-Mutter M4	13	57
200207320	6kt-Mutter M10	25	7
200207320	6kt-Mutter M10	31	9
200207320	6kt-Mutter M10	61	13
200207396	6kt-Schraube M10x16	59	3
200207447	6kt-Schraube M10x50	19	7
200207806	6kt-Schraube M8x35	63	18
200207806	6kt-Schraube M8x35	65	31
200208060	Schraube M8x25	71	18
200208145	Spannstift 6x20	35	26
200208145	Spannstift 6x20	39	26
200209297	6kt-Schraube M16x160	11	2
200209657	6kt-Mutter M6	11	16
200209657	6kt-Mutter M6	25	o.Abb.
200209657	6kt-Mutter M6	65	40
200212355	6kt-Schraube M6x40	11	8
200212974	6kt-Schraube M16x90	9	28
200213222	6kt-Schraube M4x16	27	36
200213809	Überwurfmutter M12	23	23
200213857	Schneidring L 8	23	16
200213872	Verschraubung EW 8	23	30
200213951	Federscheibe A6	35	30
200213951	Federscheibe A6	39	30
200214274	Federstecker 4x90	53	53
200214442	Federstecker 5x110	53	58
200214565	Schmiernppel M6x1	7	4
200214595	Schmiernippel	43	6
200214595	Schmiernippel	49	3
200214775	Scheibe A 21	65	14
200214980	Schraube 6x25	59	12
200214980	Schraube 6x25	59	13
200214985	6kt-Mutter M3	55	10
200215221	6kt-Schraube M4x14	13	55
200215222	Flachrundschraube M5x8	37	38
200215222	Flachrundschraube M5x8	39	38
200215223	Scheibe A 10,5	31	8
200215223	Scheibe A 10,5	35	12
200215223	Scheibe A 10,5	39	12
200215223	Scheibe A 10,5	43	38
200215223	Scheibe A 10,5	71	31
200215224	Flügelschraube M8x12	35	13
200215224	Flügelschraube M8x12	39	13
200215227	6kt-Schraube M8x14	35	3
200215227	6kt-Schraube M8x14	39	3
200215228	Spannstift 6x30	35	10
200215228	Spannstift 6x30	39	10
200215233	Schraube 4x10	35	9
200215233	Schraube 4x10	39	9
200215237	Mutter M16	25	29
200215237	Mutter M16	51	16
200215238	Scheibe A 17	23	21

Bestellnummer	Benennung	Seite	Pos
200215238	Scheibe A 17	51	30
200215238	Scheibe A 17	51	48
200215246	Sicherungsring A 30x1,5	11	17
200215246	Sicherungsring A 30x1,5	15	5
200215246	Sicherungsring A 30x1,5	27	4
200215246	Sicherungsring A 30x1,5	43	24
200215249	Federring A 5	35	38
200215249	Federring A 5	39	38
200215249	Federring A 5	77	4
200215251	6kt-Schraube 8x30 + Mutter	77	27
200215255	Scheibe A 8,4	63	19
200215256	6kt-Schraube M10x35	61	22
200215257	Sicherungsring A 20x1.2	7	24
200215257	Sicherungsring A 20x1.2	53	57
200215259	Splint 4x20	35	28
200215259	Splint 4x20	39	28
200215259	Splint 4x20	61	15
200215267	Federring A 8	21	6
200215267	Federring A 8	35	3
200215267	Federring A 8	39	3
200215267	Federring A 8	77	28
200215273	Spannstift 5x25	61	16
200215276	Scheibe A 26 verzinkt	9	10
200215276	Scheibe A 26 verzinkt	25	3
200215276	Scheibe A 26 verzinkt	51	29
200215279	Schraube M8x20 + Mutter	71	19
200215284	Scheibe A 8,4	19	11
200215284	Scheibe A 8,4	57	9
200215284	Scheibe A 8,4	71	23
200215288	Sicherungsring A 35x1,5	27	16
200215289	Splint 5x22	11	19
200215289	Splint 5x22	51	37
200215290	Sicherungsring 55x2	11	20
200215290	Sicherungsring 55x2	33	19
200215291	Paßscheibe 15x21x1,0	11	27
200215292	Spannhülse 4x22	11	28
200215292	Spannhülse 4x22	13	51
200215293	Spannstift 4x12	11	30
200215294	Spannstift 4x18	13	50
200215294	Spannstift 4x18	57	7
200215295	Sicherungsring A 15x1,5	11	41
200215296	Klappstecker 6,0	11	44
200215300	Spannstift 6x40	9	1
200215300	Spannstift 6x40	15	6
200215300	Spannstift 6x40	33	9
200215300	Spannstift 6x40	67	12
200215301	Scheibe A 6,4	37	43
200215301	Scheibe A 6,4	41	43
200215313	Federscheibe A 16	25	28
200215313	Federscheibe A 16	53	60
200215314	Flachrundschraube M6x16	25	30
200215316	Scheibe A 13	43	19
200215316	Scheibe A 13	43	47
200215316	Scheibe A 13	57	12
200215331	Verschraubung GEV 8 L M8x1,5	23	3
200215336	6kt-Schraube 10x50	77	24
200215337	6kt-Schraube 6x40	77	17
200215416	Staubkappe	23	38
200215419	Rohrschelle 16 mm	23	34
200215420	Splint 5x36	71	36
200215421	Scheibe A 21	13	58

Bestellnummer	Benennung	Seite	Pos
200215421	Scheibe A 21	51	35
200215421	Scheibe A 21	59	7
200215421	Scheibe A 21	65	8
200215421	Scheibe A 21	71	17
200215422	Splint 4x25	43	32
200215422	Splint 4x25	47	13
200215423	6kt-Mutter M12	61	27
200215428	Splint 3,2x20	61	31
200215429	Splint 5x25	7	25
200215430	Splint 5x40	49	46
200215432	Splint 6,3x45	25	4
200215436	Splint 8x50	9	14
200215445	6kt-Schraube M16x130 verzinkt	51	47
200215447	6kt-Schraube M16x170	49	11
200215449	6kt-Schraube M16x220	65	4
200215449	6kt-Schraube M16x220	67	2
200215464	6kt-Schraube M12x20	33	3
200215464	6kt-Schraube M12x20	33	22
200215470	6kt-Schraube M16x25	51	32
200215471	Spannstift 5x30	59	8
200215471	Spannstift 5x30	71	16
200215472	6kt-Schraube M16x60 DIN 933 8.8	33	10
200215474	6kt-Schraube M20x45	7	21
200215474	6kt-Schraube M20x45	65	9
200215491	Paßscheibe 30x42x2	27	3
200215491	Paßscheibe 30x42x2	43	23
200215492	Scheibe A 23	71	13
200215493	Scheibe A 15	43	31
200215493	Scheibe A 15	47	12
200215494	Federring A10	77	25
200215497	Spannstift 6x30	51	26
200215497	Spannstift 6x30	71	14
200215500	6kt-Mutter flach M16 LH	51	16
200215502	6kt-Schraube M12x160	43	18
200215503	6kt-Schraube M12x170	43	20
200215511	Federstecker 2,5	47	14
200215511	Federstecker 2,5	55	15
200215511	Federstecker 2,5	71	34
200215529	Scheibe 18	71	37
200215558	Niet 5x8	51	5
200215560	6kt-Mutter M20	65	12
200215564	6kt-Schraube M8x35	23	35
200215569	Kugelkopf	43	44
200215569	Kugelkopf	55	2
200215574	Kabelbinder 4,8x389	23	25
200215577	Paßscheibe 16x22x1	43	42
200215577	Paßscheibe 16x22x1	65	41
200215586	Flachrundschraube M6x20	65	39
200215593	S – Redv 12 / 8 S unm ST – 15 – 29	23	10
200215594	Klappstecker	61	24
200215603	Klappstecker 4,5	35	35
200215603	Klappstecker 4,5	39	35
200215608	Federstecker 3 mit Kette + Splint 4x40	7	17
200215608	Federstecker 3 mit Kette + Splint 4x40	61	29
200215609	Schmalschar	31	6
200215628	Scheibe A 31	7	12
200215650	Spannhülse 8x40	13	54
200215650	Spannhülse 8x40	67	13
200215652	Passscheibe 20x28x0,1	35	7
200215652	Passscheibe 20x28x0,1	39	7
200215653	Passscheibe 20x28x0,2	35	7

Bestellnummer	Benennung	Seite	Pos
200215653	Passscheibe 20x28x0,2	39	7
200215665	Hydraulikzylinder Rahmen-Klappung	9	6
200215665	Hydraulikzylinder Rahmen-Klappung	23	2
200215666	Buchse Ø 50	7	7
200215666	Buchse Ø 50	9	7
200215689	Kst.-Spiralschlauch LW 50 -Meterware-	21	o.Abb.
200215700	Schelle Ø 25 – 40	69	8
200215716	Augenschraube M10	53	51
200215720	Sicherungsmutter M16	33	7
200215720	Sicherungsmutter M16	53	49
200215724	Schraube 5x10	77	3
200215726	Passscheibe D26x37x1	51	28
200215738	Spannstift 12x70	7	10
200215738	Spannstift 12x70	9	8
200215748	Blintniet 3,2x10	69	17
200215750	Klappstecker 11 + Kette + Splint 4x40	9	11
200215760	6kt-Schraube M16x30	49	43
200215760	6kt-Schraube M16x30	67	3
200215780	Sicherungsmutter M20	65	13
200215796	6kt-Sicherungsmutter M16	49	12
200215797	Blindniet 3x25	55	14
200215809	SVR – Stecker 8 L Bgr. 3m Kappe	23	22
200215830	Überwurfmutter 8 S ST	23	36
200215834	Schneidring S 12	23	24
200215871	6kt-Schraube M6x40	51	11
200215871	6kt-Schraube M6x40	61	26
200215885	Rollenkette 1/2x5/16 77 Rollen	61	30
200216093	Spannstift 6x16	35	14
200216093	Spannstift 6x16	39	14
200216094	6kt-Schraube	69	9
200216097	Spannstift 10x22	47	3
200216098	Spannstift 10x30	47	4
200216099	Spannstift 10x40	47	5
200216105	Blindniet 3,2x6,1	71	42
200216108	Scharschraube M10x40	31	7
200216127	Verschlussbutzen BUZ 12 S	23	11
200216151	L-Verschraubung	17	6
200216151	L-Verschraubung	21	38
200216153	Gewindestift M6x8	35	24
200216153	Gewindestift M6x8	39	24
200216206	Spannstift 8x50	7	13
200216206	Spannstift 8x50	15	13
200216224	MBZ – Buchse 30x34 x20 lg	15	12
200216230	6kt-Mutter M30x2,0	9	20
200216290	Einschraub-Verschraubung 12 S	23	26
200216320	Paßscheibe 35x45x2,0	27	17
200217285	Rollenkette 1/2x5/16 48 Rollen	11	40
200217298	6kt-Schraube M10x20 spezial	11	36
200217298	6kt-Schraube M10x20 spezial	27	9
200217306	Schmiernippel M6x1	65	26
200217309	Ausgleichsscheibe	15	11
200217310	Reduziernippel A ½x¼	17	4
200217312	6kt-Schraube M12x25	21	17
200217313	Niet 7x30	67	14
200217318	Rohrmutter G ½	17	2
200217330	Sprengring A 32	69	20
200217331	Sprengring A 75	69	19
200217370	Kugelscheibe D28	7	o.Abb.
200217376	Abdichtring	27	23
200217380	Zylinderschraube M4x12	27	5
200217380	Zylinderschraube M4x12	27	13

Bestellnummer	Benennung	Seite	Pos
200217417	Flachrundschraube M5x6	37	45
200217417	Flachrundschraube M5x6	41	45
200217475	DU-Buchse 20x23x25lg.	25	12
200217475	DU-Buchse 20x23x25lg.	65	27
200217476	Blindniet D4x10	51	44
200217476	Blindniet D4x10	59	11
200217477	Scheibe A 52	7	9
200217477	Scheibe A 52	7	19
200217477	Scheibe A 52	9	29
200217505	6kt-Schraube M24x180	7	2
200217506	Niete 6x12	53	o.Abb.
200217533	Passkerbstift D4x60	35	25
200217533	Passkerbstift D4x60	39	25
200217541	6kt-Schraube M16x180	49	29
200217588	6kt-Schraube M20x140lg..	65	23
200217600	NILOS – Ring	53	o.Abb.
200217611	4kt – Mutter M16 verzinkt	51	41
200217613	4kt.-Mutter M8	69	10
200217616	FLRD-Schraube M8x50	69	12
200217620	Rollenkette 1/2x3/16 114 Rollen	43	29
200217624	Sicherungsring 12x1,0	57	13
200217631	6kt-Schraube M6x8 links	37	44
200217631	6kt-Schraube M6x8 links	41	44
200217632	Sinterbuchse	35	21
200217632	Sinterbuchse	39	21
200217633	Zylinderschraube M6x8	35	6
200217633	Zylinderschraube M6x8	39	6
200217645	DU – Buchse D20x23x15	49	21
200217659	Lagerbuchse	49	4
200217659	Lagerbuchse	53	61
200234890	Spurlockerer Set kpl 4 Zinken	31	kpl.
200235731	Abstreiferhalter links	51	3
200235733	Abstreiferhalter rechts	51	7
200236567	Düngerschar kpl zweifach	67	1-14
200237613	Dist. Buchse 25x4x30	9	27
200237699	Scharschneide für Düngersäbelschar	67	8
200238871	Spuranzeigerscheibe kpl. (Nabe+Scheibe+Lager)	25	31
200239309	Spurlockerer Set kpl 2 Zinken	31	kpl.
200239794	Klutenräumer kpl. Nachrüstsatz	49	o.Abb.
200240393	Scheibe 80x23x2,5	35	34
200240393	Scheibe 80x23x2,5	39	34
200241828	Sensorgehäuse DTE	35	37
200241828	Sensorgehäuse DTE	39	37
200241950	Zugstück kurz 15x95	15	8
200242485	Scharscheibe vormontiert	65	36-42
200242783	Düngerrost ohne Rahmen 700L	73	o.Abb.
200242806	Düngerrost vernietet 700L	71	26
200242937	Rührwerk Normalsaat 26l kpl. (Nachrüstsatz)	57	kpl.
200242979	Gehäuse kompl. vormont. Aeromat M20	35	1-47
200242980	Sternauswerfer vormont. M20 Mais	35	22+42-46
200242980	Sternauswerfer vormont. M20 Mais	39	42-46
200243613	Gehäuse kompl. vormont. Aeromat M20 – DTE	35	1-47
200243623	Scheibenhalter links kompl.	65	24-42
200243624	Scheibenhalter rechts kompl.	65	25-42
200243771	Düngerrost vernietet 1200L	71	26
200243790	Düngerrost ohne Rahmen 1200L	73	o.Abb.
200243938	Sternauswerfer vormont. R 20 Rüben	35	22+42-46
200243938	Sternauswerfer vormont. R 20 Rüben	39	42-46
200244074	Sternauswerfer vormont. SB 20 Sonnenblumen	35	22+42-46
200244074	Sternauswerfer vormont. SB 20 Sonnenblumen	41	42-46
200244144	Gehäuse kpl Aeromat E-motion	39	1

Bestellnummer	Benennung	Seite	Pos
200244593	Befüllschnecke 2,70m kpl.+ Anbausatz (NRS)	75	kpl.
20025636	6kt-Mutter M8	69	13
200404009	Schlauchschelle Ø32 – 50mm	53	o.Abb.
200404009	Schlauchschelle Ø32 – 50mm	65	21
200404009	Schlauchschelle Ø32 – 50mm	69	7
200503698	Kst.-Spiralschlauch LW 38 -Meterware Dünger	65	22
200503698	Kst.-Spiralschlauch LW 38 -Meterware Dünger	67	15
200503698	Kst.-Spiralschlauch LW 38 -Meterware Dünger	69	5
200504470	Kst.-Spiralschlauch LW 4 -Meterware-	17	7
200504470	Kst.-Spiralschlauch LW 4 -Meterware-	21	o.Abb.
200504580	Kst.-Spiralschlauch LW 32 weiß -Meterware Dünger	65	22
200504580	Kst.-Spiralschlauch LW 32 weiß -Meterware Dünger	69	6
200505771	Kst.-Spiralschlauch LW 32 -Meterware-	67	15
200505772	Kst.-Spiralschlauch LW 80 -Meterware	21	o.Abb.
200505772	Kst.-Spiralschlauch LW 80 -Meterware	73	55
200505787	Kst.-Spiralschlauch LW 180 -Meterware	21	11
200505808	Kst.-Spiralschlauch LW 150 -Meterware-	75	21
370108700	DICHTSATZ F. GEBLÄSEMOTOR 7009603540	21	2
3709009901	WINKELSTUTZEN f. 7009603540	21	37
41659139600	Steuerventil	23	39
500004626	Wellendichtring 20x30x7	63	9
500031735	Freilauflager Vario K Aeromat	63	3a
500031758	Stopfen	63	20
500031810	O-Ring 15,2x2,4	63	14
500033007	Getriebegehäuse Vario K Aeromat	63	2a
500037716	Verschlußschraube M18x1,5	63	10
500037723	Flachdichtung	63	12
500037739	Gehäusedeckel - Vario K	63	1
500037751	Entlüftung M18x1,5 P=0,1BAR	63	11
500037756	Achse für Freilauf Vario K Aeromat	63	4c
500037759	Schauglas Vario K Aeromat	63	13a
500053658	Achse Vario K Aeromat	63	5b
500054555	Buchse 20x23x20 Vario K	63	6
500063315	Excenterrad Vario K	63	8
500080531	Gewindestift 10x30	63	17
500090618	Gewindestift	63	16
500370758	Freilauf kpl. Vario K Aeromat	63	3
500724128	Platte Vario K Aeromat	63	7
7000404140	VERSCHLUSSKAPPE MALE 1/2" ROT	21	34
7000404240	KUPPLUNGSDOSE	21	31
7000405140	VERSCHRAUBUNG GE 1/2"X1/2" 01BP08 BSP	21	35
7000600450	VERSCHRAUBUNG 3/4" X1/2" 02BP1208 BSP	21	29
7000602947	KLEMMRING GEBLÄSE D160	21	19
7000602988	EINSCHRAUBVERSCHR. GE R3/4" R3/4" BSP	21	33
7000603267	STÜTZSCHEIBE 22X32X2	21	4
7002152044	Gebläse ohne Hydromotor	21	1
7002156199	SCHEIBE Ø39/Ø8/6	21	7
7002158306	Gebläse mit Hydromotor	21	1
7009603540	GEBLÄSEMOTOR 6.3	21	2
7009603546	MENGENREGULIERVERNTIL	21	39
7009603601	KLEMMRING GEBLÄSE D180	21	8
7009603633	Rohrbogen Ø 180/90º	21	9
7009603734	RÜCKSCHLAGVENTIL CA19. 0.5 BAR	21	32
700960376	Verbindungsbuchse	21	3
71301416805	6kt-Schraube M12x80	25	22

Becker Landtechnik GmbH
Am Rottland 1
D – 34399 Oberweser
Tel: + 49 (0) 5572 – 402 0
Fax: +49 (0) 5572 – 402 41
E-Mail: mail@becker-lt.de
Internet: www.becker-lt.de