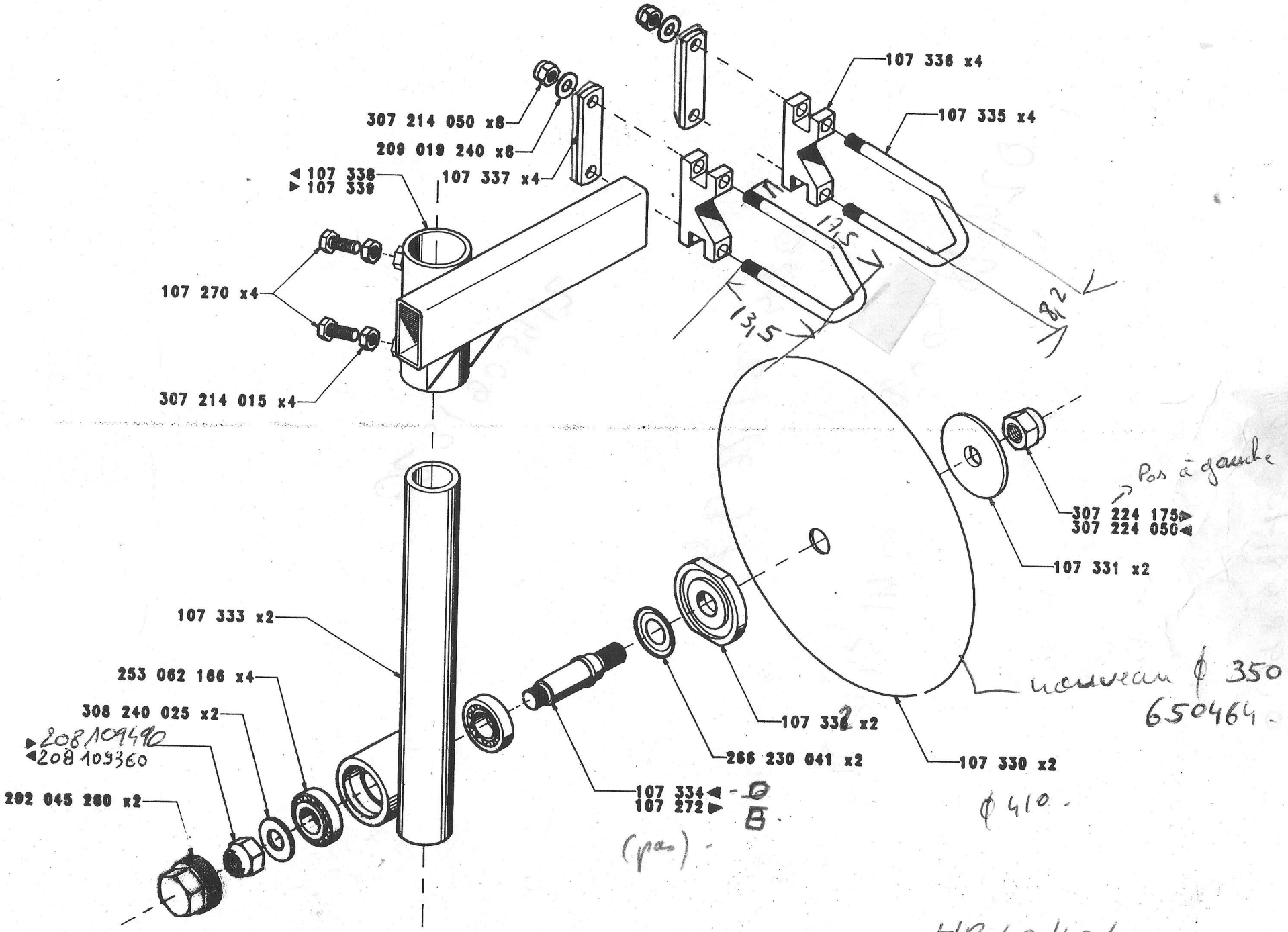
107 336 x4
107 335 x4
307 214 050 x8
209 019 240 x8
◄ 107 338
► 107 339
107 337 x4
107 270 x4
307 214 015 x4
175
131,5
82
Pas à gauche
307 224 175►
307 224 050◄
107 331 x2
107 333 x2
253 062 166 x4
308 240 025 x2
►208 109490
◄208 109360
202 045 260 x2
107 332 x2
266 230 041 x2
107 330 x2
107 334◄
107 272►
nouveau ϕ 350
650464.
ϕ 410.
(pas).
HR 40/42/50