BECKER

Ersatzteilkatalog

Centra 2000 (1999-2009)

Die Originalersatzteile und das Zubehör von Becker sind speziell für die Sämaschine konzipiert. Von uns nicht gelieferte Ersatzteile und Zubehör sind nicht von uns geprüft und nicht freigegeben.

Werden keine Original-BECKER Ersatzteile eingebaut, entfällt die Garantie !

Für Schäden, die durch die Verwendung von Nicht-Originalteilen und Zubehör entstehen, ist jede Haftung von Becker ausgeschlossen.
Keine Haftung für Folgeschäden !!

Die Seriennummer ist auf dem Typenschild des AEROMAT eingetragen. Für künftige Auskünfte tragen Sie die Nummer unten ein. Geben Sie immer die Serien Nummer an wenn Sie Ersatzteile bestellen.

Serien
Nummer: _____

Inhaltsverzeichnis

Centra 2000 (1999-2009) 4
Grundrahmen Centra 4-8rhg 6
Grundrahmen Centra 2000 HK 12rhg 10
Grundrahmen Centra 2000 HK 18rhg 12
Grundrahmen HKP Centra 2000 14
Klapprahmen HKP Centra 2000 16
Klapprahmen HK Centra 2000 18
Antriebsrad 5.00-15 , 6.50-15 20
Radschenkelgetriebe 5.00-15 22
Hydraulik HK 12-18 rhg Centra 2000 26
Hydraulik HKP 28
hydr. Ventilblock Markör + Klapprahmen 30
Markör / Spuranzeiger Centra 2000 4-12 rhg 32
Markör / Spuranzeiger Centra 2000 HKP 34
Klutenräumer 36
Räumscheibe+Andruckrolle Centra 2000 38
Säaggregat Centra 2000 40
Parallelogramm Centra 2000 42
Fingerdruckrolle + Quirlrolle 46
Zustreicherscheiben 50
Schwinge 52

Centra 2000 (1999-2009) (Centra_2000)

Centra 2000 (1999-2009) (Centra_2000)

Pos	Bestellnummer	Benennung	Menge
		Grundrahmen Centra 4-8rhg	
		Grundrahmen Centra 2000 HK 12rhg	
		Grundrahmen Centra 2000 HK 18rhg	
		Grundrahmen HKP Centra 2000	
		Klapprahmen HKP Centra 2000	
		Klapprahmen HK Centra 2000	
		Antriebsrad 5.00-15 , 6.50-15	
		Radschenkelgetriebe 5.00-15	
		Hydraulik HK 12-18 rhg Centra 2000	
		Hydraulik HKP	
		hydr. Ventilblock Markör + Klapprahmen	
		Markör / Spuranzeiger Centra 2000 4-12 rhg	
		Markör / Spuranzeiger Centra 2000 HKP	
		Klutenräumer	
		Räumscheibe+Andruckrolle Centra 2000	
		Säaggregat Centra 2000	
		Parallelogramm Centra 2000	
		Fingerdruckrolle + Quirlrolle	
		Zustreicherscheiben	
		Schwinge	

Grundrahmen Centra 4-8rhg (20050)

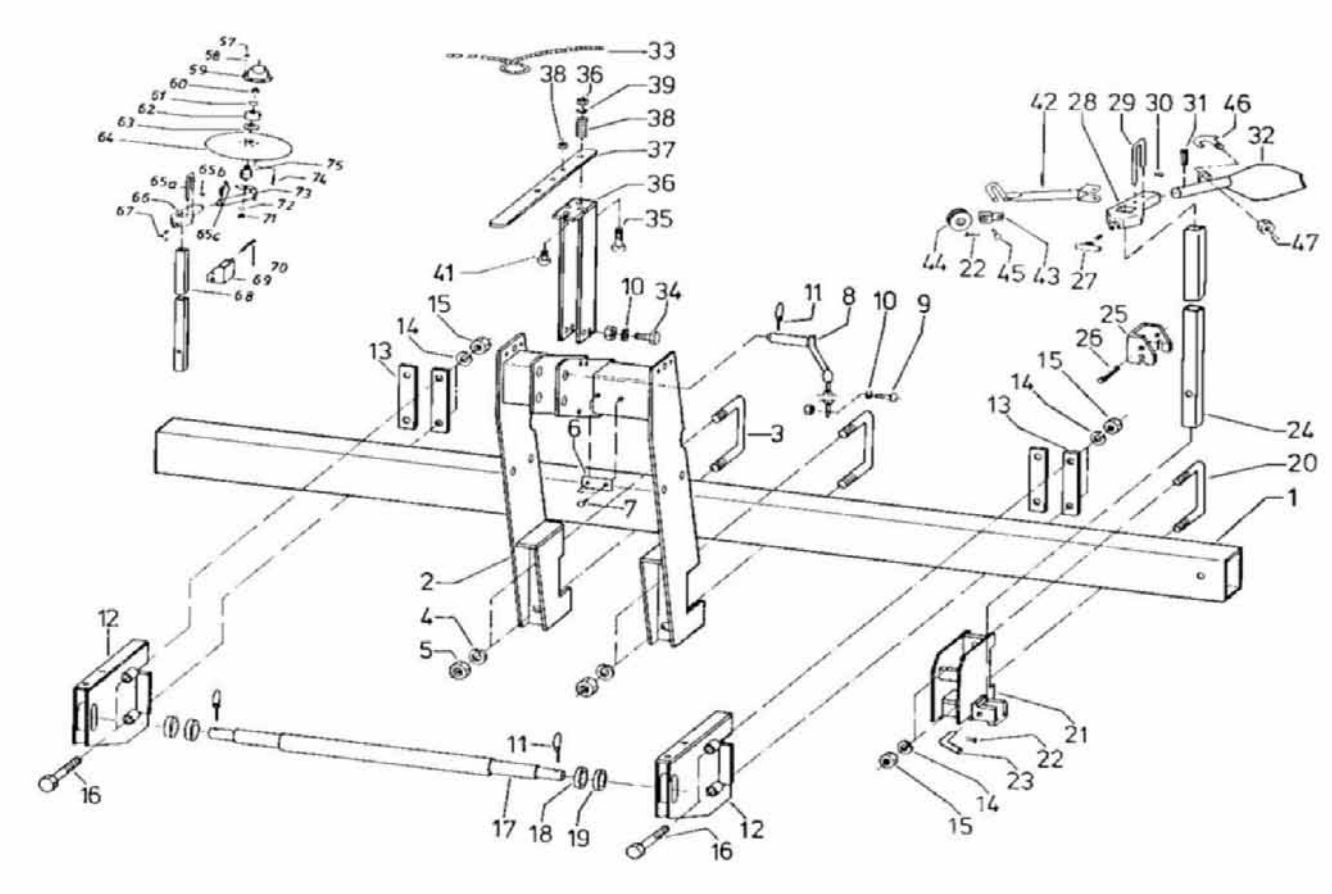

Grundrahmen Centra 4-8rhg (20050)

Pos	Bestellnummer	Benennung	Menge
1	200045819	Tragrohr 120x4x2900	
2	200045925	Turm 315 breit	
2	200045811	Turm 425 breit	
3	200045813	Bügelschraube M20x160/464lg	
4	200200218	Federring A 20	
5	200200162	6kt-Mutter M20	
6	200045812	Typenschild	
7	200215280	Kerbnagel 4,0x12	
8	200055625	Oberlenkerbolzen 25x108	
9	200215279	Schraube M8x20 + Mutter	
10	200215267	Federring A 8	
11	200214437	Klappstecker 12 kurz	
12	200045816	Unterlenker	
13	200056302	Briedenplatte 45x15x180	
14	200200216	Federring A 16	
15	200200160	6kt-Mutter M16	
16	200215449	6kt-Schraube M16x220	
17	200045817	Unterlenkerwelle 40x960 Kat 1	
18	200056334	Distanzbuchse 55x10x15	
19	200056334	Distanzbuchse 55x10x15	
20	200056502	Bügelschraube M16x152/435lg	
21	200045821	Markörhalter, links	
22	200215259	Splint 4x20	
23	200057011	Gelenkbolzen 15x70	
24	200057012	Markörausleger 40x4x1400	
25	200056640	Arretierungstasche	
26	200061283	Spannhülse 8x45	
27	200057015	Stellschraube	
28	200057014	Haltetasche 70x5x194	
29	200057017	Feststellbügel 8x218	
30	200215306	Splint 3,2x16	
31	200215282	Spannstift 10x50	
32	200057016	Spurreißer	
33	200057545	Seil 6x7500	
34	200200078	6kt-Schraube M8x25	
35	200205663	6kt-Mutter M12	
35	200207493	6kt-Schraube M12x80	
36	200232972	Schaltbock Spuranzeiger	
36	200205663	6kt-Mutter M12	
37	200232975	Schalthebel 25x8x600	
38	200045665	Druckfeder	
39	200215316	Scheibe A 13	
40	200205636	6kt-Mutter M8	
41	200060095	Zylinderschraube M8x20	
42	200057544	Rollenhalterung	
43	200045142	Seilgabel rot	
44	200045143	Seilrolle Pa 6.6	
45	200045097	Niet 10x36 Bohr	
46	200035183	Hakenschraube	
47	200207320	6kt-Mutter M10	

Grundrahmen Centra 4-8rhg (20050)

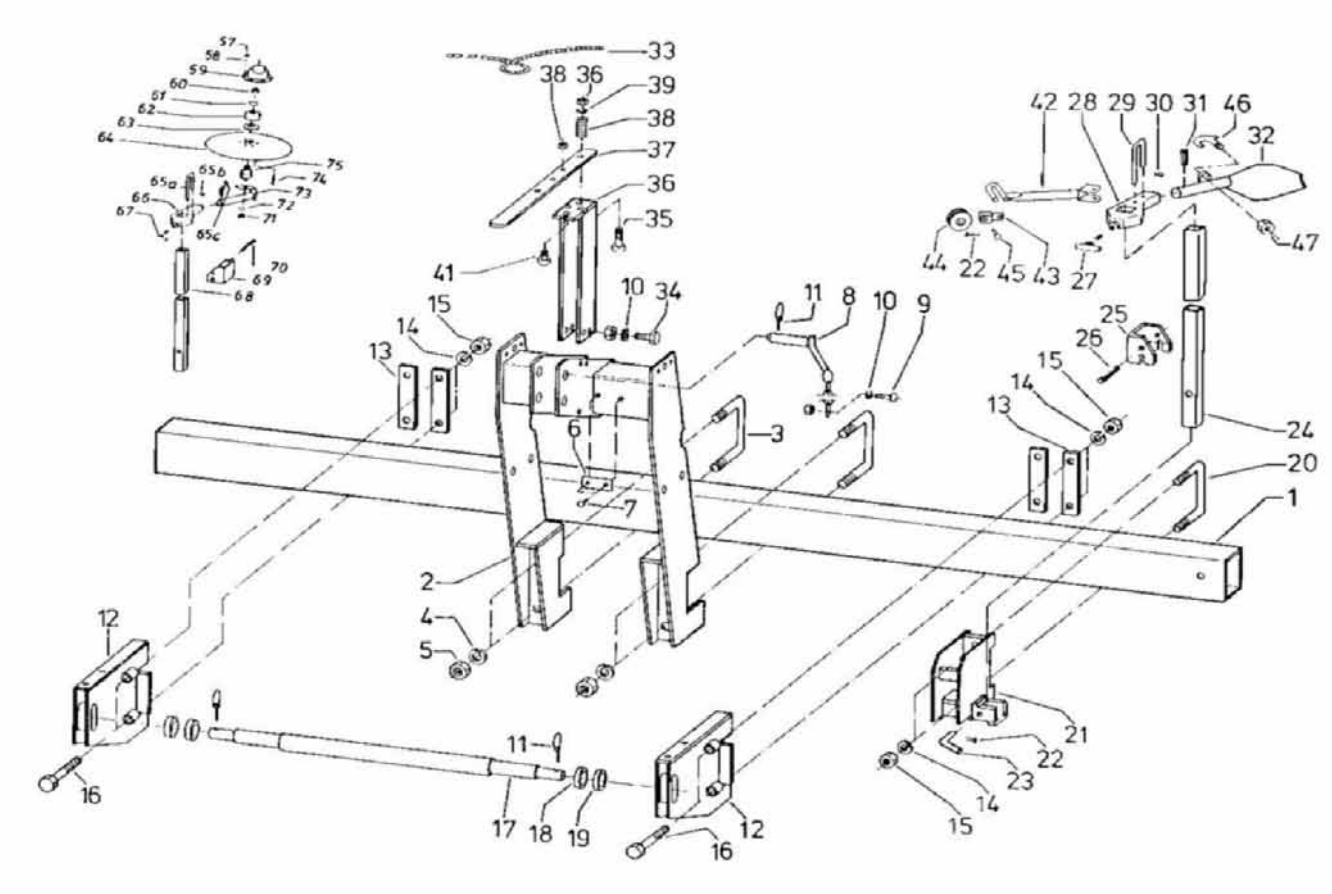

Grundrahmen Centra 4-8rhg (20050)

Pos	Bestellnummer	Benennung	Menge
57	200206428	Mutter M6	
58	200206248	Federring A 6	
59	200055411	Lagergehäuse	
60	200215237	Mutter M16	
61	200215313	Federscheibe A 16	
62	200061427	Rillenkugellager	
63	200060299	Nilosring 20x47x4	
64	200055507	Markörscheibe Ø280	
65a	200057017	Feststellbügel 8x218	
65b	200215306	Splint 3,2x16	
65c	200215307	Spannstift Ø 10	
66	200057014	Haltetasche 70x5x194	
67	200057015	Stellschraube	
68	200057012	Markörausleger 40x4x1400	
69	200056640	Arretierungstasche	
70	200215315	Spannstift 8x55	
71	200205663	6kt-Mutter M12	
72	200215316	Scheibe A 13	
73	200056648	Rohr	
74	200215314	Flachrundschraube M6x16	
75	200055777	Achsstummel	
o.Abb.	200045820	Markörhalter, rechts	

Grundrahmen Centra 2000 HK 12rhg (20060)

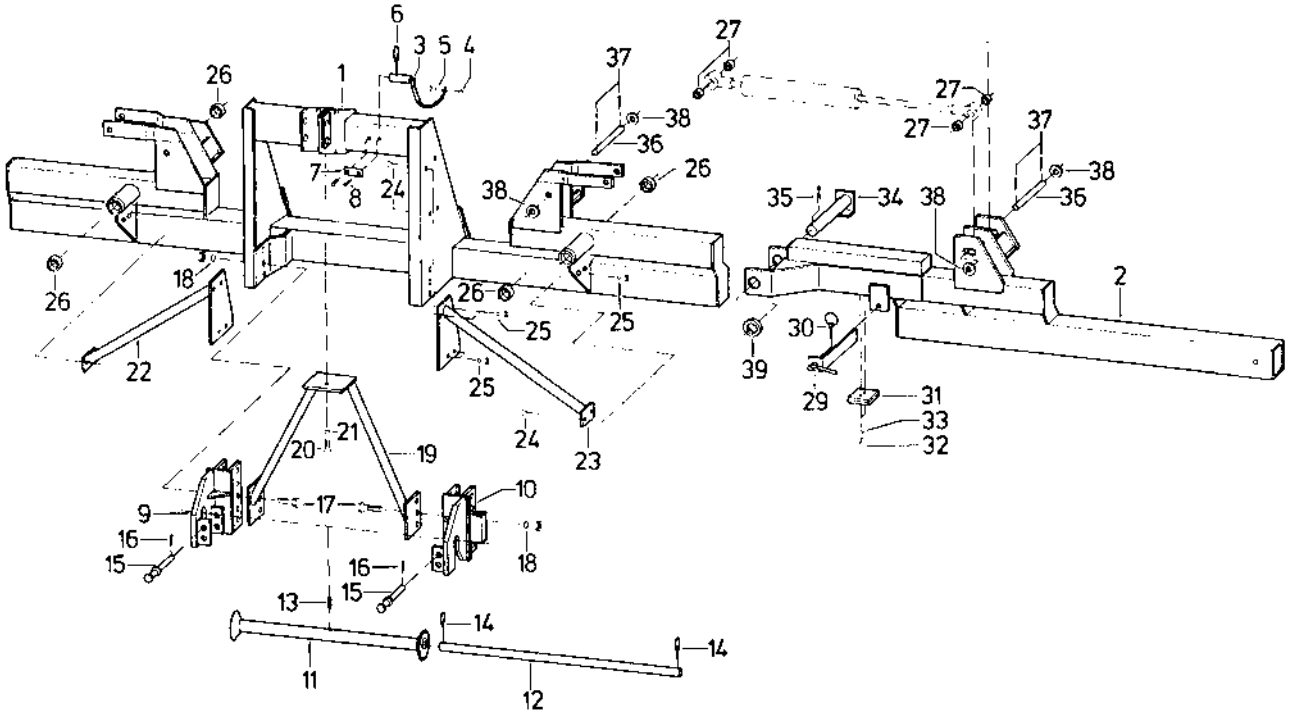

Grundrahmen Centra 2000 HK 12rhg (20060)

Pos	Bestellnummer	Benennung	Menge
1	200071509	Grundrahmen	
2	200071489	Klappteil Rechts	
2	200071511	Klappteil Links	
3	200055625	Oberlenkerbolzen 25x108	
4	200215279	Schraube M8x20 + Mutter	
5	200215267	Federring A 8	
6	200214437	Klappstecker 12 kurz	
7	200045812	Typenschild	
8	200215280	Kerbnagel 4,0x12	
9	200058289	Unterlenkerplatte, rechts Kat 2	
9	200058292	Unterlenkerplatte, rechts Kat 3	
10	200058293	Unterlenkerplatte, links Kat 3	
10	200058290	Unterlenkerplatte, links Kat 2	
11	200036147	Unterlenkerrohr	
12	200035812	Unterlenkerwelle 28x960 Kat 2	
13	200215282	Spannstift 10x50	
14	200215283	Klappstecker Ø 10	
15	200058291	Sicherungsbolzen	
16	200214274	Federstecker 4x90	
17	200200026	6kt-Schraube M12x55	
18	200200218	Federring A 20	
19	200056741	Verstärkungsdreieck	
20	200200036	6kt-Schraube M16x40	
21	200200216	Federring A 16	
22	200045875	Turmstütze rechts	
23	200045828	Turmstütze links	
24	200200095	6kt-Schraube M12x35	
25	200205633	Federring A 12	
26	200061302	Glykodurbuchse	
27	200058283	Distanzbuchse Ø 35x4,5x30	
29	200058318	Verriegelung Rechts	
29	200058319	Verriegelung Links	
30	200215594	Klappstecker	
31	200045917	Unterlage	
32	200215563	Zylinderschraube M8x30	
33	200215267	Federring A 8	
34	200045685	Gelenkbolzen	
35	200215438	Splint Ø 10x70	
36	200037040	Zylinderbolzen 30x160	
37	200215432	Splint 6,3x45	
38	200215628	Scheibe A 31	
39	200215530	Scheibe B42	
o.Abb.	200057514	Klemmstück 35X6X60	
o.Abb.	200035061	Vorstecker 16x175	
o.Abb.	200056815	Abstellstütze	
o.Abb.	200211403	Federstecker 3x75	
o.Abb.	200200160	6kt-Mutter M16	
o.Abb.	200215449	6kt-Schraube M16x220	
o.Abb.	200058213	Unterlenkerwelle 40x1100	

Grundrahmen Centra 2000 HK 18rhg (20070)

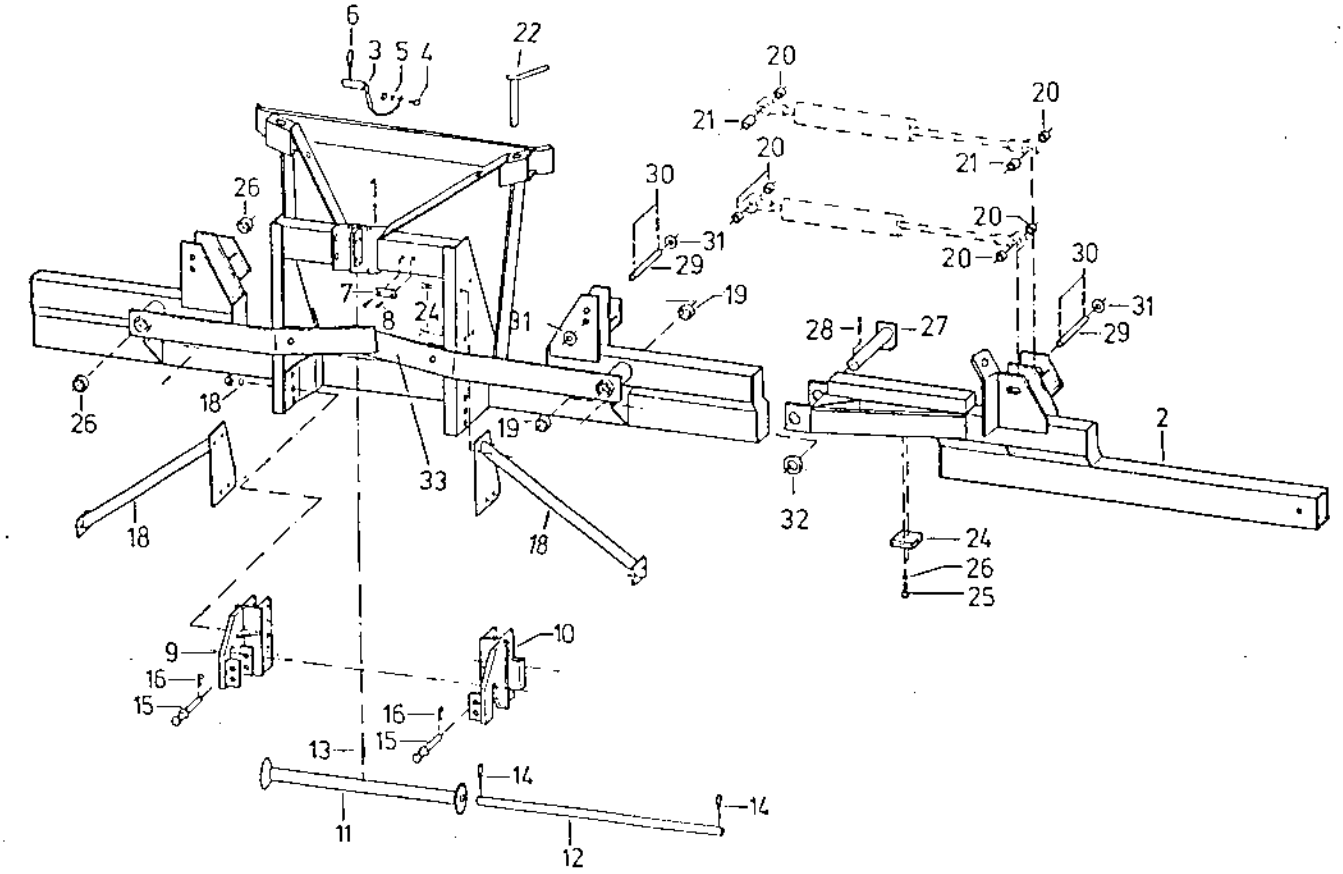

Grundrahmen Centra 2000 HK 18rhg (20070)

Pos	Bestellnummer	Benennung	Menge
1	200071518	Grundrahmen CZ HK18	
2	200071519	Klappteil rechts	
2	200071520	Klappteil links	
3	200058296	Oberlenkerbolzen 25x124	
4	200215279	Schraube M8x20 + Mutter	
5	200215267	Federring A 8	
6	200214437	Klappstecker 12 kurz	
7	200045812	Typenschild	
8	200215280	Kerbnagel 4,0x12	
9	200058292	Unterlenkerplatte, rechts Kat 3	
9	200058289	Unterlenkerplatte, rechts Kat 2	
10	200058290	Unterlenkerplatte, links Kat 2	
10	200058293	Unterlenkerplatte, links Kat 3	
11	200036147	Unterlenkerrohr	
11-14	200059045	Unterlenker Welle 960mm Kat. 2	
12	200035812	Unterlenkerwelle 28x960 Kat 2	
13	200215282	Spannstift 10x50	
14	200215283	Klappstecker Ø 10	
15	200058291	Sicherungsbolzen	
16	200214274	Federstecker 4x90	
17	200200026	6kt-Schraube M12x55	
18	200045875	Turmstütze rechts	
18	200045828	Turmstütze links	
19	200061302	Glykodurbuchse	
20	200058283	Distanzbuchse Ø 35x4,5x30	
21	200058301	Distansbuchse Ø 35x4,5x50	
22	200059821	Verriegelungsbolzen 20x86	
24	200045917	Unterlage	
25	200215563	Zylinderschraube M8x30	
26	200215267	Federring A 8	
27	200058304	Gelenkbolzen 40x370	
28	200215438	Splint Ø 10x70	
30	200036998	Zylinderbolzen 30x190	
31	200215628	Scheibe A 31	
32	200058728	Buchse	
33	200058729	Verstrebung	
o.Abb.	200057514	Klemmstück 35X6X60	
o.Abb.	200035061	Vorstecker 16x175	
o.Abb.	200200160	6kt-Mutter M16	
o.Abb.	200215449	6kt-Schraube M16x220	
o.Abb.	200037040	Zylinderbolzen 30x160	
o.Abb.	200056717	Verstärkungsdreieck	
o.Abb.	200215268	Schraube M16x45	
o.Abb.	200215449	6kt-Schraube M16x220	
o.Abb.	200058213	Unterlenkerwelle 40x1100	

Grundrahmen HKP Centra 2000 (20080)

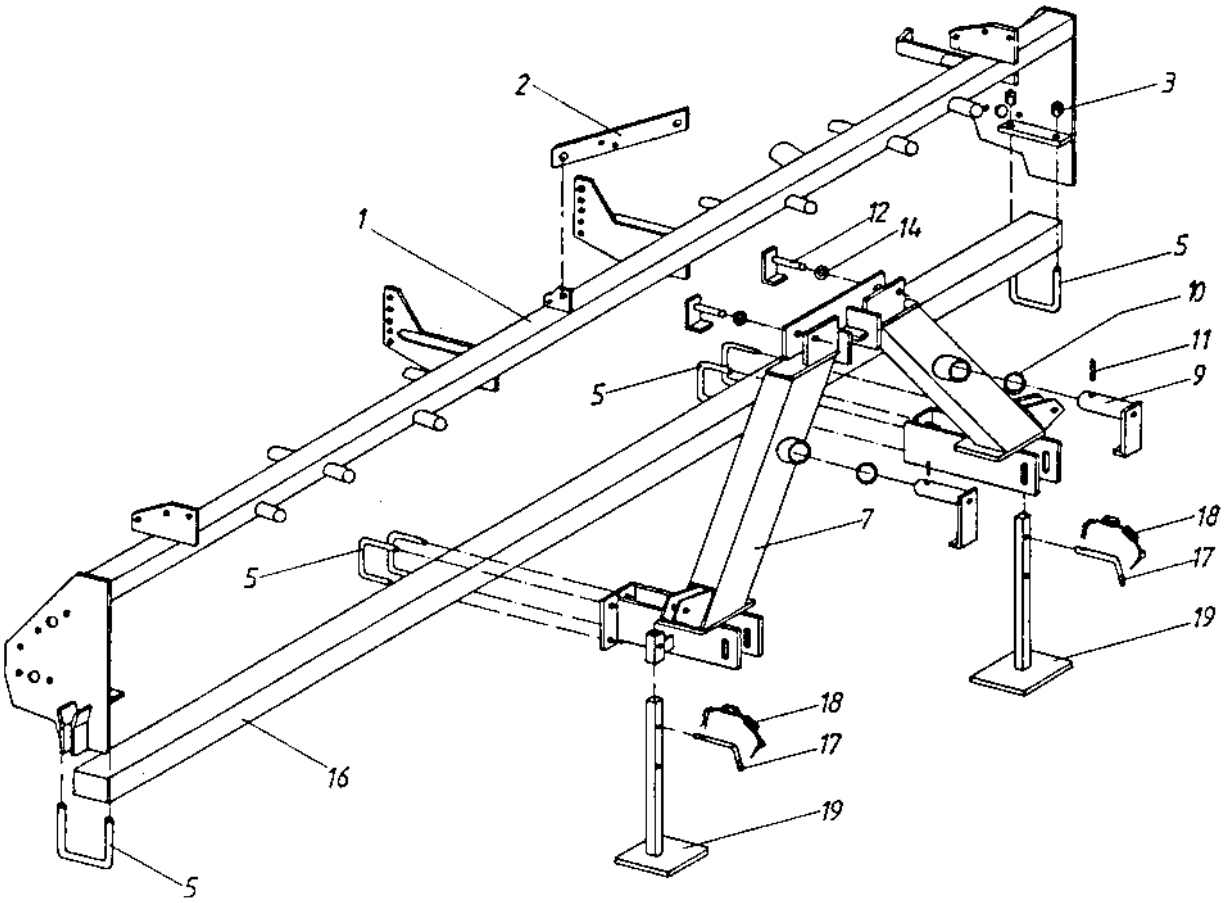

Grundrahmen HKP Centra 2000 (20080)

Pos	Bestellnummer	Benennung	Menge
1	200071066	Träger Rahmen CZ HKP	
2	200071067	Strebe 370mm	
3	200200160	6kt-Mutter M16	
3	200200216	Federring A 16	
5	200056502	Bügelschraube M16x152/435lg	
7	200071055	Mittelstück	
9	200071056	Bolzen 50x258 + WI	
10	200216210	Scheibe B52	
11	200215738	Spannstift 12x70	
12	200214595	Schmiernippel	
12	200071057	Bolzen 30x154 + Halter	
14	200215628	Scheibe A 31	
16	200071466	Mittelrohr CZ HKP	
17	200035061	Vorstecker 16x175	
18	200215608	Federstecker 3 mit Kette + Splint 4x40	
19	200071059	Stütze	
o.Abb.	200216206	Spannstift 8x50	
o.Abb.	200071466	Mittelrohr CZ HKP	
o.Abb.	200215666	Buchse Ø 50	
o.Abb.	200200036	6kt-Schraube M16x40	

Klapprahmen HKP Centra 2000 (20090)

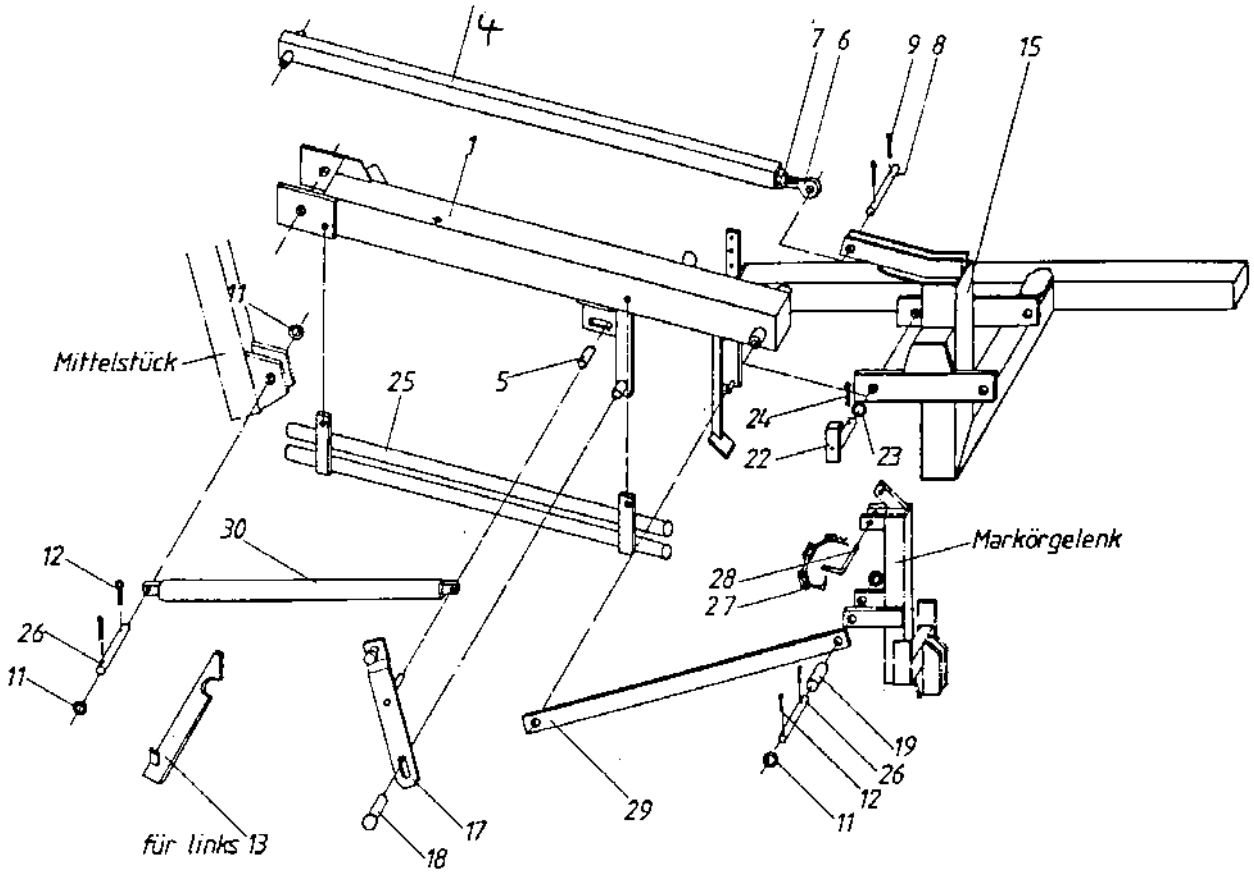

Klapprahmen HKP Centra 2000 (20090)

Pos	Bestellnummer	Benennung	Menge
1	200071060	Parallelhebel unten rechts 700L	
1	200071061	Parallelhebel unten links 700L	
3	200215666	Buchse Ø 50	
4	200071062	Parallelhebel oben rechts 700L	
5	200062094	MBZ – Buchse 30x34x60lg	
6	200061826	Gelenkspindel M30x2x160	
7	200216230	6kt-Mutter M30x2,0	
8	200071076	Bolzen 30x88	
9	200215436	Splint 8x50	
11	200215276	Scheibe A 26 verzinkt	
12	200215300	Spannstift 6x40	
13	200071063	Verriegelung	
13	200055137	Zugfeder	
15	200071064	Schwenkteil rechts	
15	200071065	Schwenkteil links 700L	
17	200071153	Hebel	
18	200071154	Bolzen 25x82	
19	200237613	Dist. Buchse 25x4x30	
22	200071056	Bolzen 50x258 + WI	
23	200217477	Scheibe A 52	
24	200215738	Spannstift 12x70	
25	200071139	Düngerdurchführung	
26	200071079	Bolzen 25x125	
27	200215750	Klappstecker 11 + Kette + Splint 4x40	
28	200035061	Vorstecker 16x175	
29	200071069	Schubstange 700L	
30	200062832	Dichtsatz für 2000215665 Büter	
30	200062217	Dichtsatz für 2000215665	
30	200215665	Hydraulikzylinder	
o.Abb.	200200160	6kt-Mutter M16	
o.Abb.	200212974	6kt-Schraube M16x90	
o.Abb.	200071077	Zylinderbolzen 25x160	

Klapprahmen HK Centra 2000 (20100)

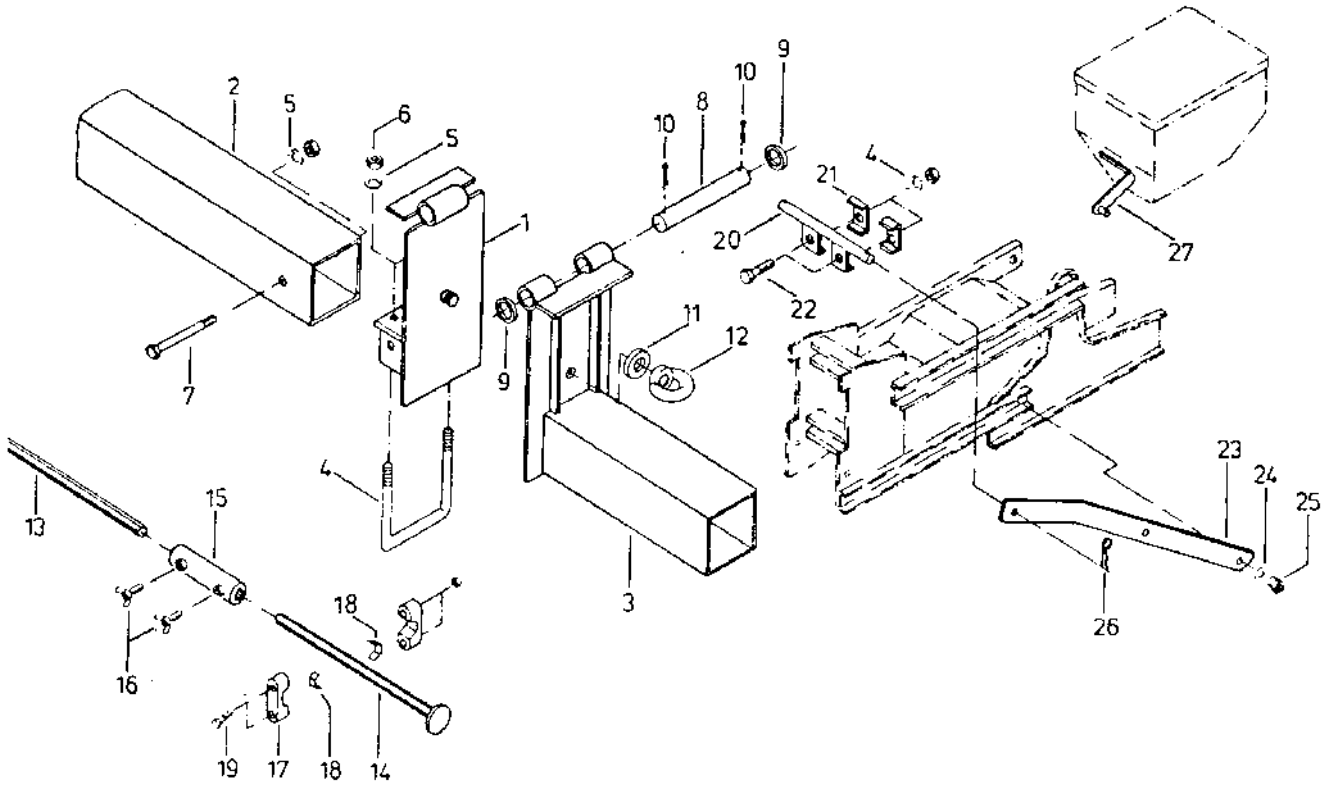

Klapprahmen HK Centra 2000 (20100)

Pos	Bestellnummer	Benennung	Menge
1	200045822	Klappaufnahme	
2	200045819	Tragrohr 120x4x2900	
3	200045823	Klappteil	
4	200056502	Bügelschraube M16x152/435lg	
5	200200216	Federring A 16	
6	200200160	6kt-Mutter M16	
7	200217550	6KT-Schraube M16X140	
8	200045824	Achse 20x205	
9	200215421	Scheibe A 21	
10	200214025	Splint 5x32	
11	200215238	Scheibe A 17	
12	200215642	Ringmutter M16	
13	200057242	6kt-Welle 19x2600	
14	200045677	6kt-Welle 19x450	
15	200045679	Kupplungsbuchse	
16	200215598	Flügelschraube M10x16	
17	200058975	Klemmstück Set (= Hälften SW19)	
18	200058975	Klemmstück Set (= Hälften SW19)	
19	200215426	6kt-Schraube M5x40	
20	200045825	Verriegelung	
21	200057514	Klemmstück 35X6X60	
22	200060079	6kt-Schraube M16x70	
23	200045826	Halter 40x10x540	
24	200215494	Federring A10	
25	200057237	Bundmutter M19x13,5	
26	200211403	Federstecker 3x75	
27	200045673	Stützhalter	

Antriebsrad 5.00-15 , 6.50-15 (10110)

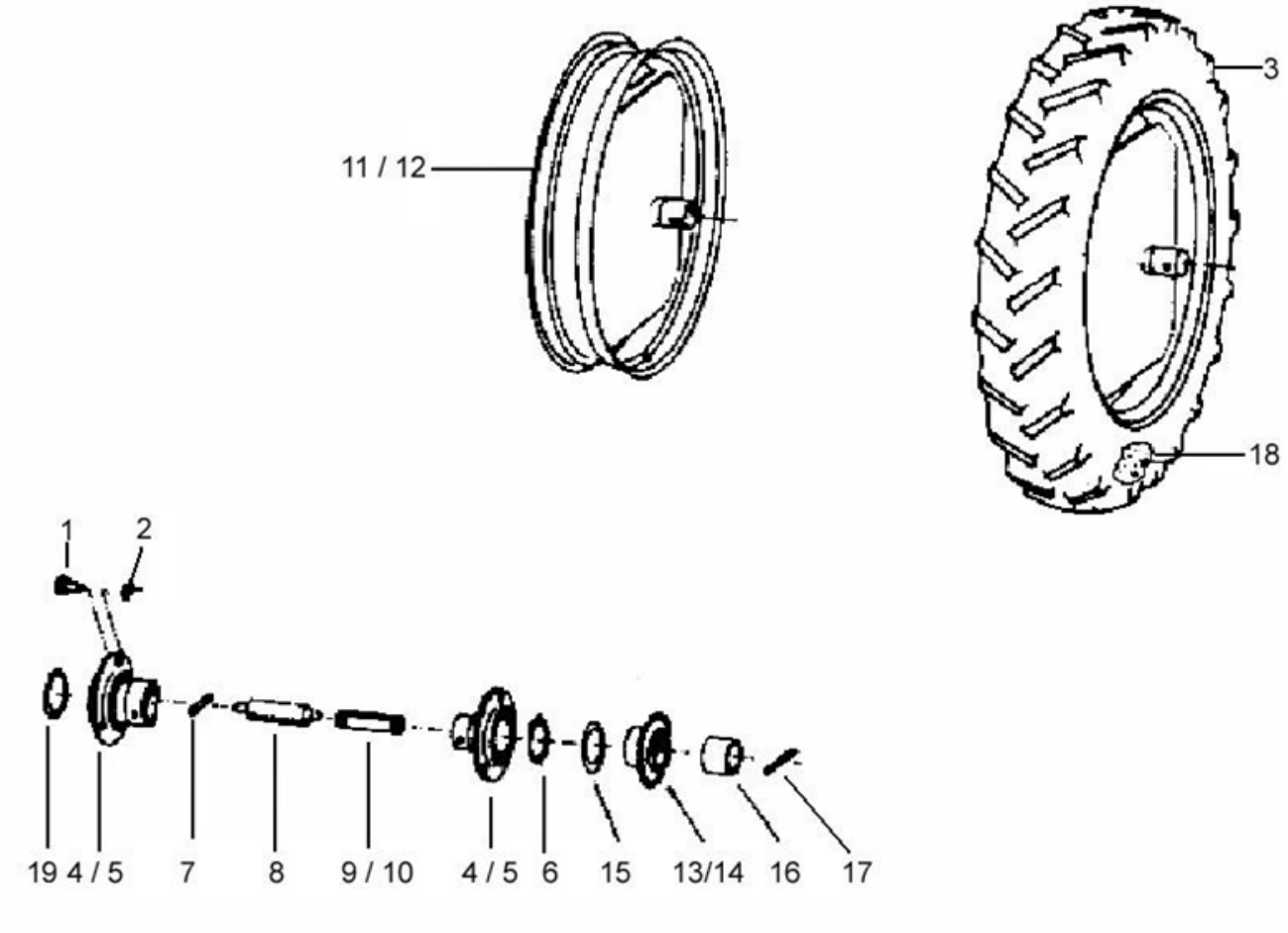

Antriebsrad 5.00-15 , 6.50-15 (10110)

Pos	Bestellnummer	Benennung	Menge
1	200200082	6kt-Schraube M10x20	
2	200200175	Sicherungsmutter M10	
3	200061436	Decke / 7.50 – 15	
3	200061945	Decke / 5.00 – 15	
4	200061663	Rillenkugellager NTN – AS 206	
5	200061664	Stahlblechgehäuse NTN – PF 206	
6	200215246	Sicherungsring A 30x1,5	
7	200215300	Spannstift 6x40	
8	200055945	Zugfeder 4 – 7.50	
9	200058570	Zugstück 15x208 6 – 7,50 + Terra	
10	200241950	Zugstück kurz 15x95	
11	200071485	Felge 5.00 – 15	
12	200071672	Felge 7.50 – 15	
13	200071491	Ausgleichsritzel Z=22	
14	200071679	Ausgleichsritzel Z=15	
15	200217309	Ausgleichsscheibe	
16	200216224	MBZ – Buchse 30x34 x20 lg	
17	200216206	Spannstift 8x50	
18	200061946	Schlauch 5.00 – 15	
18	200061242	Schlauch 7.50 – 15	
19	200215246	Sicherungsring A 30x1,5	

Radschenkelgetriebe 5.00-15 (10070)

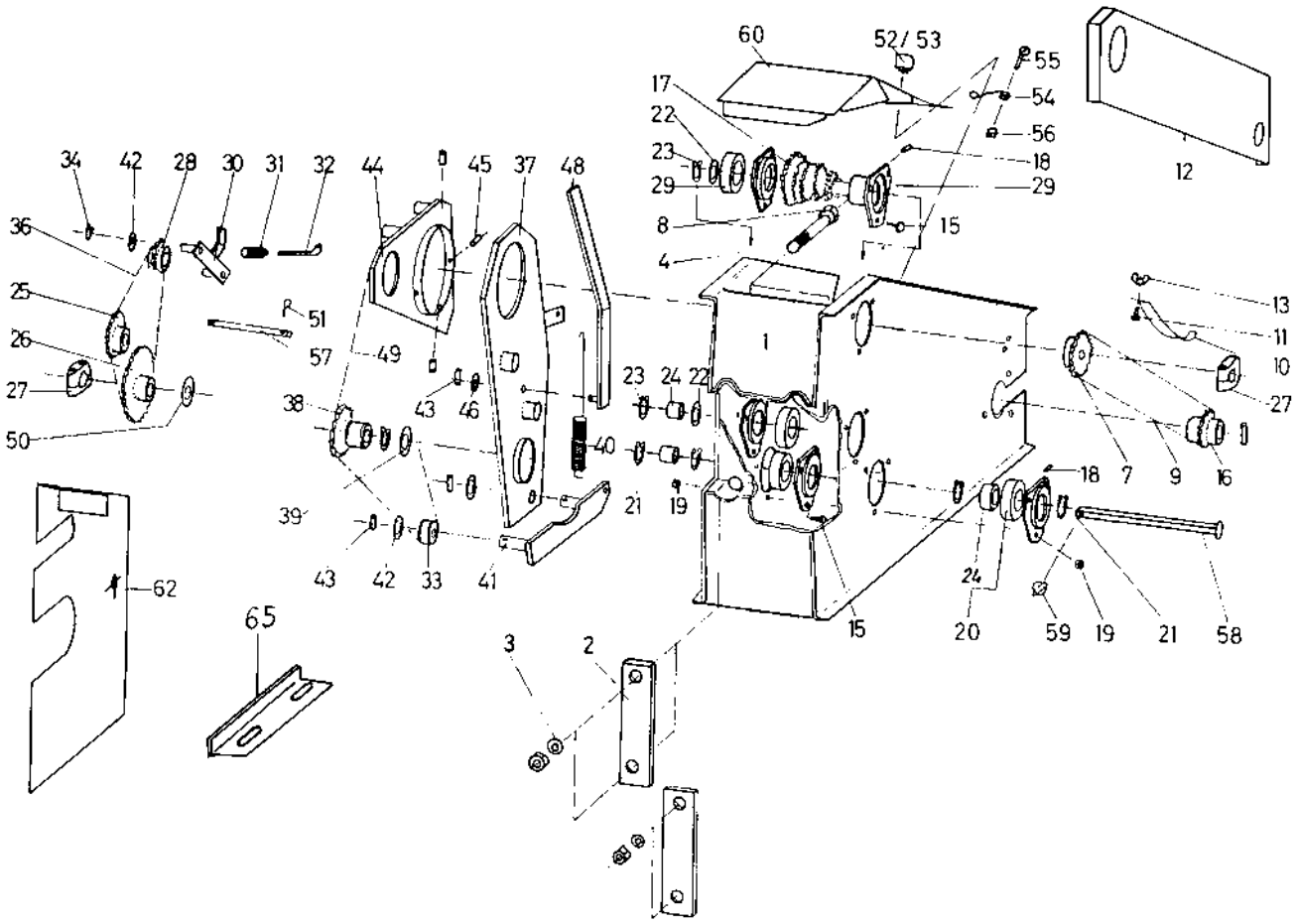

Radschenkelgetriebe 5.00-15 (10070)

Pos	Bestellnummer	Benennung	Menge
1	200071462	Radgabel 5.00 – 15	
2	200056302	Briedenplatte 45x15x180	
3	200200216	Federring A 16	
4	200209297	6kt-Schraube M16x160	
5	200200209	Federring A 4	
6	200215301	Scheibe A 6,4	
7	200057670	Kettenrad Z=22	
7	200071265	Kettenrad Z=15	
8	200215238	Scheibe A 17	
9	200060763	Rollenkette 1/2x5/16 110 Rollen	
9	200060568	Kettenschloß 1/2x3/16	
9	200060574	Kettenglied gekröpft 1/2x3/16	
10	200057203	Kettenspanner	
11	200217704	6kt-Schraube M16x40	
12	200071543	K-Schutzblech	
13	200206429	Flügelmutter M6	
15	200207096	6kt-Schraube M6x16 + Mutter	
16	200071491	Ausgleichsritzel Z=22	
16	200071679	Ausgleichsritzel Z=15	
17	200059199	Stufenwelle Z=15 / Z=20	
18	200215485	Kegel-Schmiernippel H1 SFGM6x1	
19	200200160	6kt-Mutter M16	
20	200060580	Rillenkugellager - 6006 2 RSR	
21	200215246	Sicherungsring A 30x1,5	
22	200215491	Paßscheibe 30x42x2	
23	200215246	Sicherungsring A 30x1,5	
24	200057434	6kt-Buchse 30x6kt – 19,5x22	
25	200057445	Kettenrad Z=14 / Z=23	
26	200071490	Kettenrad Z=20	
26	200059899	Kettenrad Z=23	
26	200057573	Kettenrad Z=18	
26	200071564	Kettenrad Z=18/Z=23	
26	200059207	Kettenrad Z=13	
27	200058975	Klemmstück Set (= Hälften SW19)	
28	200059039	Spannritzel Z=13 + Sinterlager	
29	200057433	Lagerschale 2x95	
30	200071463	Kettenspannhebel – Außen	
31	200055137	Zugfeder	
32	200055182	Hängeeisen 20x4x150	
33	200055163	Spannrolle PA 6.6	
34	200215295	Sicherungsring A 15x1,5	
36	200060570	Kettenschloß 1/2x5/16	
36	200217285	Rollenkette 1/2x5/16 48 Rollen	
36	200060572	Kettenglied gekröpft 1/2x5/16	
37	200057439	Schaltblech	
38	200057436	Schieberitzel Z=23 + BU	
39	200215290	Sicherungsring 55x2	
40	200057443	Zugfeder / 4.00 - 7.50 G. Rad	
41	200057440	Kettenspannhebel	
42	200215291	Paßscheibe 15x21x1,0	

Radschenkelgetriebe 5.00-15 (10070)

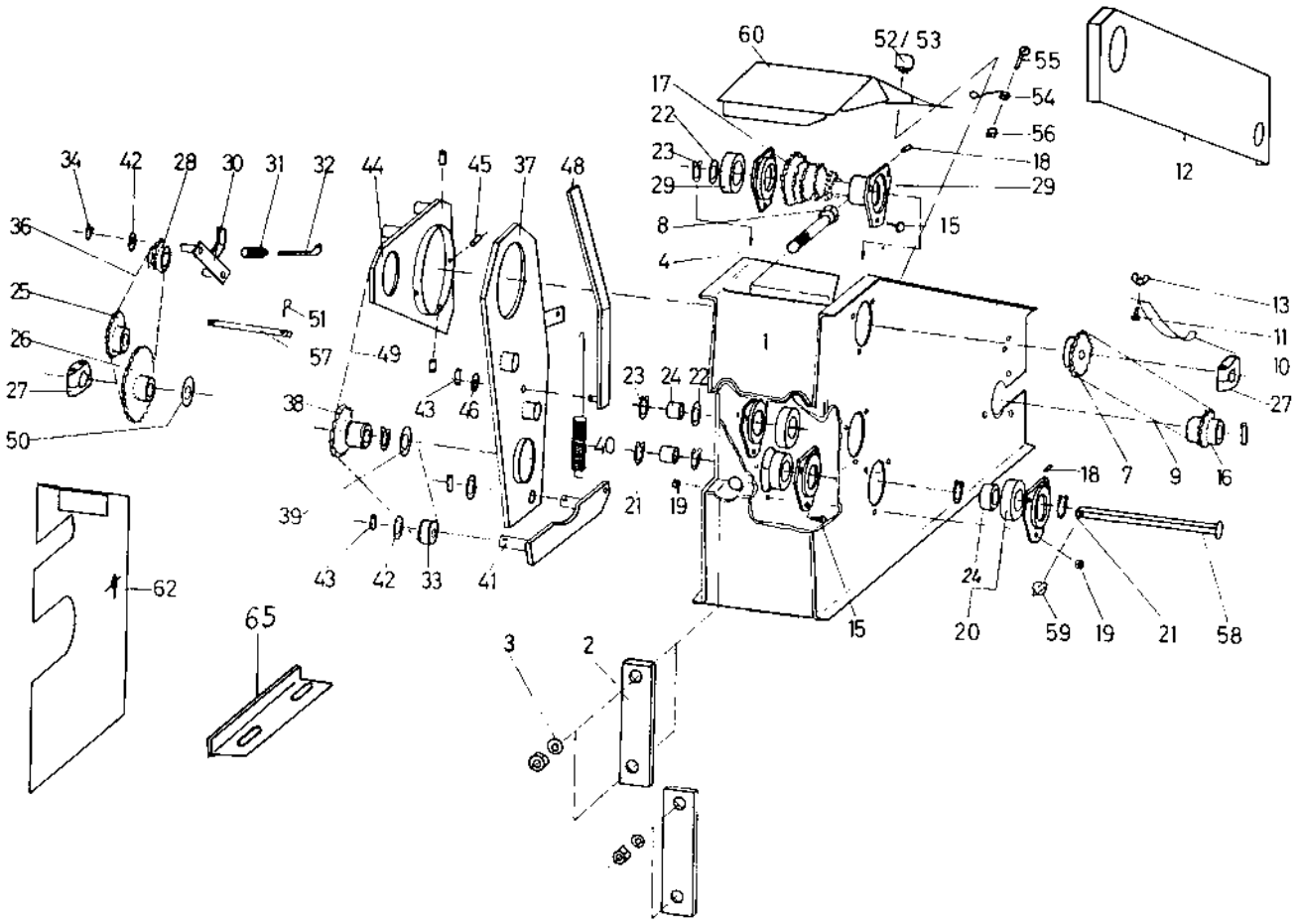

Radschenkelgetriebe 5.00-15 (10070)

Pos	Bestellnummer	Benennung	Menge
43	200215294	Spannstift 4x18	
44	200057441	Schaltstück	
45	200215293	Spannstift 4x12	
46	200215316	Scheibe A 13	
48	200057442	Schalthebel	
49	200062063	Rollenkette 1/2x5/16 70 Rollen	
49	200060570	Kettenschloß 1/2x5/16	
49	200060572	Kettenglied gekröpft 1/2x5/16	
50	200215492	Scheibe A 23	
51	200215289	Splint 5x22	
52	200061298	Verschlußzapfen	
53	200061299	Sicherungsscheibe	
54	200061300	Feder S 6 – 250mm	
55	200208679	Zyl.-Schraube M4x12	
56	200207161	6kt-Mutter M4	
57	200057668	Führungsbolzen 12x164	
58	200057448	6kt-Welle 19x210 + SB	
59	200215296	Klappstecker 6,0	
60	200057524	Deckel / G. Rad 4.00-16 + 5.00-15	
62	200071468	Kettenschutzblech + Niete	
65	200057572	Winkelblech gepunktet 5 – 7.50 G. Rad	
o.Abb.	200062431	Aufkleber „Abmm –Daten 24“	
o.Abb.	200062390	Aufkleber „Abmm –Daten 5“	
o.Abb.	200056979	Aufkleber „Getriebeschema 6 Gang“	
o.Abb.	200056979	Aufkleber „Getriebeschema 6 Gang“	
o.Abb.	200217324	Kette 2,4x10 – 8 Glieder	
o.Abb.	200215250	Schraube M4,8x13,0	
o.Abb.	200209297	6kt-Schraube M16x160	
o.Abb.	200058596	6kt-Welle 19x2956	
o.Abb.	200206429	Flügelmutter M6	

Hydraulik HK 12-18 rhg Centra 2000 (20120)

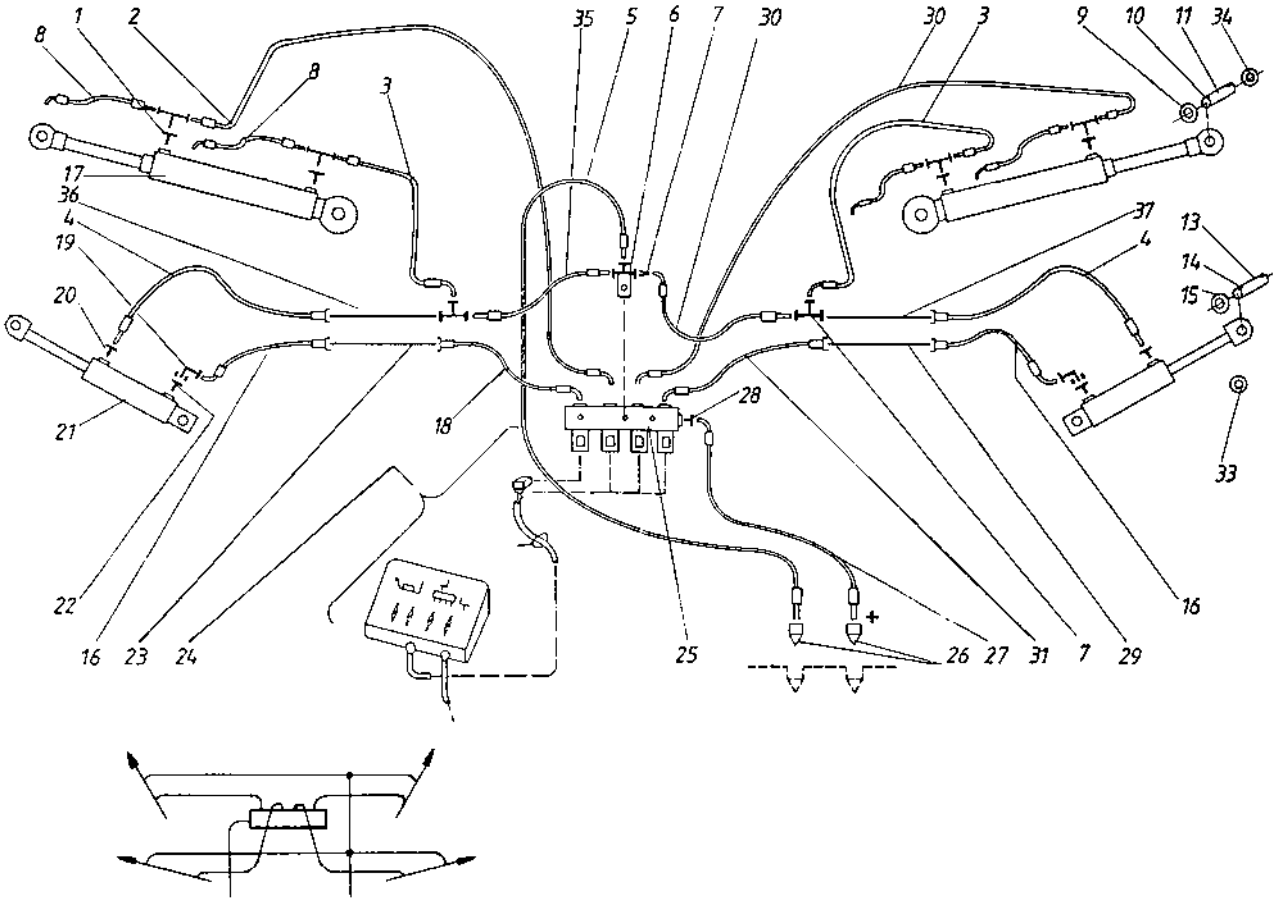

Hydraulik HK 12-18 rhg Centra 2000 (20120)

Pos	Bestellnummer	Benennung	Menge
1	200215331	Verschraubung GEV 8 L M8x1,5	
1	200215665	Hydraulikzylinder	
2	200215664	Hydr. Schlauch BB 1400	
3	200035819	Hydr. Schlauch BB 820	
4	200056558	Hydr. Schlauch BB 1200	
5	200059212	Hydr. Schlauch BB 2000	
6	200059738	T-Stück	
7	200216131	S-TV 8 S	
8	200045920	Hydr. Schlauch BB 450	
9	200215413	Scheibe A 25	
10	200037040	Zylinderbolzen 30x160	
10	200036998	Zylinderbolzen 30x190	
11	200215432	Splint 6,3x45	
12	200215676	Verschraubung 12 – ¾ -16	
12	200215331	Verschraubung GEV 8 L M8x1,5	
13	200056748	Bolzen 20x112	
14	200214025	Splint 5x32	
15	200215421	Scheibe A 21	
16	200060385	Hydr. Schlauch K 450	
17	200071549	Klappzylinder HK12	
17	200071517	Klappzylinder HK18	
18	200056558	Hydr. Schlauch BB 1200	
19	200213872	Verschraubung EW 8	
20	200215655	Einschraub-Verschraubung 8 S M14x1,5	
20	200215331	Verschraubung GEV 8 L M8x1,5	
20	200062167	Entlüftung	
21	200101293	Hydr. Zylinder Spuranzeiger	
22	200062141	Einschraub-Verschraubung8	
23	200045950	Hydraulik Rohr 8x2320	
23	200045931	Hydraulik Rohr 8x2880	
24	200061862	Hydraulik Steuerbox	
25	200062252	Sitzventilblock 4fach	
26	200215415	Stecker mit Kappe 8L	
27	200056729	hydr.Schlauch BES-BEKS 2100 L/RA 8	
28	200213862	Verschraubung GE 8 M12	
29	200045952	Hydraulik Rohr 8x2060	
29	200045931	Hydraulik Rohr 8x2880	
30	200045915	hydr.Schlauch BES-BEKS 1700 L/RA 8	
31	200062010	hydr.Schlauch CES-BEKS 1500L / RA 8	
32	200216260	Verschraubung 8ETV	
33	200240393	Scheibe 80x23x2,5	
34	200071018	Scheibe A18	
35	200062011	Hydr. Schlauch BB 1100	
36	200045932	Hydraulik Rohr 8x2860	
37	200045932	Hydraulik Rohr 8x2860	
o. Abb.	200058283	Distanzbuchse Ø 35x4,5x30	
o. Abb.	200215419	Rohrschelle 16 mm	
o. Abb.	200215417	RSB-Schel. RBP 108 (Paar)	
o. Abb.	200215575	Kabelbinder 4,8x204 schwarz	
o. Abb.	200062418	Magnetspule 12V	

Hydraulik HKP (10210)

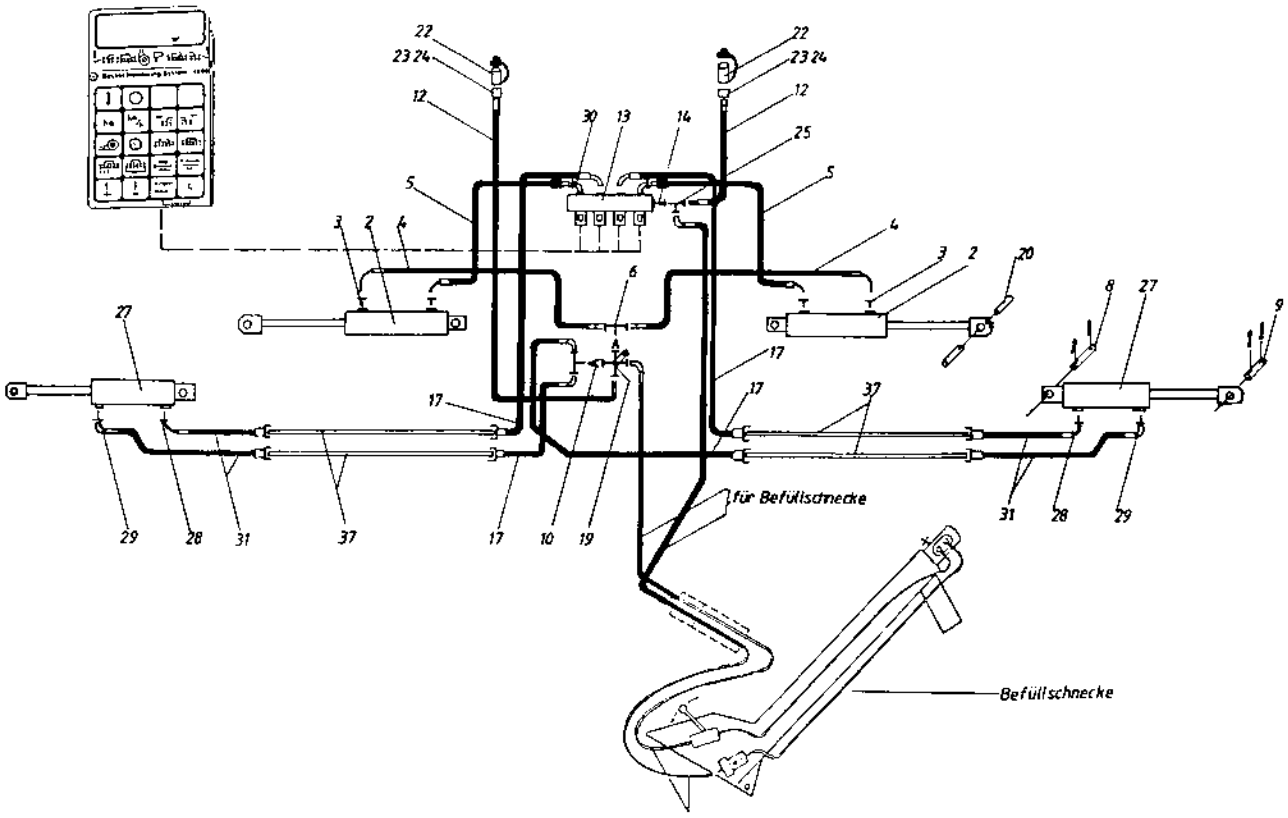

Hydraulik HKP (10210)

Pos	Bestellnummer	Benennung	Menge
2	200215665	Hydraulikzylinder	
3	200215331	Verschraubung GEV 8 L M8x1,5	
4	200045915	hydr.Schlauch BES-BEKS 1700 L/RA 8	
5	200058274	hydr.Schlauch BES-BEKS 1100L / RA 8	
6	200059738	T-Stück	
7	200200078	6kt-Schraube M8x25	
8	200056748	Bolzen 20x112	
9	200059513	Bolzen 20x96	
10	200215593	S – Redv 12 / 8 S unm ST – 15 – 29	
11	200216127	Verschlussbutzen BUZ 12 S	
12	200060383	hydr.Schlauch BES – BES 1700 L / RA 12	
13	200062252	Sitzventilblock 4fach	
14	200061979	3 Wege Kugelhahn	
16	200213857	Schneidring L 8	
17	200062012	hydr.Schlauch RGN 14-CES 1000L / RA 8	
19	200200085	6kt-Schraube M10x35	
20	200207320	6kt-Mutter M10	
21	200215238	Scheibe A 17	
22	200215809	SVR – Stecker 8 L Bgr. 3m Kappe	
23	200213809	Überwurfmutter M12	
24	200215834	Schneidring S 12	
25	200215574	Kabelbinder 4,8x389	
26	200216290	Einschraub-Verschraubung 12 S	
27	200101293	Hydr. Zylinder Spuranzeiger	
28	200062167	Entlüftung	
29	200062141	Einschraub-Verschraubung8	
30	200213872	Verschraubung EW 8	
31	200062010	hydr.Schlauch CES-BEKS 1500L / RA 8	
34	200215419	Rohrschelle 16 mm	
35	200215564	6kt-Schraube M8x35	
36	200215830	Überwurfmutter 8 S ST	
37	200071133	Hydr. Rohr 8x1x1100	

hydr. Ventilblock Markör + Klapprahmen (10500)

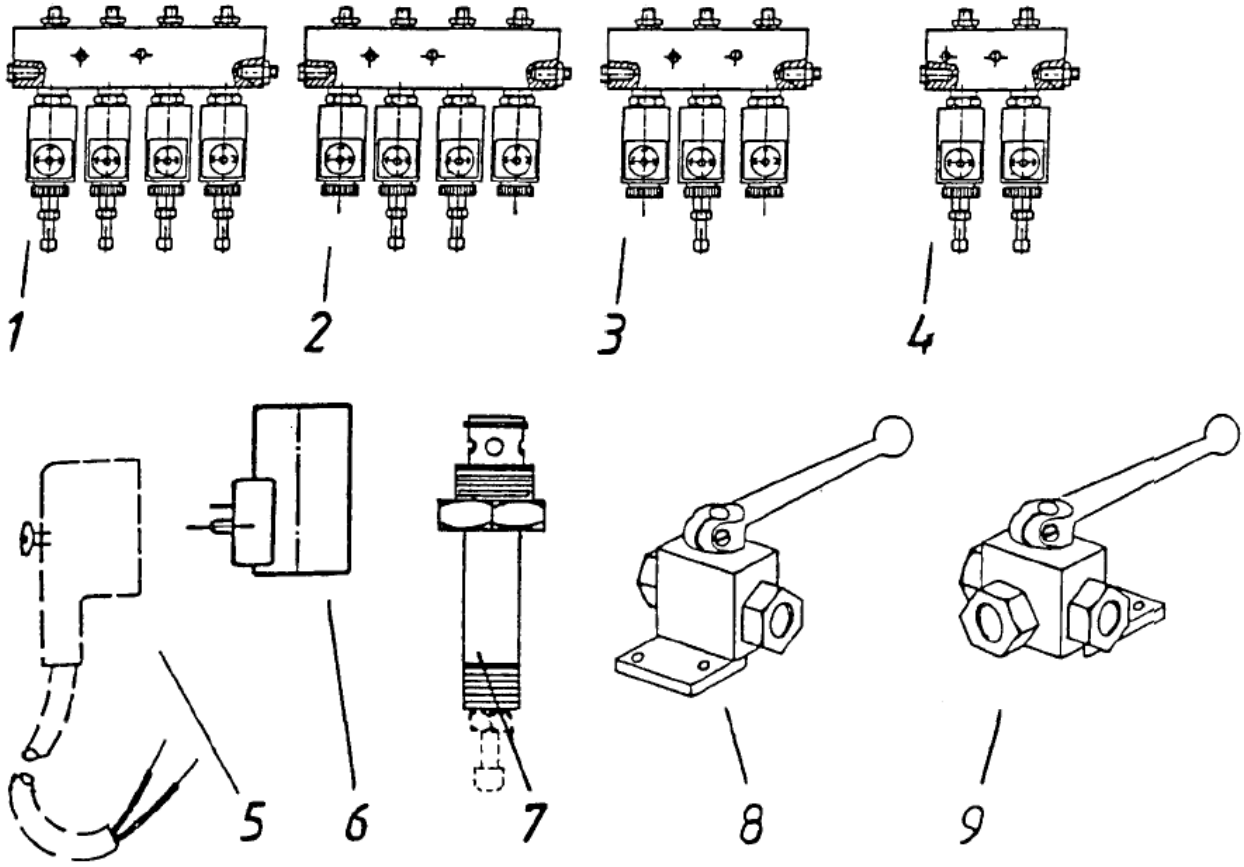

hydr. Ventilblock Markör + Klapprahmen (10500)

Pos	Bestellnummer	Benennung	Menge
1	200061855	Sitzventilblock 4fach	
2	200062252	Sitzventilblock 4fach	
3	200062251	Sitzventilblock 3 Fach / T6 – 8 Super	
4	200062150	Sitzventilblock 2 Fach / M12 Hkt	
5	200062470	Winkelstecker	
6	200062418	Magnetspule 12V	
7	200062420	Ventil-Einsatz stromlos zu	
7	200062286	Ventil-Einsatz stromlos offen	
8	200036552	Kugelhahn	
9	200061979	3 Wege Kugelhahn	

Markör / Spuranzeiger Centra 2000 4-12 rhg (20110)

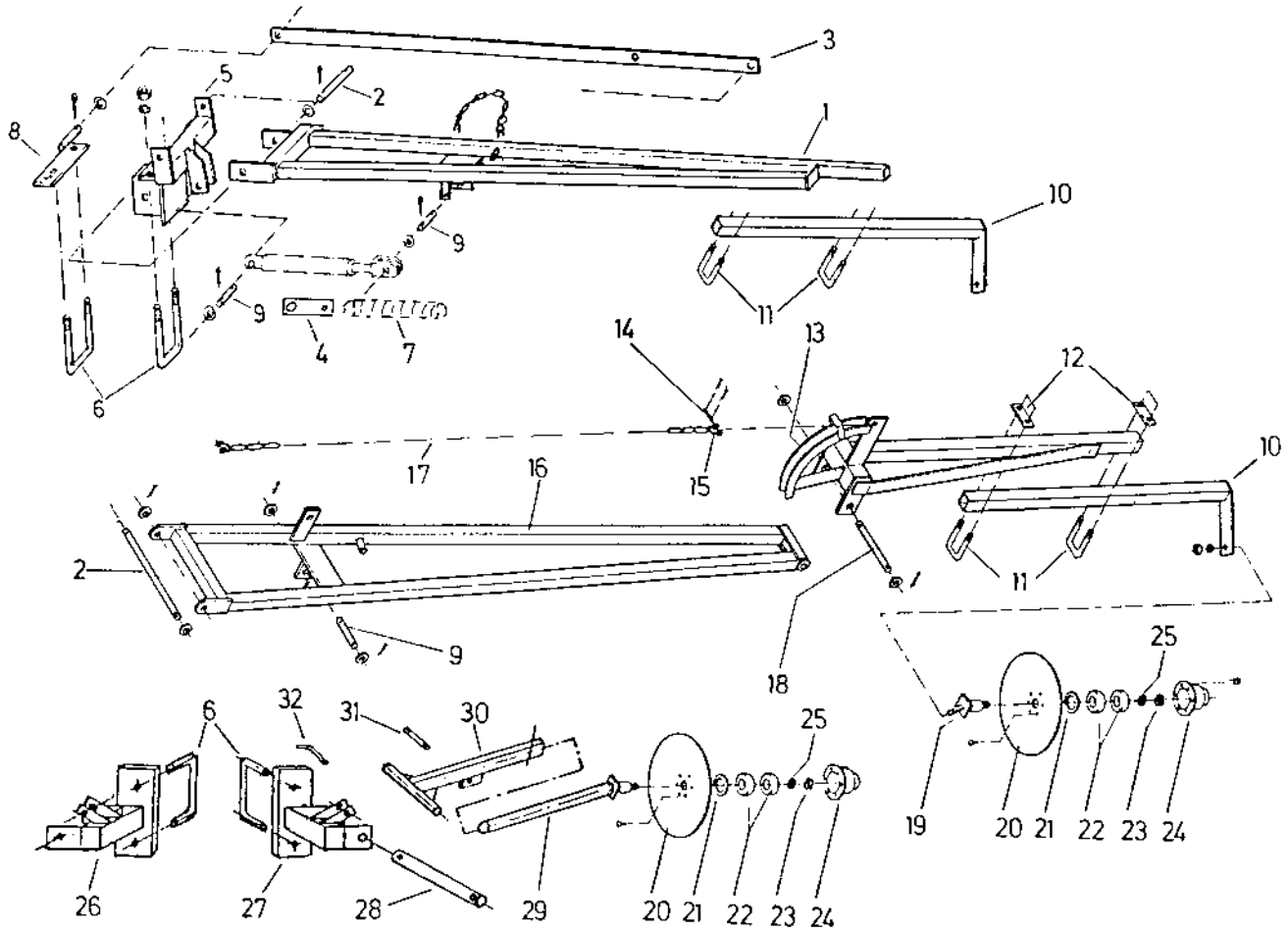

Markör / Spuranzeiger Centra 2000 4-12 rhg (20110)

Pos	Bestellnummer	Benennung	Menge
1	200045908	Markörausleger	
2	200045876	Bolzen 20x355	
2	200058313	Bolzen 20x365	
3	200045912	Halteeisen 35x8x1420	
4	200071013	Verlängerung 230mm	
5	200045910	Lagerung	
6	200056502	Bügelschraube M16x152/435lg	
6	200056688	Bügelschraube M12x96	
7	200071012	Zugfeder 230mm	
8	200045911	Strebe Anschluß	
8	200059258	Halterung	
9	200059513	Bolzen 20x96	
9	200056748	Bolzen 20x112	
10	200056538	Schiebestück 35x940	
10	200058311	Schiebestück	
11	200045717	Bügelschraube M12x100/250 lg	
11	200058089	Bügelschraube M12x105	
12	200057334	Klemmpl. 30x8x75	
12	200058090	Klemmpl. 30x8x80	
13	200045867	Schwenkteil li.	
13	200045866	Schwenkteil re.	
14	200216223	Schäkelbolzen	
15	200216222	Schäkel C 0,6 DIN 82101	
16	200058307	Markörausleger	
17	200215745	Kette G 6x42 DIN 5685 68 Glieder	
18	200045871	Achse 20x200	
19	200045864	Lagerung - Spuranzeiger	
20	200059698	Spuranzeigerscheibe Ø 330	
21	200060299	Nilosring 20x47x4	
22	200061427	Rillenkugellager	
23	200215237	Mutter M16	
24	200056696	Lagergehäuse - Spuranzeiger	
25	200215313	Federscheibe A 16	
26	200059862	Lagerung rechts	
27	200059863	Lagerung links	
28	200059867	Achse 20x172	
29	200059865	Stellstück	
30	200059864	Markörausleger links	
30	200072103	Markörausleger rechts	
31	200059868	Zylinderbolzen 16x100	
32	200059870	Vorstecker 12x130	

Markör / Spuranzeiger Centra 2000 HKP (20130)

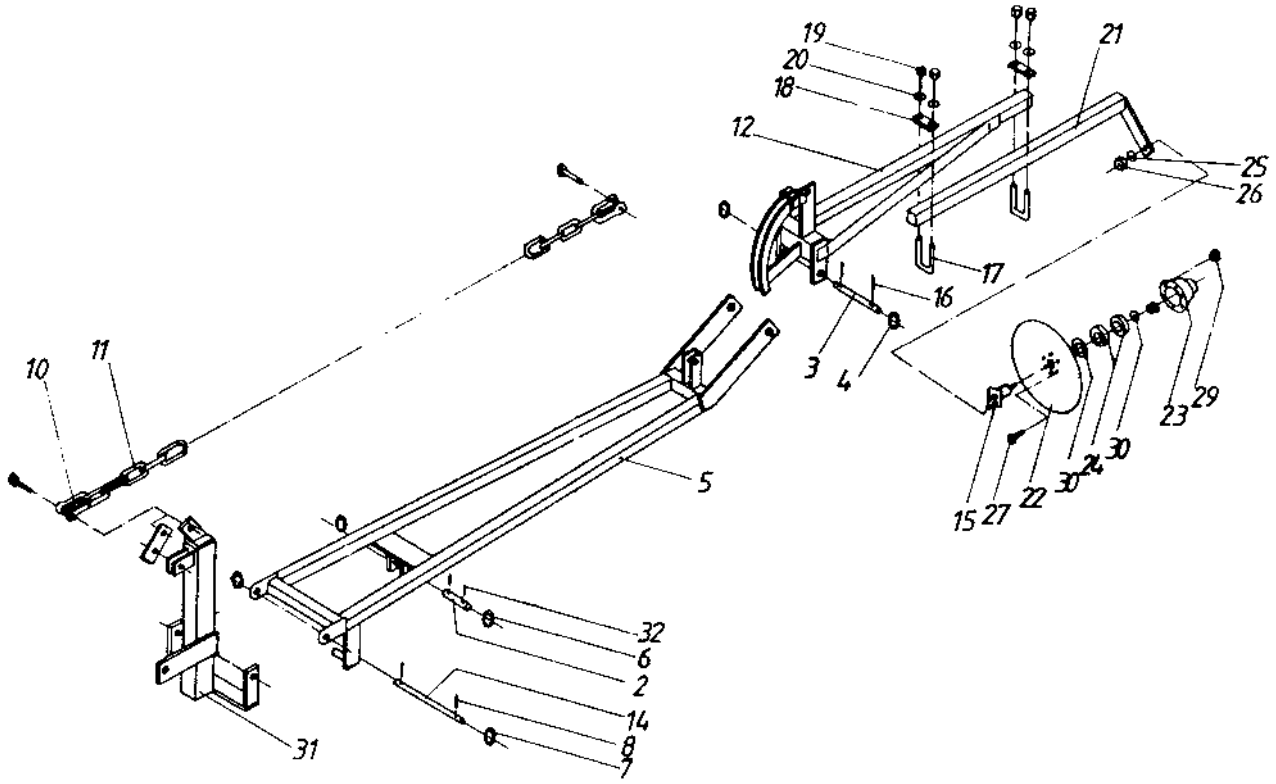

Markör / Spuranzeiger Centra 2000 HKP (20130)

Pos	Bestellnummer	Benennung	Menge
2	200056748	Bolzen 20x112	
3	200059795	Achse 20x230	
4	200215421	Scheibe A 21	
5	200071136	Markörausleger links	
5	200071070	Markörausleger rechts	
6	200240393	Scheibe 80x23x2,5	
7	200215276	Scheibe A 26 verzinkt	
8	200215432	Splint 6,3x45	
10	200216222	Schäkel C 0,6 DIN 82101	
11	200215535	Kette G 6x42 DIN 5685 60 GL	
12	200071129	Schwenkteil links	
12	200071130	Schwenkteil rechts	
14	200071072	Bolzen 25x288	
15	200045864	Lagerung - Spuranzeiger	
16	200215414	Splint 6,3x36	
17	200058089	Bügelschraube M12x105	
18	200058090	Klemmpl. 30x8x80	
19	200205663	6kt-Mutter M12	
20	200205633	Federring A 12	
21	200057331	Schiebestück	
22	200059698	Spuranzeigerscheibe Ø 330	
23	200056696	Lagergehäuse - Spuranzeiger	
24	200061427	Rillenkugellager	
25	200215313	Federscheibe A 16	
26	200215237	Mutter M16	
27	200215314	Flachrundschraube M6x16	
27	200206248	Federring A 6	
29	200209657	6kt-Mutter M6	
30	200060299	Nilosring 20x47x4	
31	200071068	Markörgelenk	
32	200214025	Splint 5x32	
o.Abb.	200071071	Bolzen 25x145	
o.Abb.	200238871	Spuranzeigerscheibe kpl. (Nabe+Scheibe+Lager)	
o.Abb.	200071078	Distanzbuchse 33,7x2,6x30	

Klutenräumer (20010)

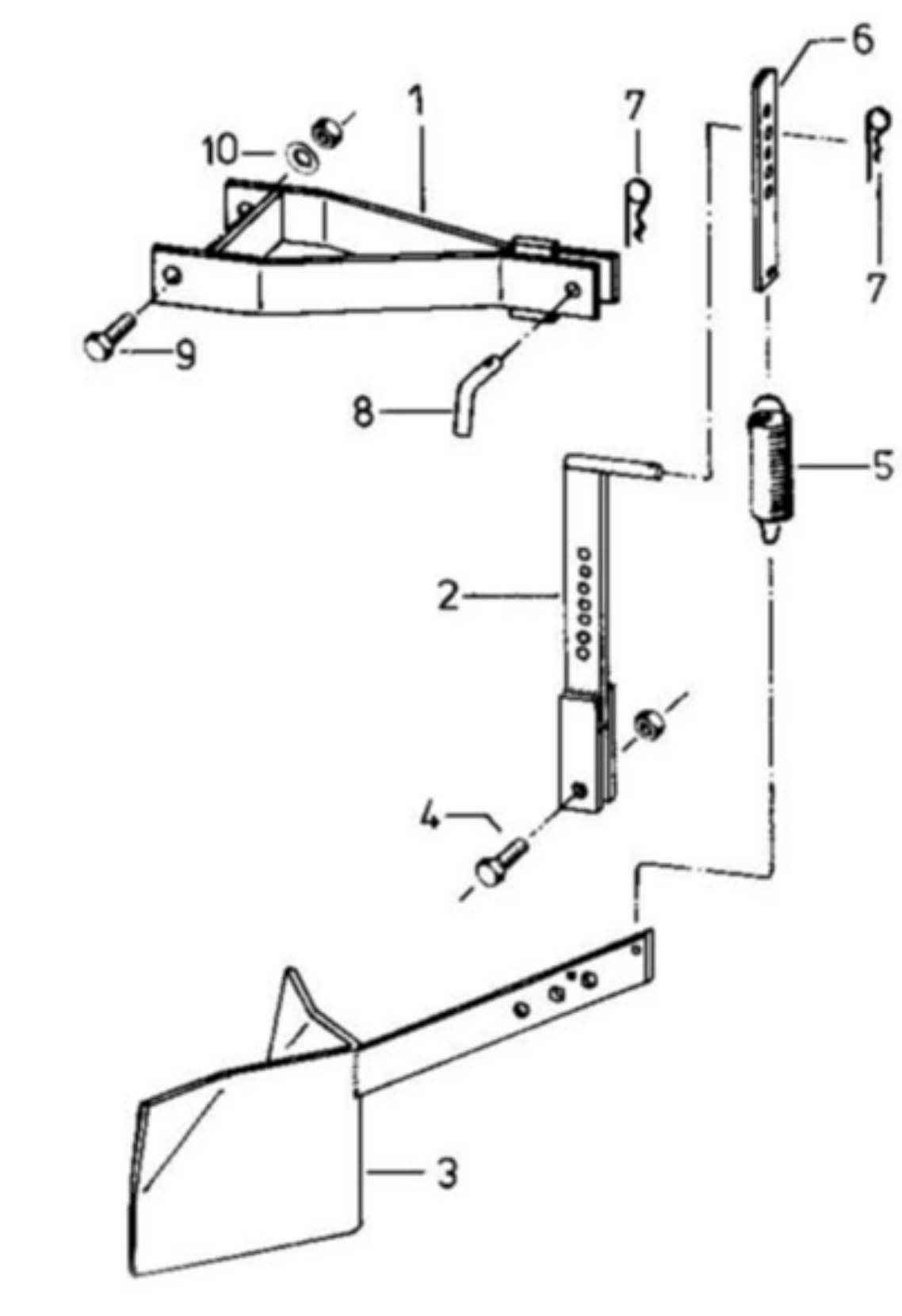

Klutenräumer (20010)

Pos	Bestellnummer	Benennung	Menge
1	200071718	Klutenräumhalter	
2	200057614	Klutenräumstiel	
3	200057518	Klutenräumer	
4	200200084	6kt-Schraube M10x30	
5	200055137	Zugfeder	
6	200055182	Hängeeisen 20x4x150	
7	200215511	Federstecker	
8	200057420	Absteckbolzen	
9	200200083	6kt-Schraube M10x25	
10	200215239	Federring A 10	

Räumscheibe+Andruckrolle Centra 2000 (20140)

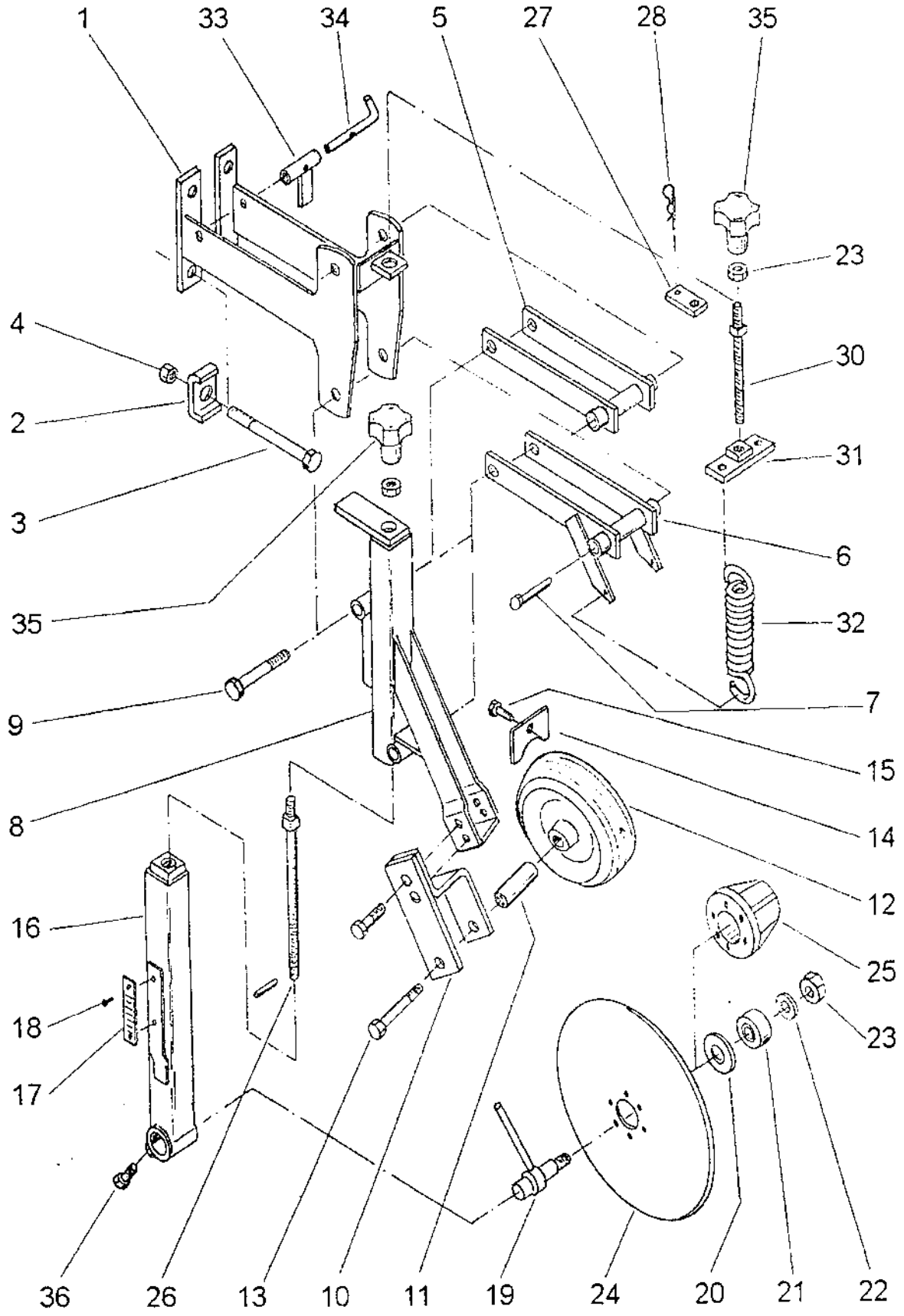

Räumscheibe+Andruckrolle Centra 2000 (20140)

Pos	Bestellnummer	Benennung	Menge
1	200071747	Halter	
2	200057514	Klemmstück 35X6X60	
3	200215449	6kt-Schraube M16x220	
4	200200160	6kt-Mutter M16	
5	200071748	Parallelhebel oben	
6	200071684	Parallelhebel unten	
7	200216216	6kt-Schraube M12x140	
7	200200176	Sicherungsmutter M12	
8	200071685	Aufhängung	
9	200207493	6kt-Schraube M12x80	
10	200071683	Radhalter	
11	200057644	Buchse 16x81	
12	200061783	Farmflexrad 200x67 kpl.	
13	200216322	Sicherungsmutter M16	
13	200216120	6kt-Schraube M10x110	
14	200057104	Abstreifer	
15	200205662	6kt-Schraube M8x16	
16	200071692	Stiel gerade	
16	200071690	Stiel rechts	
16	200071691	Stiel links	
17	200062062	Skala	
18	200217476	Blindniet D4x10	
19	200057624	Achse rechts	
19	200057625	Achse links	
20	200060299	Nilosring 20x47x4	
21	200061427	Rillenkugellager	
22	200215313	Federscheibe A 16	
23	200215237	Mutter M16	
23	200215500	6kt-Mutter flach M16 LH	
24	200055507	Markörscheibe Ø280	
25	200055411	Lagergehäuse	
25	200215314	Flachrundschraube M6x16	
26	200071686	Spindel	
27	200242069	Verdrehsicherung	
28	200214274	Federstecker 4x90	
29	200215471	Spannstift 5x30	
30	200071687	Federverstellung	
31	200071688	Federhalter	
32	200057274	Zugfeder	
33	200071749	Sicherung	
34	200071682	Schwenkbolzen	
35	200061417	Kreuzgriff	
36	200217607	6kt-Schraube M10x25	

Säaggregat Centra 2000 (20020)

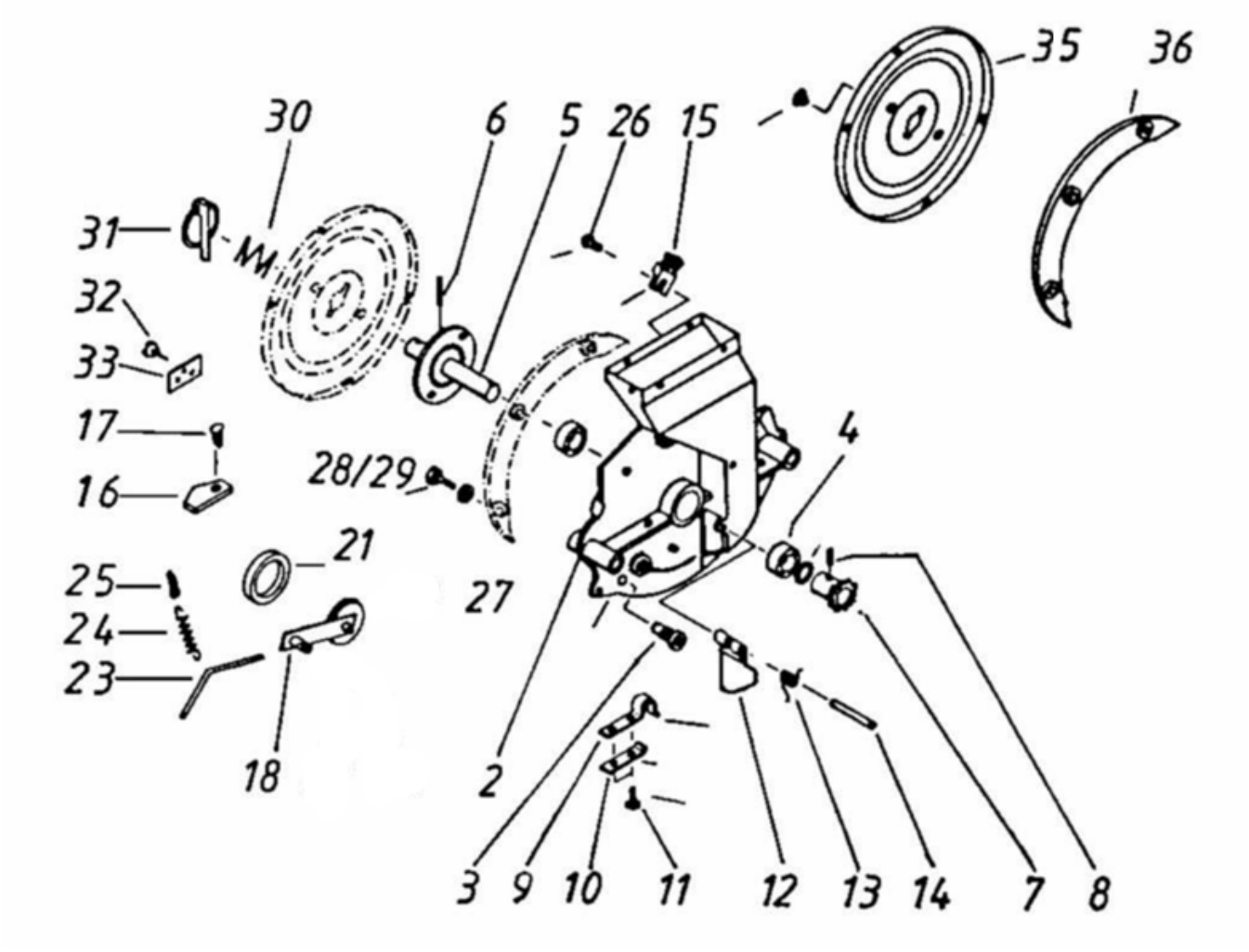

Säaggregat Centra 2000 (20020)

Pos	Bestellnummer	Benennung	Menge
1	200241628	Gehäuse kompl. mont.	
2	200071354	Gehäuse	
3	200071356	Gewindebuchse	
4	200061427	Rillenkugellager	
5	200071704	Zellenradnabe	
6	200215471	Spannstift 5x30	
7	200071358	Kettenrad Z=13 + Buchse 30x26	
8	200215300	Spannstift 6x40	
9	200071359	Blattfeder	
10	200071363	Federbeilage	
11	200205936	Schneidschraube M6x16	
12	200071360	Klappe	
13	200071361	Drehfeder Ø2,25	
14	200217531	Paßkerbstift 6x60	
15	200071362	Bürste (Einstellmaß 4,5mm)	
16	200071370	Plättchen 35x3x15	
17	200062382	Spitzkrampe	
18	200071364	Rolle + Hebel kpl.	
21	200217532	Gummiring für Auswerferrolle	
23	200071368	Stift gebogen	
24	200071369	Zugfeder	
25	200215259	Splint 4x20	
26	200217534	Flachkopfschraube M6x12	
27	200216295	Paßscheibe 6x12x1	
28	200217567	Flachkopfschraube M6x5	
28	200200074	6kt-Schraube M6x30	
29	200215255	Scheibe A 8,4	
30	200071371	Druckfeder	
31	200215603	Klappstecker 4,5	
32	200217416	Scherschraube M4x12	
33	200071372	Einlaufblech	
35	200071897	Zellenrad Centra 2000	
36	200071459	Einsatzbügel	
o.Abb.	200217555	Sicherungsscheibe S5	
o.Abb.	200217545	Flachkopfschraube M5x12	
o.Abb.	200061573	Magnet	

Parallelogramm Centra 2000 (20030)

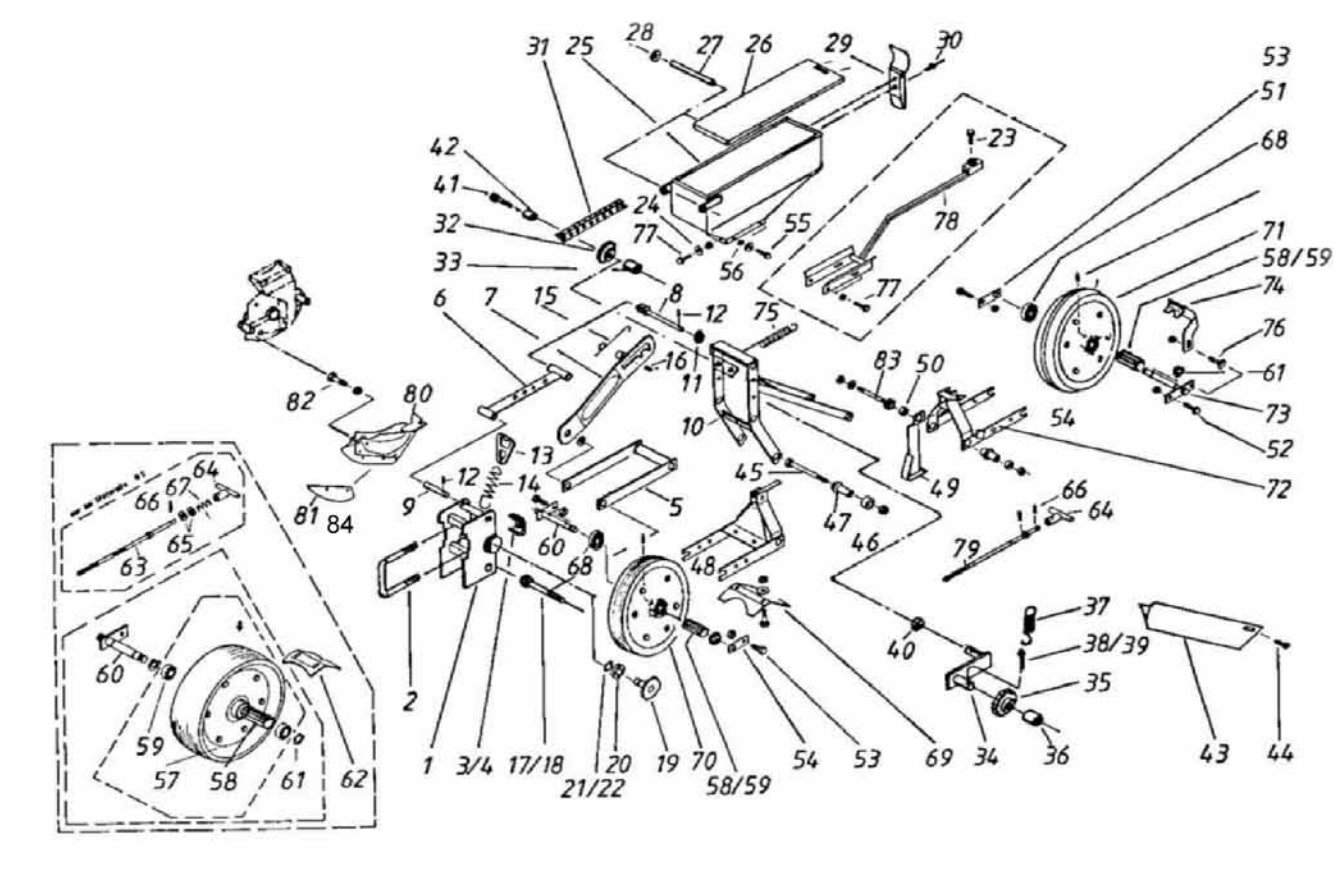

Parallelogramm Centra 2000 (20030)

Pos	Bestellnummer	Benennung	Menge
1	200071335	Anlenkkopf	
2	200056690	Bügelschraube M16	
3	200057514	Klemmstück 35X6X60	
4	200200160	6kt-Mutter M16	
5	200071336	Parallelhebel unten	
6	200071348	Oberlenker	
7	200071343	Sperre	
8	200071345	Bolzen mit Scheibe	
9	200071350	Bolzen M16x148	
10	200071337	Gehäuseträger	
11	200215316	Scheibe A 13	
12	200215273	Spannstift 5x25	
13	200071352	Verstellbügel 135x3x113	
14	200062376	Zugfeder	
15	200062377	Drehfeder	
16	200216153	Gewindestift M6x8	
17	200217541	6kt – Schraube M16x180	
18	200215720	Sicherungsmutter M16	
19	200071339	Kettenrad Z=18	
20	200060580	Rillenkugellager - 6006 2 RSR	
21	200215246	Sicherungsring A 30x1,5	
22	200215290	Sicherungsring 55x2	
23	200215464	6kt-Schraube M12x20	
24	200215320	Scheibe A 6,4	
25	200071419	Saatbehälter gepunktet	
26	200071420	Saatbehälterdeckel	
27	200071421	Scharnierstift	
28	200217536	Sicherungsscheibe	
29	200071205	Spannverschluß	
30	200216105	Blindniet 3,2x6,1	
31	200216194	Rollenkette 1/2x3/16 126 Rollen	
32	200071911	Kettenrad Z=13 + Buchse 33x20	
33	200059063	Sinterlager 26x20,2x20 lg	
34	200071422	Spannhebel	
35	200071912	Kettenrad Z=13 + Buchse 30x15	
36	200057438	Sinterlager 20x15x15	
37	200059453	Zugfeder	
38	200215493	Scheibe A 15	
39	200215422	Splint 4x25	
40	200200176	Sicherungsmutter M12	
41	200071340	6kt-Schraube	
42	200058836	Buchse 20x4x21	
43	200071375	Schutzblech	
44	200217416	Scherschraube M4x12	
45	200217558	6kt-Schraube M12x180	
46	200071379	Distanzrohr	
47	200071380	Buchse	
48	200071381	Radgabel vorn	
49	200071383	Stütze	
50	200058055	Distanzstück	

Parallelogramm Centra 2000 (20030)

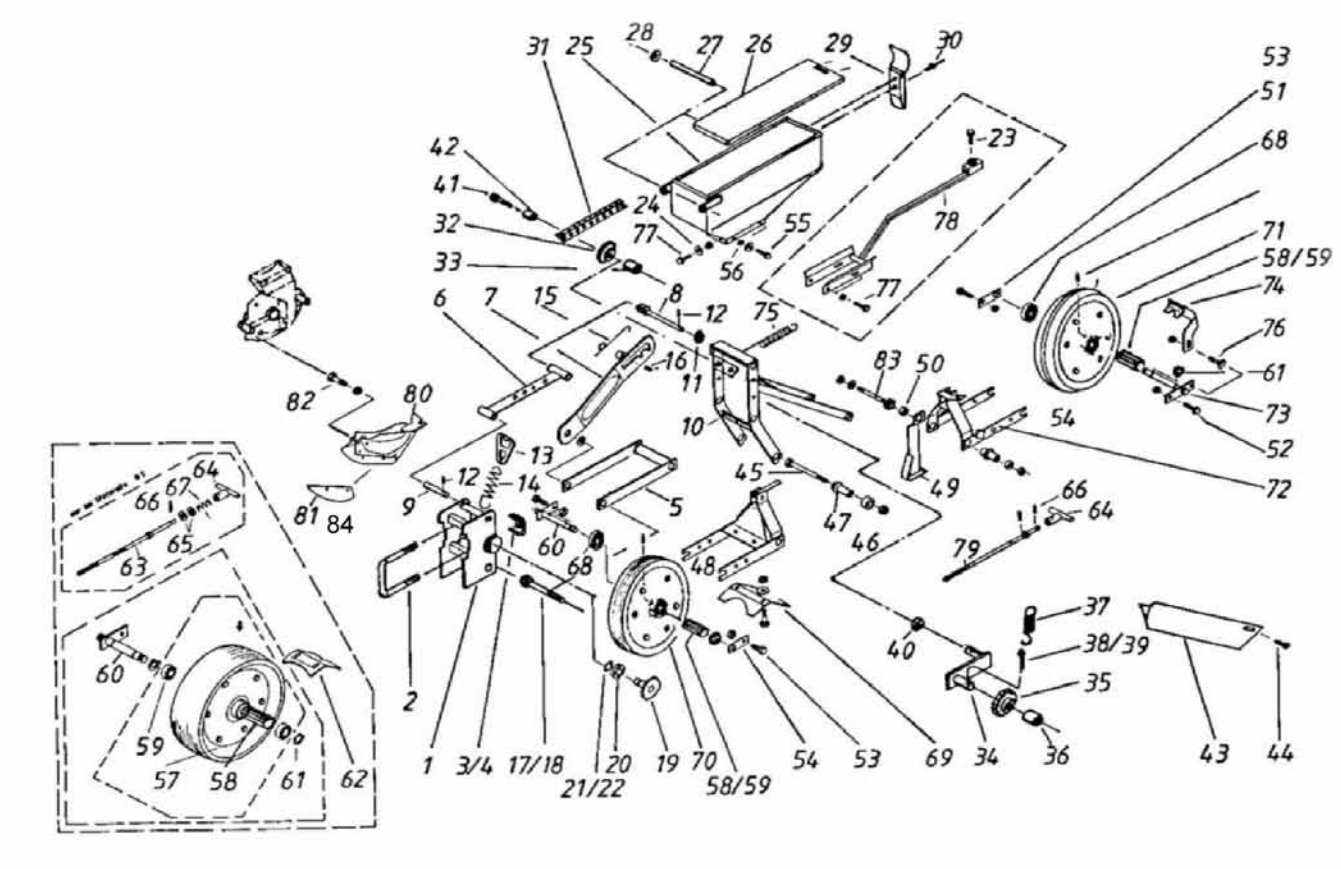

Parallelogramm Centra 2000 (20030)

Pos	Bestellnummer	Benennung	Menge
51	200071385	Flachstahl 30x3x85	
52	200205635	6kt – Schraube M8x20 + Mutter	
53	200205662	6kt-Schraube M8x16	
54	200201017	Sicherungsmutter M8	
55	200207096	6kt-Schraube M6x16 + Mutter	
56	200209657	6kt-Mutter M6	
57	200062028	Farmflexrad 300x100	
58	200062037	Nadellager	
59	200062038	Kunstoffbuchse	
60	200071394	Achse	
61	200215257	Sicherungsring A 20x1.2	
62	200071405	Abstreifer 100x2x124	
63	200071488	Spindel	
64	200071400	Griff	
65	200215316	Scheibe A 13	
66	200215273	Spannstift 5x25	
67	200071465	Druckfeder	
68	200036954	Buchse	
69	200071397	Abstreifer 100x2x158	
70	200071395	Farmflexrad 280x65 vorn kpl.	
70	200045662	Farmflexreifen 280x65	
71	200062385	Farmflexrad 280x65 hinten kpl.	
71	200062415	Farmflexreifen mit Wulst 280x65	
72	200071406	Radgabel hinten	
73	200071407	Achse hinten	
74	200071408	Abstreifer	
75	200071409	Zugfeder	
76	200215532	Flachrundschraube M8x20	
77	200200073	6kt-Schraube M6x20	
78	200071645	Düsenhalter	
79	200071398	Spindel	
80	200071415	Schar komplett	
81	200071414	Scharschneide	
82	200200079	6kt-Schraube M8x30	
83	200217542	6kt-Schraube M12x200	
84	200217535	Niete 5x25	
o.Abb.	200200216	Federring A 16	

Fingerdruckrolle + Quirlrolle (20040)

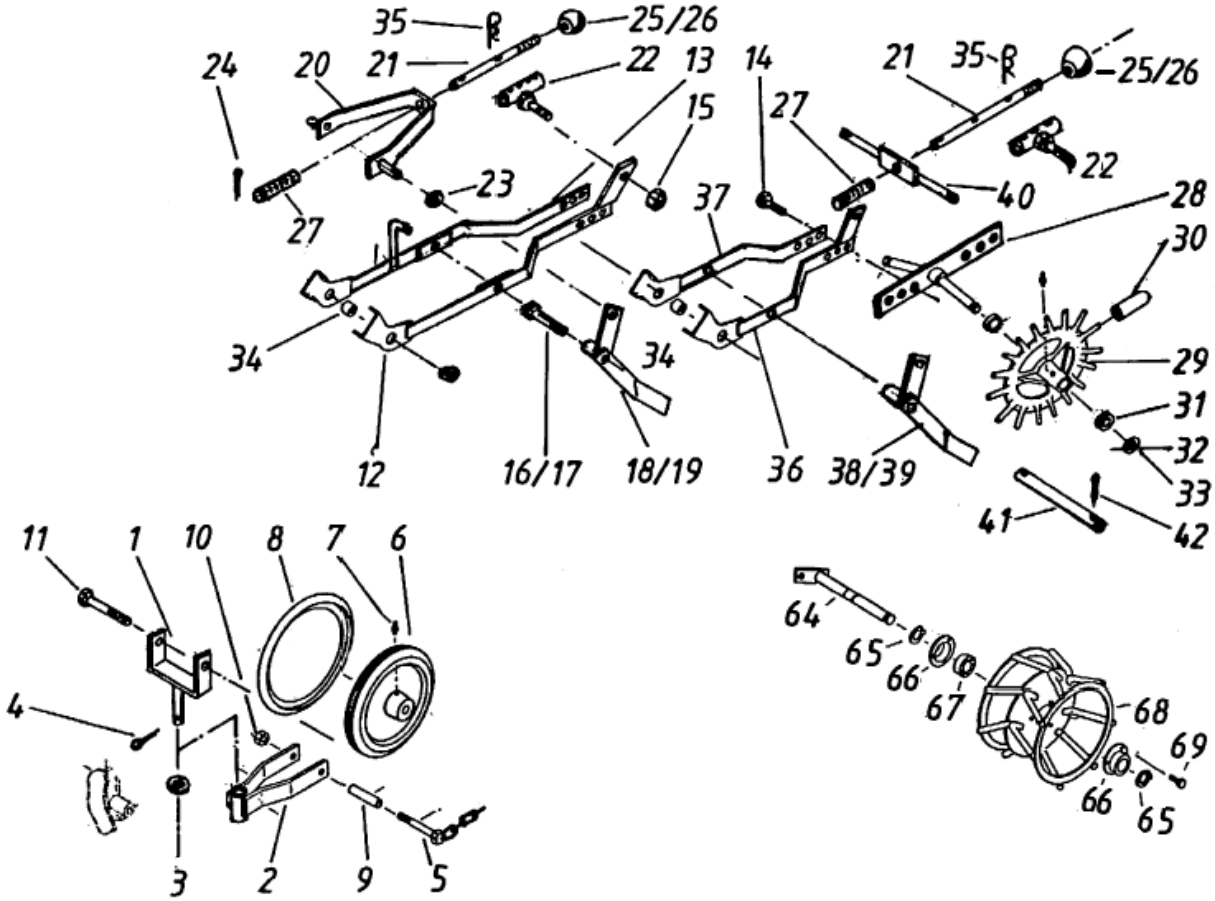

Fingerdruckrolle + Quirlrolle (20040)

Pos	Bestellnummer	Benennung	Menge
1	200071500	Radhalter	
2	200071501	Radträger	
3	200215238	Scheibe A 17	
4	200215422	Splint 4x25	
5	200071502	6kt-Schraube M12x95	
6	200062386	Gußrolle	
7	200216273	Schmiernippel	
8	200062387	Reifen	
9	200071506	Buchse	
10	200200176	Sicherungsmutter M12	
11	200217546	6kt-Schraube M12x210	
12	200071478	Seitenteil links lang	
13	200071479	Seitenteil rechts lang	
14	200200085	6kt-Schraube M10x35	
15	200200175	Sicherungsmutter M10	
16	200215237	Mutter M16	
17	200216171	6kt-Schraube M16x60	
18	200071480	Zustreicher links	
19	200071481	Zustreicher rechts	
20	200071484	Bügel	
21	200071430	Spindel	
22	200071431	Führung	
23	200215255	Scheibe A 8,4	
24	200215428	Splint 3,2x20	
25	200205636	6kt-Mutter M8	
26	200215569	Kugelkopf	
27	200062384	Druckfeder	
28	200071523	Achse	
29	200062398	Fingerradnabe	
30	200062009	Gummifinger	
31	200060581	Rillenkugellager - 6202 2RSR	
32	200215493	Scheibe A 15	
33	200215641	Sicherungsring A 15x1	
34	200241662	Buchse 18x2,8x7	
35	200211403	Federstecker 3x75	
36	200071471	Seitenteil links kurz	
37	200071472	Seitenteil rechts kurz	
38	200071424	Zustreicher links	
39	200071425	Zustreicher rechts	
40	200071427	Wippe	
41	200071433	Bolzen 16x201	
42	200215471	Spannstift 5x30	
64	200071435	Achse	
64-69	200241718	Quirl kpl.	
65	200215257	Sicherungsring A 20x1.2	
66	200071437	Lagerschale	
67	200101107	Rillenkugellager	
68	200071434	Quirlrad	
69	200207096	6kt-Schraube M6x16 + Mutter	
o.Abb.	200215320	Scheibe A 6,4	

Fingerdruckrolle + Quirlrolle (20040)

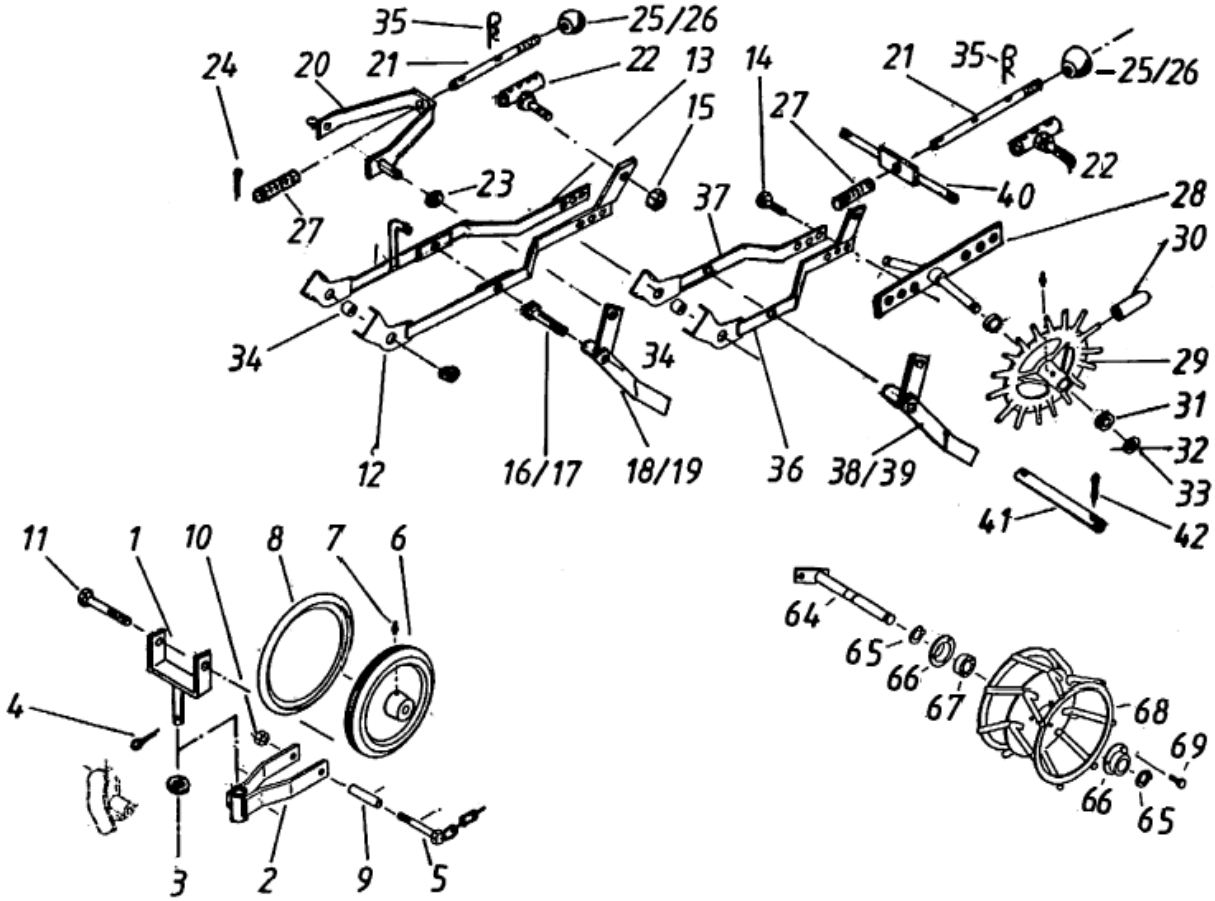

Fingerdruckrolle + Quirlrolle (20040)

Pos	Bestellnummer	Benennung	Menge
o.Abb.	200209657	6kt-Mutter M6	
o.Abb.	200200200	Scheibe A 13	

Zustreicherscheiben (20041)

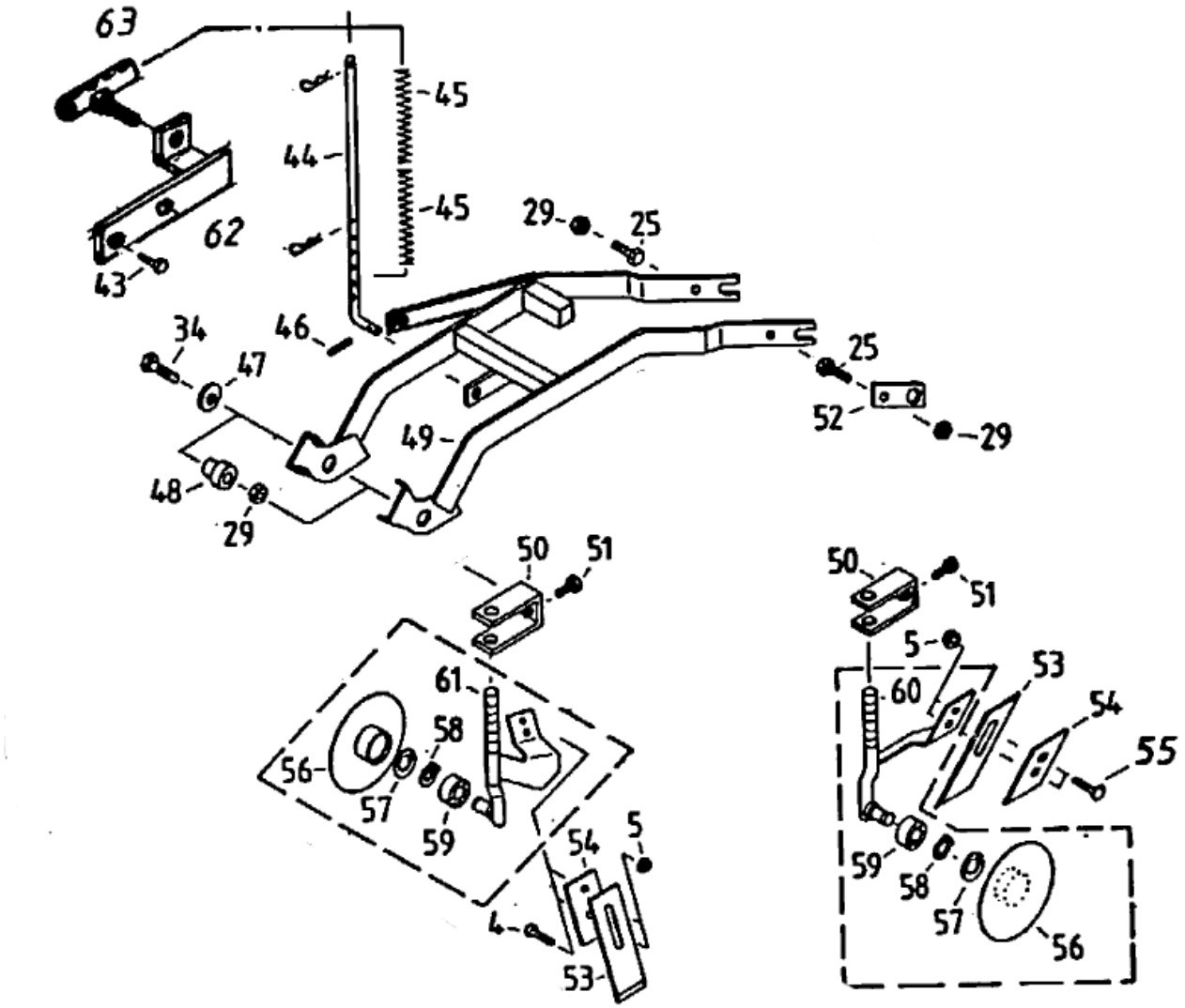

Zustreicherscheiben (20041)

Pos	Bestellnummer	Benennung	Menge
4	200071502	6kt-Schraube M12x95	
5	200200176	Sicherungsmutter M12	
25	200205662	6kt-Schraube M8x16	
29	200205636	6kt-Mutter M8	
34	200200078	6kt-Schraube M8x25	
43	200205635	6kt – Schraube M8x20 + Mutter	
44	200071505	Rundstahl 12x448	
45	200071465	Druckfeder	
46	200215292	Spannhülse 4x22	
47	200215255	Scheibe A 8,4	
48	200071436	Buchse 25x18	
49	200071492	Schwingenrahmen	
50	200071504	U-Bügel	
51	200200083	6kt-Schraube M10x25	
52	200071385	Flachstahl 30x3x85	
53	200062392	Abstreifer	
54	200071503	Bandstahl 30x3x360	
55	200215314	Flachrundschraube M6x16	
56	200071293	Zustreicherscheibe	
57	200215853	Sicherungsring 35x1,5	
58	200215641	Sicherungsring A 15x1	
59	200060581	Rillenkugellager - 6202 2RSR	
60	200071498	Halter links	
61	200071499	Halter rechts	
62	200071510	Anschluß	
63	200071508	Führung	
o.Abb.	200241980	Zustreicher C2000 kpl. links	
o.Abb.	200241981	Zustreicher C2000 kpl. rechts	

Schwinge (20042)

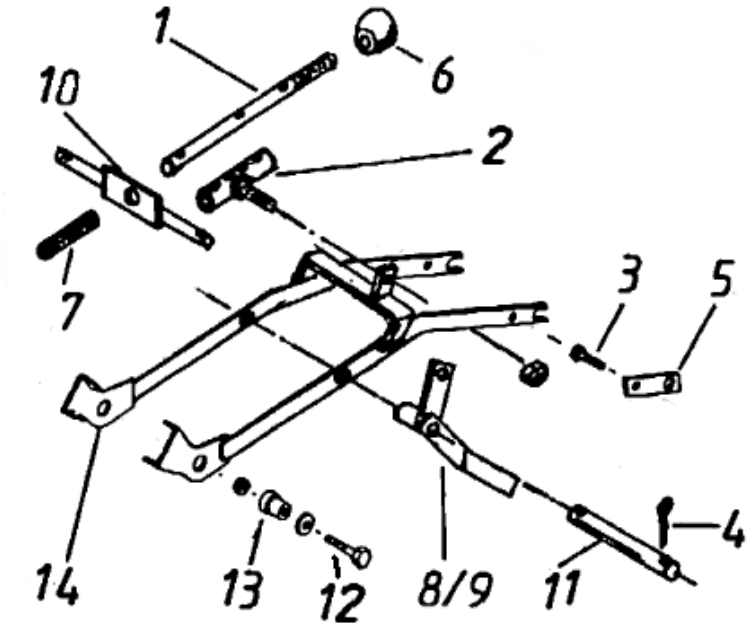

Schwinge (20042)

Pos	Bestellnummer	Benennung	Menge
1	200071430	Spindel	
2	200071431	Führung	
3	200205635	6kt – Schraube M8x20 + Mutter	
4	200215471	Spannstift 5x30	
5	200071385	Flachstahl 30x3x85	
6	200215569	Kugelkopf	
7	200062384	Druckfeder	
8	200071424	Zustreicher links	
9	200071425	Zustreicher rechts	
10	200071427	Wippe	
11	200071433	Bolzen 16x201	
12	200217546	6kt-Schraube M12x210	
13	200071436	Buchse 25x18	
14	200071423	Schwinge stand.	

Index

Bestellnummer	Benennung	Seite
	Radschenkelgetriebe 5.00-15	5
	Antriebsrad 5.00-15 , 6.50-15	5
	Hydraulik HKP	5
	hydr. Ventilblock Markör + Klapprahmen	5
	Klutenräumer	5
	Säaggregat Centra 2000	5
	Parallelogramm Centra 2000	5
	Fingerdruckrolle + Quirlrolle	5
	Zustreicherscheiben	5
	Schwinge	5
	Grundrahmen Centra 4-8rhg	5
	Grundrahmen Centra 2000 HK 12rhg	5
	Grundrahmen Centra 2000 HK 18rhg	5
	Grundrahmen HKP Centra 2000	5
	Klapprahmen HKP Centra 2000	5
	Klapprahmen HK Centra 2000	5
	Markör / Spuranzeiger Centra 2000 4-12 rhg	5
	Hydraulik HK 12-18 rhg Centra 2000	5
	Markör / Spuranzeiger Centra 2000 HKP	5
	Räumscheibe+Andruckrolle Centra 2000	5
200035061	Vorstecker 16x175	11
200035061	Vorstecker 16x175	13
200035061	Vorstecker 16x175	15
200035061	Vorstecker 16x175	17
200035183	Hakenschraube	7
200035812	Unterlenkerwelle 28x960 Kat 2	11
200035812	Unterlenkerwelle 28x960 Kat 2	13
200035819	Hydr. Schlauch BB 820	27
200036147	Unterlenkerrohr	11
200036147	Unterlenkerrohr	13
200036552	Kugelhahn	31
200036954	Buchse	45
200036998	Zylinderbolzen 30x190	13
200036998	Zylinderbolzen 30x190	27
200037040	Zylinderbolzen 30x160	11
200037040	Zylinderbolzen 30x160	13
200037040	Zylinderbolzen 30x160	27
200045097	Niet 10x36 Bohr	7
200045142	Seilgabel rot	7
200045143	Seilrolle Pa 6.6	7
200045662	Farmflexreifen 280x65	45
200045665	Druckfeder	7
200045673	Stützhalter	19
200045677	6kt-Welle 19x450	19
200045679	Kupplungsbuchse	19
200045685	Gelenkbolzen	11
200045717	Bügelschraube M12x100/250 lg	33
200045811	Turm 425 breit	7
200045812	Typenschild	7
200045812	Typenschild	11

Index

Bestellnummer	Benennung	Seite
200045812	Typenschild	13
200045813	Bügelschraube M20x160/464lg	7
200045816	Unterlenker	7
200045817	Unterlenkerwelle 40x960 Kat 1	7
200045819	Tragrohr 120x4x2900	7
200045819	Tragrohr 120x4x2900	19
200045820	Markörhalter, rechts	9
200045821	Markörhalter, links	7
200045822	Klappaufnahme	19
200045823	Klappteil	19
200045824	Achse 20x205	19
200045825	Verriegelung	19
200045826	Halter 40x10x540	19
200045828	Turmstütze links	11
200045828	Turmstütze links	13
200045864	Lagerung - Spuranzeiger	33
200045864	Lagerung - Spuranzeiger	35
200045866	Schwenkteil re.	33
200045867	Schwenkteil li.	33
200045871	Achse 20x200	33
200045875	Turmstütze rechts	11
200045875	Turmstütze rechts	13
200045876	Bolzen 20x355	33
200045908	Markörausleger	33
200045910	Lagerung	33
200045911	Strebe Anschluß	33
200045912	Halteeisen 35x8x1420	33
200045915	hydr.Schlauch BES-BEKS 1700 L/RA 8	27
200045915	hydr.Schlauch BES-BEKS 1700 L/RA 8	29
200045917	Unterlage	11
200045917	Unterlage	13
200045920	Hydr. Schlauch BB 450	27
200045925	Turm 315 breit	7
200045931	Hydraulik Rohr 8x2880	27
200045931	Hydraulik Rohr 8x2880	27
200045932	Hydraulik Rohr 8x2860	27
200045932	Hydraulik Rohr 8x2860	27
200045950	Hydraulik Rohr 8x2320	27
200045952	Hydraulik Rohr 8x2060	27
200055137	Zugfeder	17
200055137	Zugfeder	23
200055137	Zugfeder	37
200055163	Spannrolle PA 6.6	23
200055182	Hängeeisen 20x4x150	23
200055182	Hängeeisen 20x4x150	37
200055411	Lagergehäuse	9
200055411	Lagergehäuse	39
200055507	Markörscheibe Ø280	9
200055507	Markörscheibe Ø280	39
200055625	Oberlenkerbolzen 25x108	7

Index

Bestellnummer	Benennung	Seite
200055625	Oberlenkerbolzen 25x108	11
200055777	Achsstummel	9
200055945	Zugfeder 4 – 7.50	21
200056302	Briedenplatte 45x15x180	7
200056302	Briedenplatte 45x15x180	23
200056334	Distanzbuchse 55x10x15	7
200056334	Distanzbuchse 55x10x15	7
200056502	Bügelschraube M16x152/435lg	7
200056502	Bügelschraube M16x152/435lg	15
200056502	Bügelschraube M16x152/435lg	19
200056502	Bügelschraube M16x152/435lg	33
200056538	Schiebestück 35x940	33
200056558	Hydr. Schlauch BB 1200	27
200056558	Hydr. Schlauch BB 1200	27
200056640	Arretierungstasche	7
200056640	Arretierungstasche	9
200056648	Rohr	9
200056688	Bügelschraube M12x96	33
200056690	Bügelschraube M16	43
200056696	Lagergehäuse - Spuranzeiger	33
200056696	Lagergehäuse - Spuranzeiger	35
200056717	Verstärkungsdreieck	13
200056729	hydr.Schlauch BES-BEKS 2100 L/RA 8	27
200056741	Verstärkungsdreieck	11
200056748	Bolzen 20x112	27
200056748	Bolzen 20x112	29
200056748	Bolzen 20x112	33
200056748	Bolzen 20x112	35
200056815	Abstellstütze	11
200056979	Aufkleber „Getriebeschema 6 Gang“	25
200056979	Aufkleber „Getriebeschema 6 Gang“	25
200057011	Gelenkbolzen 15x70	7
200057012	Markörausleger 40x4x1400	7
200057012	Markörausleger 40x4x1400	9
200057014	Haltetasche 70x5x194	7
200057014	Haltetasche 70x5x194	9
200057015	Stellschraube	7
200057015	Stellschraube	9
200057016	Spurreißer	7
200057017	Feststellbügel 8x218	7
200057017	Feststellbügel 8x218	9
200057104	Abstreifer	39
200057203	Kettenspanner	23
200057237	Bundmutter M19x13,5	19
200057242	6kt-Welle 19x2600	19
200057274	Zugfeder	39
200057331	Schiebestück	35
200057334	Klemmpl. 30x8x75	33
200057420	Absteckbolzen	37
200057433	Lagerschale 2x95	23

Index

Bestellnummer	Benennung	Seite
200057434	6kt-Buchse 30x6kt – 19,5x22	23
200057436	Schieberitzel Z=23 + BU	23
200057438	Sinterlager 20x15x15	43
200057439	Schaltblech	23
200057440	Kettenspannhebel	23
200057441	Schaltstück	25
200057442	Schalthebel	25
200057443	Zugfeder / 4.00 - 7.50 G. Rad	23
200057445	Kettenrad Z=14 / Z=23	23
200057448	6kt-Welle 19x210 + SB	25
200057514	Klemmstück 35X6X60	11
200057514	Klemmstück 35X6X60	13
200057514	Klemmstück 35X6X60	19
200057514	Klemmstück 35X6X60	39
200057514	Klemmstück 35X6X60	43
200057518	Klutenräumer	37
200057524	Deckel / G. Rad 4.00-16 + 5.00-15	25
200057544	Rollenhalterung	7
200057545	Seil 6x7500	7
200057572	Winkelblech gepunktet 5 – 7.50 G. Rad	25
200057573	Kettenrad Z=18	23
200057614	Klutenräumstiel	37
200057624	Achse rechts	39
200057625	Achse links	39
200057644	Buchse 16x81	39
200057668	Führungsbolzen 12x164	25
200057670	Kettenrad Z=22	23
200058055	Distanzstück	43
200058089	Bügelschraube M12x105	33
200058089	Bügelschraube M12x105	35
200058090	Klemmpl. 30x8x80	33
200058090	Klemmpl. 30x8x80	35
200058213	Unterlenkerwelle 40x1100	11
200058213	Unterlenkerwelle 40x1100	13
200058274	hydr.Schlauch BES-BEKS 1100L / RA 8	29
200058283	Distanzbuchse Ø 35x4,5x30	11
200058283	Distanzbuchse Ø 35x4,5x30	13
200058283	Distanzbuchse Ø 35x4,5x30	27
200058289	Unterlenkerplatte, rechts Kat 2	11
200058289	Unterlenkerplatte, rechts Kat 2	13
200058290	Unterlenkerplatte, links Kat 2	11
200058290	Unterlenkerplatte, links Kat 2	13
200058291	Sicherungsbolzen	11
200058291	Sicherungsbolzen	13
200058292	Unterlenkerplatte, rechts Kat 3	11
200058292	Unterlenkerplatte, rechts Kat 3	13
200058293	Unterlenkerplatte, links Kat 3	11
200058293	Unterlenkerplatte, links Kat 3	13
200058296	Oberlenkerbolzen 25x124	13
200058301	Distansbuchse Ø 35x4,5x50	13

Index

Bestellnummer	Benennung	Seite
200058304	Gelenkbolzen 40x370	13
200058307	Markörausleger	33
200058311	Schiebestück	33
200058313	Bolzen 20x365	33
200058318	Verriegelung Rechts	11
200058319	Verriegelung Links	11
200058570	Zugstück 15x208 6 – 7,50 + Terra	21
200058596	6kt-Welle 19x2956	25
200058728	Buchse	13
200058729	Verstrebung	13
200058836	Buchse 20x4x21	43
200058975	Klemmstück Set (= Hälften SW19)	19
200058975	Klemmstück Set (= Hälften SW19)	19
200058975	Klemmstück Set (= Hälften SW19)	23
200059039	Spannritzel Z=13 + Sinterlager	23
200059045	Unterlenker Welle 960mm Kat. 2	13
200059063	Sinterlager 26x20,2x20 lg	43
200059199	Stufenwelle Z=15 / Z=20	23
200059207	Kettenrad Z=13	23
200059212	Hydr. Schlauch BB 2000	27
200059258	Halterung	33
200059453	Zugfeder	43
200059513	Bolzen 20x96	29
200059513	Bolzen 20x96	33
200059698	Spuranzeigerscheibe Ø 330	33
200059698	Spuranzeigerscheibe Ø 330	35
200059738	T-Stück	27
200059738	T-Stück	29
200059795	Achse 20x230	35
200059821	Verriegelungsbolzen 20x86	13
200059862	Lagerung rechts	33
200059863	Lagerung links	33
200059864	Markörausleger links	33
200059865	Stellstück	33
200059867	Achse 20x172	33
200059868	Zylinderbolzen 16x100	33
200059870	Vorstecker 12x130	33
200059899	Kettenrad Z=23	23
200060079	6kt-Schraube M16x70	19
200060095	Zylinderschraube M8x20	7
200060299	Nilosring 20x47x4	9
200060299	Nilosring 20x47x4	33
200060299	Nilosring 20x47x4	35
200060299	Nilosring 20x47x4	39
200060383	hydr.Schlauch BES – BES 1700 L / RA 12	29
200060385	Hydr. Schlauch K 450	27
200060568	Kettenschloß 1/2x3/16	23
200060570	Kettenschloß 1/2x5/16	23
200060570	Kettenschloß 1/2x5/16	25
200060572	Kettenglied gekröpft 1/2x5/16	23

Index

Bestellnummer	Benennung	Seite
200060572	Kettenglied gekröpft 1/2x5/16	25
200060574	Kettenglied gekröpft 1/2x3/16	23
200060580	Rillenkugellager - 6006 2 RSR	23
200060580	Rillenkugellager - 6006 2 RSR	43
200060581	Rillenkugellager - 6202 2RSR	47
200060581	Rillenkugellager - 6202 2RSR	51
200060763	Rollenkette 1/2x5/16 110 Rollen	23
200061242	Schlauch 7.50 – 15	21
200061283	Spannhülse 8x45	7
200061298	Verschlußzapfen	25
200061299	Sicherungsscheibe	25
200061300	Feder S 6 – 250mm	25
200061302	Glykodurbuchse	11
200061302	Glykodurbuchse	13
200061417	Kreuzgriff	39
200061427	Rillenkugellager	9
200061427	Rillenkugellager	33
200061427	Rillenkugellager	35
200061427	Rillenkugellager	39
200061427	Rillenkugellager	41
200061436	Decke / 7.50 – 15	21
200061573	Magnet	41
200061663	Rillenkugellager NTN – AS 206	21
200061664	Stahlblechgehäuse NTN – PF 206	21
200061783	Farmflexrad 200x67 kpl.	39
200061826	Gelenkspindel M30x2x160	17
200061855	Sitzventilblock 4fach	31
200061862	Hydraulik Steuerbox	27
200061945	Decke / 5.00 – 15	21
200061946	Schlauch 5.00 – 15	21
200061979	3 Wege Kugelhahn	29
200061979	3 Wege Kugelhahn	31
200062009	Gummifinger	47
200062010	hydr.Schlauch CES-BEKS 1500L / RA 8	27
200062010	hydr.Schlauch CES-BEKS 1500L / RA 8	29
200062011	Hydr. Schlauch BB 1100	27
200062012	hydr.Schlauch RGN 14-CES 1000L / RA 8	29
200062028	Farmflexrad 300x100	45
200062037	Nadellager	45
200062038	Kunstoffbuchse	45
200062062	Skala	39
200062063	Rollenkette 1/2x5/16 70 Rollen	25
200062094	MBZ – Buchse 30x34x60lg	17
200062141	Einschraub-Verschraubung8	27
200062141	Einschraub-Verschraubung8	29
200062150	Sitzventilblock 2 Fach / M12 Hkt	31
200062167	Entlüftung	27
200062167	Entlüftung	29
200062217	Dichtsatz für 2000215665	17
200062251	Sitzventilblock 3 Fach / T6 – 8 Super	31

Index

Bestellnummer	Benennung	Seite
200062252	Sitzventilblock 4fach	27
200062252	Sitzventilblock 4fach	29
200062252	Sitzventilblock 4fach	31
200062286	Ventil-Einsatz stromlos offen	31
200062376	Zugfeder	43
200062377	Drehfeder	43
200062382	Spitzkrampe	41
200062384	Druckfeder	47
200062384	Druckfeder	53
200062385	Farmflexrad 280x65 hinten kpl.	45
200062386	Gußrolle	47
200062387	Reifen	47
200062390	Aufkleber „Abmm –Daten 5“	25
200062392	Abstreifer	51
200062398	Fingerradnabe	47
200062415	Farmflexreifen mit Wulst 280x65	45
200062418	Magnetspule 12V	27
200062418	Magnetspule 12V	31
200062420	Ventil-Einsatz stromlos zu	31
200062431	Aufkleber „Abmm –Daten 24“	25
200062470	Winkelstecker	31
200062832	Dichtsatz für 2000215665 Büter	17
200071012	Zugfeder 230mm	33
200071013	Verlängerung 230mm	33
200071018	Scheibe A18	27
200071055	Mittelstück	15
200071056	Bolzen 50x258 + WI	15
200071056	Bolzen 50x258 + WI	17
200071057	Bolzen 30x154 + Halter	15
200071059	Stütze	15
200071060	Parallelhebel unten rechts 700L	17
200071061	Parallelhebel unten links 700L	17
200071062	Parallelhebel oben rechts 700L	17
200071063	Verriegelung	17
200071064	Schwenkteil rechts	17
200071065	Schwenkteil links 700L	17
200071066	Träger Rahmen CZ HKP	15
200071067	Strebe 370mm	15
200071068	Markörgelenk	35
200071069	Schubstange 700L	17
200071070	Markörausleger rechts	35
200071071	Bolzen 25x145	35
200071072	Bolzen 25x288	35
200071076	Bolzen 30x88	17
200071077	Zylinderbolzen 25x160	17
200071078	Distanzbuchse 33,7x2,6x30	35
200071079	Bolzen 25x125	17
200071129	Schwenkteil links	35
200071130	Schwenkteil rechts	35
200071133	Hydr. Rohr 8x1x1100	29

Index

Bestellnummer	Benennung	Seite
200071136	Markörausleger links	35
200071139	Düngerdurchführung	17
200071153	Hebel	17
200071154	Bolzen 25x82	17
200071205	Spannverschluß	43
200071265	Kettenrad Z=15	23
200071293	Zustreicherscheibe	51
200071335	Anlenkkopf	43
200071336	Parallelhebel unten	43
200071337	Gehäuseträger	43
200071339	Kettenrad Z=18	43
200071340	6kt-Schraube	43
200071343	Sperre	43
200071345	Bolzen mit Scheibe	43
200071348	Oberlenker	43
200071350	Bolzen M16x148	43
200071352	Verstellbügel 135x3x113	43
200071354	Gehäuse	41
200071356	Gewindebuchse	41
200071358	Kettenrad Z=13 + Buchse 30x26	41
200071359	Blattfeder	41
200071360	Klappe	41
200071361	Drehfeder Ø2,25	41
200071362	Bürste (Einstellmaß 4,5mm)	41
200071363	Federbeilage	41
200071364	Rolle + Hebel kpl.	41
200071368	Stift gebogen	41
200071369	Zugfeder	41
200071370	Plättchen 35x3x15	41
200071371	Druckfeder	41
200071372	Einlaufblech	41
200071375	Schutzblech	43
200071379	Distanzrohr	43
200071380	Buchse	43
200071381	Radgabel vorn	43
200071383	Stütze	43
200071385	Flachstahl 30x3x85	45
200071385	Flachstahl 30x3x85	51
200071385	Flachstahl 30x3x85	53
200071394	Achse	45
200071395	Farmflexrad 280x65 vorn kpl.	45
200071397	Abstreifer 100x2x158	45
200071398	Spindel	45
200071400	Griff	45
200071405	Abstreifer 100x2x124	45
200071406	Radgabel hinten	45
200071407	Achse hinten	45
200071408	Abstreifer	45
200071409	Zugfeder	45
200071414	Scharschneide	45

Index

Bestellnummer	Benennung	Seite
200071415	Schar komplett	45
200071419	Saatbehälter gepunktet	43
200071420	Saatbehälterdeckel	43
200071421	Scharnierstift	43
200071422	Spannhebel	43
200071423	Schwinge stand.	53
200071424	Zustreicher links	47
200071424	Zustreicher links	53
200071425	Zustreicher rechts	47
200071425	Zustreicher rechts	53
200071427	Wippe	47
200071427	Wippe	53
200071430	Spindel	47
200071430	Spindel	53
200071431	Führung	47
200071431	Führung	53
200071433	Bolzen 16x201	47
200071433	Bolzen 16x201	53
200071434	Quirlrad	47
200071435	Achse	47
200071436	Buchse 25x18	51
200071436	Buchse 25x18	53
200071437	Lagerschale	47
200071459	Einsatzbügel	41
200071462	Radgabel 5.00 – 15	23
200071463	Kettenspannhebel – Außen	23
200071465	Druckfeder	45
200071465	Druckfeder	51
200071466	Mittelrohr CZ HKP	15
200071466	Mittelrohr CZ HKP	15
200071468	Kettenschutzblech + Niete	25
200071471	Seitenteil links kurz	47
200071472	Seitenteil rechts kurz	47
200071478	Seitenteil links lang	47
200071479	Seitenteil rechts lang	47
200071480	Zustreicher links	47
200071481	Zustreicher rechts	47
200071484	Bügel	47
200071485	Felge 5.00 – 15	21
200071488	Spindel	45
200071489	Klappteil Rechts	11
200071490	Kettenrad Z=20	23
200071491	Ausgleichsritzel Z=22	21
200071491	Ausgleichsritzel Z=22	23
200071492	Schwingenrahmen	51
200071498	Halter links	51
200071499	Halter rechts	51
200071500	Radhalter	47
200071501	Radträger	47
200071502	6kt-Schraube M12x95	47

Index

Bestellnummer	Benennung	Seite
200071502	6kt-Schraube M12x95	51
200071503	Bandstahl 30x3x360	51
200071504	U-Bügel	51
200071505	Rundstahl 12x448	51
200071506	Buchse	47
200071508	Führung	51
200071509	Grundrahmen	11
200071510	Anschluß	51
200071511	Klappteil Links	11
200071517	Klappzylinder HK18	27
200071518	Grundrahmen CZ HK18	13
200071519	Klappteil rechts	13
200071520	Klappteil links	13
200071523	Achse	47
200071543	K-Schutzblech	23
200071549	Klappzylinder HK12	27
200071564	Kettenrad Z=18/Z=23	23
200071645	Düsenhalter	45
200071672	Felge 7.50 – 15	21
200071679	Ausgleichsritzel Z=15	21
200071679	Ausgleichsritzel Z=15	23
200071682	Schwenkbolzen	39
200071683	Radhalter	39
200071684	Parallelhebel unten	39
200071685	Aufhängung	39
200071686	Spindel	39
200071687	Federverstellung	39
200071688	Federhalter	39
200071690	Stiel rechts	39
200071691	Stiel links	39
200071692	Stiel gerade	39
200071704	Zellenradnabe	41
200071718	Klutenräumhalter	37
200071747	Halter	39
200071748	Parallelhebel oben	39
200071749	Sicherung	39
200071897	Zellenrad Centra 2000	41
200071911	Kettenrad Z=13 + Buchse 33x20	43
200071912	Kettenrad Z=13 + Buchse 30x15	43
200072103	Markörausleger rechts	33
200101107	Rillenkugellager	47
200101293	Hydr. Zylinder Spuranzeiger	27
200101293	Hydr. Zylinder Spuranzeiger	29
200200026	6kt-Schraube M12x55	11
200200026	6kt-Schraube M12x55	13
200200036	6kt-Schraube M16x40	11
200200036	6kt-Schraube M16x40	15
200200073	6kt-Schraube M6x20	45
200200074	6kt-Schraube M6x30	41
200200078	6kt-Schraube M8x25	7

Index

Bestellnummer	Benennung	Seite
200200078	6kt-Schraube M8x25	29
200200078	6kt-Schraube M8x25	51
200200079	6kt-Schraube M8x30	45
200200082	6kt-Schraube M10x20	21
200200083	6kt-Schraube M10x25	37
200200083	6kt-Schraube M10x25	51
200200084	6kt-Schraube M10x30	37
200200085	6kt-Schraube M10x35	29
200200085	6kt-Schraube M10x35	47
200200095	6kt-Schraube M12x35	11
200200160	6kt-Mutter M16	7
200200160	6kt-Mutter M16	11
200200160	6kt-Mutter M16	13
200200160	6kt-Mutter M16	15
200200160	6kt-Mutter M16	17
200200160	6kt-Mutter M16	19
200200160	6kt-Mutter M16	23
200200160	6kt-Mutter M16	39
200200160	6kt-Mutter M16	43
200200162	6kt-Mutter M20	7
200200175	Sicherungsmutter M10	21
200200175	Sicherungsmutter M10	47
200200176	Sicherungsmutter M12	39
200200176	Sicherungsmutter M12	43
200200176	Sicherungsmutter M12	47
200200176	Sicherungsmutter M12	51
200200200	Scheibe A 13	49
200200209	Federring A 4	23
200200216	Federring A 16	7
200200216	Federring A 16	11
200200216	Federring A 16	15
200200216	Federring A 16	19
200200216	Federring A 16	23
200200216	Federring A 16	45
200200218	Federring A 20	7
200200218	Federring A 20	11
200201017	Sicherungsmutter M8	45
200205633	Federring A 12	11
200205633	Federring A 12	35
200205635	6kt – Schraube M8x20 + Mutter	45
200205635	6kt – Schraube M8x20 + Mutter	51
200205635	6kt – Schraube M8x20 + Mutter	53
200205636	6kt-Mutter M8	7
200205636	6kt-Mutter M8	47
200205636	6kt-Mutter M8	51
200205662	6kt-Schraube M8x16	39
200205662	6kt-Schraube M8x16	45
200205662	6kt-Schraube M8x16	51
200205663	6kt-Mutter M12	7
200205663	6kt-Mutter M12	7

Index

Bestellnummer	Benennung	Seite
200205663	6kt-Mutter M12	9
200205663	6kt-Mutter M12	35
200205936	Schneidschraube M6x16	41
200206248	Federring A 6	9
200206248	Federring A 6	35
200206428	Mutter M6	9
200206429	Flügelmutter M6	23
200206429	Flügelmutter M6	25
200207096	6kt-Schraube M6x16 + Mutter	23
200207096	6kt-Schraube M6x16 + Mutter	45
200207096	6kt-Schraube M6x16 + Mutter	47
200207161	6kt-Mutter M4	25
200207320	6kt-Mutter M10	7
200207320	6kt-Mutter M10	29
200207493	6kt-Schraube M12x80	7
200207493	6kt-Schraube M12x80	39
200208679	Zyl.-Schraube M4x12	25
200209297	6kt-Schraube M16x160	23
200209297	6kt-Schraube M16x160	25
200209657	6kt-Mutter M6	35
200209657	6kt-Mutter M6	45
200209657	6kt-Mutter M6	49
200211403	Federstecker 3x75	11
200211403	Federstecker 3x75	19
200211403	Federstecker 3x75	47
200212974	6kt-Schraube M16x90	17
200213809	Überwurfmutter M12	29
200213857	Schneidring L 8	29
200213862	Verschraubung GE 8 M12	27
200213872	Verschraubung EW 8	27
200213872	Verschraubung EW 8	29
200214025	Splint 5x32	19
200214025	Splint 5x32	27
200214025	Splint 5x32	35
200214274	Federstecker 4x90	11
200214274	Federstecker 4x90	13
200214274	Federstecker 4x90	39
200214437	Klappstecker 12 kurz	7
200214437	Klappstecker 12 kurz	11
200214437	Klappstecker 12 kurz	13
200214595	Schmiernippel	15
200215237	Mutter M16	9
200215237	Mutter M16	33
200215237	Mutter M16	35
200215237	Mutter M16	39
200215237	Mutter M16	47
200215238	Scheibe A 17	19
200215238	Scheibe A 17	23
200215238	Scheibe A 17	29
200215238	Scheibe A 17	47

Index

Bestellnummer	Benennung	Seite
200215239	Federring A 10	37
200215246	Sicherungsring A 30x1,5	21
200215246	Sicherungsring A 30x1,5	21
200215246	Sicherungsring A 30x1,5	23
200215246	Sicherungsring A 30x1,5	23
200215246	Sicherungsring A 30x1,5	43
200215250	Schraube M4,8x13,0	25
200215255	Scheibe A 8,4	41
200215255	Scheibe A 8,4	47
200215255	Scheibe A 8,4	51
200215257	Sicherungsring A 20x1.2	45
200215257	Sicherungsring A 20x1.2	47
200215259	Splint 4x20	7
200215259	Splint 4x20	41
200215267	Federring A 8	7
200215267	Federring A 8	11
200215267	Federring A 8	11
200215267	Federring A 8	13
200215267	Federring A 8	13
200215268	Schraube M16x45	13
200215273	Spannstift 5x25	43
200215273	Spannstift 5x25	45
200215276	Scheibe A 26 verzinkt	17
200215276	Scheibe A 26 verzinkt	35
200215279	Schraube M8x20 + Mutter	7
200215279	Schraube M8x20 + Mutter	11
200215279	Schraube M8x20 + Mutter	13
200215280	Kerbnagel 4,0x12	7
200215280	Kerbnagel 4,0x12	11
200215280	Kerbnagel 4,0x12	13
200215282	Spannstift 10x50	7
200215282	Spannstift 10x50	11
200215282	Spannstift 10x50	13
200215283	Klappstecker Ø 10	11
200215283	Klappstecker Ø 10	13
200215289	Splint 5x22	25
200215290	Sicherungsring 55x2	23
200215290	Sicherungsring 55x2	43
200215291	Paßscheibe 15x21x1,0	23
200215292	Spannhülse 4x22	51
200215293	Spannstift 4x12	25
200215294	Spannstift 4x18	25
200215295	Sicherungsring A 15x1,5	23
200215296	Klappstecker 6,0	25
200215300	Spannstift 6x40	17
200215300	Spannstift 6x40	21
200215300	Spannstift 6x40	41
200215301	Scheibe A 6,4	23
200215306	Splint 3,2x16	7
200215306	Splint 3,2x16	9

Index

Bestellnummer	Benennung	Seite
200215307	Spannstift Ø 10	9
200215313	Federscheibe A 16	9
200215313	Federscheibe A 16	33
200215313	Federscheibe A 16	35
200215313	Federscheibe A 16	39
200215314	Flachrundschraube M6x16	9
200215314	Flachrundschraube M6x16	35
200215314	Flachrundschraube M6x16	39
200215314	Flachrundschraube M6x16	51
200215315	Spannstift 8x55	9
200215316	Scheibe A 13	7
200215316	Scheibe A 13	9
200215316	Scheibe A 13	25
200215316	Scheibe A 13	43
200215316	Scheibe A 13	45
200215320	Scheibe A 6,4	43
200215320	Scheibe A 6,4	47
200215331	Verschraubung GEV 8 L M8x1,5	27
200215331	Verschraubung GEV 8 L M8x1,5	27
200215331	Verschraubung GEV 8 L M8x1,5	27
200215331	Verschraubung GEV 8 L M8x1,5	29
200215413	Scheibe A 25	27
200215414	Splint 6,3x36	35
200215415	Stecker mit Kappe 8L	27
200215417	RSB-Schel. RBP 108 (Paar)	27
200215419	Rohrschelle 16 mm	27
200215419	Rohrschelle 16 mm	29
200215421	Scheibe A 21	19
200215421	Scheibe A 21	27
200215421	Scheibe A 21	35
200215422	Splint 4x25	43
200215422	Splint 4x25	47
200215426	6kt-Schraube M5x40	19
200215428	Splint 3,2x20	47
200215432	Splint 6,3x45	11
200215432	Splint 6,3x45	27
200215432	Splint 6,3x45	35
200215436	Splint 8x50	17
200215438	Splint Ø 10x70	11
200215438	Splint Ø 10x70	13
200215449	6kt-Schraube M16x220	7
200215449	6kt-Schraube M16x220	11
200215449	6kt-Schraube M16x220	13
200215449	6kt-Schraube M16x220	13
200215449	6kt-Schraube M16x220	39
200215464	6kt-Schraube M12x20	43
200215471	Spannstift 5x30	39
200215471	Spannstift 5x30	41
200215471	Spannstift 5x30	47
200215471	Spannstift 5x30	53

Index

Bestellnummer	Benennung	Seite
200215485	Kegel-Schmiernippel H1 SFGM6x1	23
200215491	Paßscheibe 30x42x2	23
200215492	Scheibe A 23	25
200215493	Scheibe A 15	43
200215493	Scheibe A 15	47
200215494	Federring A10	19
200215500	6kt-Mutter flach M16 LH	39
200215511	Federstecker	37
200215530	Scheibe B42	11
200215532	Flachrundschraube M8x20	45
200215535	Kette G 6x42 DIN 5685 60 GL	35
200215563	Zylinderschraube M8x30	11
200215563	Zylinderschraube M8x30	13
200215564	6kt-Schraube M8x35	29
200215569	Kugelkopf	47
200215569	Kugelkopf	53
200215574	Kabelbinder 4,8x389	29
200215575	Kabelbinder 4,8x204 schwarz	27
200215593	S – Redv 12 / 8 S unm ST – 15 – 29	29
200215594	Klappstecker	11
200215598	Flügelschraube M10x16	19
200215603	Klappstecker 4,5	41
200215608	Federstecker 3 mit Kette + Splint 4x40	15
200215628	Scheibe A 31	11
200215628	Scheibe A 31	13
200215628	Scheibe A 31	15
200215641	Sicherungsring A 15x1	47
200215641	Sicherungsring A 15x1	51
200215642	Ringmutter M16	19
200215655	Einschraub-Verschraubung 8 S M14x1,5	27
200215664	Hydr. Schlauch BB 1400	27
200215665	Hydraulikzylinder	17
200215665	Hydraulikzylinder	27
200215665	Hydraulikzylinder	29
200215666	Buchse Ø 50	15
200215666	Buchse Ø 50	17
200215676	Verschraubung 12 – ¾ -16	27
200215720	Sicherungsmutter M16	43
200215738	Spannstift 12x70	15
200215738	Spannstift 12x70	17
200215745	Kette G 6x42 DIN 5685 68 Glieder	33
200215750	Klappstecker 11 + Kette + Splint 4x40	17
200215809	SVR – Stecker 8 L Bgr. 3m Kappe	29
200215830	Überwurfmutter 8 S ST	29
200215834	Schneidring S 12	29
200215853	Sicherungsring 35x1,5	51
200216105	Blindniet 3,2x6,1	43
200216120	6kt-Schraube M10x110	39
200216127	Verschlussbutzen BUZ 12 S	29
200216131	S-TV 8 S	27

Index

Bestellnummer	Benennung	Seite
200216153	Gewindestift M6x8	43
200216171	6kt-Schraube M16x60	47
200216194	Rollenkette 1/2x3/16 126 Rollen	43
200216206	Spannstift 8x50	15
200216206	Spannstift 8x50	21
200216210	Scheibe B52	15
200216216	6kt-Schraube M12x140	39
200216222	Schäkel C 0,6 DIN 82101	33
200216222	Schäkel C 0,6 DIN 82101	35
200216223	Schäkelbolzen	33
200216224	MBZ – Buchse 30x34 x20 lg	21
200216230	6kt-Mutter M30x2,0	17
200216260	Verschraubung 8ETV	27
200216273	Schmiernippel	47
200216290	Einschraub-Verschraubung 12 S	29
200216295	Paßscheibe 6x12x1	41
200216322	Sicherungsmutter M16	39
200217285	Rollenkette 1/2x5/16 48 Rollen	23
200217309	Ausgleichsscheibe	21
200217324	Kette 2,4x10 – 8 Glieder	25
200217416	Scherschraube M4x12	41
200217416	Scherschraube M4x12	43
200217476	Blindniet D4x10	39
200217477	Scheibe A 52	17
200217531	Paßkerbstift 6x60	41
200217532	Gummiring für Auswerferrolle	41
200217534	Flachkopfschraube M6x12	41
200217535	Niete 5x25	45
200217536	Sicherungsscheibe	43
200217541	6kt – Schraube M16x180	43
200217542	6kt-Schraube M12x200	45
200217545	Flachkopfschraube M5x12	41
200217546	6kt-Schraube M12x210	47
200217546	6kt-Schraube M12x210	53
200217550	6KT-Schraube M16X140	19
200217555	Sicherungsscheibe S5	41
200217558	6kt-Schraube M12x180	43
200217567	Flachkopfschraube M6x5	41
200217607	6kt-Schraube M10x25	39
200217704	6kt-Schraube M16x40	23
200232972	Schaltbock Spuranzeiger	7
200232975	Schalthebel 25x8x600	7
200237613	Dist. Buchse 25x4x30	17
200238871	Spuranzeigerscheibe kpl. (Nabe+Scheibe+Lager)	35
200240393	Scheibe 80x23x2,5	27
200240393	Scheibe 80x23x2,5	35
200241628	Gehäuse kompl. mont.	41
200241662	Buchse 18x2,8x7	47
200241718	Quirl kpl.	47
200241950	Zugstück kurz 15x95	21

Index

Bestellnummer	Benennung	Seite
200241980	Zustreicher C2000 kpl. links	51
200241981	Zustreicher C2000 kpl. rechts	51
200242069	Verdrehsicherung	39

Becker Landtechnik GmbH
Am Rottland 1
D – 34399 Oberweser
Tel: + 49 (0) 5572 – 402 0
Fax: +49 (0) 5572 – 402 41
E-Mail: mail@becker-lt.de
Internet: www.becker-lt.de