BECKER

Ersatzteilliste
Replacement Parts List
Pièces détachées
Catalogi ricambi

Aeromat

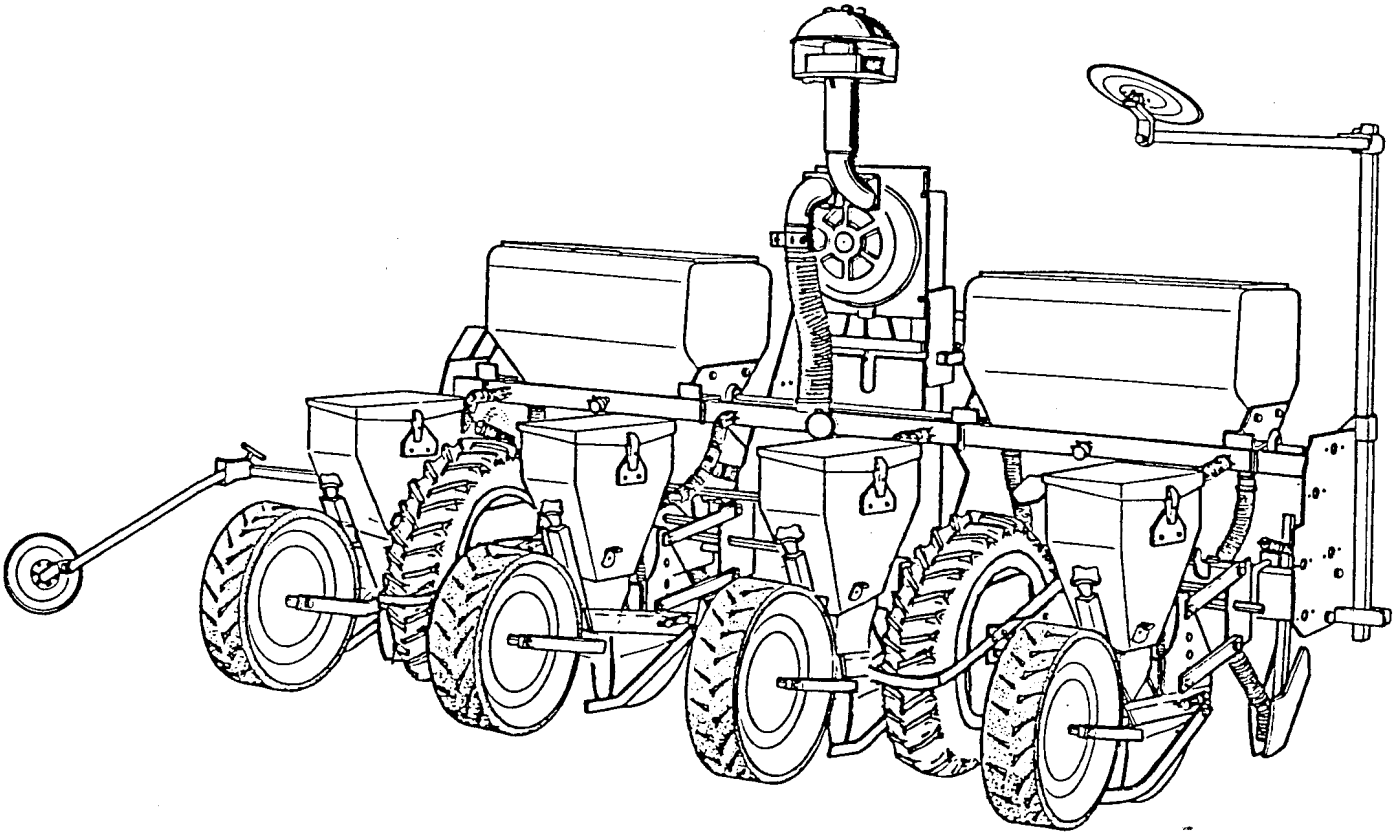

Ab 93/94 – 97

239708

Pneumatische Einzelkornsämaschine

Aeromat

Diese Ersatzteilliste enthält auf den Bild- und Textseiten die Darstellung der im Ersatzteildienst lieferbaren Einzel- und Komplett-Teile.

Ersatzteile werden in der Regel einzeln abgegeben, doch behalten wir uns vor, sich anreihende Teile mitzuliefern, sofern es zweckdienlich erscheint. Die gezeigten Abbildungen sind für die Bestellung nicht verbindlich. Änderungen vorbehalten. Die Bezeichnung rechts oder links versteht sich in Fahrtrichtung gesehen.

ACHTUNG!!!

Werden keine Original-BECKER-Ersatzteile eingebaut, entfällt Garantie!

Die schnelle Erledigung Ihrer Ersatzteil-Aufträge ist gewährleistet, wenn Sie folgende Punkte genau angeben:

1. Serien-Nummer
2. Lieferdatum
3. Genaue Ersatzteilnummer
4. Benötigte Stückzahl
5. Im Zweifelsfalle genaue Beschreibung des Teiles, Skizze oder Muster einsenden.
6. Ihre genaue Anschrift mit Postleitzahl und Bahnstation, wenn vorhanden Telefon-Nummer.

Ersatzteilbestellungen richten Sie bitte an Ihren zuständigen Werksvertreter oder direkt an uns.

Anschriften und Telefon-Nummern auf der letzten Seite.

Inhaltsverzeichnis

	Seite
Grundrahmen CS 4-7 / R 4-7	4 + 5
Grundrahmen M 4	6 + 7
Grundrahmen 6-12 reihig starr	8 + 9
Marköre 4-12 reihig	10 + 11
Radschenkelgetriebe – 6 Gang 4.00-16 / 6.50-15 / 5.00-15	12 + 13
Antriebsrad 4.00-16 / 5.00-15	14
Antriebsrad 6.50-15	15
Radschenkelgetriebe 10 Gang 7.50-15	16 + 17
Antriebsrad 7.50-15	18
Aeromat-Gelenkwellen	19
Gebläseantrieb 540/750/1000	20 + 21
Gebläse – SKGE 294	22
Gebläse SKGE 410	23
Luftverteilung	24
Aeromat-Gehäuse	25
Aeromat – Basis-Aggregat	26 + 27
Gummidruckrolle „MK“	28
Gummidruckrolle „S“	29
Rübenausrüstung	30 + 31
Saatbehälter	32
Aeromat – Maisausrüstung	33
Überlastkupplung-Aggregat	34
Überlastkupplung und Abschaltkupplung-Aggregat	35
Doppelscheibenschar	36 + 37
Düngerschar	38
Düngerbehälter, 106 Liter	39 + 40
Düngerstreuerantrieb mit Überlastsicherung	41
Düngerstreuerantrieb mit Überlastsicherung	42
Hydraulik 4-12 reihig	43

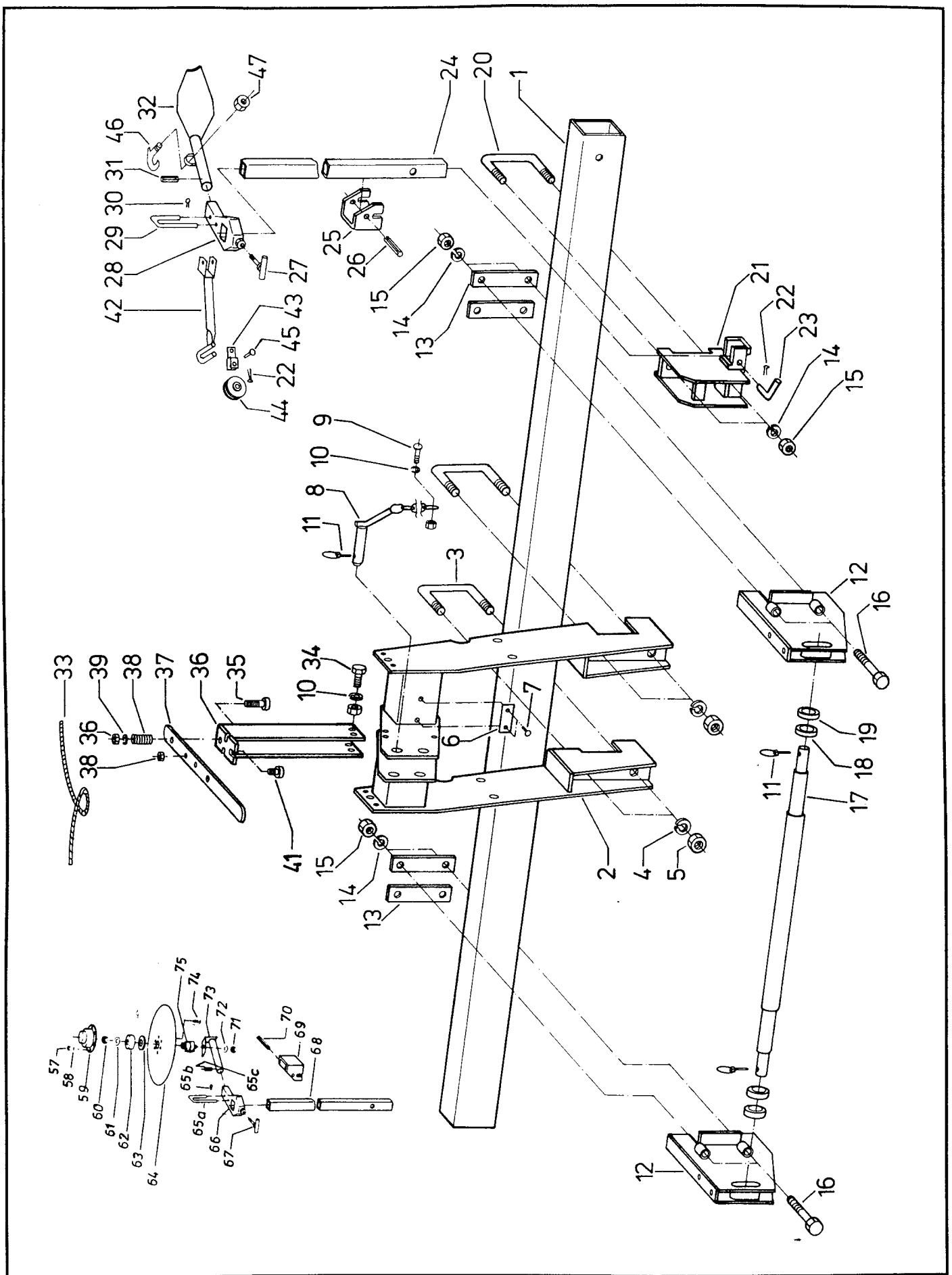

Stückliste Nr. 356-12-15 / 173-48

Karl Becker Maschinenfabrik	Ersatzteilliste Blatt Nr. A 0001	Ausgabedatum: 1. 90
	Grundrahmen-Centra-Super s 4-7 / Aeromat R 4-7	

1	Tragrohr 2,90 m	45819
2	Turm 315 breit	45925
	Turm 425 breit	45811
3	Bügelschraube	45813
4	Federring A 20	60192
5	6kt.-Mutter M 20	60151
6	Typenschild	45812
7	Halbrundkerbnagel Ø 4 x 12	60246
8	Oberlenkerbolzen	55625
9	Flachrundschraube M 8 x 20 Mu.	60062
10	Federring A 8	60186
11	Klappstecker 12 kurz	60277
12	Unterlenker	45816
13	Briedenplatte	56302
14	Federring A 16	60189
15	6kt.-Mutter M 16	60148
16	6kt.-Schraube M 16 x 220	61276
17	Unterlenkerwelle	45817
18	Begrenzungsbuchse	56334
19	Distanzbuchse	45818
20	Bügelschraube	56502
21	Markörhalter, links	45821
o.Abb.	Markörhalter, rechts	45820
22	Splint 4 x 20	60215
23	Gelenkbolzen	57011
24	Ausleger	57012
25	Arretierungstasche	56640
26	Spannhülse 8 x 45	61283
27	Stellschraube	57015
28	Haltetasche	57014
29	Feststellbügel	57017
30	Splint 3,2 x 15	60214
31	Spiralspannstift 10 x 50	60236
32	Spurreißer	57016
33	Zugseil	57545
34	6kt.-Schraube M 8 x 25 Mu.	60019
35	6kt.-Schraube M 12 x 80 Mu.	60777
36	Schaltbock	232972
37	Schalthebel	232975
38	Druckfeder	232976
39	Scheibe B 13	60175
40	6kt.-Mutter M 8	60144
41	Zylinderschraube M 8 x 20	60095
42	Rollenhalter	57544
43	Seilgabel	45142
44	Seilrolle	45143
45	Niet	45097
46	Hakenschraube	35183
47	6kt.-Mutter M 10	60165

57	6kt.-Mutter M 6	60556
58	Federring A 6	60195
59	Lagergehäuse	55411
60	6kt.-Mutter M 16	60153
61	Federscheibe B 16	60203
62	Rillenkugellager	61427
63	LSTO-Ring	60299
64	Markörscheibe	55507
65	a Feststellbügel	57017
65	b Splint	60214
65	c Spiral-Spannstift Ø 10	60686
66	Haltetasche	57014
67	Stellschraube	57015
68	Ausleger	57012
69	Arretierungstasche	56640
70	Spannhülse	101662
71	6kt.-Mutter M 12	60161
72	Scheibe B 13	60175
73	Rohr	56648
74	Flachrundschraube M 6 x 16	60096
75	Achsstummel	55777

Stückliste Nr. 356-12-15 / 173-48

Karl Becker
Maschinenfabrik

Ersatzteilliste Blatt Nr. A 0001 | Ausgabedatum: 1. 90

Grundrahmen-Centra-Super s 4-7 / Aeromat R 4-7

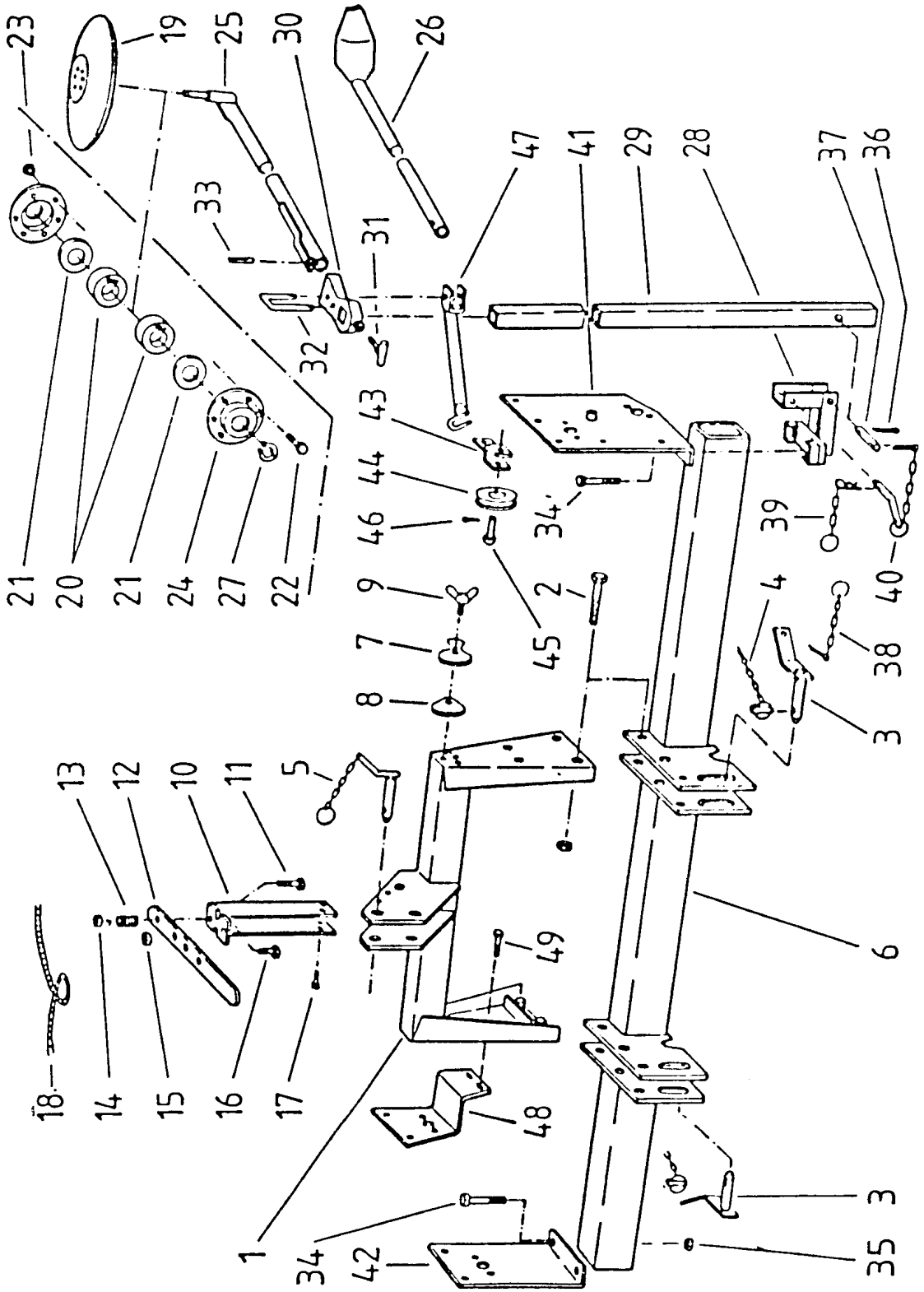

Stückliste Nr. 238583 / 238585

Karl Becker Maschinenfabrik	Ersatzteilliste Blatt Nr. A 0025	Ausgabedatum: 2.92
	Grundrahmen Aeromat Mk 4	

1	Dreipunktanschluß geschw.	059301
2	6kt.-Schraube M 20x100/Mu	215285
3	Unterlenkerbolzen	059303
4	Klappstecker m. Kette	215750
o.Abb.	Scheibe B 28	205985
5	Oberlenkerbolzen	059318
6	Tragrohr geschw. (2700 lg)	059730
	Tragrohr mit DT-Unterlenker	059512
7	Dosierscheibe	055950
8	Dosierscheibendichtung	056413
9	Flügelschraube M 6x15	215622
10	Schaltblock	232972
11	6kt.-Schraube M 12x80	215353
12	Schalthebel	232975
13	Druckfeder	04????
14	6kt.-Mutter M 12	215423
15	6kt.-Mutter M 8	205636
16	Zylinderschraube M 8x20	206166
17	6kt.-Schraube M 8x25 Mu	215254
o.Abb.	Scheibe B 13	215316
18	Seil	057545
19	Markörscheibe	238407
20	Rillenkugellager 6202	060581
21	Nilosring	217320
22	6kt.-Schraube M 6x20	200073
23	6kt.-Mutter M 6	209657
24	Flanschlagergehäuse	238409
25	Markörrohr geschw. (Scheiben)	059338
26	Markörrohr geschw. (Reißzahn)	057016
27	Sicherungsring D. 15x1,0	215641
28	Markörhalger geschw.	059337
29	Ausleger	238405
30	Haltetasche geschw.	057014
31	Stellschraube	057015
32	Feststellbügel	057017
33	Spannstift D. 8x55	215315
34	6kt.-Schraube M 16x160	215784
35	6kt.-Mutter M 12	200160
36	Splint D. 3,2x16	215306
37	Bolzen	059739
38	Sicherungskette	217316
39	Federstecker m. Kette	215608
40	Vorstecker	059740
41	Seitenplatte-Antrieb	059312
42	Seitenplatte rechts	059311
43	Seilgabel	045142
44	Seilrolle	045143
45	Niet	045097
46	Splint D. 4x20	215259
47	Rollenhalter	057544
o.Abb.	Haktenschraube	035182
o.Abb.	6kt.-Mutter M 10	207320
48	Halter rechts	059306
o.Abb.	Halter links	059305
49	6kt.-Schraube M 12x30	200094

Stückliste Nr. 238583 / 238585

Karl Becker
Maschinenfabrik

Ersatzteilliste Blatt Nr. A 0025 | Ausgabedatum: 2.92

Grundrahmen Aeromat Mk 4

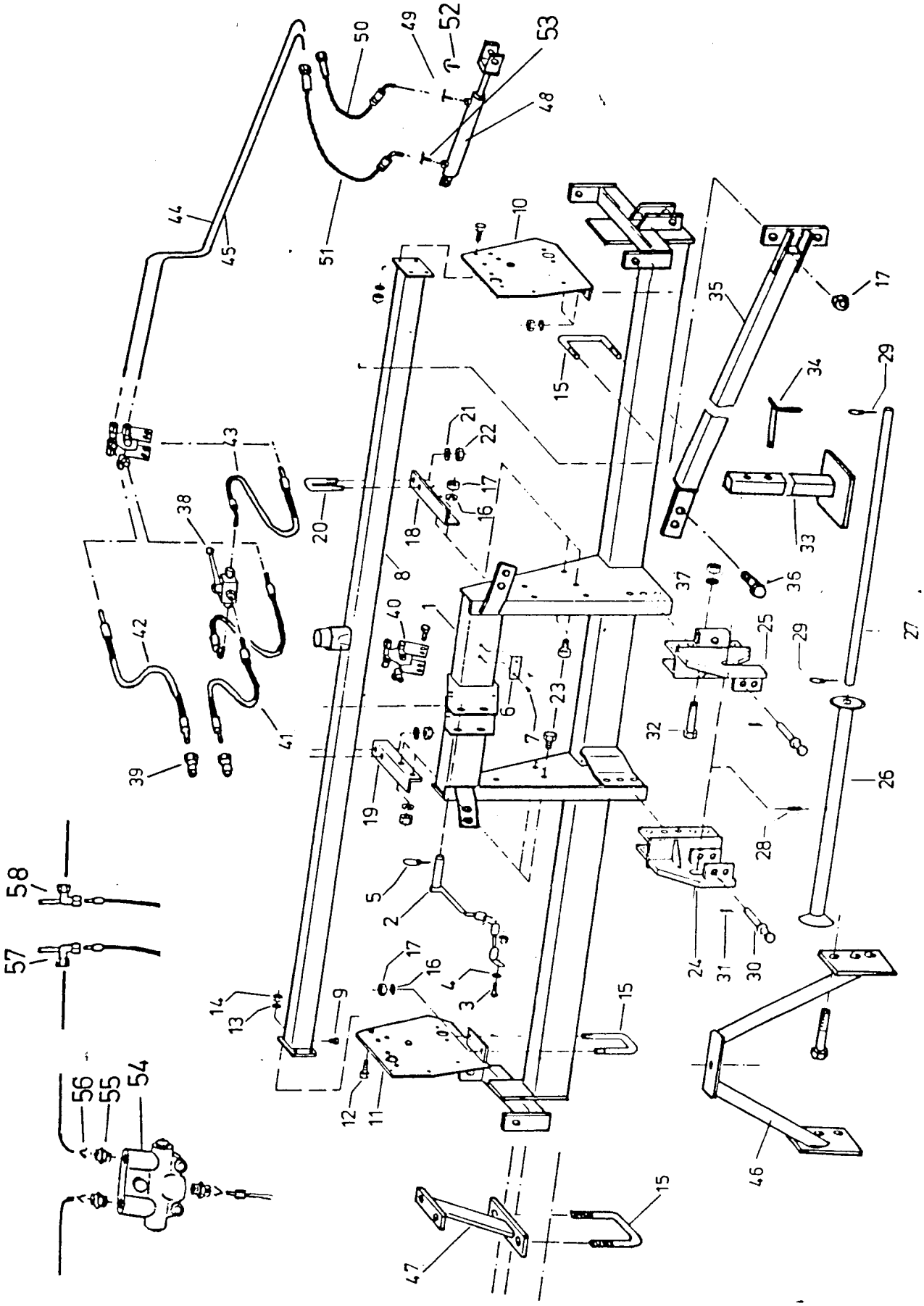

Stückliste Nr. 179-18 / -22 / 173-48 / 389-13 / 356-15 / -19

Karl Becker Maschinenfabrik	Ersatzteilliste Blatt Nr. A 0018	Ausgabedatum: 12. 93
	Grundrahmen 6-12 reihig starr	

1	Grundrahmen 4,50 m	059256
1	Grundrahmen 5,85 m	058101
1	Grundrahmen 6,00 m	059263
2	Oberlenkerbolzen geschw.	059596
3	Flachrundschraube M 8 x 20 Mu	215279
4	Federring A 8	215267
5	Klappstecker Durchm. 12 kurz	215750
6	Typenschild „Aeromat A“	101887
7	Halbrundkerbnagel 4 x 12	215280
8	Luftverteiler geschw. 6 m	059214
8	Luftverteiler 4,30 m	059264
8	Luftverteiler 5,80 m	059614
9	6-kt.-Schraube M 10 x 16	207396
10	Seitenplatte links	045900
11	Seitenplatte rechts	045960
12	6-kt.-Schraube M 12 x 30	200094
13	Federring A 12	205633
14	6-kt.-Mutter M 12	205663
15	Bügelschraube M 16	056502
16	Federring A 16	200216
17	6-kt.-Mutter M 16	200160
18	Stützwinkel links	056687
19	Stützwinkel rechts	056686
20	Bügelschraube M 12	056688
21	Federring A 12	205633
22	6-kt.-Mutter M 12	205663
23	6-kt.-Schraube M 16 x 40	215355
24	Unterlenkerplatte rechts Kat. II	058289
o.Abb.	Unterlenkerplatte rechts Kat. III	058292
25	Unterlenkerplatte links Kat. II	058290
o.Abb.	Unterlenkerplatte links Kat. III	058293
26	Unterlenkerrohr Kat. II	036147
27	Unterlenkerbolzen	035812
o.Abb.	Unterlenker Kat. III	058294
28	Spiralspannstift 10 Durchm.	215282
29	Klappstecker 10 Durchm.	215283
30	Sicherungsbolzen	058291
31	Federstecker	214274
32	6-kt.-Schraube m 20 x 100	215285
33	Stütze geschw.	056815
34	Vorstecker	035061
35	Spannwerk links	058103
35	Spannwerk rechts	058102
36	6-kt.-Schraube M 20 x 50	215546
37	6-kt.-Mutter M 20	200162
38	Kugelhahn	060751
39	SVK Stecker „8“	215415
40	Hydraulik-Verteiler	057179
41	Hydraulik-Schlauch B-B 1000	057177
42	Hydraulik-Schlauch B-B 2000	055212
43	Hydraulik-Schlauch B-K 2000	056729
43	Hydraulik-Schlauch B-B 1600	035818
44	Hydraulik-Rohr oben	237710
45	Hydraulik-Rohr unten	237712
46	Verstärkungs-Dreieck	056741
47	Rohrstütze	059217
o.Abb.	Rohrschelle	215417
48	Hydraulikzylinder	101293
49	Verschraubung M 18 x 1,5	215331
49	Verschraubung M 14 x 1,5	215655
50	Hydr.-Schlauch 450 lg.	060385
51	Hydr.-Schlauch 800 lg.	057184
52	Entlüftung	062167
53	Verschraubung mit Drossel	071141
54	Automatikventil USA	062149
54	Automatikventil EAK	062174
55	Verschrbg. 3/4“-16	215676
55	Verschrbg. 8-M 18	215331
56	Reduzierung	215593
57	Halterung rechts	059998
58	Halterung links	059999

Stückliste Nr. 179-18 / -22 / 173-48 / 389-13 / 356-15 / -19

Karl Becker
Maschinenfabrik

Ersatzteilliste Blatt Nr. A 0018

Ausgabedatum: 12. 93

Grundrahmen 6-12 reihig starr

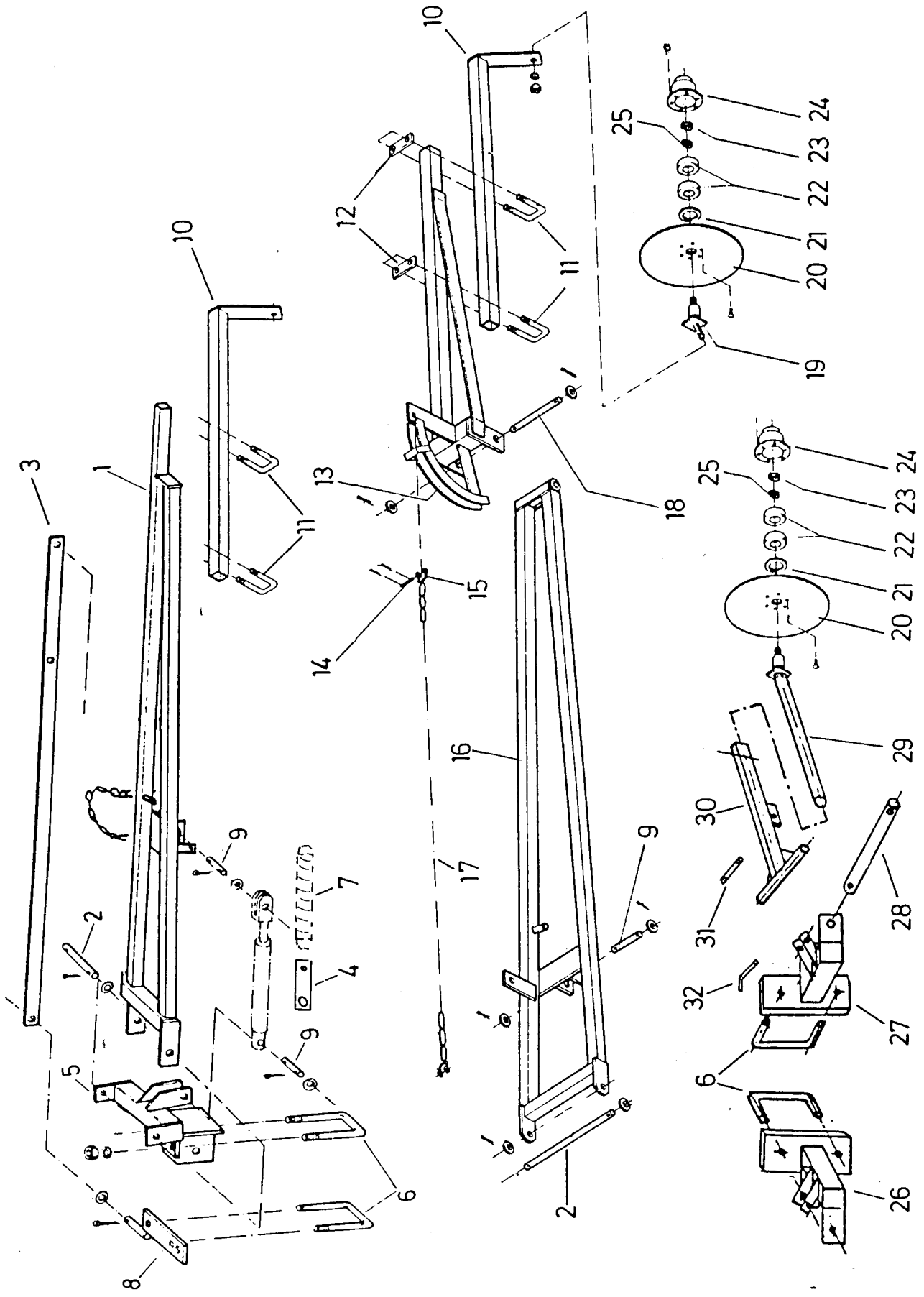

Stückliste Nr. 239761 / 239181 / 239189

Karl Becker Maschinenfabrik	Ersatzteilliste Blatt Nr. E 0016	Ausgabedatum: 12. 93
	Marköre für 4-12 reihig	

1	Ausleger HK 12	045908
2	Bolzen 20 x 355	045876
2	Bolzen 20 x 365	058313
3	Transportsicherung 1420	045912
3	Transportsicherung 500	059295
4	Verlängerung 230	071013
5	Lagerung HK 12	045910
6	Bügelschraube -120	056502
6	Bügelschraube -70	056688
7	Zugfeder 230	071012
8	Anschluß	045911
8	Anschluß -70	059258
9	Bolzen 20 x 96	059513
9	Bolzen 20 x 112	056748
10	Schiebestück 940-35	056538
10	Schiebestück 950-40	058311
11	Bügelschraube -35	045717
11	Bügelschraube -40	058089
12	Briedenplatte -35	057334
12	Briedenplatte -40	058090
13	Schwenkteil li.	045867
o.Abb.	Schwenkteil re.	145866
14	Bolzen	216223
15	Schäkel	216222
16	Ausleger HK 15	058307
17	Kette 42	215745
18	Bolzen 20 x 200	045871
19	Lagerung	045864
20	Markörscheibe 330	059698
21	Nilos-Ring	060299
22	Kugellager	061427
23	Mutter – flach	215237
24	Lagergehäuse	056696
25	Federscheibe	215313
26	Lagerung re.	059862
27	Lagerung li.	059863
28	Bolzen 20 x 172	059867
29	Schiebestück	059865
30	Ausleger	059864
31	Bolzen 16 x 78	059868
31	Bolzen 16 x 88	059869
32	Stecker 12 x 130	059870

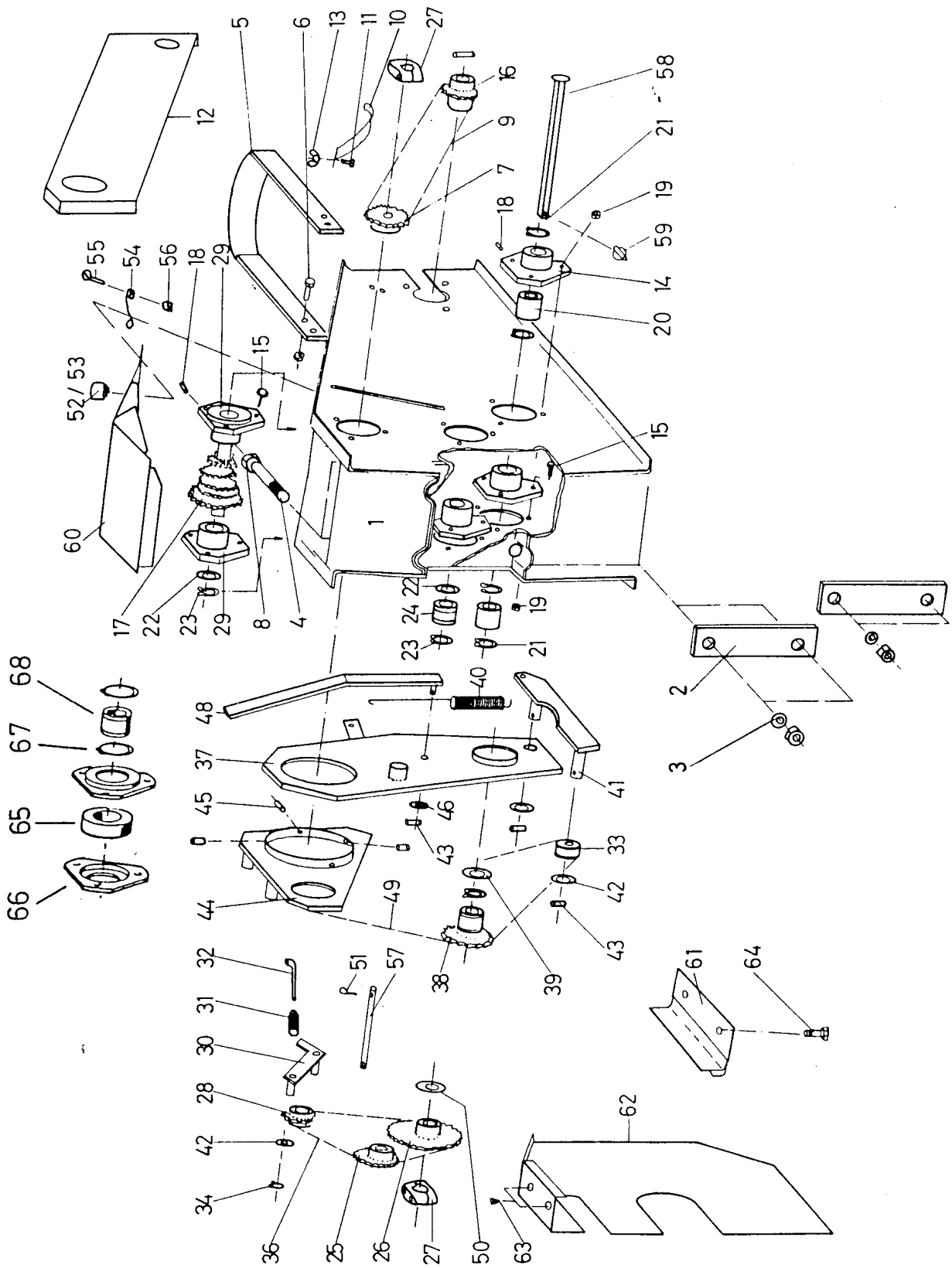

Stückliste Nr. 238505 / 238507 / 238598

Karl Becker Maschinenfabrik	Ersatzteilliste Blatt Nr. C 0014	Ausgabedatum: 12. 93
	Radschenkelgetriebe – 6 Gang 4.00-16 / 5.00-15 / 6.50-15	

1	Radgabel 4.00-16	056965
	Radgabel 6.50-15/5.00-15	056967
2	Briedenplatte	056302
3	Federring A 16	200216
4	6kt.-Schraube M 16 x 160 Mu.	215287
5	Abstreiferbügel 4.00-16	056966
	Abstreiferbügel 6.50-15	056968
6	6kt.-Schraube M 8 x 25	200078
o.Abb.	Sicherungsmutter M 8	201017
7	Kettenrad, oben	057670
8	Scheibe B 17	215238
9	Rollenkette 106 Rollen	061603
10	Kettenspanner	057203
11	6kt.-Schraube M 6 x 16	207096
12	Kettenschutzblech	057671
13	Flügelmutter M 6	206429
14	Getriebelager	059038
15	6kt.-Schraube M 6 x 20	200073
16	Kettenrad unten 15 Zähne	059041
	Kettenrad unten 16 Zähne	059040
17	Stufenwelle 4.00-16	059199
	Stufenwelle 6.50-15/5.00-15	059205
18	Schmiernippel	215485
19	Sicherungsmutter VM 6	209657
20	Sechskantbuchse 26 lg.	057144
21	Sicherungsring innen Ø 30 x 1,2	215490
22	Paßscheibe Ø 30	215491
23	Sicherungsring außen Ø 30 x 1,5	215246
24	Sechskantbuchse 50 lg.	056969
25	Antriebsritzel 23/14 Zähne	057445
26	Kettenrad 22/17 Zähne	056970
	Kettenrad 30 Zähne	057575
	Kettenrad 18 Zähne	057573
	Kettenrad 13 Zähne	059207
27	Klemmstück	058975
28	Spannritzel	059039
29	Stufenwellenlager	059037
30	Kettenspannhebel	057446
31	Zugfeder	055137
32	Hängeeisen	055182
33	Spannrolle	055163
34	Sicherungsring Ø 15 x 1,5	215295
36	Rollenkette 48 Rollen	061358
37	Schaltblech	056664
38	Schieberitzel	056975
39	Scheibe	057209
40	Zugfeder	057443
41	Kettenspannhebel innen	057440
42	Paßscheibe Ø 15	215291
43	Spannhülse Ø 4 x 22	215292
44	Schaltstück	057441
45	Spannhülse Ø 4 x 12	215293
46	Scheibe Ø 10,5	215223
48	Schalthebel	057442
49	Rollenkette 70 Rollen	060322
50	Scheibe B 23	215492
51	Splint Ø 5 x 20	215289
52	Verschlußzapfen	061298
53	Sicherungsscheibe	061299
54	Feder	061300
55	Zylinderschraube M 4 x 12	208679
56	6kt.-Mutter M 4	207161
57	Führungsbolzen 4.00-16	057668
	Führungsbolzen 6.50-15	057669
58	Sechskantwelle 4.00-16	057275
	Sechskantwelle 6.50-15	057973
59	Klappstecker	215296
60	Getriebedeckel 4.00-16	057524
	Getriebedeckel 6.50-15	057531
o.Abb.	Ablage – Daten	056971
61	Halterung	057572
62	Kettenschutzbl.	057525
63	Bl.-Schraube B 4,8 x 13	215250
64	6kt.-Schraube M 6 x 16	215298
65	Kugellager	060580
66	Lagerschale	057433
67	Sicherungsring	060579
68	6-kt-Buchse	057434

Stückliste Nr. 238505 / 238507 / 238598

Karl Becker
Maschinenfabrik

Ersatzteilliste Blatt Nr. C 0014 | Ausgabedatum: 12. 93

Radschenkelgetriebe – 6 Gang 4.00-16 / 6.50-15 / 5.00-15

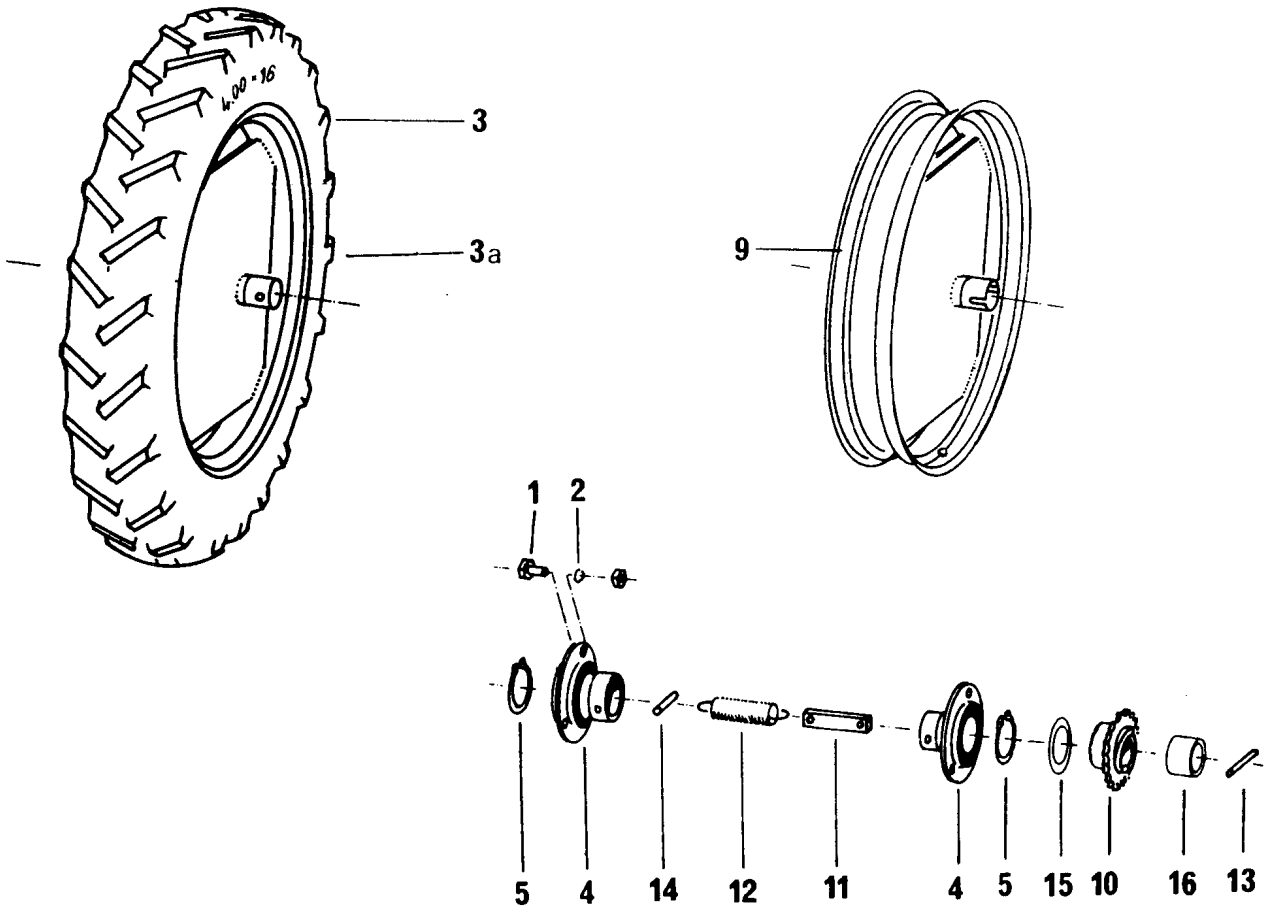

1	6kt.-Schraube M 8 x 20	205635
2	Si-Mutter VM 8	201017
3	Reifen 4.00-16	060696
3a	Schlauch Typ 1610	060726
4	Flanschlager ASPE 205	060303
5	Sicherungsring Ø 25 x 1,2	215489
9	Felge 4.00-16	057129
10	Ausgleichsritzel 15 Zähne	057431
11	Zugstück	057131
12	Zugfeder	055945
13	Spiralspannstift Ø 6 x 40	215496
14	Spannhülse Ø 6 x 30	215497
15	Paßscheibe Ø 25/35 x 1	215498
16	Lagerbuchse	057279

Stückliste Nr. 238504

Karl Becker Maschinenfabrik	Ersatzteilliste Blatt Nr. C 0002	Ausgabedatum: 1. 90
	Aeromat-Antriebsrad 4.00-16	

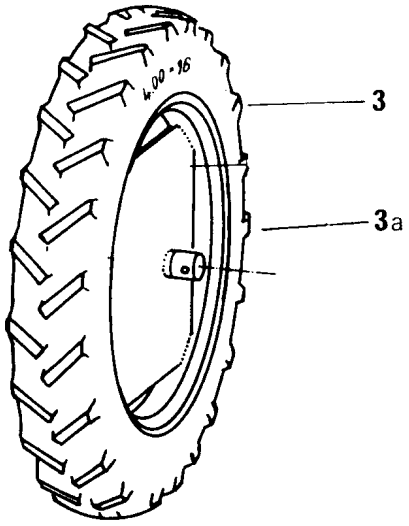

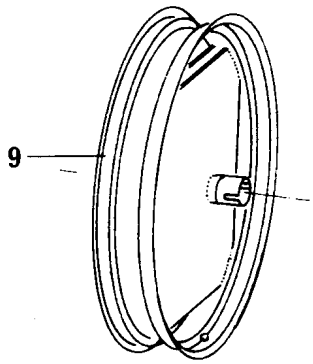

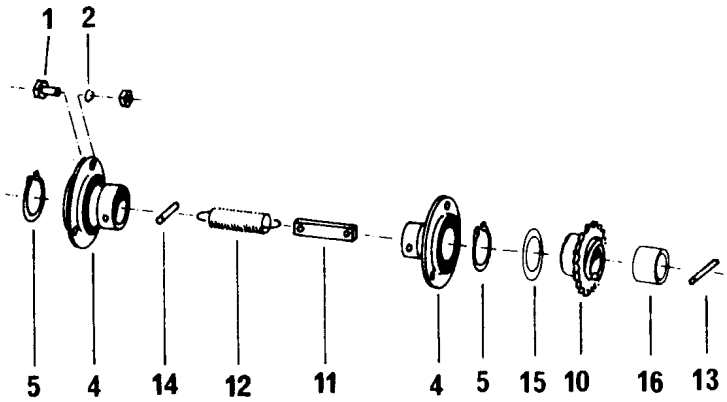

1	6kt.-Schraube M 8 x 20	205635
2	Si-Mutter VM 8	201017
3	Reifen 6.50-15	060355
	Reifen 5.00-15	061945
3a	Schlauch Typ 15 GT	060356
	Schlauch Typ 5.00-15	061946
4	Flanschlager ASPE 205	060303
5	Sicherungsring Ø 25 x 1,2	215489
9	Felge 6.50 / 5.00-15	232990
10	Ausgleichsritzel 16 Zähne	057672
	Ausgleichsritzel 15 Zähne	059041
11	Zugstück	233064
12	Zugfeder	055945
13	Spiralspannstift Ø 6 x 40	215496
14	Spannhülse Ø 6 x 30	215497
15	Paßscheibe Ø 25/35 x 1	215498
16	Lagerbuchse	057279

Stückliste Nr. 238598

Karl Becker
Maschinenfabrik

Ersatzteilliste Blatt Nr. C 0004 | Ausgabedatum: 7. 92

Aeromat-Antriebsrad 6.50-15 / 5.00-15

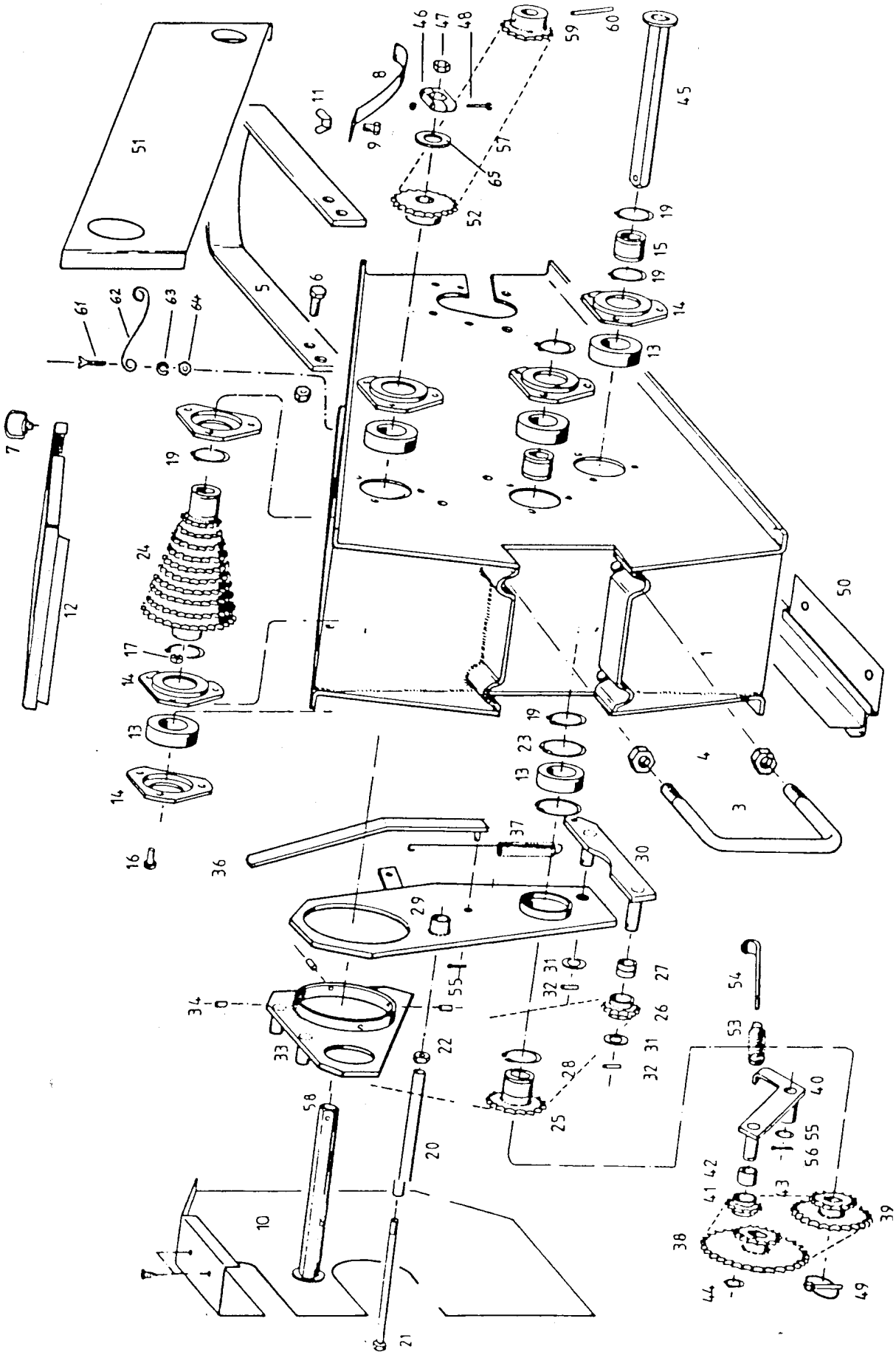

Stückliste Nr. 238302

Karl Becker Maschinenfabrik	Ersatzteilliste Blatt Nr. C 0005	Ausgabedatum: 12. 93
	Radschenkelgetriebe 7.50-15	

1	Radgabelgetriebe-Gehäuse	56636
3	Bügelschraube	56502
4	6-kt.-Mutter, M 16	60148
5	Abstreiferbügel	56503
6	6-kt.-Schraube, M 8 x 20	60018
7	Verschlußzapfen	61298
8	Kettenspanner	56543
9	6-kt.-Schraube, M 6 x 16 Mu	60010
10	Kettenschutzblech-Seitentrieb	56638
11	Flügelmutter, M 6	60164
12	Getriebedeckel	56637
13	Rillenkugellager, 6006 2 RS	60580
14	Lagerschale	57433
15	6-kt.-Buchse	57434
16	6-kt.-Schraube, M 6 x 16	60778
17	6-kt.-Mutter, M 6	60556
18	Federring, A 6	60195
19	Sicherungsring, 30 x 1,5	60579
20	Distanzhülse	56521
21	6-kt.-Schraube, M 8 x 160	56522
22	6-kt.-Mutter, M 8	60168
23	Sicherungsring, 55 x 2	60636
24	Stufenwelle, 13-22	56523
25	Schieberitzel, Z 23	57436
26	Spannritzel, innen	57437
27	Sinterlager	57438
28	Rollenkette, 70	60322
29	Schaltblech	57439
30	Kettenspannhebel, innen	57440
o.Abb.	Getriebe-Schema	61581
o.Abb.	Ablage-Daten „24“	61582
o.Abb.	Ablage-Daten „36“	61583
o.Abb.	Ablage-Daten „48“	61584
31	Paßscheibe	61235
32	Spannhülse, 4 x 22	60233
33	Schaltstück	57441
34	Spannhülse, 4 x 12	60230
35	Scheibe, B 8,4	60176
36	Schalthebel	57442
37	Zugfeder	57443
38	Antriebsritzel, 30/18	57444
39	Antriebsritzel, 23/14	57445
40	Kettenspannhebel, außen	57446
41	Spannhebel, außen	57447
42	Sinterlager	57059
43	Rollenkette, 48	61237
44	Sicherungsring	60736
45	Sechskantwelle	56540
46	Klemmstück	55075
47	Einsatzstück	57204
48	6-kt.-Schraube, M 6 x 40	60011
49	Klappstecker, G	61238
50	Bodenblech	57576
51	Kettenschutzblech (zum Rad)	56533
52	Kettenrad	56532
53	Zugfeder	55137
54	Hängeeisen	55182
55	Scheibe	61235
56	Spannhülse, 4 x 22	60233
57	Rollenkette	61249
58	Sechskantwelle	
59	Antriebsritzel	56528
60	Spannhülse, 8 x 55	60667
61	Senkschraube, verz. M 4 x 14	60642
62	Feder Typ S 6-250	61300
63	Federring, verz. A 4	60646
64	6-kt.-Mutter, verz. M 4	60152
65	Scheibe, verz. B 21	60180

Stückliste Nr. 179-09/-11/-13

Karl Becker
Maschinenfabrik

Ersatzteilliste Blatt Nr. C 0005

Ausgabedatum: 12. 93

Radschenkelgetriebe 7.50-15

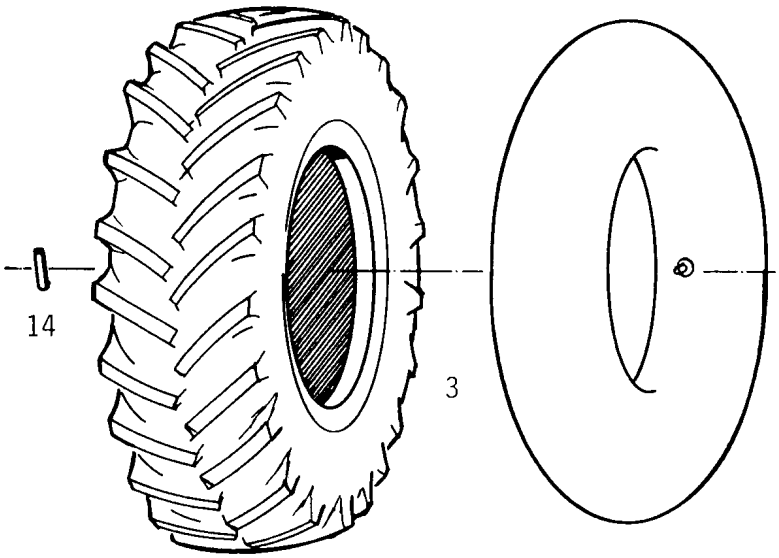

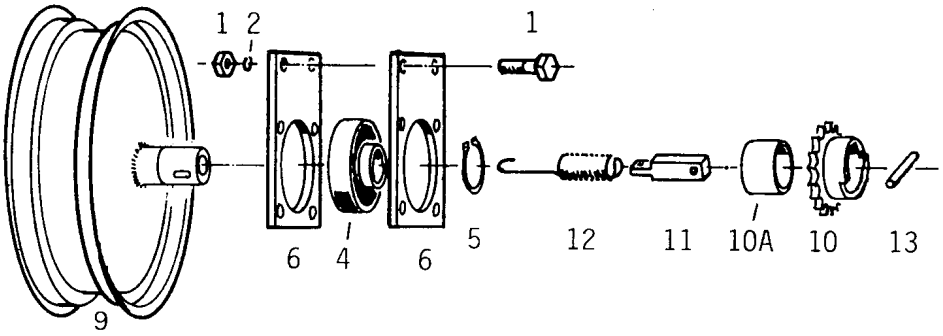

1	6kt.-Schraube M 12 x 40	60051	9	Felge	56446
2	Federring A 12	60188	10	Antriebsritzel	56528
3	Reifen 7.50–15	61436	10 A	Lagerbuchse	56529
3	Schlauch f. 7.50–15	61242	11	Zugstück	56530
4	Y-Lager	61240	12	Zugfeder	56531
5	Sicherungsring	60282	13	Spiralspannstift	60667
6	Lagerklemmplatte	56447	14	Spannhülse	61374

Stückliste Nr. 179–07

Karl Becker
Maschinenfabrik

Ersatzteilliste Blatt Nr. C 0006 | Ausgabedatum: 22. 11. 84

Aeromat S – Antriebsrad 7.50–15

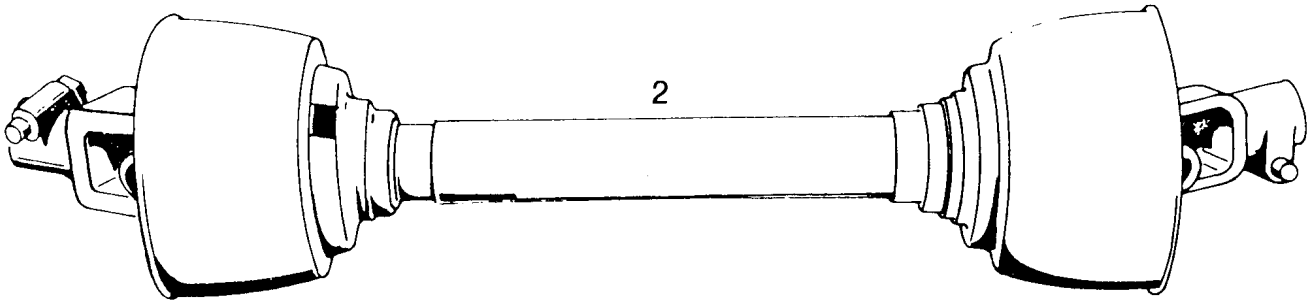

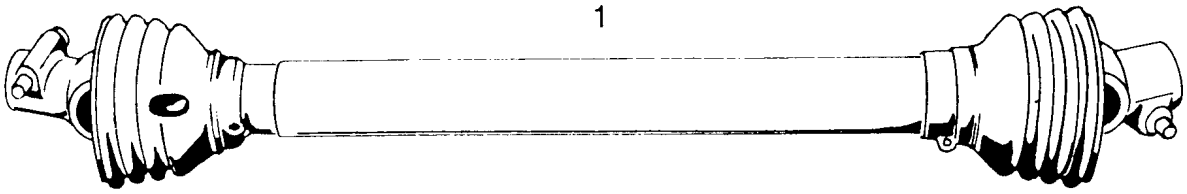

Aeromat M4 /R4-

1	Gelenkwelle 35° 6teilig	060945
2	Gelenkwelle 70° 6teilig (Weitwinkel)	061674

Aeromat P4 / P6 / T6

1	Gelenkwelle 35° 6teilig	061651
2	Gelenkwelle 70° 6teilig (Weitwinkel)	061670

Aeromat P8 / T8

1	Gelenkwelle 35° 6teilig	061759
2	Gelenkwelle 35° 21/6teilig	215139
2	Gelenkwelle 70° 6teilig (Weitwinkel)	061670
2	Gelenkwelle 70° 21/6teilig (Weitwinkel)	061761

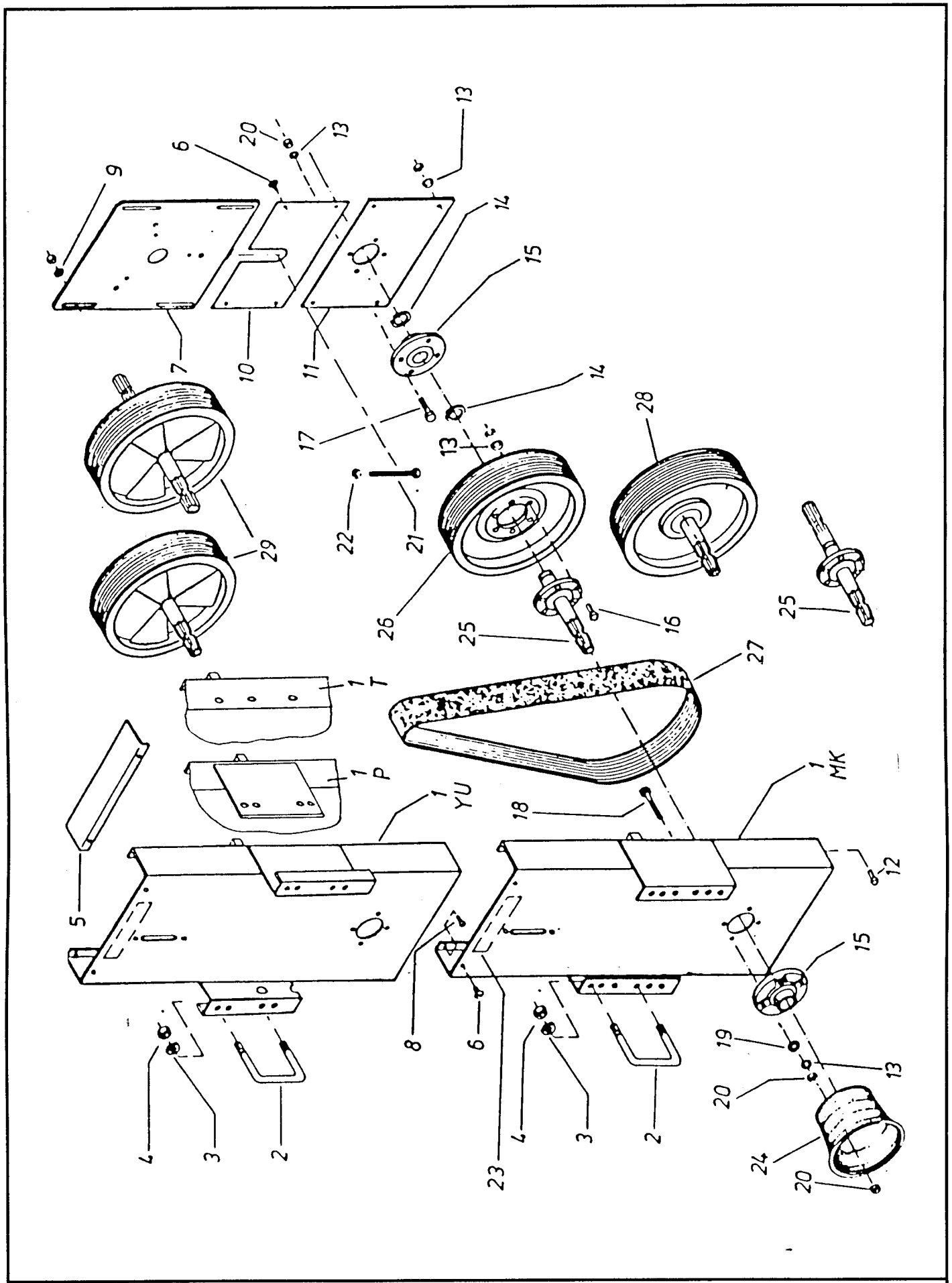

Stückliste Nr. 235205, 238459, 238496, 238584

Karl Becker Maschinenfabrik	Ersatzteilliste Blatt Nr. F 0004	Ausgabedatum: 7. 92
	Gebläseantrieb 540 / 750 / 1000	

1	Turm MK	056880
	Turm YU	059847
	Turm P	058451
	Turm T	059321
2	Bügelschraube M16/120	056502
	Bügelschraube M14/80	059309
3	Federring A16	200216
	Federring A14	200215
4	6kt.-Mutter M16	200160
	6kt.-Mutter M14	200159
5	Schutzblech oben	056643
6	Blechschraube B4, 8x13	217374
7	Gebläseplatte	056642
8	Schraube 12x25	205631
9	Federring A12	060188
	Scheibe B13	215316
10	Schutzblech hinten	056644
11	Lagerschildplatte	056879
12	Schraube M10x20	200082
13	Federring A10	215239
14	Sicherungsring 35x2,5	215833
15	Lager-Gehäuse FC	061597
	Rillenkugellager AEL	061812
16	Schraube M10x30	200084
17	Schraube A10x45	200087
18	Schraube M10x55	205659
19	Scheibe B10	215223
20	Mutter M 10	207320
21	Schraube M12x120	056680
22	Mutter M12	205663
23	Aufkleber „Arbeitsbeginn“	056881
24	Schutztopf	057036
25	Triebwelle	057899
	Triebwelle mit Durchtr.	057900
26	Riemenscheibe 34/227 Ø/1000	056256
	Riemenscheibe 34/336 Ø/540	055247
26	Riemenscheibe 34/270 Ø/ 750	056255
	16/336 Ø/1000	060428
27	Riemen 227/34x1651	060842
	Riemen 336/34x1854	060339
	Riemen 270/34x1752	060841
	Riemen 219-245/26x1651	061285
	Riemen 323 /26x1854	060742
	Riemen 273 /26x1752	061944
	Riemen 336 /16x1841	061288
28	R4/7-Antr. 26x245	057901
29	YU-Antr. 26/219 Ø 1000	059341
	YU-Antr. 26/323 Ø 540	059332
	YU-Antr. 26/273 Ø 750	059846
	YU-Antr. 323 Ø m. Durchtr.	059860
	o. Abb. Aufkleber 1000	232041
	o. Abb. Aufkleber 510	057224
	o. Abb. Aufkleber 750	061575
	Riemenspanng.	059336

Stückliste Nr. 235205, 238459, 238496, 238584

Karl Becker
Maschinenfabrik

Ersatzteilliste Blatt Nr. F 0004 | Ausgabedatum: 7/92

Gebläseantrieb 540 / 750 / 1000

1-20	Gebläse kpl.	059731
1	Gebläsegehäuse	056282
2	Gebläsegehäusedeckel	057039
3	Gebläse-Laufrad	056283
4	Gebläsewelle Ø 32	059191
5	Anzugscheibe	056285
6	6kt.-Schraube M 10 x 30	200084
7	Radial-Wellendichtring	216110
8	Radial-Wellendichtring	217382
9	Radial-Wellendichtring	216086
10	Zylinderrollenlager	062001
o.Abb.	Fett Arcanol L135	216085

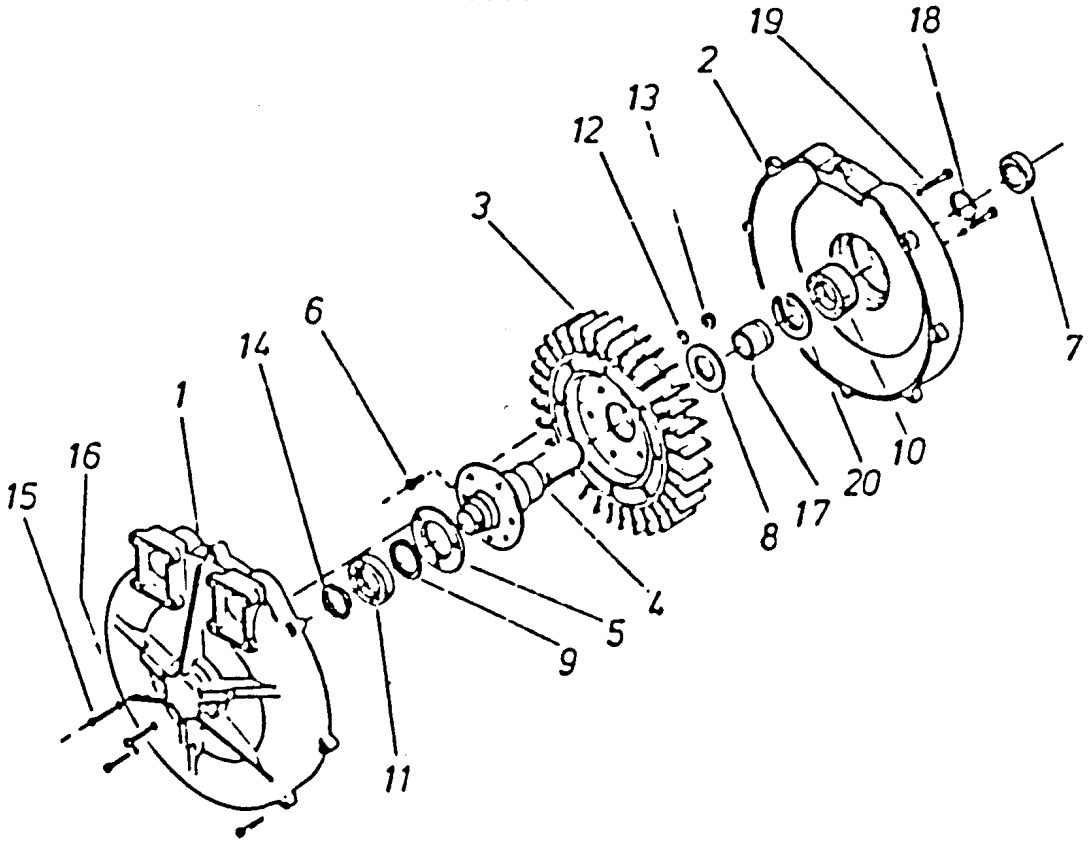

11	Rillenkugellager	060582
12	Federring A 10	215239
13	6-Kt.-Mutter	207320
14	Nutmutter M28x1,5	216109
15	Zylinderschr. M6x45	216087
16	Scheibe	215320
17	Distanzring	059687
18	Sprengring A40	217381
19	Zylinderschr. M6x40	215626
20	Sicherungsring Ø 68x2,5	216085

Stückliste Nr. 059731

Karl Becker
Maschinenfabrik

Ersatzteilliste Blatt Nr. F 0006 | Ausgabedatum: 2. 92

Gebläse Typ 294

1-17	Gebläse kpl. SKGE 410-2	60565
1	Gebläsegehäuse	61449
2	Gebläsedeckel	61450
3	Laufrad – Rechtslauf	61451
4	Gebläsewelle	61452
5	Lagerdeckel	61453
6	Distanzscheibe	61454
7	Daten – Motorschild	61455
8	Rillenkugellager	61456
9	Sicherungsring A40x1,75	60656
10	Federscheibe B45	61457
11	Wellen – Mutter	61458
12	Kugellag. Ausgleichsscheibe	61459
13	Wellendichtung	61460

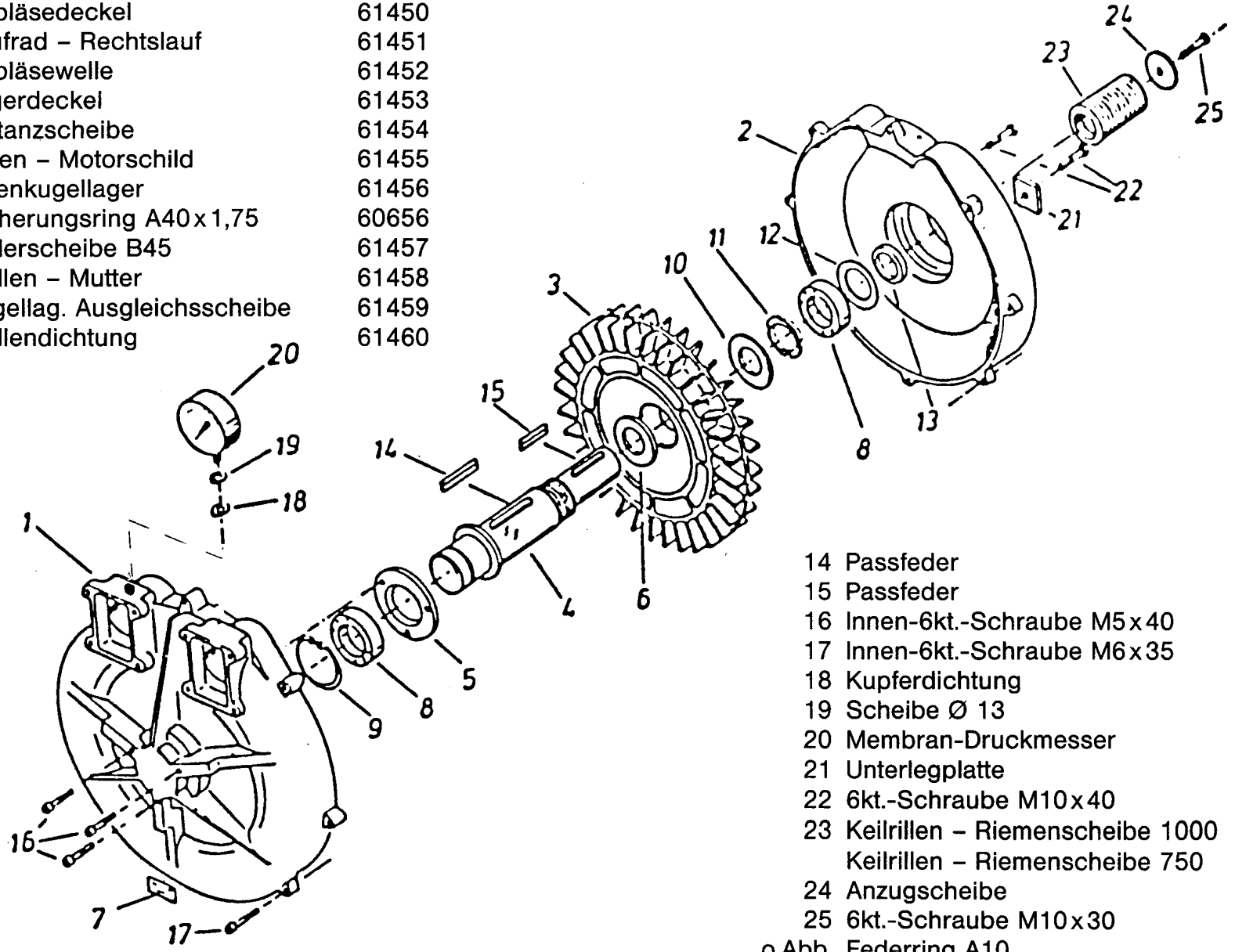

14	Passfeder	61461
15	Passfeder	60417
16	Innen-6kt.-Schraube M5x40	61462
17	Innen-6kt.-Schraube M6x35	60654
18	Kupferdichtung	60422
19	Scheibe Ø 13	60200
20	Membran-Druckmesser	60432
21	Unterlegplatte	57424
22	6kt.-Schraube M10x40	60743
23	Keilrillen – Riemenscheibe 1000	56653
	Keilrillen – Riemenscheibe 750	55420
24	Anzugscheibe	55421
25	6kt.-Schraube M10x30	60719
o.Abb.	Federring A10	60187

Karl Becker
Maschinenfabrik

Stückliste Nr. 179-55 / 060565

Ersatzteilliste Blatt Nr. F 0003

Ausgabedatum: 10. 12. 84

Gebläse SKGE 410-2

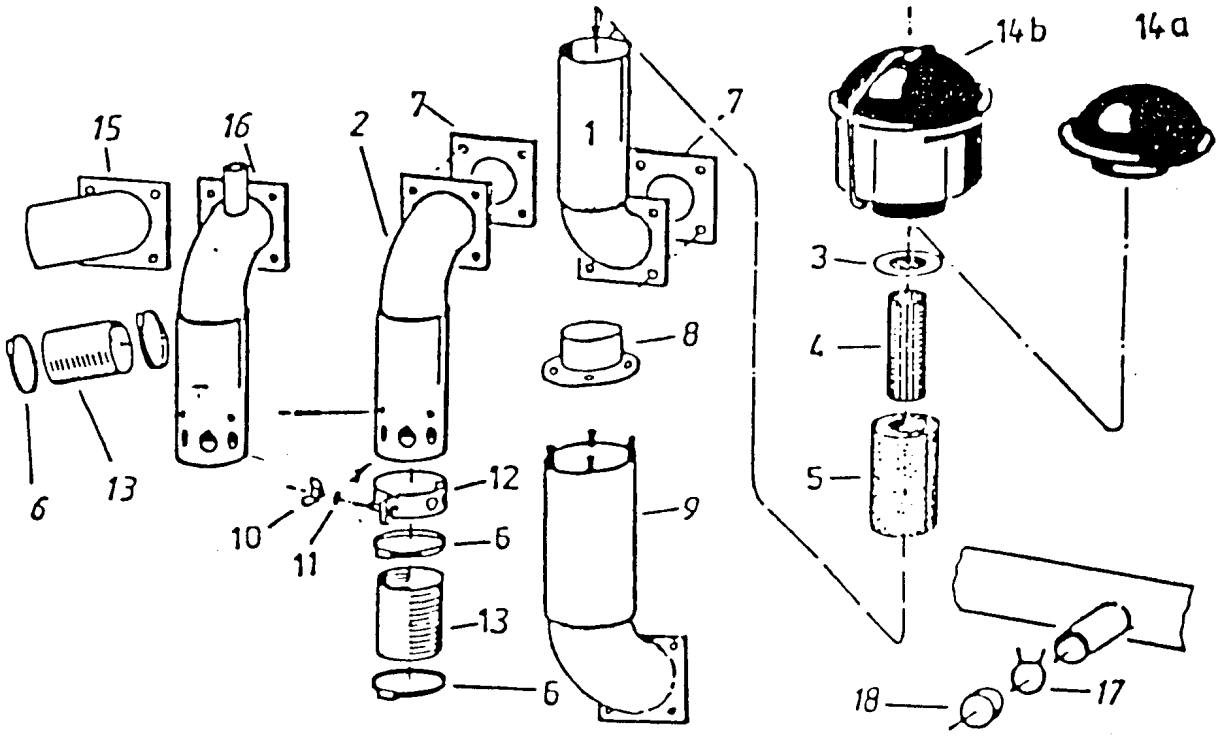

für Gebläse 410

für Gebläse 294

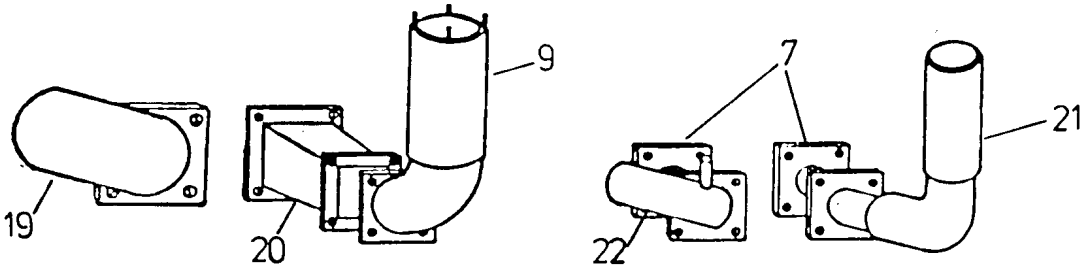

1	Ansaugrohr	Gebläse 294	057271	13	Luftschlauch 80 Ø		503692
2	Ausblasrohr	Gebläse 294	058151		Luftschlauch 75 Ø		503693
	Ausblasrohr	Gebläse 410	057568	14	Zyklonfilter 294		(060566)
3	Sieb 95 Ø	294	057272				062059
	Sieb 125 Ø	410	056323		Zyklonfilter 410		(060443)
4	Gitter 75 Ø	294	057273				062058
	Gitter 110 Ø	410	101299		Regenkappe 294		060748
5	Schaumstoff	180x200/294	060468	15	Ausblasrohr MK-YU		059304
		250x400/410	101176	16	Ausblasrohr MK 1/2"		059579
6	Schlauchschelle	70 – 90	061400	17	Klemme 32 Ø		060373
	Schlauchschelle	85 – 110	060404	18	Kappe für 32 Ø		060714
7	Dichtung 100x 96	294	055737	19	Ausblasrohr geschw. T8		059477
	Dichtung 150x130	410	055729	20	Distanzstück		059275
8	Anschluß Gebläse	410	056322	21	Ausblasrohr		059476
9	Ansaugrohr Gebläse	410	056321	22	Ansaugrohr geschw.		058852
10	Flügelmutter M6		206429				
11	Scheibe B 6,4		215320	o.Abb.	Kappe für 75 Ø		060776
12	Dosierschelle		058152	o.Abb.	Manometer 100 Ø 1/2"		061950

Stückliste Nr. 235205, 235500, 238496, 238584

Karl Becker Maschinenfabrik	Ersatzteilliste Blatt Nr. G 0009	Ausgabedatum: 12. 93
	Aeromat 4-12	

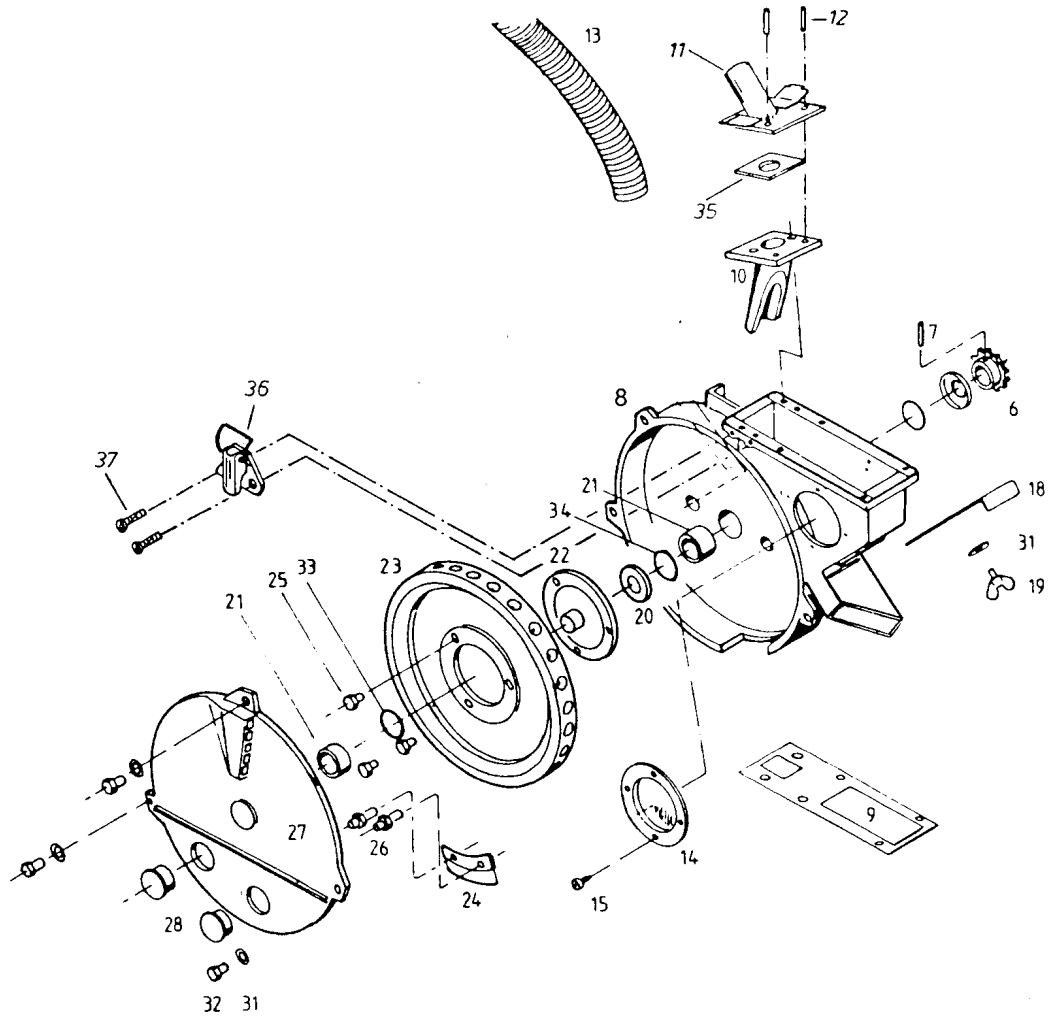

6	Kettenrad, geschw. 13 Z	055656
7	Spiralspannstift Ø 6 x 30	215228
8	Gehäuse	058352
9	Dichtung	058989
10	Düse	055899
11	Düsenplatte	056935
12	Spannhülse, Ø 6	216093
13	Luftschlauch	056040
o.Abb.	Schlauchschelle	215700
14	Schauglas	055187
15	Flachkopfschraube, M 5 x 8	215222
18	Absperrschieber	058362
19	Flügelschraube	215224
20	Dichtkappe	055657
21	Sinterlager	055655
22	Nabe	055654
o.Abb.	Magnet	060782
23	Zellenrad, Typ M 9	056882
	Zellenrad, Typ R 2	055894
24	Auswerfer, Typ R 2	055890
24	Auswerfer, Typ M 4	055936
25	Schraube, M 8 x 14	215227
26	Gewindebolzen	055934
27	Gehäusedeckel	058364
28	Kegelstopfen	060523
31	Federscheibe, B 8	215225
32	6kt.-Schraube, M 8 x 20	215226
33	O-Ring	060487
34	O-Ring	060488
35	Dichtung	057606
36	Spannverschluß	061549
37	Schneidschraube, M 4	215233
o.Abb.	Federring, A 4	200209
o.Abb.	6kt.-Schraube M 12 x 30	200094
o.Abb.	Stegplatte	058909

Stückliste Nr. 175-55

Karl Becker
Maschinenfabrik

Ersatzteilliste Blatt Nr. H 0039 | Ausgabedatum: 10. 88

Aeromat – Gehäuse

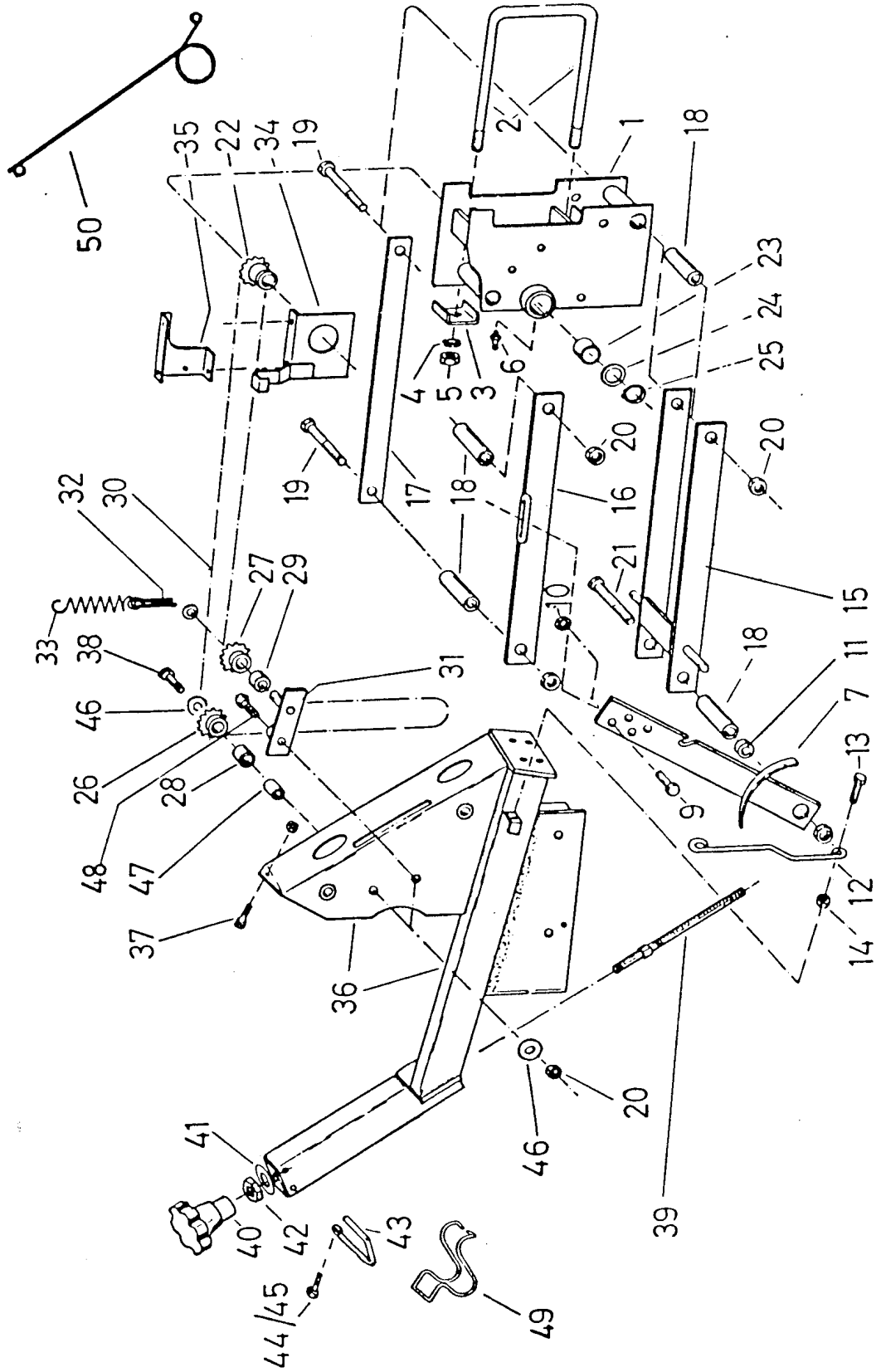

Stückliste Nr. 175-57 / 58 / 59 / 60

Karl Becker Maschinenfabrik	Ersatzteilliste Blatt Nr. H 0036	Ausgabedatum: 12. 93
	Aeromat-Basis-Aggregat	

1	Anlenkkopf	056980
2	Bügelschraube	056690
3	Klemmstück	057514
4	Federring A 16	200216
5	6-kt.-Mutter M 16	200160
6	Kegel-Schmiernippel	214595
7	Arretierungshebel	056981
9	6-kt.-Schraube M 10 x 20	200082
10	Si-Mutter M 10	200175
11	Buchse 9 lg.	056983
12	Feder	056988
13	6-kt.-Schraube M 8 x 16	205662
14	Si-Mutter M 8	201017
15	Parallelhebel unten	056984
16	Parallelhebel oben	056985
17	Parallelhebel	056986
18	Lagerrohr 126 lg.	056987
19	6-kt.-Schraube M 12 x 160	215502
20	Si-Mutter VM 12	200176
21	6-kt.-Schraube M 12 x 170	215503
o.Abb.	Scheibe B 13	215316
22	Ritzelbuchse, vorn	057055
23	Kunststoffbuchse	057056
24	Scheibe	057057
25	Sicherungsring	215246
26	Umlenkritzel	058897
27	Spannritzel	058898
28	Sinterbuchse 20 lg.	059063
29	Sinterbuchse 15 lg.	057438
30	Rollenkelle 114 Gl.	061608
31	Spannhebel	059419
o.Abb.	Scheibe B 15	215493
32	Splint Ø 4 x 25	215422
33	Zugfeder	059453
34	Kettenschutz, geschw.	056992
35	Schutzblech	056993
36	Gehäusträger	056995
37	6-kt.-Schraube M 10 x 25	200083
o.Abb.	Scheibe B 10,5	215223
38	6-kt.-Schraube M 12 x 45	200024
39	Spindel	056996
40	Kreuzgriff	061417
41	Paßscheibe 16 x 22 x 1	215577
42	6-kt.-Mutter – flach	215237
43	Sicherungsbügel	058571
44	6-kt.-Schraube M 8 x 12	213427
45	Scheibe B 8,4	215255
46	Scheibe B 13	215316
47	Buchse	058836
48	6-kt.-Schraube M 12 x 30	200094
49	Sicherungsbügel	062151
50	Schlauchfeder	062061

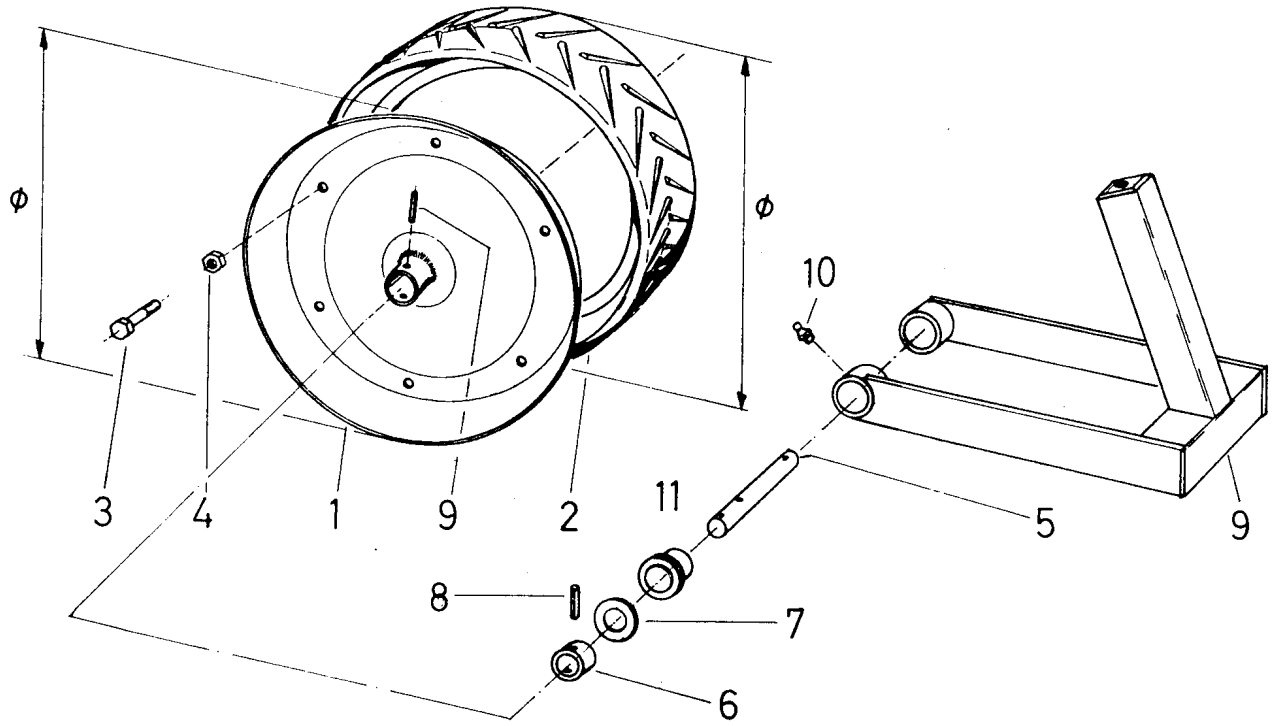

Druckrolle-Aeromat „M" Ø 390

1	Druckrollenfelgenhälfte	057561
2	Farmflexreifen 6 x 14"	061416
3	6kt.-Schraube M 8 x 14	215227
4	Si-Mutter VM 8	201017
5	Druckrollenachse	059192
6	Verschleißbuchse	059193
7	Scheibe B 21	215421
8	Spannstift Ø 5 x 30	215471
9	Schwinge	059194
10	Schmiernippel	214595
11	Bundbuchse Pa 6.6	055674

Stückliste Nr. 237591

Karl Becker
Maschinenfabrik

Ersatzteilliste Blatt Nr. H 0045 | Ausgabedatum: 09. 88

Druckrolle 6" x 14" (Ø 390)

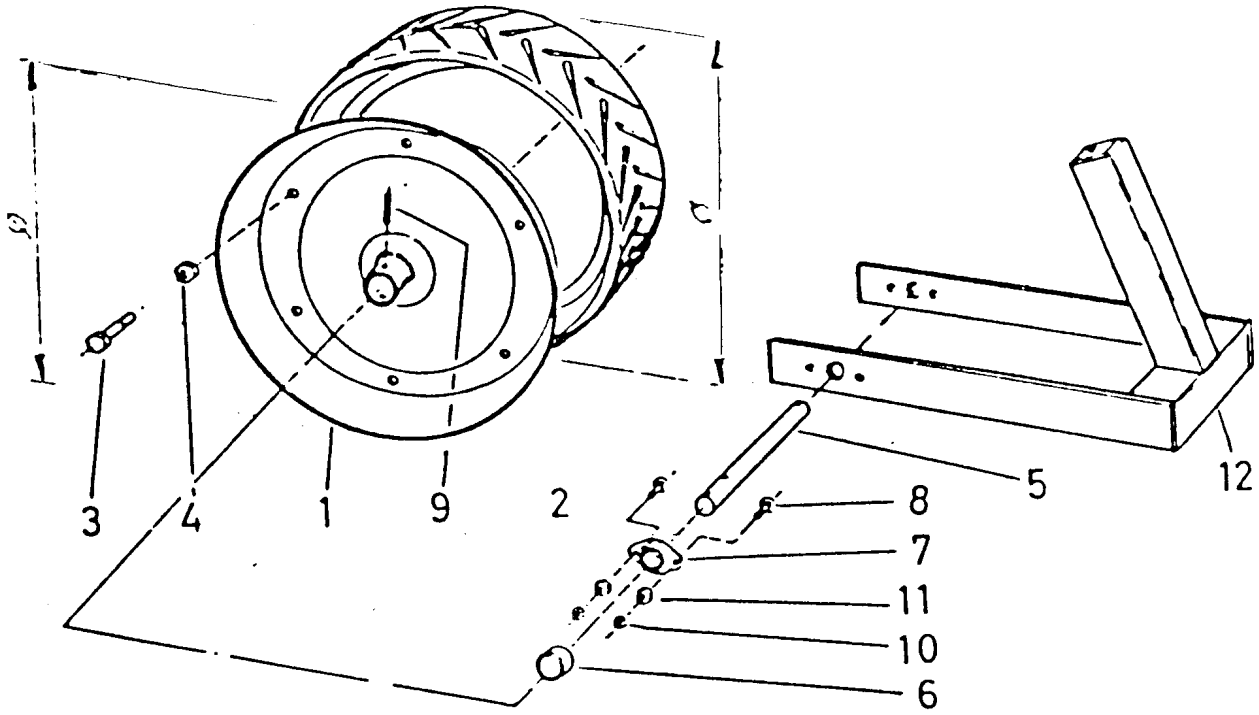

Druckrolle-Aeromat Ø 500

1	Druckrollenfelge, Ø 450	56614
2	Farmflex-Reifen, Ø 500	60520
3	6kt.-Schraube, M 10 x 16	60035
4	Si-Mutter, M 10	60158
5	Druckrollenachse, 231 lg.	56615
6	Sicherungsbuchse	57654
7	Flanschlager ASPFL	60302
8	Flachrundschraube, M 6 x 30	61279
9	Spannhülse, Ø 5	60261
10	Si-Mutter, M 6	60163
11	6kt.-Mutter, M 8	60144
12	Druckrollenschwinge	58361

Stückliste Nr. 175-65/66

Karl Becker
Maschinenfabrik

Ersatzteilliste Blatt Nr. H 0033 | Ausgabedatum: 10. 86

Aeromat – Gummidruckrolle Ø 500

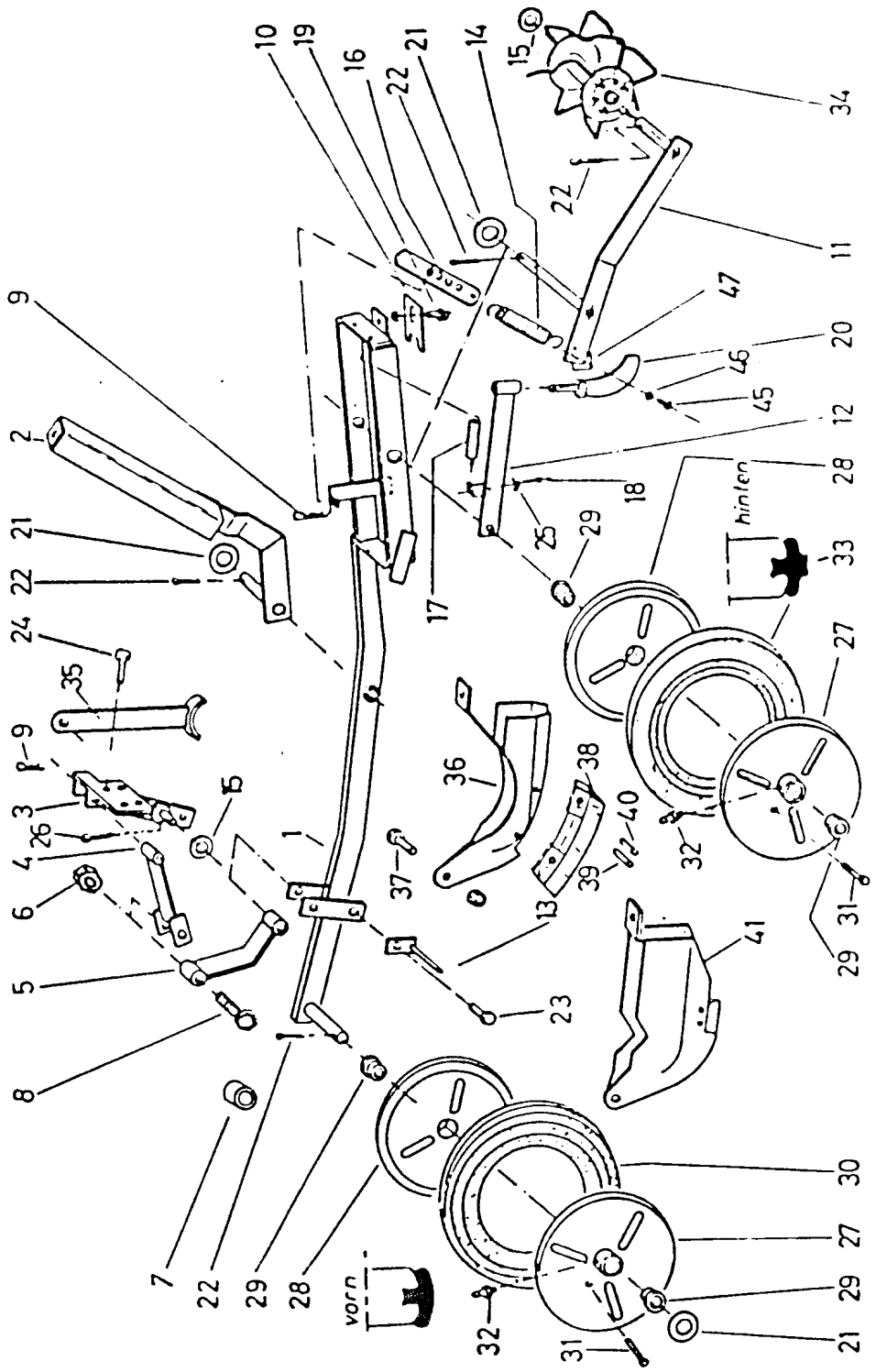

Stückliste Nr. 235046

Karl Becker Maschinenfabrik	Ersatzteilliste Blatt Nr. H 0037	Ausgabedatum: 7. 92
	Aeromat R / Rübenausrüstung	

1	Tandemschwinge	059242
2	Stiel	059290
3	Schar-Halter	058373
4	Gelenk, oben	058374
5	Gelenk, unten	059629
6	Si-Mutter M 8	201017
7	Dist.-Buchse	238282
8	Schraube M 8 x 60	200006
9	Federstecker, Ø 2,5	215511
10	Abstreifermesser	057113
11	Rollenhebel, geschw.	058473
12	Zustreicher, links	058474
o.Abb.	Zustreicher, rechts	058467
13	Abstreifer	058468
14	Zugfeder	055137
15	Scheibe, B 17	215238
16	Hängeeisen	055182
17	Zugfeder	045495
18	6-kt.-Schraube, M 6 x 40	212355
19	6-kt.-Schraube, M 8 x 16	205662
20	Zustreicher	057232
o.Abb.	Mutter, M 10	215520
21	Scheibe, B 21	215421
22	Splint, Ø 5 x 32	214025
23	6-kt.-Schraube, M 8 x 20	205635
o.Abb.	Si-Mutter, VM 8	201017
24	6-kt.-Schraube, M 10 x 25	200083
25	Flügelmutter, M 6	206429
26	Splint, Ø 4	215422
o.Abb.	Si-Mutter VM 10	200175
27-32	Farmflexrad, kompl. vorn	045090
27	Felgenteil, geschweißt	233002
28	Felgenhälfte	233003
29	Lagerbuchse	061679
30	Farmflexreifen	045662
31	6-kt.-Schraube, M 6 x 60	060767
32	Kegel-Schmiernippel	060457
27/30	Farmflexrad kpl.	045090
27/33	Profilrad kpl.	045601
33	Profilarmflexreifen	045625
34	Krümelrolle	045347
35	Abstellstütze	057533
36	Rübenschar	058382
37	6-kt.-Schraube, M 10 x 25	200083
38	Scharschneide	058383
39	Spannstift, Ø 8 x 22	215506
40	Spannstift, Ø 8 x 25	215512
45	6-kt.-Schraube, M 6 x 20	200073
46	Sicherungsmutter, VM 6	209657
47	Arretierungswinkel	058469
o.Abb.	Skala Tiefenverstellung	062062

Sonderausrüstung

41	Moorbodenschar	058458

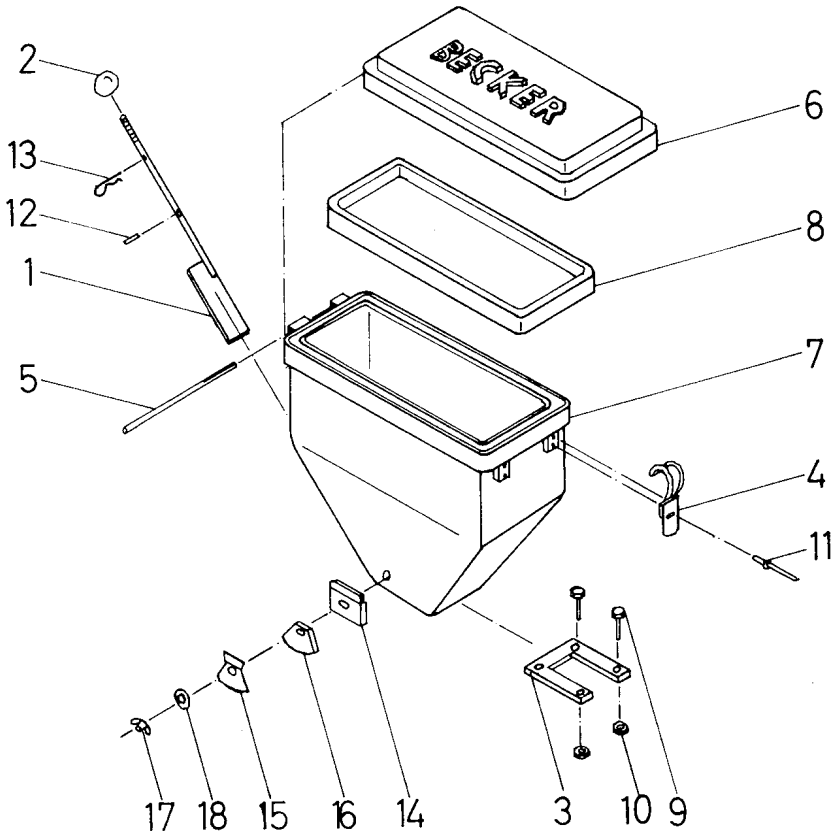

		26 Liter
1	Absperrschieber	058823
2	Kugelkopf	215569
3	Führung	058420
4	Spannverschluß	058825
5	Scharnierstift	059028
6	Deckel	058417
7	Saatbehälter	058419
8	Dichtung	061768
9	6kt.-Schraube M 8 x 30	200079
10	Si-Mutter VM 8	201017
11	Blindniet Ø 3 x 25	215797
	Zyl.-Schr. M 3 x 20	211338
	Mutter M 3	214985
12	Spannstift Ø 3 x 16	215570
13	Federstecker Ø 2,5 x 52	215511
14	Abweiserblech kompl.	055949
15	Dosierscheibe	055950
16	Dosierscheibendichtung	056413
17	Flügelmutter M 6	206429
18	Scheibe A 10,5	215637

Stückliste Nr. 236095

Karl Becker
Maschinenfabrik

Ersatzteilliste Blatt Nr. H 0044 | Ausgabedatum: 7/92

Saatbehälter 26 Liter

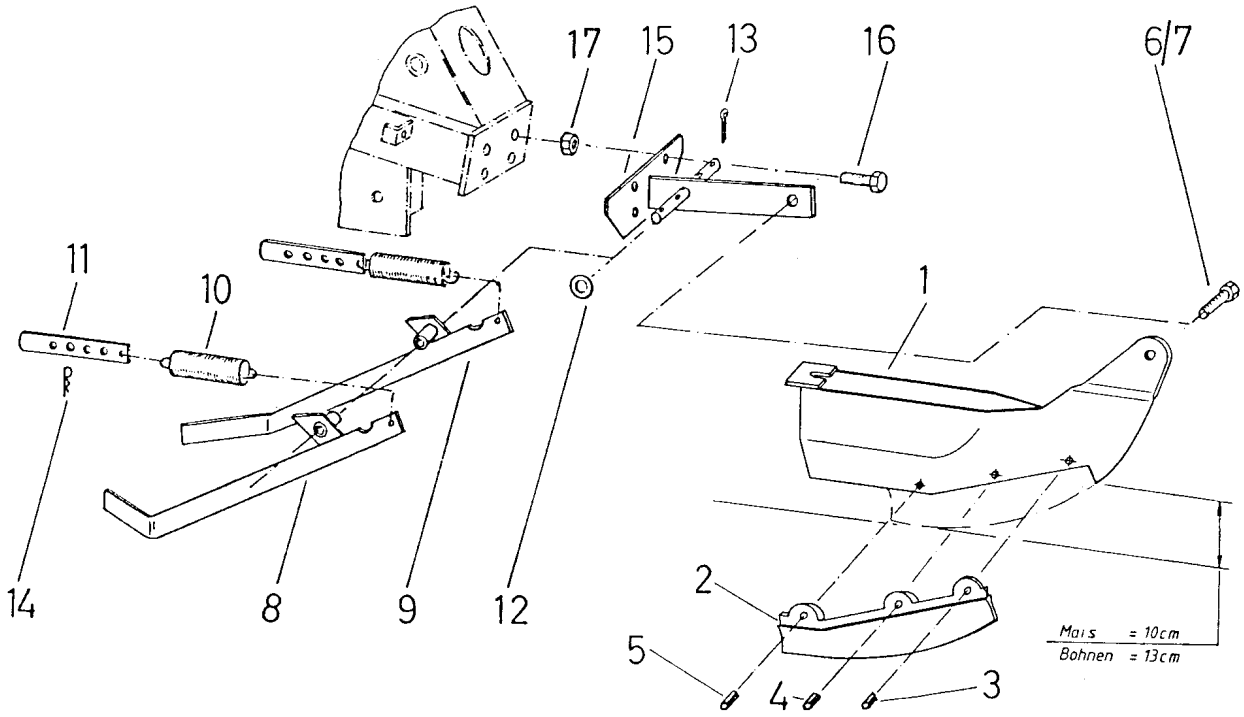

1-5	Schar komplett	058967
1	Schar-Blech	059057
2	Scharschneide	058957
3	Spannstift Ø 10 x 22	216097
4	Spannstift Ø 10 x 30	216098
5	Spannstift Ø 10 x 40	216099
6	6kt.-Schraube M 12 x 30	200094
7	Si-Mutter VM 12	200176
8	Zustreicher rechts	058344
9	Zustreicher links	058345
10	Zugfeder	055137
11	Hängeeisen	055182
12	Scheibe B 15	215493
13	Splint Ø 4 x 25	215422
14	Federstecker	215110
15	Halterung geschw.	058349
16	6kt.-Schraube M 10 x 25	200083
17	Si-Mutter VM 10	200175

Stückliste Nr. 175-64 / 175-61

Karl Becker
Maschinenfabrik

Ersatzteilliste Blatt Nr. H 0032 | Ausgabedatum: 10. 88

Aeromat Maisausrüstung

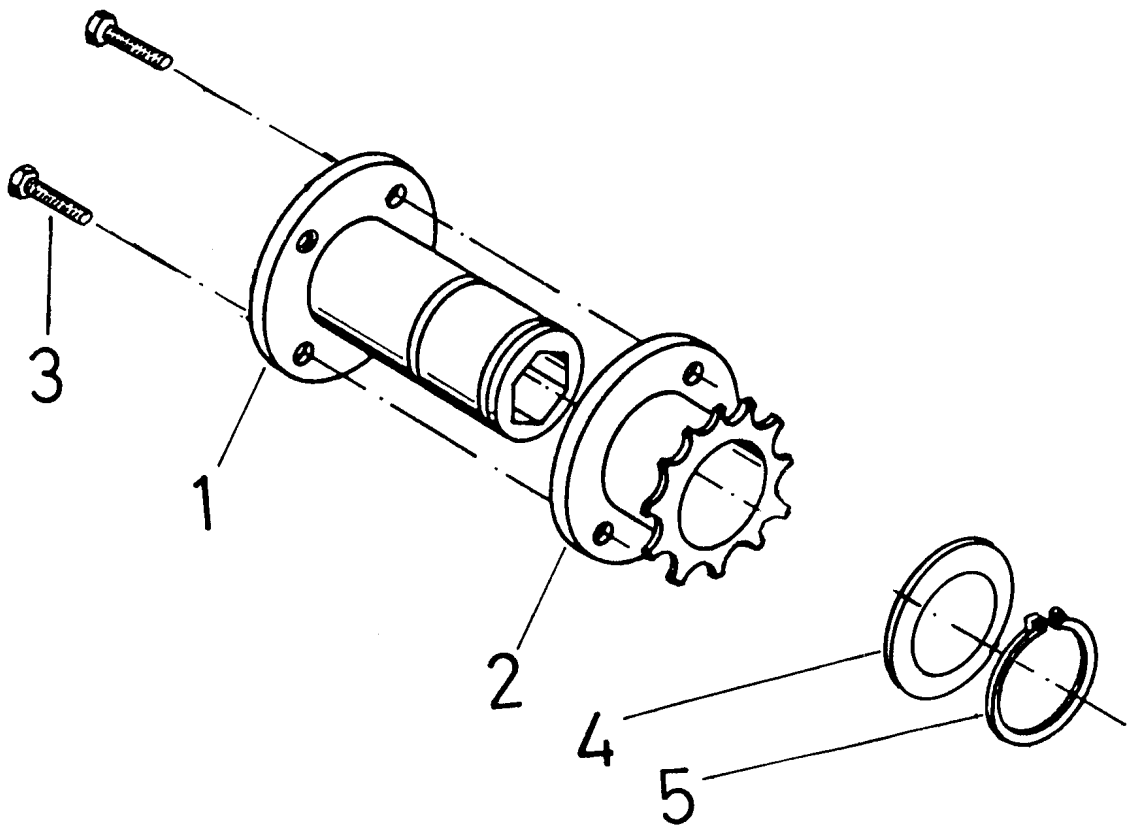

1	6kt.-Buchse	058366
2	Antriebsritzel	058367
3	Zyl.-Schraube M 4 x 12	208679
o.Abb.	Federring A4	200209
4	Scheibe	057057
5	Sicherungsring Ø 30 x 1,5	215246

Stückliste Nr. 175–59

Karl Becker
Maschinenfabrik

Ersatzteilliste Blatt Nr. H 0035 | Ausgabedatum: 10. 86

Aggregat-Überlastkupplung

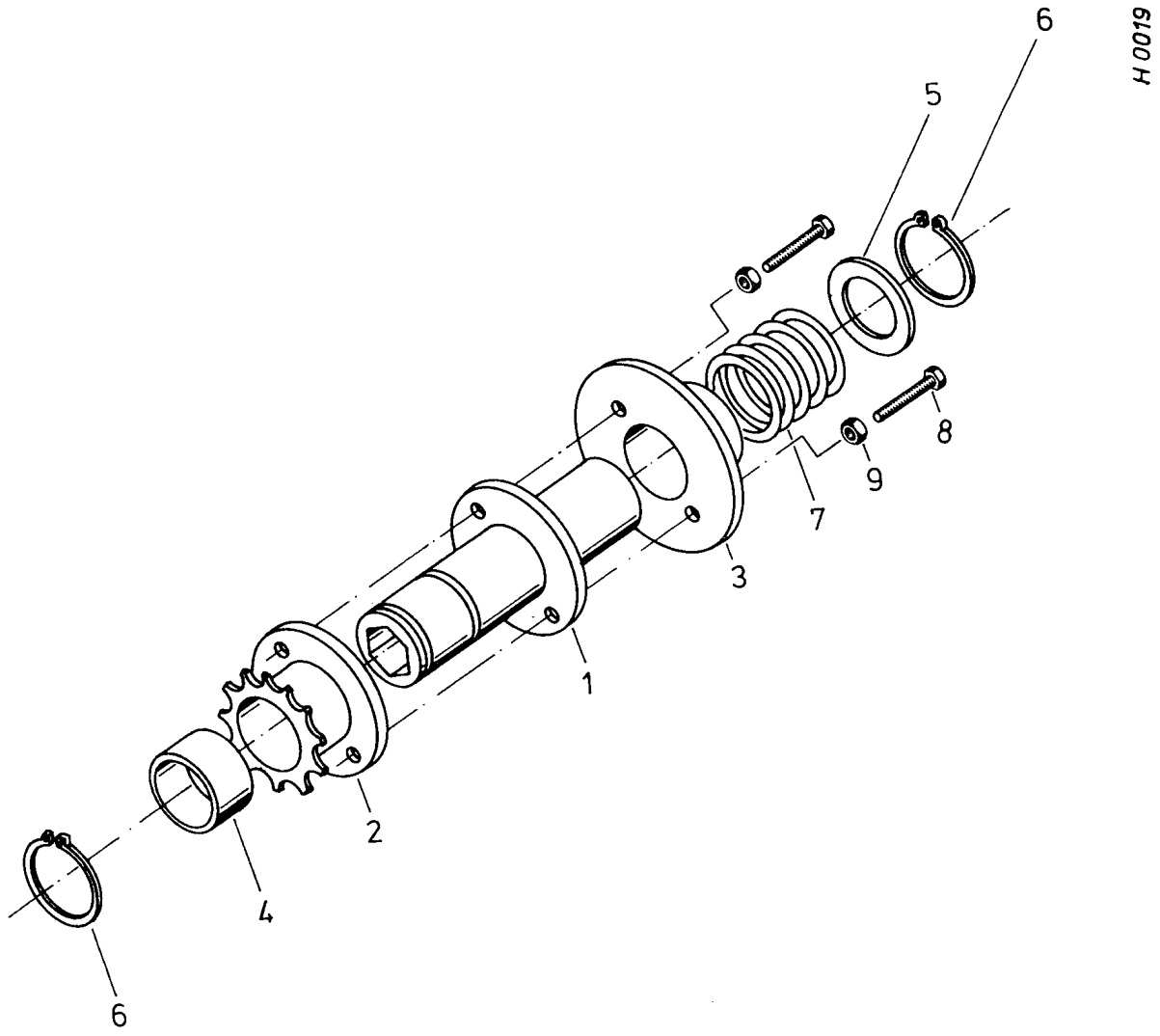

Sonderausrüstung
Abschalt- und Überlastkupplung

1	6kt.-Buchse	56318
2	Antriebsritzel	56319
3	Arretierungsscheibe	57300
4	Kunststoffbuchse	56317
5	Scheibe	57057
6	Sicherungsring	60579
7	Druckfeder	56316
8	6kt.-Schraube	60839
9	6kt.-Mutter	60152

Stückliste Nr.

Karl Becker
Maschinenfabrik

Ersatzteilliste Blatt Nr. H 0019 | Ausgabedatum:

Abschalt- und Überlastkupplung Aeromat, Centra-Super

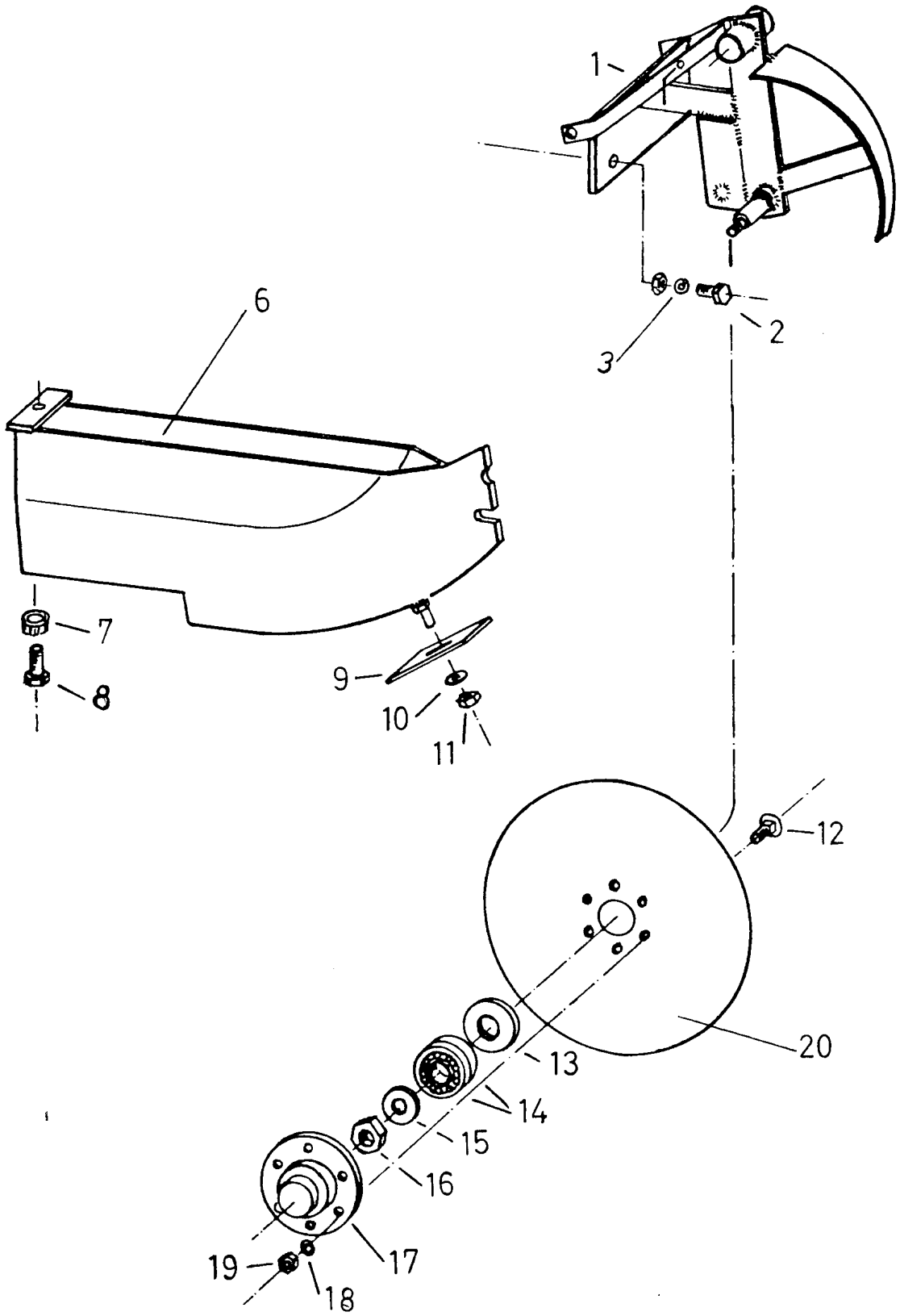

Stückliste Nr. 175–71

Karl Becker Maschinenfabrik	Ersatzteilliste Blatt Nr. H 0040	Ausgabedatum: 10. 86
	Doppelscheibenschar	

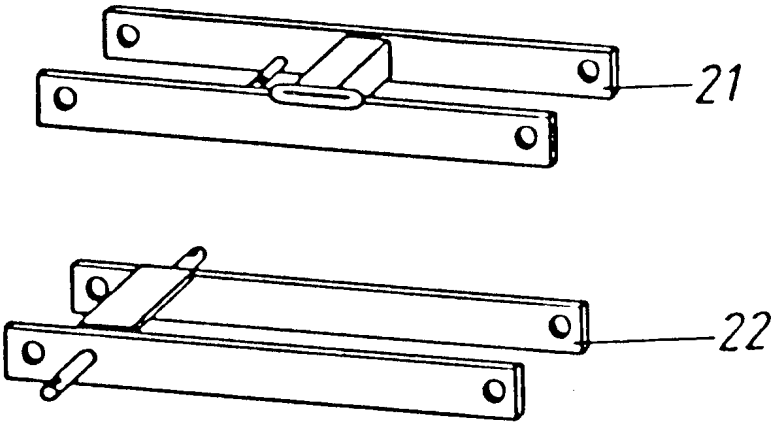

1	Scheibenscharträger, geschw.	58392
2	6kt.-Schraube, M10x25/Mu	215343
3	Federring, A 10	60187
6	Säschar, geschw.	58477
7	Si-Mutter, VM 12	60166
8	6kt.-Schraube, M12x30	60088
9	Abstreifer	55406
10	Scheibe, B10,5	60174
11	6kt.-Mutter, M10	60165
12	Flachrundschraube, M6x16	60096
13	LSTO-Ring	60299
14	Rillenkugellager	61427
15	Federscheibe, B16	60153
16a	Mutter, M16	60153
16b	Mutter, M18 links	60576
17	Lagergehäuse	56696
18	Federring, A6	60195
19	6kt.-Mutter, M6	60556
20	Schneidscheibe, Ø 280	55412
o.Abb.	Abstreifer, links	55414
o.Abb.	Abstreifer, rechts	55413
o.Abb.	6kt.-Schraube, M6x10	60006
21	Parallelhebel, oben	58423
o.Abb.	Zugfeder	55148
o.Abb.	Federstecker, Ø 2,5	215511
o.Abb.	Hängeeisen	55182
22	Parallelhebel unten	56984

Stückliste Nr. 235259

Karl Becker
Maschinenfabrik

Ersatzteilliste Blatt Nr. H 0040 | Ausgabedatum: 10. 86

Doppelscheibenschar

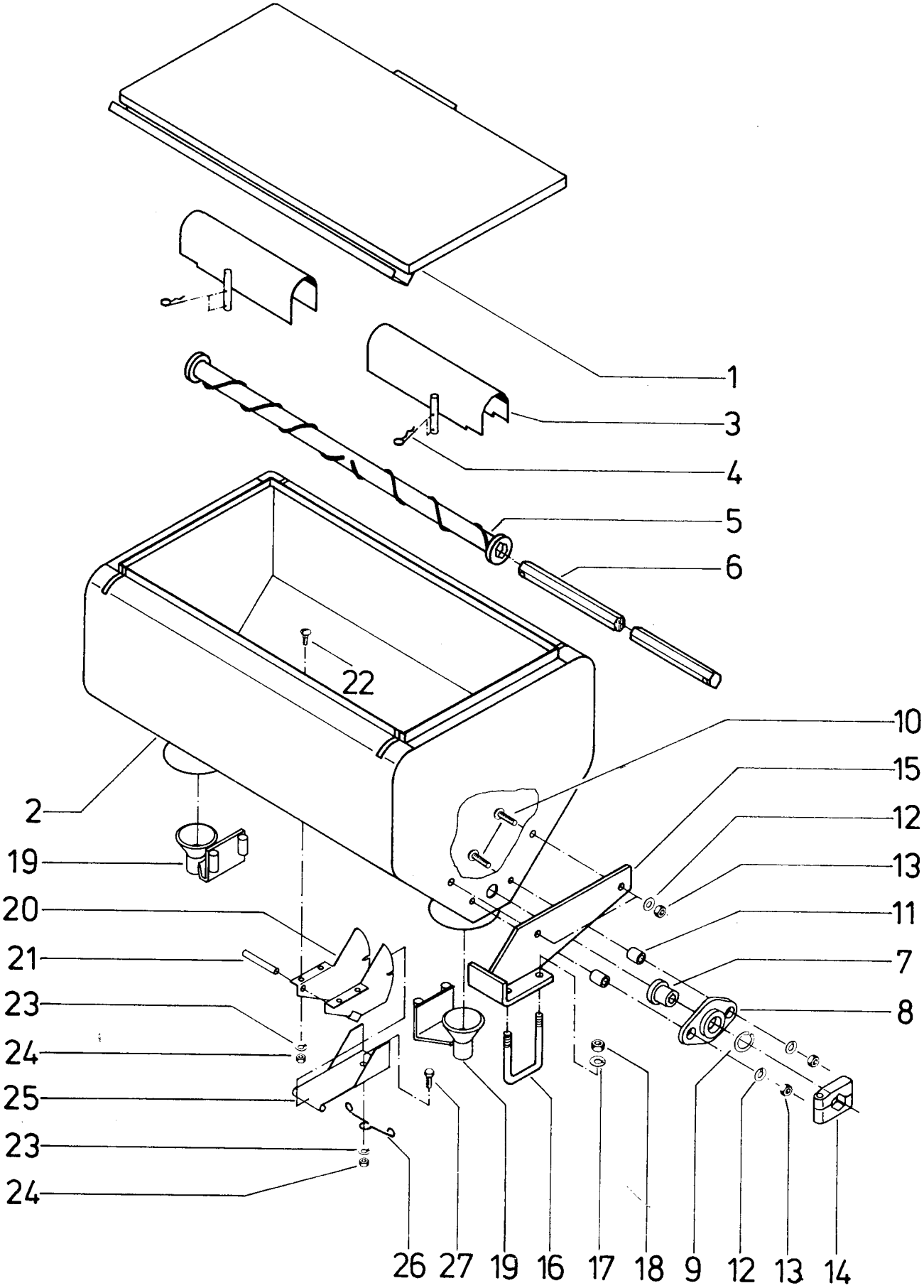

Stückliste Nr. 146–11 bis 17

Karl Becker Maschinenfabrik	Ersatzteilliste Blatt Nr. K 0004	Ausgabedatum: 27. 11. 84
	Aeromat-Düngerbehälter 106 Liter	

1	Deckel	56676
2	Behälter	56672
3	Abdeckung	56703
4	Federstecker Ø 3	60270
5	Streuwelle Ø 8	56702
6	6kt.-Welle	
7	6kt.-Bundbuchse	56555
8	Kugellager mit Stahlblechgehäuse	61367
8	Stahlblechgehäuse	60561
8	Kugellager	60562
10	Flachrundschraube M 10 x 35 Mu.	60575
10	6kt.-Schraube M 10 x 20	60094
11	Hülse	56673
12	Federring A 10	60187
13	6kt.-Mutter M 10	60165
14	Klemmring	55075
15	Halter	56694
16	Bügelschraube M 12	56688
17	Federring A 12	60188
18	6kt.-Mutter M 12	60161
19	Auslauftrichter	56707
20	Entleerung	56704
21	Spannhülse Ø 8 x 80	60254
22	Flachrundschraube M 6 x 16	60096
23	Federring A 6	60195
23	Scheibe B 6,4	60198
24	6kt.-Mutter M 6	60556
25	Verschlußblech	56705
26	Verrieglungsfeder	56706
27	6kt.-Schraube M 6 x 15	60127

Stückliste Nr. 146–11 bis 17

Karl Becker
Maschinenfabrik

Ersatzteilliste Blatt Nr. K 0004 | Ausgabedatum: 27. 11. 84

Aeromat-Düngerbehälter 106 Liter

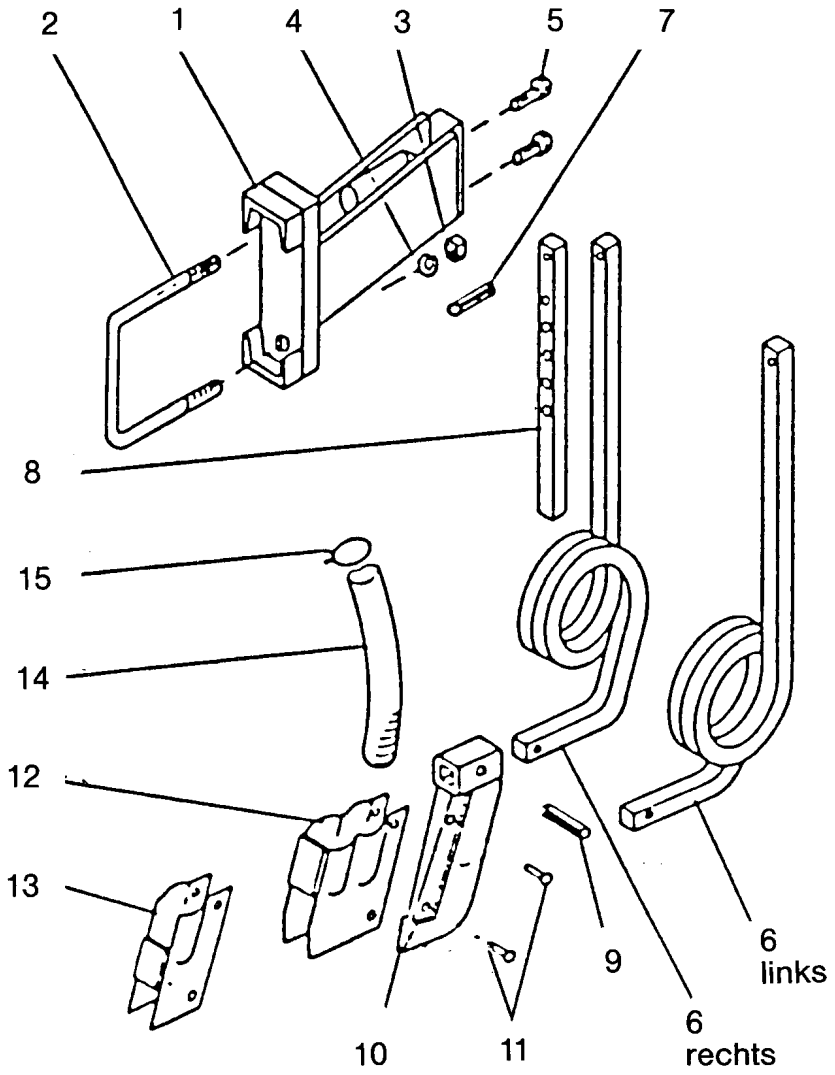

1	Düngerscharhalter	058951
2	Bügelschraube	056502
3	6kt.-Mutter M 16	200160
4	Federring A 16	200216
5	6kt.-Schraube M 16 x 30	215760
6	Düngerscharstiel rechts	058910
6	Düngerscharstiel links	058911
7	Spannstift Ø 6 x 40	215300
8	Verstärkung	058952
9	Spannstift Ø 8 x 40	215650
10+12	Düngerschar kompl. genietet	059248
10+13	Düngerschar kompl. genietet	059712
10	Scharschneide	237699
11	Niet Ø 7 x 30	217313
12	2er-Scharblech	059249
13	1er-Scharblech	059711
14	Düngerschlauch 740 lg	060371
15	Schlauchklemme	060372

Stückliste Nr. 236980, 236567

Karl Becker
Maschinenfabrik

Ersatzteilliste Blatt Nr. K 0010 | Ausgabedatum: 7/92

Düngersäbelschar

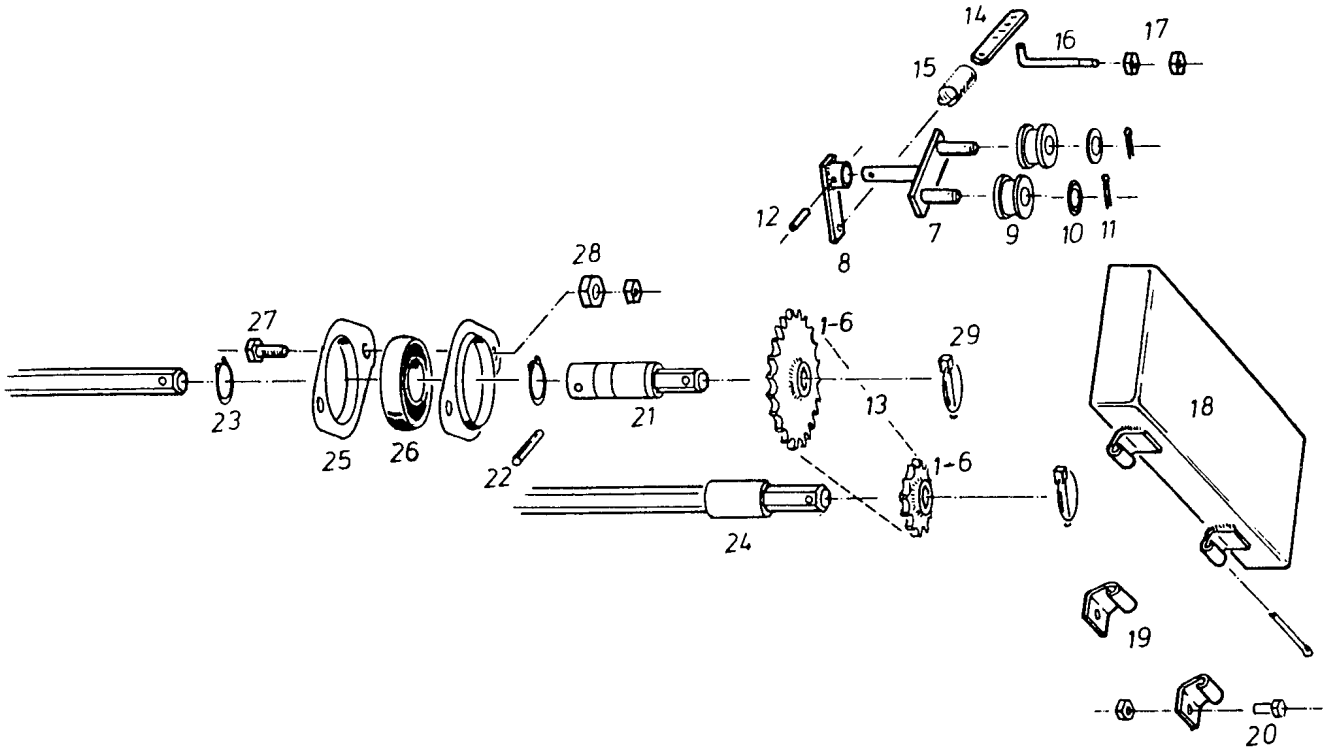

1	Kettenrad 13/19-6kt.	56507	18	Kettenschutz	56518
2	Kettenrad 17/19-6kt.	56508	19	Scharnierteil	56519
3	Kettenrad 20/19-6kt.	56509	20	6kt.-Schraube, M8x20	60018
4	Kettenrad 23/19-6kt.	56510	21	Reduzierstück	58471
5	Kettenrad 30/19-6kt.	56511	22	Spiralspannstift, Ø 6x36	60669
6	Kettenrad 35/19-6kt.	56512	23	Sicherungsring, Ø 30x1,5	60579
7	Doppelspannhebel	56513	24	Buchse, 50 lang	56516
8	Federzughebel	56514	25	Flanschlagergehäuse	60561
9	Spannrolle	55163	26	Rillenkugellager	60562
10	Scheibe, A16	60730	27	6kt.-Schraube, M10x35 Mu	60044
11	Splint, 4x20	60215	28	6kt.-Mutter, M12	60146
12	Spannhülse, 5x25	60261	29	Klappstecker	60274
13	Rollenkette 84	60336	30	Streuwerttabelle	56520
14	Hängeeisen	55182	o.Abb.	Kupplungsstück, geschw.	58472
15	Zugfeder	55137	o.Abb.	6kt.-Schraube, M6x50 Mu	215336
16	Spannteil	56517	o.Abb.	Federring	206248
17	6kt.-Mutter, M8	60144			

Stückliste Nr. 179-12

Karl Becker
Maschinenfabrik

Ersatzteilliste Blatt Nr. K 0009 | Ausgabedatum: 10. 86

Aeromat-Düngerstreuerantrieb

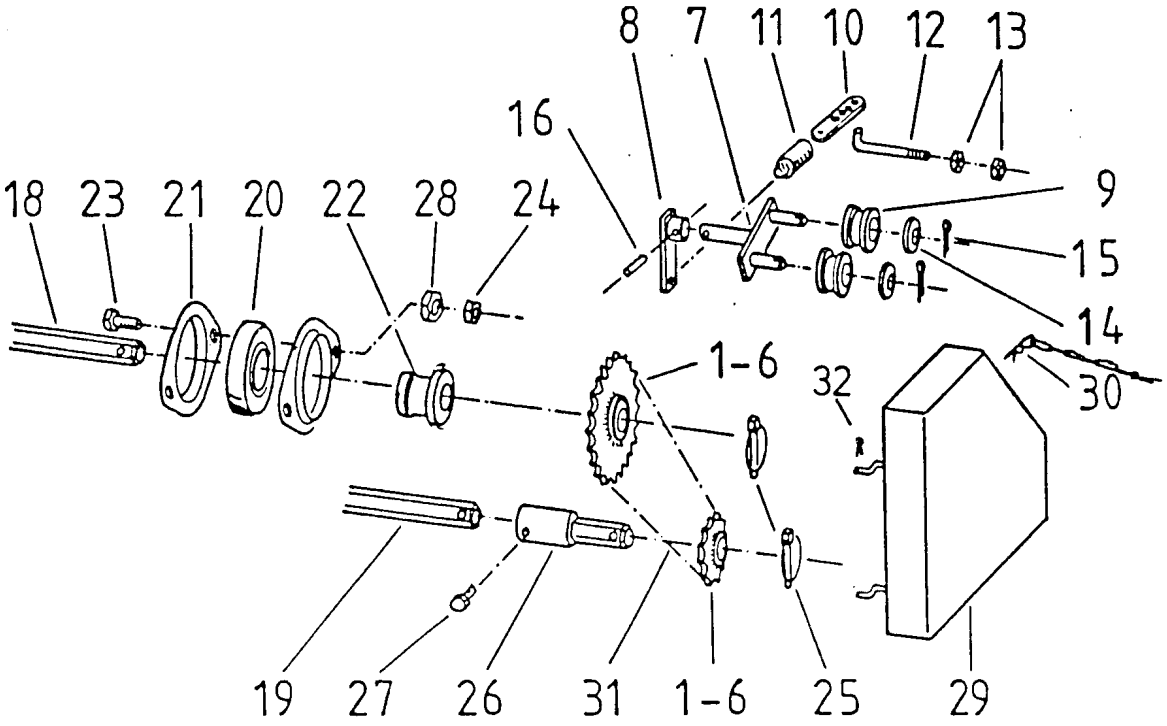

1	Kettenrad 13 Z / 22-6kt	059325	18	6kt.-Welle SW22	059313
2	Kettenrad 17 Z / 22-6kt	059326	19	6kt.-Welle SW19	059421
3	Kettenrad 20 Z / 22-6kt	059328	20	Rillenkugellager	060562
4	Kettenrad 23 Z / 22-6kt	059327	21	Blechgehäuse	060561
5	Kettenrad 30 Z / 22-6kt	059329	22	6kt.-Buchse	056555
6	Kettenrad 35 Z / 22-6kt	059330	23	6kt.-Schraube M 10 x 35	215256
7	Doppelspannhebel	056513	24	6kt.-Mutter VM 10	200175
8	Federzughebel	056514	25	Klappstecker D.9	215594
9	Spannrolle	055163	26	Reduzierstück	059315
10	Hängeeisen	055182	27	6kt.-Schraube M 6 x 40	215871
11	Zugfeder	055137	28	6kt.-Mutter M 12	215423
12	Spannteil	056517	29	Kettenschutzkasten	059310
13	6kt.-Mutter M10	207320	30	Federstecker mit Kette	215608
14	Scheibe A16	215601	31	Rollenkette 77 Rollen	215885
15	Splint D.4x20	215259	o.Abb.	Streuwerttabelle	056520
16	Spannstift D.5x25	215273	32	Splint 3 x 20	215428

Stückliste Nr. 238603

Karl Becker
Maschinenfabrik

Ersatzteilliste Blatt Nr. K 0021 | Ausgabedatum: 12/93

Düngerstreuerantrieb – Antrieb 106 Liter

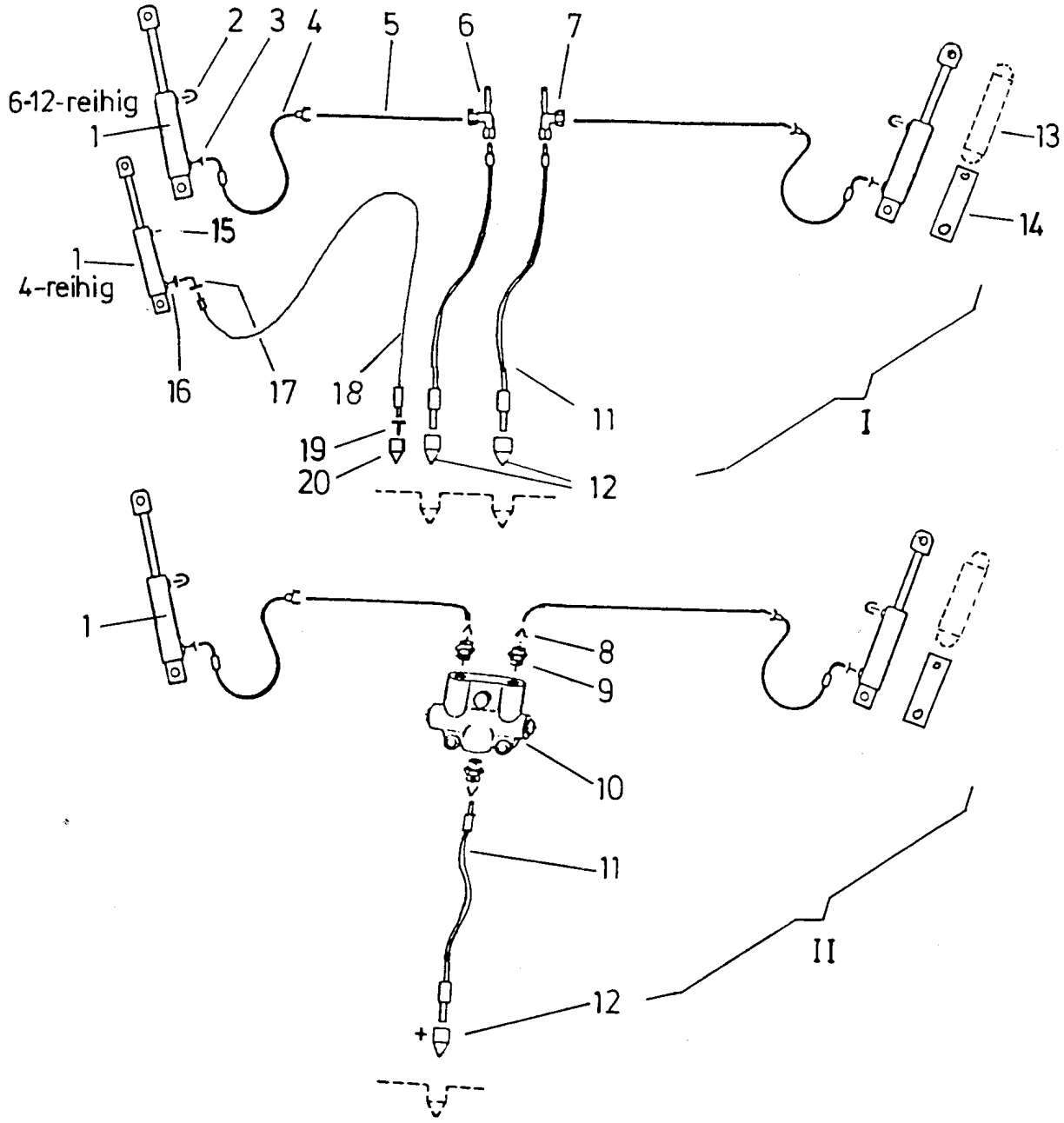

1	Hydr. Zylinder 16/32 M12x1.5	061077	9	Verschraubung 8-M18	215331
1	Hydr. Zylinder 20/45 M14x1.5	10129314	10	Automatik Ventil USA	062149
	M18x1.5	10129318		Automatik Ventil EAK	062174
2	Entlüftung	062167	11	Hydr. Schlauch BB 2000	059212
3	Verschraubung 8-M14	215655		Hydr. Schlauch BB 1600	035818
	Verschraubung mit Drossel	071141	12	Stecker mit Kappe BL	215415
4	Hydr.-Schlauch CK 450	060385	13	Zugfeder 230	071012
5	Rohrleitung 8 mm	503571	14	Verlängerung	071013
o.Abb.	Rohrschelle 8	215417	15	Entlüftung	036470
o.Abb.	Rohrschelle 16	215419	16	Verschraubung GE 8 M 12	213862
6	Halterung re.	059998	17	Verschraubung EW 8	213872
7	Halterung li.	059999	18	Hydr. Schlauch BB 2820	056083
8	Reduzierung	215593	19	Verschraubung mit Drossel	062138
9	Verschraubung 12-3/4"-16	215676	20	Stecker mit Kappe M 18 -	217445

Stückliste Nr. 239761, 239181, 239189

Karl Becker
Maschinenfabrik

Ersatzteilliste Blatt Nr. D 0017 I, II | Ausgabedatum: 11. 93

Hydraulik für M 6-12 ob.Abb. I, für P6-P8 unt. Abb. II