BECKER

Ersatzteilliste
Replacement Parts List
Pièces détachées
Catalogi ricambi

Aeromat

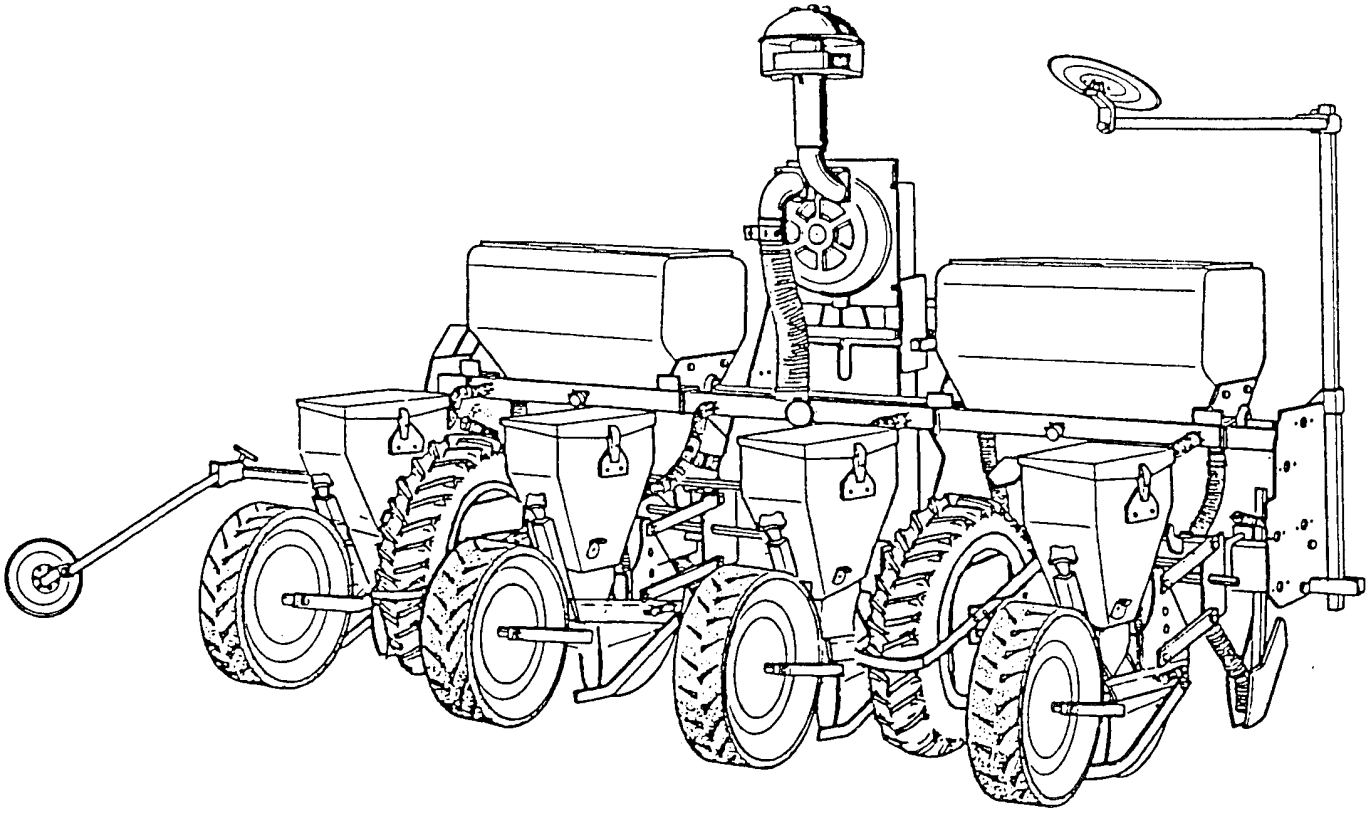

242238

Pneumatische Einzelkornsämaschine

Aeromat

Diese Ersatzteilliste enthält auf den Bild- und Textseiten die Darstellung der im Ersatzteildienst lieferbaren Einzel- und Komplett-Teile.

Ersatzteile werden in der Regel einzeln abgegeben, doch behalten wir uns vor, sich anreihende Teile mitzuliefern, sofern es zweckdienlich erscheint. Die gezeigten Abbildungen sind für die Bestellung nicht verbindlich. Änderungen vorbehalten. Die Bezeichnung rechts oder links versteht sich in Fahrtrichtung gesehen.

ACHTUNG!!!

Werden keine Original-BECKER-Ersatzteile eingebaut, entfällt Garantie!

Die schnelle Erledigung Ihrer Ersatzteil-Aufträge ist gewährleistet, wenn Sie folgende Punkte genau angeben:

1. Serien-Nummer
2. Lieferdatum
3. Genaue Ersatzteilnummer
4. Benötigte Stückzahl
5. Im Zweifelsfalle genaue Beschreibung des Teiles, Skizze oder Muster einsenden.
6. Ihre genaue Anschrift mit Postleitzahl und Bahnstation, wenn vorhanden Telefon-Nummer.

Ersatzteilbestellungen richten Sie bitte an Ihren zuständigen Werksvertreter oder direkt an uns.

Anschriften und Telefon-Nummern auf der letzten Seite.

Inhaltsverzeichnis

	Seite
Grundrahmen CS 4-7/R 4-7	4 + 5
Grundrahmen M 4	6 + 7
Grundrahmen T 6/T 8	8 + 9
Radschenkelgetriebe – 6 Gang 4.00-16/6.50-15/5.00-15	10 + 11
Radschenkelgetriebe – 10 Gang 7.50-15	12 + 13
Antriebsrad 5.00-15/7.50-15	14
Manometer und Anschlüsse	15
Gebläseantrieb 540/750/1000 und Gelenkwellen	16 + 17
Gebläse SKGE 294	18
Gebläse SKGE 410	19
Luftverteilung	20
Hydraulik M 12/R 18	21
Hydraulik T 6/T 8 einfach	22 + 23
Hydraulik T 6/T 8 super	24 + 25
Befüllschnecke	26 + 27
Markör T 6	28
Hydraulik M 6/P 6	29
Markör 4-12 reihig	30 + 31
Aggregat-Abschaltung – Überlastsicherung	32 + 33
Hydraulik-Ventile	34
Trittstufen 7.50-15	35
Faltmarkör T 6/T 8	36
Aeromat-Gehäuse	37
Aeromat – Basis – Aggregat	38 + 39
Düngerstreuerdosierung	40
Gummidruckrolle „S“	41
Rübenausrüstung	42 + 43
Saatbehälter	44
Aeromat – Maisausrüstung	45
Düngergetriebe rot	46
Düngergetriebe schwarz	47
Doppelscheibenschar	48
Düngerschar	49
Düngerbehälter 106 Liter	50 + 51
Düngerbehälter 700 Liter	52 + 53
Düngerstreuerantrieb	54 + 55

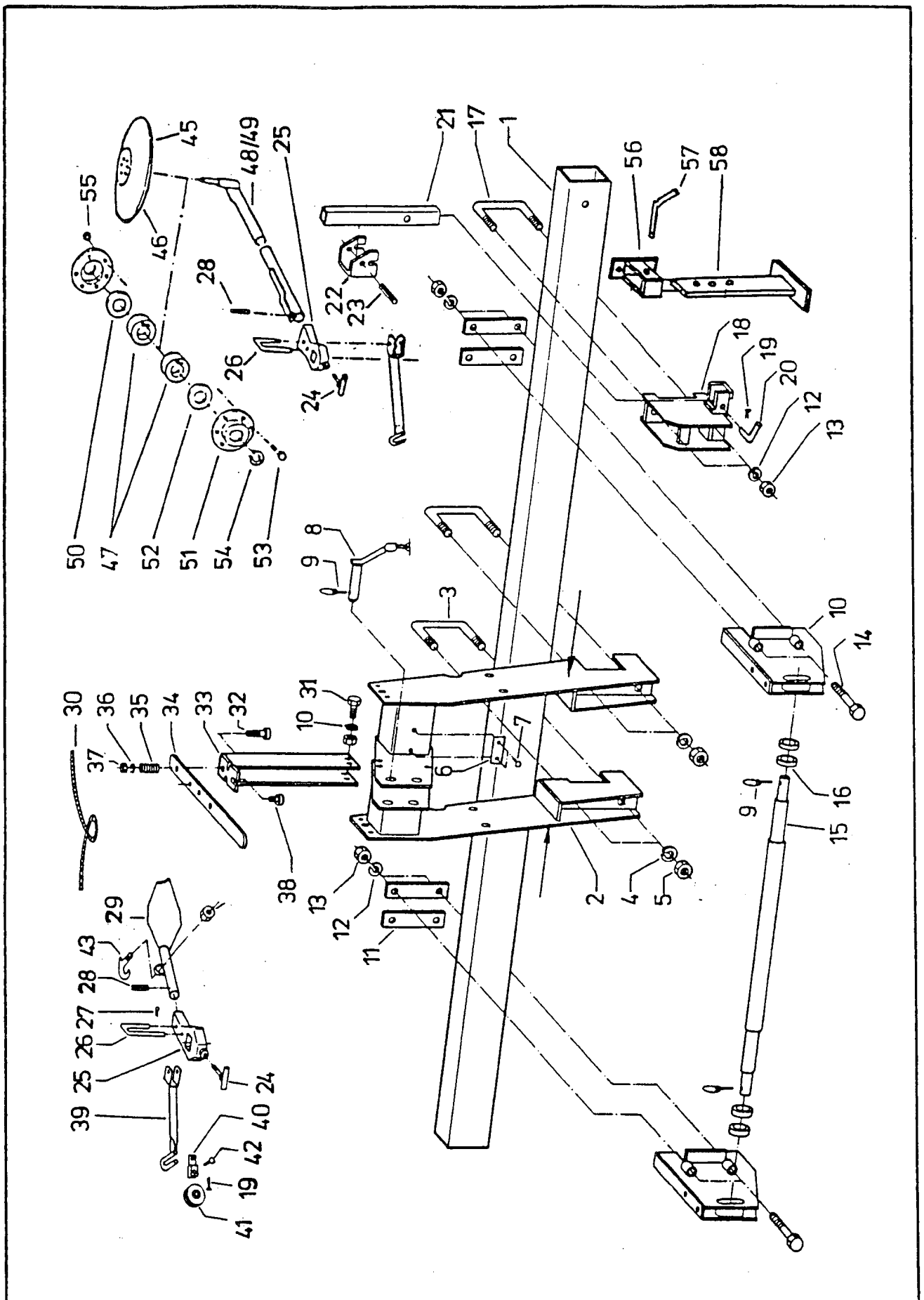

Stückliste Nr.: 236977, 236166, 236588, 232917		
Karl Becker Maschinenfabrik	*Ersatzteilliste Blatt Nr.:* A 0001	*Ausgabedatum:* 11/96
	Grundrahmen-Centra-Super 4-7 / Aeromat R 4-7	

Bild	Benennung	Best.-Nr.	Bild	Benennung	Best.-Nr.
1	Tragrohr 2,90 m	045833	30	Zugseil Länge ang.	215487
2	Turm 315 breit	045925	31	6.kt.SHR M8x25	200078
	Turm 425 breit	045811	o.Abb.	6kt.Mutter M8	205636
3	Bügel.SHR M20	045813	32	6kt.SHR M12x80	207493
4	Federring A20	200218	o.Abb.	6kt.Mutter M12	205663
5	6kt.Mutter M20	200162	33	Schaltbock	232972
6	Typenschild	045812	34	Schalthebel	232975
7	Halbrd.Kerbnag.4x12	215280	35	Druckfeder	045665
8	Oberlenkerbolzen	055625	36	Scheibe B13	215316
9	Klappstecker 12 kurz	214437	37	6kt.Mutter M8	205636
10	Unterlenker	045816	38	Zyl.SHR M8x20	206166
11	Briedenplatte	056302	39	Rollenhalter	057544
12	Federring A16	200216	40	Seilgabel	045142
13	6kt.Mutter M16	200160	41	Seilrolle	045143
14	6kt.SHR M16x220	215449	42	Niet	045097
15	Unterlenkerw.Kat.1	045817	43	Haken.SHR	035183
16	Distanzbuchse	045818	44	6kt.Mutter M10	207320
17	Bügel.SHR M16	056502	45	Markörscheibe	059340
18	Markörhalter li.	058754	46	Markörscheibe	038407
o.Abb.	Markörhalter re.	058579	47	Kugell.6202 2RSR	060581
19	Splint 4x20	215259	48	Rohr re.Markör	059338
20	Gelenkbolzen	057011	49	Rohr li.Markör	071259
21	Ausleger 40xLänge	057012	50	Si.Ring 15x1	215641
22	Arretierungstasche	056640	51	Flanschlagergeh.	038409
23	Spannhülse 8x55	215315	52	Nilos-Ring 15x35x4	217320
24	Stell.SHR	057015	53	6kt.SHR M6x25	210028
25	Haltetasche	057014	54	Federring A6	206248
26	Feststellbügel	057017	55	6kt.Mutter M6	206428
27	Splint 3,2x16	215306	56	Stützenhalter	045758
28	Spiralspannsti.10x55	215701	57	Stecker	055013
29	Spurreißer	057016	58	Stütze 515 lg.	045759
				Stütze 645 lg.	071117

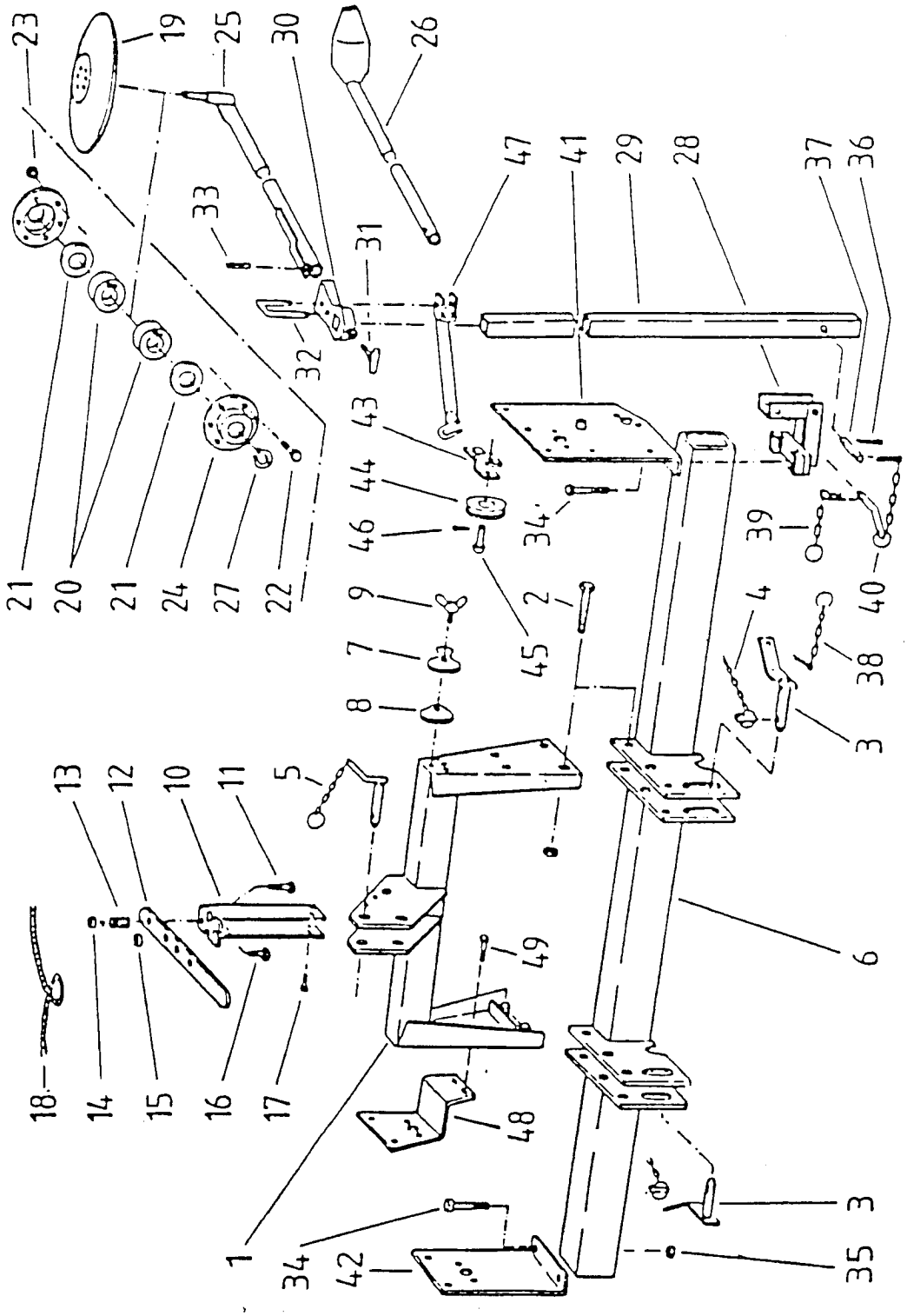

Stückliste Nr. 238583 / 238585

Karl Becker Maschinenfabrik	Ersatzteilliste Blatt Nr. A 0025	Ausgabedatum: 2.92
	Grundrahmen Aeromat Mk 4	

Karl Becker
Maschinenfabrik

Stückliste Nr. 238583 / 238585

Ersatzteilliste Blatt Nr. A0025

Ausgabedatum 2.92

Grundrahmen Aeromat MK4

Pos.	Benennung	EDV-Nr.
1	Dreipunktanschluß geschw.	059310
2	6kt.-Schraube M20x100/Mu	215285
3	Unterlenkerbolzen	059303
4	Klappstecker m. Kette	215750
o.Abb.	Scheibe B28	205985
5	Oberlenkerbolzen	059318
6	Tragrohr geschw.(2700lg)	059730
7	Dosierscheibe	055950
8	Dosierscheibendichtung	056413
9	Flügelschraube M6x15	215622
10	Schaltbock	232972
11	6kt.-Schraube M12x80	215353
12	Schalthebel	232975
13	Druckfeder	045665
14	6kt.-Mutter M12	215423
15	6kt.-Mutter M 8	205636
16	Zylinderschraube M8x20	206166
17	6kt.-Schraube M8x25 Mu	215254
o.Abb.	Scheibe B13	215316
18	Seil	057545
19	Markörscheibe	238407
20	Rillenkugellager 6202	060581
21	Nilosring	217320
22	6kt.-Schraube M6x20	200073
23	6kt.-Mutter M6	209657
24	Flanschlagergehäuse	238409

Pos.	Benennung	EDV-Nr.
25	Markörrohr geschw.(Scheiben)	059338
26	Markörrohr geschw.(Reißzahn)	057016
27	Sicherungsring D.15x1,0	215641
28	Markörhalger geschw.	059337
29	Ausleger	238405
30	Haltetasche geschw.	057014
31	Stellschraube	057015
32	Feststellbügel	057017
33	Spannstift D.8x55	215315
34	6kt.-Schraube M16x160	215784
35	6kt.-Mutter M12	200160
36	Splint D.3,2x16	215306
37	Bolzen	059739
38	Sicherungskette	217316
39	Federstecker m.Kette	215608
40	Vorstecker	059740
41	Seitenplatte-Antrieb	059312
42	Seitenplatte rechts	059311
43	Seilgabel	045142
44	Seilrolle	045143
45	Niet	045097
46	Splint D.4x20	215259
47	Rollenhalter	057544
o.Abb.	Haktenschraube	035182
o.Abb.	6kt.-Mutter M10	207320
48	Halter rechts	059306
O:Abb.	Halter links	059305
49	6kt.-Schraube M12x30	200094

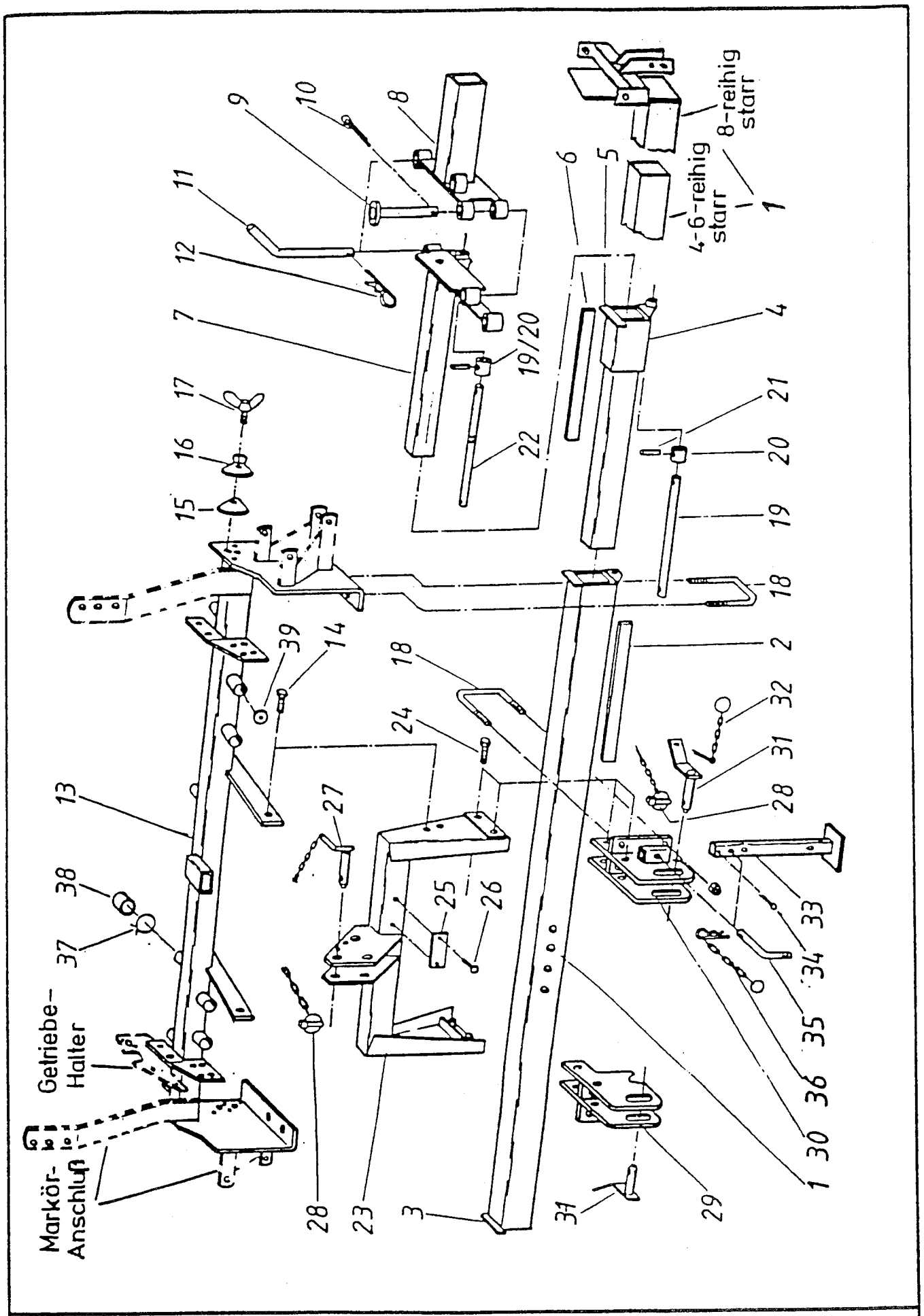

Stückliste Nr.: 238669, 238668, 241619, 240374		
Karl Becker Maschinenfabrik	*Ersatzteilliste Blatt Nr.:* A 0020	*Ausgabedatum:* 11/96
	Basisrahmen T6-8, M4-8	

Karl Becker
Maschinenfabrik

Stückliste Nr.: 238669, 238668, 241619, 240374

Ersatzteilliste Blatt Nr.: A 0020

Ausgabedatum: 11/96

Basisrahmen T6-8, M4-8

Bild	Benennung	Best.-Nr.
1	Tragrohr Mitte T6	059505
1	Tragrohr Mitte T8	059425
	" 4-rhg.starr 2,7m	059881
	" 6-rhg.starr 4,5m	071001
	" 8-rhg.starr 6,0m	071699
2	Gleitsch.30x3x400 lg	238936
3	Abstreifer	239348
4	Einschubstück T6	059448
4	Einschubstück T8	059427
4	Einschubstück T8	059426
5	Abstreifer	239341
6	Gleitsch.25x5x400 lg	238979
7	Einschubstück li.T8	059429
7	Einschubstück re.T8	059428
8	Klappteil li. T8	059431
8	Klappteil re. T8	059430
9	Absteckbolzen	035515
o.Abb.	Scheibe B21	215421
10	Splint 6,3x36	215414
11	Vorstecker D.20	059433
12	Federstecker D.5	214442
13	Luftvert.T6-8 bis'95	059434
	Luftvert.T6-8 ab '96	071338
	Luftvert.o.Markörban.	071713
	Luftvert.o.Getriebeh.	242017
14	6kt.SHR M16x35	200102
o.Abb.	Federring A16	200216
o.Abb.	6kt.Mutter M16	200160

Bild	Benennung	Best.-Nr.
15	Dosierscheibe	055950
16	Dosiersch.Dichtung	056413
17	Flügel.SHR M6x15	215622
18	Bügelschr. M16	056502
19	Anschlagstange 560	238783
20	Buchse	238967
21	Spannstift 6x24	216144
22	Anschlagstange 704	238784
23	Oberlenkerrahmen	059435
24	6kt-SHR M20x90	215452
o.Abb.	6kt.Mutter M20	200162
o.Abb.	Federring A20	200218
25	Typenschild	101887
26	Kerbnagel 4x12	215280
27	Oberl.Bolz.Kat.II	059596
28	Klappst.m.Kette	215750
29	Unterlenker re.	059452
30	Unterlenker li.	059451
31	Unterl.Bolz.Kat.II	059303
o.Abb.	Scheibe B28	205985
32	Kette m. Splint	217322
33	Abstellstütze	056815
34	Splint 5x25	215429
35	Vorstecker D.16	035061
36	Federstecker	215608
37	Schlauchkl.35	060373
38	Rohrschutzkappe	060714

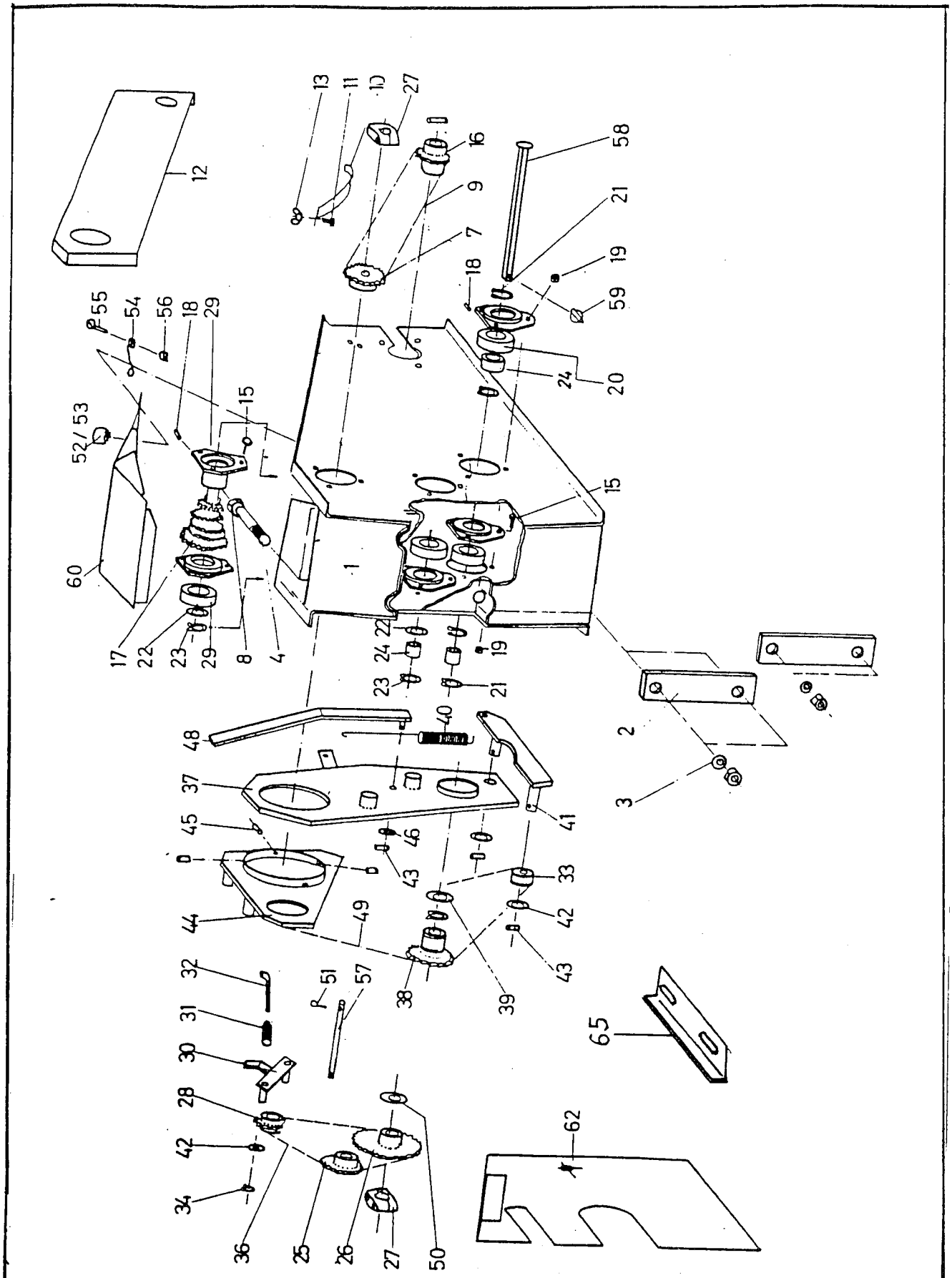

Stückliste Nr. 241760

Karl Becker Maschinenfabrik	Ersatzteilliste Blatt Nr. C 0017	Ausgabedatum 12 / 96
	Getrieberadschenkel 5.00 – 15	

Bild	Benennung	Best.-Nr.
1	Radgabel 5.00-15	071462
2	Briedenplatte	056302
3	Federring A16	200216
4	6kt.SHR M16x160	209297
5	Federring A4	200209
6	Scheibe A6,5	215301
7	Kettenrad oben Z 15	071265
	Kettenrad oben Z 22	057670
8	Scheibe B17	215238
9	Rollenkette 110 Ro.	060763
10	Kettenspanner	057203
11	6kt.SHR M6x55	217704
12	Kettenschutzblech	071543
13	Flügelmutter M6	206429
15	6kt.SHR M6x20	207096
16	Kettenrad unten Z 22	071491
	Kettenrad unten Z 15	071679
17	Stufenwelle Z 15-20	059199
18	Schmiernippel	215485
19	6kt.Mutter M 16	200160
20	Kugellager	060580
21	Sich.Ring	215246
22	Paßscheibe 30	215491
23	Sich.Ri.außen 30x1,5	215246
24	6kt.Buchse	057434
25	Antriebsritz.Z 23/14	057445
26	Kettenrad Z 18	057573
	Kettenrad Z 13	059207
	Kettenrad Z 20	071490
	Kettenrad Z 23	059899
	Kettenrad Z 23/18	071564
27	Klemmstück	058975
28	Spannritzel	059039
29	Lagerschale	057433
30	Kettenspannhebel	071463
31	Zugfeder	055137
32	Hängeeisen	055182
33	Spannrolle	055163

Bild	Benennung	Best.-Nr.
34	Sich.Ri.15x1,5	215295
35	Flügelmutter M6	206429
36	Rollenkette 48 Ro.	061358
37	Schaltblech	057439
38	Schieberitzel	057436
39	Sich.Ring 55x2	215290
40	Zugfeder	057443
41	Kettenspannhebel	057440
42	Paßscheibe 15	215291
43	Spannhülse 4x18	215294
44	Schaltstück	057441
45	Spannhülse 4x12	215293
46	Scheibe 13	215316
47	6kt.SHR M16x160	209297
48	Schalthebel	057442
49	Rollenkette 70 Ro.	060322
50	Scheibe B23	215492
51	Splint 5x20	215289
52	Verschlußzapfen	061298
53	Sicherungsscheibe	061299
54	Feder	061300
55	Zyl.SHR M4x12	208679
56	6kt.Mutter M4	207161
57	Führungsbolzen	057668
58	6kt.Welle	057448
59	Klappstecker 6,0	215296
60	Getriebedeckel	057524
62	Kettenschutzblech	071468
63	Blech SHR B4,8x13	215250
64	Kette	217324
65	Halterung	057572
o.Abb.	Aufkl.Getr.Schema	056979
o.Abb.	Aufkl.24 Zellen	062431
o.Abb.	Aufkl.36 Zellen	062432
o.Abb.	Aufkl. 5 Zellen	062390

Stückliste Nr: 241760

Karl Becker
Maschinenfabrik

Ersatzteilliste Blatt Nr.: C0017 | Ausgabedatum: 12/96

Getrieberadschenkel 5.00-15

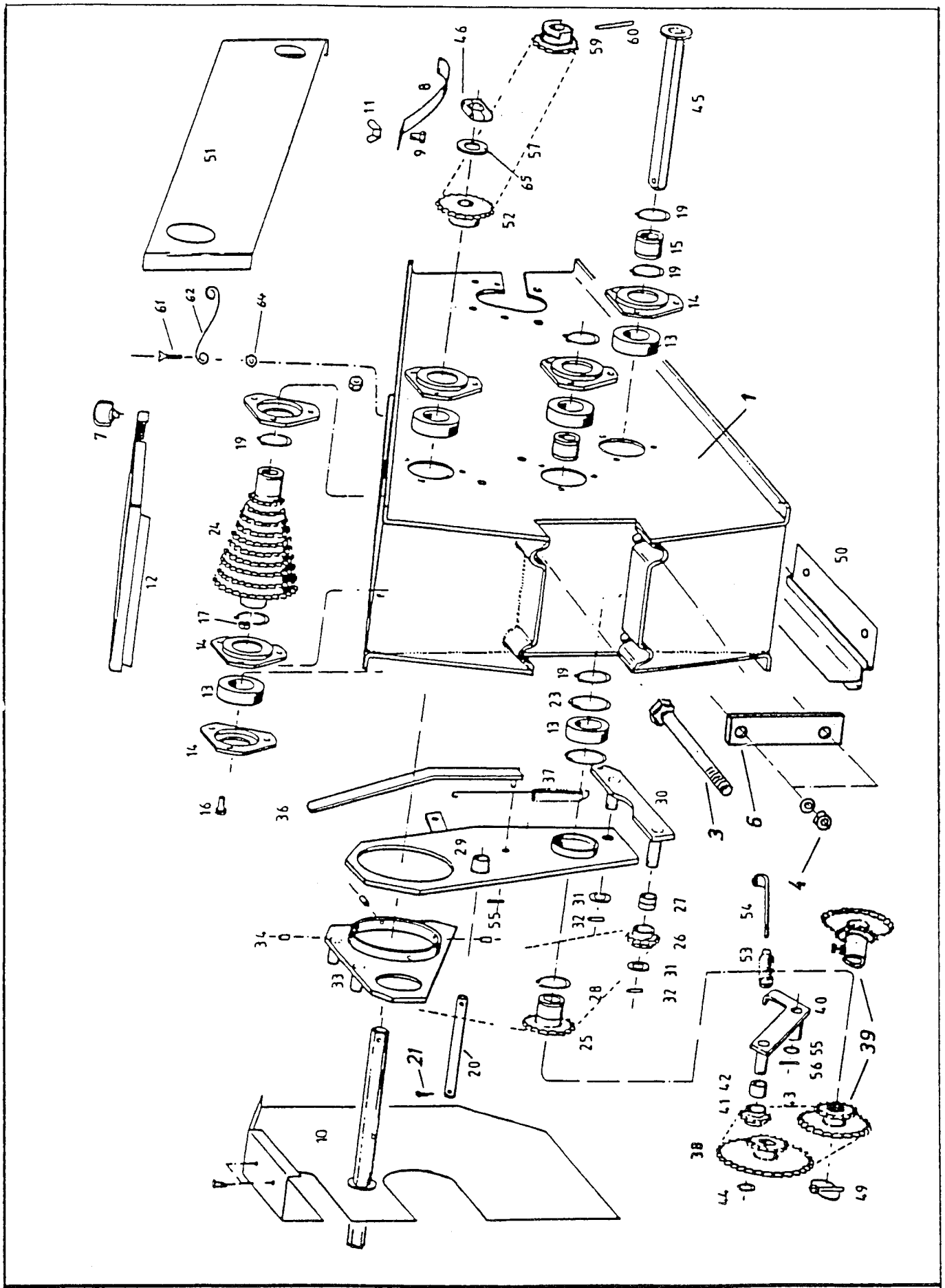

Stückliste Nr.: 238302		
Karl Becker Maschinenfabrik	Ersatzteilliste Blatt Nr.: C 0005	Ausgabedatum: 12/96
	Radschenkelgetriebe 7.50 -15	

Bild	Benennung	Best.-Nr.	Bild	Benennung	Best.-Nr.
1	Radgabelgetr.-Gehäus.	071670	33	Schaltstück	057441
3	6kt.SHR M16x160	209297	34	Spannhülse 4x122	215293
4	6kt.Mutter M16	060148	35	Scheibe B 8,4	060176
5	Distanzbuchse	059640	36	Schalthebel	057442
6	Briedenplatte	056302	37	Zugfeder	057443
7	Verschlußzapfen	061298	38	Doppelr.6kt 18/14	058583
8	Kettenspanner	056543	39	" 6kt 18/23	071564
9	6kt.SHR M6x40	212355		" Rohr 18/23	071563
10	Kettenschutzbl.Seit.	056638	40	Kettensp.Hebel auß.	057446
11	Flügelmutter M6	060164	41	Spannritzel	059039
12	Getriebedeckel	056637	42	Sinterlager	057059
13	Rillenkugellager	060580	43	Rollenkette 48	061358
14	Lagerschale	057433	44	Sich.Ring 15x1,5	215295
15	6kt.Buchse	057434	45	6kt.Welle	056540
16	6kt.SHR M6x16	207096	46	Klemmstück	058975
17	6kt.Mutter M6	209657	49	Klappstecker 6	215296
19	Sich.Ring 30x1,5	215246	50	Bodenblech	057572
20	Führungsbolzen	056953	51	Kettenschutzbl.Rad	071735
21	Splint 5	215289	52	Kettenrad	056532
23	Scih.Ring	215290	53	Zugfeder	055137
24	Stufenwelle 13-22	056523	54	Hängeeisen	055182
25	Schieberitzel Z23	057436	55	Spannstift 4	215294
26	Spannrolle	055163	56	Spannhülse 4x22	215292
28	Rollenkette 70	060322	57	Rollenkette 122	062353
29	Schaltblech	057439	59	Antriebsr. Z22	071491
30	Kettensp.Hebel inn.	057440	60	Spannhülse 8x40	215650
o.Abb.	Getriebe-Schema	061581	61	6kt.SHR M4x14	215221
o.Abb.	Ablage-Daten 24	062427	62	Feder S 6-250	061300
o.Abb.	Ablage-Daten 36	062429	64	6kt.Mutter M4	207161
o.Abb.	Ablage-Daten 48	062430	65	Scheibe B21	215421
31	Paßscheibe	215291			
32	Spannhülse 4x22	215292			

Stückliste Nr.: 238302

Karl Becker Maschinenfabrik

Ersatzteilliste Blatt Nr.: C 0005

Ausgabedatum: 12/96

Radschenkelgetriebe 7.50 -15

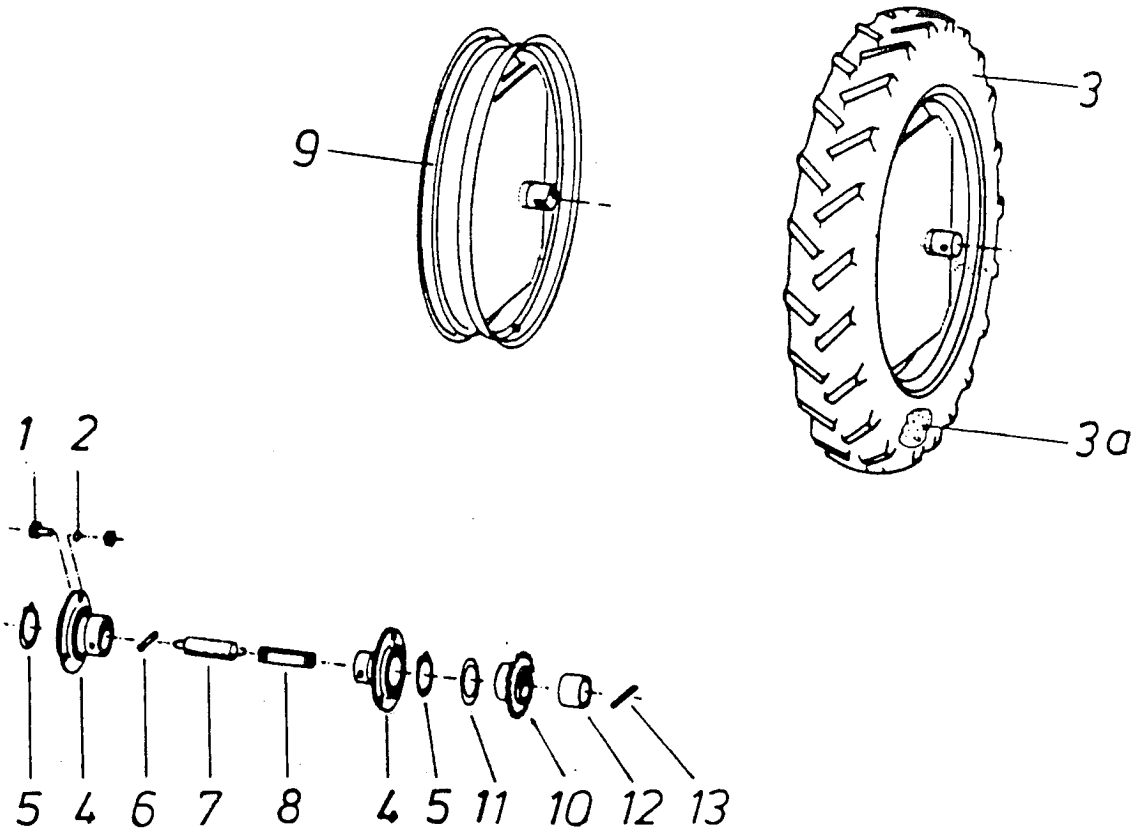

Bild	Benennung	Best.-Nr.	Bild	Benennung	Best.-Nr.
1	6kt.SHR M10x25	200083	7	Zugfeder	055945
	6kt.SHR M10x20	200082	8	Zugstück 5.00-15	241950
2	6kt.Mutter	200175		Zugstück 7.50-15	058570
3	Decke 5.00-14 4PR	061945	9	Felge 5.00-15	071485
	Decke 7.50-15 6PR	061436		Felge 7.50-15	071672
3a.	Schlauch 5.00-15	061946	10	Antriebsritz.Z 22	071491
	Schlauch 7.50-15	061242		Antriebsritz.Z 15	071679
4	Rillenkugellager	061663	11	Ausgleichsscheibe	217309
	Lagerschale Paar	061664	12	Lagerbuchse	216224
5	Sich.Ring 30x1,5	215246	13	Spannstift 8	215650
6	Spannstift 6	215300			

Stückliste Nr: 241760

Karl Becker
Maschinenfabrik

Ersatzteilliste Blatt Nr.: C 0018 | Ausgabedatum: 12/96

Antriebsrad für 5.00 - 15 und 7.50 - 15

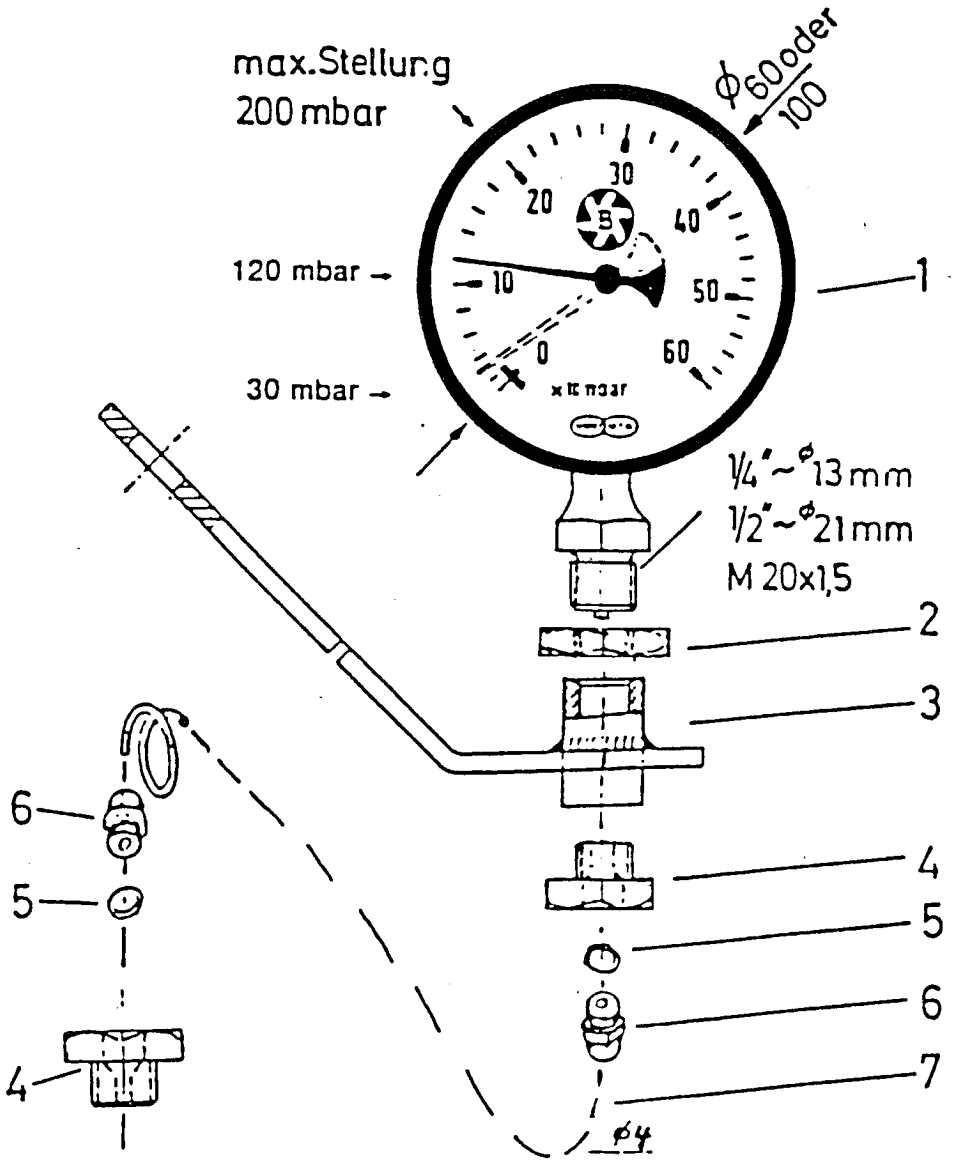

Manometer Skalen sind teilweise verschieden gedruckt.
z. B. mit 0-0,6 oder mit 0-60
bar x100 mm Ws

1 bar ~ 1 atü ~ 1000 m bar ~ 10 000 mm Ws

Bei allen Saatsorten und allen Manometerskalen darf der Zeiger nicht wesentlich über 20 mbar bzw. 0,2 bar stehen.
Für Rüben soll der Zeiger bei ca. 30 mbar stehen.
Für Gemüse werden Fein-Manometer mit Messbereich von 0-160 mbar verwendet.

1.Manometer 1/4"	ϕ60	060432	3 Halter 1/2"		059580
1/2"	ϕ100	061950	4 Reduzierg.1/2x1/4		217310
M 20x1,5	ϕ100	061923	5 Dichtung		062025
für Gemüse			6.Verschraubg.1/4		216151
0-160 mb 1/4"	ϕ60	062013	7.Kst-Schl.Ltg		061793
2.Mutter 1/2"		217318	LW 4x2000		
M 20x1,5		217289			

Stückliste Nr.: 239226, 239677, 239759

Karl Becker Maschinenfabrik

Ersatzteilliste Blatt Nr.: G 0012 | *Ausgabedatum:* 11/96

Manometer u. Anschlüsse

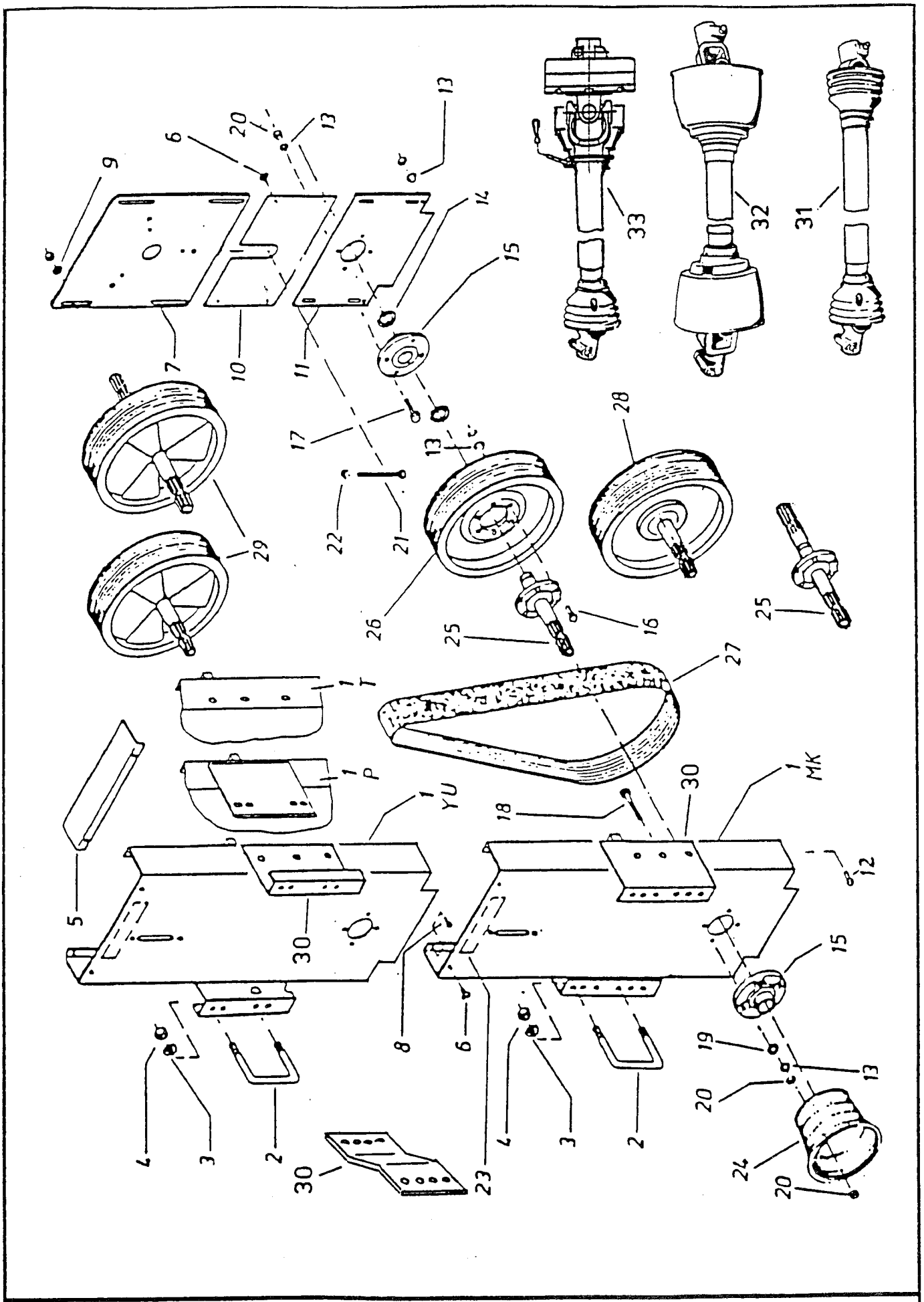

Stückliste Nr.: 235205, 238459, 238584, 240565		
Karl Becker Maschinenfabrik	*Ersatzteilliste Blatt Nr.:* F 0004	*Ausgabedatum:* 11/96
	Gebläseantrieb 540 / 750 / 1000	

Bild	Benennung	Best.-Nr.
1	Turm MK	071176
	Turm YU	071178
	Turm P	071177
	Turm T	071074
2	Bügel.SHR M16x120	056502
	Bügel.SHR M14x 80	059309
3	Federring A16	200216
	Federring A14	200215
4	6kt.Mutter M16	200160
	6kt.Mutter M14	200159
5	Schutzblech oben	056643
6	Blech.SHR B4,8x13	217374
7	Gebläseplatte	056642
8	SHR 12x25	205631
9	Federring A12	060188
	Scheibe B13	215316
10	Schutzblech hinten	056644
11	Lagerschildplatte	071075
12	6kt.SHR M10x20	200082
13	Federring A10	215239
14	Sich.Ring 35x2,5	215833
15	Lager-Gehäuse FC	061597
	Rillenkugellager AEL	061812
16	6kt.SHR M10x30	200084
17	6kt.SHR M10x45	200087
18	6kt.SHR M10x55	205659
19	Scheibe B10	215223
20	6kt.Mutter M10	207320
21	6kt.SHR M12x120	056680
22	6kt.Mutter M12	205663
23	Aufkl.Arbeitsbeginn	056881
24	Schutztopf	057036
25	Triebwelle	057899
	Triebwelle m.Durchtr.	057900

Bild	Benennung	Best.-Nr.
26	Riemenscheibe	
	34/227 D.1000	056256
	Riemenscheibe	
	34/336 D. 540	055247
26	Riemenscheibe	
	34/270 D. 750	056255
	16/336 D. 1000	055428
27	Riemen 227/34x1651	060842
	Riemen 336/34x1854	060339
	Riemen 270/34x1752	060841
	" 219-245/26x1651	061285
	" 323 /26x1854	060742
	" 273 /26x1752	061944
	" 336 /16x1841	061288
28	R4/7-Antr. 26x245	057901
29	YU-Ant.26/219 1000	059341
	" 26/323 540	059332
	" 26/273 750	059846
	" 323 m.Durchtr.	059860
o.Abb.	Aufkleber 1000	232041
o.Abb.	Aufkleber 510	057224
o.Abb.	Aufkleber 750	061575
	Riemenspanng.	059336
30	Z -Halter	071080
	MK-Halter re.	240312
	MK-Halter li.	240311
	YU-Halter re.	240256
	YU-Halter li.	240257
	Gelenkw.2x1-3/8,6-tlg.	10101g
31	Gelenkw.f.4- 6-rhg.	061651
	Gelenkw.f.8-12-rhg.	061759
32	Gelenkw.Weitwinkel	061670
33	Gelenkw.m.Freilauf	061671

Karl Becker
Maschinenfabrik

Stückliste Nr.: 235205, 238459, 238584, 240565

Ersatzteilliste Blatt Nr.: F 0004

Ausgabedatum: 11/96

Gebläseantrieb 540 / 750 / 1000

Karl Becker
Maschinenfabrik

Stückliste Nr. 071 328

Ersatzteilliste Blatt Nr. F 0012

Ausgabedatum 10/95

Gebläse SKGE 294

Pos.:	Bezeichnung	Best.Nr:
1	Gehäuse	071325
2	Gehäusedeckel	071323
3	Nutmutter M28x1,5 DIN 1804	216109
4	Rillenkugellager DIN 625	060582
5	Wellendichtring DIN 3760	216086
6	Anzugsscheibe	056285
7	Gebläsewelle D=32	071321
8	6kt- Schraube M 10x30 DIN 933	200084
9	Federring A 10 DIN 127	215239
10	6kt- Mutter M 10 DIN 934	207320
11	Laufrad	071322

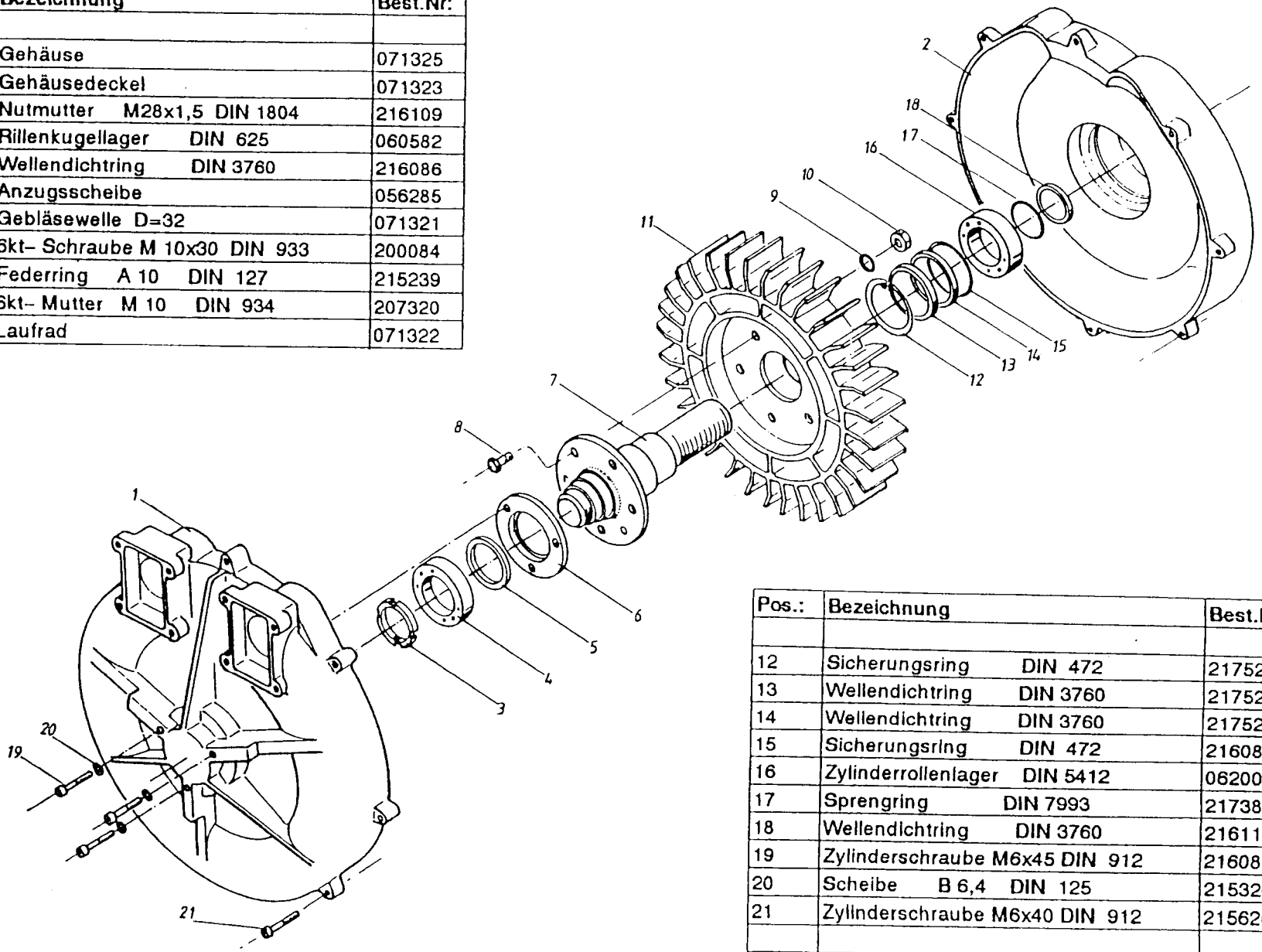

Pos.:	Bezeichnung	Best.Nr:
12	Sicherungsring DIN 472	217527
13	Wellendichtring DIN 3760	217526
14	Wellendichtring DIN 3760	217526
15	Sicherungsring DIN 472	216085
16	Zylinderrollenlager DIN 5412	062001
17	Sprengring DIN 7993	217381
18	Wellendichtring DIN 3760	216110
19	Zylinderschraube M6x45 DIN 912	216087
20	Scheibe B 6,4 DIN 125	215320
21	Zylinderschraube M6x40 DIN 912	215626

Bild	Benennung	Best.-Nr.
1-17	Gebläse SKGE 410-2	060565
1	Gebläsegehäuse	061449
2	Gebläsedeckel	061450
3	Laufrad-Rechtslauf	061451
4	Gebläsewelle	062287
5	Lagerdeckel	071669
6	Distanzscheibe	061454
7	Typenschild	071330
8	Rillenkugellager C3	061456
9	Sicherungsring A 40x1,75	215247
10	Federscheibe B45	215856
11	Wellen-Mutter	216281
12	Kugellag.Ausgleichscheibe	061459
13	Wellendichtung	216783

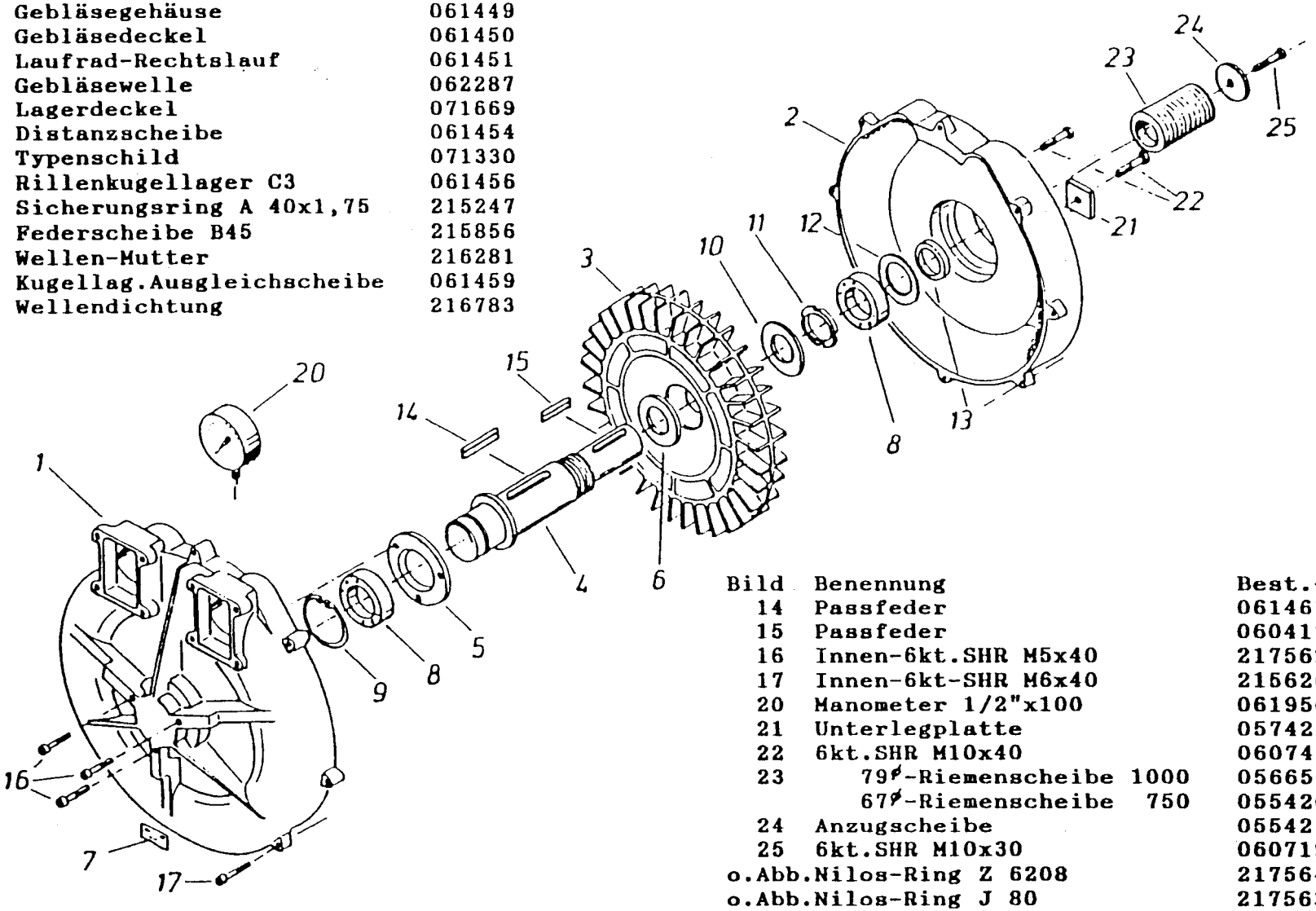

Bild	Benennung	Best.-Nr.
14	Passfeder	061461
15	Passfeder	060417
16	Innen-6kt.SHR M5x40	217562
17	Innen-6kt-SHR M6x40	215626
20	Manometer 1/2"x100	061950
21	Unterlegplatte	057424
22	6kt.SHR M10x40	060743
23	79ø-Riemenscheibe 1000	056653
	67ø-Riemenscheibe 750	055420
24	Anzugscheibe	055421
25	6kt.SHR M10x30	060719
o.Abb.	Nilos-Ring Z 6208	217564
o.Abb.	Nilos-Ring J 80	217563
o.Abb.	Si-Ring L 80x2,5	217565

Karl Becker
Maschinenfabrik

Stückliste Nr.: 059565

Ersatzteilliste Blatt Nr.: F 0003

Ausgabedatum: 11/96

Gebläse SKGE 410-2

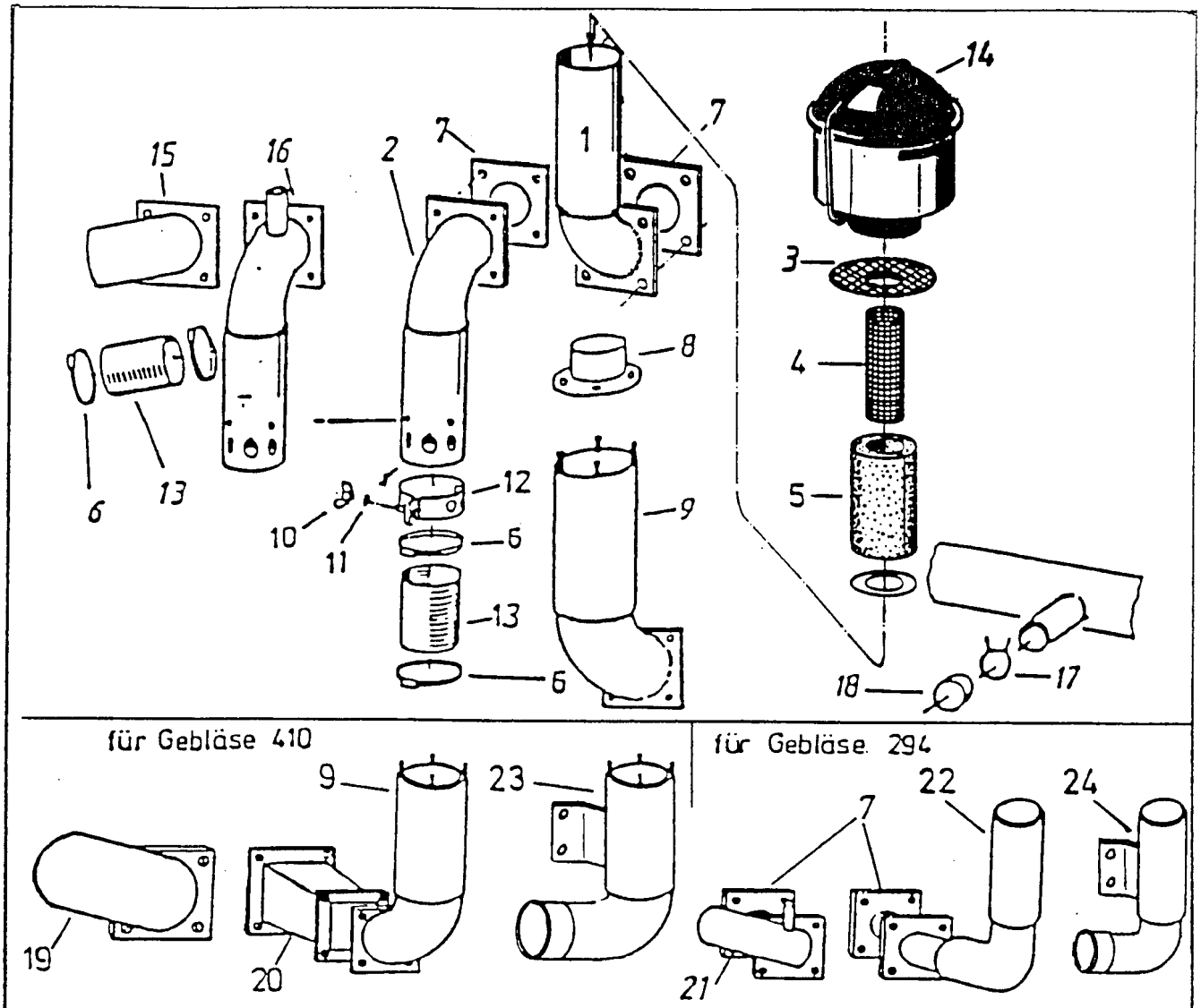

Bild	Benennung	Best.-Nr.
1	Ansaugrohr Gebl.294	057271
2	Ausblasrohr Gebl.294	058151
	Ausblasrohr Gebl.410	057568
3	Sieb 210x107 Geb.294	071223
	Sieb 210x117 Geb.410	071224
4	Gitter 75 Geb.294	057273
	Gitter 110 Geb.410	101299
5	Schaumst.180x200	060468
	Schaumst.250x400	101176
6	Schl.Schelle 70- 90	061400
	Schl.Schelle 85-110	060404
7	Dichtung 100x 96	055737
	Dichtung 150x130	055729
8	Anschluß Gebl.410	056322
9	Ansaugrohr Gebl.410	056321
10	Flügelmutter M6	206429
11	Scheibe B 6,4	215320
12	Dosierschelle	058152
13	Luftschlauch 80	503692
	Luftschlauch 75	503693

Bild	Benennung	Best.-Nr.
14	Zyklonfilter 294	060566
		062059
	Zyklonfilter 410	060443
		062058
15	Ausblasrohr MK-YU	059304
16	Ausblasrohr MK1/2"	059579
17	Klemme 32	060373
18	Kappe für 32	060714
	Kappe für 75	060776
19	Ausblasrohr T8	059477
20	Distanzstück	059275
21	Ausblasrohr	059476
22	Ansaugrohr geschw.	058852
23	Ansaugrohr 410	071438
	Gebl.Anschluß 410	071439
24	Ansaugrohr 294	071544
	Gebl.Anschluß 294	059476
o.Abb.	Manometer 100 1/2"	061950

Stückliste Nr.: 235205, 235500, 238496, 238584

Karl Becker
Maschinenfabrik

Ersatzteilliste Blatt Nr.: G 0009 | *Ausgabedatum:* 11/96

Gebläse - Luftanschlüsse

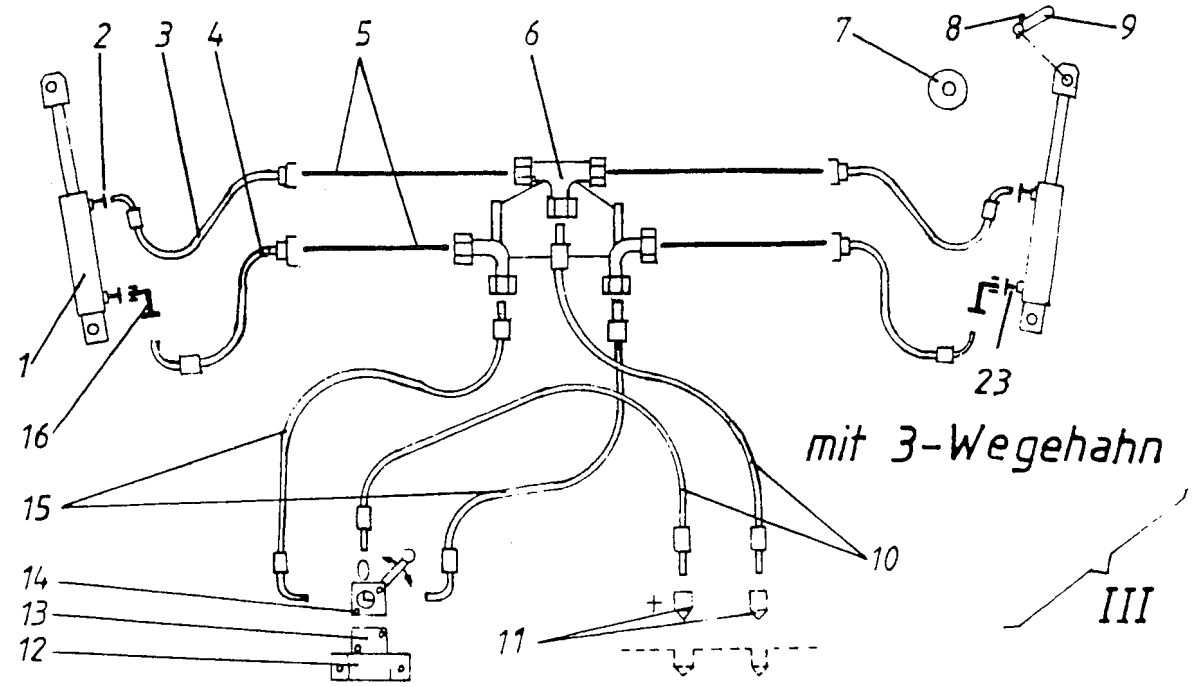

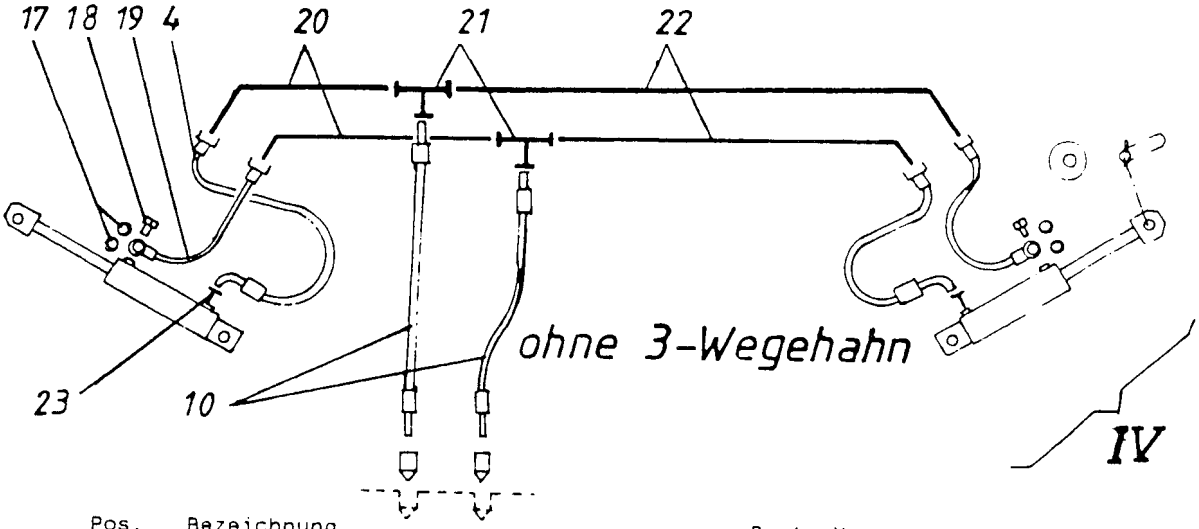

Pos.	Bezeichnung	Best. Nr.:
1	Markör-Zyl. M14 X 1,5	101293/14
2	Verschraubung S-GEV 14 x 1,5	215655
3	Hydr. Schlauch CES/KS 8 x 900lg.	057184
4	Hydr. Schlauch CES/KS 8x 450lg.	060385
5	Hydr. Rohr 8 x 3180lg.	237710
6	Rohr-Verteiler geschw.	057179
7	große Scheibe B21	240 393
8	Splint 5 x 32	214025
9	Zyl.-Bolzen 20 x 96lg.	059513
10	Hydr. Schlauch BES/BES 8 x 1600lg.	035818
11	Steck - Kupplung (für 8er Rohr)	215415
12	Tasche	058280
13	Halter	059605
14	Kugelhahn 3 - 8	061979
15	Hydr. Schlauch BES/KS 8 x 2000lg.	056729
16	Verschraubung S - EWV 8	213872
17	Cu. Dichtung 14,5	213854
18	Hohlschraube M14	062060
19	Hydr. Schlauch RGN14/CS8 1000lg.	062012
20	Hydr. Rohr 8 x 3180lg.	237710
21	T - Verschraubung 8	216131
22	Hydr. Rohr 8 x 3930lg.	237711
23	Verschraubung mit Drossel M14	062141

Stückliste Nr.: 239189, 239181, 237827

Karl Becker
Maschinenfabrik

Ersatzteilliste Blatt Nr.: D0017 III IV | Ausgabedatum: 07/96

Hydraulik für MZ 12/18, DT 12, R 12/18

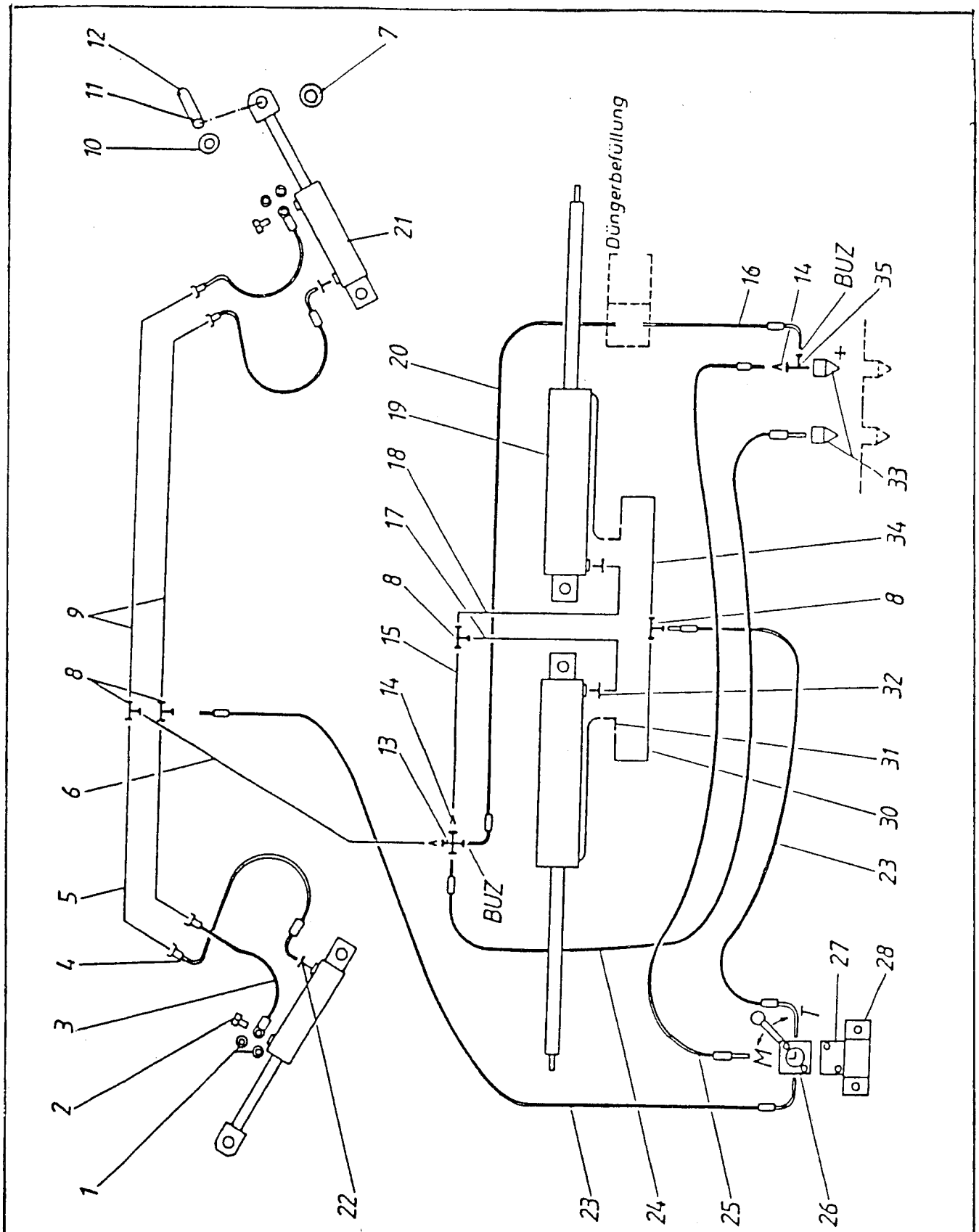

Stuckliste Nr: 239194		
Karl Becker Maschinenfabrik	Ersatzteilliste Blatt Nr.: D0012	Ausgabedatum: 06/94
	Hydraulik T6, T8	

Karl Becker
Maschinenfabrik

Stückliste Nr 239194

Ersatzteilliste Blatt Nr.: D0012

Ausgabedatum: 06/94

Hydraulik T6, T8

Bild	Benennung	Best.-Nr.
1	Cu.-Dichtung 14,5	213854
	Cu.-Dichtung 18	216232
2	Hohlschraube M 14	062060
	Hohlschraube M 18	061805
3	Hydr.Schlauch 1000 RGN 14/CS8	062012
	Hydr.Schlauch 1000 RGN 18/CS8	062000
4	Hydr.Schlauch 800 CE/K8	057184
5	Hydr.Rohr 8 x 1130	059612
6	Hydr.Rohr 8 x 715	059611
7	große Scheibe 21	240393
8	T-Verschraubung 8	216131
9	Hydr.Rohr 8 x 1430	059613
10	U-Scheibe 21	215421
11	Splint 5 x 32	214025
12	Zyl.-Bolzen 20 x 96	059513
	Zylinderbolzen 20x112 lg	056748
o.Abb.	Zyl.-Bolzen 16 x 151	059495
o.Abb.	Kabelbinder 4,8 x 204	215575
o.Abb.	Rohrschelle 2 x 8	215417
13	K-Verschraubung 12	217321
14	Red.-Verschraubung	215593
15	Hydr.Rohr 8 x 40	234573
16	Hydr.Schlauch 12 x 3500	059004
17	Hydr.Rohr 8 x 350	059609
18	Hydr.Rohr 8 x 350	059610

Bild	Benennung	Best.-Nr.
19	Teleskop-Zylinder 6-rhg.	061912
	Teleskop-Zylinder 8-rhg.	061915
20	Hydr.Schlauch 12 x 3500	059005
21	Markör-Zylinder M 14x1,5	101293/14
	Markör-Zylinder M 18x1,5	101293/18
22	Drossel Verschr. M 14	062141
	Verschraubung GEV 14/8	215655
	Verschraubung GEV 18/8	215331
23	Hydr.Schlauch BE 2000/8	056729
24	Hydr.Schlauch BE BE 2000/12	059002
25	Hydr.Schlauch BE BE 1600/8	035818
26	Kugelhahn 3-8	061979
27	Halter	059605
28	Tasche	058200
30	Hydr.Rohr 8 x 190	059608
31	L-Verschraubung 8	217291
32	Verschraubung M 14x1,5/8	215655
33	Kupplung-Stecker	215809
34	Hydr.Rohr 8 x 300	059607
35	E L-Verschraubung 12	216290
o.Abb.	Schneidring 8	213857
o.Abb.	Schneidring 12	215834
o.Abb.	U-Mutter L 12	213809
o.Abb.	U-Mutter S 8	215830

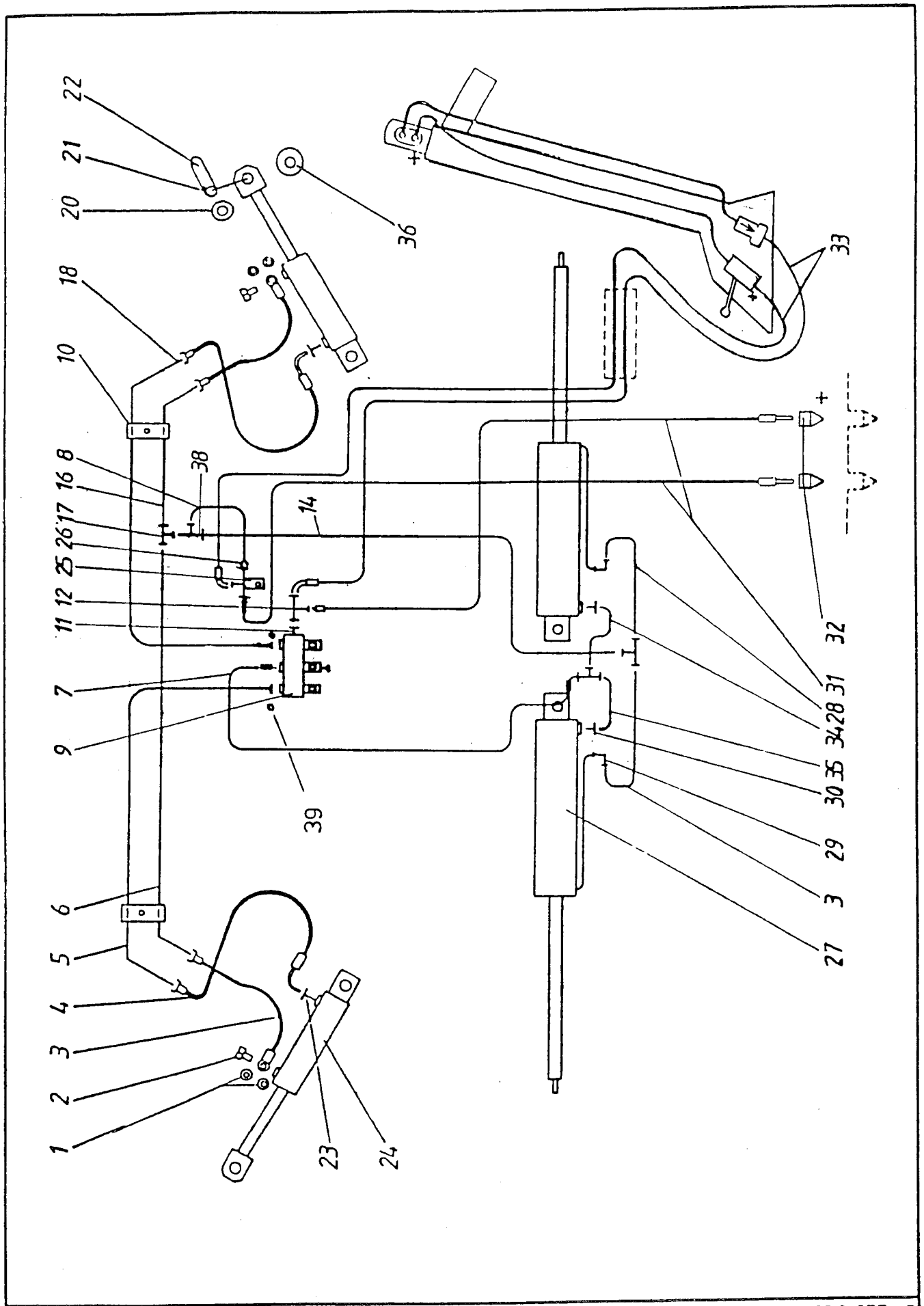

Stückliste Nr.: 238 669, 238 668		Zng. 238 955 A3
Karl Becker Maschinenfabrik	Ersatzteilliste Blatt Nr.: D 0018	Ausgabedatum: 08/1994
	Hydraulik T6-,T8-Super	

Karl Becker
Maschinenfabrik

Stückliste Nr.: 238 669 238 668

Ersatzteilliste Blatt Nr.: D 0018

Ausgabedatum: 08/1994

Hydraulik T6-,T8-Super

Zng. 238 955

Bild-Nr.	Bezeichnung	Sach-Nr. Nr.
1	Cu.-Dichtung 14,5	213854
	Cu.-Dichtung 18	216232
2	Hohlschraube M 14	062060
	Hohlschraube M 18	061805
3	Hydr.Schlauch 14/CE8	062012
	Hydr.Schlauch 18/CE8	062000
4	Hydr.Schlauch 900 CEK8	057184
5	Hydr.Rohr 8 x 1250 lg.	059523
6	Hydr.Rohr 8 x 1130 lg.	071212
7	Hydr.Schlauch BE/K1100	058274
8	Hydr.Rohr 8 x 190 lg.	071207
9	3-Systemblock	062251
	2-Systemblock	062150
10	Rohrschelle 2 x 8	215417
11	Verschraubung GEV M12	217301
12	Verschraubung EL 12	216290
14	Hydr.Rohr 8 x 700 lg.	071206
15	Verschraubung K 8	217290
	Verschraubung T 8	216131
16	Hydr.Rohr 8 x 1430 lg.	071213
17	Verschraubung EL 8	217481
18	Hydr.Rohr 8 x 1810 lg.	059524
20	U-Scheibe 21	215421
21	Splint 5 x 32	214025

Bild-Nr.	Bezeichnung	Sach-Nr.
22	Zyl.Bolzen 20 x 96	059513
	Zyl.Bolzen 16 x 112	056748
o.Abb.	Zyl.Bolzen 16 x 151	059495
o.Abb.	Kabelbinder 4,8x 204	215575
23	Verschraub.GEV 14/8	215655
	Verschraub.m.Drossel	062141
	Verschraub.GEV 18/8	215331
24	Markör-Zyl. M14x1,5	101293/14
	Markör-Zyl. M18x1,5	101293/18
25	Verteiler-T	059522
26	Reduzierung	215593
27	Teleskop-Zyl.6-rhg.	061912
	Teleskop-Zyl.8-rhg.	061915
28	Hydr.Rohr 8 x 330	071211
29	Verschraubung W8	217291
30	Verschraubung GEV 14	215655
31	Hydr.Schl.BE 2000x12	059002
32	Kupplung-Stecker	215809
33	Hydr.Schl. 3000 x 12	JM89041
o.Abb.	Schneidring 8	213857
o.Abb.	Schneidring 12	215834
o.Abb.	U-Mutter L 12	213809
o.Abb.	U-Mutter S 8	215830
34	Hydr.Rohr 8 x 430	071209
35	Hydr.Rohr 8 x 300	071208
36	große Scheibe 21	240393
37	Hydr.Rohr 8 x 220	071210
38	EL-Verschraubung 8 S	216291
39	Drossel	059666

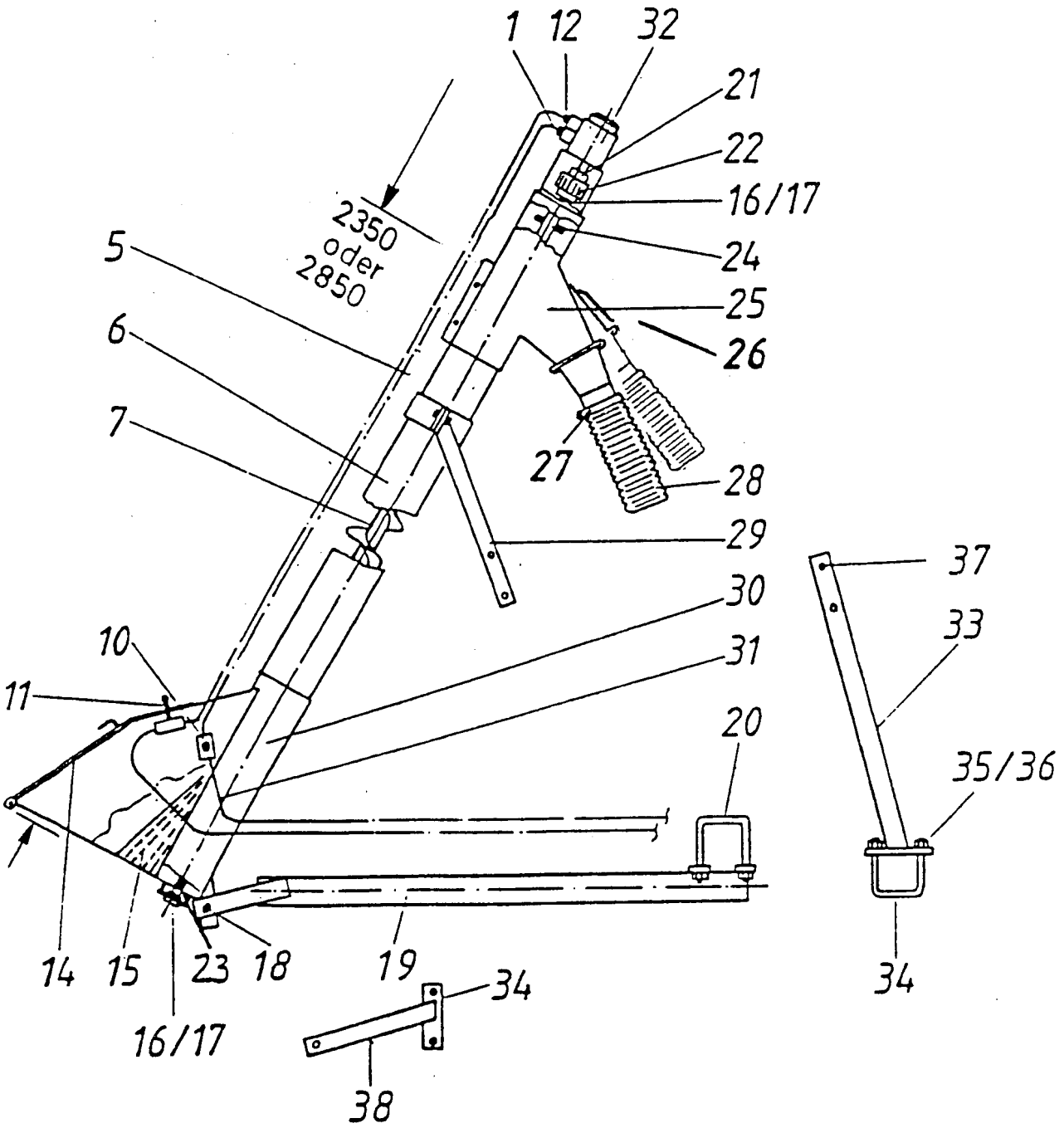

Stückliste Nr.: 237665		
Karl Becker Maschinenfabrik	Ersatzteilliste Blatt Nr.: K 0012	Ausgabedatum: 11/96
	Befüllschnecke 2,30 m und 2,80 m	

Bild	Benennung		Best.-Nr.
1	Hydraulikschlauch	2200 lg	059005
6	PVC-Rohr T31	2300 lg	059942
	PVC-Rohr T31	2800 lg	071750
7	Schnecke für	2300 lg	059950
	Schnecke für	2800 lg	071751
10	Rückschlagventil		216130
11	Kugelhahn		215678
12	Verschraubung		216133
14	Deckel f. Trichter		059945
15	Schutzgitter		059970
16	Kugellager		057472
17	Lagerschale (Paar)		057473
18	Bolzen 20x240		058851
o.Abb.	Scheibe B21		215421
o.Abb.	Splint 4		215646
19	Halterohr unten		058850
20	Bügel.SHR M16		056502
o.Abb.	6kt.Mutter M16		200160
o.Abb.	Federring A16		200216
21	Kupplung m.Gummi kpl.		062241
	Kupplung m.Kst-Ring Z24 kpl.		059943
22	Kst-Ring Z24		062143
	Stahl-Nabe Z24		062144
23	Welle f. Boden		059951
24	Welle f. Schneckenkopf		059946
25	Schneckenkopf einf.Ausl.		059947
	Schneckenkopf dopp.Ausl.		071082
26	Gummi-Abdeckung		071752
27	Spannschelle 110/130		215363
28	PVC-Schlauch 110x550		058887
29	Stütze		058849
29	Schale oben		059053
o.Abb.	6kt.SHR M8x30		200079
o.Abb.	6kt.Mutter M8		201017
30	Schneckentrichter geschw.		059948
31	Hydraulikschlauch 3500 lg.		059004
32	Ölmotor		062093
	Zusatzteil nur für Maishacke		
33	Rohr-Abstützung re.		036856
o.Abb.	Rohr-Abstützung li.		036857
34	Bügelschraube M14		059309
35	Federring A14		200215
36	6kt.Mutter M14		200159
37	6kt.SHR M8x60		200006
38	Halterung unten re.		035851
o.Abb.	Halterung unten li.		036852
o.Abb.	Aufbau oben		059052
o.Abb.	Entleerung geschw.		059949
o.Abb.	Kantenschutzprofil		505593

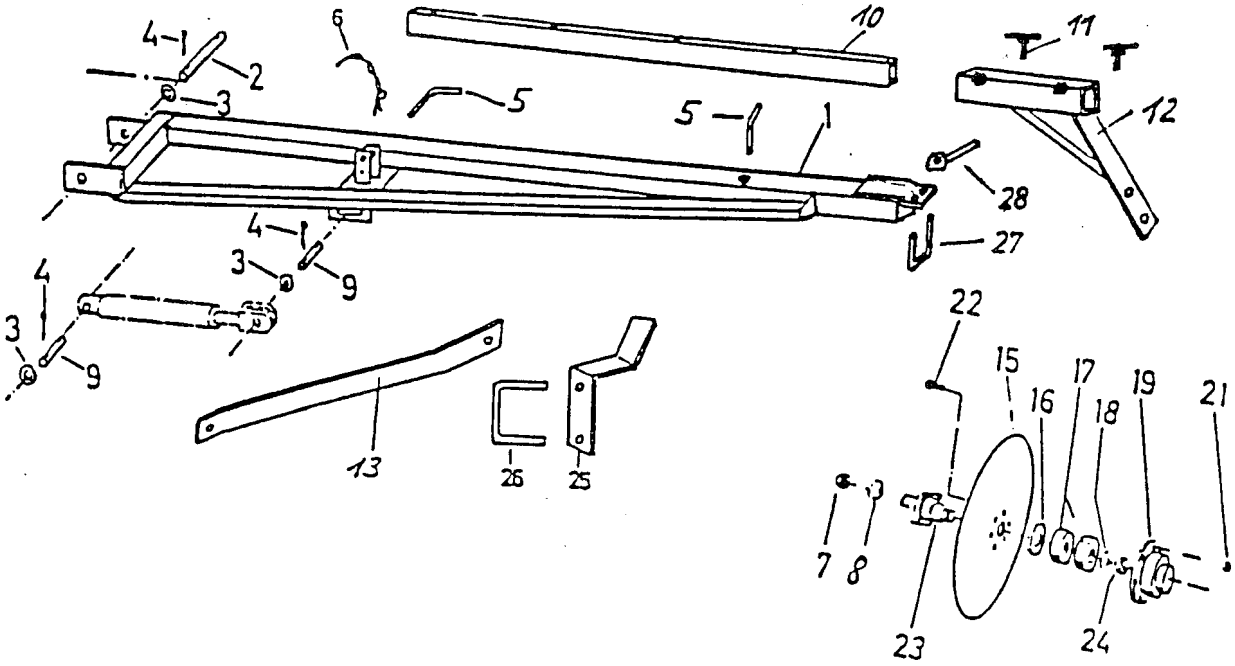

Bild	Benennung	Best.-Nr.	Bild	Benennung	Best.-Nr.
1	Ausleger li.45x45	059683	13	Strebe	059682
	Ausleger re.45x45	059684	15	Markörscheib. 330	059698
	Ausleger re=li 50x50	071705	16	Nilosring	060299
2	Bolzen 20x355	045876	17	Kugellager	061427
3	U-Scheibe B21	215421	18	Federscheibe	215313
4	Splint 5x32	214025	19	Lagergehäuse	056696
5	Stecker 12x130	059679	21	Si.Mutter	209657
6	Federstecker m.Kette	215608	22	Fl-SHR M6x16	215314
7	Mutter M16	200160	23	Lagerung	045864
8	Federring A16	200216	24	Mutter B M16	215237
9	Zylinderbolzen 20x96	059513	25	Auflage	238861
10	Schieberohr 35x35	059685	26	Bügelschraube 120	056502
	Schieberohr 40x40	071707	27	Bügelschraube 35	017333
11	Knebelschraube	057015		Bügelschraube 40	071709
12	Stellstück 45	059691	28	Spannmutter M12	062375
	Stellstück 50	071708			

Stückliste Nr.: 238671

Karl Becker
Maschinenfabrik

Ersatzteilliste Blatt Nr.: E0014 | Ausgabedatum: 9/96

T6 Markör

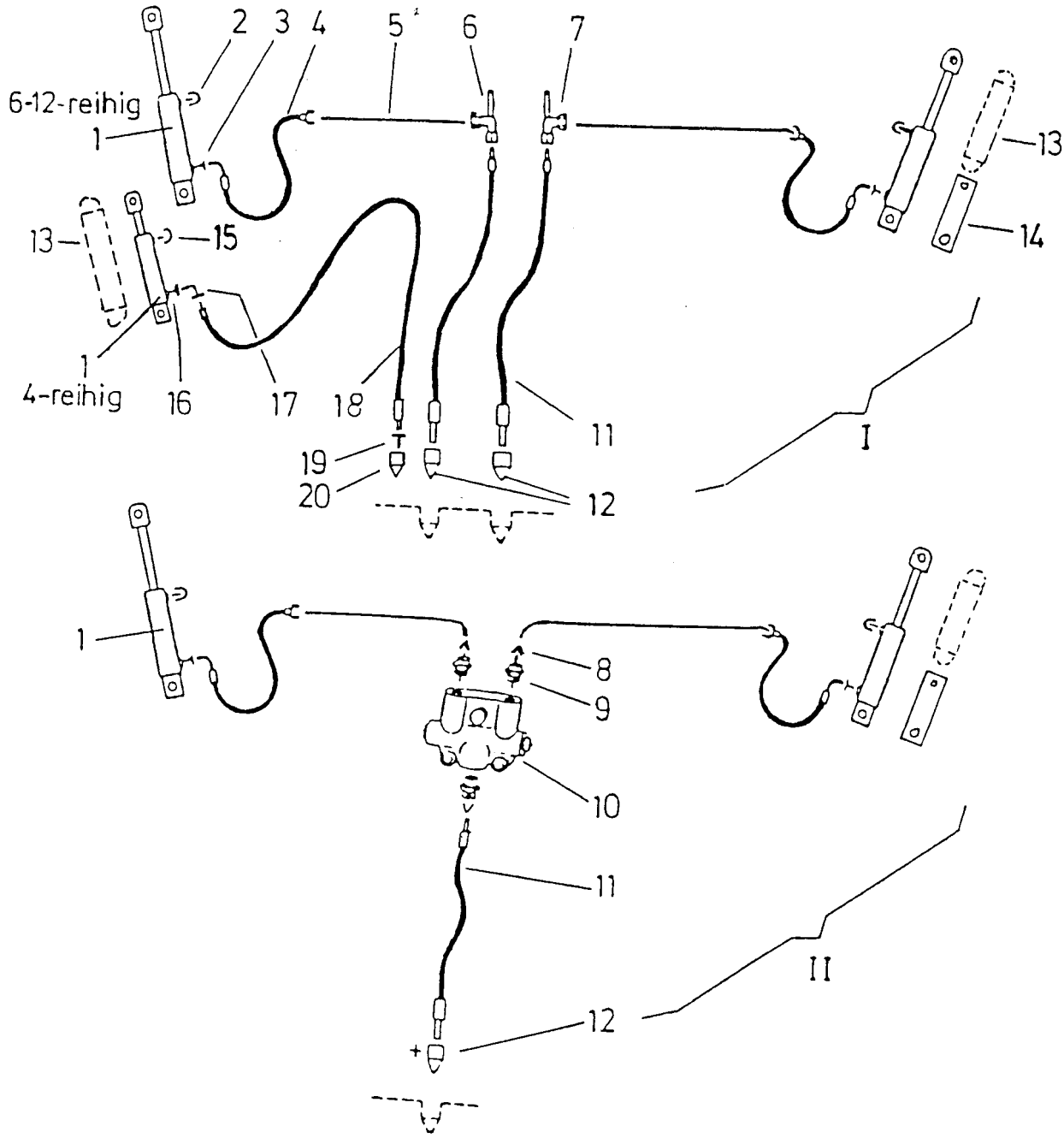

1	Hydr.Zylinder 16/32 M 12x1,5	061 077	10	Automatik Ventil [redacted]	062 149
				-"- EAK	062 174
1	Hydr.Zylinder 20/45 M 14x1,5	101 293	11	Hydr.Schlauch BB2000	059 212
				-"- BB1600	035 818
2	Entlüftung	062 167	12	Stecker mit Kappe 8L	215 415
3	Verschrbg. 8 -M14	215 655	13	Zugfeder 230	071 012
3	-"- mit Drossel	071 141	14	Verlängerung 230	071 013
4	Hydr.Schlauch K 450	060 385	15	Entlüftung	036 470
5	Rohrleitung 8mm	503 571	16	Verschraubung GE 8 M12	213 862
o.Abb.	Rohr-Schelle 8mm	215 417	17	Verschraubung EW 8	213 872
o.Abb.	Rohr-Schelle 16 mm	215 419	18	Hydr.Schlauch BB2820	056 083
6	Halterung re.	059 998	19	Verschraubung mit Drossel	062 138
7	-"- li.	059 999	20	Stecker mit Kappe M18	217 445
8	Reduzierung	215 593			
9	Verschraubung 12-3/4"-16	215 676			
9	-"- 8-M18	215 331			

Stückliste Nr.: 239761, 239181, 239189, 240389

Karl Becker
Maschinenfabrik

Ersatzteilliste Blatt Nr.: D 0017 I II | Ausgabedatum: 09/94

Hydraulik für M6-12 ob.Abb.I, für P6 P8 unt.Abb. II

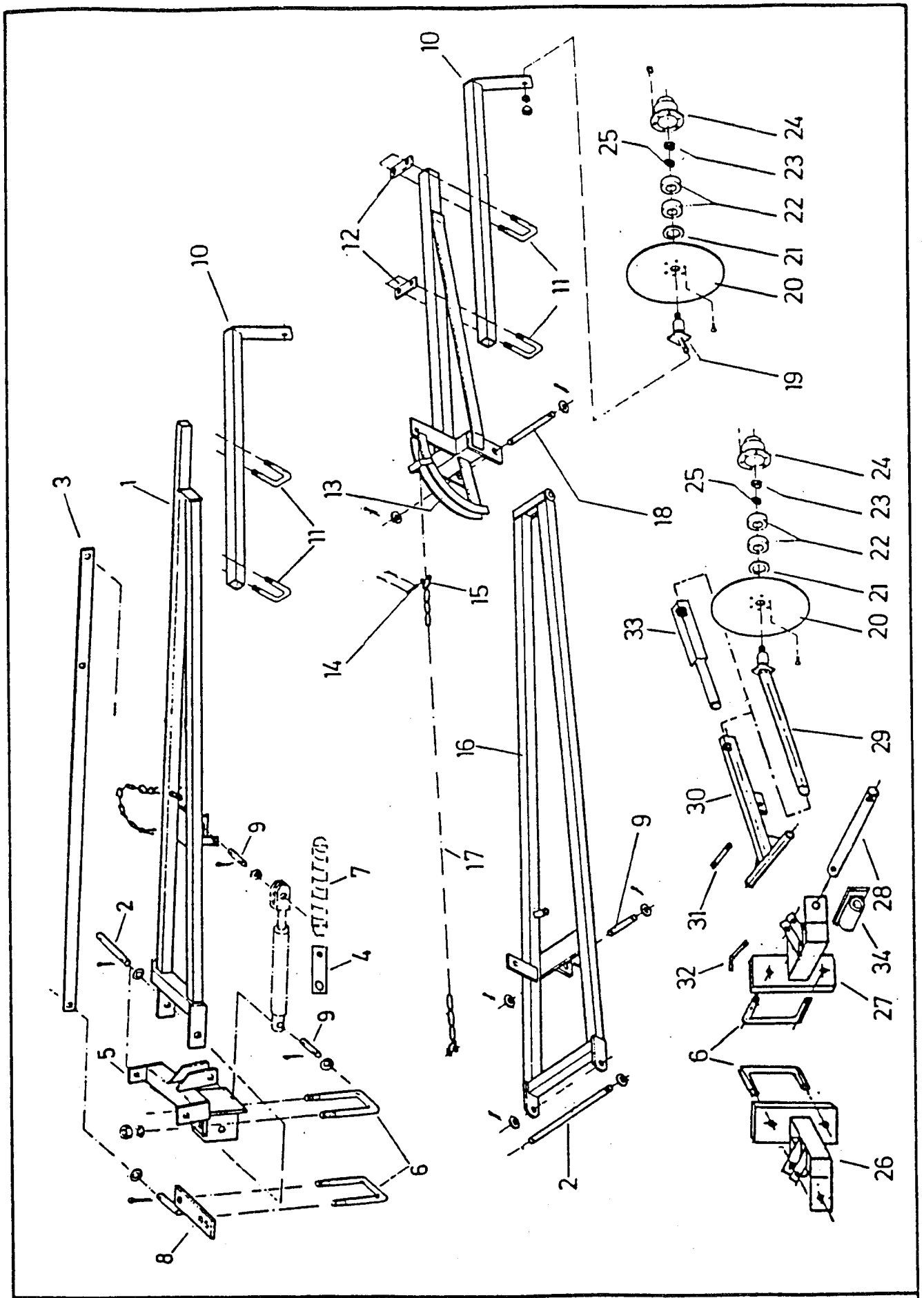

Stückliste Nr.: 239761, 239189, 240643, 238585		
Karl Becker Maschinenfabrik	Ersatzteilliste · Blatt Nr.: E 0016	Ausgabedatum: 11/96
	Markörе für 4-12 reihig	

Bild	Benennung	Best.-Nr.	Bild	Benennung	Best.-Nr.
1	Ausleger HK 12	045908	14	Bolzen	216223
2	Bolzen 20x355	045876	15	Schäkel	216222
2	Bolzen 20x365	058313	16	Ausleger HK 15	058307
3	Transportsich.1420	045912	17	Kette 42	215745
3	Transportsich. 500	059295	18	Bolzen 20x200	045871
4	Verlängerung 230	071013	19	Lagerung	045864
5	Lagerung HK 12	045910	20	Markörscheibe 330	059698
6	Bügelschr. 120	056502	21	Nilos-Ring	060299
6	Bügelschr. 70	056688	22	Kugellager	061427
7	Zugfeder 230	071012	23	Mutter - flach	215237
8	Anschluß	045911	24	Lagergehäuse	056696
8	Anschluß 70	059258	25	Federscheibe	215313
9	Bolzen 20x 96	059513	26	Lagerung re.	059862
9	Bolzen 20x112	056748	27	Lagerung li.	059863
10	Schiebest. 940-35	056538	28	Bolzen 20x172	059867
10	Schiebest. 950-40	058311	29	Schiebestück	059865
11	Bügelschr. 35	045717	30	Ausleger	059864
11	Bügelschr. 40	058089	31	Bolzen 16x78	059868
12	Briedenplatte 35	057334	31	Bolzen 16x88	059868
12	Briedenplatte 40	058090	32	Stecker 12x130	059870
13	Schwenkteil li.	045867	33	Verlängerung	071561
o.Abb.	Schwenkteil re.	045866	34	Anschlag	071591

Stückliste Nr: 239761, 239189, 240643, 238585

Karl Becker
Maschinenfabrik

Ersatzteilliste Blatt Nr: E 0016

Ausgabedatum: 11/96

Marköre für 4-12 reihig

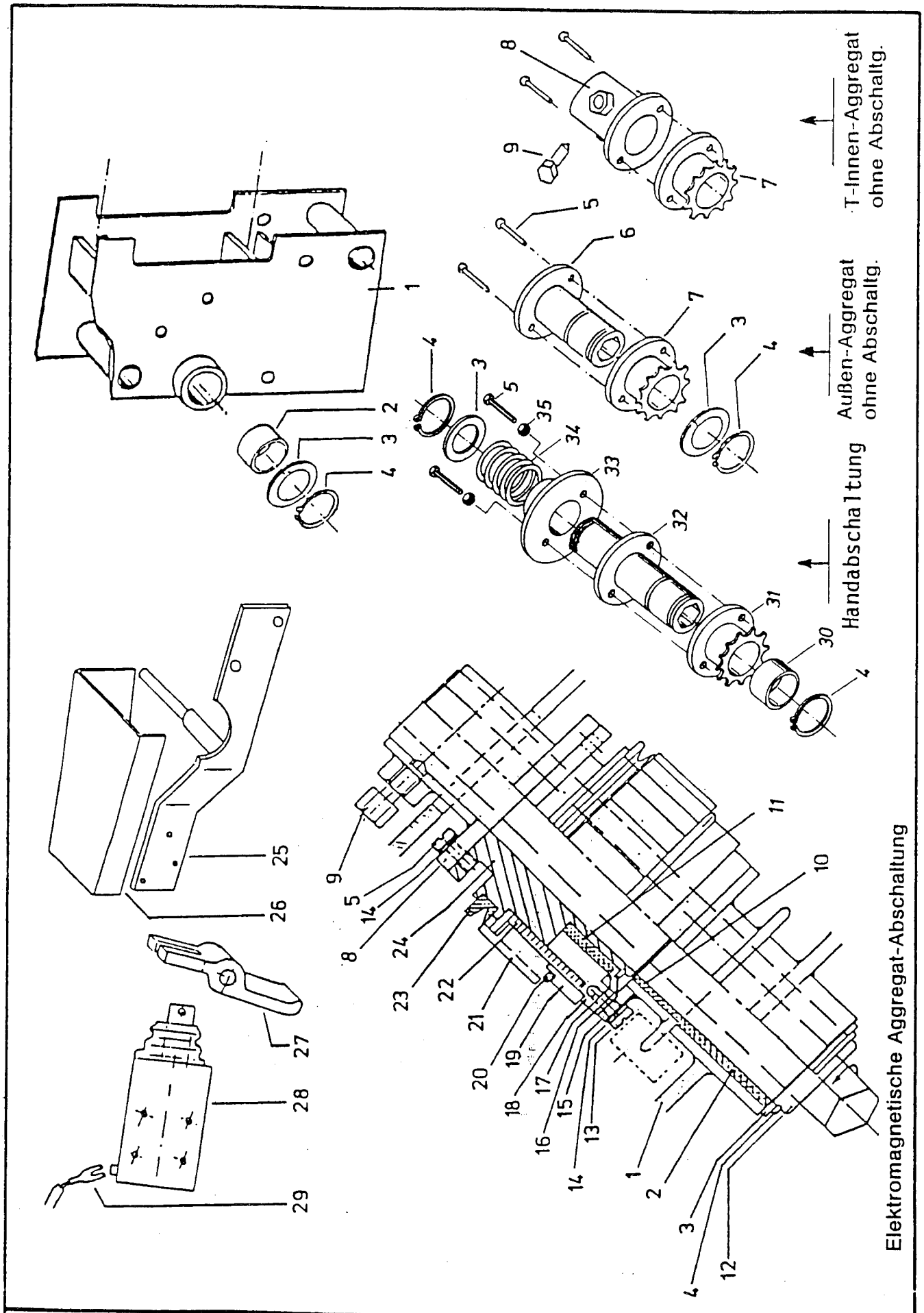

Stückliste Nr.: 239108 , 239107, 239004, 236879

Karl Becker Maschinenfabrik	Ersatzteilliste Blatt Nr.: H 0051	Ausgabedatum: 11/96
	Aggregat-Abschaltungen - Oberlastsicherungen	

Karl Becker
Maschinenfabrik

Stückliste Nr. 239108, 239107, 239004, 236879

Ersatzteilliste Blatt Nr.: H 0051

Ausgabedatum: 11/96

Aggregat-Abschaltungen - Oberlastsicherungen

Bild	Benennung	Best.-Nr.
1	Aggregatkopf	056980
2	Kst.Buchse	057907
3	Paßscheibe 30	215491
4	Sich.Ring 30	215246
5	Zyl.SHR M4x12 4.8	208670
	6kt.SHR M4x25 8.8	215260
6	6kt.Buchse-Flansch	058366
7	Antriebsritzel	058367
8	Buchse geschw.	059441
9	6kt.SHR M10x20	217298
10	Kst.Buchse	056317
11	Kst.Buchse	056529
12	6kt.Buchse	056677
13	Zyl.SHR M4x12 8.8	217380
14	Federring A4	200209
15	Antriebsritzel	059676
16	Sich.Ring 35	215288
17	Paßscheibe 35	216320
18	Kupplungs-Antrieb	059670
19	Ring	059671
20	O-Ring	061997
21	Schalthülse	061996
22	Schlingfeder re	061995
23	Abdichtung	217376
24	Kupplungs-Antrieb	059669
25	Halterung	059646
26	Schutzblech	059647
27	Klinke	059852
28	Magnet kpl.	059851
29	Anschlußkabel	061983
30	Kst.Buchse 34/30/20	056317
31	Antriebsritzel	059499
	Antriebsr.m.Buchse	056319

Bild	Benennung	Best.-Nr.
32	6kt.Buchse-Flansch	056318
33	Arretierscheibe	057300
34	Druckfeder	056316
36	6kt.Mutter M4	060152

Faltenbalg	062438
Druckfeder	062439

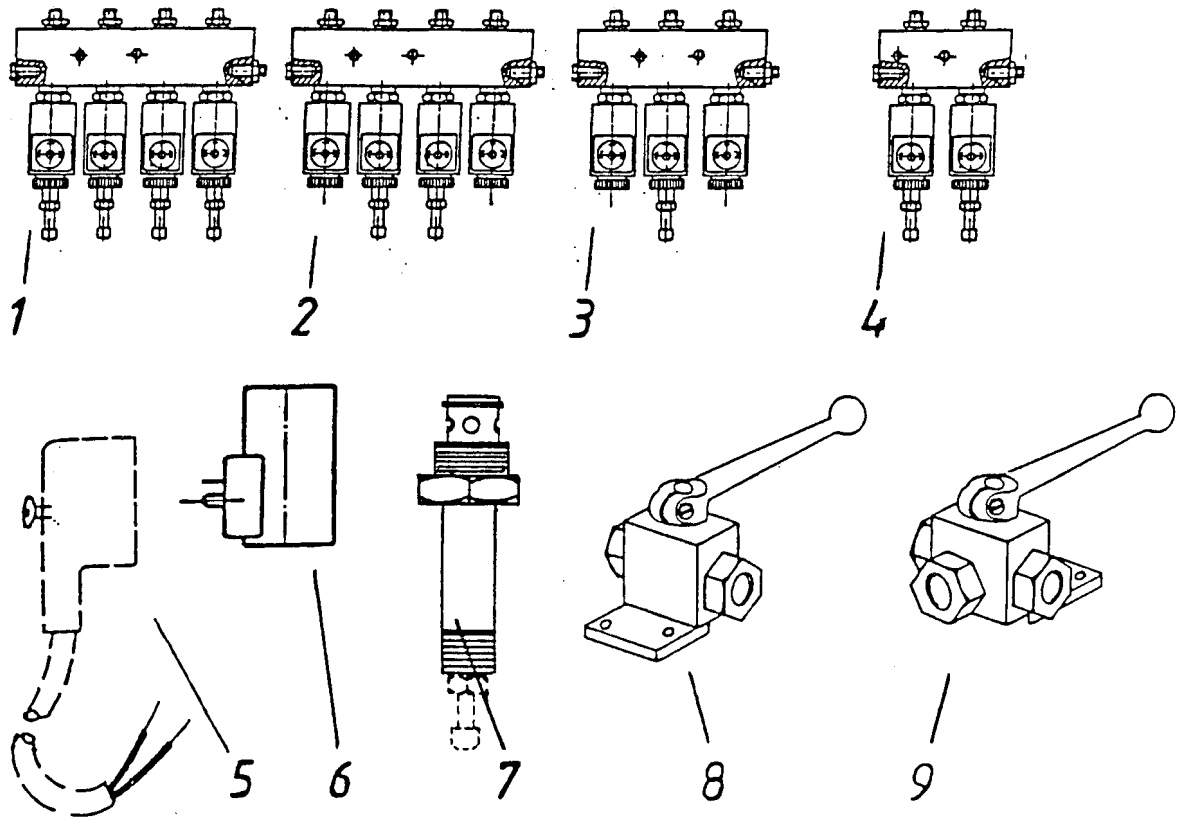

Bild	Benennung				Best.-Nr.
1	4-er Block kpl. mit	4x	stromlos zu	Ventil	061855
2	4-er Block	2x	stromlos zu	Ventil	
		2x	stromlos offen	Ventil	062252
3	3-er Block	1x	stromlos zu	Ventil	
		2x	stromlos offen	Ventil	062251
4	2-er Block kpl. mit	2x	stromlos zu	Ventil	062150
5	Winkelstecker mit 1,20 m Kabel				062470
6	Magnetspule 12 V 27 W				062418
7	Ventil-Einsatz stromlos offen ohne Schraube				062286
	Ventil-Einsatz stromlos zu mit Not-Schraube				062420
8	Kugelventil Auf-ZU für 8 D.Anschluß				036552
9	Kugelvenitl 3-Wege für 8 D.Anschluß				061979

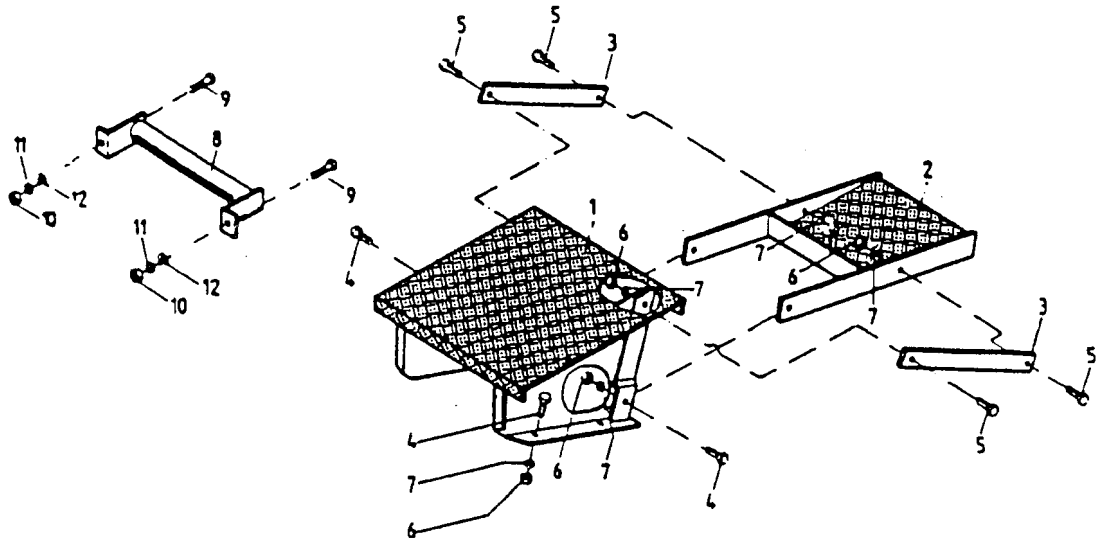

Bild	Benennung	Best.-Nr.	Bild	Benennung	Best.-Nr.
1	Obere Stufe	058545	7	Federring A10	215239
2	Untere Stufe	058546	8	Handgriff	058548
3	Zugstab	058547	9	6kt.-Schraube M8x20	205635
4	6kt.-Schraube M10x20	200082	10	6kt.-Mutter M8	205636
5	6kt.-Schraube M10x16	207396	11	Federring A8	215267
6	6kt.-Mutter M10	207320	12	Scheibe B8,4	215255

Stückliste Nr. 179-77/5

Karl Becker
Maschinenfabrik

Ersatzteilliste Blatt Nr. K 0009 | Ausgabedatum: 12. 1986

Trittstufen über Räder 7.50-15

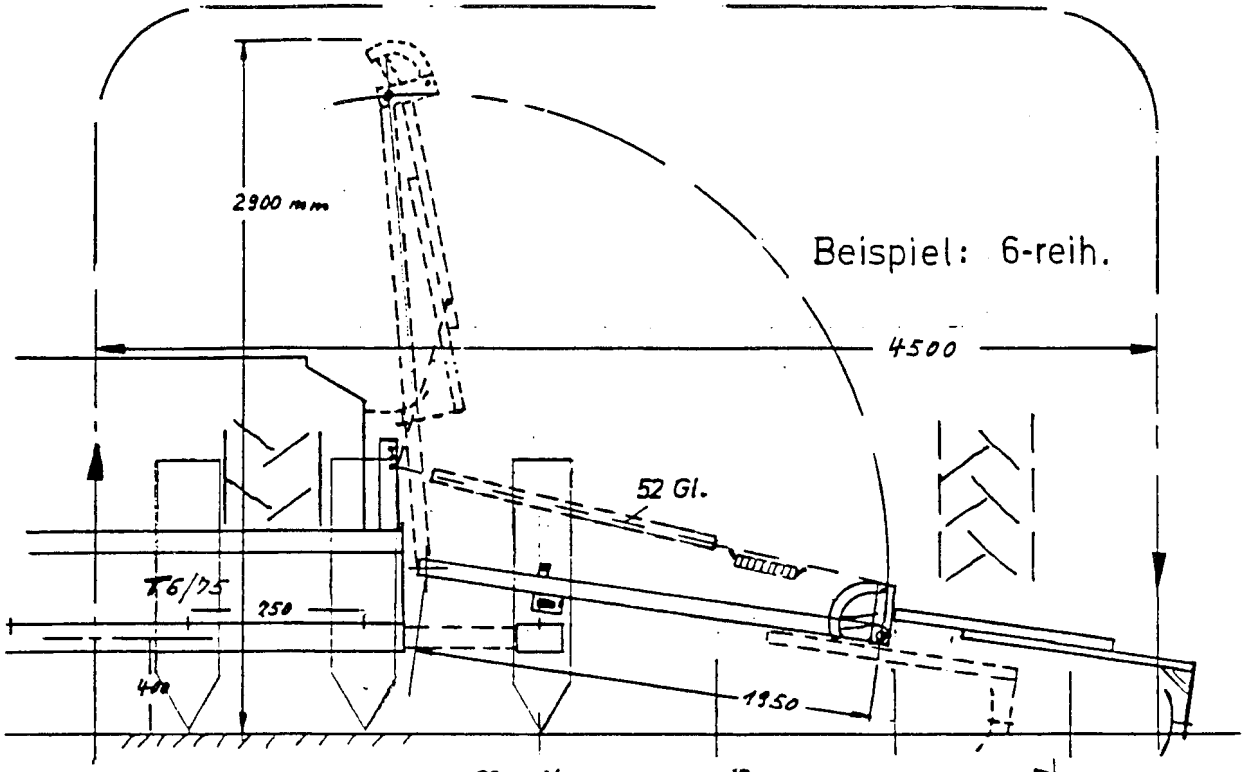

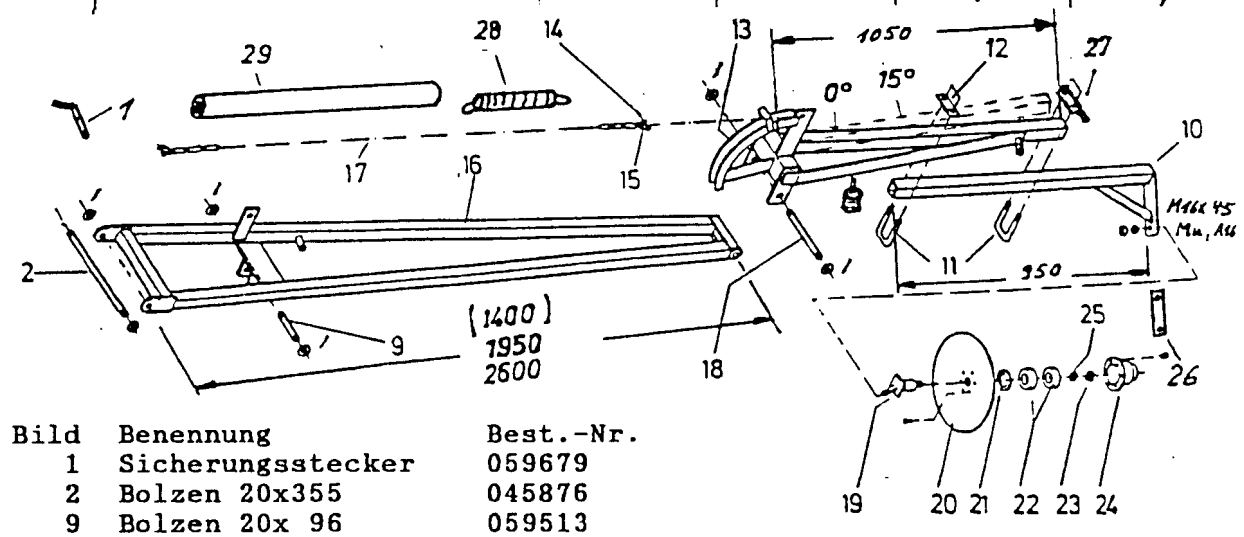

Bild	Benennung	Best.-Nr.
1	Sicherungsstecker	059679
2	Bolzen 20x355	045876
9	Bolzen 20x 96	059513
10	Schiebestück 950	059298
10	Schiebestück 1500	057331
11	Bügelschr. 40	058089
12	Briedenplatte 40	058090
13	Schwenkteil 0° li.	059492
	Schwenkteil 0° re.	059491
	Schwenkteil 15°li.	059680
	Schwenkteil 15°re.	059681
14	Bolzen	216223
15	Schäkel	216222
16	Ausleg.1400 T6 Spur	059490
	Ausleg.1950 T6 Mitte	071654
	Ausleg.2600 T8 Sp+Mi	071159
17	Kette f. 1400 44 Gl.	217294
	Kette f. 1950 52 Gl.	215535
	Kette f. 2600 68 Gl.	215745

Bild	Benennung	Best.-Nr.
18	Bolzen 20x200	045871
19	Lagerung	045864
20	Scheibe 330	059698
21	Nilosring	060299
22	Kugellager	061427
23	Mutter flach	215237
24	Lagergehäuse	056696
25	Federscheibe	215313
26	Verlängerung	056302
27	Platte m.Bolzen	071712
28	Feder	055148
29	PVC Schlauch 1,10	503546
30	Gummi-Puffer	061998
31	Transp.Haltefeder	061999
32	Auflage	238861

Stückliste Nr.: 241908, 242129, 238672

Karl Becker
Maschinenfabrik

Ersatzteilliste Blatt Nr.: E 0021 | *Ausgabedatum:* 11/96

T6, T8- Faltmarkör

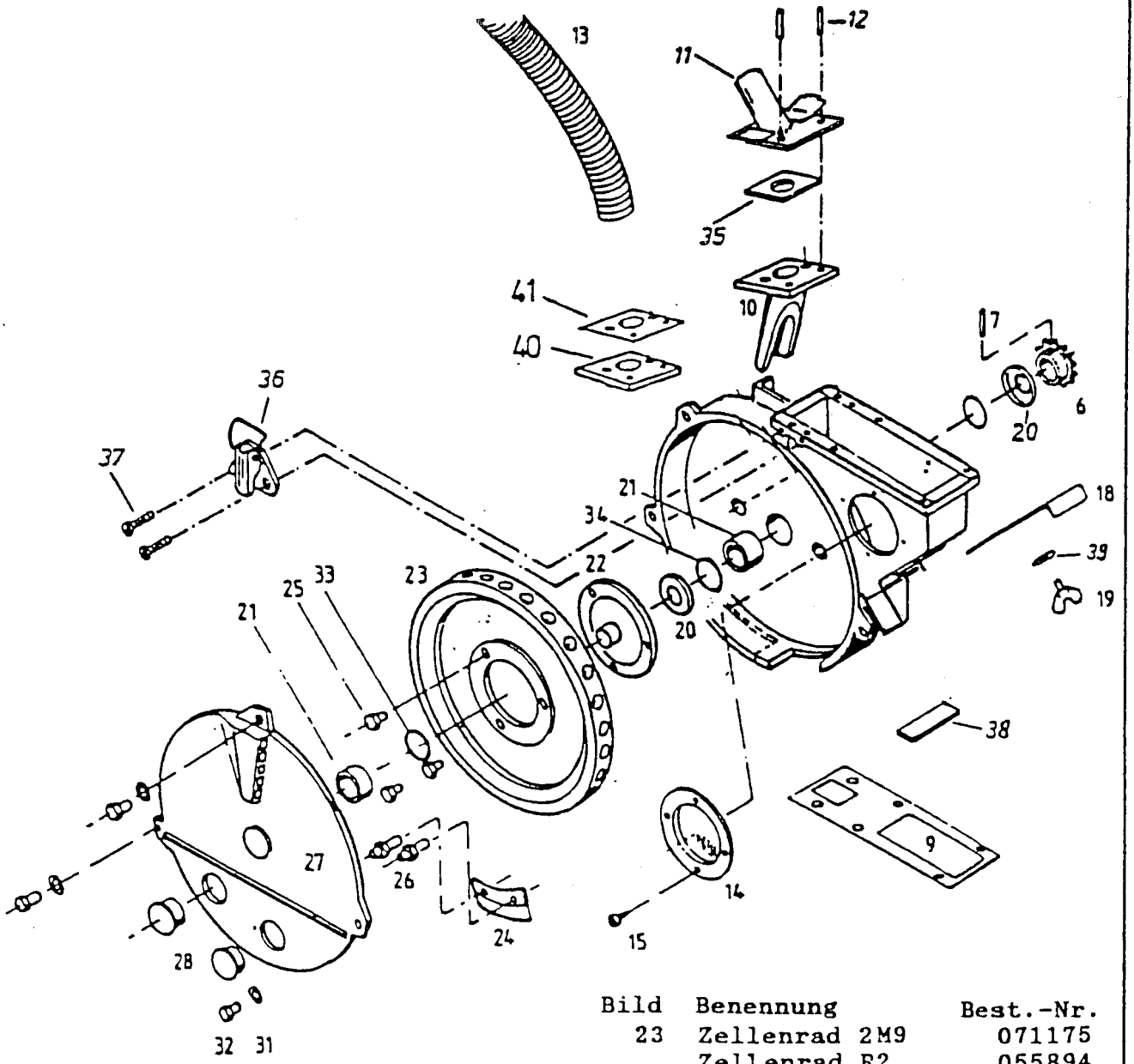

Bild	Benennung	Best.-Nr.
6	Kettenrad Z 13	055656
7	Spiralspannst.6x30	215228
8	Gehäuse	071172
	Gehäuse DT,DTE	058604
9	Dichtung	058989
10	Düse weiß	055899
	Düse schwarz	071182
11	Düsenplatte	056935
12	Spannhülse 6	216093
13	Luftschlauch 32x1,5	056040
o.Abb.	Schlauchsch.25-40	215700
14	Schauglas	055187
15	Flachkopf.SHR M5x6	215222
18	Absperrschieber	058362
19	Flügel.SHR	215224
20	Dichtkappe	055657
21	Sinterlag.26x20x20	055655
22	Nabe	055654
o.Abb.	Magnet	061782

Bild	Benennung	Best.-Nr.
23	Zellenrad 2M9	071175
	Zellenrad R2	055894
24	Auswerfer R2	055890
	Auswerfer M4	055936
25	6kt.SHR M8x14	215227
26	Gewindebolzen	055934
27	Gehäusedeckel	055658
	Gehäused.DT,DTE	058600
28	Kegelstopfen	060523
31	Federscheibe B8	215225
32	6kt.SHR M8x20	215226
33	O-Ring 20x2	060487
34	O-Ring 32x3	060488
35	Dichtung	057606
36	Spannverschluß	061549
37	Schneid.SHR M4	215233
o.Abb.	Federring A4	200209
o.Abb.	6kt.SHR M12x30	200094
38	Stegplatte	058909
39	Scheibe B10,5	215223
40	Zwischenplatte	058978
41	Dichtung	055209

Stückliste Nr.: 058351, 050422

Karl Becker
Maschinenfabrik

Ersatzteilliste Blatt Nr.: H 0039 | *Ausgabedatum:* 11/96

Aeromat - Gehäuse: S, DTE

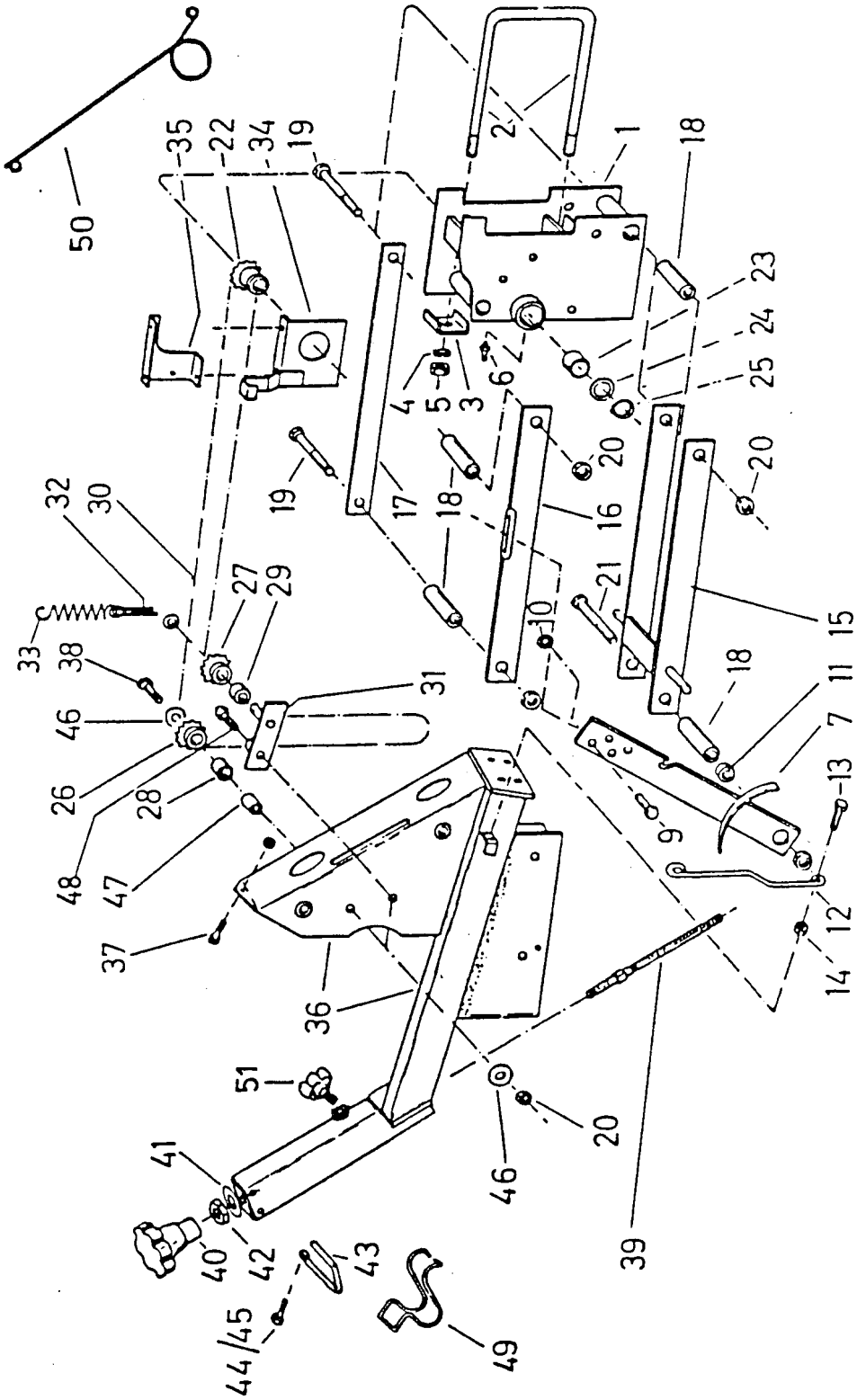

Stückliste Nr. 175-57 / 58 / 59 / 60 **058351**

Karl Becker Maschinenfabrik	Ersatzteilliste Blatt Nr. H 0036	Ausgabedatum: 12. 93
	Aeromat-Basis-Aggregat	

Karl Becker
Maschinenfabrik

Stückliste Nr. 175-57 / 58 / 59 / 60 **058351**

Ersatzteilliste Blatt Nr. H 0036

Ausgabedatum: 12. 93

Aeromat-Basis-Aggregat

1	Anlenkkopf	056980
2	Bügelschraube	056690
3	Klemmstück	057514
4	Federring A 16	200216
5	6-kt.-Mutter M 16	200160
6	Kegel-Schmiernippel	214595
7	Arretierungshebel	056981
9	6-kt.-Schraube M 10 x 20	200082
10	Si-Mutter M 10	200175
11	Buchse 9 lg.	056983
12	Feder	056988
13	6-kt.-Schraube M 8 x 16	205662
14	Si-Mutter M 8	201017
15	Parallelhebel unten	056984
16	Parallelhebel oben	056985
17	Parallelhebel	056986
18	Lagerrohr 126 lg.	056987
19	6-kt.-Schraube M 12 x 160	215502
20	Si-Mutter VM 12	200176
21	6-kt.-Schraube M 12 x 170	215503
o.Abb.	Scheibe B 13	215316
22	Ritzelbuchse, vorn	057055
23	Kunststoffbuchse	057056
24	Scheibe	057057
25	Sicherungsring	215246
26	Umlenkritzel	058897
27	Spannritzel	058898
28	Sinterbuchse 20 lg.	059063
29	Sinterbuchse 15 lg.	057438
30	Rollenkelle 114 Gl.	061608
31	Spannhebel	059419
o.Abb.	Scheibe B 15	215493
32	Splint Ø 4 x 25	215422
33	Zugfeder	059453
34	Kettenschutz, geschw.	056992
35	Schutzblech	056993
36	Gehäusträger	056995
37	6-kt.-Schraube M 10 x 25	200083
o.Abb.	Scheibe B 10,5	215223
38	6-kt.-Schraube M 12 x 45	200024
39	Spindel	056996
40	Kreuzgriff	061417
41	Paßscheibe 16 x 22 x 1	215577
42	6-kt.-Mutter – flach	215237
43	Sicherungsbügel	058571
44	6-kt.-Schraube M 8 x 12	213427
45	Scheibe B 8,4	215255
46	Scheibe B 13	215316
47	Buchse	058836
48	6-kt.-Schraube M 12 x 30	200094
49	Sicherungsbügel	062151
50	Schlauchfeder	062061
51	**Sterngriff M12x20**	**062426**

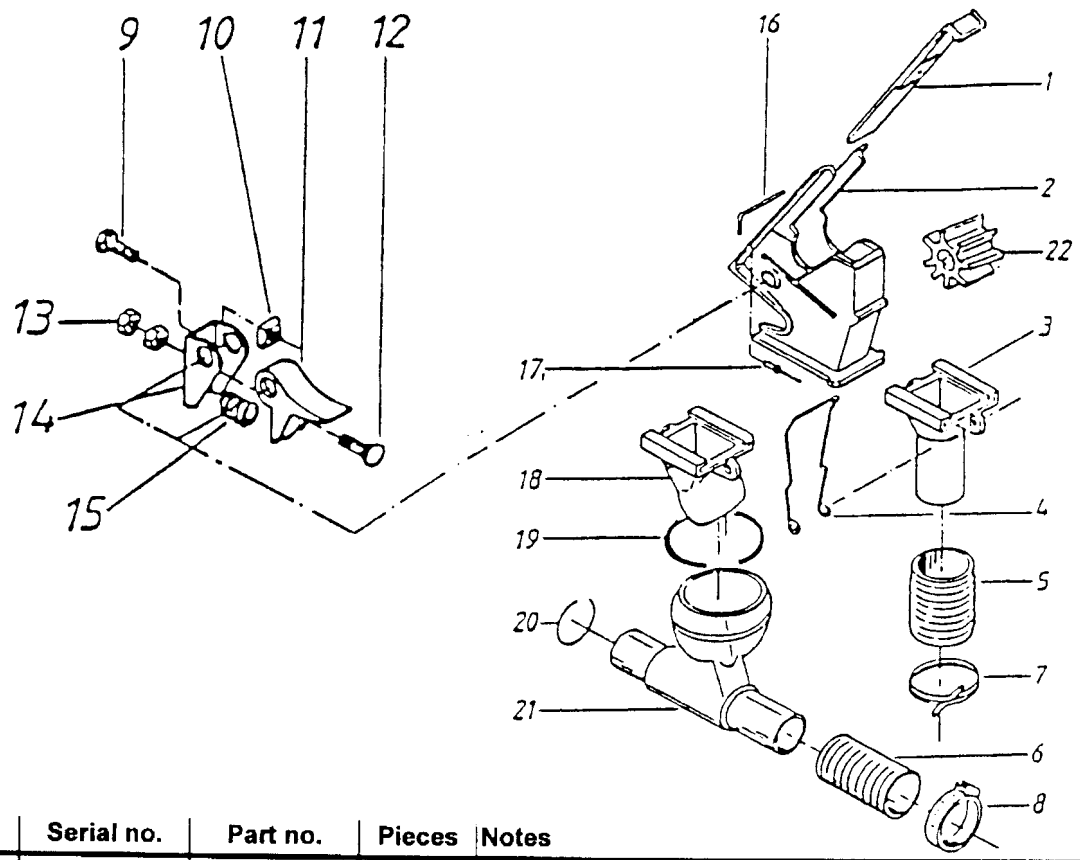

Fig.	Serial no.	Part no.	Pieces	Notes
1		200058557		Absperrschieb. (41 X 166)
2		200058559		Sägehäuse
3		200059445		Trichter
4		200059839		Federbügel
5		200503698		KST – Spiralschlauch 38
6		200504580		KST – Spiralschlauch 32
7		200061309		Schelle 32 – 50 ZN
8		200215700		Schelle 25 – 40 ZN
9-15		200059474		Bodenklap. KPL
9		200216094		6kt.-Schraube
10		200217613		4kt.-Mutter M 8 DIN 557 – ZN
11		200059444		Bodenklap. gekürzt
12		200217616		FLRD-Schraube M 8 X 50 DIN 603
13		20025636		6kt.-Mutter M 8 DIN 934 –8 ZN
14		200058565		Einlage (2,5 X 75 X 53)
15		200058566		Bodenklappenfeder Edelstahl
16		200058562		Spannstift
17		200215748		Blintniet 3,2 X 10 DIN 7337 A
18		200059840		Saatrohr – Trichter re.
18		200059841		Saatrohr – Trichter li.
19		200217331		Sprengring A 75 DIN 7993
20		200217330		Sprengring A 32 DIN 7993
21		200059446		Injektor
22		200061918		Nockenrad f. Dünger 600L

Stückliste Nr. 028116 / 028118

Karl Becker
Maschinenfabrik

Ersatzteilliste Blatt Nr. K 0016 | Ausgabedatum: 2. 92

Düngerdosierung

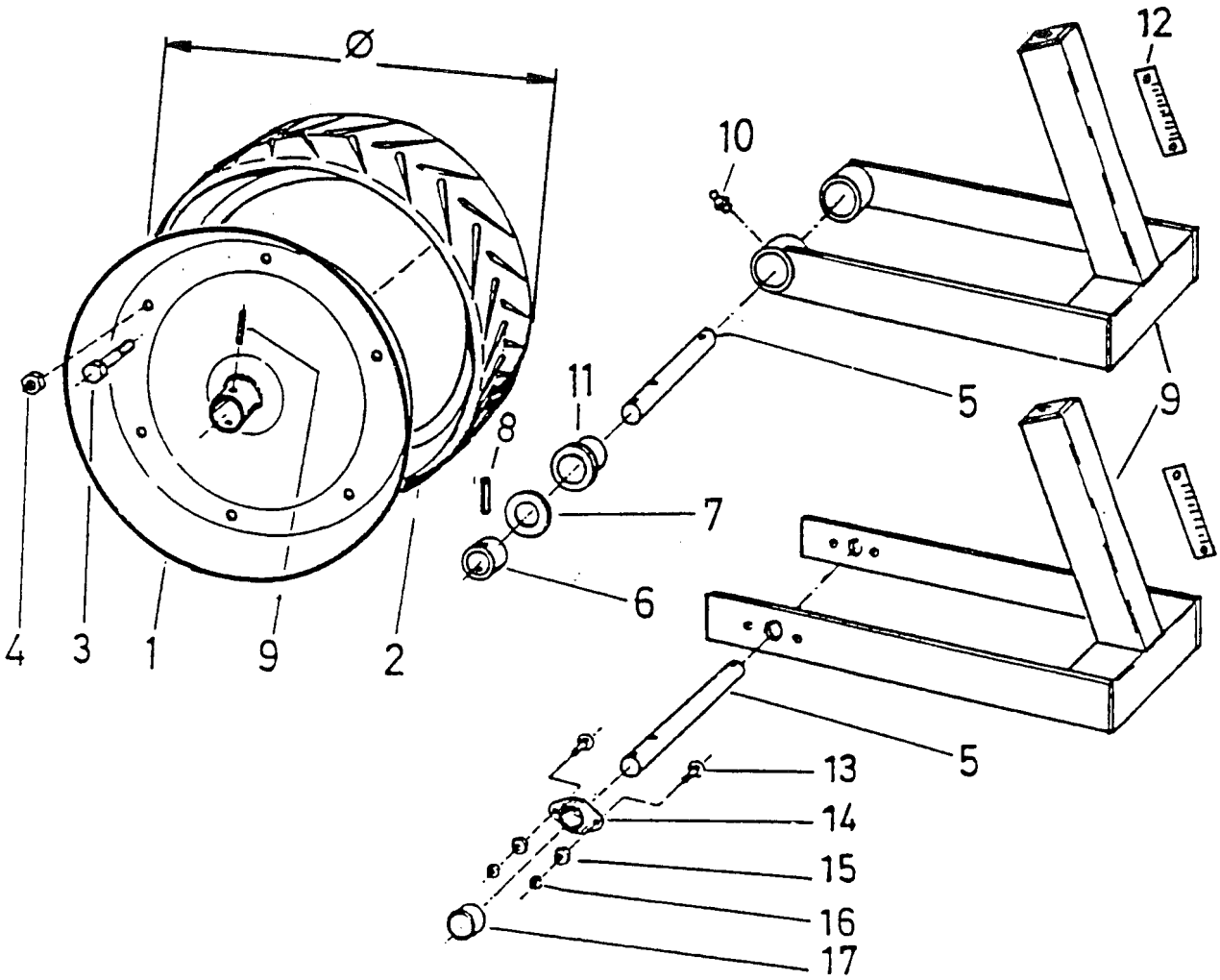

Bild	Benennung	Best.-Nr.	Bild	Benennung	Best.-Nr.
1	Druckr.Hälfte 340	057561	9	Schwinge f. 390	059194
	Druckr.Hälfte 450	059268		Schwinge f. 500	058361
2	Farmflexreifen 390	061416	10	Schmiernippel	214595
	Farmflexreifen 500	060520	11	Bundbuchse	055674
3	6kt.SHR M 8x14	215227	12	Skala	062062
	6kt.SHR M10x16	207396		Blindniet 4x10	217476
4	Si.Mutter VM 8	201017	13	*FL-Ru-*.SHR 6x25	214980
	Si.Mutter VM 10	200175	14	Flanschlager kpl.	060302
5	Achse 15x221	059192		Rillenkugellager	061593
	Achse 15x231	056615		Gehäuse 2 Hälften	061594
6	Buchse 20x46	059193	15	Mutter M8	205635
7	Scheibe B21	215421	16	Mutter M6	206428
8	Spannstift 5x30ch	215471	17	Buchse 20x14,5	057654

Stückliste Nr.: 237591, 234994

Karl Becker
Maschinenfabrik

Ersatzteilliste Blatt Nr.: H 0045 | *Ausgabedatum:* 11/96

Druckrolle 390, 500

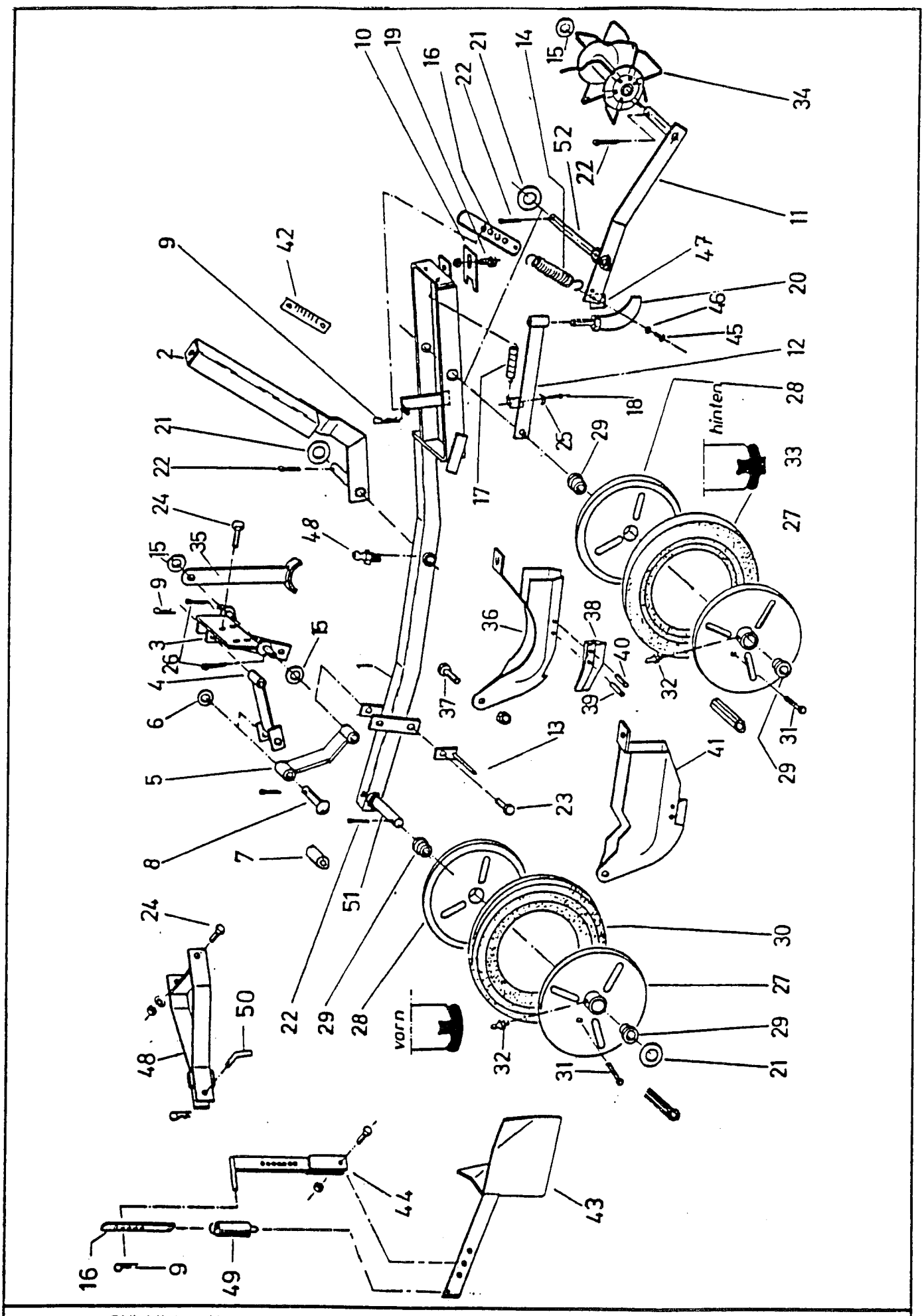

Stückliste Nr.: 235046, 235000, 239668

Karl Becker Maschinenfabrik	Ersatzteilliste Blatt Nr.: H 0037	Ausgabedatum: 11/96
	Aeromat R- Tandem mit Klutenräumer	

Karl Becker
Maschinenfabrik

Stückliste Nr.: 235046, 235000, 239668

Ersatzteilliste Blatt Nr.: H 0037

Ausgabedatum: 11/96

Aeromat R- Tandem mit Klutenräumer

Bild	Benennung	Best.-Nr.
1	Tandemschwinge	059242
2	Stiel	059290
3	Scharhalter	058373
4	Gelenk oben	058374
5	Gelenk unten	059629
6	Si.Mutter M8	201017
7	Dist.Buchse	238282
8	6kt.SHR M8x60	200006
9	Federstecker 2,5	215511
10	Abstreifermesser	057113
11	Rollenhebel geschw.	058473
12	Zustreicher li.	058474
o.Abb.	Zustreicher re.	058467
13	Abstreifer	058468
14	Zugfeder	055137
15	Scheibe B17	215238
16	Hängeeisen	055182
17	Zugfeder	045495
18	6kt.SHR M6x40	212355
19	6kt.SHR M8x16	205662
20	Zustreicher	057232
o.Abb.	Mutter M10	215520
21	Scheibe B21	215421
22	Splint 5x32	214025
23	6kt.SHR M8x20	205635
o.Abb.	Si.Mutter VM8	201017
24	6kt.SHR M10x25	200083
25	Flügelmutter M6	206429
26	Splint 4	215422
o.Abb.	Si.Mutter VM10	200175
27	Felgenteil geschw.	233002
28	Felgenhälfte	233003

Bild	Benennung	Best.-Nr.
29	Lagerbuchse	062038
	Nadellager	062037
30	Farmflexreifen 65	045662
31	6kt.SHR M6x60	060767
32	Kegel-Schmiernip.	060457
27/30	Farmflexr.kpl. 65	071395
	Farmflexr.kpl.100	062028
27/33	Profilr.kpl.breit	045601
	Profilr.kpl.schmal	062385
33	Prof.Farmfl.breit	045625
	Prof.Farmfl.schmal	062415
34	Krümelrolle	045347
35	Abstellstütze	057533
36	Rübenschar kpl.	058382
37	6kt.SHR M10x25	200083
38	Scharschneide	058383
39	Spannstift 8x22	215506
40	Spannstift 8x25	215512
41	Moorbodenschar	058456
42	Skala	062062
43	Klutenräumer	057518
44	Verstellung	057614
45	6kt.SHR M6x20	200073
46	Si.Mutter VM6	209657
47	Arretierungswinkel	058469
48	Halterung	071718
49	Zugfeder	055137
50	Stecker	057420
51	Achse 20x169	238267
52	Achse 20x215	071181

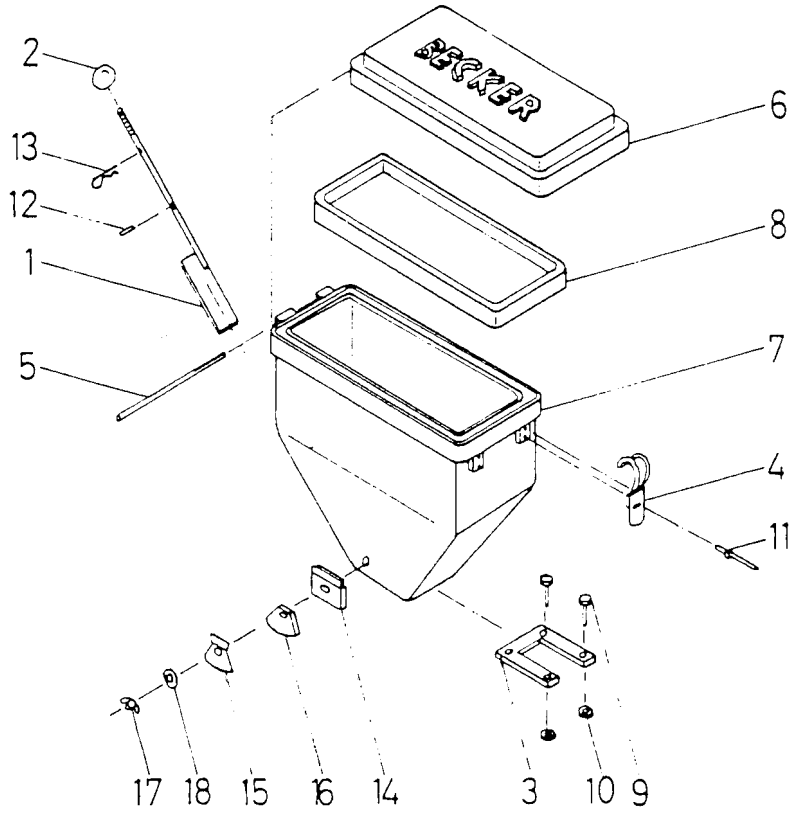

		26 Liter
1	Absperrschieber	058823
2	Kugelkopf	215569
3	Führung	058420
4	Spannverschluß	058825
5	Scharnierstift	059028
6	Deckel	058417
7	Saatbehälter	058419
8	Dichtung	061768
9	6kt.-Schraube M 8 x 30	200079
10	Si-Mutter VM 8	201017
11	Blindniet Ø 3 x 25	215797
	Zyl.-Schr. M 3 x 20	211338
	Mutter M 3	214985
12	Spannstift Ø 3 x 16	215570
13	Federstecker Ø 2,5 x 52	215511
14	Abweiserblech kompl.	055949
15	Dosierscheibe	055950
16	Dosierscheibendichtung	056413
17	Flügelmutter M 6	206429
18	Scheibe A 10,5	215637

Stückliste Nr. 236095

Karl Becker Maschinenfabrik	Ersatzteilliste Blatt Nr. H 0044	Ausgabedatum: 7/92
	Saatbehälter 26 Liter	

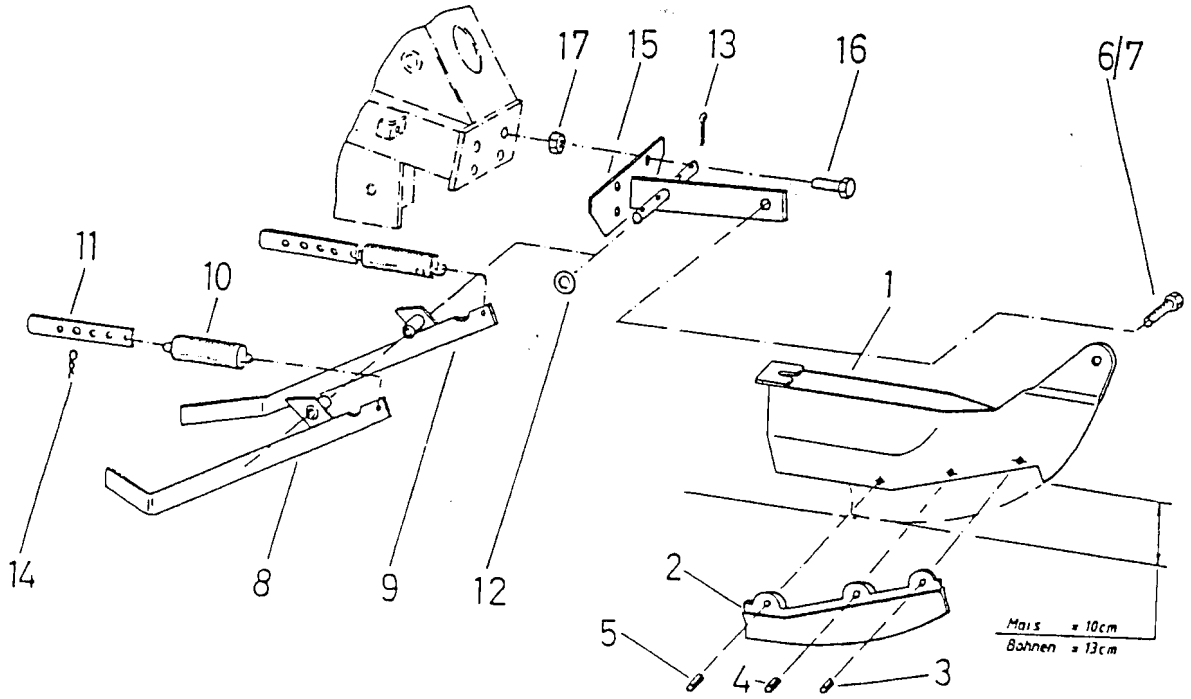

1-5	Schar komplett	058967
1	Schar-Blech	059057
2	Scharschneide	058957
3	Spannstift Ø 10 x 22	216097
4	Spannstift Ø 10 x 30	216098
5	Spannstift Ø 10 x 40	216099
6	6kt.-Schraube M 12 x 30	200094
7	Si-Mutter VM 12	200176
8	Zustreicher rechts	058344
9	Zustreicher links	058345
10	Zugfeder	055137
11	Hängeeisen	055182
12	Scheibe B 15	215493
13	Splint Ø 4 x 25	215422
14	Federstecker	215110
15	Halterung geschw.	058349
16	6kt.-Schraube M 10 x 25	200083
17	Si-Mutter VM 10	200175

Stückliste Nr. 175-64 / 175-61

Karl Becker
Maschinenfabrik

Ersatzteilliste Blatt Nr. H 0032 | Ausgabedatum: 10. 88

Aeromat Maisausrüstung

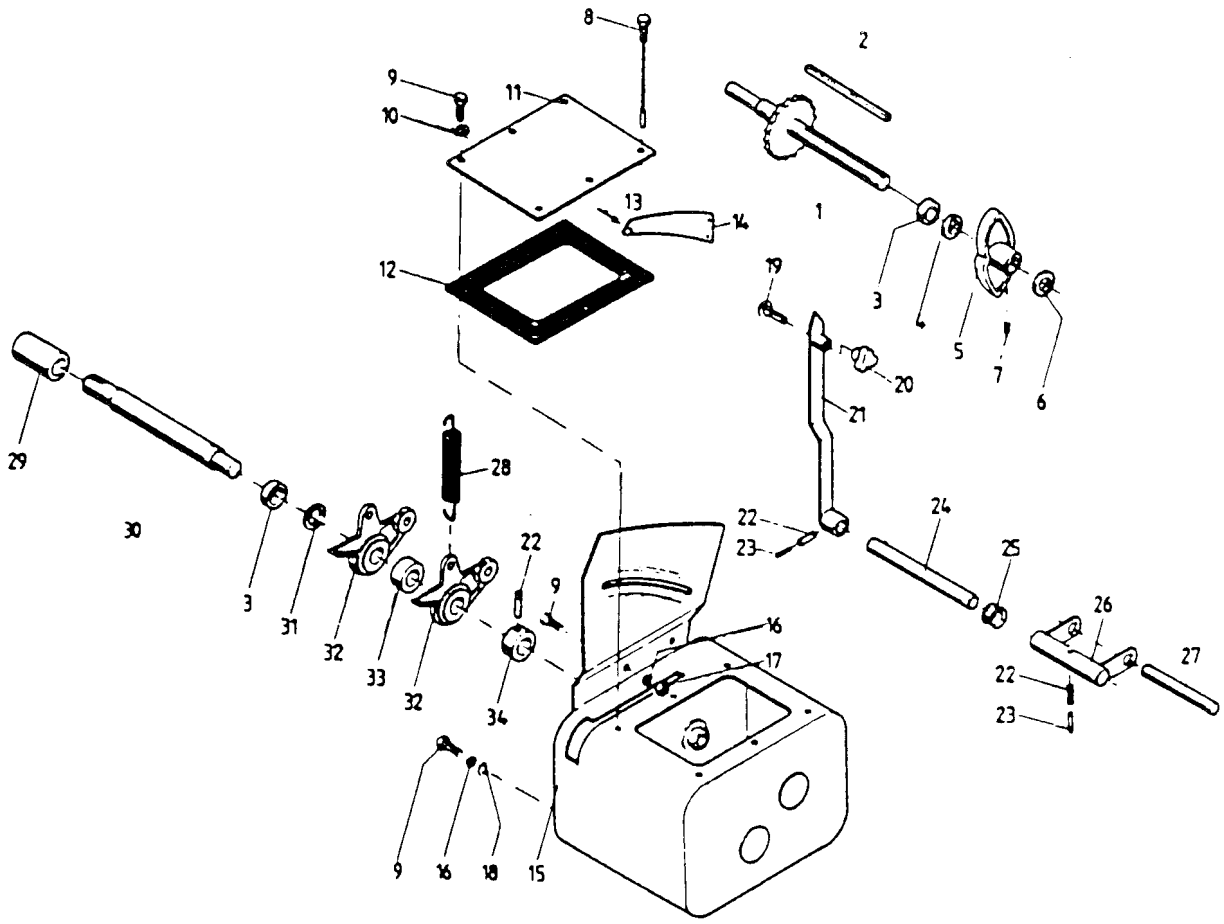

Bild	Benennung	Best.-Nr.	Bild	Benennung	Best.-Nr.
1	Welle mit Ritzel „17“	061680	18	Scheibe B8,4	215255
2	Paßfeder	061681	19	Schraube	061694
3	Dichtring	061682	20	Sterngriff	061695
4	Scheibe	061683	21	Schalthebel	061696
5	Nockenrand	061684	22	Spannhülse Ø6x30	215497
6	Paßscheibe	061685	23	Spannhülse Ø4x30	215704
7	Gewindestift	061686	24	Welle	061697
8	Ölmeßstab	061687	25	V-Ring	061698
9	Schraube M8x16	205662	26	Hebel	061699
10	Dichtring	061688	27	Welle	061700
11	Deckel	061689	28	Zugfeder	061701
12	Dichtung	061690	29	Buchse	061702
13	Blindniet	061691	30	Welle	061703
14	Skala	061692	31	Scheibe	061704
15	Gehäuse	061693	32	Schalthebel	061705
16	Federring A8	215267	33	Distanzring	061706
17	Mutter M8	205636	34	Distanzring	061707

Stückliste Nr. 179-78 / 15-25, 179-77 / 1-4

Karl Becker Maschinenfabrik	Ersatzteilliste Blatt Nr. F. 0012	Ausgabedatum: 12. 1986
	Getriebe kpl.	058508

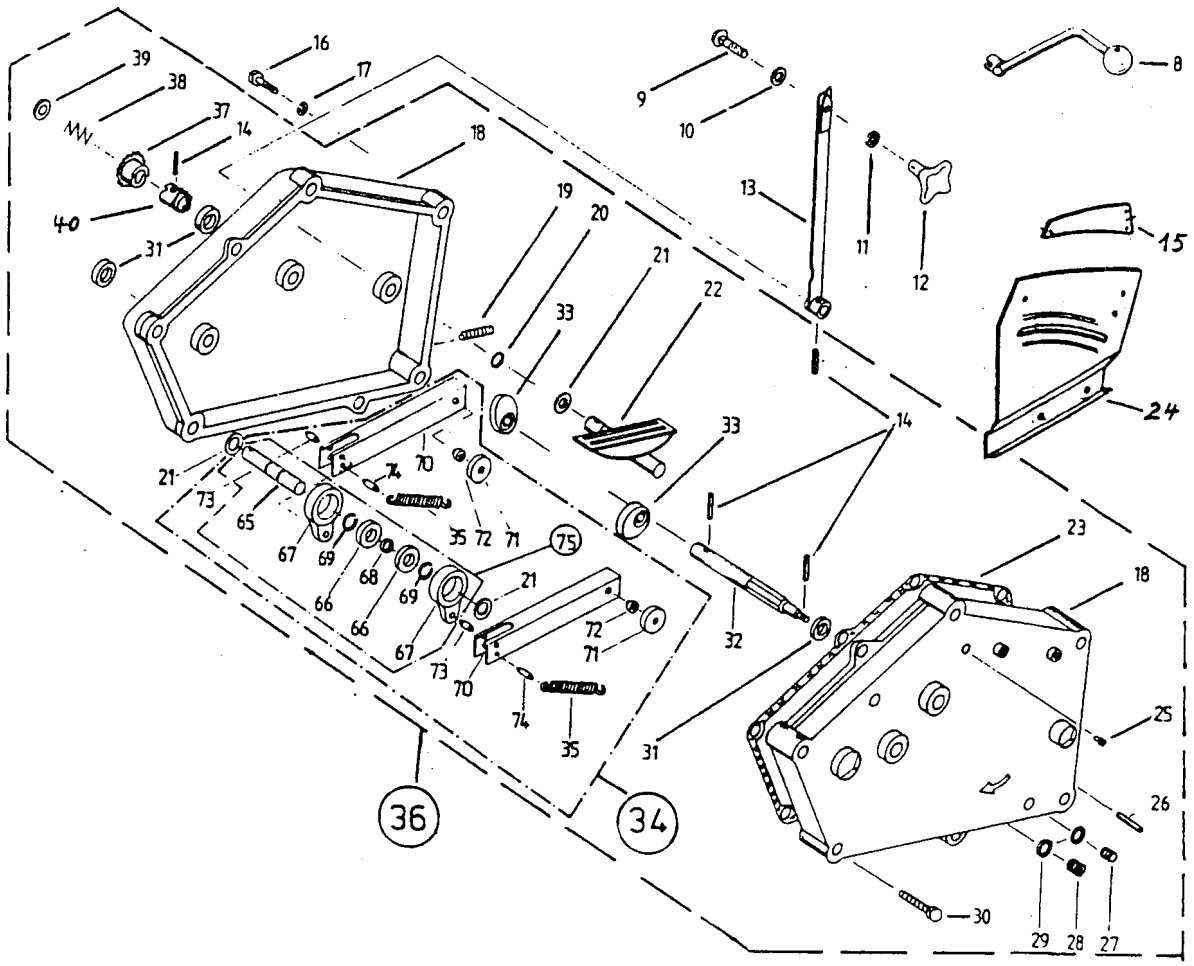

Bild	Benennung	Best.-Nr.
8	Abdrehkurbel	071393
9	FLRDSHR M10x40	209165
10	U-Scheibe B10,5	215223
11	Federring A10	215239
12	Kreuzgriff	061695
13	Stellhebel	071183
14	Spannhülse 6x30	215497
15	Einstellskala	061692
16	6kt.SHR M10x16	207396
17	Federring M10	215239
18	Getriebehälfte kpl.	062443
19	Gewindest.m.Innen6kt. M10x30	062444
20	O-Ring 15,3x2,4	062464
21	Paßscheibe 20/28x2	062465
22	Gleitbahn	062445
23	Dichtung	062446
24	Skalenhalter-Blech	239737
25	Entlüfter	062417
26	Knebelkerbst.8x20	062447
27	Verschlußshr.M18x1,5	062448
28	Ölstandsauge	062466
29	Fl.Dichtr.A18/24x1,5	062467

Bild	Benennung	Best.-Nr.
30	6kt.SHR M8x35	207806
31	WDR BA 20/30x7	062468
32	Antriebswelle	062449
33	Exzenterscheibe	062450
34	Freilauf kpl.	062451
35	Zugfeder	062452
36	Getriebe kpl.	062255
37	Kettenr.Z11	071391
38	Druckfeder 3,5x22	062388
39	U-Scheib.21/32x1,5	217464
40	Antriebsbuchse	062453
65	Welle	062454
66	Freilauf	062455
67	Außenteil	062456
68	Distanzteil	062457
69	Si.Ring A20x1,2	215257
70	Schubstange	062458
71	Führungsrolle	062459
72	Nietbolzen	062460
73	Nietbolzen	062461
74	Nietbolzen	062462
75	Freilauf kpl.	062463

Stückliste Nr.: 241621

Karl Becker
Maschinenfabrik

Ersatzteilliste Blatt Nr.: K 0030 | *Ausgabedatum:* 11/96

H-Getriebe kpl.

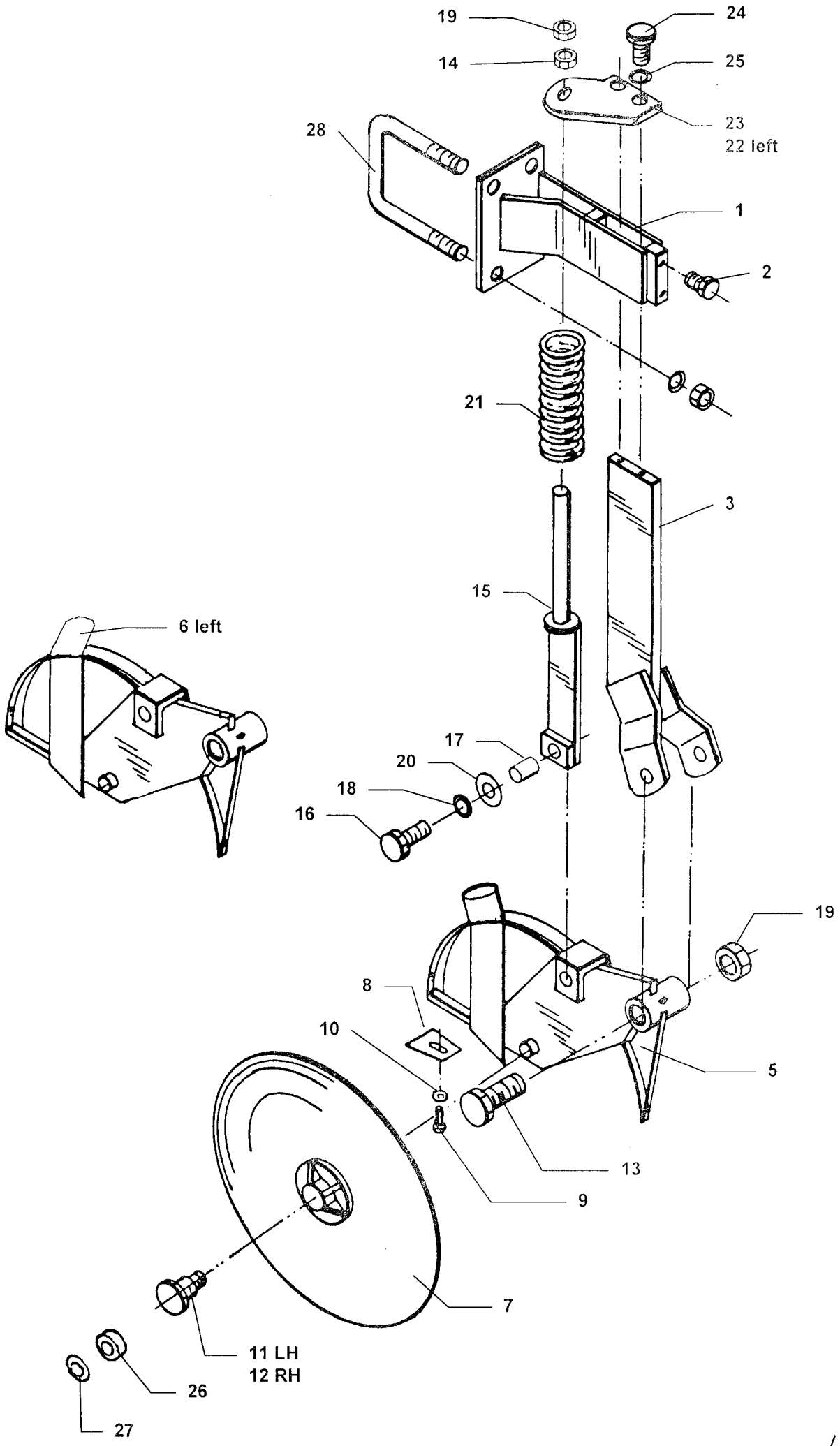
19
24
14
25
23
22 left
28
1
2
21
3
15
6 left
17
20
18
16
19
8
10
5
13
9
7
11 LH
12 RH
26
27

danagri·d

Ersatzteilliste / Aeromat - Düngerscheibenschar

Pos.	Teil. Nr.	Bezeichnung
1	071797	Halter geschw.
2	200102	6-kt-Schraube M16x35
3	071798	Stiel geschw.
5	071875	Scheibenhalter rechts
6	071876	Scheibenhalter links
7	242458	Schneidscheibe vormont.
7	055600	Schneidscheibe D 330
7	071756	Lagergehäuse
8	071000	Abstreifer
9	207396	6kt-Schraube M10x16
10	215223	Scheibe B10
11	071758	Lagerbolzen links
12	071757	Lagerbolzen rechts
13	217588	6kt-Schraube M20x140
14	200162	6kt-Mutter M20
15	071800	Federaufnahme geschw.
16	215474	6kt-Schraube M20x45
17	071853	Buchse
18	200218	Federring A20
20	214775	Scheibe A21
21	035419	Druckfeder ZN
22	071796	Halteplatte links
23	071811	Halteplatte rechts
24	200095	6kt-Schraube M12x35
25	205633	Federring A12
26	062544	Rillenkugellager 5204 2RS
27	062545	NILOS - Ring
o.Abb.	062730	Schutzkappe außen

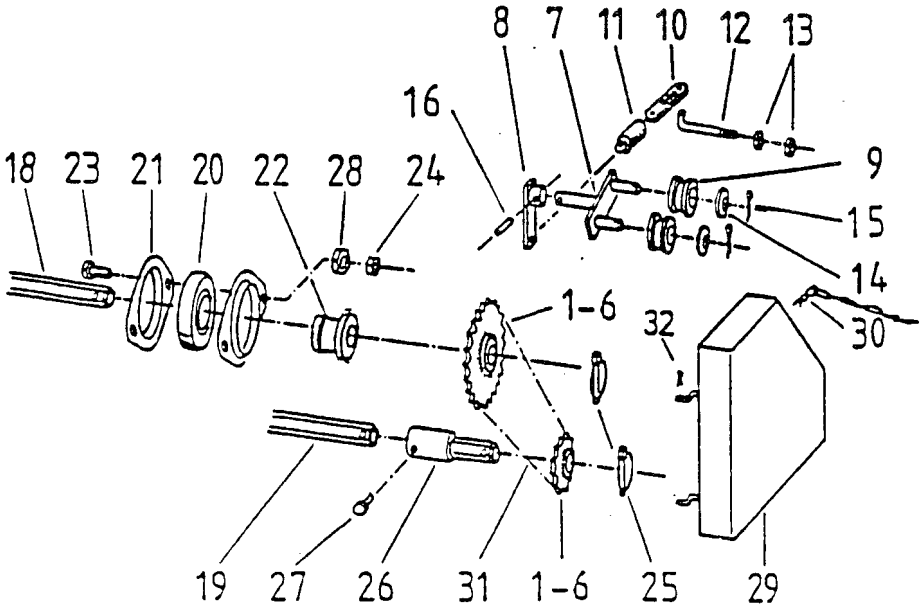

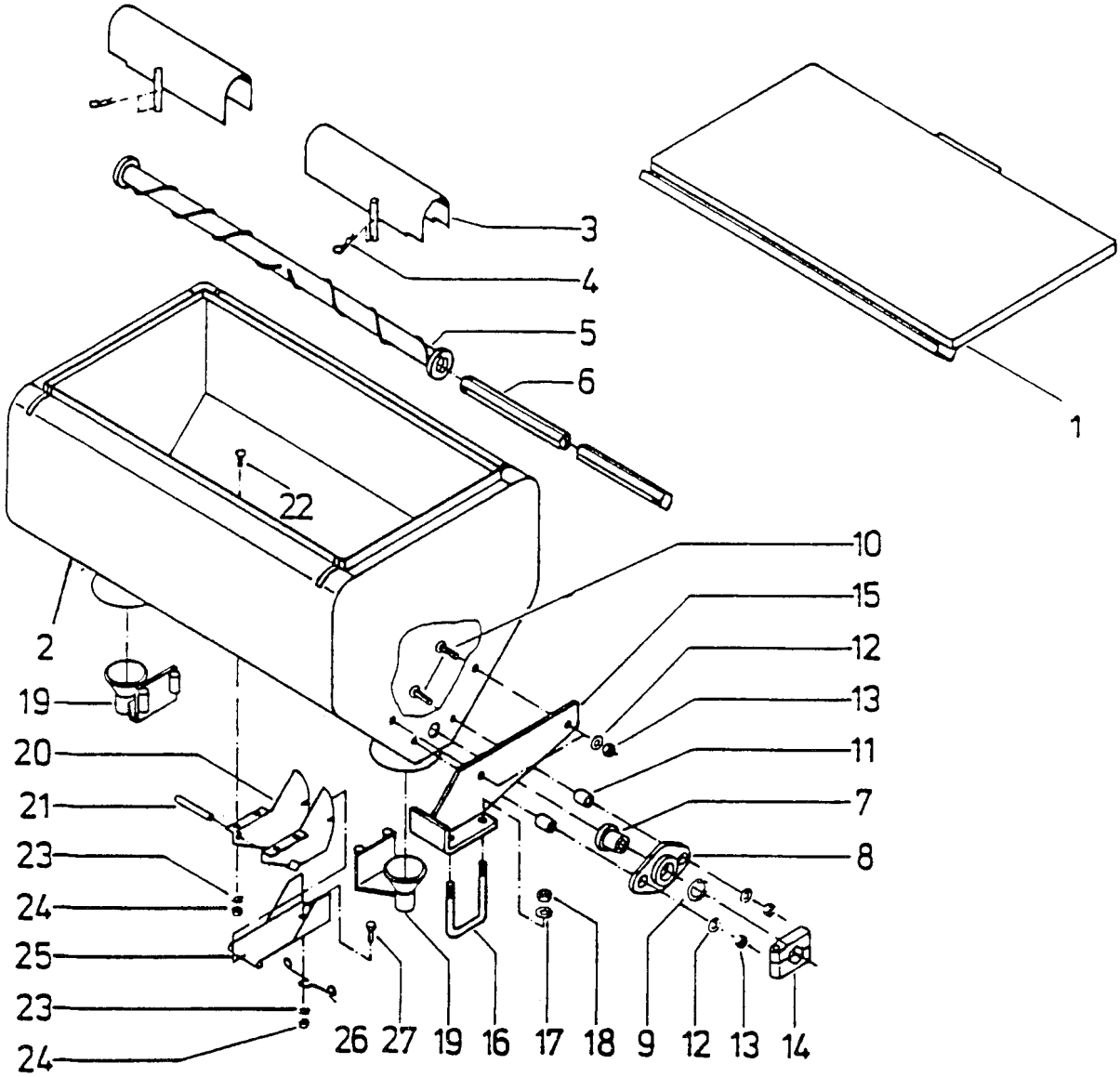

Stückliste Nr.: 239510		
Karl Becker Maschinenfabrik	*Ersatzteilliste Blatt Nr.:* K 0021	*Ausgabedatum:* 11/96
	R-Düngerbehälter und Antrieb	

1	Kettenrad 13 Z / 22-6kt	059325
2	Kettenrad 17 Z / 22-6kt	059326
3	Kettenrad 20 Z / 22-6kt	059328
4	Kettenrad 23 Z / 22-6kt	059327
5	Kettenrad 30 Z / 22-6kt	059329
6	Kettenrad 35 Z / 22-6kt	059330
7	Doppelspannhebel	056513
8	Federzughebel	056514
9	Spannrolle	055163
10	Hängeeisen	055182
11	Zugfeder	055137
12	Spannteil	056517
13	6kt.-Mutter M10	207320
14	Scheibe A16	215601
15	Splint D.4x20	215259
16	Spannstift D.5x25	215273
18	6kt.-Welle SW22	059313
19	6kt.-Welle SW19	059421
20	Rillenkugellager	060562
21	Blechgehäuse	060561
22	6kt.-Buchse	056555
23	6kt.-Schraube M 10 x 35	215256
24	6kt.-Mutter VM 10	200175
25	Klappstecker D.9	215594
26	Reduzierstück	059315
27	6kt.-Schraube M 6 x 40	215871
28	6kt.-Mutter M 12	215423
29	Kettenschutzkasten	059310
30	Federstecker mit Kette	215608
31	Rollenkette 77 Rollen	215885
o.Abb.	Streuwerttabelle	056520
32	Splint 3 x 20	215428

1	Deckel	56676
2	Behälter	56672
3	Abdeckung	56703
4	Federstecker Ø 3	60270
5	Streuwelle Ø 8	56702
6	6kt.-Welle	
7	6kt.-Bundbuchse	56555
8	Kugellager mit Stahlblechgehäuse	61367
8	Stahlblechgehäuse	60561
8	Kugellager	60562
10	Flachrundschraube M10 x 35 Mu.	60575
10	6kt.-Schraube M10 x 20	60094
11	Hülse	56673
12	Federring A10	60187
13	6kt.-Mutter M10	60165
14	Klemmring	55075
15	Halter	56694
16	Bügelschraube M12	56688
17	Federring A12	60188
18	6kt.-Mutter M12	60161
19	Auslauftrichter	56707
20	Entleerung	56704
21	Spannhülse Ø 8 x 80	60254
22	Flachrundschraube M 6 x 16	60096
23	Federring A 6	60195
23	Scheibe B 6,4	60198
24	6kt.-Mutter M 6	60556
25	Verschlußblech	56705
26	Verrieglungsfeder	56706
27	6kt.-Schraube M 6 x 15	60127

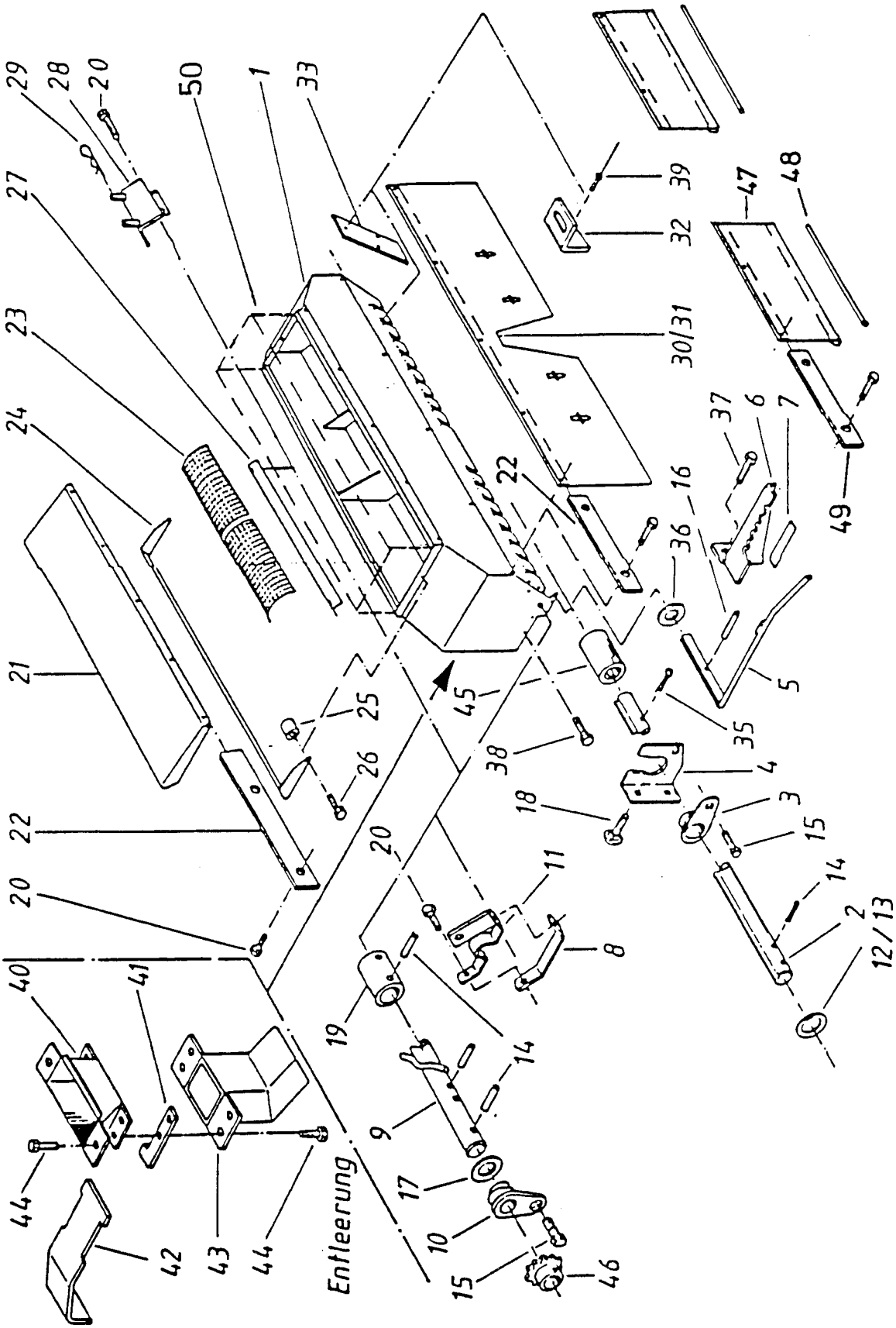

Stückliste Nr.: 059642 **241806**		
Karl Becker Maschinenfabrik	Ersatzteilliste Blatt Nr.: K 0014	Ausgabedatum: 11/96
	Düngerbehälter 700 ltr.	

Bild	Benennung	Best.-Nr.
1	Düngerbehälter	058507
2	Säwelle	059628
3	Lager-Säwelle	IS3142050
4	Winkel	IS3142051
5	Bodenklappenhebel	IS3142299
6	Raste	IS3142052
7	Skala	IS3142432
8	Stütze	IS3142059
9	Rührwelle li.	058980
9	Rührwelle re.	058981
10	Lager-Rührwelle	IS3142049
11	Auflage-Rührwelle	IS3174640
12	Scheibe B23	215492
13	Paßscheibe Ø 12	215747
14	Spannstift Ø 6 x 30	215497
15	6-kt.-Schraube M6x12	200072
16	Spannstift Ø 5 x 30	215471
17	Scheibe B21	215421
18	Flachrundschr. M8x25	208060
19	Flachrundschr. M8x20	215532
20	6-kt.-Schraube M8x20	205635
o.Abb.	6-kt.-Mutter VM8	201017
o.Abb.	Scheibe B 8.4	215255
21	Abdeckplane	058524
22	Klemmband	058535
23	Sieb	059175
24	Haubenrahmen	058536
25	Distanzbuchse	058755
26	6-kt.-Schraube M10x40	200086
o.Abb.	6-kt.-Mutter VM10	200175
o.Abb.	Scheibe B10,5	215223
27	Abdeckwinkel	058486

Bild	Benennung	Best.-Nr.
28	Auflage	058499
29	Federstecker Ø 2,5	215511
30	Schürze	059514
31	Schürzenhalter	059533
32	Lasche	059091
33	Deckel	058919
34	Klemmband	058495
35	Splint Ø 5x36	215420
36	Scheibe B 12	215529
37	6-kt.-Schraube M8x16	205662
38	6-kt.-Schraube M12x35	200095
o.Abb.	6-kt.-Schraube VM12	200176
39	Blindniet Ø 3,2x6,1	216105
40	Ablauftrichter	058684
41	Führungsteil	058687
42	Schieber	058688
43	Auslaufrohr	058685
44	6-kt.-Schraube M6x16	215238
o.Abb.	6-kt.-Mutter VM6	209697
45	Buchse	IS3172202
46	Kettenrad	059606
o.Abb.	Schlauch Ø 80x450	059530
o.Abb.	Schelle 70-90	061400
47	**Schürze geteilt**	**062379**
48	**Stab 8D.x970**	**071374**
49	**Befestigung 1015 lg**	**071373**
50	**Dü.Aufsatz 235 ltr.**	**071469**

Karl Becker

Stückliste Nr.: 059642 **241806**

Ersatzteilliste Blatt Nr.: K 0014

Ausgabedatum: 11/96

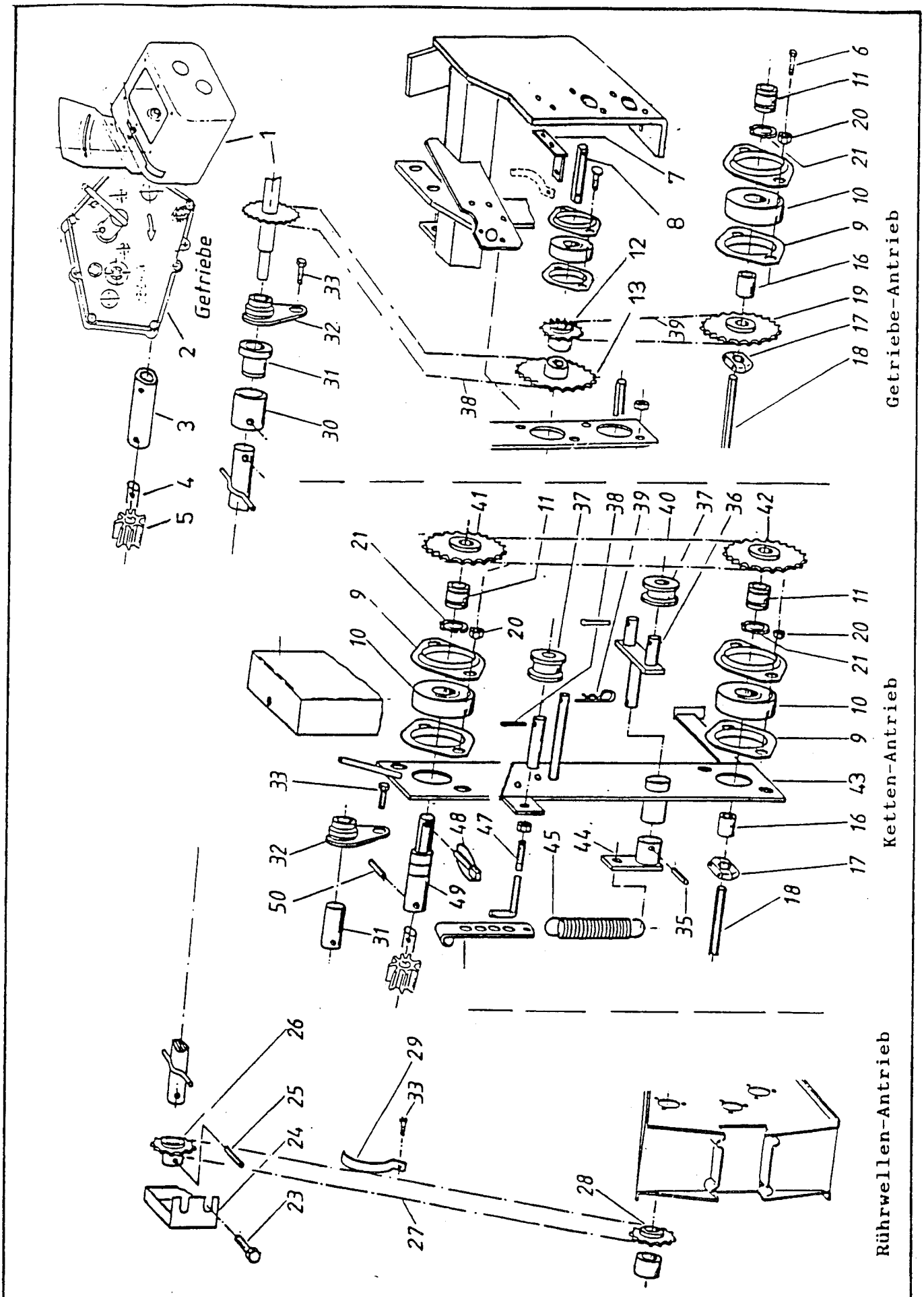

Stückliste Nr: 241620, GH-241621, GI-242017

Karl Becker Maschinenfabrik	Ersatzteilliste Blatt Nr.: K 0031	Ausgabedatum: 12/96
	Zentral-Düngerstreuer-Antrieb	

Bild	Benennung	Best.-Nr.
1	I-Getriebe kpl.	058508
2	H-Getriebe kpl.	062255
3	Verbindung I-Getr.	061702
	Verbindung H-Getr.	071351
4	Nockenradwelle	059628
5	Nockenrad	061918
6	6kt.SHR M 10x40	200086
7	Halter	071376
8	6kt.Welle 19x220	071353
9	Lagerschale	060561
10	Kugellager	060562
11	6kt.Buchse	056895
12	Kettenritzel 13x30	071341
13	Kettenritzel 30x30	071264
	Kettenritzel 35x30	071342
14	Mutter VM 10	200175
15	6kt.Welle 19x2400	058350
16	Dist.Buchse 41 lg	059617
17	Klemmstück kpl.	058975
18	6kt.Welle 19 SW	503583
19	Kettenritzel 35x30	071342
20	Mutter M12	205663
21	Sich.Ring 30x1,5	215246
22	Dist.Buchse 34 lg	059752
23	6kt.SHR M 8x16	205662
24	Kettenschutz	059587
25	Spannstift 6x30	215497
o.Abb.	Düngertab.f.Getriebe	058498
	Düngert.f.Kettenantr.	059591
o.Abb.	Sensorhalter	059604
26	Kettenritzel Z 13	059606

Bild	Benennung	Best.-Nr.
27	Rollenkette 88 Ro.	060320
28	Kettenritzel Z 14	057574
29	Kettenspanner	056543
30	Buchse	058652
31	Bundbuchse	055674
32	Rührwellenlager	058650
33	6kf.SHR M 6x16	207096
34	Kettenschutz	059585
35	Spannstift 5x26	215273
36	Doppelspannhebel	056513
37	Spannrolle	055163
38	Splint 4x20	215259
39	Federstecker 3	215608
40	Rollenkette 93 Ro.	060590
41/	Kettenrad Z 13	056507
42	Kettenrad Z 14	057574
	Kettenrad Z 17	056508
	Kettenrad Z 20	056509
	Kettenrad Z 23	056510
	Kettenrad Z 30	056511
	Kettenrad Z 35	056512
43	Lagerplatte lang	059582
	Lagerplatte kurz	071347
	Zwischenhalt.f.kurz	071696
44	Federzughebel	056514
45	Zugfeder	055137
46	Hängeeisen	055182
47	Spannteil	056517
48	Klappstecker 9	215594
49	Reduzierstück	071344
50	Spannstift 6x36	215483

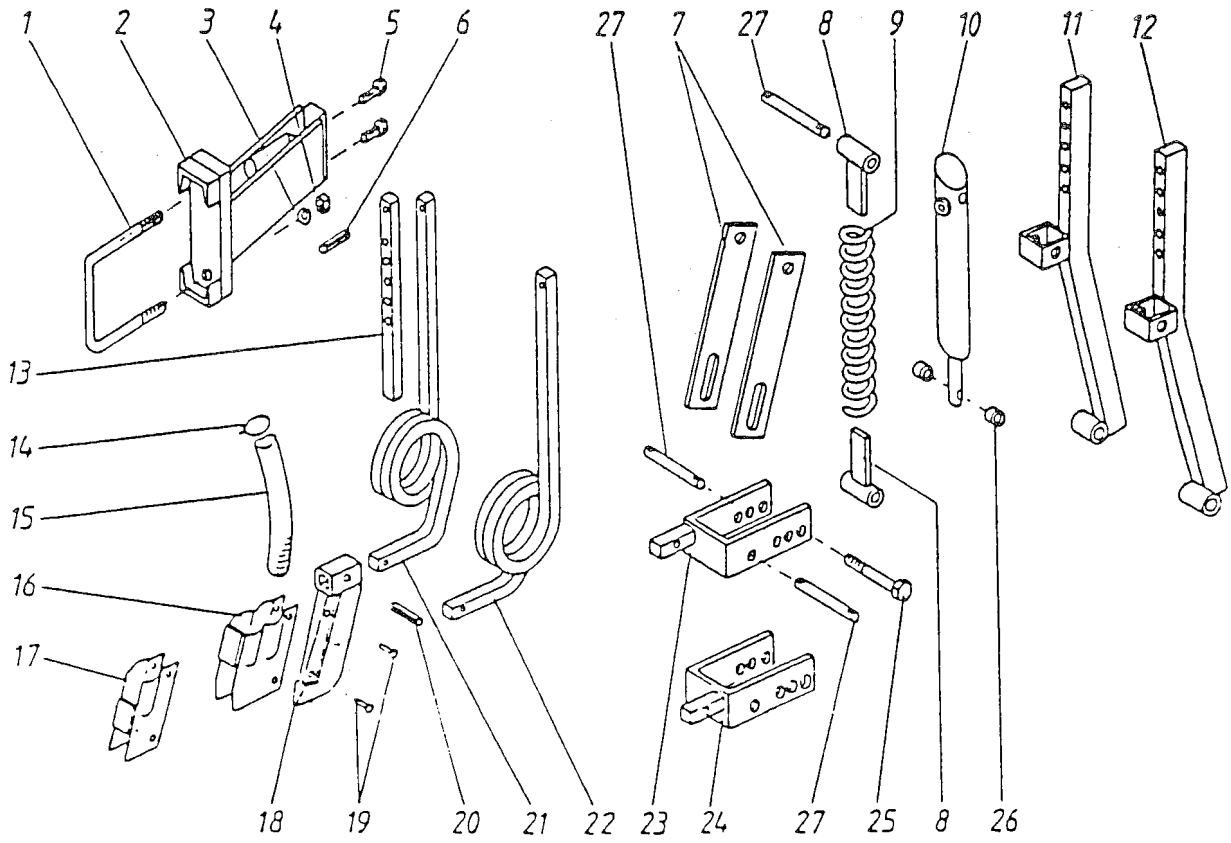

Bild	Benennung	Best.-Nr.	Bild	Benennung	Best.-Nr.
1	Bügelschraube	056502	15	Schlauch 38 x 740 lg.	060371
2	Halter	058951		Schlauch 32 x 1,5	503603
3	Federring	200216		Schlauch 32 x 3,0	504580
4	Mutter	200160		Schlauch 38 x 3,0	503698
5	Schraube	215760	16	2er-Scharblech	059249
6	Spannhülse 6 x 40	215300	17	1er Scharblech	059711
7	Hängeeisen	234004	18	Scharschneide	237699
8	Buchse	059536	19	Niet 7 x 30	217313
9	Druckfeder	035724	20	Spannhülse 8 x 40	215650
10	Hydr. Zylinder	060532	21	Stielfeder rechts	058910
11	Stiel links	059558	22	Stielfeder links	058911
12	Stiel rechts	059534	23	Schwinge links	059648
13	Verstärkung	058952	24	Schwinge rechts	059535
14	Schlauchklemme	060372	25	Schraube 16 x 90	212972
			26	Distanzbuchse	239019
			27	Bolzen 16 x 105	059537

Stückliste Nr. 239006 / 239011 / 238976

Karl Becker Maschinenfabrik	Ersatzteilliste Blatt Nr. K 0017	Ausgabedatum: 10/91
	Dünger-Schare	