ISTRUZIONI ORIGINALI - *Secondo la direttiva 2006/42/CE, Allegato I, 1.7.4.1*

MANUALE D'ISTRUZIONI

Z 665 H

Spandifieno

KONGSKILDE

Numero di parte 51514378
Prima edizione Italiano
Marzo 2019

Contenuto

1 GENERALITÀ

Nota per il proprietario 1-1
Uso previsto 1-4
Uso non consentito 1-5
Compatibilità elettromagnetica (EMC) 1-6
Ambito del manuale e livello di formazione richiesto 1-7
Numero di identificazione del prodotto (PIN) 1-9
Identificazione del prodotto 1-10
Vano portaoggetti per manuale d'istruzioni sulla macchina 1-11
Orientamento dell'attrezzo 1-12

2 INFORMAZIONI DI SICUREZZA

Norme di sicurezza e definizioni delle diciture dei segnali 2-1
Raccomandazioni generali 2-2
Figure 2-3
Obblighi legali 2-4
Prevenzione contro esplosioni o incendi 2-5
Sostanze chimiche pericolose 2-6
Avvio dell'attrezzo in sicurezza 2-7
Circolazione su strade pubbliche 2-8
Utilizzo dell'attrezzo in sicurezza 2-10
Arresto dell'attrezzo in sicurezza 2-11
Manutenzione 2-12
Dispositivi di Protezione Individuale (DPI) 2-13
Requisiti di sicurezza per impianti di alimentazione con liquidi e componenti - impianti idraulici 2-14
Emissione di rumore 2-15
Livelli di vibrazioni 2-16
Stabilità attrezzo 2-17
Protezione ambientale 2-18
Segnali di sicurezza 2-19

3 COMANDI E STRUMENTI DI CONTROLLO

Informazioni

Principi di funzionamento 3-1

4 CONSIGLI DI UTILIZZAZIONE

Messa in funzione dell'unità

Operazione di messa in funzione 4-1
Montaggio dei bracci rotore 4-3

Avvio dell'unità

Collegamento al trattore 4-4
Raccordi idraulici 4-7

Albero della Presa di Forza (PDF) – Accorciamento 4-8
Lavoro sul campo. 4-10

Parcheggio dell'unità
Scollegamento e parcheggio 4-12

5 OPERAZIONI DI TRASPORTO
Preparazione per il trasporto su strada
Posizione di trasporto 5-1

6 FUNZIONAMENTO
Generalità
Descrizione generale dell'attrezzo. 6-1
Regolazione di base. 6-2
Regolazione delle ruote portanti. 6-3
Posizione di lavoro 6-5
Ingranaggio per andanatura - Montaggio 6-6

7 MANUTENZIONE
Generalità
Manutenzione 7-1
Ingrassatori e intervalli 7-3
Coppia 7-4
Fluidi e lubrificanti 7-7

Programmazione della manutenzione
Tabella di manutenzione. 7-8

Dopo le prime 5 ore d'uso
Dadi e bulloni 7-9

Dopo le prime 10 ore d'uso
Giunti idraulici a vite 7-9

Ogni giorno
Albero presa di forza (PDF) 7-10
Giunti universali 7-11
Ingrassatori giornalieri 7-12

Ogni settimana
Ingrassatori settimanali 7-14

Ogni 50 ore

Dadi e bulloni 7-16

Una volta all'anno

Tubi flessibili idraulici 7-17
Dadi e bulloni 7-17

Ogni 6 anni

Tubi flessibili idraulici 7-18

Rimessaggio

Lavaggio a pressione 7-19
Manutenzione di fine stagione 7-20
Ordine delle parti e / o degli accessori 7-21

8 INDIVIDUAZIONE DEI GUASTI

Risoluzione dei codici guasto

Ricerca guasti 8-1

9 SPECIFICHE

Dati tecnici 9-1
Fluidi e lubrificanti 9-1
Pressione pneumatici 9-1
Dimensioni 9-1
Pesi 9-1

10 ACCESSORI

Generalità 10-1
Scatola ingranaggi a due velocità 10-1
Blocco di sicurezza a denti 10-1
Disco antiavvolgimento per cerchione ruota 10-2
Kit ruota di scorta con supporto 10-2
Ruota tastatrice del raccoglitore anteriore 10-2
Tiranti per pendenze ripide 10-3
Kit segnali luminosi 10-3

11 MODULI E DICHIARAZIONI

Dichiarazione di conformità CE 11-1

1 - GENERALITÀ

Nota per il proprietario

Questo manuale è stato redatto allo scopo di fornire le informazioni necessarie relativamente alle procedure corrette di rodaggio, guida e funzionamento, nonché di regolazione e di manutenzione del nuovo attrezzo.

Questo attrezzo è stato progettato e costruito per assicurare le massime prestazioni, economicità e facilità di funzionamento in una grande varietà di condizioni.

Prima della consegna, l'attrezzo è stato accuratamente ispezionato sia in fabbrica sia presso il concessionario, per accertarsi che venga consegnato in condizioni ottimali. Per mantenerla sempre in tale stato e assicurarsi che funzioni in perfetta efficienza è importante eseguire nei tempi consigliati tutti gli interventi di manutenzione ordinaria specificati in questo manuale.

Leggere attentamente questo manuale (in particolare il capitolo 2 relativo alle informazioni di sicurezza) e conservarlo a portata di mano per poterlo consultare in futuro. NON azionare e non consentire ad altri di azionare o sottoporre a manutenzione questo attrezzo senza avere prima letto il presente manuale. Leggere il manuale, che consente di risparmiare tempo e fatica in seguito. La scarsa conoscenza può provocare incidenti. Fare utilizzare l'attrezzo esclusivamente a operatori che abbiano ricevuto la necessaria formazione e abbiano dimostrato sicurezza e affidabilità nel funzionamento e nella manutenzione dell'attrezzo. Contattare il concessionario per fornire un servizio di addestramento specifico agli operatori. Contattate il vostro concessionario per richiedere libretti aggiuntivi o versioni in altre lingue.

Nel caso in cui sia necessaria consulenza di qualsiasi tipo relativamente all'attrezzo, non esitare a contattare il proprio concessionario autorizzato. Il concessionario dispone di personale addestrato, parti di ricambio originali e attrezzature necessarie per soddisfare qualsiasi richiesta di assistenza.

AVVISO: *Questo attrezzo è stato progettato e costruito in conformità ai requisiti imposti dalla Direttiva Europea 2006/42/CE e 2014/30/EU.*
Utilizzare sempre parti di ricambio originali KONGSKILDE o parti conformi in quanto a qualità, affidabilità e funzionalità equivalenti alle parti di ricambio originali durante gli interventi di manutenzione e riparazione dell'attrezzo e non modificare l'attrezzo senza autorizzazione scritta del produttore. In caso di mancato rispetto di tali istruzioni, la responsabilità del produttore decade.

Controllare le normative stradali locali prima di guidare l'attrezzo su strade pubbliche.

In caso di azionamento di un attrezzo intercambiabile, accertarsi che l'attrezzo sia omologato CE.

Considerando che la presente pubblicazione è distribuita su tutta la nostra rete internazionale, l'attrezzo illustrato, sia di dotazione standard che come accessorio, può differire a seconda del paese di destinazione. Le configurazioni con specifiche ridotte, a seconda della scelta del cliente, possono essere diverse dalle specifiche indicate.

Alcune figure all'interno del manuale d'istruzioni mostrano le protezioni di sicurezza o i ripari aggiuntivi, richiesti per legge in alcuni paesi, aperti o rimossi per meglio illustrare una caratteristica o una regolazione particolare. L'attrezzo non deve essere utilizzato in queste condizioni. Per motivi di sicurezza, assicurarsi che tutte le protezioni siano state chiuse o sostituite prima di utilizzare l'attrezzo.

ASSISTENZA CLIENTI

KONGSKILDE e il concessionario KONGSKILDE desiderano che il cliente sia completamente soddisfatto dell'investimento realizzato. Generalmente, il servizio di assistenza del concessionario riesce a gestire tutti i problemi relativi all'attrezzo. A volte, tuttavia, possono generarsi delle incomprensioni. Se il problema non è stato gestito in modo soddisfacente, contattare il titolare o il Direttore generale del concessionario, spiegando il problema e richiedendo la sua assistenza. Quando sarà necessaria assistenza supplementare, il concessionario potrà accedere direttamente al nostro ufficio di filiale.

POLITICA DELLA SOCIETÀ

In base alla politica aziendale, ossia il continuo miglioramento, ci riserviamo il diritto di apportare modifiche alla progettazione ed alle specifiche, in qualsiasi momento, senza preavviso e senza obbligo di modificare le unità costruite in precedenza.

Tutti i dati forniti in questo manuale sono soggetti a variazioni di produzione. Le informazioni contenute in questo manuale vengono fornite in base alle informazioni disponibili al momento della stesura del manuale. Impostazioni, procedure e altri elementi potrebbero subire modifiche . Queste modifiche possono influire sulla manutenzione dell'attrezzo.
Le dimensioni e i pesi sono valori approssimativi; le illustrazioni non raffigurano necessariamente l'attrezzo in condizioni standard. Per informazioni dettagliate riguardo a un particolare attrezzo, rivolgersi al concessionario. Prima di iniziare qualsiasi attività, accertarsi che il concessionario abbia fornito le informazioni più complete e aggiornate.

ACCESSORI E OPTIONAL

L'attrezzo è stato progettato per lavorare con una vasta gamma di terreni/prodotti e condizioni. Tuttavia, in alcuni casi potrà risultare necessario aggiungere attrezzature opzionali per migliorare le prestazioni dell'attrezzo. Un elenco di queste attrezzature opzionali è riportato nel capitolo "Accessori" del presente manuale. Utilizzare solo accessori progettati per l'attrezzo in uso.

RICAMBI E ACCESSORI

I ricambi e gli accessori KONGSKILDE originali sono stati progettati specificatamente per attrezzi KONGSKILDE.

Le parti di ricambio e gli accessori "non originali" non sono stati esaminati e forniti da KONGSKILDE. L'installazione e/o l'uso di tali prodotti potrebbe avere effetti negativi sulle caratteristiche di progettazione dell'attrezzo e comprometterne la sicurezza. KONGSKILDE non è responsabile di eventuali danni causati dall'utilizzo di ricambi e accessori "non originali".

Richiedere esclusivamente i ricambi originali KONGSKILDE al proprio concessionario autorizzato. Queste parti sono coperte dalla nostra garanzia e forniranno le migliori prestazioni.

Vedere il catalogo componenti o navigare sul KONGSKILDE portale per trovare le parti di ricambio del vostro attrezzo.

Quando si ordinano le parti di ricambio, indicare sempre il modello e il numero di serie stampato sulla targhetta del numero di serie (PIN).

LUBRIFICANTI

Il concessionario vende una gamma di lubrificanti appositamente formulati, basati su specifiche tecniche proprie.

I lubrificanti consigliati per l'attrezzo sono elencati nel capitolo relativo alla manutenzione.

GARANZIA

L'attrezzo è garantito sulla base delle disposizioni legali in vigore nel proprio paese e dell'accordo contrattuale stabilito con il concessionario rivenditore. In ogni caso, non viene applicata alcuna garanzia se l'attrezzo non viene utilizzato, regolato e sottoposto a manutenzione in conformità delle istruzioni riportate nel presente manuale d'istruzioni.

Non è ammesso apportare modifiche all'attrezzo, se non specificamente autorizzato per iscritto da un rappresentante KONGSKILDE.

PULIZIA DELL'ATTREZZO

Mentre si utilizza una idropulitrice ad alta pressione, non sostare troppo vicini all'attrezzo ed evitare di dirigere il getto su componenti elettronici, collegamenti elettrici, sfiati, guarnizioni, tappi del bocchettone di rifornimento, ecc.

Pulire le decalcomanie utilizzando esclusivamente un panno morbido, acqua e un detergente non aggressivo. NON utilizzare solventi, benzina o altri prodotti chimici aggressivi per pulire le decalcomanie. Le decalcomanie potrebbero staccarsi o danneggiarsi.

SMONTAGGIO O SMALTIMENTO

Quando l'attrezzo viene messo fuori servizio perché è danneggiato e non può più essere riparato oppure ha raggiunto la fine della propria vita utile, le operazioni di disassemblaggio, rottamazione e/o riciclo dei componenti devono essere eseguite solo da un tecnico qualificato, nel rispetto delle istruzioni di assistenza e in conformità delle leggi e delle normative locali.

Uso previsto

Lo spandifieno a trottola KONGSKILDE può soltanto eseguire il lavoro abituale previsto in agricoltura. Collegare lo spandifieno a trottola esclusivamente a un trattore che corrisponda alle specifiche dell'attrezzo e sia omologato per l'utilizzo. Lo spandifieno rotante può essere comandato soltanto dalla presa di forza (PDF) del trattore.

L'attrezzo può solo spargere, rivoltare, sgombrare i limiti del campo, spandere le andane e le piccole strisce di foraggio (erba medica, trifoglio, erba, ecc.), fieno e paglia.

Qualsiasi altro impiego è da considerarsi contrario all'uso cui è destinato l'attrezzo. Il produttore non è responsabile di eventuali danni derivanti dall'uso improprio dell'attrezzo. È l'utente che si assume tale rischio.

Agire in conformità con le seguenti istruzioni di sicurezza, nonché con le regole comuni riguardanti la sicurezza tecnica, le pratiche di lavoro e la sicurezza su strada.

In caso di modifiche apportate all'attrezzo e alla sua costruzione senza l'autorizzazione del produttore, quest'ultimo non può essere ritenuto responsabile di eventuali danni da ciò derivanti.

Uso non consentito

Spazzare ad esempio aie con il gruppo bracci dentati o le scope legate ad essi non è permesso. C'è ad esempio il rischio che delle pietre vengano spazzate via dall'area di lavoro della macchina, con conseguente pericolo di danni alle persone o agli oggetti.

Ogni altro utilizzo viene considerato utilizzo abusivo prevedibile.

Compatibilità elettromagnetica (EMC)

Questa macchina è conforme alle severe normative europee sulle emissioni elettromagnetiche. Tuttavia, potrebbero verificarsi delle interferenze causate da apparecchiature supplementari che potrebbero non essere necessariamente conformi agli standard richiesti. Considerando che queste interferenze possono causare gravi anomalie di funzionamento alla macchina e/o generare situazioni pericolose, rispettare le seguenti istruzioni:

- Verificare che tutti i componenti di apparecchiature diverse da KONGSKILDE montate sulla macchina abbiano il marchio CE.
- La potenza massima degli apparecchi emittenti (radio, telefoni, ecc.) non deve superare i limiti imposti dalle autorità nazionali del paese di utilizzo della macchina.
- Il campo elettromagnetico generato dai sistemi supplementari non deve mai superare il valore di **24 V/m** in qualsiasi punto in prossimità di componenti elettronici.

L'inosservanza di queste regole annulla la garanzia KONGSKILDE.

Ambito del manuale e livello di formazione richiesto

Introduzione al presente manuale

Il presente manuale contiene informazioni per l'utilizzo corretto della KONGSKILDE macchina, secondo le condizioni previste da KONGSKILDE durante il normale funzionamento e in caso di manutenzione e assistenza ordinarie.

Il presente manuale non contiene tutte le informazioni relative all'assistenza periodica, alle conversioni e alle riparazioni, che possono essere effettuate esclusivamente da tecnici dell'assistenza qualificati. Alcune di queste attività potrebbero necessitare di strutture adeguate, competenze tecniche, e/o attrezzature che KONGSKILDE non sono fornite assieme alla macchina.

Il manuale contiene i capitoli elencati nelle pagine Contenuti. Vedere l'indice riportato alla fine di questo manuale per individuare componenti specifici della KONGSKILDE macchina.

Normale funzionamento

Il funzionamento normale consiste nell'utilizzo di questa macchina allo scopo che KONGSKILDE intende per un operatore che:

- Ha familiarità con la macchina e con l'attrezzatura montata o trainata
- Si attenga alle informazioni riguardanti il funzionamento e le norme di sicurezza, specificate da KONGSKILDE nel presente manuale e dai segnali sulla macchina.

Il normale funzionamento include:

- Preparazione e rimessaggio della macchina
- Aggiunta e rimozione della zavorra
- Connessione e disconnessione dell'attrezzatura montata e/o trainata
- Regolazione e configurazione della macchina e delle attrezzature per condizioni specifiche della zona di lavoro, del campo e/o del prodotto.
- Spostamento dei componenti all'interno e all'esterno delle posizioni di lavoro

Manutenzione e assistenza ordinaria

L'assistenza e la manutenzione ordinarie consistono in attività giornaliere, necessarie al mantenimento corretto delle funzioni della macchina. L'operatore deve:

- Avere familiarità con le caratteristiche della macchina
- Attenersi alle informazioni riguardanti l'assistenza ordinaria e le norme di sicurezza, specificate da KONGSKILDE nel presente manuale e dai segnali sulla macchina.

L'assistenza ordinaria può includere:

- Rifornimento
- Pulizia
- Lavaggio
- Rabboccamento del livello dei fluidi
- Ingrassaggio
- Sostituzione di articoli di consumo come le lampadine

Assistenza periodica, conversioni e riparazioni

L'assistenza periodica consiste in attività necessarie al mantenimento dell'aspettativa di vita della KONGSKILDE macchina. Queste attività hanno intervalli specificati.

I tecnici dell'assistenza qualificati, che hanno familiarità con le caratteristiche della macchina, devono eseguire queste attività negli intervalli stabiliti. I tecnici dell'assistenza qualificati devono attenersi alle informazioni riguardanti l'assistenza periodica e le norme di sicurezza, come in parte specificato da KONGSKILDE in questo manuale e/o altra letteratura dell'azienda.

L'assistenza periodica include:

- Servizio di cambio olio del motore, dei circuiti idraulici o delle trasmissioni
- Ricambio periodico di altre sostanze o componenti, come richiesto

Le attività di conversione ricostruiscono la KONGSKILDE macchina in una configurazione adatta alla zona di lavoro, al prodotto e/o alla condizione del suolo specifici (per esempio il montaggio di doppie ruote). Le attività di conversione devono essere effettuate:

- Da tecnici dell'assistenza qualificati che abbiano familiarità con le caratteristiche della macchina
- Da tecnici dell'assistenza qualificati che si attengono alle informazioni riguardanti le conversioni, come in parte specificato da KONGSKILDE in questo manuale, nelle istruzioni di montaggio e/o altra letteratura dell'azienda

Le attività di riparazione ripristinano il corretto funzionamento della KONGSKILDE macchina dopo un guasto o una degradazione delle prestazioni. Le attività di smontaggio si verificano durante la rottamazione e/o lo smontaggio della macchina.

I tecnici dell'assistenza qualificati, che hanno familiarità con le caratteristiche della macchina, devono effettuare queste attività. I tecnici dell'assistenza qualificati devono attenersi alle informazioni riguardanti le riparazioni come specificato da KONGSKILDE nel manuale d'officina.

Prima dell'azionamento

Leggere il presente manuale prima di avviare o usare questa macchina KONGSKILDE. Rivolgersi al concessionario KONGSKILDE se:

- Le informazioni presenti in questo manuale non sono chiare
- Le informazioni non sono sufficienti
- È necessaria assistenza

Tutte le persone qualificate per operare la macchina, o chi opererà questa macchina KONGSKILDE, devono essere in possesso di un'autorizzazione locale valida per guidare il veicolo (oppure soddisfare altri requisiti di età locali applicabili) Queste persone devono dimostrare abilità nell'utilizzare e sottoporre a manutenzione in modo corretto e sicuro questa macchina KONGSKILDE.

Numero di identificazione del prodotto (PIN)

Il numero di serie (PIN) è un numero che identifica l'attrezzo.

È possibile trovare il numero di serie, il modello e le altre specifiche sulla targhetta del PIN.

Quando si ordinano i componenti, fornire al proprio concessionario KONGSKILDE il modello e il PIN.

ZEIL18HT00546EA 1

(1)	Ragione sociale	**(7)**	Anno di fabbricazione
(2)	Logo di identificazione del marchio	**(8)**	Fabbricato in (paese di origine)
(3)	Indirizzo e-mail	**(9)**	Peso massimo
(4)	Tipo/Variante/Versione	**(10)**	Numero di serie (PIN)
(5)	Anno modello	**(11)**	Modello
(6)	Marchio di certificazione	**(12)**	Denominazione

Identificazione del prodotto

NOTA: *Non rimuovere né cambiare la targhetta con il numero di serie presente sull'attrezzo.*

NOTA: *La figura che segue indica la posizione della targhetta del PIN per Z665H.*

La targhetta del PIN **(1)** è posizionata sul lato destro dell'attrezzo.

Il PIN è inciso anche sul telaio in corrispondenza di **(A)** sotto il telaio dell'attrezzo.

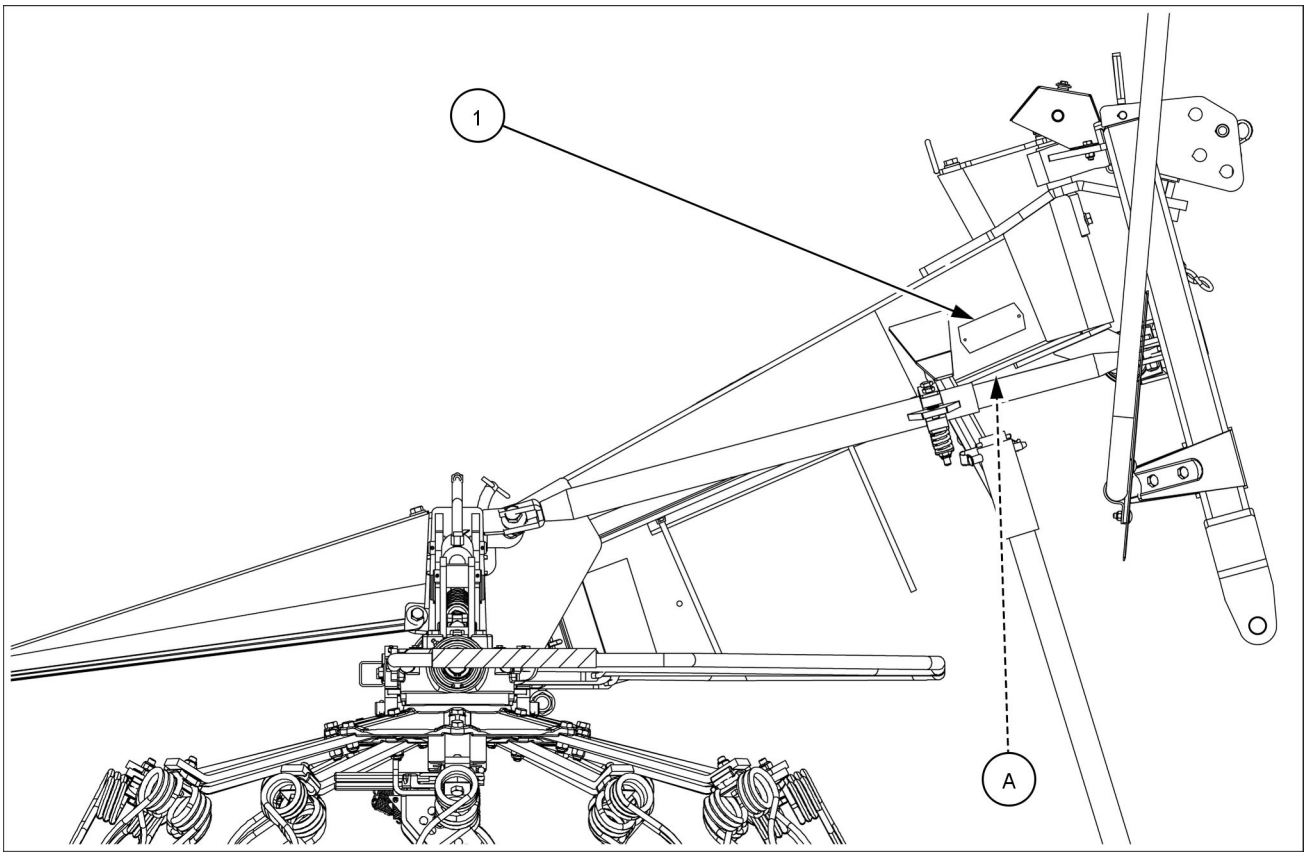

ZEIL18HT00913FA 1

Come riferimento per il futuro, annotare il modello e il PIN del proprio attrezzo, negli spazi seguenti.

Modello _____

Numero di serie (PIN) _____

Vano portaoggetti per manuale d'istruzioni sulla macchina

Conservare il manuale in un luogo protetto e accessibile
sul trattore ogni volta che si trasporta o si azione l'attrezzo.

Orientamento dell'attrezzo

NOTA: *Per determinare il lato sinistro e il lato destro dell'attrezzo, posizionarsi dietro l'attrezzo, rivolti verso la direzione di marcia durante le operazioni di lavoro.*

La seguente figura vista dall'alto è una rappresentazione generale dell'attrezzo. La figura indica gli orientamenti laterali, anteriore e posteriore dell'attrezzo, come indicato all'interno del manuale d'istruzioni, relativamente alla direzione di marcia durante le operazioni di lavoro.

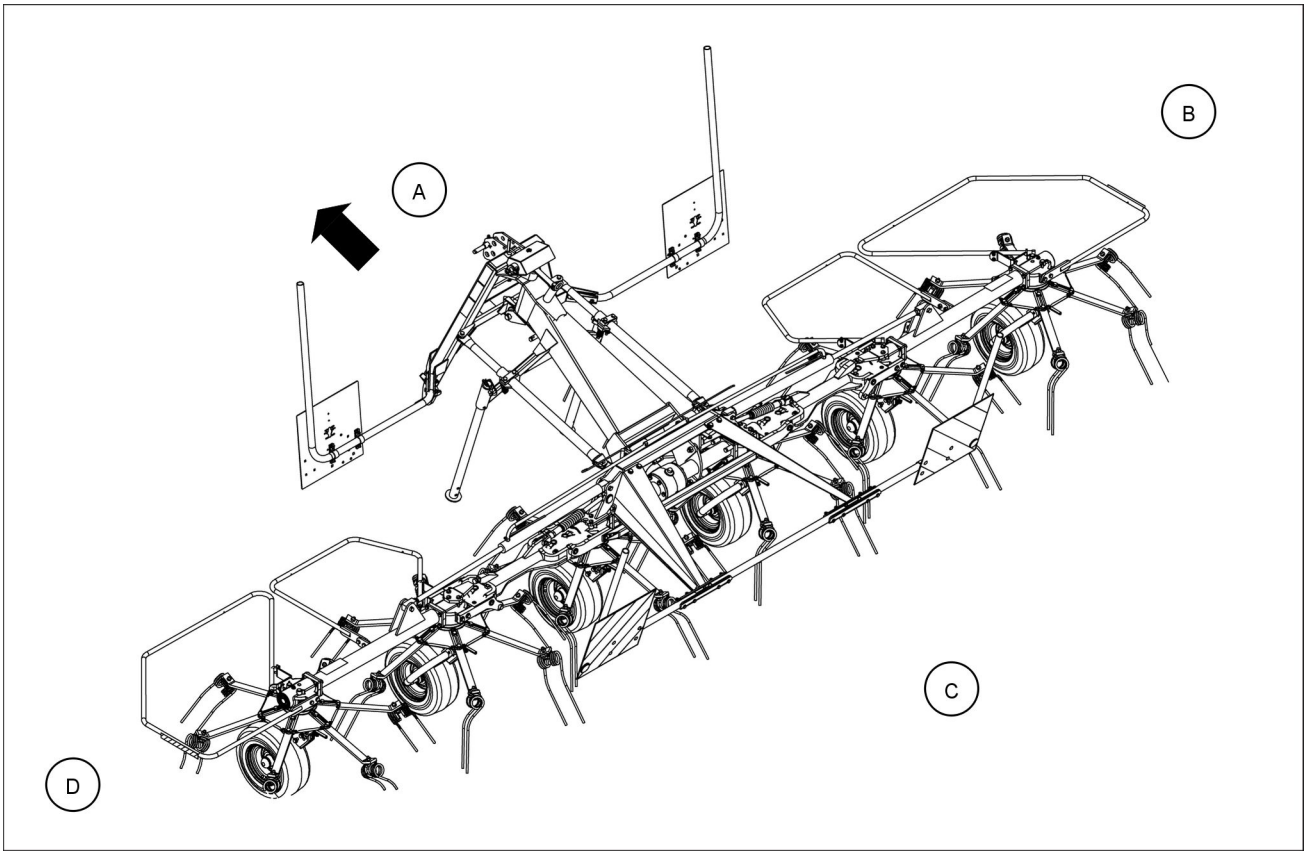

ZEIL18HT00912FA 1

(A) Lato anteriore dell'attrezzo

(B) Lato destro dell'attrezzo

(C) Lato posteriore dell'attrezzo

(D) Lato sinistro dell'attrezzo

AVVISO: *La freccia indica la direzione dell'attrezzo durante le operazioni di lavoro.*

2 - INFORMAZIONI DI SICUREZZA

Norme di sicurezza e definizioni delle diciture dei segnali

Sicurezza personale

Simbolo di pericolo. Utilizzato per avvisare l'utente di potenziali pericoli che potrebbero comportare lesioni personali. Rispettare tutti i messaggi di sicurezza che seguono questo simbolo per evitare possibili lesioni anche mortali.

All'interno di questo manuale sono presenti le annotazioni precauzionali PERICOLO, AVVERTENZA e CAUTELA, seguite da istruzioni speciali. Queste precauzioni sono fornite ai fini della sicurezza personale dell'operatore e dei suoi collaboratori.

Leggere attentamente tutti i messaggi di sicurezza contenuti in questo manuale prima di utilizzare la macchina o eseguire interventi di manutenzione.

⚠ L'indicazione PERICOLO indica una situazione di pericolo che, se non evitata, causerà lesioni gravi o mortali.

⚠ L'indicazione AVVERTENZA indica una situazione di pericolo che, se non evitata, potrebbe causare lesioni gravi o mortali.

⚠ L'indicazione CAUTELA indica una situazione di pericolo che, se non evitata, potrebbe causare lesioni lievi o moderate.

LA MANCATA OSSERVANZA DELLE ISTRUZIONI INDICATE DALLE ANNOTAZIONI PERICOLO, AVVERTENZA E CAUTELA POTREBBE CAUSARE LESIONI GRAVI O MORTALI.

Sicurezza della macchina

AVVISO: *la dicitura Avviso indica una situazione che, se non evitata, potrebbe danneggiare la macchina o le proprietà.*

All'interno di questo manuale sono presenti delle annotazioni precauzionali Avviso seguite da istruzioni speciali per evitare danni alla macchina o alle proprietà. La dicitura AVVISO viene utilizzata per indicare procedure non correlate alla sicurezza personale.

Informazioni

NOTA: *la dicitura Nota riporta informazioni supplementari che chiariscono passi, procedure o altre informazioni contenute in questo manuale.*

All'interno di questo manuale sono presenti note seguite da informazioni supplementari su passi, procedure o altre informazioni contenute nel manuale stesso. La dicitura Nota non si riferisce a procedure correlate alla sicurezza personale o a danni alle proprietà.

Raccomandazioni generali

La maggior parte degli incidenti con macchinari agricoli può essere evitata osservando delle semplici precauzioni di sicurezza.

- Questo manuale d'istruzioni contiene informazioni importanti per il funzionamento, la manutenzione e la regolazione dell'attrezzo. Inoltre, il presente manuale d'istruzioni specifica e sottolinea l'importanza di tutte le istruzioni di sicurezza.
- Leggere attentamente il manuale d'istruzioni prima di avviare, azionare, riparare o eseguire altri interventi sull'attrezzo. Anche se si è già azionato un attrezzo simile in passato, è indispensabile leggere il manuale. Si tratta della sicurezza vostra e delle altre persone. Una lettura di pochi minuti ora vi farà risparmiare tempo e vi eviterà problemi in futuro. La scarsa conoscenza può provocare incidenti.
- L'attrezzo è stato progettato con particolare attenzione alla sicurezza. Tuttavia, niente è più importante della cautela e dell’attenzione per impedire che si verifichino incidenti. Una volta che si verifica l'incidente è sempre troppo tardi per pensare a cosa si sarebbe dovuto fare. Ciò significa che è molto importante che chiunque utilizzi l'attrezzo lo faccia in maniera corretta e presti la massima attenzione, evitando di esporre sé stesso e gli altri a inutili pericoli.
- L'attrezzo deve essere azionato esclusivamente da persone responsabili, adeguatamente addestrate e autorizzate a utilizzare l'attrezzo. Non lasciare mai l'attrezzo nelle mani di altre persone senza prima aver appurato che abbiano la conoscenza necessaria per utilizzarlo in assoluta sicurezza.
- Non lasciare mai in funzione l'attrezzo senza supervisione.
- Tenere sempre a portata di mano un kit di primo soccorso.
- Adottate tutte le precauzioni necessarie (per esempio assistenza) per essere sempre pienamente consapevoli della possibile presenza di altre persone o animali nelle vicinanze.
- Tenere sempre lontani i bambini dall'attrezzo.
- Non utilizzare l'attrezzo come sollevatore, scaletta o piattaforma per lavorare in altezza.
- Prima di intervenire sull'attrezzo, disinnestare tutte le trasmissioni, arrestare il motore ed estrarre la chiave di avviamento. Attendere che le parti rotanti smettano di girare.
- Non lavorare mai attorno all'attrezzo con indumenti larghi, gioielli, orologi, capelli non raccolti e altri oggetti slacciati o penzolanti che potrebbero impigliarsi in un componente in movimento dell'attrezzo.
- Tenere lontane le mani dalle parti in movimento dell'attrezzo.
- Non tentare mai di eseguire regolazioni sull'attrezzo in movimento o con l'albero della Presa Di Forza (PDF) innestato.
- L'attrezzo azionato dalla PDF può causare lesioni gravi o mortali. Prima di intervenire sull'albero della PDF o nelle sue vicinanze o prima di eseguire operazioni di manutenzione o di pulizia sull'attrezzo azionato, disinnestare la PDF, arrestare il motore ed estrarre la chiave di avviamento.

Figure

⚠ AVVERTENZA

Alcune figure del presente manuale possono mostrare gli elementi con il coperchio di protezione aperto o rimosso per illustrare meglio una caratteristica o una regolazione particolare.
Sostituire tutte le protezioni prima di azionare la macchina.
La mancata osservanza di tali indicazioni potrebbe causare infortuni gravi o mortali.

W0012A

NOTA: *Alcune delle illustrazioni del presente libretto sono state ottenute da fotografie di prototipi. Le macchine di produzione standard potrebbero essere diverse per alcuni particolari.*

Obblighi legali

La macchina può essere dotata di protezioni speciali o altri dispositivi conformemente alle normative locali. Alcuni di questi dispositivi richiedono l'uso attivo da parte dell'operatore.

Di conseguenza, esaminare le normative locali in merito all'uso di questa macchina.

Prevenzione contro esplosioni o incendi

1. Materiali di prodotto, sporco, detriti, nidi di uccelli o materiale infiammabile possono prendere fuoco a contatto con le superfici calde.
2. Ispezionare l'impianto elettrico per verificare che i collegamenti non siano allentati o che l'isolamento non sia logorato. Riparare o sostituire le parti allentate o danneggiate.
3. Non conservare stracci imbevuti di olio o altro materiale infiammabile sull'attrezzo.
4. Non saldare o tagliare con la fiamma ossidrica parti contenenti materiali infiammabili. Pulire accuratamente le parti con solventi non infiammabili prima di eseguire saldature o tagli a fiamma.
5. Non esporre l'attrezzo a fiamme, materiali bruciati o esplosivi.
6. Se durante il funzionamento si avvertono odori strani, esaminare tempestivamente l'attrezzo.

Sostanze chimiche pericolose

1. L'esposizione o il contatto con prodotti chimici pericolosi potrebbe causare gravi infortuni.
   I fluidi, i lubrificanti, le vernici, gli adesivi, i liquidi di raffreddamento, ecc. necessari per il funzionamento della macchina possono essere nocivi. Inoltre, possono attirare animali domestici e persone creando situazioni pericolose per la salute.
2. Le schede di sicurezza dei materiali (MSDS) forniscono informazioni sulle sostanze chimiche contenute in un prodotto, sui metodi di manipolazione e di conservazione e sulle misure di pronto soccorso da seguire nel caso tale prodotto venga accidentalmente versato. Le schede MSDS sono disponibili presso il concessionario.
3. Prima di eseguire qualsiasi intervento di manutenzione, consultare le schede tecniche di sicurezza dei materiali, Material Safety Data Sheets (MSDS) per ciascun singolo lubrificante, liquido, ecc. utilizzato su questa macchina. Le informazioni contenute nelle schede segnalano i rischi associati e consentono di eseguire gli interventi di manutenzione in sicurezza. Per eseguire gli interventi di manutenzione, attenersi alle informazioni riportate nelle schede di sicurezza dei materiali (MSDS), alle informazioni fornite dal produttore sui contenitori dei prodotti e alle informazioni contenute in questo manuale.
4. Smaltire tutti i fluidi, i filtri e i contenitori nel rispetto dell'ambiente, conformemente alle normative e alle leggi vigenti. Per le corrette informazioni sullo smaltimento, rivolgersi al centro di raccolta differenziata locale o al concessionario.
5. Conservare i fluidi e i filtri secondo le normative e le leggi locali. Per conservare sostanze chimiche o petrolchimiche, utilizzare solo contenitori appropriati.
6. Tenere le batterie lontane dalla portata dei bambini o di altre persone non autorizzate.
7. Per le sostanze chimiche applicate sono necessarie precauzioni supplementari. Prima di utilizzare prodotti chimici, richiedere le informazioni complete al produttore o al distributore.

Avvio dell'attrezzo in sicurezza

Prima di collegare l'attrezzo al trattore, verificare che il trattore sia in buone condizioni e che i freni siano efficienti, in particolare su terreni in pendenza. Accertarsi anche che l'impianto idraulico o pneumatico sia compatibile con quello dell'attrezzo.

Quando si fissa l'attrezzo al trattore:

- Non permettere a nessuno di sostare tra il trattore e l'attrezzo. Una manovra non intenzionale con il trattore può causare gravi ferite.
- Non andare mai sotto a un attrezzo senza supporto.

Montare correttamente tutte le protezioni prima di utilizzare l'attrezzo.

Sostituire i teli usurati e danneggiati prima di lavorare con l'attrezzo.

Accertarsi di avere familiarità con tutti gli strumenti e i comandi prima di innestare la trasmissione della Presa Di Forza (PDF) per la prima volta.

L'albero della PDF viene fornito con l'attrezzo dal produttore insieme al relativo manuale d'istruzioni. Per garantire un utilizzo corretto dell'albero, attenersi alle istruzioni contenute nel manuale del produttore. Per evitare di ferirsi o di danneggiare il componente, prestare particolare attenzione alle istruzioni sulla sicurezza e la manutenzione.

Non utilizzare l'albero di trasmissione della Presa Di forza (PDF) con specifiche diverse dall'albero fornito con l'attrezzo.

Prima di montare l'albero di trasmissione della PDF, controllare che i giri/min e la direzione della PDF del trattore corrispondano a quelli della PDF dell'attrezzo.

Riparare immediatamente l'albero della PDF danneggiato prima di utilizzare l'attrezzo.

Arrestare sempre la PDF e il motore del trattore ed estrarre la chiave di avviamento prima di collegare gli alberi di trasmissione della PDF.

Dopo aver collegato l'attrezzo al trattore, accertarsi che il perno di bloccaggio della Presa Di Forza (PDF) sia correttamente inserito nell'albero della Presa Di Forza del trattore. Un albero della PDF non correttamente bloccato può allentarsi e causare incidenti o danneggiare l'attrezzo.

accertarsi di montare e di fissare correttamente l'albero di trasmissione della PDF. Controllare che il perno di bloccaggio sia inserito correttamente. Serrare la catena di supporto su entrambe le estremità.

Accertarsi sempre che i tubi di protezione non si separino alla massima lunghezza di lavoro o di trasporto dell'albero di trasmissione della PDF. Controllare anche che i tubi di protezione non si inceppino alla minima lunghezza di lavoro o di trasporto dell'albero di trasmissione della PDF.

In mancanza dei dispositivi di protezione, l'albero di trasmissione della PDF potrebbe causare gravi lesioni personali. Prestare attenzione a non danneggiare le protezioni quando si collega o scollega l'albero di trasmissione della PDF dal trattore.

Montare correttamente i dispositivi di protezione sull'albero di trasmissione della PDF. Fissare la protezione dell'albero della PDF con la catena.

Prima di avviare l'attrezzo (ad esempio per la prima volta dopo un lungo periodo di inattività), accertarsi che non vi siano componenti allentati o scollegati nell'area della trasmissione e sulle parti in movimento dell'attrezzo.

Circolazione su strade pubbliche

Adeguarsi alle regole di traffico

⚠ AVVERTENZA

Pericolo di urto!
Fare attenzione in curva. L'estremità posteriore della macchina oscilla verso l'esterno quando si cambia direzione.
La mancata osservanza di tali indicazioni potrebbe causare infortuni gravi o mortali.

W0089A

⚠ AVVERTENZA

Pericolo! Perdita di controllo.
Forza irregolare del freno sul freno sinistro e destro. Utilizzare sempre l'accoppiatore dei pedali dei freni quando si viaggia su strade pubbliche in modo da attivare i freni insieme.
La mancata osservanza di tali indicazioni potrebbe causare infortuni gravi o mortali.

W0081A

L'attrezzo è stato costruito in conformità ai requisiti di omologazione del paese di appartenenza. Non modificare l'attrezzo se ciò può entrare in conflitto con le normative nazionali.

Se si desidera trasportare l'attrezzo su strade pubbliche, assicurarsi che la combinazione trattore e attrezzo rispetti le norme di circolazione del proprio paese. Questo garantisce la massima sicurezza per se stessi e le aree circostanti.

Gli operatori devono osservare i regolamenti legali o di altro tipo nazionale che disciplinano la sicurezza su strada e le questioni relative alla sicurezza sul lavoro.

Prima di spostarsi con l'attrezzo su strade pubbliche:

- Controllare le dimensioni e i pesi di trasporto ammessi.
- Montare correttamente le luci e i pannelli di avvertenza.

Osservare sempre i principi relativi ai carichi ammessi sugli assali, alla massa totale dell'unità e alla sagoma di trasporto.

Agire nel rispetto delle norme e delle raccomandazioni dei produttori dei trattori, in particolare quelle relative ai carichi massimi di trasporto e alla velocità massima.

Anche in circostanze simili, la velocità massima consentita può variare a seconda del paese.

Durante il trasporto su strada e di notte, guidare sempre con le luci e la segnaletica di sicurezza prescritte dalla legge.

Installare le segnalazioni previste che indicano la larghezza del veicolo. Installare anche le luci prescritte per illuminare l'ingombro del veicolo durante il trasporto notturno. In caso di dubbi, contattare l'autorità locale preposta alla regolamentazione del trasporto su strada.

Il trasporto può essere limitato ad alcuni tipi di strada. Le operazioni di trasporto potrebbero essere limitate alle ore diurne o vietate nelle ore di punta. Pianificare comunque il percorso da compiere in modo da evitare situazioni di traffico intenso e orari di punta.

Passeggeri

Non trasportare passeggeri sul trattore in assenza di un apposito sedile.

Durante il trasporto, è severamente vietato trasportare persone in cima all'attrezzo.

Trasporto su strada sicuro

Trasportare l'attrezzo soltanto nella relativa posizione di trasporto. Fissare l'attrezzo per il trasporto. Prima del trasporto, attivare sempre i dispositivi meccanici di sicurezza per il trasporto.

Montare correttamente tutti i perni di attacco con i relativi perni di fissaggio. Fissare meccanicamente i cilindri idraulici per impedirne lo scorrimento spontaneo.

Guidare con prudenza

Non mettersi alla guida in stato di ebbrezza o sotto l'effetto di sostanze stupefacenti.

Non viaggiare mai a velocità sostenuta nei centri abitati.

Quando si manovra il trattore con l'attrezzo, è importante essere sempre consapevoli delle sue dimensioni.

Il conducente del trattore non deve lasciare la cabina durante il trasporto.

Prestare sempre attenzione agli altri utenti della strada.

Adottare sempre pratiche di guida sicure. Rallentare e segnalare prima di lasciare la strada pubblica. Dare la precedenza ai veicoli provenienti dalla direzione opposta in qualsiasi situazione, specialmente su ponti stretti, incroci, ecc.. Accostare per lasciare passare le macchine che hanno un'andatura più veloce.

Se l'attrezzo è contrassegnato con un limite di velocità massima, non superare mai tale limite.

Adattare sempre la velocità di guida alle condizioni del fondo stradale e atmosferiche. In caso di cattive condizioni stradali e velocità di guida elevate, possono verificarsi forti sollecitazioni e sovraccarichi di trattore e attrezzo.

Guidare a una velocità di sicurezza per accertarsi di avere il pieno controllo del veicolo e di essere in grado di arrestare la macchina in situazioni di emergenza.

Bloccare insieme i pedali dei freni del trattore. Non utilizzare mai sistemi di frenatura indipendenti alle velocità di trasporto.

Gli attrezzi portati e le zavorre influenzano la capacità di guida, di sterzata e di frenata del trattore. Accertarsi che il peso aggiuntivo dell'attrezzo sull'attacco non comprometta le capacità di guida, di sterzata e di frenata del trattore. Montare le zavorre anteriori oppure riparare i freni se la guida del trattore non è sufficientemente sicura.

Ridurre la velocità durante le svolte. I trattori non garantiscono un'adeguata aderenza in caso di svolte a elevata velocità. Evitare che l'estremità posteriore dell'attrezzo urti un ostacolo.

In caso di svolta durante il trasporto, prestare attenzione ai pesi sporgenti e/od oscillanti dell'attrezzo.

Usare il freno motore in discesa. Non procedere a ruota libera.

Prestare attenzione alla presenza di eventuali ostacoli, specialmente se sovradimensionati. Osservare eventuali limiti di carico sui ponti.

Al termine del trasporto, prima di lasciare il trattore, abbassare sempre l'attrezzo a terra in posizione di stazionamento, spegnere il motore del trattore, azionare il freno di stazionamento ed estrarre la chiave di accensione.

Utilizzo dell'attrezzo in sicurezza

⚠ AVVERTENZA

Pericolo per le persone nelle vicinanze!
Azionare sempre l'avvisatore acustico prima di mettere in funzione la macchina. Prima di utilizzare la macchina, verificare sempre che non vi siano persone, animali, attrezzi, ecc. nell'area di lavoro. Durante il funzionamento della macchina non consentire a nessuno di sostare nell'area di lavoro.
La mancata osservanza di tali indicazioni potrebbe causare infortuni gravi o mortali.
W0304A

⚠ AVVERTENZA

Parti rotanti!
Tenersi a distanza da tutte le trasmissioni e i componenti rotanti.
La mancata osservanza di tali indicazioni potrebbe causare infortuni gravi o mortali.
W1101A

NOTA: *mettere in funzione l'attrezzo seguendo le istruzioni del concessionario.*

Non azionare mai l'attrezzo in stato di ebbrezza, sotto l'effetto di sostanze stupefacenti o in altre condizioni di alterazione.

Non utilizzare l'attrezzo in caso di campi non adatti e in condizioni atmosferiche avverse. È preferibile interrompere temporaneamente il lavoro piuttosto che lavorare in tali condizioni.

Tenere lontano tutto il personale dall'attrezzo durante il funzionamento. Chiedere agli astanti di uscire dal campo. Vi è il rischio che gli astanti vengano investiti dall'attrezzo. Arrestare immediatamente l'attrezzo se qualcuno vi si avvicina.

Il trattore o l'attrezzo potrebbero colpire o schiacciare persone o animali che si trovano nell'area dell'operatore del trattore. NON consentire ad alcuno di entrare nell'area di lavoro della macchina. Verificare che la zona sia sgombra e che l'attrezzo possa funzionare in sicurezza prima di azionarlo.

Quando si aziona l'attrezzo, rimanere sempre seduti nella cabina del trattore. Azionare i comandi solo quando seduti al posto di guida, ad eccezione dei comandi espressamente destinati all'utilizzo da altre postazioni.

Durante il funzionamento è severamente vietato il trasporto di persone in cima all'attrezzo.

Non tentare mai di rimuovere eventuali residui dall'attrezzo durante il funzionamento. Un'imprudenza di questo tipo potrebbe costare la perdita di un arto o addirittura la vita. Disinnestare sempre il meccanismo dell'albero della Presa Di Forza (PDF), spegnere il motore del trattore e inserire il freno di stazionamento prima di rimuovere i residui.

Durante le attività quotidiane, tenere presente che pietre e materiale estraneo sul terreno potrebbero entrare in contatto con le parti rotanti ed essere lanciati ad altissima velocità. Di conseguenza, prima di azionare l'attrezzo, accertarsi che tutte le protezioni di sicurezza siano intatte e montate e fissate adeguatamente.

Prima di sollevare o abbassare l'attrezzo con i bracci di collegamento del trattore, verificare che non vi siano persone nelle vicinanze dell'attrezzo e che nessuno tocchi l'attrezzo.

Azionare sempre l'attrezzo a una velocità moderata in base alle condizioni del terreno. Su terreni irregolari, procedere con la massima cautela per garantire la necessaria stabilità.

Quando si svolta sui pendii prestare sempre attenzione al sollevamento dell'attrezzo con l'attacco a 3 punti, poiché sussiste il rischio di ribaltamento. Regolare la velocità in base a queste condizioni.

In caso di lavoro sui pendii, guidare in una marcia bassa del trattore.

Quando si guida in salita o in discesa e si attraversano colline, evitare di eseguire brusche virate.

In caso di svolta durante il funzionamento, prestare attenzione ai pesi sporgenti e/od oscillanti dell'attrezzo.

Non cambiare direzione all'improvviso, in particolare in retromarcia, per evitare pericolose oscillazioni dell'attrezzo.

Quando si lavora con l'attrezzo mantenere una distanza di sicurezza da pendii ripidi e condizioni del terreno simili, poiché il terreno può essere scivoloso e tirare lateralmente l'attrezzo e il trattore. Ricordarsi anche di regolare la velocità in caso di curve strette quando si guida sui pendii.

Prestare la debita attenzione quando si lavora in prossimità di strade pubbliche o sentieri pedonali.

Arresto dell'attrezzo in sicurezza

⚠ AVVERTENZA

Parti in movimento!
Alcuni componenti potrebbero continuare a funzionare dopo il disinserimento dei sistemi di trasmissione. Prima di intervenire sulla macchina, assicurarsi che tutti i sistemi di trasmissione siano stati correttamente disinseriti e che la macchina sia completamente ferma.
La mancata osservanza di tali indicazioni potrebbe causare infortuni gravi o mortali.

W0002A

Interrompere sempre il funzionamento dell'attrezzo prima di abbandonare il sedile del trattore.

Per motivi di sicurezza, non abbandonare mai la cabina del trattore senza prima aver disinserito il meccanismo dell'albero della Presa Di Forza (PDF) e aver spento il motore del trattore. Inoltre, in caso si debba lasciare il trattore incustodito, rimuovere sempre la chiave di avviamento.

Spegnere il motore del trattore e l'albero della PDF e attendere fino al completo arresto dell'attrezzo prima di aprire una protezione di sicurezza. Sotto le protezioni di sicurezza sono presenti parti rotanti che potrebbero continuare a ruotare dopo l'arresto dell'attrezzo. Prima di aprire una delle protezioni di sicurezza, osservare e rimanere in ascolto per rilevare eventuali parti rotanti ancora in movimento.

Accertarsi di bloccare il trattore con il freno a mano e/o i blocchi di arresto se è necessario sostare tra il trattore e l'attrezzo.

Quando, a causa di circostanze eccezionali, si potrebbe decidere di mantenere il motore del trattore in funzione dopo aver lasciato la cabina del trattore, adottare le seguenti precauzioni:

- Portare il motore del trattore al regime minimo basso.
- Disinserire tutti i sistemi di trasmissione.
- Portare la trasmissione del trattore in folle.
- Inserire il freno di stazionamento.

Quando si parcheggia l'attrezzo sussiste qualche rischio operativo che può causare lesioni personali. L'operatore deve pertanto:

- Assicurarsi che il terreno sia solido e pianeggiante durante il parcheggio.
- Assicurarsi che il trattore e l'attrezzo non possano muoversi.
- Abbassare sempre l'attrezzo a terra.
- Arrestare il motore del trattore ed estrarre la chiave di avviamento.
- Utilizzare il dispositivo di sicurezza per il supporto o il trasporto corretto quando l'attrezzo è fermo. Assicurarsi che il cavalletto di parcheggio sia ben fissato.

Quando si stacca l'attrezzo dal trattore:

- Scollegare sempre l'attrezzo con cautela e su una superficie piana per evitare eventuali danni.
- Accertarsi che non vi sia nessuno davanti all'attrezzo.
- Non permettere a nessuno di sostare tra il trattore e l'attrezzo.
- Non andare mai sotto a un attrezzo senza supporto.

Manutenzione

⚠ AVVERTENZA

Pericolo: manutenzione!
Prima di iniziare la manutenzione della macchina, apporre un cartello di avvertimento NON METTERE IN FUNZIONE su un'area visibile della macchina.
La mancata osservanza di tali indicazioni potrebbe causare infortuni gravi o mortali.

W0004A

- Attenersi al programma di manutenzione dell'attrezzo rispettando i corretti intervalli tra un intervento e l'altro. Tenere presente che l'attrezzo richiede costantemente operazioni di manutenzione. Inoltre, non dimenticare che il tempo impiegato per interventi di manutenzione avrà ripercussioni estremamente positive sulla durata dell'attrezzo.
- Adottare le precauzioni necessarie per evitare la fuoriuscita di olio,carburante o grasso.
  Per evitare il contatto dell'olio e del grasso con la pelle, indossare guanti protettivi.
- Parcheggiare l'attrezzo su una superficie solida e piana.
- Non tentare di togliere materiale da qualsiasi parte dell'attrezzo, né pulire, lubrificare o effettuare regolazioni sull'attrezzo mentre viene utilizzato.
- Tenere lontani mani, piedi e/o indumenti dai componenti in movimento. Controllare che tutte le parti girevoli siano dotate di una protezione adeguata.
- L'attrezzo e/o i carichi sollevati possono cadere accidentalmente e schiacciare le persone sottostanti. Non entrare né consentire ad alcuna persona di entrare nell'area sotto l'attrezzo sollevato durante il funzionamento.
  I cilindri idraulici non supportati possono perdere pressione e lasciar cadere l'attrezzo, con conseguente pericolo di schiacciamento. Se non saldamente supportato su blocchi di legno, non lasciare l'attrezzo in posizione sollevata quando è parcheggiato o durante interventi di manutenzione.
- Non lavorare mai sotto un attrezzo sollevato a meno che non sia stata predisposta una catena di sostegno o un altro dispositivo meccanico che fissa i bracci di collegamento del trattore in modo da impedire all'attrezzo di spostarsi accidentalmente in posizione ribassata.
- Scaricare la pressione, spegnere il motore e togliere la chiave di avviamento prima di collegare o scollegare le tubazioni del fluido.
- Prima di regolare, pulire, lubrificare o effettuare riparazioni sull'attrezzo, fermare il motore e rimuovere la chiave di avviamento.
- Non regolare mai l'attrezzo mentre l'albero di trasmissione della Presa Di Forza (PDF) è innestato. Non rimuovere le protezioni finché tutte le parti girevoli non si sono fermate.
- Eventuali perdite di olio idraulico o carburante sotto pressione possono causare lesioni gravi, quindi utilizzare sempre una protezione, occhiali protettivi e guanti mentre si ricercano perdite di olio o di carburante.
  Non ricercare mai la presenza di eventuali perdite con le mani. Utilizzare un pezzo di carta o di cartone.
- Il contatto continuo e prolungato con fluido idraulico può causare tumori cutanei. Evitare pertanto di stare a lungo a contatto con olio motore esausto e lavare immediatamente la pelle con acqua e sapone.
- In caso di penetrazione nella pelle di fluido idraulico o gasolio, rivolgersi immediatamente a un medico.
- Attenersi a tutte le raccomandazioni indicate nel presente manuale quali intervalli di manutenzione, coppie di serraggio, lubrificanti, ecc.
- Sostituire sempre tutti i componenti danneggiati o usurati.
- Non costruire mai complessivi tubi flessibili a partire da tubi flessibili che in precedenza facevano parte di un complessivo tubo flessibile.
- Non eseguire mai operazioni di saldatura sulle tubazioni.
- Utilizzare sempre i guanti quando si lavora su parti dell'attrezzo, visto che possono avere bordi taglienti.
- La trasmissione e le tubazioni idrauliche possono scaldarsi durante il funzionamento. Fare attenzione durante gli interventi di manutenzione di tali componenti. Far raffreddare le superfici prima di maneggiare o scollegare i componenti caldi. Indossare dispositivi di protezione quando richiesto.

Dispositivi di Protezione Individuale (DPI)

Indossare i Dispositivi di Protezione Individuale (DPI), quali indumenti protettivi, protezioni per gli occhi e per le orecchie, maschere di protezione contro la polvere, elmetti, guanti per lavori pesanti, stivali da lavoro e/o qualsiasi altro dispositivo DPI per la sicurezza e la protezione di chi lavora con questo tipo di attrezzature.

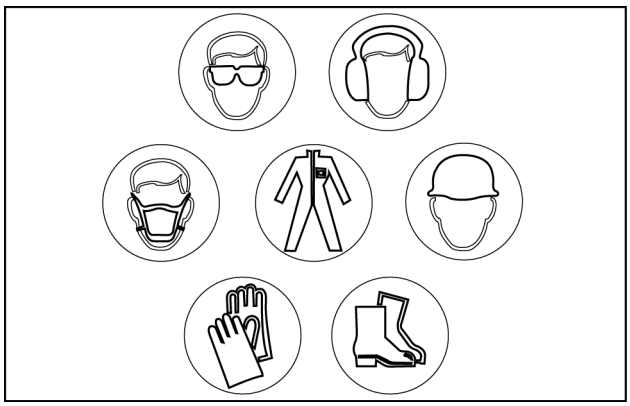

NHIL13RB00001AA 1

Requisiti di sicurezza per impianti di alimentazione con liquidi e componenti - impianti idraulici

Prima di azionare il motore o di pressurizzare l'impianto idraulico, montare e serrare correttamente gli accoppiatori idraulici. Verificare l'integrità di tutti i tubi flessibili e i raccordi. Sostituire immediatamente tutti i componenti danneggiati.

I flessibili idraulici devono essere connessi alle uscite del trattore soltanto se il trattore e l'attrezzo sono depressurizzati. Se l'impianto idraulico del trattore è attivo, potrebbe portare a movimenti incontrollati che possono causare danni.

Accertarsi che non vi siano persone in prossimità dell'attrezzo durante l'avviamento, in quanto potrebbe esserci aria nell'impianto idraulico che potrebbe causare movimenti improvvisi.

Quando il motore del trattore si ferma, assicurarsi che non ci sia pressione nei flessibili idraulici attivando le valvole del distributore idraulico a bobina del trattore.

Per assicurarsi che tutta l'aria venga espulsa dall'olio nei cilindri idraulici, verificare tutte le funzioni dopo aver collegato i raccordi idraulici al trattore, in particolare prima di guidare su strade pubbliche.

Emissione di rumore

La misurazione e la registrazione del livello di rumorosità sono state effettuate secondo ISO 5131.

Il livello di rumorosità di **70 dB** è stato misurato nella cabina del trattore dove solitamente si trova la testa dell'operatore.

Utilizzare sempre protezioni acustiche se il rumore della macchina è fastidioso o se si lavora con l'attrezzo per un periodo considerevole in una cabina del trattore che non è stata sufficientemente isolata.

Livelli di vibrazioni

Montare correttamente tutte le parti rotanti prima di avviare l'attrezzo. Una condizione di squilibrio produce vibrazioni che possono danneggiare l'attrezzo.

NOTA: *prima di avvivare l'attrezzo, controllare che tutte le parti siano in posizione corretta.*

NOTA: *In caso di considerevole aumento delle vibrazioni o del rumore dell'attrezzo durante il funzionamento, interrompere immediatamente il lavoro. Correggere il guasto prima di continuare il lavoro.*

Stabilità attrezzo

La combinazione del trattore e dell'attrezzo può diventare instabile, a causa del peso aggiuntivo che l'attrezzo aggiunge al trattore.

Al fine di garantire un trasporto stabile e sicuro, è necessario verificare se siano necessari pesi di zavorra per il trasporto e il lavoro sul campo.

E' necessario anche verificare e garantire di avere almeno **20%** dal peso del trattore sull'asse anteriore.

Per gli attrezzi posteriori e le combinazioni anteriori-posteriori, la formula è:

$$If,min = \frac{[Ir \times (c + d)] - (Tf \times b) + (0,2 \times Te \times b)}{a + b}$$

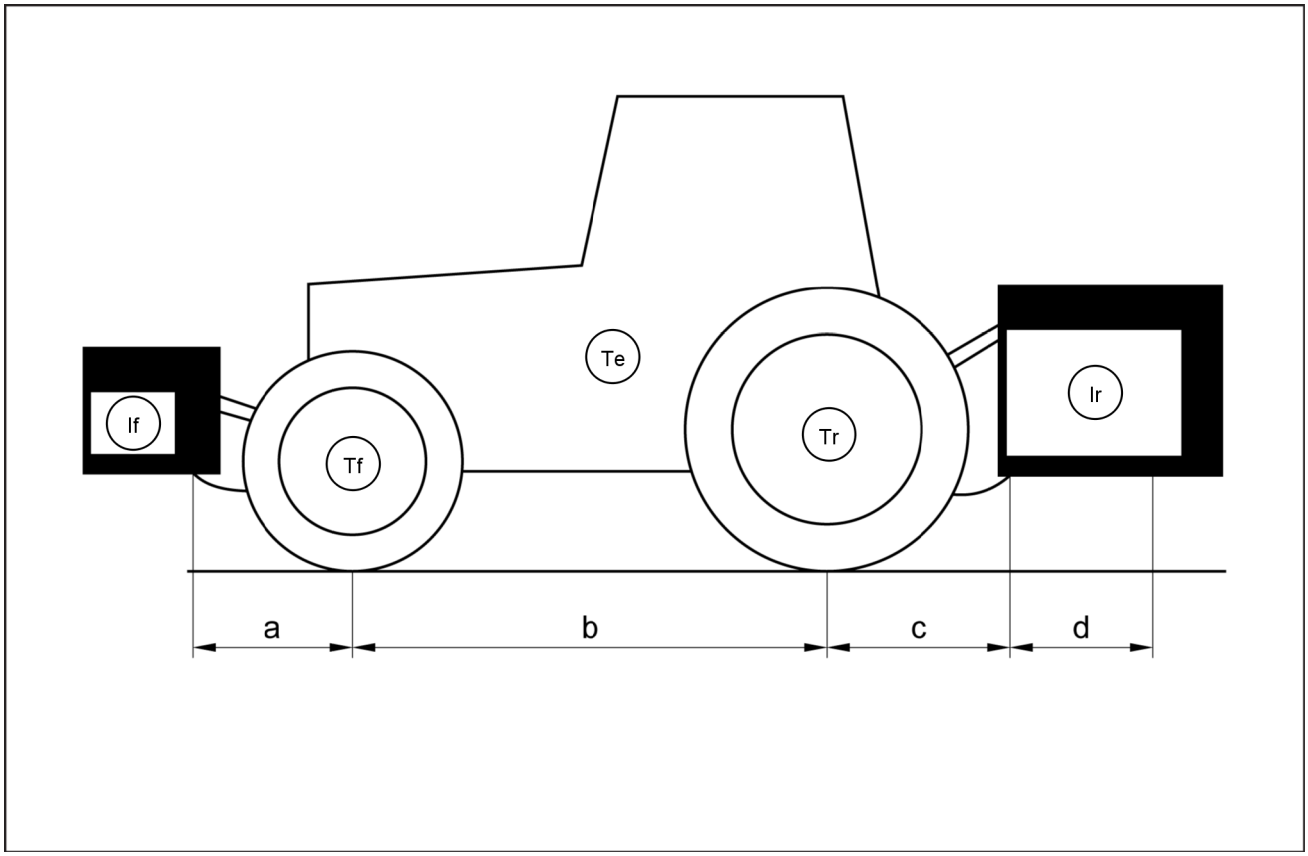

ZEIL18HT00277FA 1

Esempi di riferimento alla stabilità del complesso trattore - attrezzo

Elenco di segni

Te [kg]	Il peso proprio del trattore.
Tf [kg]	Carico sull'assale anteriore con trattore vuoto.
Tr [kg]	Carico sull'assale posteriore con trattore vuoto.
Ir [kg]	Peso totale dell'attrezzo posteriore/della zavorra posteriore.
If [kg]	Peso totale dell'attrezzo anteriore/della zavorra anteriore.
a [m]	Distanza tra il centro di gravità dell'attrezzo anteriore/della zavorra anteriore e il centro dell'assale anteriore.
b [m]	La distanza ruota trattore.
c [m]	Distanza tra il centro dell'assale posteriore e il centro delle sfere del braccio di collegamento.
d [m]	Distanza tra il centro delle sfere del braccio di collegamento e il centro di gravità dell'attrezzo posteriore/della zavorra posteriore.

Protezione ambientale

La qualità del suolo, dell'aria e dell'acqua sono fattori di vitale importanza per l'agricoltura e la vita in genere. Nei paesi in cui ancora non esiste una legislazione relativa al trattamento di alcune sostanze necessarie alle tecnologie avanzate, dovrebbe essere il buon senso a guidare l'uso e lo smaltimento di prodotti di natura chimica e petrolchimica.

Documentarsi sulla relativa legislazione applicabile nel proprio paese e approfondirne la conoscenza. Nel caso in cui non esista legislazione, richiedere informazioni ai fornitori di olio, filtri, batterie, carburanti, antigelo, detergenti, ecc. relativamente all'effetto di queste sostanze sull'uomo e sull'ambiente; richiedere le modalità per conservarle, utilizzarle e smaltirle nel modo più appropriato. Il concessionario KONGSKILDE può fornire anche assistenza.

CONSIGLI UTILI

- Evitare l'uso di contenitori o altri impianti di alimentazione del carburante non correttamente pressurizzati per riempire i serbatoi. Tali impianti di alimentazione potrebbero causare perdite considerevoli.
- In generale, evitare il contatto della pelle con qualsiasi carburante, olio, acido, solvente, ecc. La maggior parte di questi prodotti contiene sostanze nocive.
- Gli oli moderni contengono additivi. Non bruciare carburanti contaminati e/o oli di scarto nei normali impianti di riscaldamento.
- Evitare le dispersioni durante lo scarico di fluidi come miscele usate di liquidi di raffreddamento motore, olio motore, fluido idraulico, olio freni, ecc. Dopo lo scarico, non mescolare oli freni o carburanti con lubrificanti. Conservare tutti i fluidi scaricati in modo sicuro fino a quando non è possibile smaltire i fluidi in modo corretto conforme a tutte le normative locali e alle risorse disponibili.
- Le miscele di liquido di raffreddamento non devono penetrare nel terreno. Raccogliere e smaltire correttamente le miscele di liquido di raffreddamento.
- Non aprire direttamente l'impianto di climatizzazione. poiché contiene gas che non devono essere liberati nell'atmosfera. Il concessionario KONGSKILDE o un tecnico specializzato in impianti di condizionamento dispongono di uno speciale estrattore preposto a tale scopo, in grado di ricaricare correttamente l'impianto.
- Riparare con la massima urgenza eventuali perdite o difetti nell'impianto di raffreddamento del motore o nell'impianto idraulico.
- Non aumentare la pressione in un circuito pressurizzato, in quanto alcuni componenti potrebbero rompersi.

Riciclaggio della batteria

Le batterie e gli accumulatori elettrici contengono numerose sostanze che potrebbero avere degli effetti nocivi sull'ambiente se le batterie non vengono riciclate correttamente dopo l'uso. Lo smaltimento improprio delle batterie può contaminare il suolo, acque sotterranee e corsi d'acqua. KONGSKILDE raccomanda vivamente di restituire tutte le batterie utilizzate al concessionario KONGSKILDE, che dovrà smaltire le batterie utilizzate o riciclarle correttamente. In alcuni stati, questa procedura è richiesta a norma di legge.

NHIL14GEN0038AA 1

Riciclaggio obbligatorio delle batterie

NOTA: *i seguenti requisiti sono obbligatori in Brasile.*

Le batterie sono realizzate con piastre di piombo e una soluzione di acido solforico. Poiché le batterie contengono metalli pesanti quali il piombo, CONAMA Resolution 401/2008 richiede la restituzione al concessionario di tutte le batterie utilizzate quando devono essere sostituite. Non gettare le batterie nei rifiuti domestici.

I punti di vendita sono tenuti a:

- Accettare la restituzione delle batterie utilizzate
- Conservare le batterie restituite in un luogo sicuro
- Inviare le batterie restituite al produttore per il riciclaggio

Segnali di sicurezza

I segnali di sicurezza riportati di seguito sono applicati sull'attrezzo per salvaguardare l'incolumità personale degli operatori e delle altre persone addette.

Girare attorno all'attrezzo e osservare il contenuto e la posizione di tutti i segnali di sicurezza prima di azionare l'attrezzo. Leggere tutti i segnali di sicurezza applicati all'attrezzo e seguire le istruzioni.

Mantenere tutti i segnali di sicurezza puliti e leggibili. Pulire i segnali di sicurezza con un panno morbido, acqua e un detergente delicato.

AVVISO: *Non utilizzare solventi, benzina o altri prodotti chimici aggressivi. Se utilizzati a tal scopo, solventi, benzina o altre sostanze chimiche aggressive possono danneggiare o rimuovere i segnali di sicurezza.*

Sostituire tutti i segnali di sicurezza danneggiati, mancanti, ricoperti di vernice o illeggibili. Se su una parte da sostituire c'è un segnale di sicurezza applicato, l'utente o il concessionario che eseguono l'operazione devono montare il segnale di sicurezza anche sulla parte nuova. Contattare il concessionario per la sostituzione dei segnali di sicurezza.

I segnali di sicurezza con il simbolo "Leggere il manuale d'istruzioni" indicano all'operatore di leggere il manuale d'istruzioni per ulteriori informazioni riguardanti manutenzione, regolazioni o procedure per aree specifiche dell'attrezzo. Quando un segnale di sicurezza mostra questo simbolo, consultare la pagina appropriata del manuale d'istruzioni.

I segnali di sicurezza che visualizzano il simbolo "Leggere il manuale d'officina" indicano all'operatore di leggere il manuale d'officina. Se non si è sicuri di sapere eseguire queste procedure nel modo corretto, rivolgersi al concessionario di zona.

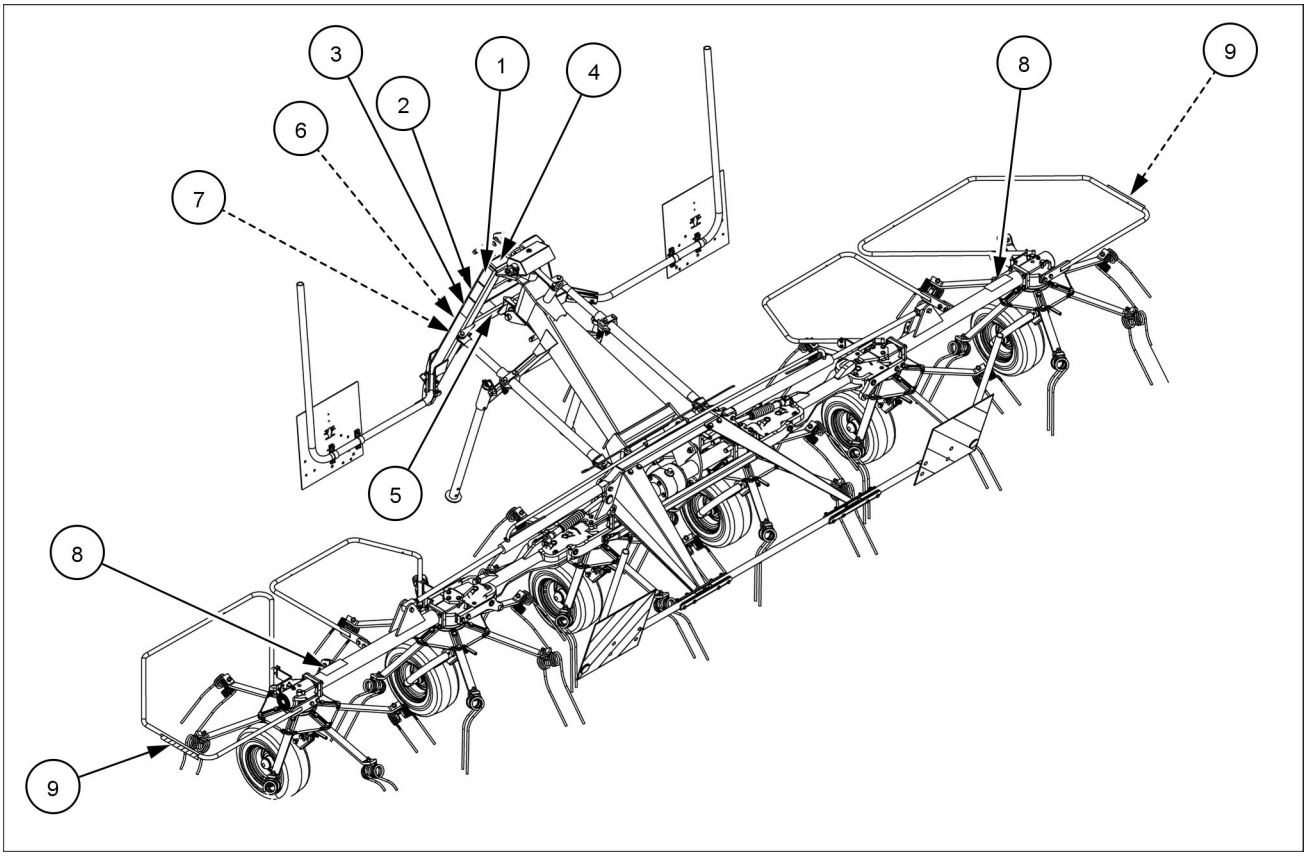

ZEIL18HT00912FA 1

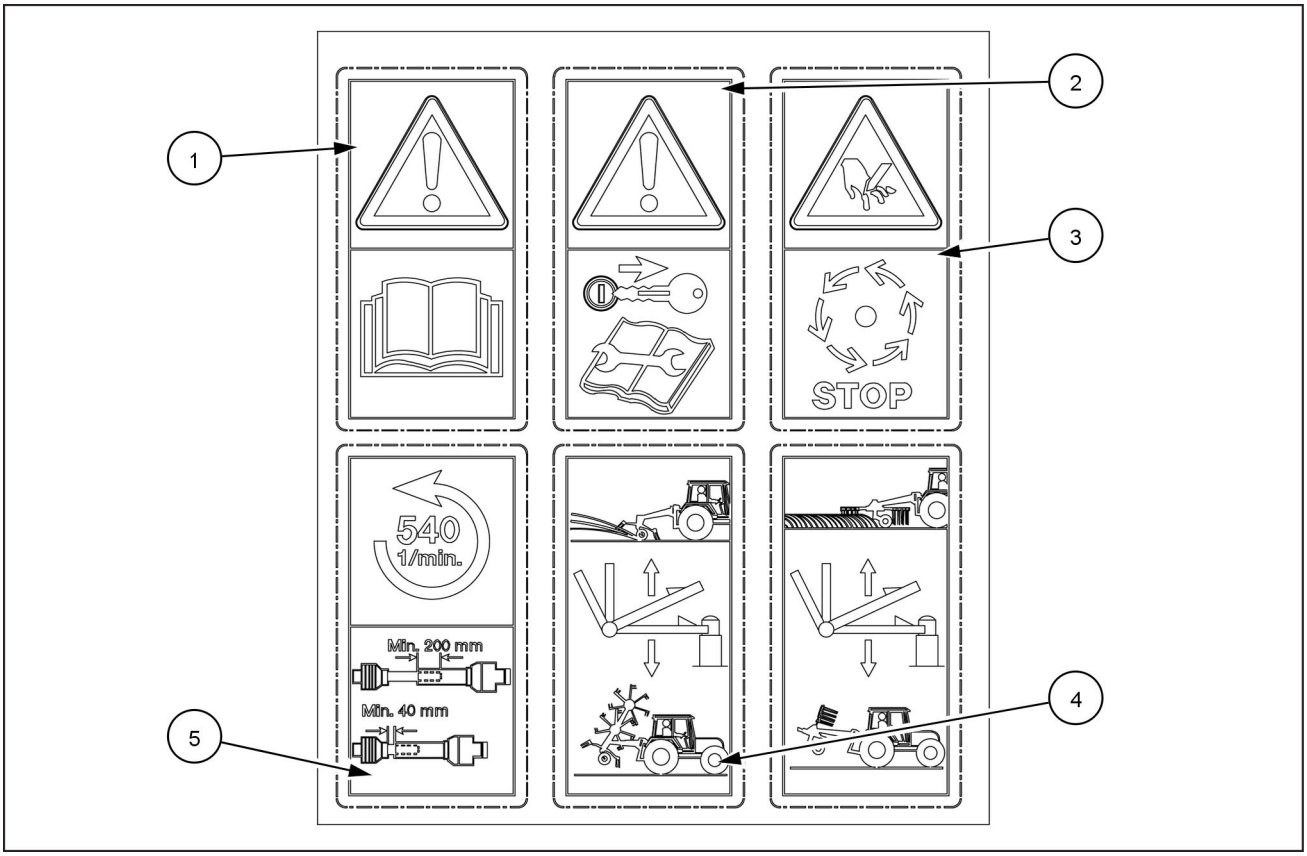

811650220 2

Numero di parte: 1650220

Segnale di sicurezza (1)

⚠ AVVERTENZA

L'USO IMPROPRIO DELLA MACCHINA PUÒ CAUSARE INFORTUNI GRAVI O MORTALI.
ACCERTARSI CHE TUTTI GLI OPERATORI:
sappiano usare la macchina in modo corretto e sicuro,
abbiano letto e capito il manuale d'istruzioni della macchina,
abbiano letto e capito TUTTI i segnali di sicurezza apposti sulla macchina.
La mancata osservanza di tali indicazioni potrebbe causare infortuni gravi o mortali.

W0188A

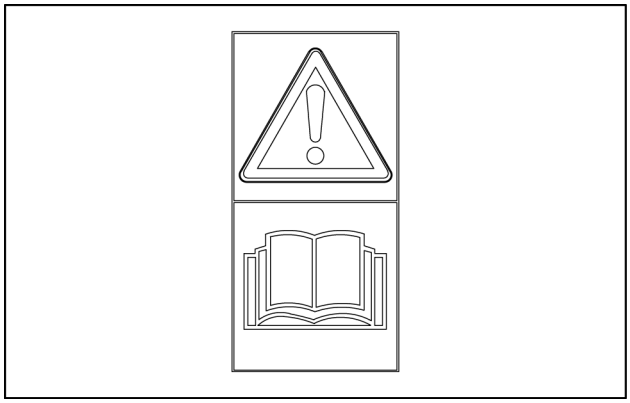

1650220-01 3

Leggere il manuale d'istruzioni e le istruzioni di sicurezza per azionare l'attrezzo ed evitare inutili incidenti e danni allo stesso.

Parte del numero di parte: 1650220

Segnale di sicurezza (2)

⚠ AVVERTENZA

Evitare lesioni! Effettuare sempre quanto indicato di seguito prima di eseguire qualsiasi intervento di lubrificazione, manutenzione o assistenza sulla macchina.
1. Disinnestare tutte le trasmissioni.
2. Inserire il freno di stazionamento.
3. Abbassare tutti gli accessori a terra o sollevare e inserire tutti i blocchi di sicurezza.
4. Spegnere il motore.
5. Estrarre la chiave dall'interruttore.
6. Disinserire la chiave della batteria, se presente.
7. Attendere fino al completo arresto della macchina.
La mancata osservanza di tali indicazioni potrebbe causare infortuni gravi o mortali.

W0047A

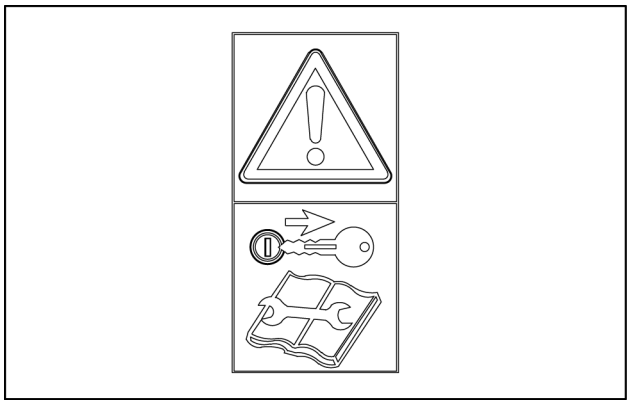

1650220-02 4

Spegnere sempre il motore del trattore prima di eseguire qualsiasi intervento di regolazione, manutenzione, riparazione o lubrificazione sull'attrezzo. Inoltre, non dimenticare di estrarre la chiave di avviamento. Assicurarsi che nessuno possa avviare il motore finché non si sarà terminato l'intervento.

Parte del numero di parte: 1650220

Segnale di sicurezza (3)

⚠ AVVERTENZA

Pericolo di schiacciamento!
Attendere fino al completo arresto prima di intervenire o regolare la macchina o l'attrezzatura.
La mancata osservanza di tali indicazioni potrebbe causare infortuni gravi o mortali.
W1420A

Le parti in movimento sono pericolose e possono intrappolare parti del corpo qualora dovessero venire a contatto con il medesimo.
Il pericolo può causare gravi lesioni a tutto il corpo con possibile effetto letale.
Per evitare qualsiasi pericolo, attendere il completo arresto di tutti gli elementi mobili prima di toccarli.

Parte del numero di parte: 1650220

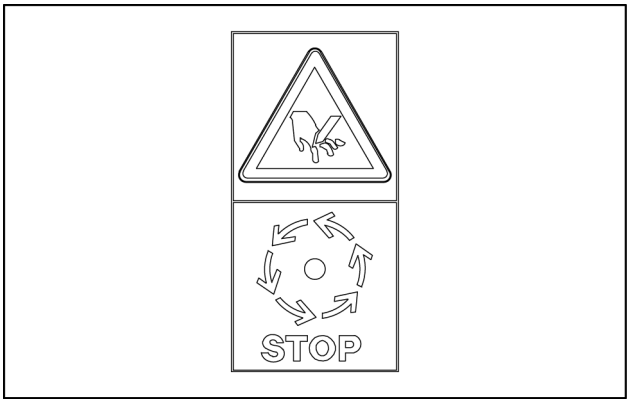

81PR80-0859_1 5

Segnale di sicurezza (4)

Aprire il blocco durante il lavoro nel campo. Innestare il blocco durante il trasporto.

Parte del numero di parte: 1650220

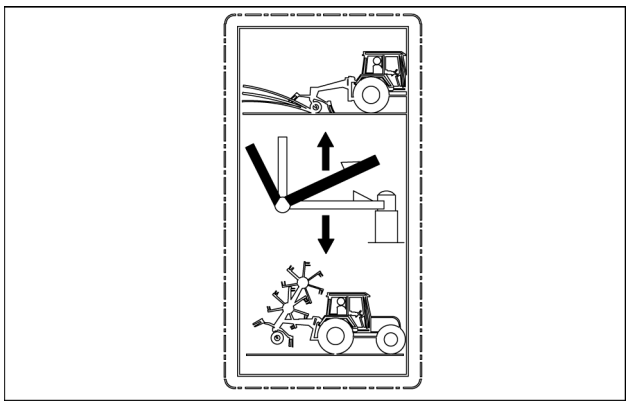

1650220-05 6

Segnale di sicurezza (5)

Il segnale riporta il regime (giri/min) massimo e il senso di rotazione dell'albero della Presa Di Forza (PDF).
Fare riferimento al valore minimo di sovrapposizione sui tubi profilati e al valore minimo della distanza necessari al fine di evitare che l'albero tocchi il fondo corsa.

Parte del numero di parte: 1650220

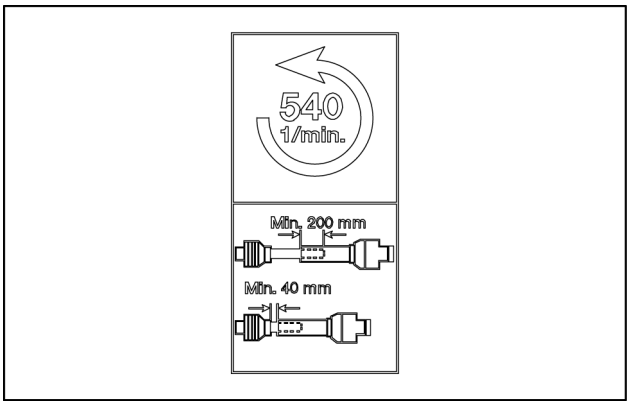

81PR80-0859_4 7

Segnale di sicurezza (6)

Massimo **210 bar** (**3045 psi**).

Assicurarsi che i componenti idraulici non siano esposti a una pressione superiore a **210 bar** (**3045 psi**), in quanto potrebbe esserci il rischio di danno esplosivo delle parti. Con la presente, esponi te stesso e gli altri al grave pericolo di essere colpiti da parti metalliche ad alta velocità o olio ad alta pressione.

Numero di parte: 81PR80-0832

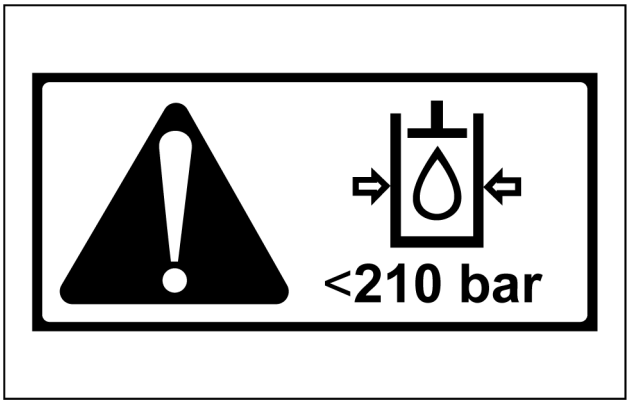

81PR80-0832 8

Segnale di sicurezza (7)

Avvertenza: pericolo di ripiegamento.

Numero di parte: 81PR80-0536

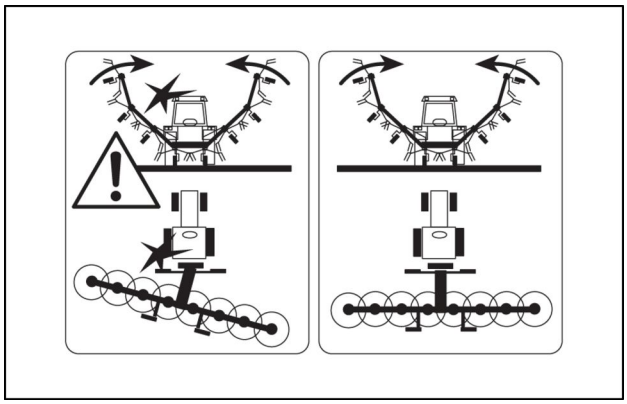

81PR80-0536 9

Segnale di sicurezza (8)

Mantenere una distanza di sicurezza dai componenti rotanti dell'attrezzo.

Non sostare mai nell'area di rotazione e ripiegamento dei rotori.

Numero di parte: PR80-0535

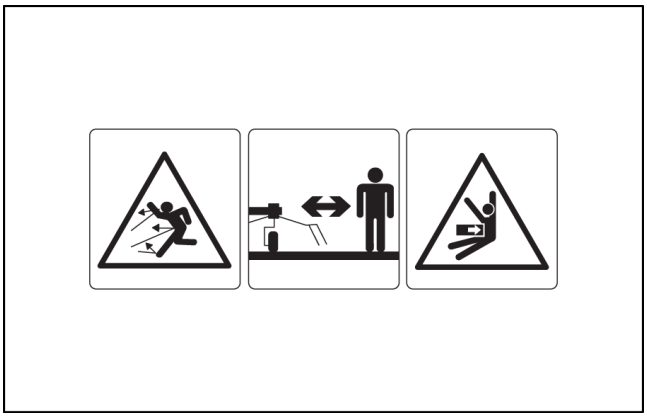

PR80-0535 10

Segnale di sicurezza (9)

Avvertenza protezione di sicurezza

Numero di parte: PR80-6609

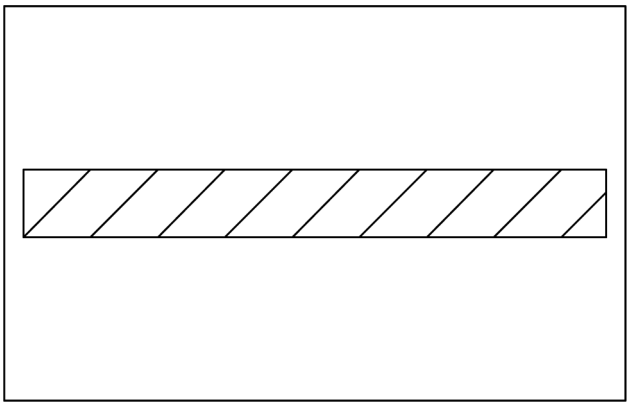

PR80-6609 11

3 - COMANDI E STRUMENTI DI CONTROLLO

Informazioni

Principi di funzionamento

Per le informazioni riguardanti la descrizione e la posizione dei comandi al fine di utilizzare l'attrezzo, vedere il capitolo "Comandi ed Attrezzi" nel manuale d'istruzioni del vostro veicolo.

4 - CONSIGLI DI UTILIZZAZIONE

Messa in funzione dell'unità

Operazione di messa in funzione

L'attrezzo è fornito su pallet:

- Il rotore destro e il rotore sinistro assemblati.
- La ruota di supporto assemblata.
- Il rotore esterno sollevato.
- Gli elementi di protezione esterna raggruppati.
- L'albero della presa di forza (PDF) e le ruote di supporto esterne allentate.
- La bulloneria in un sacchetto di plastica.

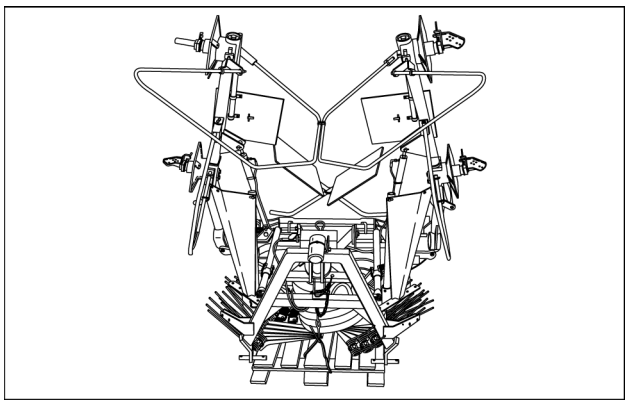

ZEIL18HT00732AA 1

Lo spandifieno è completamente assemblato ad eccezione del telaio con i pannelli di avvertenza e i bracci dentati. Le parti sciolte e il sacchetto di plastica con la bulloneria sono attaccati al pallet o alla macchina in modo da risparmiare spazio.

Sollevare l'attrezzo su una superficie piana con un sollevatore a forche lunghe.

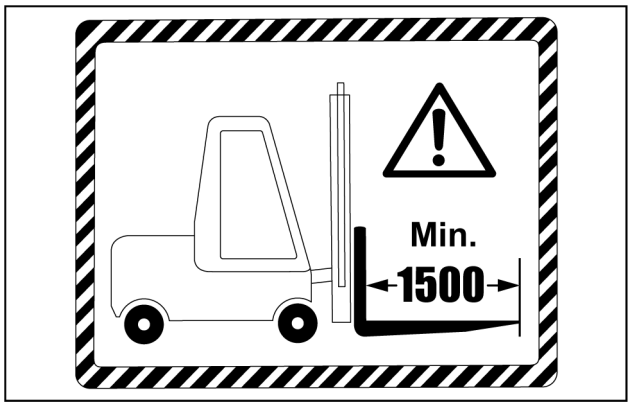

ZEIL17HT00137AA 2

Istruzioni per l'installazione

Per impostare l'attrezzo, procedere come segue:

1. Rimuovere dal pallet e dall'attrezzo i cavi che bloccano tutti i singoli pezzi sciolti.
2. Sollevare l'attrezzo sulla testata. Utilizzare un dispositivo di sollevamento adatto.
3. Rimuovere il pallet dal lato posteriore dell'attrezzo.
4. Posizionare le gambe di supporto sul lato sinistro e destro.
5. Abbassare l’attrezzo.
6. Collegare l'attrezzo alla testata a tre punti del trattore.
7. Collegare i flessibili idraulici dell'attrezzo all'impianto idraulico del trattore.
8. Collegare un'estremità della fune al sistema Hydrostop.
9. Sollevare leggermente l'attrezzo.
10. Agire sull'impianto idraulico del trattore per estrarre lentamente il complessivo rotore laterale.
11. Impostare tutte le ruote di supporto nella posizione di lavoro.
12. Installare i pannelli di sicurezza sul lato sinistro e destro.
13. Spostare il bullone **(1)** dei bracci dalla posizione di trasporto **(A)** alla posizione di lavoro **(B)**.

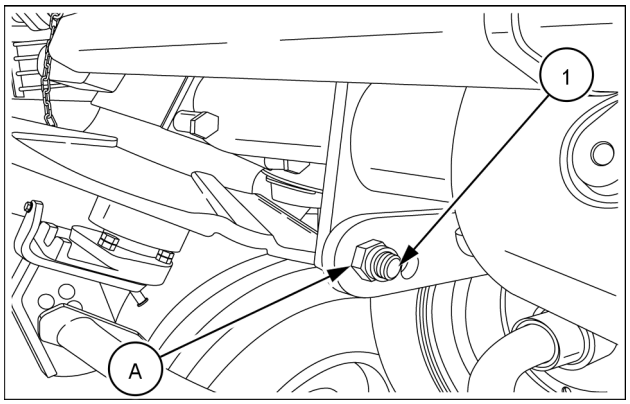

ZEIL18HT00735AA 3

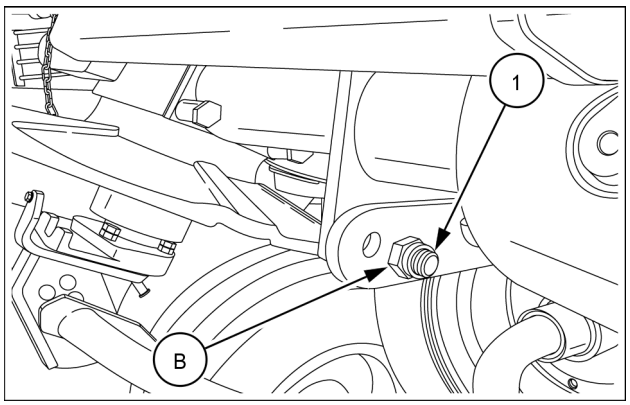

ZEIL18HT00736AA 4

1. Installare i bracci del rotore. Vedere a pagina **4-3**.

Montaggio dei bracci rotore

Per installare il braccio rotore preassemblato **(3)** sul mozzo **(2)**, utilizzare:

- Montare i bulloni a testa esagonale e i controdadi per ciascun braccio.
- Serrare il bullone **(1)** a **85 N·m** (**752 lb in**).

NOTA: *Annotare il senso di rotazione **(A)** dei rotori.*

Dopo l'installazione dei bracci del rotore, verificare che i bracci dei rotori interni ed esterni siano perfettamente allineati tra loro.

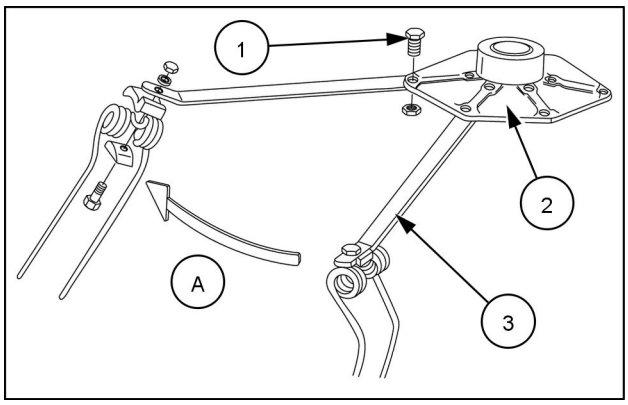

ZEIL18HT00737AA 1

È possibile modificare l'angolazione dei denti rispetto al valore predefinito. Vedere a pagina **6-2**.

Avvio dell'unità

Collegamento al trattore

⚠ AVVERTENZA

Pericolo di schiacciamento!
Fare attenzione durante il collegamento e lo scollegamento delle macchine. Mai sostare tra il trattore e l'attrezzo durante il collegamento dei bracci dei tiranti.
La mancata osservanza di tali indicazioni potrebbe causare infortuni gravi o mortali.

W1545A

⚠ AVVERTENZA

Pericolo di schiacciamento!
Non sostare né posizionare alcuna parte del corpo tra l'attrezzo e un trattore in movimento. Arrestare il motore del trattore e inserire il freno di stazionamento prima di collegare i cavi e i tubi flessibili.
La mancata osservanza di tali indicazioni potrebbe causare infortuni gravi o mortali.

W1544A

⚠ AVVERTENZA

Pericolo di agganciamento!
Tenere sempre a distanza le persone dall'area tra il trattore e l'attrezzo mentre il trattore o l'attacco a tre punti è in movimento. Bloccare la trasmissione del trattore in posizione di stazionamento e inserire i freni di stazionamento prima di consentire a un operatore di completare la procedura di aggancio o sgancio.
La mancata osservanza di tali indicazioni potrebbe causare infortuni gravi o mortali.

W1540A

Connessione dell'attrezzo al trattore

- Quando si fissa l'attrezzo all'attacco a tre punti del trattore, impostare tutte le leve di comando in posizione di sicurezza. Questa configurazione impedisce sollevamenti o abbassamenti involontari.
- Quando si fissa l'attrezzo all'attacco a tre punti del trattore, accertarsi che il trattore e l'attrezzo siano compatibili.
- Nell'area dell'attacco a tre punti potrebbe verificarsi il rischio di schiacciamenti e tagli.
- Quando si azionano le leve di comando dell'attacco a tre punti dall'esterno della cabina del trattore, non sostare mai tra il trattore e l'attrezzo.
- Accertarsi che durante la posizione di trasporto dell'attrezzo, il movimento laterale dell'attacco a tre punti del trattore sia bloccato.
- Quando si guida su strade pubbliche con l'attrezzo sollevato, accertarsi che la leva di comando di sollevamento sia bloccata per evitare l'abbassamento involontario.

Per collegare l’attrezzo al trattore:

1. Collegare i punti di attacco inferiori ai perni inferiori della testata (categoria II esterna e categoria I interna).
2. Fissare con il perno di sicurezza.
3. Collegare il punto di attacco superiore alla testata in modo che il telaio sia quasi verticale.

Collegamento albero presa di forza (PDF)

AVVISO: *Per installare e rimuovere l'albero della PDF, arrestare il motore.*

AVVISO: *Utilizzare esclusivamente l'albero della presa di forza in dotazione o un albero della presa di forza approvato dal produttore.*

Installare l'albero della PDF con la frizione a perno radiale verso il trattore.

Regolare la lunghezza dell'albero della presa di forza rispetto al trattore prima di eseguire i seguenti punti. Se si utilizza l'attrezzo con altri trattori, verificare che la lunghezza dell'albero della PDF sia corretta.

AVVISO: *Le protezioni di sicurezza lato trattore e lato attrezzo devono essere integre.*

1. Sganciare l'albero della PDF dalla catena di supporto.
2. Premere l'albero PDF sull'albero PDF del trattore fino ad innestare le sfere di bloccaggio.
3. La catena di sicurezza fissa la protezione di sicurezza degli alberi PDF sul lato trattore. Sul lato attrezzo è prevista una protezione completamente coprente, fissata dalla fascetta.
4. Premere il perno della catena dopo aver montato la catena di fissaggio per l'albero della presa di forza.

AVVISO: *La catena fissa la protezione di sicurezza dell'albero PDF.*

Raccordi idraulici

L'impianto idraulico lavora in condizioni di alta pressione.

Collegare i flessibili idraulici ai pistoni idraulici e ai motori in base alle indicazioni fornite nelle istruzioni.

Durante il fissaggio dei flessibili idraulici alle prese idrauliche del trattore, verificare sempre che l'impianto idraulico sia privo di pressione sia lato trattore che lato attrezzo.

Per evitare di eseguire collegamenti idraulici non corretti, contrassegnare le prese e le spine o utilizzare un codice cromatico. Questo accorgimento contribuisce a prevenire il funzionamento inverso (sollevamento anziché abbassamento e viceversa) e riduce il pericolo di incidenti.

Albero della Presa di Forza (PDF) – Accorciamento

Lunghezza albero Presa di Forza (PDF)

NOTA: *Non accorciare il nuovo albero della presa di forza finché non si è certi che sia necessario. La distanza dalla PDF al collegamento di ingresso potenza (PIC) è calcolata in fabbrica sulla maggior parte delle marche di trattori.*

In caso di primo utilizzo, controllare la lunghezza dell'albero PDF di ciascun trattore.

Se è comunque necessario accorciare l'albero della PDF, i tubi profilati dell'albero della PDF devono essere pienamente conformi alle seguenti misure di sovrapposizione.

- I tubi scorrevoli devono registrare una sovrapposizione più alta possibile, considerando un valore minimo accettabile **(b)** di **200 mm** (**7.87 in**) durante il normale funzionamento (collegamenti estensioni di sicurezza superiori in posizione normale).
- Per impedire all'albero di raggiungere il punto più basso, è necessario lasciare una lunghezza libera **(a)** di almeno **40 mm** (**1.6 in**) sull'albero PDF.

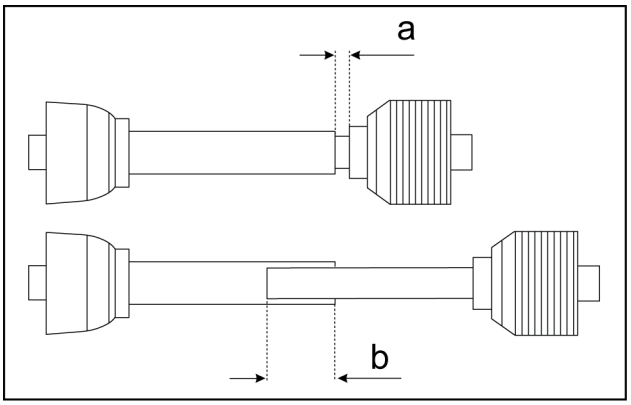

NHIL12HT00307AA 1

Determinazione della lunghezza richiesta dell'albero

Qualora sia necessario accorciare l'albero PDF, selezionare la lunghezza in modo tale che gli elementi telescopici non si chiudano mai completamente o raggiungano il punto più basso durante l'uso. La lunghezza della PDF non deve mai essere inferiore alla distanza minima tra i giunti.

1. Fissare l'attrezzo al trattore senza albero PDF.
2. Regolare l'attacco a tre punti in modo che l'albero PDF sia parallelo al suolo.
3. Arrestare il trattore e innestare il freno di stazionamento.
4. Stabilire se l'albero PDF raggiunge il punto più basso in questa posizione. Se l'albero PDF raggiunge il punto più basso in questa posizione o se la lunghezza libera è inferiore a **40 mm** (**1.6 in**), procedere con l'accorciamento dell'albero PDF.

Accorciamento dell'albero della PDF

Per accorciare l'albero PDF procedere come descritto di seguito.

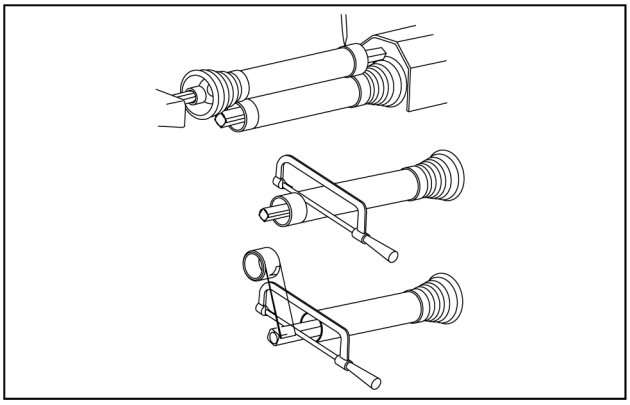

ZEIL18HT00013AA 2

1. Fissare le due parti dell'albero della PDF alla PDF (sul trattore) e al PIC (sull'attrezzo). Le due parti dell'albero della PDF devono essere allo stesso livello orizzontale, in posizione contrapposta fra loro alla distanza minima dal trattore.
2. Assicurarsi che vi sia una sovrapposizione minima di **200 mm** (**7.87 in**).
3. Controllare che l'albero PDF non raggiunga il punto più basso su un'estremità. Mantenere le estremità dell'albero parallele l'una all'altra e segnare la distanza minima di **40 mm** (**1.6 in**). Tagliare esclusivamente una porzione di albero PDF sufficiente a creare questo valore di lunghezza libera. In tal modo si mantiene il valore massimo di sovrapposizione dell'albero PDF.
4. Accorciare in misura uguale tutti e quattro i tubi.
5. Arrotondare le estremità dei tubi profilati e rimuovere accuratamente le bavature.
6. Rimuovere i trucioli di metallo.

AVVISO: *Per evitare forze di attrito elevate, lubrificare delicatamente il tubo prima di rimontarlo. Utilizzare* ***NLGI 2****.*

NOTA: *In caso di accorciamento dell'albero PDF, controllare nuovamente i valori minimi di sovrapposizione e di distanza in caso di azionamento dell'attrezzo con un altro trattore.*

Lavoro sul campo

Per preparare l'attrezzo per il lavoro nel campo:

1. Posizionare l'attrezzo su un terreno pianeggiante.
2. Collegare l'attrezzo all'attacco a tre punti del trattore.
3. Collegare l'impianto idraulico all'attacco rapido del trattore.
4. Sollevare i rotori esterni e tirare la corda della valvola di arresto per attivare il flusso di olio per il sollevamento dei pistoni. Tenere la corda tesa e impostare la leva del distributore idraulico del trattore in posizione di sollevamento.

   NOTA: *questa operazione consente all'impianto idraulico di sollevare automaticamente i rotori esterni e di fissarli attraverso i ganci di sicurezza.*
5. Abbassare i rotori esterni e tirare e mantenere tesa la corda mentre si imposta la leva di comando dell'impianto idraulico del trattore in posizione di abbassamento.

Velocità di guida e numero di giri

Scegliere la velocità di guida in base alla quale l'attrezzo rotante raccoglie tutto il materiale. Scegliere il numero di giri sulla PDF per garantire un trattamento corretto del materiale. Questo valore dipende dalla condizione del materiale, ad esempio, più il materiale è secco, minore sarà il numero di giri.

La velocità di lavoro e il numero di giri/min durante la rastrellatura dipendono dal tipo e dalla quantità di prodotto, dal contenuto di materia secca e dalle condizioni del suolo. Il numero massimo di giri della PDF è all'incirca **540 RPM**

La velocità di guida su strada non deve oltrepassare mai **25 km/h** (**15.5 mph**)).

Selezionare sempre la velocità di avanzamento in modo da consentire all'attrezzo di raccogliere il prodotto in modo pulito. Allo stesso tempo deve essere garantita la corretta velocità della presa di forza (PDF) per evitare danni al prodotto.

Inoltre, la velocità della PDF deve sempre essere adeguata alle condizioni del prodotto. L'essiccatore è il prodotto; quello inferiore dovrebbe essere la velocità PDF.

Spandifieno / spandimento andane

Durante lo spandimento delle andane assicurarsi che una delle andane si trovi tra le ruote del trattore.

Selezionare sempre la velocità di avanzamento in base alla qualità del prodotto da trattare. La velocità PDF deve essere all'incirca **540 RPM**.

Per ottenere uno schema di spandimento pulito può essere necessario montare l'attrezzo sfalsato sul trattore.

In ogni caso, le andane devono essere disposte in relazione alle coppie di rotori in modo che le ruote del trattore non superino il prodotto.

Svolta

Per evitare perdite di foglie/danni durante il rivoltamento del prodotto già sparso, selezionare una bassa velocità della presa di forza e contemporaneamente aumentare la velocità di avanzamento.

Per verificare che il rapporto tra marcia e velocità della presa di forza sia corretto, controllare lo schema di spandimento ottenuto. All'occorrenza modificare il rapporto.

Regolare la velocità di guida in base al risultato.

Sgomberare i confini del campo

I confini dei campi possono essere sgomberati dal lato destro o sinistro.

Per sgomberare i confini del campo, modificare la posizione delle ruote motrici.

- Per sgomberare il lato destro, spostare la leva verso destra.
- Per sgomberare il lato sinistro, spostare la leva verso sinistra.

Spandimento di andane e piccole andane per la notte

Per creare andane e andane per la notte, è necessario montare il cambio a due velocità (opzionale). Vedere a pagina **10-1**.

Ridurre la velocità PDF in modo che si produca lo spandimento e che il prodotto sia trattato delicatamente.

La velocità di avanzamento dipende dallo schema di spandimento. Con alcune profondità delle andane, potrebbe essere necessario montare l'attrezzo sfasato sul trattore al fine di allineare le andane con la coppia di rotori.

Parcheggio dell'unità

Scollegamento e parcheggio

1. Posizionare l'attrezzo su un terreno solido e pianeggiante.
2. Scollegare tutti gli accoppiatori idraulici.
3. Scollegare il raccordo elettrico.
4. Scollegare l'albero della Presa di Forza (PDF) dal trattore. Sostenere la PDF con la catena.
5. Posizionare i cunei ruota come specificato di seguito:
   - Su una superficie piana: uno davanti e uno dietro a una ruota.
   - Su un pendio: un cuneo per ruota, davanti o dietro a ciascuna ruota, a seconda dell'inclinazione.
6. Abbassare i martinetti **(2)**. Fissare con i perni di bloccaggio **(1)**.
7. Staccare l'attrezzo dal trattore.

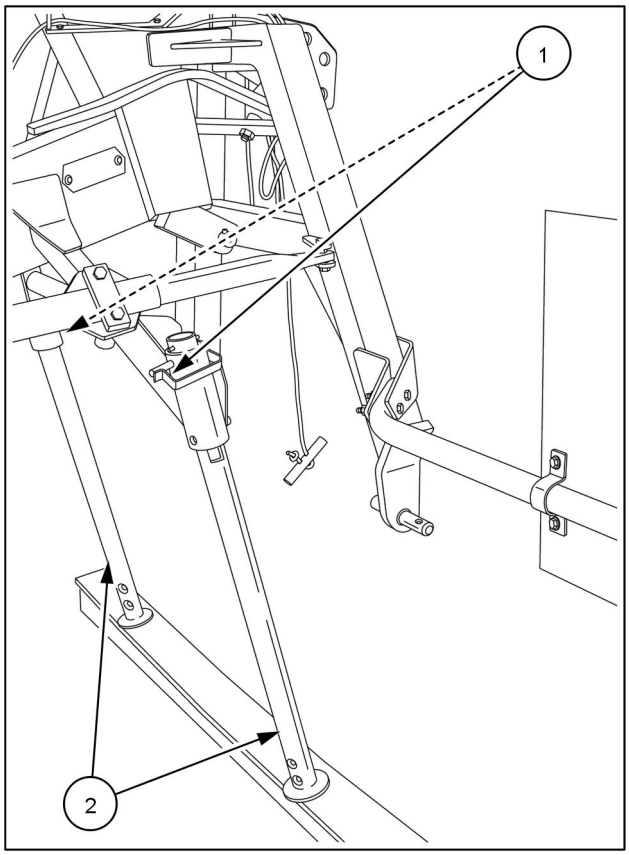

ZEIL18HT00959BA 1

5 - OPERAZIONI DI TRASPORTO

Preparazione per il trasporto su strada

Posizione di trasporto

AVVISO: *Attenersi ai carichi assale e ai pesi totali massimi ammessi.*

AVVISO: *Attenersi alle misure per il trasporto ammesse.*

AVVISO: *Montare e controllare l'attrezzatura per trasporto, le luci per la marcia su strada, le avvertenze, la segnaletica di sicurezza e le protezioni.*

AVVISO: *Assicurarsi che nella posizione di trasporto dell'attrezzo l'attacco a tre punti del trattore non si muova.*

AVVISO: *Quando si guida su strade pubbliche con un attrezzo sollevato, bloccare la leva di comando di sollevamento per evitare l'abbassamento involontario.*

Per fissare l'attrezzo sono disponibili due attrezzature di sicurezza indipendenti per il trasporto:

- Un sistema di sicurezza meccanico attraverso una leva di bloccaggio.
- Un sistema di sicurezza idraulico attraverso una valvola di arresto che si chiude automaticamente quando si rilascia la corda.

Per impostare l'attrezzo in posizione di trasporto, procedere come segue:

1. Sollevare l'attrezzo.
2. Spostare la leva **(1)** sul retro per bloccare la testata.

   NOTA: *in questa posizione il bullone di bloccaggio **(3)** blocca il fermo **(2)**.*

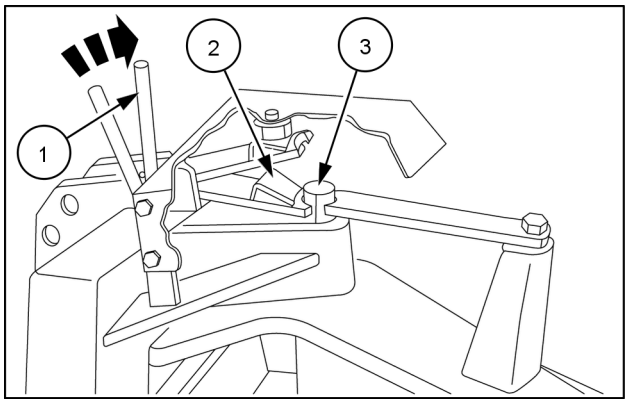

ZEIL17HT00131AA 1

3. Sollevare il complessivo rotore lato sinistro e il complessivo rotore lato destro.

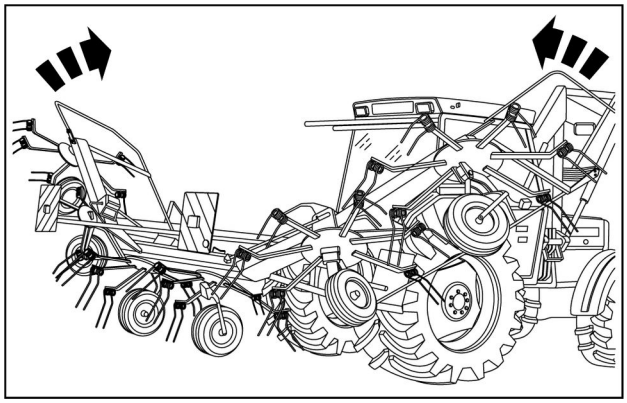

ZEIL17HT00126AA 2

4. Controllare che i ganci di sicurezza **(4)** blocchino correttamente il fermo **(5)**.

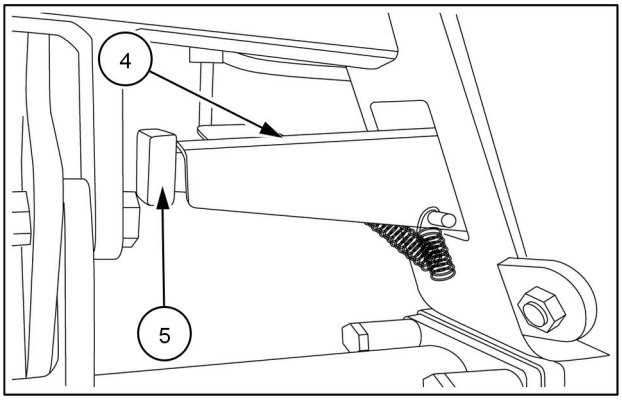

ZEIL18HT00971AA 3

5. L'attrezzo è pronto per il trasporto.

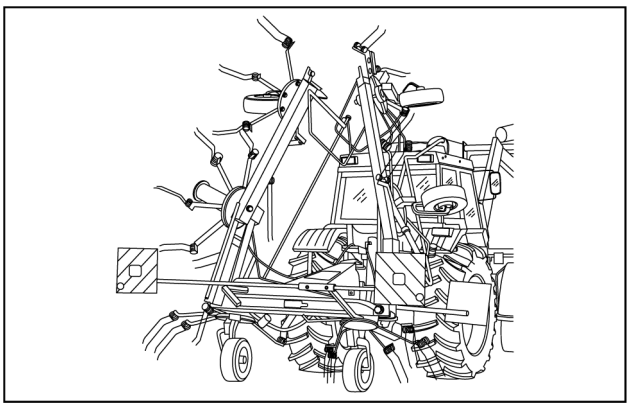

ZEIL17HT00125AA 4

6 - FUNZIONAMENTO

Generalità

Descrizione generale dell'attrezzo

Lo spandifieno è un attrezzo che consente di eseguire le seguenti operazioni:

- Spandifieno.
- Svolte.
- Pulizia di andane e piccole andane per la notte.

Per il trasporto su strada, specialmente in caso di percorsi stretti, l'attrezzo è dotato di un impianto idraulico che consente di spostare i rotori esterni in posizione verticale.

L'attrezzo è composto dai seguenti complessivi:

- Un complessivo rotore centrale.
- Un complessivo rotore lato sinistro.
- Un complessivo rotore lato destro.

Ciascun rotore è formato da sei bracci dotati di denti doppi a molla che raccolgono in modo pulito il prodotto e lasciano uno schema di spandimento dietro l'attrezzo.

Una ruota sostiene ciascun rotore per compensare i sobbalzi causati dalle irregolarità del terreno.

Il complessivo lato sinistro e il complessivo lato destro possono muoversi in altezza per seguire i contorni o le irregolarità dei terreni.

Questo movimento garantisce risultati eccellenti in tutte le condizioni.

Un avanzamento regolare dell'attrezzo garantisce una straordinaria copertura di terreno a velocità elevate e con grandi ampiezze di lavoro.

Regolazione di base

AVVISO: *Fermare sempre l'attrezzo prima di effettuare qualsiasi regolazione.*

Regolazione dei bracci dentati

È possibile cambiare l'angolo dei denti dall'angolo standard di **8°** - **2°**. La posizione a gradino del dente offre una maggiore presa sulle colture foraggere. Per procedere, allentare i bulloni di fissaggio e ruotare i supporti dei denti **(1)** di **180°** sui relativi bracci.

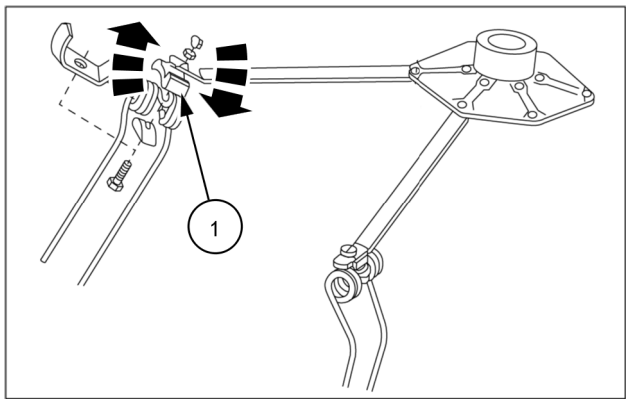

ZEIL17HT00129AA 1

Regolazione degli stabilizzatori

Due stabilizzatori **(1)** stabilizzano la posizione dello spandifieno rotante.

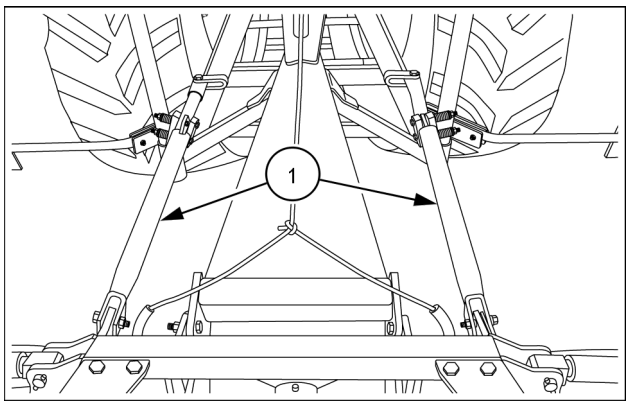

ZEIL18HT00744AA 2

Regolare l'intensità di smorzamento come segue:

- Serrare i bulloni **(2)** per aumentare l'intensità di smorzamento.
- Allentare i bulloni **(2)** per ridurre l'intensità di smorzamento.

Regolazione dimensione **(A)**: **32 mm** (**1.26 in**).

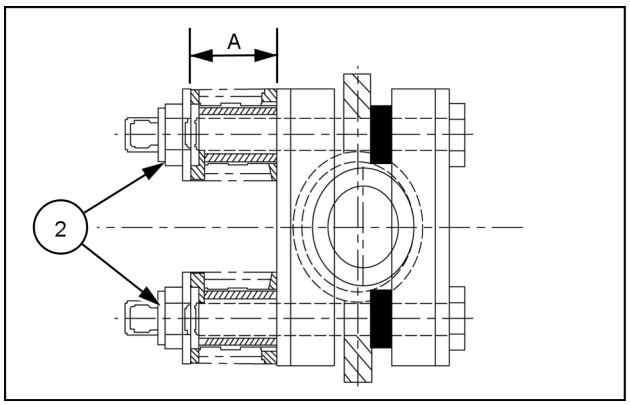

ZEIL17HT00133AA 3

Regolazione delle ruote portanti

Regolazione laterale

È possibile impostare le ruote di supporto dell'attrezzo in tre diverse posizioni attraverso la leva **(1)** e il segmento **(2)**.

Per il funzionamento standard, innestare la leva nel fermo centrale **(A)** del segmento **(2)**. Per liberare il bordo sinistro del campo, innestare la leva nel fermo sinistro **(B)**, mentre per liberare il bordo destro, innestare la leva nel fermo destro **(C)**.

Per passare da una posizione all'altra, tirare la leva **(1)** per rimuoverla dalla fessura **(3)** nella direzione indicata dalla freccia, vale a dire contro la pressione della molla **(4)**, girare la ruota per consentire al segmento di impostarsi nella posizione desiderata in relazione alla leva **(1)** e innestare quest'ultima.

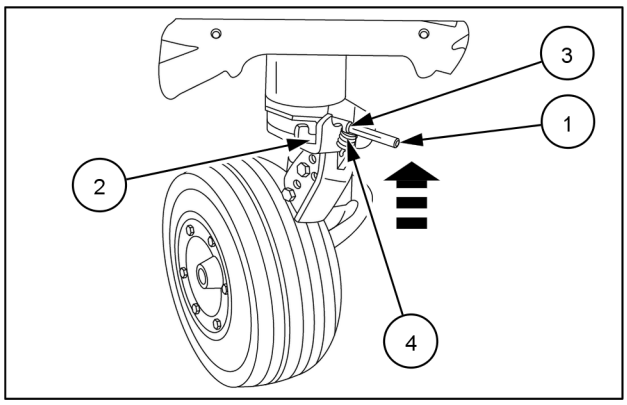

ZEIL18HT00740AA 1

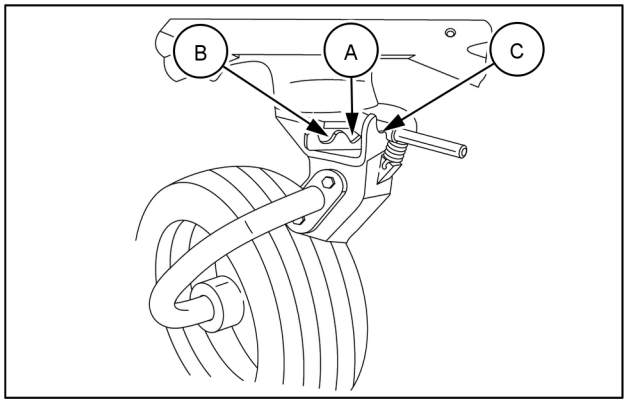

ZEIL18HT00739AA 2

Regolazione dell'angolo di spargimento

Le ruote di supporto possono essere regolate su diversi angoli di spargimento. Per passare alla staffa ruota svitata **(5)** dal supporto ruota **(6)**. Sollevare l'attrezzo per regolare l'angolo di spandimento.

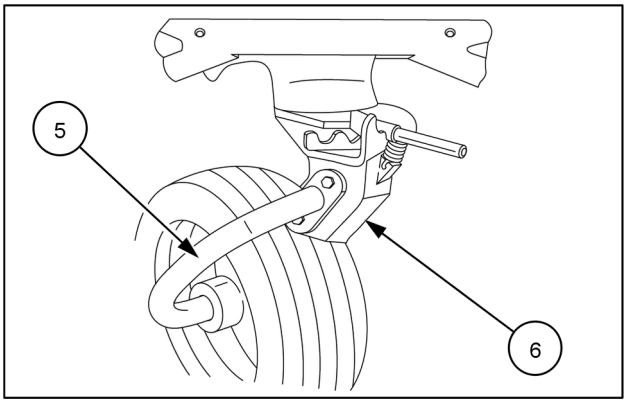

ZEIL18HT00739AA 3

A seconda delle condizioni di lavoro sono disponibili diversi angoli di spargimento:

- Angolo di spargimento standard (regolazione in fabbrica). Serie di fori **(J)**.

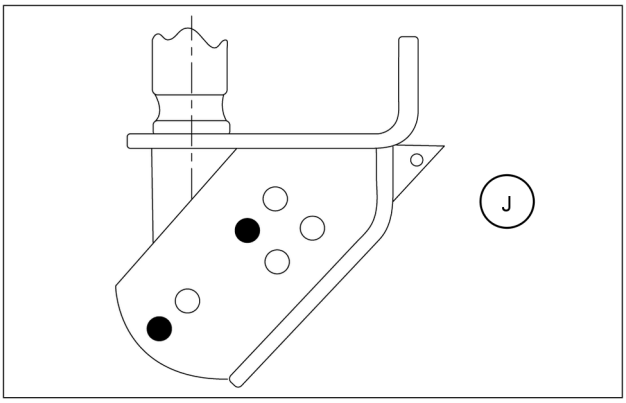

ZEIL18HT00741AA 4

- Angolo di spargimento piatto per prodotti secchi. Serie di fori **(K)**.

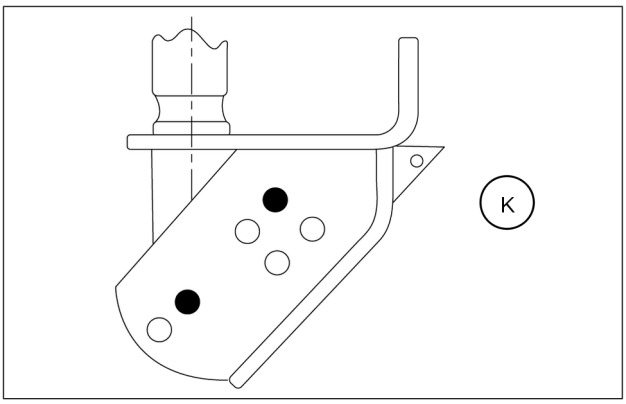

ZEIL18HT00742AA 5

- Angolo di spargimento molto piatto per prodotti estremamente secchi e corti. Serie di fori **(L)**.

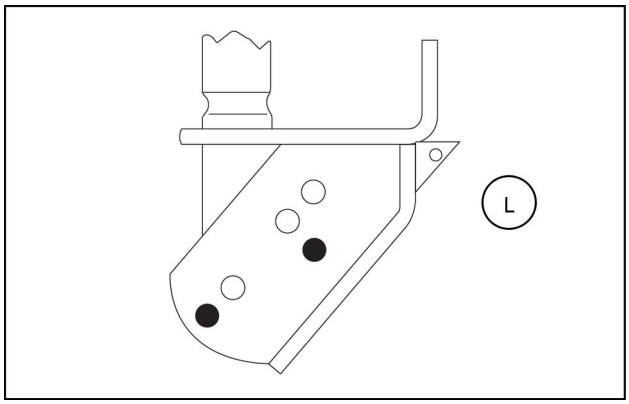

ZEIL18HT00754AA 6

Posizione di lavoro

Posizione di lavoro

Per portare l'attrezzo in posizione di lavoro, procedere come segue:

1. Sollevare l'attrezzo.
2. Spostare la leva **(1)** in avanti.

   NOTA: *In questa posizione, il fermo* ***(2)*** *è disimpegnato dal bullone di bloccaggio* ***(3)****.*

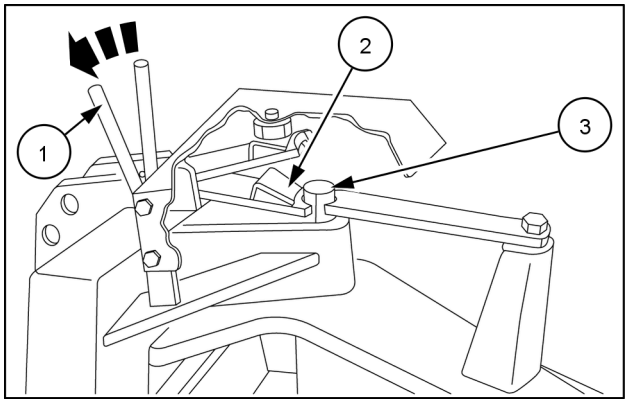

ZEIL17HT00131AA 1

Ingranaggio per andanatura - Montaggio

L'ingranaggio per andanature è un riduttore di velocità (opzionale).

Per montare l'ingranaggio per andanature, procedere come indicato di seguito:

1. Montare l'anello di sicurezza **(1)**.
2. Montare l'ingranaggio **(2)** con un angolo **(X)** che equivale a **60°** sull'albero **(3)**.
3. Montare l'anello di sicurezza **(4)**.

Bloccare l'ingranaggio **(2)**. Utilizzare il bullone **(5)** e il dado **(6)**.

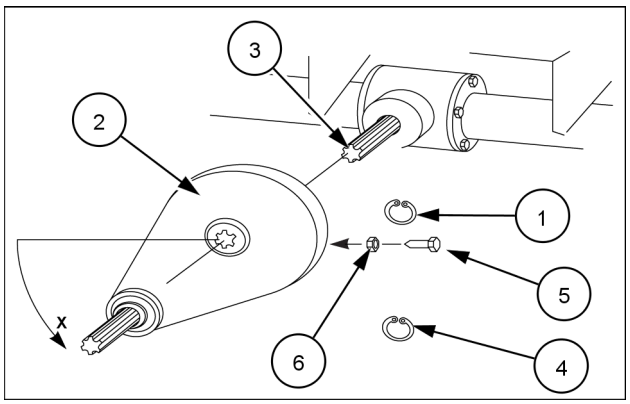

ZEIL18HT00753AA 1

7 - MANUTENZIONE

Generalità

Manutenzione

Informazioni generali

⚠ AVVERTENZA

Evitare lesioni!
Seguire TUTTE le precauzioni elencate di seguito.
La mancata osservanza di tali indicazioni potrebbe causare infortuni gravi o mortali.

W1091A

⚠ ATTENZIONE

Fuoriuscita di liquido!
Il fluido idraulico o il gasolio fuoriuscito sotto pressione può penetrare nella pelle e provocare infezioni cutanee o lesioni. Per evitare lesioni personali: scaricare completamente la pressione prima di scollegare le tubazioni del liquido o di effettuare qualsiasi attività sull'impianto idraulico. Prima di pressurizzare l'impianto, verificare che tutti i raccordi siano ben stretti e che tutti i componenti siano in buone condizioni. Non usare mai le mani per controllare l'eventuale presenza di perdite dall'impianto. Servirsi invece di un pezzo di cartone o di legno. In caso di infortuni causati da perdite di liquido, rivolgersi immediatamente a un medico.
Se non si osservano queste raccomandazioni, si rischiano lesioni personali di piccola o media entità.

C0104A

AVVISO: *eseguire gli interventi di manutenzione, revisione, pulizia e riparazione con l'albero della presa di forza (PDF) e il motore spenti. Estrarre la chiave di avviamento.*

AVVISO: *Fare attenzione che olio e grasso non entrino in contatto con la pelle.*

AVVISO: *Prima di eseguire qualsiasi intervento sull'attrezzo è necessario bloccare le ruote del trattore.*

AVVISO: *durante l'ingrassaggio l'attrezzo deve essere in posizione di lavoro e parcheggiato in modo sicuro e saldo sul terreno.*

AVVISO: *durante la manutenzione su un attrezzo sollevato, posizionare sempre supporti adatti sotto.*

Utilizzare esclusivamente pezzi di ricambio e attrezzature originali. I componenti non originali non sono coperti da garanzia. Il produttore non è responsabile per eventuali danni derivanti da tale utilizzo.

AVVISO: *per la sostituzione di attrezzi taglienti utilizzare sempre attrezzi e guanti protettivi idonei.*

AVVISO: *assicurarsi sempre che tutti i dispositivi di protezione dell'attrezzo siano in posizione e funzionanti. Sostituire immediatamente i dispositivi di protezione usurati o danneggiati. Non azionare l'attrezzo prima di aver sostituito i dispositivi di protezione usurati o danneggiati.*

Prima di avviare l'intervento di riparazione sull'impianto idraulico, depressurizzare l'impianto, abbassare l'attrezzo al suolo e arrestare il motore del trattore.

Smaltire oli, grassi e filtri esausti in conformità alle normative vigenti.

Ingrassatori e intervalli

Prima di ingrassare l'attrezzo, eliminare sempre l'eventuale sporcizia dagli ingrassatori.

Tutti i punti, ad esclusione di quelli con annotazioni speciali, devono essere lubrificati fino a quando il grasso non fuoriesce dai cuscinetti. Il grasso in eccesso deve essere quindi rimosso.

Specifiche grasso

Utilizzare grasso multiuso **NLGI 2**.

Coppia

Coppie di serraggio minime della bulloneria (in N m o lb in/lb ft) per normali applicazioni di montaggio se non diversamente specificato

La coppia di serraggio minima della bulloneria indicata nelle figure, nelle specifiche, ecc. ha la priorità.
Nelle seguenti tabelle, sono mostrate le specifiche di coppia ai sensi della norma **ENS7001**, applicabili per materiale classe 8.8 e materiale classe 10.9.

Bulloni a testa esagonale

	Classe 8.8 in N m (lb in o lb ft)			Classe 10.9 in N m (lb in o lb ft)		
Dimensioni nominali	**Dado placcato**	**Controdado**	**Dado temperato/ dado placcato e oliato**	**Dado placcato**	**Controdado**	**Dado temperato/ dado placcato e oliato**
M3	**1.3 N·m (11.5 lb in)**	**0.7 N·m (6.2 lb in)**	**1.2 N·m (10.6 lb in)**	**1.8 N·m (15.9 lb in)**	**0.9 N·m (8.0 lb in)**	**1.6 N·m (14.2 lb in)**
M4	**2.9 N·m (25.7 lb in)**	**1.6 N·m (14.2 lb in)**	**2.6 N·m (23.0 lb in)**	**4.2 N·m (37.2 lb in)**	**2.3 N·m (20.4 lb in)**	**3.7 N·m (32.7 lb in)**
M5	**5.9 N·m (52.2 lb in)**	**3.2 N·m (28.3 lb in)**	**5.3 N·m (46.9 lb in)**	**8.5 N·m (75.2 lb in)**	**4.6 N·m (40.7 lb in)**	**7.6 N·m (67.3 lb in)**
M6	**10.1 N·m (89.4 lb in)**	**5.5 N·m (48.7 lb in)**	**9.1 N·m (80.5 lb in)**	**14.5 N·m (10.7 lb ft)**	**7.9 N·m (69.9 lb in)**	**13 N·m (9.6 lb ft)**
M8	**24.5 N·m (18.1 lb ft)**	**13.5 N·m (10.0 lb ft)**	**22 N·m (16.2 lb ft)**	**35.1 N·m (25.9 lb ft)**	**19.3 N·m (14.2 lb ft)**	**31.5 N·m (23.2 lb ft)**
M10	**48.7 N·m (35.9 lb ft)**	**26.8 N·m (19.8 lb ft)**	**43.8 N·m (32.3 lb ft)**	**69.5 N·m (51.3 lb ft)**	**38.2 N·m (28.2 lb ft)**	**62.5 N·m (46.1 lb ft)**
M12	**85 N·m (62.7 lb ft)**	**46.7 N·m (34.4 lb ft)**	**76.5 N·m (56.4 lb ft)**	**121 N·m (89.2 lb ft)**	**66.5 N·m (49.0 lb ft)**	**108.9 N·m (80.3 lb ft)**
M14	**135 N·m (99.6 lb ft)**	**74.2 N·m (54.7 lb ft)**	**121.5 N·m (89.6 lb ft)**	**193 N·m (142.3 lb ft)**	**106.1 N·m (78.3 lb ft)**	**173.7 N·m (128.1 lb ft)**
M16	**210 N·m (154.9 lb ft)**	**115.5 N·m (85.2 lb ft)**	**189 N·m (139.4 lb ft)**	**301 N·m (222 lb ft)**	**165.5 N·m (122.1 lb ft)**	**270.9 N·m (199.8 lb ft)**
M18	**299 N·m (220.5 lb ft)**	**164.4 N·m (121.3 lb ft)**	**269.1 N·m (198.5 lb ft)**	**414 N·m (305.4 lb ft)**	**227.7 N·m (167.9 lb ft)**	**372.6 N·m (274.8 lb ft)**
M20	**425 N·m (313.5 lb ft)**	**233.72 N·m (172.4 lb ft)**	**382.5 N·m (282.1 lb ft)**	**587 N·m (432.9 lb ft)**	**322.8 N·m (238.1 lb ft)**	**528.3 N·m (389.7 lb ft)**
M22	**579 N·m (427 lb ft)**	**318.4 N·m (234.8 lb ft)**	**521.1 N·m (384.3 lb ft)**	**801 N·m (590.8 lb ft)**	**440.5 N·m (324.9 lb ft)**	**720.9 N·m (531.7 lb ft)**
M24	**735 N·m (542.1 lb ft)**	**404.2 N·m (298.1 lb ft)**	**661.5 N·m (487.9 lb ft)**	**1016 N·m (749.4 lb ft)**	**558.8 N·m (412.1 lb ft)**	**914.4 N·m (674.4 lb ft)**
M27	**1073 N·m (791.4 lb ft)**	**590.1 N·m (435.2 lb ft)**	**967.5 N·m (713.6 lb ft)**	**1486 N·m (1096 lb ft)**	**817.3 N·m (602.8 lb ft)**	**1337 N·m (986.1 lb ft)**
M30	**1461 N·m (1077.6 lb ft)**	**803.5 N·m (592.6 lb ft)**	**1315 N·m (969.9 lb ft)**	**2020 N·m (1489.9 lb ft)**	**1111 N·m (819.4 lb ft)**	**1818 N·m (1340.9 lb ft)**

Bullone a flangia/Dado a flangia

Dimensioni nominali	Classe 10.9 in N m (lb ft)
M3	**2.0 N·m (1.5 lb ft)**
M4	**4.6 N·m (3.4 lb ft)**
M5	**9.4 N·m (6.9 lb ft)**
M6	**15.9 N·m (11.7 lb ft)**
M8	**38.7 N·m (28.5 lb ft)**
M10	**76.5 N·m (56.4 lb ft)**
M12	**134 N·m (98 lb ft)**
M14	**213 N·m (157 lb ft)**
M16	**331 N·m (244 lb ft)**
M18	**455 N·m (336 lb ft)**
M20	**645 N·m (476 lb ft)**
M22	**881 N·m (650 lb ft)**
M24	**1118 N·m (824 lb ft)**
M27	**1635 N·m (1206 lb ft)**
M30	**2222 N·m (1639 lb ft)**
M36	**3880 N·m (2862 lb ft)**

Contrassegni di identificazione

Bulloni a testa esagonale, bulloni a flangia a testa esagonale e bulloni a testa tonda, metrici, classi (CL) 5.6 e superiori

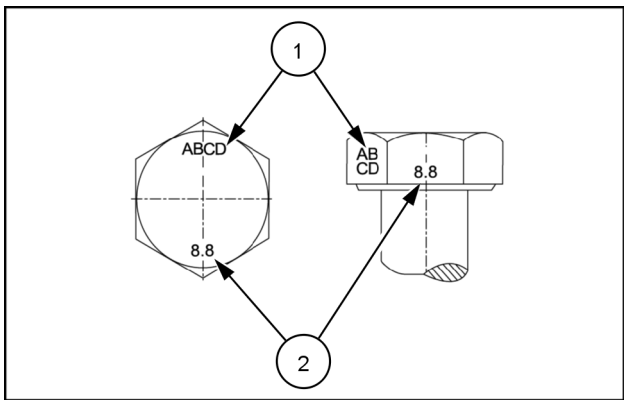

NHIL14RB00662AA 1

Contrassegni di identificazione dei bulloni metrici

1. Identificazione del produttore
2. Classe commerciale

Dadi e controdadi esagonali metrici, classi (CL) 05 e superiori

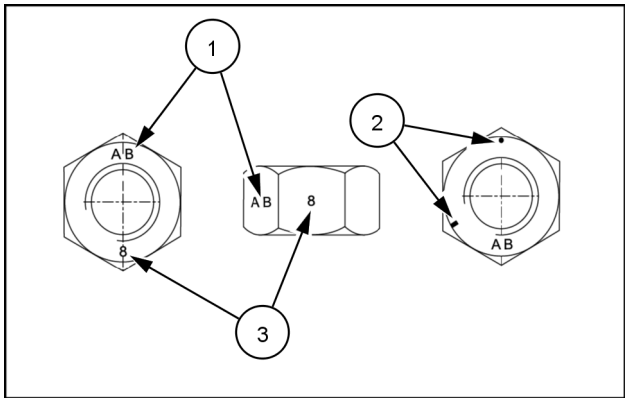

NHIL14RB00663AA 2

Contrassegni di identificazione dei dadi esagonali metrici

- **(1)** – Identificazione del produttore
- **(3)** – Classe commerciale
- **(2)** – I contrassegni di tipo orario indicano la classe commerciale e possono includere l'identificazione del produttore (se applicata),
  Esempio: i contrassegni relativi alla classe commerciale a **240°** (mostrati) in posizione ore otto indicano la classe commerciale 8 e i contrassegni a **300°** in posizione ore dieci indicano la classe commerciale 10.

Sequenza di serraggio

AVVISO: *Di seguito vengono indicate le sequenze di serraggio alla coppia iniziale consigliata per le applicazioni generali, serrate partendo dal componente 1 della bulloneria fino all'ultimo.*

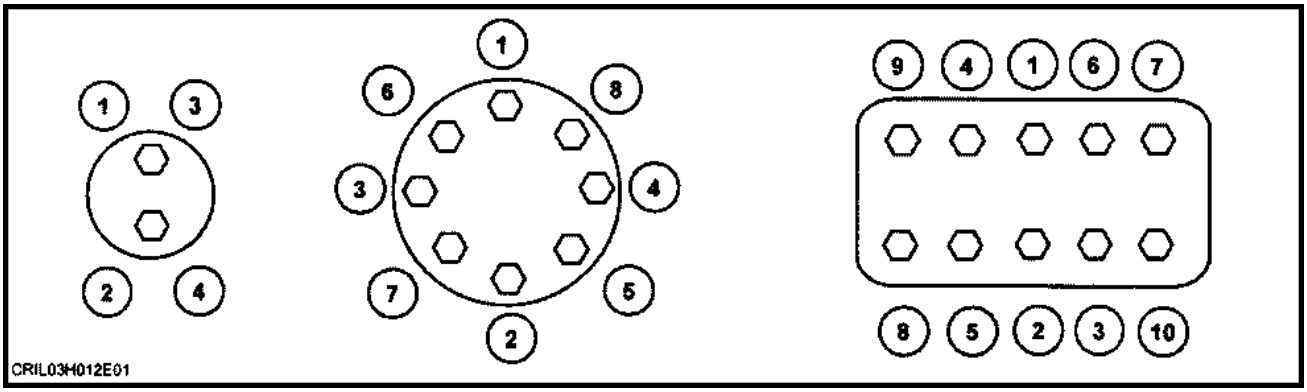

DF5019-1 3

Fluidi e lubrificanti

Voci	Capacità	Nome marchio KONGSKILDE	Specifica KONG-SKILDE	Tipo lubrificante	Specifica internazionale
Ingrassatori	-	-	-	**NLGI 2**	**M1C 137-A**
Albero Presa di Forza (PDF)	-	-	-	**NLGI 2**	**M1C 137-A**
Giunti universali	-	-	-	**NLGI 2**	**M1C 137-A**
Testata	-	-	-	**NLGI 2**	**M1C 137-A**

Programmazione della manutenzione

Tabella di manutenzione

Punti di manutenzione	Ingrassaggio	Serraggio	Controllo	Sostituzione	Pagina Nb.
Dopo le prime 5 ore d'uso					
Dadi e bulloni	x				**7-9**
Dopo le prime 10 ore d'uso					
Giunti a vite idraulici	x				**7-9**
Tutti i giorni					
Albero Presa di Forza (PDF)		x			**7-10**
Giunti universali		x			**7-11**
Ingrassare i raccordi ogni giorno		x			**7-12**
Ogni settimana					
Ingrassare i raccordi ogni settimana		x			**7-14**
Ogni 50 ore					
Dadi e bulloni			x		**7-16**
Una volta all'anno					
Tubi flessibili idraulici			x		**7-17**
Dadi e bulloni	x				**7-17**
Ogni 6 anni					
Tubi flessibili idraulici				x	**7-18**

Dopo le prime 5 ore d'uso

Dadi e bulloni

Serrare nuovamente tutti i bulloni e i dadi dopo le prime **5 h** di lavoro.

Dopo le prime 10 ore d'uso

Giunti idraulici a vite

Dopo le prime **10 h** di funzionamento, serrare nuovamente tutte le giunzioni delle viti idrauliche.

Ogni giorno

Albero presa di forza (PDF)

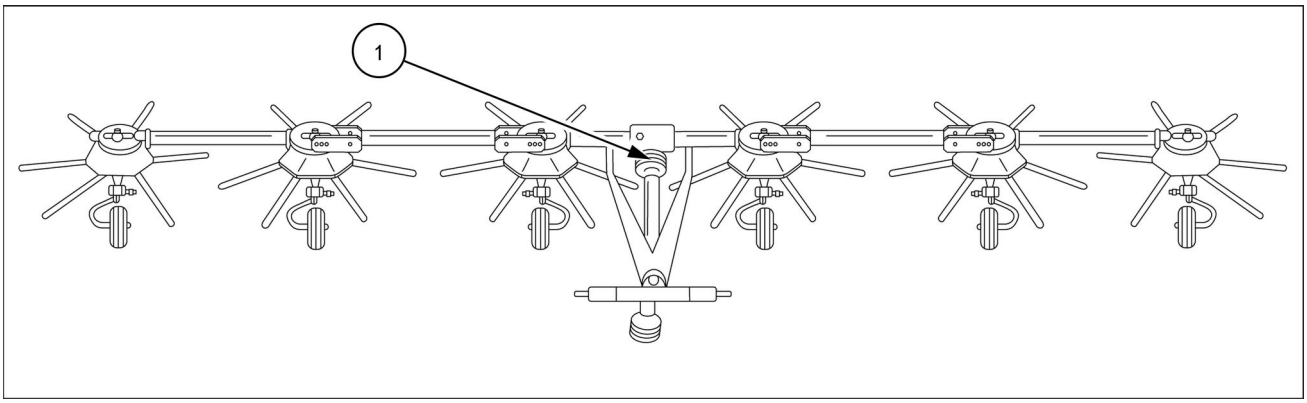

ZEIL18HT00745EA 1

Lubrificare l’albero della PDF **(1)**. Utilizzare del grasso **NLGI 2**.

Giunti universali

A causa dello speciale design dell'albero della PDF, il giunto ad angolo ampio richiede una lubrificazione giornaliera del disco centrale tra i giunti cardanici.

NOTA: *La figura mostra l'albero della presa di forza con giunto normale e giunto grandangolare.*

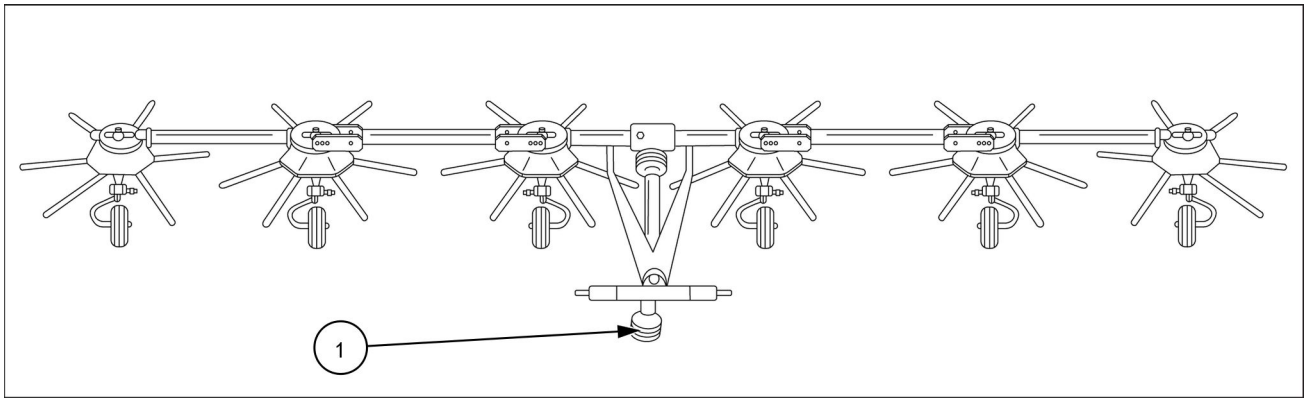

ZEIL18HT00745EA 1

Lubrificare il giunto universale dell'albero della PDF **(1)**.
Utilizzare del grasso **NLGI 2**.

Ingrassatori giornalieri

Lato sinistro

1. Albero rotore centrale (su entrambi i lati).

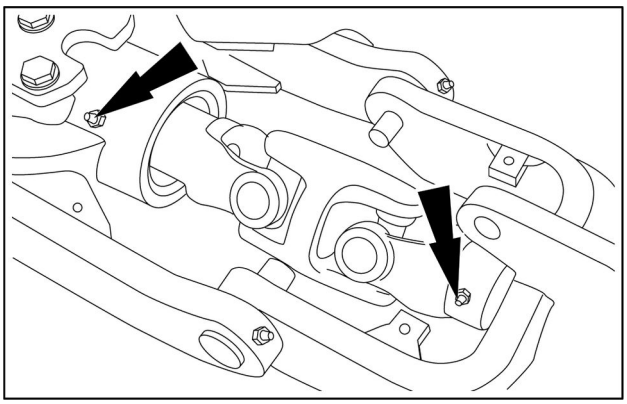

ZEIL18HT00973AA 1

2. Cerniera rotore centrale (su entrambi i lati).

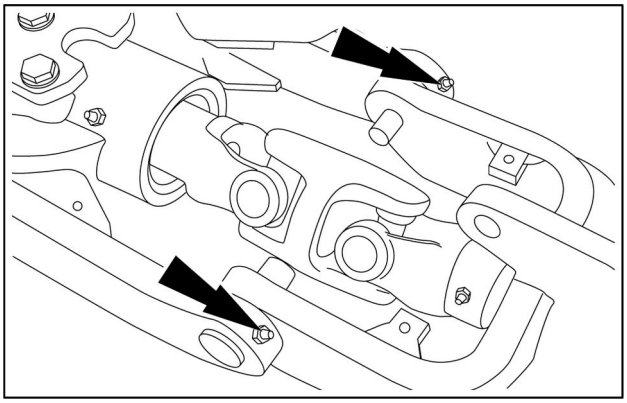

ZEIL18HT00973AA 2

3. Albero rotore interno (su entrambi i lati).

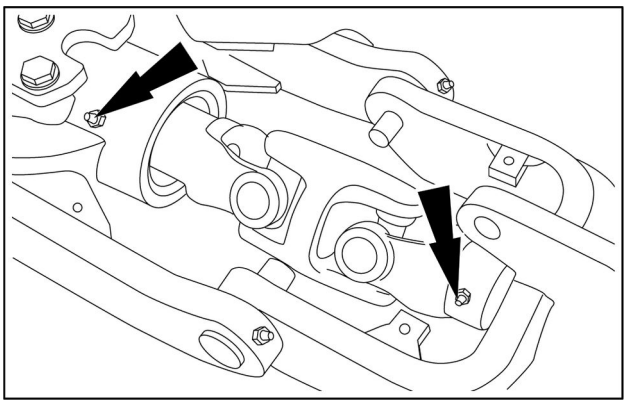

ZEIL18HT00973AA 3

4. Cerniera rotore interno (su entrambi i lati).

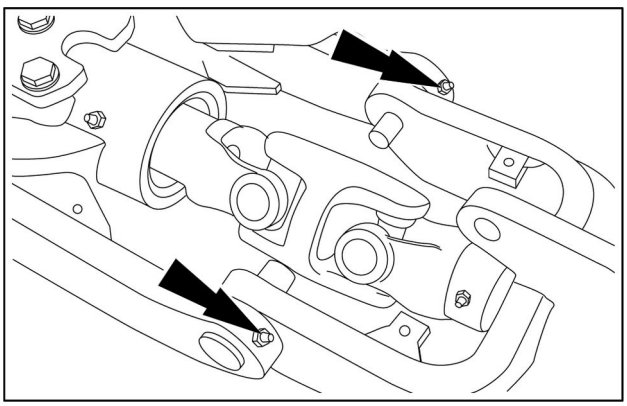

ZEIL18HT00973AA 4

5. Rotore esterno (su entrambi i lati).

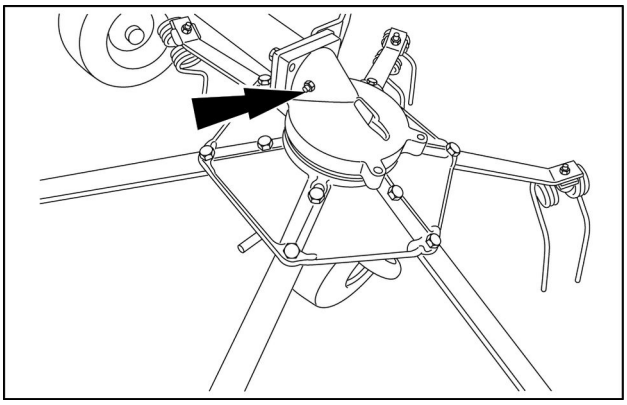

ZEIL18AI00169AA 5

Ogni settimana

Ingrassatori settimanali

Rotori esterni

1. Ruota (entrambi i lati).

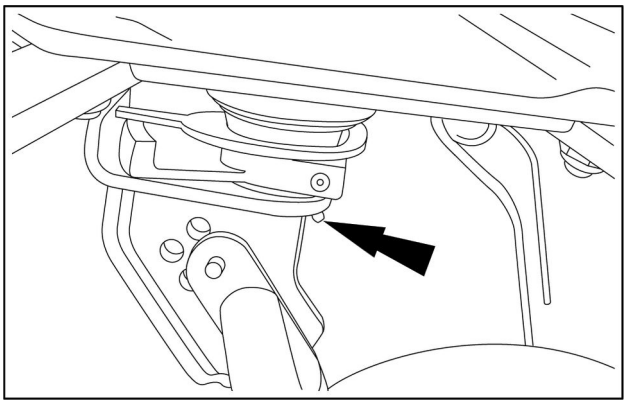

ZEIL18HT00972AA 1

Rotori interni

2. Ruota (entrambi i lati).

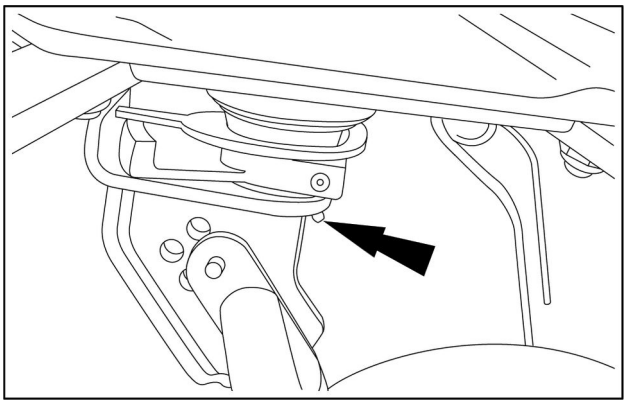

ZEIL18HT00972AA 2

Rotori centrali

3. Ruota (entrambi i lati).

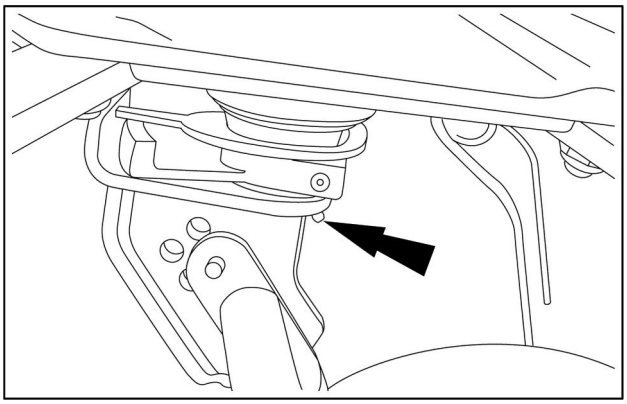

ZEIL18HT00972AA 3

Testata

4. Perno.

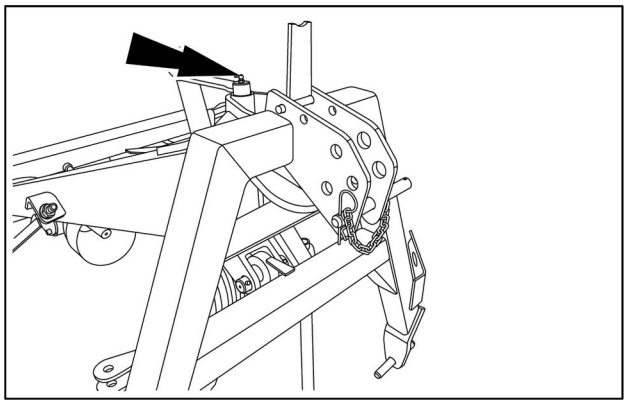

ZEIL18AI00154AA 4

Ogni 50 ore

Dadi e bulloni

Controllare tutti i bulloni e i dadi ogni **50 h** di funzionamento.

Serrare nuovamente se necessario. Vedere a pagina **7-4**.

NOTA: *È estremamente importante controllare i bulloni di fissaggio dell'attrezzo.*

Una volta all'anno

Tubi flessibili idraulici

Controllare ogni anno tutti i flessibili e sostituirli in caso di necessità.

Dadi e bulloni

Serrare nuovamente tutti i bulloni i dadi ogni anno.

Ogni 6 anni

Tubi flessibili idraulici

⚠ AVVERTENZA

Fuoriuscita di liquido!
Non scollegare l'attacco rapido idraulico in presenza di pressione. Prima di scollegare l'attacco rapido, assicurarsi che tutta la pressione idraulica presente nel sistema venga scaricata.
La mancata osservanza di tali indicazioni potrebbe causare infortuni gravi o mortali.

W0095A

⚠ AVVERTENZA

Fuoriuscita di liquido!
Il fluido idraulico o il gasolio fuoriuscito sotto pressione può penetrare nella pelle e provocare infezioni cutanee o lesioni. Per evitare lesioni personali: scaricare completamente la pressione prima di scollegare le tubazioni del liquido o di effettuare qualsiasi attività sull'impianto idraulico. Prima di pressurizzare l'impianto, verificare che tutti i raccordi siano ben stretti e che tutti i componenti siano in buone condizioni. Non usare mai le mani per controllare l'eventuale presenza di perdite dall'impianto. Servirsi invece di un pezzo di cartone o di legno. In caso di infortuni causati da perdite di liquido, rivolgersi immediatamente a un medico.
La mancata osservanza di tali indicazioni potrebbe causare infortuni gravi o mortali.

W0178A

I flessibili idraulici sono importanti elementi di sicurezza nei macchinari moderni. Tuttavia, nel corso degli anni, le caratteristiche dei tubi flessibili vengono alterate a causa della pressione, del carico termico e dei raggi UV. Per questo motivo, la maggior parte dei tubi flessibili riporta stampigliata sulla boccola della fascetta metallica la data di produzione, che permette di determinarne l'età.
In base alle normative di alcuni paesi e al buon senso, è necessario sostituire i flessibili idraulici ogni 6 anni.

Rimessaggio

Lavaggio a pressione

Prima del lavaggio a pressione, pulire l'attrezzo con aria compressa.

NOTA: *La legislazione di alcuni paesi e le pratiche di uso corrente richiedono un trattamento speciale delle acque reflue, tramite sedimentazione, separazione dell'olio e rimozione controllata dei residui.*

Evitare di lavare a pressione a temperature ambiente inferiori a **10 °C** (**50 °F**) o quando l'attrezzo è bagnato. Posizionare l'attrezzo in un'officina riscaldata o in fienile all'asciutto per almeno **24 h**. Pulire l'attrezzo soltanto quando completamente asciutto.

NOTA: *Fare attenzione quando si pulisce l'attrezzo con un detergente ad alta pressione. Evitare di indirizzare getti d'acqua sulle apparecchiature elettriche, sui cuscinetti, sulle guarnizioni, sulle scatole di trasmissione e così via.*

NOTA: *ingrassare tutti gli ingrassatori accuratamente dopo aver pulito l'attrezzo per far fuoriuscire l'acqua dai cuscinetti.*

Durante l'utilizzo di un'idropulitrice ad alta pressione:

- Mantenere una distanza minima di **25 cm** (**9.8 in**) tra la pistola a spruzzo e la superficie da pulire.
- Spruzzare al di sotto di un angolo di minimo **25°** (non dirigere lo spruzzo direttamente sull'attrezzo).
- Temperatura massima dell'acqua: **50 °C** (**122 °F**).
- Pressione massima dell'acqua: **80 bar** (**1160 psi**).
- Non utilizzare prodotti chimici.

AVVISO: *Sui cilindri, NON dirigere il vapore di un'idropulitrice ad alta pressione sui raschiaolio. L'acqua potrebbe penetrare attraverso la guida dell'asta e generare corrosione. Questa corrosione potrebbe sporcare e provocare l'inceppamento dello stelo del cilindro e del guidastelo.*

Manutenzione di fine stagione

Al termine della stagione, preparare immediatamente l'attrezzo per lo stoccaggio.

Preparazione dell'attrezzo per lo stoccaggio invernale:

1. Pulire accuratamente l'attrezzo. La polvere e la sporcizia assorbono l'umidità e l'umidità aumenta la formazione di ruggine.
2. L'attrezzo deve essere riposto in un luogo asciutto, protetto al meglio dal vento e dalle intemperie.
3. Ingrassare tutti gli ingrassatori secondo la "Tabella di manutenzione".
4. Prima dello stoccaggio, controllare attentamente che l'attrezzo non presenti parti danneggiate, giunti a vite allentati, perdite, segni di usura e altri difetti. In caso di eventuali danni, si rischia di dimenticarsene durante lo stoccaggio e di avere problemi la stagione successiva. Annotare i pezzi di ricambio necessari prima della stagione successiva e ordinarli.
5. Smontare gli alberi della Presa Di Forza (PDF), lubrificare i tubi profilati e conservarli in un luogo asciutto.
6. Spruzzare sull'attrezzo uno strato di olio antiruggine.
7. I pezzi lucidati con l'uso e gli steli del cilindro idraulico potrebbero arrugginirsi. Pulire e spazzolare con grasso le parti lucidate con l'uso e gli steli del cilindro per una protezione contro vento e intemperie.
8. Cambiare l'olio nell'impianto idraulico e nelle trasmissioni.
9. Sostenere l'attrezzo per eliminare il peso dagli pneumatici. Lasciare gonfi i pneumatici. La durata degli pneumatici e dei componenti in gomma verrà prolungata se saranno protetti dalla luce solare durante il periodo di rimessaggio.

NOTA: *i controlli periodici consentono di ridurre al minimo gli interventi di manutenzione e di riparazione sull'attrezzo, evitando costose interruzioni durante la stagione. Pertanto, è buona norma sottoporre l'attrezzo a una serie di controlli al termine della stagione.*

Ordine delle parti e / o degli accessori

Quando si predispone l'attrezzo per un periodo di inattività prolungato, controllare accuratamente tutte le parti che potrebbero essere usurate e che sarebbe opportuno sostituire.

Ordinare e montare subito i pezzi di ricambio e/o gli accessori prima della stagione successiva.

All’atto dell’ordinazione dei pezzi di ricambio, assicurarsi sempre di fornire al concessionario KONGSKILDE di fiducia il numero di modello e il numero di serie (PIN) dell'attrezzo. Fare riferimento a “Identificazione prodotto” nel capitolo 1 del presente manuale d'istruzioni.

Richiedere solo pezzi di ricambio KONGSKILDE originali "di qualità" che offrono sempre le migliori prestazioni e sono coperti da garanzia.

Per ottenere prestazioni migliori, far eseguire gli interventi di manutenzione sull'attrezzo da un concessionario KONGSKILDE autorizzato.

8 - INDIVIDUAZIONE DEI GUASTI

Risoluzione dei codici guasto

Ricerca guasti

Problema	Causa possibile	Rettifica
L'attrezzo non segue il terreno.	L'attrezzo è in posizione di trasporto.	Impostare l'attrezzo in posizione di lavoro. Vedere a pagina **6-5**.
Il dente si rompe troppo facilmente.	la posizione di montaggio del dente è errata.	Ruotare il dente. Vedere a pagina **6-2**.
C'è troppa terra nel prodotto.	Il dente va troppo in profondità nel terreno.	Sollevare il braccio inferiore.
L'attrezzo si muove lateralmente di continuo.	Lo stabilizzatore è troppo allentato.	Serrare la molla alla distanza corretta.

9 - SPECIFICHE

Dati tecnici

Modello	Numero di rotori	Numero di bracci per rotore	Velocità Presa di Forza (PDF)	Superficie lavorata	Requisiti di potenza, approssimativamente
Z665H	6	6	**540 RPM**	**7 Ha/hr (17.3 Ac/hr)**	**25 kW (34 Hp)**

Fluidi e lubrificanti

Voci	Capacità	Nome marchio KONGSKILDE	Specifica KONG-SKILDE	Tipo lubrificante	Specifica internazionale
Ingrassatori	-	-	-	**NLGI 2**	**M1C 137-A**
Albero Presa di Forza (PDF)	-	-	-	**NLGI 2**	**M1C 137-A**
Giunti universali	-	-	-	**NLGI 2**	**M1C 137-A**
Testata	-	-	-	**NLGI 2**	**M1C 137-A**

Pressione pneumatici

Modello	Pneumatico	Pressione consigliata
Z665H	16/6.50-8	**2 bar (29 psi)**

Dimensioni

Modello	Larghezza di lavoro	Larghezza di trasporto	Diametro rotore
Z665H	**6.6 m (259.8 in)**	**2.95 m (116.14 in)**	**1.48 m (58.27 in)**

Pesi

Modello	Peso*	Peso massimo totale
Z665H	**620 kg (1367 lb)**	**750 kg (1653 lb)**

* Peso approssimativo senza l'albero della presa di forza (PDF)

10 - ACCESSORI

Generalità

Per alcuni paesi, gli accessori o le attrezzature opzionali elencate qui di seguito possono essere parte dell'attrezzatura standard. Alcuni di questi accessori o opzioni potrebbero non essere disponibili in determinati mercati.

Scatola ingranaggi a due velocità

Il cambio a doppia velocità **(1)** permette di ridurre di 1/3 la velocità dei rotori. Con questa riduzione di velocità l'attrezzo forma piccole "andane" con il vantaggio di avere una superficie più piccola di prodotto che raccoglie umidità/rugiada durante la notte. Utilizzare questa funzione in aree con livelli elevati di rugiada o pioggia durante le escursioni termiche notturne.

Per modificare il rapporto, spostare la presa di forza (PDF) primaria da un albero all'altro sul cambio.

AVVISO: *L'andana con cambio a doppia velocità non è sufficientemente uniforme. Utilizzare il cambio a doppia velocità unicamente per andane o superfici di prodotto di piccole dimensioni.*

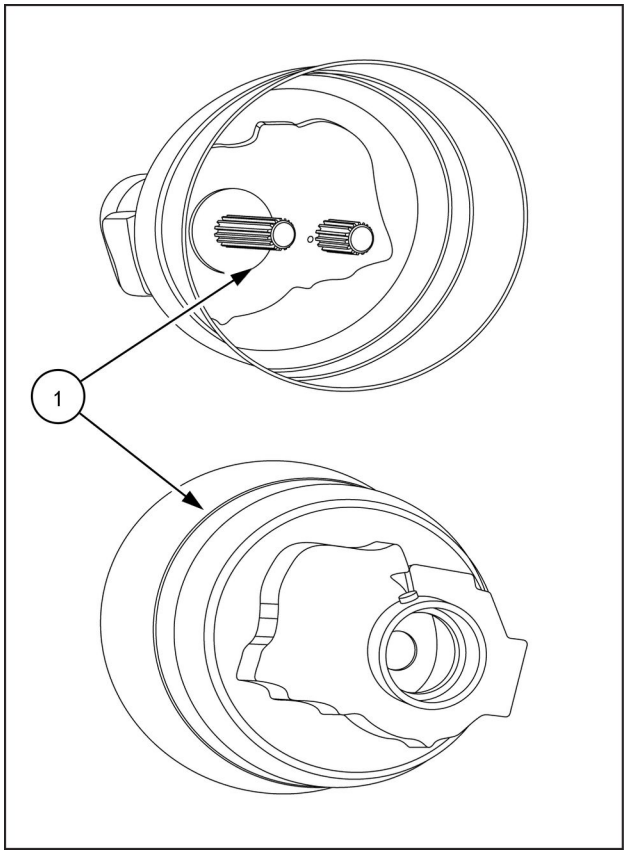

ZEIL18HT00385BA 1

Blocco di sicurezza a denti

È possibile montare il blocco di sicurezza denti **(1)** per impedire la perdita di eventuali denti rotti durante il lavoro.

Questa opzione è consigliata in caso di terreni impervi in cui il rischio che i denti tocchino il terreno durante l'attraversamento del campo è alto. È inoltre possibile montare il blocco di sicurezza denti in caso di utilizzo dell'attrezzo per insilati estremamente pesanti.

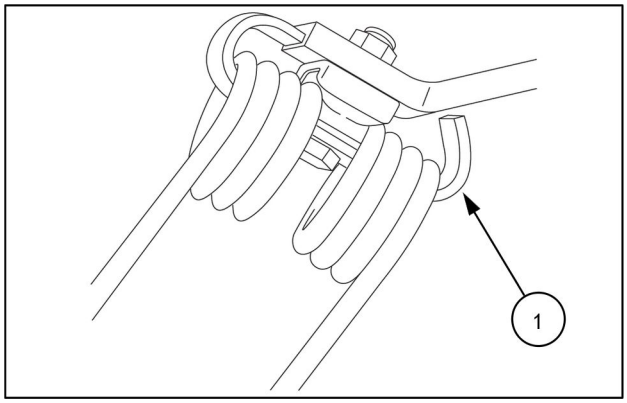

ZEIL18HT00958AA 1

Disco antiavvolgimento per cerchione ruota

In presenza di umidità, il prodotto può attaccarsi/avvolgersi al braccio della ruota e causare danni ai cuscinetti o bloccare la rotazione della ruota. Il disco antiavvolgimento **(1)** impedisce al prodotto di avvolgere il braccio della ruota e di danneggiare i cuscinetti o bloccare la ruota. Il disco antiavvolgimento **(1)** è montato sul braccio della ruota e copre il cerchio dello pneumatico.

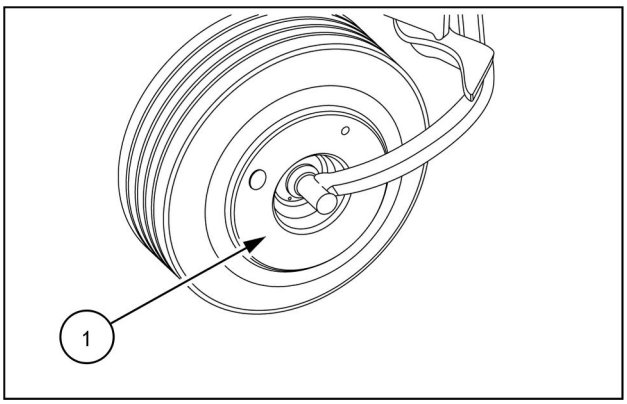

ZEIL18HT00564AA 1

Kit ruota di scorta con supporto

Il kit comprende una ruota di scorta **(1)** (dimensioni 16x6.5-8) e un supporto per il montaggio della ruota sul telaio. La ruota di scorta **(1)** consente all'operatore di sostituire una ruota mentre l'attrezzo è fuori sul campo.

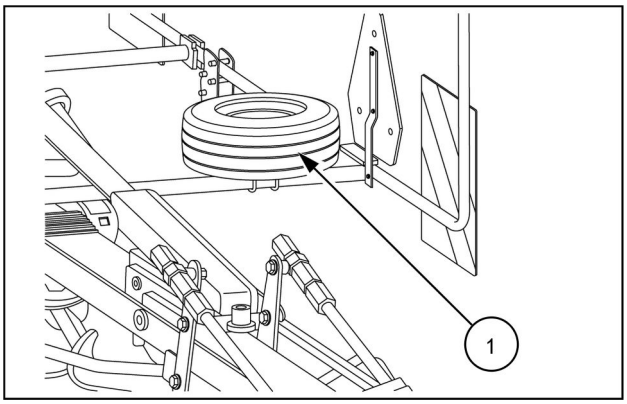

ZEIL18HT00389AA 1

Ruota tastatrice del raccoglitore anteriore

Per aumentare l'aderenza al terreno dell'attrezzo e ottenere un'applicazione di lavoro ottimale, l'attrezzo può essere equipaggiato con un ruotino anteriore montato sulla testata **(1)**. Il ruotino anteriore **(1)** riduce il rischio di contaminazione del suolo da parte del prodotto, specialmente su terreni ondulati.

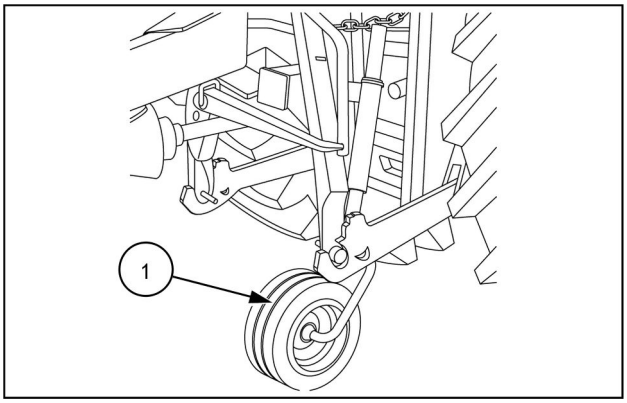

ZEIL18HT00390AA 1

Tiranti per pendenze ripide

Per evitare che l'attrezzo "rotoli" durante il lavoro in campi con pendenze molto ripide, il kit attrezzatura tiranteria **(1)** abbassa il punto di attacco e consente una migliore angolazione dei bracci di supporto rispetto all'attrezzo.

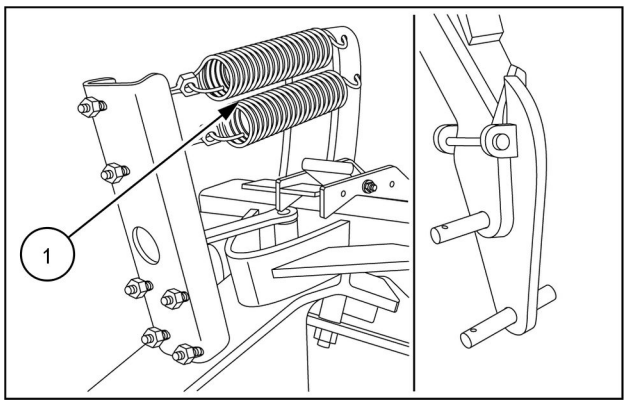

ZEIL18HT00393AA 1

Kit segnali luminosi

Kit luci standard per la marcia su strada e targhe di segnalazione **(1)**. Alcuni paesi potrebbero richiedere questo kit per legge per il trasporto dell'attrezzo su strade pubbliche.

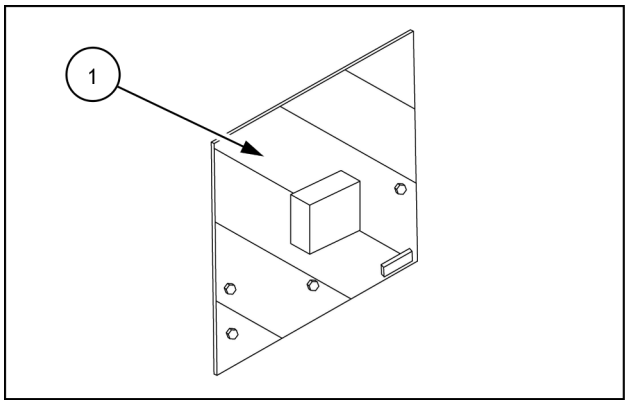

ZEIL18HT00442AA 1

11 - MODULI E DICHIARAZIONI

Dichiarazione di conformità CE

EF-overensstemmelseserklæring/ EG-Konformitätserklärung/ EC Declaration of Conformity/ Déclaration CE de conformité/ Dichiarazione CE di conformita/ EG Verklaring van Overeenstemming/ EG-försäkran om överensstämmelse/ EY-vaatimustenmukaisuusvakuutus/ Declaración de conformidad CE/ Deklaracja Zgodności WE./ Декларация за съответствие ЕО/ EK Megfelelőségi Nyilatkozat /ES Prohlášení o shodě/ EB Atitikties deklaracija/ ES prehlásenie o zhode/ Declaraţia de conformitate CE/ Vastavuse Deklaratsioon EÜ /ES Izjava o skladnosti/ Δήλωση πιστότητας ΕΚ/ Declaração de fidelidade CE/ Dikjarazzjoni ta' Konformità tal-KE/ EK Atbilstības deklarācija/

F abrikant/ Hersteller/ Manufacturer/ Fabricant/ Produttore/ Fabrikant/ Fabrikant/ Valmistaja/ Fabricante/ Producent/ Производител/ Gyártó/ Výrobce/ Gamintojas/ Výrobca/ Producător/ Tootja/ Proizvajalec/ Κατασκευαστής/ Fabricante/ Fabbrikant/ Ražotājs

CNH INDUSTRIAL Belgium N.V.

B8210 Zedelgem, Belgium

Repræsenteret af Antoon Vermeulen, Leon Claeysstraat 3A, B8210 Zedelgem (Belgien), som også har tilladelse til at indsamle teknisk dokumentation / vertreten durch Antoon Vermeulen, Leon Claeysstraat 3A, B8210 Zedelgem (Belgium), der auch autorisiert ist, die technische Akte zu erarbeiten / represented by Antoon Vermeulen, Leon Claeysstraat 3A, B8210 Zedelgem (Belgium), who is also authorized to compile the Technical File / Répresentés par Antoon Vermeulen, Leon Claeysstraat 3A, B8210 Zedelgem (Belgique), également autorisé à constituer le dossier technique / rappresentati da Antoon Vermeulen, Leon Claeysstraat 3A, B8210 Zedelgem (Belgio), autorizzato a compilare il File tecnico / vertegenwoordigd door Antoon Vermeulen, Leon Claeysstraat 3A, B8210 Zedelgem (Belgium), die tevens is gemachtigd om het Technisch Bestand samen te stellen / representerade av Antoon Vermeulen, Leon Claeysstraat 3A, B8210 Zedelgem (Belgien), som också har behörighet att sammanställa den tekniska dokumentationen / edustajamme Antoon Vermeulenin, osoite Leon Claeysstraat 3A, B8210 Zedelgem (Belgium) välityksellä, jolla on myös oikeus laatia tekninen tiedosto / representados por Antoon Vermeulen, Leon Claeysstraat 3A, B8210 Zedelgem (Bélgica), quien además está autorizado para recopilar el documento técnico / której przedstawicielem jest Antoon Vermeulen, Leon Claeysstraat 3A, B8210 Zedelgem (Belgia), który jest również upoważniony do sporządzania dokumentacji technicznej / представлявани от Антоон Вермьолен, Leon Claeysstraat 3A, B8210 Zedelgem (Белгия), с упълномощение също да състави Техническото досие / akiket képvisel: Antoon Vermeulen, Leon Claeysstraat 3A, B8210 Zedelgem (Belgium), aki szintén jogosult a műszaki dokumentumok összeállítására / v zastoupení Antoon Vermeulen, Leon Claeysstraat 3A, B8210 Zedelgem (Belgium), s autorizací k tvorbě technického souboru / atstovaujami Antoon Vermeulen, Leon Claeysstraat 3A, B8210 Zedelgem (Belgija), taip pat turintis teisę sudaryti technines bylas / v zastúpení Antoonom Vermeulenom, Leon Claeysstraat 3A, B8210 Zedelgem (Belgicko), ktorý je oprávnený zostavovať technickú dokumentáciu / reprezentaţi de Antoon Vermeulen, Leon Claeysstraat 3A, B8210 Zedelgem (Belgia), care este, de asemenea, autorizat să compileze dosarul ethnic / esindajatega Antoon Vermeulen, Leon Claeysstraat 3A, B8210 Zedelgem (Belgia), kellel on samuti luba tehnilise faili koostamiseks / ki nas zastopa Antoon Vermeulen, Leon Claeysstraat 3A, B8210 Zedelgem (Belgija), ki je pooblaščen tudi za sestavo tehnične dokumentacije / εκπροσωπούμενοι από τον Antoon Vermeulen, Leon Claeysstraat 3A, B8210 Zedelgem (Βέλγιο), με εξουσιοδότηση και για τη σύνταξη του Τεχνικού φακέλου / representados por Antoon Vermeulen, Leon Claeysstraat 3A, B8210 Zedelgem (Bélgica), que também tem autorização para compilar o Ficheiro Técnico / irrappreżentata minn Antoon Vermeulen Leon Claeysstraat 3a, B8210 Zedelgem (Belġju), min huwa wkoll awtorizzat li tiġbor l-Fajl Tekniku / Antoon Vermeulen, Leon Claeysstraat 3A, B8210, Zedelgem (Belgium), pārstāvēti, kas ir pilnvarots arī sastādīt tehnisko reģistru

E rklærer hermed, at/ Erklären hiermit, daß/ Hereby declare that/ Déclare par la présente que/ Dichiara che/ Verklaren hierbij dat/ Försäkrar härmed, att/ Vakuuttaa täten, että tuote/ Por el presente declara que/ Niniejszym deklaruje, że/ Декларирам, че/ Az alábbiakban kijelentem, hogy/ Tímto prohlašuje, že/ Deklaruoja, kad/ Týmto prehlasujeme, že/ Prin prezenta declar că/ Alljärgnevaga deklareerib, et/ Izjavljamo, da je/ Με το παρόν δηλώνω ότι/ Abaixo declara que / Jiddikjaraw li / Apstiprinu, ka

Maskine:	La máquina:	Masin:
Maschine:	Maszyna:	Stroj:
Machine:	Машината:	Η μηχανή:
Machine:	Gép:	Máquina:
La macchina:	Stroj:	Il-magna:
Machine:	Mašina:	Mašīna:
Maskin:	Stroj:	
Laite:	Maşina:	

KONGSKILDE

Model/Type:
Designation: Tedder TVV:
Serial:

ZEIL19TL0016EA 1

- er i overensstemmelse med Maskindirektivets bestemmelser (Direktiv 2006/42/EF) og hvis relevant også bestemmelserne i EMC-direktivet 2014/30/EU

- In übereinstimmung mit den Bestimmungen der Maschinen-Richtlinie 2006/42/EG und wenn erforderlich auch mit der EMC-Richtlinie 2014/30/EU hergestellt wurde.

- is in conformity with the provisions of the Machinery Directive 2006/42/EC and if relevant also the provisi¬ons of the EMC Directive 2014/30/EU.

- est conforme aux dispositions de la Directive relatives aux machines 2006/42/CE et également aux dispositi¬ons de la Directive sur la Directive EMC 2014/30/UE

- é in conformita' con la Direttiva Macchine 2006/42/CE e, se pertinente, anche alla Direttiva alla Direttiva EMC 2014/30/UE.

- in overeenstemming is met de bepalingen van de Machine richtlijn 2006/42/EG en wanneer relevant ook met de bepalingen van de EMC richtlijn 2014/30/EU.

- är i överensstämmelse med Maskindirektivets be¬stämmelser (Direktiv 2006/42/EG) och om relevant också bestämmelserna i EMC-direktivet 2014/30/EU.

- täyttää Konedirektiivin (Direktiivi 2006/42/EY) määräykset ja oleellisilta osin myös EMC-direktiivin 2014/30/EU.

- es conforme a la Directiva de Maquinaria 2006/42/CE y, si aplica, es conforme también a la Directiva EMC 2014/30/EU.

- pozostaje w zgodzie z warunkami Dyrektywy Maszynowej 2006/42/WE i jeżeli ma to zastosowanie również z warunkami Dyrektywy dot. kompatybilności elektro magnetycznej EMC 2014/30/UE.

- отговаря на изискванията на Директивата за Машините 2006/42/EO и ако има приложение на изискванията на Директивата за електромагнитна съвместимост 2014/30/EC.

- Megfelel a 2006/42/EK Gépi Eszközökre vonatkozó előírásoknak és amennyiben felhasználásra kerül, a 2014/30/EU Elektromágneses kompatibilitás Irányelv feltételeinek.

- odpovídá základním požadavkům Strojní směrnice 2006/42/ES a jestliže to její uplatnění vyžaduje i s podmínkami Směrnice 2014/30/EU týkající se elektromagnetické kompatibility.

- atitinka Mašinų direktyvos Nr. 2006/42/EB ir, jeigu taikoma, Elektromagnetinio suderinamumo direktyvos Nr. 2014/30/ES reikalavimus.

- je v súlade s podmienkami Smernice 2006/42/ES o strojných zariadeniach a pokiaľ si to jeho uplatnenie vyžaduje aj s podmienkami Smernice 2014/30/EÚ o elektromagnetickej kompatibilite.

- îndeplineşte prevederilor Directivei de Maşini 2006/42/CE şi dacă este utilizată de asemenea cu prevederile Directivei referitoare la compatibilitatea electro-magnetică EMC 2014/30/UE.

- on vastavuses Masinate Direktiivi tingimustega 2006/42/EÜ ning sammuti juhul, kui on tegemist sammuti on vastavuses Elektromagnetilise kokkusobivuse Direktiivitingimustega EMC 2014/30/EL.

- z določili Direktive o strojih 2006/42/ES ter, če je to relevantno, tudi z določili EMC Direktive 2014/30/EU.

- παραμένει σύμφωνη με τους όρους της Οδηγίας περί Μηχανών 2006/42/ΕΚ και σε περίπτωση που αυτό εφαρμόζεται και με τους όρους της Οδηγίας περί ηλεκτρομαγνητικής συμβατότητας (ΗΜΣ) 2014/30/ΕΕ.

- Está de acordo com exigências das Directivas das Maquínarias 2006/42/CE e no caso em que tiver igualmente aplicação com as exigências das Directivas referentes a compatibilidade electromagnética EMC 2014/30/UE.

- tikkonforma mad-dispożizzjonijiet tad-Direttiva dwar il-Makkinarju 2006/42/KE u jekk rilevanti wkoll mad-dispożizz-jonijiet tad d-Direttiva EMC 2014/30/EU.

- atbilst mašīnu direktīvai 2006/42/EK, kā arī nepieciešamības gadījumā elektromagnētiskās saderības direktīvai EMC 2014/30/ES.

Zedelgem,

Antoon Vermeulen

Indice

A

Albero della Presa di Forza (PDF) – Accorciamento . . . 4-8
Albero presa di forza (PDF) . . . 7-10
Ambito del manuale e livello di formazione richiesto . . . 1-7
Arresto dell'attrezzo in sicurezza . . . 2-11
Avvio dell'attrezzo in sicurezza . . . 2-7

B

Blocco di sicurezza a denti . . . 10-1

C

Circolazione su strade pubbliche . . . 2-8
Collegamento al trattore . . . 4-4
Compatibilità elettromagnetica (EMC) . . . 1-6
Coppia . . . 7-4

D

Dadi e bulloni . . . 7-9, 7-16, 7-17
Dati tecnici . . . 9-1
Descrizione generale dell'attrezzo . . . 6-1
Dichiarazione di conformità CE . . . 11-1
Dimensioni . . . 9-1
Disco antiavvolgimento per cerchione ruota . . . 10-2
Dispositivi di Protezione Individuale (DPI) . . . 2-13

E

Emissione di rumore . . . 2-15

F

Figure . . . 2-3
Fluidi e lubrificanti . . . 9-1
Fluidi e lubrificanti . . . 7-7

G

Generalità . . . 10-1
Giunti idraulici a vite . . . 7-9
Giunti universali . . . 7-11

I

Identificazione del prodotto . . . 1-10
Ingranaggio per andanatura - Montaggio . . . 6-6
Ingrassatori e intervalli . . . 7-3
Ingrassatori giornalieri . . . 7-12
Ingrassatori settimanali . . . 7-14

K

Kit ruota di scorta con supporto . . . 10-2
Kit segnali luminosi . . . 10-3

L

Lavaggio a pressione . . . 7-19
Lavoro sul campo . . . 4-10
Livelli di vibrazioni . . . 2-16

M

Manutenzione . . . 2-12, 7-1
Manutenzione di fine stagione . . . 7-20

Montaggio dei bracci rotore 4-3

N

Norme di sicurezza e definizioni delle diciture dei segnali 2-1
Nota per il proprietario 1-1
Numero di identificazione del prodotto (PIN) 1-9

O

Obblighi legali 2-4
Operazione di messa in funzione 4-1
Ordine delle parti e / o degli accessori 7-21
Orientamento dell'attrezzo 1-12

P

Pesi 9-1
Posizione di lavoro 6-5
Posizione di trasporto 5-1
Pressione pneumatici 9-1
Prevenzione contro esplosioni o incendi 2-5
Principi di funzionamento 3-1
Protezione ambientale 2-18

R

Raccomandazioni generali 2-2
Raccordi idraulici 4-7
Regolazione delle ruote portanti 6-3
Regolazione di base 6-2
Requisiti di sicurezza per impianti di alimentazione con liquidi e componenti - impianti idraulici 2-14
Ricerca guasti 8-1
Ruota tastatrice del raccoglitore anteriore 10-2

S

Scatola ingranaggi a due velocità 10-1
Scollegamento e parcheggio 4-12
Segnali di sicurezza 2-19
Sostanze chimiche pericolose 2-6
Stabilità attrezzo 2-17

T

Tabella di manutenzione 7-8
Tiranti per pendenze ripide 10-3
Tubi flessibili idraulici 7-17, 7-18

U

Uso non consentito 1-5
Uso previsto 1-4
Utilizzo dell'attrezzo in sicurezza 2-10

V

Vano portaoggetti per manuale d'istruzioni sulla macchina 1-11

Timbro del Concessionario

CNH Industrial Belgium N.V. si riserva il diritto di apportare migliorie alla progettazione e modifiche alle specifiche in qualsiasi momento, senza preavviso e senza obbligo di installazione sulle unità vendute in precedenza. Le specifiche, le descrizioni e il materiale illustrativo contenuti in questo documento sono accurati rispetto alle informazioni note al momento della pubblicazione ma possono essere soggetti a modifica senza preavviso.

La disponibilità di alcuni modelli e tipi di attrezzature varia in base al paese di utilizzo. Per informazioni dettagliate riguardo a un particolare prodotto, rivolgersi al concessionario Kongskilde.

KONGSKILDE

© 2019 CNH Industrial Belgium N.V. Tutti i diritti riservati.

Kongskilde è un marchio registrato negli Stati Uniti e in molti altri paesi, di proprietà o concesso in licenza a CNH Industrial N.V., società da essa controllato o facente parte del suo gruppo.

I marchi indicati nel presente documento, in riferimento a prodotti e/o servizi di società terze, diversi da quelli di cui CNH Industrial N.V., società da essa controllate o facenti parte del suo gruppo siano proprietarie o licenziatarie, appartengono ai rispettivi titolari.