JF-STOLL

Faucheuse à Tambours

CM 3050 F I CM 305 F

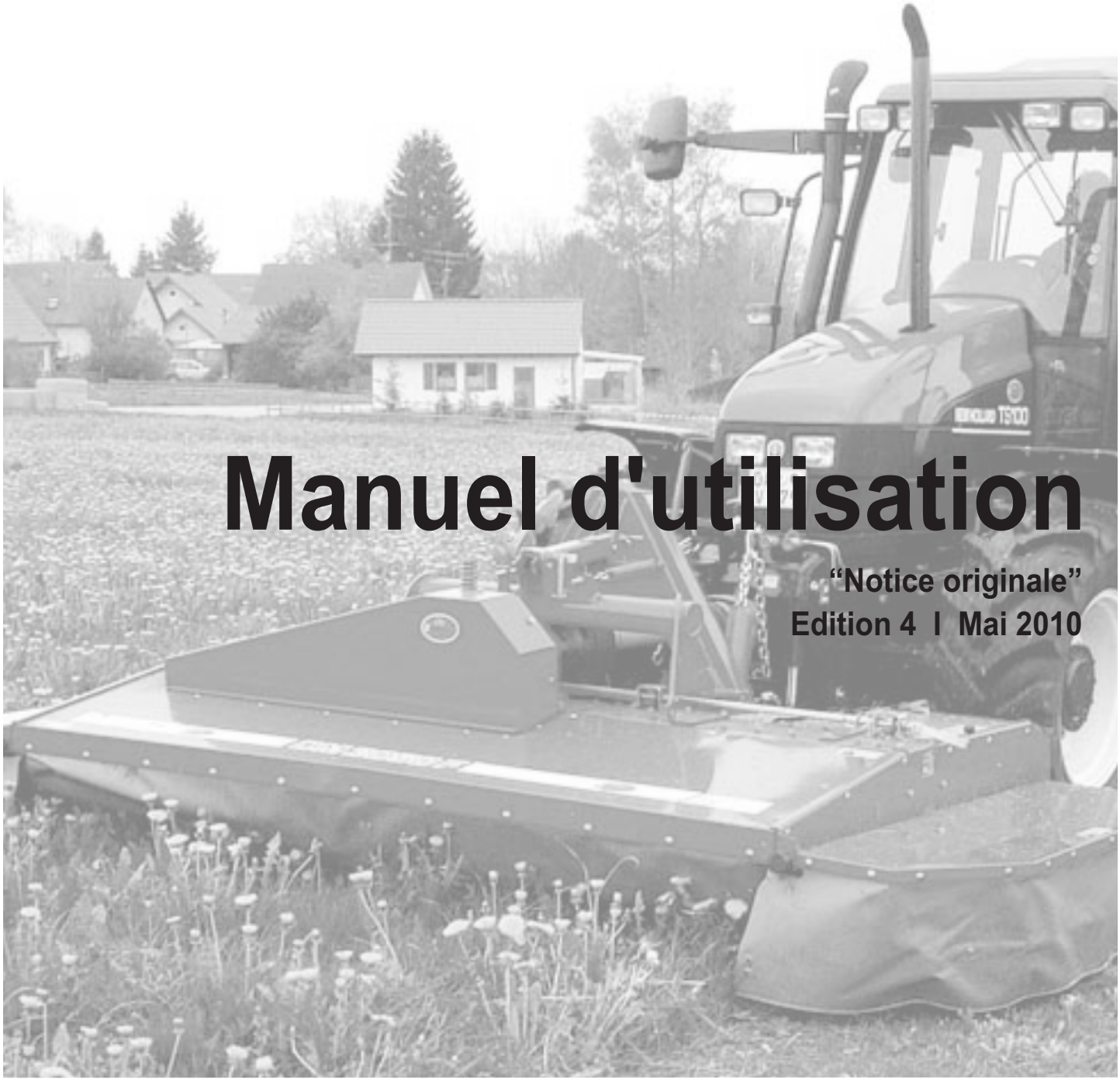

Manuel d'utilisation

“Notice originale”

Edition 4 I Mai 2010

JF-STOLL

EN EC-Declaration of Conformity
according to Directive 2006/42/EC

DE EG-Konformitätserklärung
entsprechend der EG-Richtlinie 2006/42/EC

IT Dichiarazione CE di Conformità
ai sensi della direttiva 2006/42/EC

NL EG-Verklaring van conformiteit
overeenstemming met Machinerichtlijn 2006/42/EC

FR Déclaration de conformité pour la CEE
conforme à la directive de la 2006/42/EC

ES CEE Declaración de Conformidad
según la normativa de la 2006/42/EC

PT Declaração de conformidade
conforme a norma da C.E.E. 2006/42/EC

DA EF-overensstemmelseserklæring
i henhold til EF-direktiv 2006/42/EC

PL Deklaracja Zgodności CE
wedlug Dyrektywy Maszynowej 2006/42/EC

FI EY : N Vaatimustenmukaisuusilmoitus
täyttää EY direktiivin 2006/42/EC

EN We,
DE Wir,
IT Noi,
NL Wij,
FR Nous,
ES Vi,
PT Me,
DA Vi,
PL Nosotros,
FI Nós,

JF-Fabriken - J. Freudendahl A/S
Linde Allé 7
DK 6400 Sønderborg
Dänemark / Denmark
Tel. +45-74125252

EN declare under our sole responsibility, that the product:
DE erklären in alleiniger Verantwortung, dass das Produkt:
IT Dichiara sotto la propria responsabilità che il prodotto:
NL verklaren als enig verantwoordelijken,dat het product:
FR déclarons sous notre seule responsabilité que le produit:
ES declaramos bajo resposibilidad propia que el producto:
PT declaramos com responsabilidade próqria que o produto:
DA erklærer på eget ansvar, at produktet:
PL deklarujemy z pełną odpowiedzialnością, iż produkt:
FI ilmoitamme yksin vastaavamme, että tuote:

EN Model:
DE Typ :
IT Tipo :
NL Type :
FR Modèle :
ES modelo :
PT Marca :
DA Typ :
PL Model :
FI Merkki :

CM 3050 F
CM 305 F

EN to which this declaration relates corresponds to the relevant basic safety and health requirements of the Directive:

2006/42/EC

DE auf das sich diese Erklärung bezieht, den einschlägigen grundlegenden Sicherheits- und Gesundheitsanforderungen der EG
2006/42/EC

IT E' Conforme ai Requisiti Essenziali di Sicurezza a di tutela della Salute di cui alla Direttiva e sue successive modificazioni:
2006/42/EC

NL waarop deze verklaring betrekking heeft voldoet aan de van toepassing zijnde fundamentele eisen inzake veiligheid en gezondheid van de EG-machinerichtlijn no:
2006/42/EC

FR faisant l'objet de la déclaration est conforme aux prescriptions fondamentales en matière de sécurité et de santé stipulées dans la Directive de la:
2006/42/EC

ES al cual se refiere la presente declaración corresponde a las exigencias básicas de la normativa de la y referentes a la seguridad y a la sanidad:
2006/42/EC

PT a que se refere esta declaração corresponde às exigencias fundamentais respectivas à segurança e à saúde de norma da
2006/42/EC

DA som er omfattet af denne erklæring, overholder de relevante grundlæggende sikkerheds- og sundhedskrav i EF-direktiv sam:
2006/42/EC

PL dla którego się ta deklaracja odnosi, odpowiada właściwym podstawowym wymogom bezpieczeństwa i ochrony zdrowia Dyrektywy Maszynowej:
2006/42/EC

FI johon tämä ilmoitus liittyy, vastaa EY direktiivissä mainituja perusturvallisuus- ja terveysvaatimuksia (soveltuvin osin) sekä muita siihen kuuluvia EY direktiivejä:
2006/42/EC

CE

Konstruktion (Design) + Produktion (Production)
Sønderborg, 15.12.2009 Jørn Freudendahl

PREFACE

CHER CLIENT!

Nous apprécions la confiance que vous nous témoignez en investissant dans une machine JF. Notre souhait le plus cher est que vous soyez pleinement satisfait de cet achat.

Ce manuel d'instructions contient toutes les informations nécessaires à la bonne utilisation de votre machine en toute sécurité.

A la mise en route de votre machine, vous avez été informés sur son utilisation, ses réglages et son entretien.

Néanmoins, cette première présentation ne peut remplacer une information plus complète sur les différentes fonctions et l'utilisation correcte de la machine.

Par conséquent, vous devez lire attentivement ce manuel et, plus particulièrement, les règles de sécurité, avant l'utilisation de votre machine.

Ce manuel est conçu en suivant l'ordre logique des besoins depuis l'utilisation jusqu'à l'entretien, avec des illustrations en regard des textes.

Les cotés "droit" et "gauche" sont indiqués suivant le sens d'avancement du tracteur, vu depuis l'arrière.

Toutes les informations, illustrations et caractéristiques techniques fournies dans ce manuel s'appliquent à la version de machine disponible lors de la publication.

JF-Fabriken se réserve le droit de modifier ses machines sans obligation d'application sur les machines déjà en service.

PREFACE 3

1. INTRODUCTION 6
UTILISATION CONFORME DE LA MACHINE 6
SECURITE 7
Définitions 7
Régles génerales de sécurité 8
Instructions particulière de sécurité 9
Choix du tracteur 10
Attelage et dételage 11
Réglage 11
Transport 11
Travail 12
Stationnement 12
Lubrification 12
Entretien 13
Sécurité machine 13
AUTOCOLLANTS DE SECURITE 15
CARACTERISTIQUES TECHNIQUES 17

2. ATTELAGE ET MISE EN ROUTE 19
ATTELAGE AU TRACTEUR 19
Transmission 19
Attelage 19
Réglage de l'arbre de prise de force 21
Sécurite contre la surcharge 23
Sécurité au transport (CM 3050 F) 23
MISE EN ROUTE 23
Contrôle avant la mise en route 23
Mise en route 25

3. REGLAGE AU TRAVAIL 27
CONSTITUTION ET OPERATIONS 27
importantes de la machines 27
Couteaux 27
Rotors 27
REGLAGES 29
Angle de coupe 29
Réglage de la hauteur de coupe (CM 3050 F) 29
Réglage de la hauteur de coupe 29
Suspension 29
CONDUITE AVEC LA MACHINE 31
Démarrage 31
Travail au champ 31
Virages 35
Transport 35
Stationnement 35

4. GRAISSAGE 37
GRAISSE 37

5. ENTRETIEN 39
GENERALITES 39
Serrage des boulons 39
CONTROLE D'EQUILIBRAGE 41
ENTRAINEMENT PAR COURROIE 41
Entrainement par courroies 41
BARRE DE COUPE 43
Démontage des patins et des supports de couteaux 43
Couteaux 45
Supports de couteaux 45
Remplacement des couteaux 45
Etat des plaques de rotors 47
Rabatteurs/tambours 47

6. DIVERS 48
PROBLEMES ET SOLUTIONS 48
HIVERNAGE 49
COMMANDE DE PIECES DETACHEES 49
MISE AU REBUT 50

1. INTRODUCTION

UTILISATION CONFORME DE LA MACHINE

Les faucheuses à tambour **CM 3050 F/ CM 305 F** ne sont conçues que pour des contraintes normales en usage agricole. Les faucheuses sont exclusivement destinées à couper de l'herbe ou de la paille dans des champs cultivés ou naturels et fauchés sur le sol pour l'alimentation animale.
La récolte est déposée en andains et doit donc être ramassée ultérieurement
Naturellement, la machine ne doit être attelée qu'à un tracteur correspondant aux spécifications de la machine et répondant aux normes d'utilisation en vigueur.

JF-Fabriken ne peut être tenu pour responsable en cas d'utilisation autre que celle mentionnée ci-dessus en cas d'accident. C'est l'utilisateur qui assume ce risque.

Les performances de la machine dépendent des conditions de récolte, par exemple, le type de culture, la nature du terrain ainsi que les conditions météorologiques.

Le travail est supposé être exécuté dans des conditions normales, c'est à dire par un opérateur qualifié ayant une bonne connaissance agricole.

Le bon usage de la machine suppose également que les instructions du manuel d'utilisation JF et du catalogue de pièces détachées soient suivies.

Les faucheuses à tambour CM 3050 F/CM 305 F ne peuvent être utilisées, entretenues et réparées que par des personnes ayant reçu les instructions nécessaires et ayant lu le manuel d'utilisation, ainsi que par celles qui ont l'habitude de cette machine et sont averties du danger qu'implique son utilisation

Les instructions suivantes destinées à éviter tout accident d'ordre général, technique, médical ou de circulation, **doivent absolument** être respectées.

Si des modifications sont apportées à la machine sans l'autorisation écrite de JF, JF ne peut être tenu pour responsable des dommages pouvant en résulter.

SECURITE

La sécurité des personnes et des machines fait partie à part entière des travaux de développement de JF. Nous voulons assurer votre sécurité et celle de votre famille dans les meilleures conditions, mais cela suppose aussi un effort de votre part. Un accident peut être la cause d'une mauvaise utilisation ou d'une formation insuffisante.

Une faucheuse à tambours ne peut pas à la fois fournir les meilleures performances au travail et garantir une sécurité totale à ses utilisateurs. C'est pourquoi il est primordial, qu'en tant qu'utilisateur de la machine, vous fassiez attention à son utilisation correcte en évitant les risques inutiles.

L'utilisation de la machine doit être effectuée par un opérateur qualifié, ce qui signifie que ***vous devez lire le manuel d'instructions avant d'atteler la machine au tracteur.*** Même si vous avez déjà utilisé ce genre de machine, c'est primordial pour votre sécurité !

Vous ne devez **jamais** confier la machine à quelqu'un avant de vous être assuré qu'il ait les connaissances requises pour l'utiliser en toute sécurité.

DEFINITIONS

Les autocollants de sécurité et le manuel d'instructions contiennent des informations de sécurité qui indiquent les mesures que nous vous recommandons de suivre pour augmenter autant que possible la sécurité des personnes.

Nous vous recommandons de prendre le temps nécessaire pour lire et faire lire à vos employés ces règles de sécurité.

Dans ce manuel d'instructions, ce symbole signale une opération en relation directe ou indirecte avec la sécurité du personnel à travers l'entretien de la machine.

PRUDENCE **:** Le mot PRUDENCE est employé pour s'assurer que l'utilisateur suive les consignes générales de sécurité ou les instructions spécifiées dans ce manuel pour sa protection contre les accidents.

AVERTISSEMENT**:** Le mot AVERTISSEMENT est utilisé pour prévenir des risques visibles ou cachés pouvant entraîner de graves préjudices aux personnes.

DANGER : Le mot DANGER est utilisé pour indiquer les mesures de sécurité définies par la législation en vigueur

REGLES GENERALES DE SECURITE

Avant la mise en service, le chauffeur doit s'assurer que le tracteur et la machine sont conformes à la réglementation en matière de sécurité du travail et aux dispositions du Code de la Route.

Vous trouverez ci-dessous un rappel des mesures qui doivent être connues de l'utilisateur :

1. Toujours arrêter l'arbre de prise de force, serrer le frein de parking du tracteur et arrêter le moteur avant de :

   - Graisser la machine,
   - Nettoyer la machine,
   - Démonter une pièce de la machine,
   - Régler la machine.

2. Toujours reposer la machine au sol ou mettre la sécurité de transport lorsque la machine est arrêtée.

3. Toujours mettre en place les dispositifs de sécurité pendant le transport.

4. Ne jamais travailler sous une machine levée, sans qu'elle soit soutenue par un dispositif de sécurité mécanique.

5. Ne jamais mettre en route le tracteur avant d'être certain que personne ne se trouve à proximité de la machine

6. Vérifier qu'aucun outil n'est resté sur la machine avant de démarrer le tracteur.

7. S'assurer que toutes les protections sont en place

8. Pendant le travail, ne jamais porter de vêtements flottants qui pourraient être happés par les éléments en mouvement de la machine.

9. Ne pas modifier un protecteur, ne pas travailler avec un protecteur manquant

10. Avant de circuler sur la voie publique, et en particulier la nuit, vérifier la mise en place et le bon fonctionnement de l'éclairage et de la signalisation.

11. Ne jamais dépasser la vitesse de 25 km/h, à moins qu'une autre limite soit indiquée sur la machine

12. Ne jamais stationner à proximité d'une machine en train de travailler.

13. Lors du montage de l'arbre de prise de force, s'assurer que le régime du tracteur correspond bien à celui de la machine.

14. Utiliser toujours un casque de protection si le bruit de la machine est pénible ou si vous devez travailler durant une longue période dans une cabine insuffisamment insonorisée.

15. Avant de lever ou baisser la machine, s'assurer que personne ne se trouve à proximité de la machine.

16. Ne pas rester placé derrière les protecteurs de la barre de coupe et ne pas les soulever avant que les pièces tournantes ne soient arrêtées.

17. Ne jamais employer la machine pour un autre usage que celui auquel elle est destinée.

18. Éloigner les enfants de la machine lorsque vous travaillez.

19. Ne pas se tenir entre le tracteur et la faucheuse lors de la mise en route

INSTRUCTIONS PARTICULIERE DE SECURITE

Observez les instructions suivantes pour l'utilisation des faucheuses:

1. Utiliser un tracteur avec une cabine équipée de vitres de sécurité. Il est également conseillé de recouvrir l'intérieur de la cabine avec des plaques de polycarbonate et l'extérieur avec un grillage à mailles fines. La cabine doit être fermée en cours de travail.

2. S'éloigner de la barre de coupe dès sa mise en rotation.

3. Respecter les prescriptions du manuel en matière de sécurité lors du remplacement des couteaux. N'utiliser que des pièces d'origine du constructeur.

4. Avant la mise en route de la machine, vérifiez le serrage de toutes les parties tournantes (couteaux, disques, cônes). Toute pièce endommagée doit être immédiatement remplacée.

5. Les couteaux abîmés ou manquants doivent être remplacés par paire pour ne pas déséquilibrer la machine.

6. Les toiles et les protecteurs doivent être contrôlés régulièrement.
   Les toiles usées ou abîmées doivent être remplacées.

7. Les toiles et les protecteurs sont conçus pour empêcher les projections de pierres et autres objets. Avant de mettre en route la machine, ils doivent être placés correctement.

8. Avant d'engager la prise de force, la machine doit être abaissée en position travail.

9. Éviter de laisser des pierres ou autres objets dans le champ.

10. Même avec un bon réglage et une conduite adéquate, il est possible que des pierres ou d'autres objets soient projetés par la barre de coupe. C'est pourquoi personne ne doit rester dans les environs de la barre de coupe. Vous devez être particulièrement prudent en évoluant le long des routes ou près des espaces publics (écoles, parkings, etc.)

11. Autant que possible ne jamais faire marche arrière avec la barre de coupe en position de travail. La sécurité à l'effacement ne fonctionne qu'en marche avant.

12. Les pièces tournantes mettent un certain temps à s'immobiliser après l'arrêt de la machine. En conséquence vous devez attendre l'arrêt complet avant de vous approcher de la barre de coupe.

13. En cas d'hésitation, consulter le concessionnaire le plus proche

CHOIX DU TRACTEUR

Suivre toujours les recommandations du manuel d'instructions du tracteur. En cas d'impossibilité, consulter l'assistance technique.

Choisir un tracteur avec une puissance prise de force adaptée.
Si la puissance du tracteur est très supérieure à la puissance demandée par la machine, utiliser un arbre de prise de force avec un limiteur de couple.

Choisir un tracteur avec un poids et une voie adaptés pour travailler de façon stable dans tous les terrains. Vérifier également que le relevage est capable de soulever la machine.
Accorder une attention particulière aux capacités directionnelles des roues et, au besoin, utiliser des masses avant.

Assurez vous de ne pas utiliser par erreur un mauvais régime de prise de force.

Enfin, utiliser toujours un tracteur avec une cabine fermée pour travailler avec une faucheuse à tambours.

ATTELAGE ET DETELAGE

Assurez vous que personne ne se tient entre le tracteur et la machine pendant l'attelage et le dételage. Une fausse manoeuvre peut causer un accident. (voir fig. 1-1).

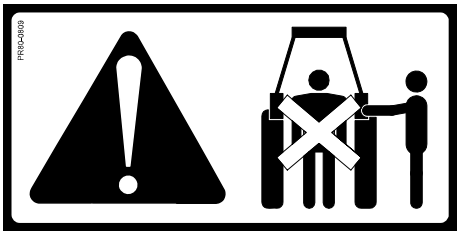

Fig. 1-1

Vérifiez que la machine est prévue pour le régime et le sens de rotation du tracteur. (voir fig. 1-2).
Un régime inadéquat utilisé longtemps peut endommager la machine et entraîner un remplacement de pièces.

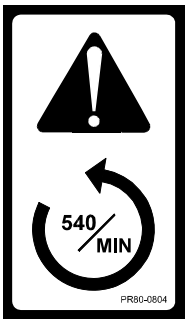

Fig. 1-2

Assurez vous que l'arbre de prise de force a été monté correctement, c'est à dire que les cannelures sont bien engagées et que la chaîne de retenue est maintenue de chaque côté.

L'arbre de prise de force doit être correctement protégé.
Si le protecteur est abîmé, le remplacer immédiatement.

REGLAGE

Ne jamais régler la faucheuse lorsque la prise de force est engagée. Débrayer la prise de force et arrêter le moteur avant de modifier le réglage de la machine. Ne pas soulever le protecteur avant que les pièces en mouvement ne soient arrêtées

Avant la mise en route vérifier la présence de tous les couteaux et leur état. De plus, vérifier l'état des vis de fixation des couteaux. Les couteaux ou les vis abîmées doivent être remplacés (voir paragraphe 5: ENTRETIEN).

Selon les indications du manuel d'entretien, vérifiez régulièrement l'usure des couteaux et de leurs fixations (voir paragraphe 5: ENTRETIEN).

TRANSPORT

Ne roulez jamais plus vite que ce n'est autorisé, et au maximum à 25 km/h.

Il est important de verrouiller la machine en position transport avec le système de blocage prévu pour cela, sinon, vous risquez de voir la machine s’abaisser au sol. Un choc avec un obstacle peut endomager la machine et causer des problèmes de direction.
Assurez vous toujours que le blocage de transport est monté correctement pendant le transport. (voir chapitre 3 : REGLAGE ET CONDUITE).

TRAVAIL

En cours de travail, des pierres ou autres corps étrangers peuvent être projetés à grande vitesse hors de la machine par les pièces tournantes.
C'est pourquoi toutes les protections doivent toujours être en place et en bon état pendant le travail.

Ne laisser personne s'approcher de la faucheuse pendant le travail, principalement des enfants.

Sur les parcelles caillouteuses, régler la hauteur de coupe au maximum, réduire l'angle de coupe autant que possible et limiter la vitesse d'avancement.

Grâce à la suspension, la machine est sécurisée contre les chocs dans le sens de l'avancement. Cependant il n'y a **pas** de sécurité contre les chocs en cas de marche arrière avec la barre de coupe et vous risquez **de détruire la machine.**{

Si l'ensemble de coupe ou le conditionneur est bloqué par des corps étrangers, arrêter la prise de force du tracteur, serrer le frein de stationnement et attendre jusqu'à ce que toutes les pièces tournantes soient arrêtées. Ensuite essayer d'enlever les corps étrangers.

Utiliser un rapport de transmission inférieur sur terrain en pente. Au travail avec la machine suspendue, garder une distance de sécurité par rapport aux pentes car le sol peut être glissant et entraîner la machine et le tracteur. Ne jamais oublier d'ajuster sa vitesse pour les virages serrés et le travail en pente.

STATIONNEMENT

Ne jamais quitter le tracteur avant que l'ensemble de coupe ne soit reposé au sol, le moteur du tracteur arrêté et le frein de stationnement serré. C'est la seule manière d'assurer la sécurité.
Assurez vous que la machine repose de façon stable sur le sol lorsqu'elle est stationnée et dételée.

LUBRIFICATION

Pendant le graissage ou l'entretien de la machine, s'assurer que le lamier repose au sol ou que les bras de relevage du tracteur sont bloqués par les chaînes de maintien.

Vérifier aussi que la prise de force a été désengagée, que le moteur du tracteur a été arrêté et que le frein de stationnement est serré.

ENTRETIEN

Il est important que la barre de coupe soit correctement suspendue pour travailler dans les meilleures conditions et pour réduire le risque d'endommager la transmission du rotor.

Toujours s'assurer que les pièces de rechange installées sur la machine sont serrées au bon couple et que toutes les pièces de la machine sont resserrées régulièrement. (voir chapitre 5: ENTRETIEN)

N'utiliser jamais d'autres pieces de rechange que celles prescrites par le constructeur.

SECURITE MACHINE

Toutes les pièces tournantes sont contrôlées à 100% et équilibrées sur des machines spéciales avec des capteurs électroniques.

Les rotors tournent à plus de 2000 tr/mn, le moindre déséquilibre entraîne des vibrations qui peuvent causer des fissures.
Si les vibrations ou le bruit s'amplifient de manière anormale, arrêter immédiatement la machine et vérifier les pièces tournantes avant de reprendre le travail.
En saison, contrôler plusieurs fois par jour les couteaux et leurs fixations, et les remplacer si nécessaire

Lors du remplacement des couteaux, il faut changer tous ceux d'un même rotor pour ne pas créer de déséquilibre.

Nettoyer régulièrement les rotors et les tambours en enlevant la terre et l'herbe et en profiter pour contrôler que toutes les pièces sont en bon état

Contrôler de même à intervalles réguliers, que toutes les pièces d'articulation (axes, rotules) sont en bon état et suffisamment graissées.

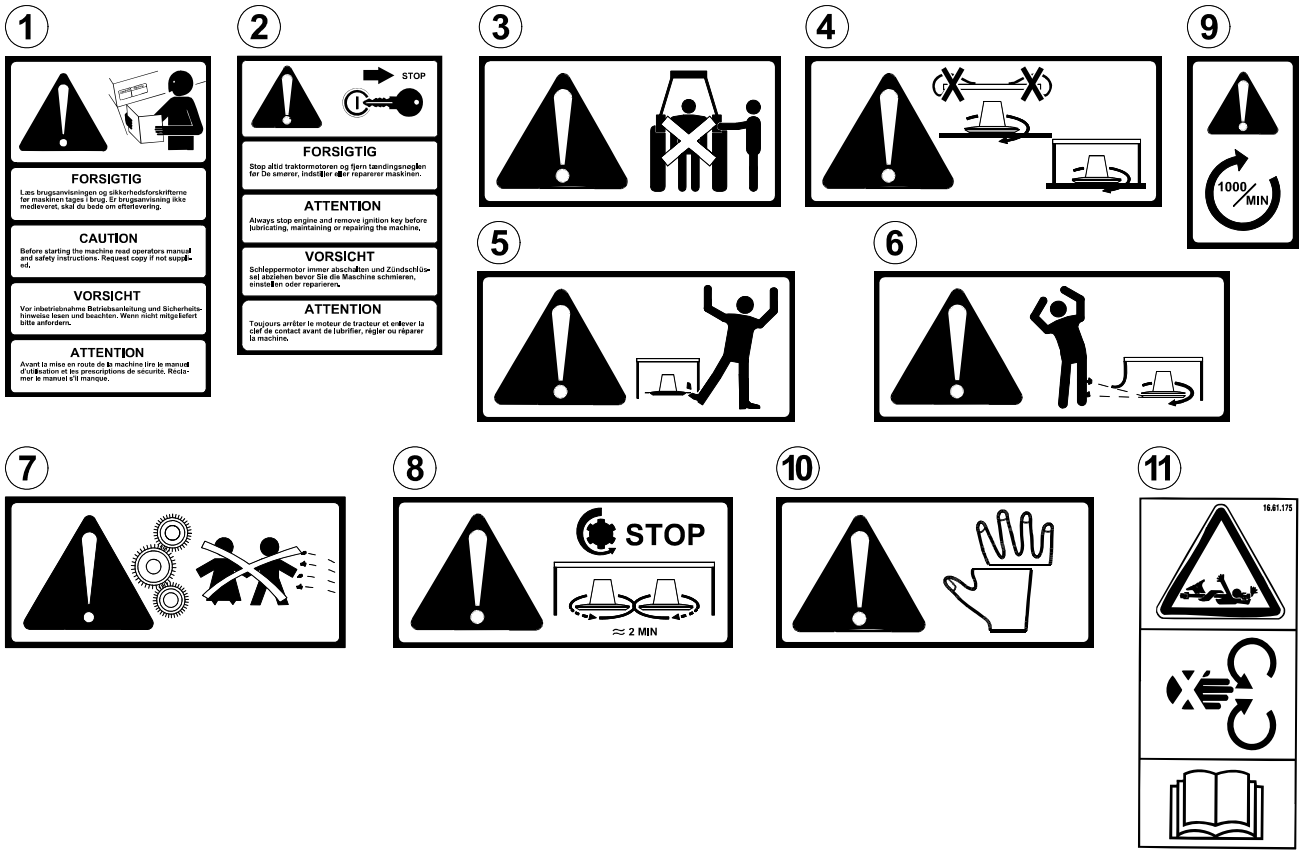
1
FORSIGTIG
Læs brugsanvisningen og sikkerhedsforskrifterne før maskinen tages i brug. Er brugsanvisning ikke medleveret, skal du bede om eftertevering.
CAUTION
Before starting the machine read operators manual and safety instructions. Request copy if not supplied.
VORSICHT
Vor inbetriebnahme Betriebsanleitung und Sicherheitshinweise lesen und beachten. Wenn nicht mitgeliefert bitte anfordern.
ATTENTION
Avant la mise en route de la machine lire le manuel d'utilisation et les prescriptions de securité. Réclamer le manuel s'il manque.
2
STOP
FORSIGTIG
Stop altid traktormotoren og fjern tændingsnøglen før De smører, indstiller eller reparerer maskinen.
ATTENTION
Always stop engine and remove ignition key before lubricating, maintaining or repairing the machine.
VORSICHT
Schleppermotor immer abschalten und Zündschlüssel abziehen bevor Sie die Maschine schmieren, einstellen oder reparieren.
ATTENTION
Toujours arrêter le moteur de tracteur et enlever la clef de contact avant de lubrifier, régler ou réparer la machine.
3
4
9
1000/MIN
5
6
7
8
STOP
≈ 2 MIN
10
11
16.61.175

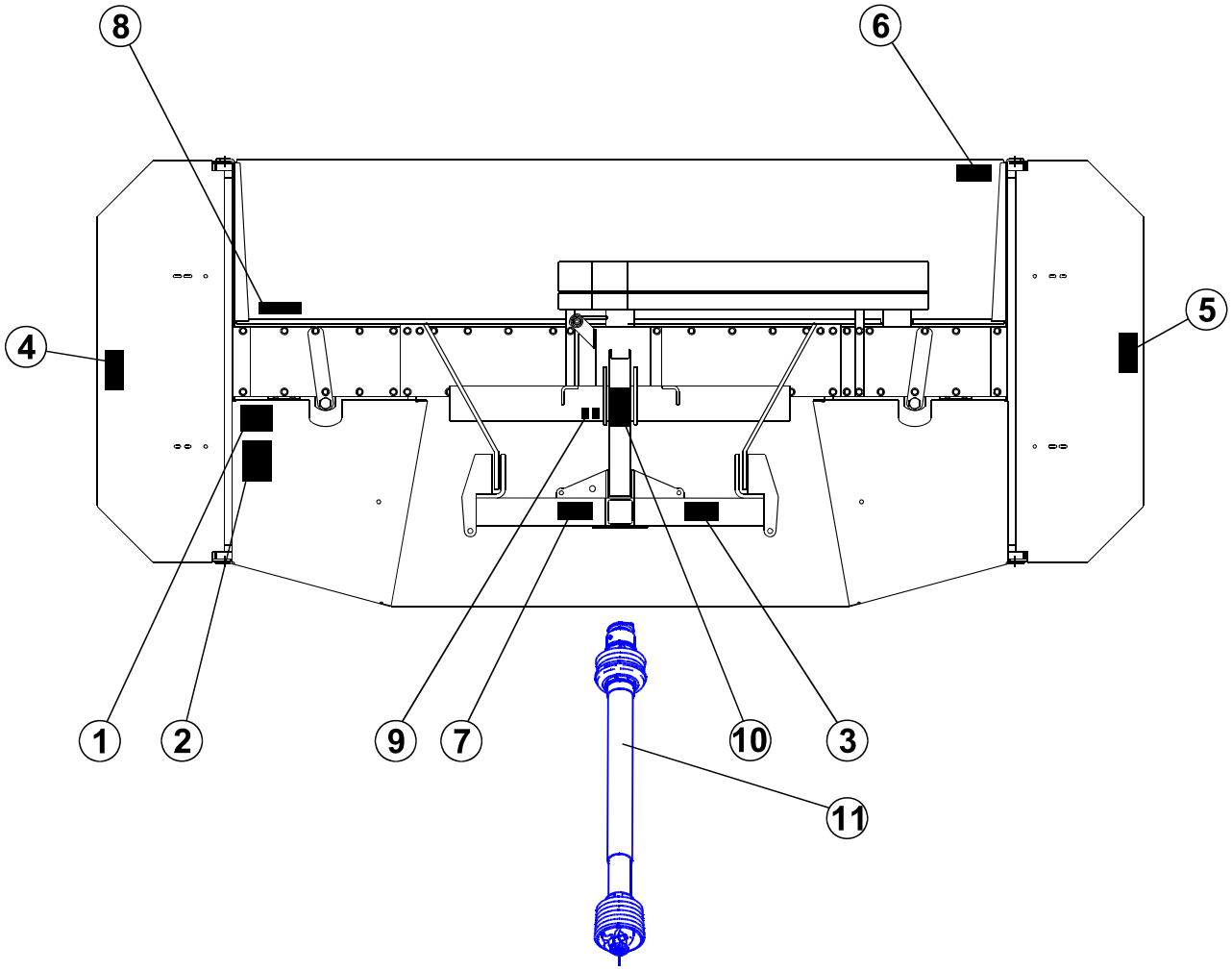
8
6
4
5
1
2
9
7
10
3
11

AUTOCOLLANTS DE SECURITE

Les autocollants de la page de gauche sont positionnés sur la machine comme indiqué sur le schéma général en bas de cette même page. Avant d'utiliser la machine, vérifier que tous les autocollants soient bien sur la machine, sinon réclamer ceux qui manquent. La signification des autocollants est la suivante:

1 **Lire les instructions du manuel et les consignes de sécurité.**
Pour rappeler qu'il faut lire les documents fournis afin d'utiliser la machine correctement et éviter ainsi les accidents ou les dommages à la machine.

2 **Arrêter le moteur du tracteur et enlever la clé de contact avant d'intervenir sur la machine.**
Ne jamais oublier d'arrêter le moteur avant toute intervention de graissage, réglage, entretien ou réparation. Toujours enlever la clé de contact pour éviter que quelqu'un ne puisse remettre le moteur en route avant la fin des opérations.

3 **Risque d'écrasement pendant l'attelage.**
Ne laisser jamais personne rester entre le tracteur et la machine pendant l'attelage. Une manœuvre involontaire pourrait causer un accident

4 **Bâches et protecteurs.**
Ne pas mettre la machine en marche avant que les bâches et les protecteurs ne soient en place. Des projections de pierres ou autres corps peuvent survenir au travail. Ces bâches et protecteurs sont conçus pour réduire ces dangers.

5 **Couteaux en rotation.**
Ne laisser sous aucun prétexte une personne s'approcher ou rester à proximité de la machine pendant le travail. Les couteaux en rotation peuvent facilement causer des blessures sur toute partie du corps.

6 **Risques de projections de pierres.**
Même si toutes les bâches et protecteurs sont en place, il subsiste un risque de projection de pierres et autres corps. Pour cette raison, n'autoriser personne à rester près de la machine pendant le travail

7 **Enfants.**
Ne jamais laisser d'enfants rester à proximité de la machine en fonctionnement. En particulier les petits enfants car ils sont susceptibles d'actes imprévus.

8 **Temps d'arrêt.**
Après l'arrêt de la prise de force, les couteaux peuvent continuer à tourner pendant 2 minutes. Attendre l'arrêt complet des couteaux avant d'enlever les bâches et protecteurs pour toute intervention de surveillance ou d'entretien.

9 **Régime et sens de rotation.**
Vérifier le sens de rotation et le régime de la prise de force. Une erreur peut endommager la machine et entraîner des risques d'accident.

10 **Risque de blessures.**
Il y a un risque de blessure ou de coupure des doigts ou des mains en touchant des pièces de la machine lorsqu'elle est relevée ou abaissée. S'assurer que les autres personnes gardent une distance de sécurité par rapport aux pièces en mouvement.

11 **Arbre de prise de force.**
Cet autocollant a pour but de rappeler le danger représenté par l'arbre de prise de force s'il n'est pas correctement mis en place et protégé.

CARACTERISTIQUES TECHNIQUES

Type			CM 3050 F	CM 305 F
Largeur de travail			3,05 m	3,05 m
Largeur de transport			3,0 m	3,0 m
Puissance nécessaire à la prise de force			50 kW/68 ch	50 kW/68 ch
Prise de force, régime standard			1000 tr/min	1000 tr/min
Raccordements hydrauliques			Aucun	Aucun
Poids			765 kg	705 kg
Nombre de rotors			4	4
Nombre de couteaux			12	12
Largeur d'andains, minimum			1,1 m	1,1 m
Réglage de la hauteur de coupe			Central, continu	4 positions, entretoises
Disques rotatifs d'andainage			4 standard	4 standard
Bruit dans la cabine du tracteur	Machine embrayée	Vitres fermées	68,8 dB (A)	68,8 dB (A)
		Vitres ouvertes	75,3 dB (A)	75,3 dB (A)
	Machine débrayée	Vitres fermées	67,7 dB (A)	67,7 dB (A)
		Vitres ouvertes	74,6 dB (A)	74,6 dB (A)

Nous nous réservons le droit de modifier les caractéristiques de nos produits sans préavis

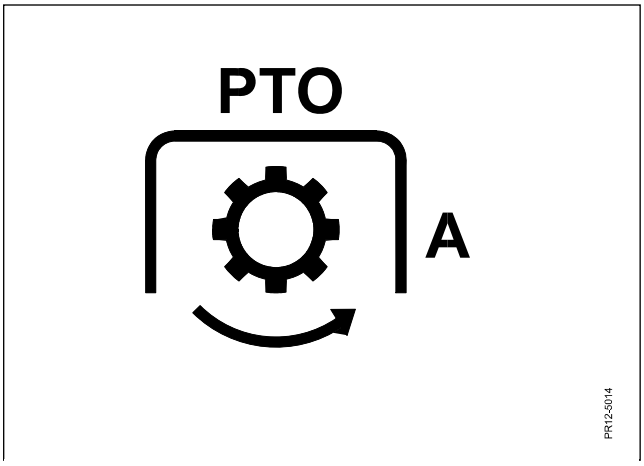

Fig. 2-1

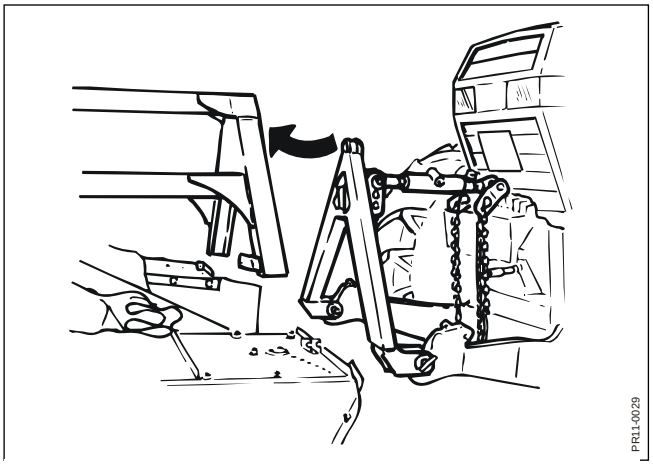

Fig. 2-2

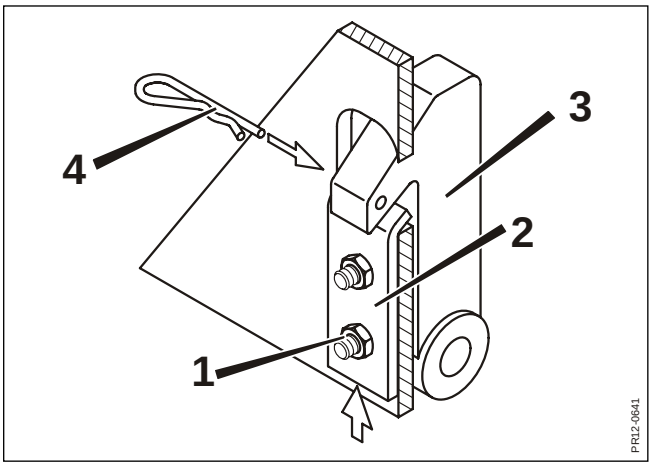

Fig. 2-3

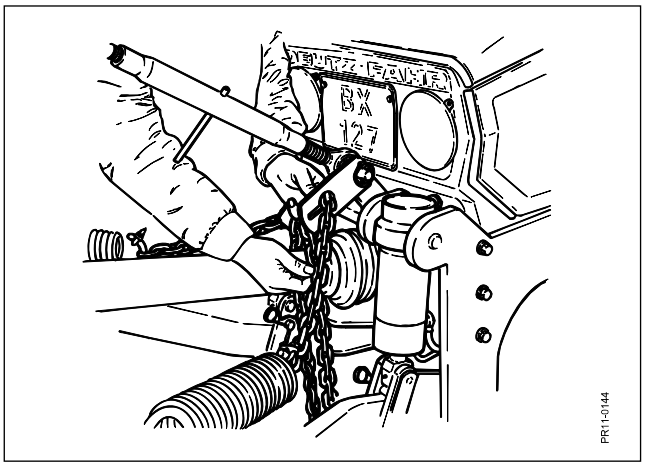

Fig. 2-4

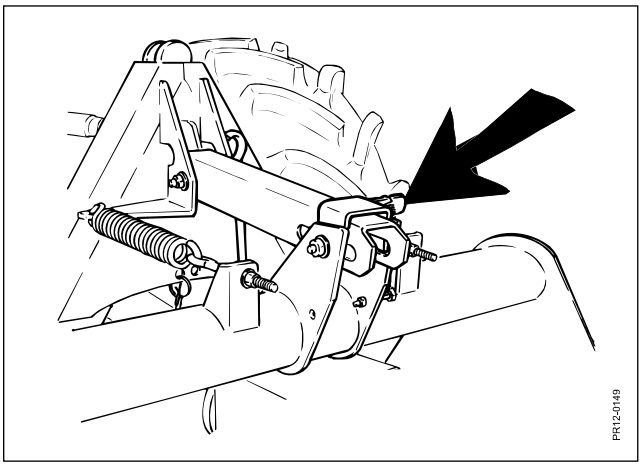

Fig. 2-5

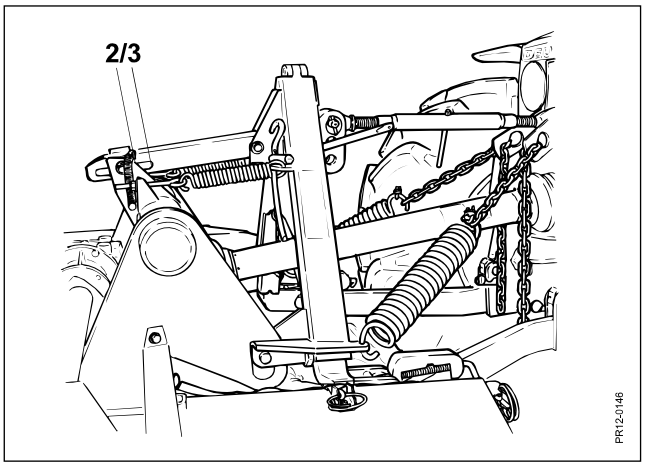

Fig. 2-6

2. ATTELAGE ET MISE EN ROUTE

ATTELAGE AU TRACTEUR

TRANSMISSION

Fig. 2-1 La machine est conçue pour être entraînée par le tracteur avec un régime prise de force de **1000 tr/min** et un sens de rotation inverse au sens des aiguilles d'une montre **A** lorsqu'on regarde en direction de l'avant du tracteur.

ATTELAGE

La faucheuse est conçue pour un attelage rapide au tracteur au moyen d'un triangle d'attelage (système Accord ou équivalent).

Fig. 2-2 Avec le triangle d'attelage monté sur le tracteur, avancer tout droit vers la machine et lever le triangle dans le cadre à l'arrière de la machine.

Fig. 2-3 S'il y a trop de jeu dans le système de verrouillage entre le cadre de la machine et le triangle du tracteur, la machine peut être dételée du tracteur pendant le transport.

Pour éviter cela, le cliquet de verrouillage peut être réglé sur la plus courte distance possible.

Le cliquet se règle en levant d'abord la machine afin qu'elle soit suspendue au cadre du tracteur. Desserrer les écrous **1** et déplacer la plaque **2** au plus près du crochet **3** afin qu'il puisse être dégagé avec la poignée. Serrer les écrous et ne pas oublier de les resserrer environ toutes les 10 heures de travail.
Ne jamais oublier de sécuriser la liaison avec la goupille de sécurité **4** pour éviter une ouverture accidentelle.

Fig. 2-4 Monter les axes et les chaînes sur le côté du tracteur. Monter les ressorts de suspension sur le cadre triangle de la machine.

Soulever la faucheuse et relier les chaînes aux fixations sur le tracteur.

Fig. 2-5 Desserrer le blocage de transport (uniquement sur CM 3050 F) :Abaisser la faucheuse et régler le troisième point.

Fig. 2-6 De sorte que le boulon pour l'amortisseur soit en face du troisième trou oblong. Les ressorts doivent être serrés pour que la faucheuse soit horizontale au travail.
Pour l'incliner vers l'avant, serrer les ressorts, pour l'incliner vers l'arrière, desserrer les ressorts.

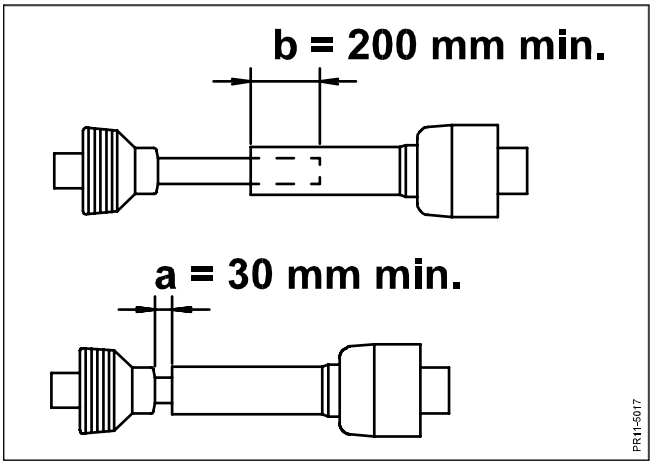

Fig. 2-7

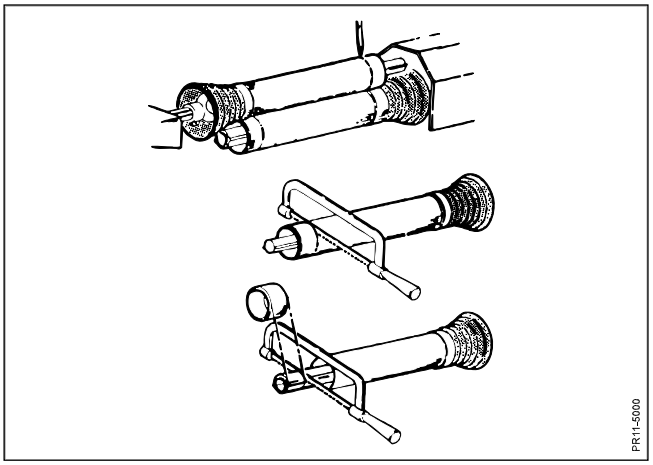

Fig. 2-8

REGLAGE DE L'ARBRE DE PRISE DE FORCE

Il faut monter maintenant l'arbre de prise de force entre le tracteur et la machine pour compléter la transmission.

Les dimensions et les débattements des bras d'attelage des différentes marques de tracteurs ne sont pas standardisées. En conséquence, la distance entre la sortie prise de force du tracteur et l'entrée sur la machine peuvent varier en fonction du modèle.

Il peut donc s'avérer nécessaire de raccourcir l'arbre de prise de force avant de l'utiliser pour assurer une parfaite compatibilité.

IMPORTANT: Ne pas raccourcir l'arbre de prise de force neuf avant d'être certain que c'est nécessaire. D'origine, l'arbre est ajusté à une longueur qui est standard sur la plupart des tracteurs.

S'il faut raccourcir l'arbre sur votre machine, appliquer les recommandations suivantes:

Fig. 2-7 Régler la longueur de l'arbre de façon à obtenir:

- **le plus grand recouvrement possible**
- **plus de 200 mm de recouvrement (b) en position travail** (il doit y avoir un recouvrement suffisant à chaque position extrême car la distance entre les arbres de sortie et d'entrée varie avec les mouvements de montée et de descente de la machine engendrés même en conditions normales).
- **un débattement minimum (a) de 30 mm dans chaque position pour ne pas venir en butée**

IMPORTANT: Les mesures de recouvrement indiquées pour les arbres d'entraînement de prise force doivent être prises comme sur la figure. 2-7.

Fig. 2-8 Procédure de raccourcissement:

1) Séparer l'arbre de prise de force en 2 parties. Relier les deux demi arbres respectivement à l'entrée et à la sortie prise de force, en les positionnant horizontalement côte à côte. Cela représente la plus courte longueur et correspond à la position lorsque la machine repose sur un sol plat.
2) Conserver les extrémités parallèles et faire un repère à 30 mm (minimum). Voir aussi fig. 2-8.
3) Raccourcir les 4 tubes de la même façon.
4) Les extrémités des tubes doivent être ébarbées et toutes les bavures doivent être soigneusement enlevées à la lime jusqu'à ce qu'elles soient bien lisses. Il est important d'ébarber **le tube externe à l'intérieur et le tube interne à l'extérieur**. Cette opération protège la surface des tubes contre les grippages.
5) Nettoyer l'extrémité des tubes.

AVERTISSEMENT: Graisser soigneusement les arbres avant de les assembler, sinon ils seront soumis à de fortes contraintes de friction qui peuvent endommager la transmission.

Après assemblage, raccorder l'arbre de prise de force.

Vérifier qu'il y a un recouvrement suffisant dans toutes les positions en levant et abaissant la machine avec le relevage hydraulique.

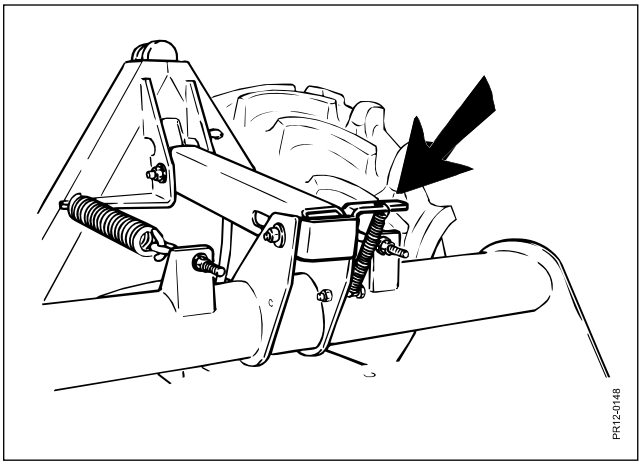

Fig. 2-9

SECURITE CONTRE LA SURCHARGE

IMPORTANT: Le chauffeur doit assurer la sécurité de la transmission contre les surcharges!

Au travail, suivre les recommandations suivantes :

1) Démarrer toujours la machine avec un moteur à bas régime, en particulier avec les tracteurs à prise de force électro-hydraulique.

2) Au démarrage, la machine doit être en position travail.

3) Une augmentation rapide du régime de la machine, par exemple en entrant dans le champ ou après un virage ne doit être réalisée que si la machine est proche de la position travail.

4) Rester attentif au régime de la machine pendant le travail. Si le régime diminue progressivement ou chute brutalement, cela peut indiquer une surcharge de la transmission causée par une vitesse trop élevée ou par la présence de corps étrangers dans la barre de coupe. Dans ce cas, débrayer immédiatement et laisser la machine s'arrêter.

SECURITE AU TRANSPORT (CM 3050 F)

La machine est équipée d'un système de sécurité mécanique pour le transport. Lorsque la machine est attelée et levée avec l'hydraulique du tracteur, elle doit être mise en sécurité avant le transport.

Fig. 2-9 Avant le transport, tourner la vanne de blocage en position verrouillée.

IMPORTANT: Le verrouillage doit toujours être dans la position montrée sur la fig. 2-9 pendant le transport.

MISE EN ROUTE

CONTROLE AVANT LA MISE EN ROUTE

Avant la mise en route, vérifier que:

1) le régime de prise de force du tracteur est correct.

2) tous les points de lubrification ont été graissés. Voir chapitre 4: LUBRIFICATION.

3) tous les couteaux sont en bon état et montés correctement.

4) la barre de coupe repose au sol lorsque l'arbre de prise de force est raccordé au tracteur.

5) le régime moteur est bas au moment de l'engagement de la prise de force.

6) l'arbre de transmission reliant la machine au tracteur ne se bloque pas lorsque les bras du relevage sont prudemment relevés et abaissés.

7) le protecteur de l'arbre de prise de force ne tourne pas et les chaînes sont correctement fixées.

8) les protections (bâches et protecteurs) de la machine sont présentes, intactes et montées correctement.

9) tous les outils ont été enlevés de la machine.

10) personne n'est à proximité de la machine lorsqu'elle travaille.

11) le relevage hydraulique frontal est baissé et mis en position flottante.

MISE EN ROUTE

Engager la prise de force prudemment et laisser tourner le moteur à faible régime pendant quelques minutes.
S'il n'y a pas de bruit insolite ou de vibrations inhabituelles, le régime peut être augmenté progressivement jusqu'au régime normal (voir page 17).
En dehors du chauffeur personne ne doit rester à proximité de la machine.

NB: Toutes les machines subissent un essai de vibration avant de quitter l'usine. C'est un point important de nos contrôles qualité.

Cependant, vous devez vérifier régulièrement si la machine ne vibre pas plus qu'à l'ordinaire, en particulier lors de l'essai.

PRUDENCE: Lorsque les disques et les couteaux tournent à plus de 2000 tr/mn, même les petits dommages sur les pièces tournantes (couteaux, disques et cônes) peuvent causer des vibrations risquant d'engendrer des fissures ou des ruptures.

Même si la machine ne présente pas de signe de choc ou de vibration, il peut toujours y avoir un risque, même minime.

Pendant la saison, vérifier chaque jour si les couteaux, disques ou cônes ne présentent pas de dommages et les remplacer le cas échéant.

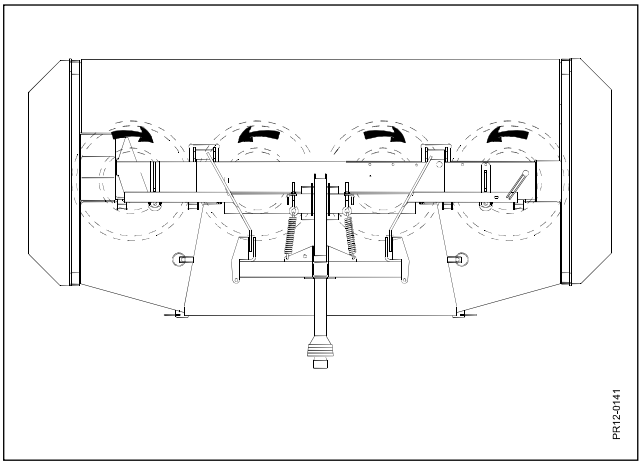

Fig. 3-1

3. REGLAGE AU TRAVAIL

CONSTITUTION ET OPERATIONS

Les **CM 3050 F / CM 305 F** sont des faucheuses à tambours attelées à l'avant du tracteur qui déposent un andain étroit entre les roues du tracteur.

IMPORTANTES DE LA MACHINES

COUTEAUX
Chaque rotor de la machine est équipé avec un jeu de couteaux en acier haute résistance.

A RETENIR : Avant de travailler avec la machine, contrôler :

- Qu'aucun couteau ne manque et qu'ils sont montés correctement.
- Qu'aucun couteau n'est tordu ou cassé.
- Que chaque couteau peut tourner librement autour de son axe.

Une caractéristique spécifique de cette machine et de ses rotors de coupe est la grande longueur coupante des couteaux.

La longueur coupante d'un couteau est définie par la distance entre le protecteur de pierres et l'extrémité du couteau.
Plus la longueur coupante des couteaux est importante, plus la vitesse peut être élevée avant de constater des irrégularités de coupe.

ROTORS

Fig. 3-1 Les rotors tournent en sens inverse par paires pour garantir le plus court chemin de la récolte à travers la machine et optimiser la circulation
Cette conception assure que la coupe ne soit pas bloquée et qu'il ne reste pas d'herbe restant sur le sol, risquant d'être recoupée.

NB: Il n'est pas possible de modifier le sens de rotation de chaque rotor.

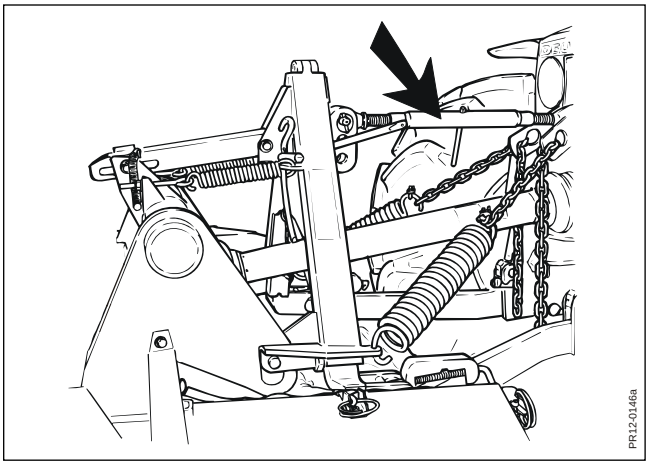

Fig. 3-2

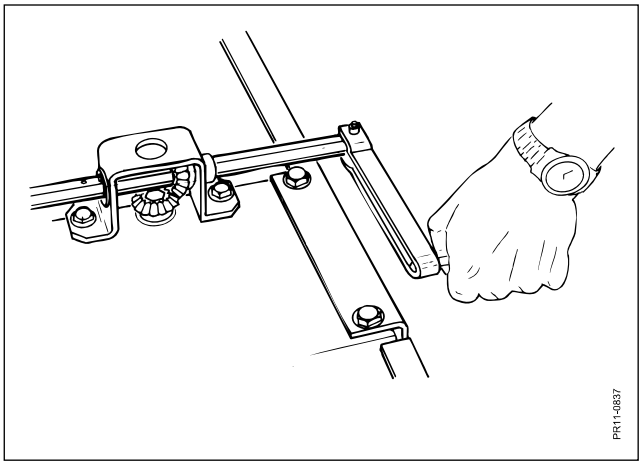

Fig. 3-3

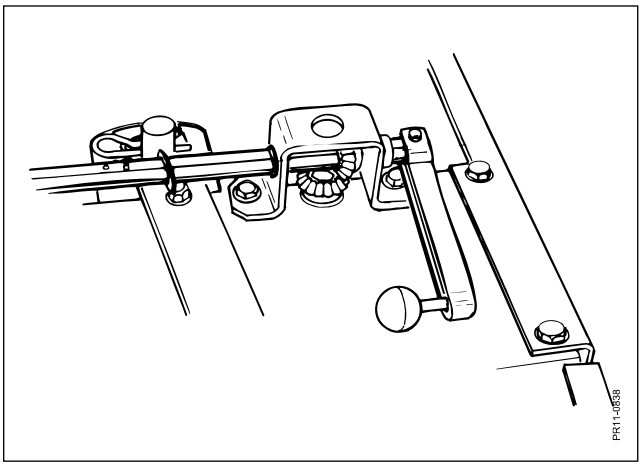

Fig. 3-4

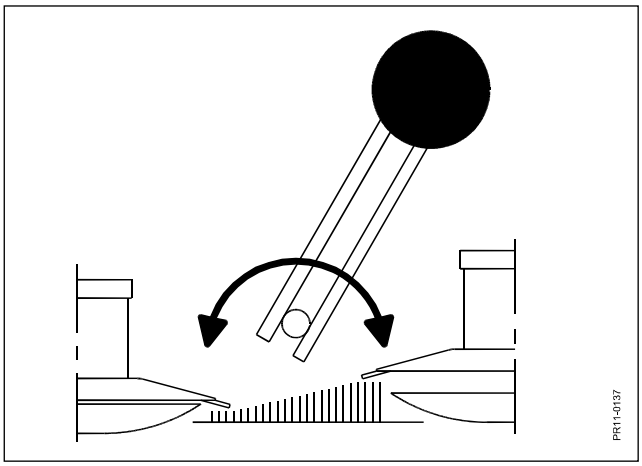

Fig. 3-5

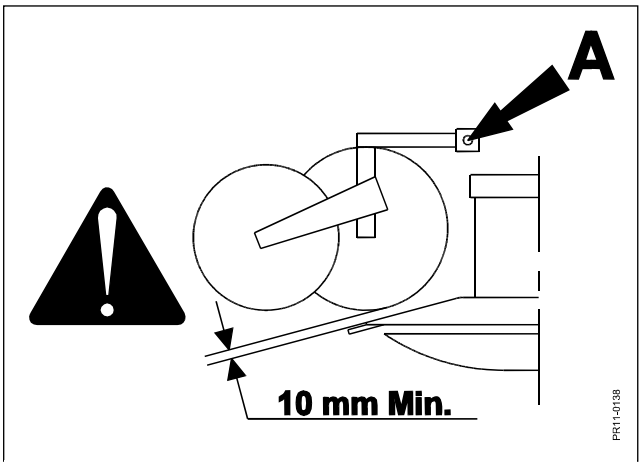

Fig. 3-6

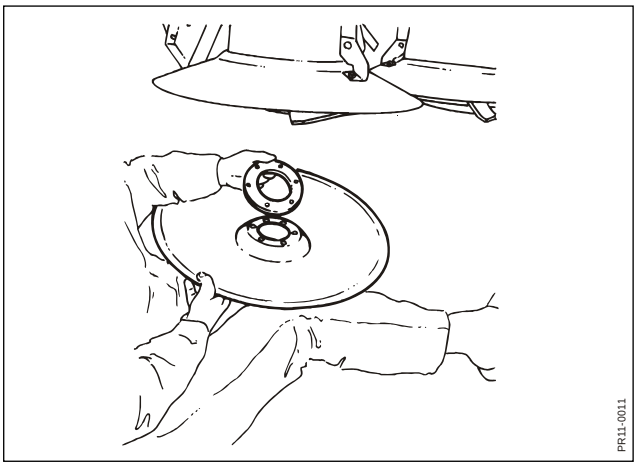

Fig. 3-7

REGLAGES

Sur les **CM 3050 F/ CM 305 F** il y a plusieurs éléments qui doivent être correctement réglés pour assurer les performances optimales.

ANGLE DE COUPE

Fig. 3-2 L'angle de coupe doit toujours être de 0°.

N.B. Ne pas laisser la machine inclinée vers l'arrière, cela provoquerait des recoupes de la récolte.

REGLAGE DE LA HAUTEUR DE COUPE (CM 3050 F)

Fig. 3-3 **La hauteur de coupe peut être réglée de façon continue et centralisée grâce à**
Fig. 3-4 un arbre qui doit être tirer sur le côté de façon à pouvoir tourner l'axe de réglage.

Fig. 3-5 La plage de réglage est de 30 mm.

Note!

Fig. 3-6 Lors du réglage de la hauteur de coupe, il faut également régler les disques rotatifs afin qu'ils soient à une distance de L10 mm du bord du rotor.

REGLAGE DE LA HAUTEUR DE COUPE

Fig. 3-7 Une hauteur de coupe supérieure peut être obtenue en montant les entretoies fournies entre les moyeux et les patins.

SUSPENSION

Dans le but de prendre soin de la récolte pendant le travail, de réduire l'usure et d'assurer un bon suivi du terrain, la machine est suspendue à l'aide de 2 puissants ressorts.

La suspension doit être naturellement réglée en fonction de la nature du terrain et des conditions de travail. Sur des terrains en pente, il peut être nécessaire de réduire la suspension (c'est à dire d'augmenter la pression au sol) pour assurer un bon suivi du sol pour l'ensemble de coupe

IMPORTANT: Lors de la conduite d'une faucheuse frontale, il faut savoir que la machine rencontre des irrégularités ou des trous sur le sol avant les roues du tracteur et que la machine doit pouvoir bouger indépendamment du tracteur et en sens opposé.
C'est pourquoi il faut réduire la vitesse d'avancement et la souplesse de la suspension sur terrain accidenté pour protéger la barre de coupe et éviter des chocs violents avec le sol.

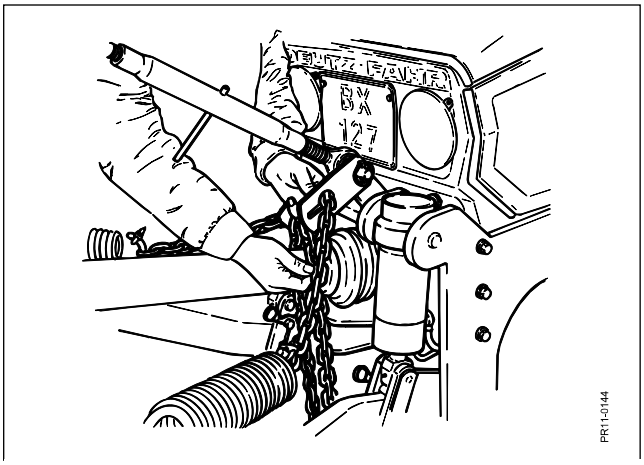

Fig. 3-8

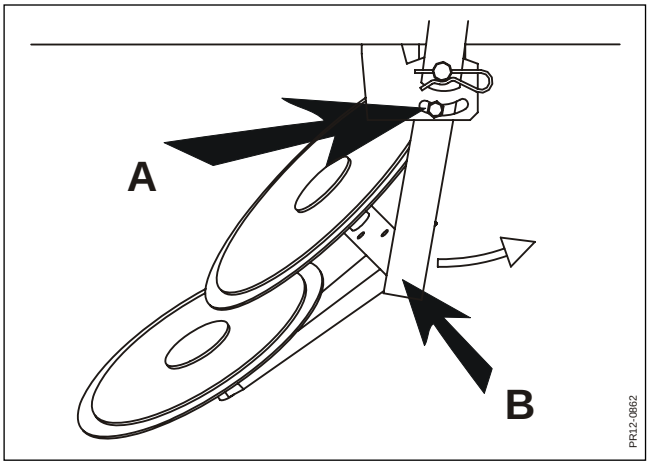

Fig. 3-9

Fig. 3-8 La suspension se règle par tension ou détention des chaînes de liaison aux ressorts.

CONDUITE AVEC LA MACHINE

Comme la machine est frontale, quelques instructions de conduite sont nécessaires. En particulier, il faut être prudent dans certaines circonstances.

DEMARRAGE

A l'arrivée au champ, respecter les procédures suivantes :

Fig. 3-9

1) Régler les disques rotatifs d'andainage en fonction de la largeur d'andain désirée afin que le tracteur ne roule pas sur la récolte. Largeur minimum d'andain : 1,1 m. Le réglage s'obtient en desserrant la vis **A** et en tournant le bras **B**.
2) Abaisser l'ensemble de coupe au sol sans avancer dans la récolte.
3) Embrayer la prise du force du tracteur avec le moteur au ralenti.
4) Augmenter progressivement le régime du moteur jusqu'à obtenir le plein régime de la prise de force (voir page 17).
5) Avancer avec la barre de coupe dans la récolte.

NB: Il est normal que les pièces tournantes (rotors, tambours et couteaux) soient bruyantes au départ en raison du régime élevé de rotation des rotors (2000 tr/min).
Le bruit diminue lorsque la machine travaille dans la récolte.

IMPORTANT: Lorsque la machine est en cours de travail, les bras d'attelage du tracteur doivent être en position flottante afin que l'ensemble de coupe puisse bouger librement.

TRAVAIL AU CHAMP

Il y a plusieurs conditions importantes à respecter pour travailler avec cette machine.

Théoriquement, il est possible de travailler à une vitesse de15 km/h. Cependant, il faut toujours ajuster sa vitesse aux conditions, par exemple la densité de la récolte ou la nature du terrain.

Le chauffeur doit constamment garder le contrôle du tracteur pour pouvoir éviter un obstacle imprévu sur le sol ou un corps étranger devant le tracteur ou la machine.

Réduire la vitesse d'avancement si :

- le sol est inégal ou en pente
- la récolte est couchée
- la récolte est inhabituellement haute et dense

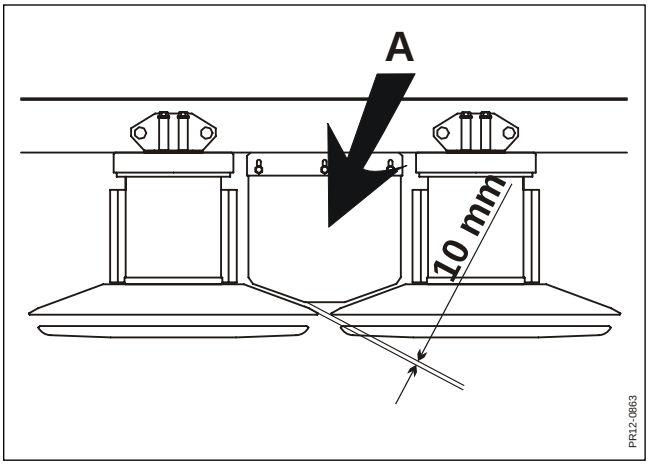

Fig. 3-10

Augmenter la vitesse si :

- la récolte est basse et claire
- la récolte est mélangée avec des pois ou équivalents

Comme indiqué précédemment, il est important d'être très prudent en travaillant dans les pentes. La vitesse doit être réduite et il faut faire attention aux mouvements de la machine.
Sur terrain en pente, le risque est plus grand de heurter un talus ou un autre obstacle avec la machine. Aussi le chauffeur doit être prudent et essayer de réduire les risques d'endommager la machine.

Faire particulièrement attention aux mouvements brusques et aux chocs contre la barre de coupe et réduire fortement la vitesse. Si nécessaire, débrayer, s'arrêter et examiner l'obstacle (en particulier sur terrains caillouteux).

IMPORTANT: Après un choc important avec des obstacles, toujours contrôler d'éventuels dommages sur la machine. Vérifier en particulier les pièces support et les pièces coupantes.

A RETENIR : Tant que la coupe reste uniforme et que la machine travaille de façon régulière, la vitesse est bien adaptée.

DANGER : Lors du travail le long des fourrières ou dans les pentes, faire toujours attention à ne pas conduire trop vite car il peut y avoir des obstacles ou des changements de niveau.

Lors de la fauche, assurez vous de conserver un régime de prise de force constant (voir page 17) pour assurer un travail optimal des pièces coupantes.

Fig. 3-10 Si la machine laisse une crète haute entre les deux tambours du milieu, ce peut être du à un courant d'air entre les tambours qui couche la récolte avant la coupe. Pour réduire ce courant d'air, la machine est équipée d'un brise vent en matière synthétique **A** qui limite ce phénomène.
A la livraison, le brise vent est réglé pour que la hauteur de la barre de coupe puisse être ajustée au maximum sans que les tambours ne touchent les protecteurs.
Si vous travaillez à la plus faible hauteur de coupe, et si la machine laisse une crête haute entre les tambours centraux, il est souvent préférable de rapprocher le brise vent du bord du tambour.
Cependant, ne pas rapprocher le brise vent à moins de 10 mm du bord du tambour.
Ne pas oublier d'enlever le brise vent pour travailler à une hauteur plus importante.

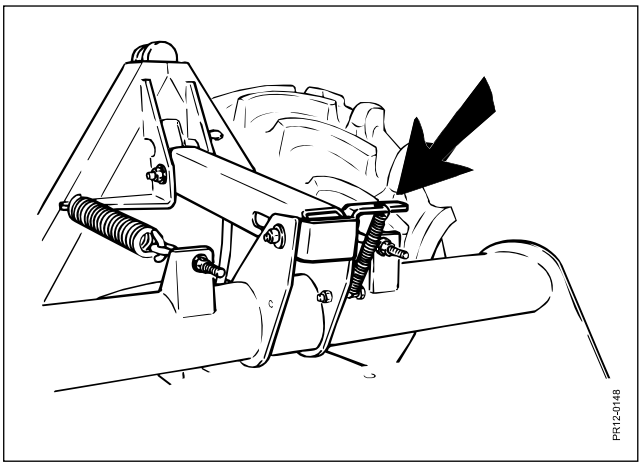

Fig. 3-11

VIRAGES

Lors des virages dans les champs, relever la barre de coupe et réduire le régime de rotation.

NB: Du bruit peut provenir de l'arbre de prise de force entre le tracteur et la machine si la machine est levée complètement pendant le virage. Ce bruit est du à l'angle de l'arbre et n'entraîne pas de conséquence car le couple est minimum dans cette situation.

Abaisser la barre de coupe au sol avant de remonter le régime de rotation.
Pour les virages sur les terrains en pente, il est préférable de tourner lorsque la machine est levée du coté de la côte pour garantir la stabilité du tracteur.

Toujours réduire la vitesse d'avancement lors des virages au champ.

IMPORTANT: La conception de la machine ne permet pas de reculer lorsque la machine est en position travail. Pour cette raison, **toujours** lever la barre de coupe dans les virages.

TRANSPORT

Fig. 3-11 Tout transport sur la voie publique et en dehors des champs doit être effectué machine relevée avec le relevage avant, **et bloquée avec le verrouillage de transport. (CM 3050 F)**

STATIONNEMENT

Pour le stationnement, le verrouillage de transport doit être activé **(CM 3050 F)**.

Toujours stationner la machine sur un sol plan. Si ce n'est pas possible, utiliser des cales.

Tableau de lubrification pour faucheuse à tambour type: <u>CM 3050 F/ CM 305 F</u>
Les points indiqués ci dessous **doivent** être graissés selon les intervalles d'intervention préconisés.

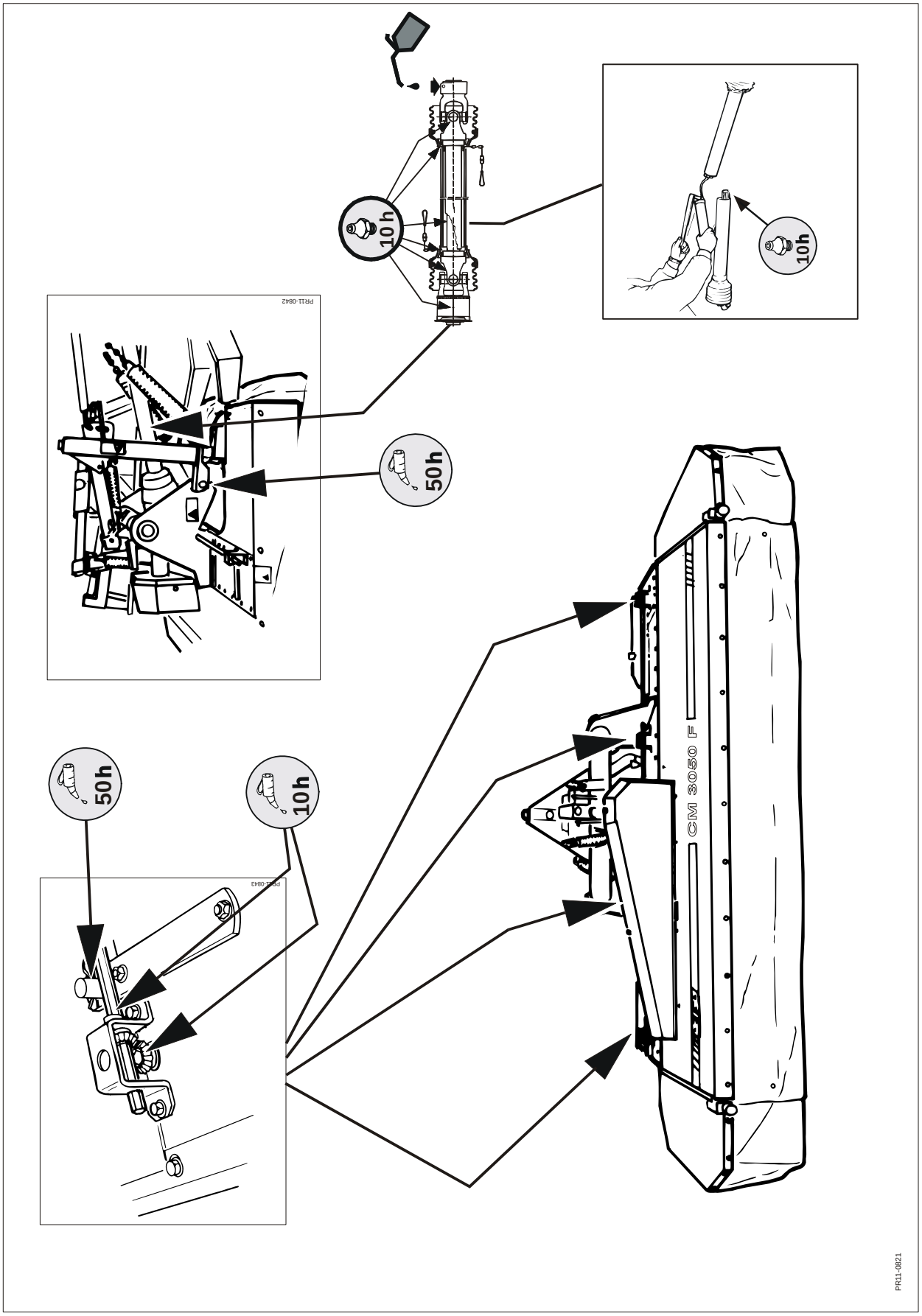

4. GRAISSAGE

GRAISSE

Toujours s'assurer que la machine a été correctement et suffisamment graissée avant de travailler.

SUIVRE LE PLAN DE GRAISSAGE SUR LA PAGE D'EN FACE

Type de graisse: graisse universelle de bonne qualité .

La boîte de vitesses du rotor est lubrifiée d'usine avec une graisse spéciale de type:

SHELL ALVANIA EP 0 LF

Contrôler et remplir si nécessaire. **En cas de réparation utiliser seulement ce type de graisse.** Remplir du côté opposé de l'arbre principal.

Lubrifier les parties tournantes avec de la graisse ou de l'huile selon les préconisations.

IMPORTANT - A RETENIR: **Graisser l'arbre de prise de force toutes les 8 heures de travail.** Faire particulièrement attention au **coulissement des arbres de prise de force**.
Ils doivent pouvoir coulisser même avec un couple élevé au travail.

Un graissage insuffisant des arbres coulissants peut engendrer des forces axiales importantes et endommager les arbres et la transmission.

5. ENTRETIEN

GENERALITES

PRUDENCE: Pour toute opération de réparation, d'entretien ou de nettoyage, respecter les consignes de sécurité des personnes. Pour cela, toujours stationner le tracteur (s'il est attelé) et la machine en respectant les REGLES GENERALES DE SECURITE des points 1 à 19 au début de ce manuel d'instructions.

SERRAGE DES BOULONS

IMPORTANT: Resserrer les vis et boulons de la machine neuve après quelques heures de travail. Procéder de même après une réparation.

Couple correct M_A (en l'absence d'indication contraire) pour les boulons de la machine.

Ma Ø	Classe : **8.8** **M_A**[Nm]	Classe : **10.9** **M_A**[Nm]	Classe : **12.9** **M_A**[Nm]
M 8	25	33	40
M 10	48	65	80
M 12	80	120	135
M 12x1,25	90	125	146
M 14	135	180	215
M 14x1,5	145	190	230
M 16	200	280	325
M 16x1,5	215	295	350
M 18	270	380	440
M 20	400	550	650
M 20x1,5	430	615	720
M 24	640	900	1100
M 24x1,5	690	960	1175
M 30	1300	1800	2300

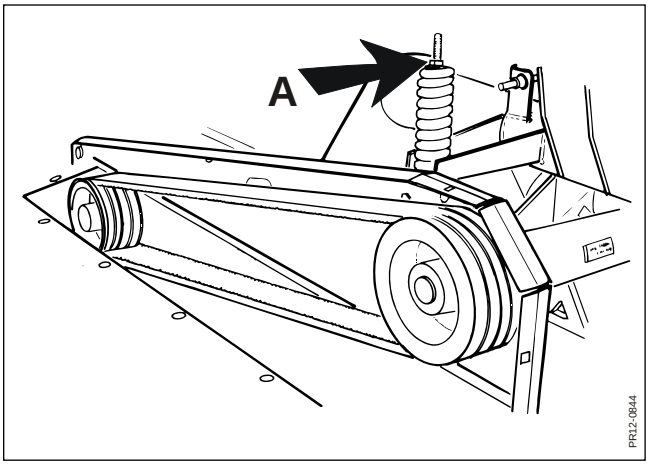

Fig. 5-1

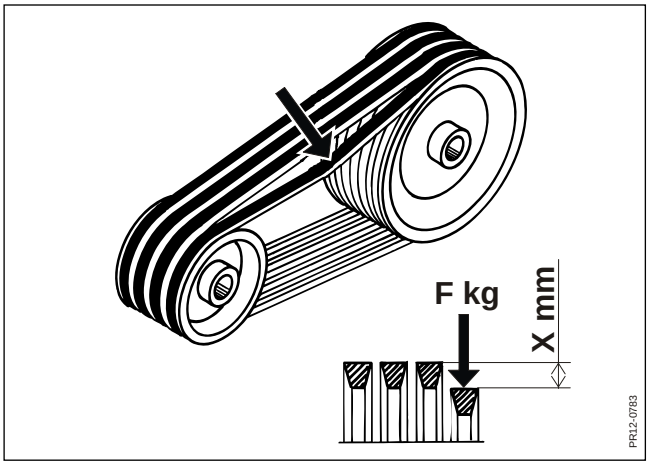

Fig. 5-2

CONTROLE D'EQUILIBRAGE

PRUDENCE: **Au travail au champ, faire toujours attention à l'apparition de vibrations inhabituelles ou de bruits inquiétants.**
Les tambours tournent à plus de 2000 tr/mn, et un couteau cassé peut entraîner un déséquilibre pouvant causer des blessures ou des dégâts matériels.
En travaillant dans une cabine fermée, les symptômes peuvent être difficiles à déceler; aussi, une fois de temps en temps, il est nécessaire de vérifier que tous les couteaux sont intacts. A la longue, un déséquilibre peut entraîner des ruptures de fatigue et des dommages importants.

Toutes les machines fabriquées par JF sont contrôlées à la sortie d'usine sur le plan de l'équilibrage avec un appareillage spécial.

A la première mise en route de la machine, il faut repérer le niveau de bruit et de vibrations pour avoir plus tard une base de comparaison

ENTRAINEMENT PAR COURROIE

ENTRAINEMENT PAR COURROIES

Sur la machine, il y a un entraînement par courroies avec 4 courroies entre l'arbre de prise de force et le boîtier des tambours. Il faut vérifier la bonne tension des courroies avant de démarrer, en particulier lorsque la machine est neuve ou si les courroies ont été remplacées.

Fig. 5-1 La tension des courroies se règle avec l'écrou **A**. A l'intérieur du ressort, un tube limite sa compression. Pour tendre les courroies, procéder comme suit: 1. Serrer le ressort jusqu'au tube. 2. Libérer le ressort en tournant l'écrou d'un tour. Le tube doit toujours être libre à l'intérieur du ressort et ne doit jamais être serré.

IMPORTANT: Si une des courroies doit être remplacée, il faut les remplacer toutes pour obtenir une fiabilité optimale.

Fig. 5-2 La courroie est correctement tendue lorsqu'une force de **F**=6,5 daN (kg) provoque une flêche de **X**= 15 mm au milieu de la courroie.

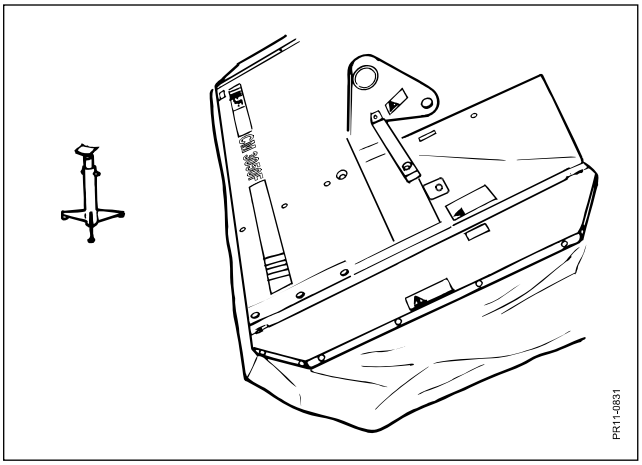

Fig. 5-3

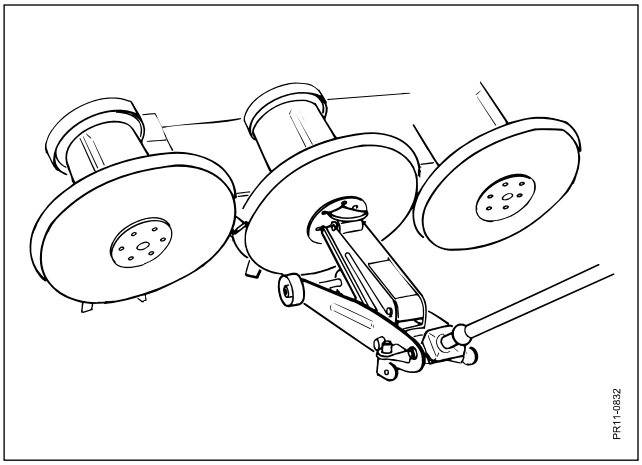

Fig. 5-4

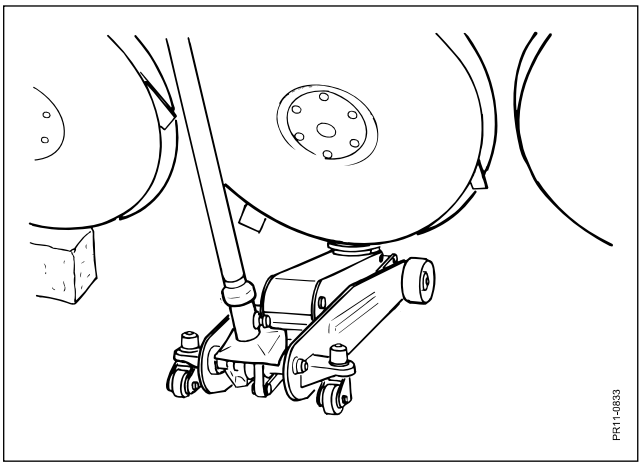

Fig. 5-5

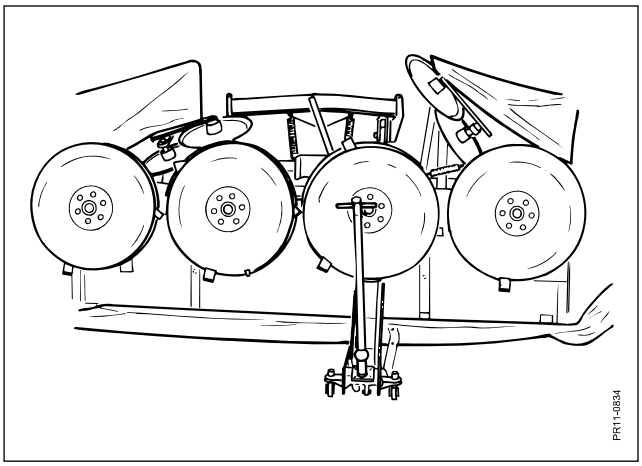

Fig. 5-6

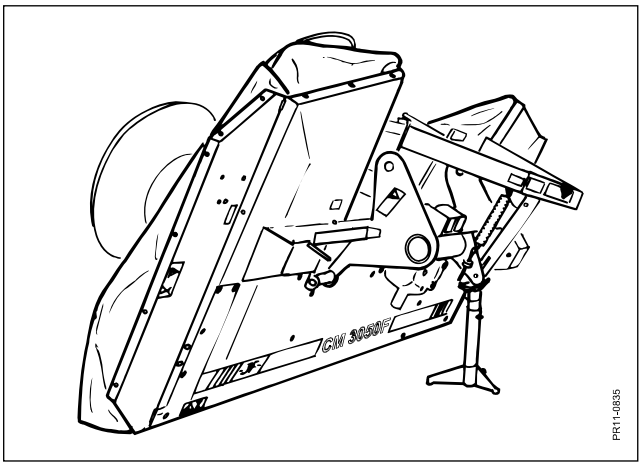

Fig. 5-7

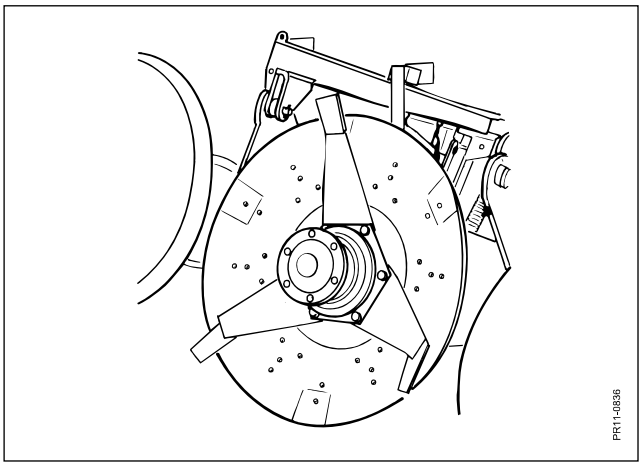

Fig. 5-8

BARRE DE COUPE

DEMONTAGE DES PATINS ET DES SUPPORTS DE COUTEAUX

Pour démonter les patins, il est nécessaire d'incliner la machine. Cela doit être effectué sur un sol plat et stabilisé de la façon suivante :

Utiliser un support de hauteur adaptée, un cric d'atelier et une cale légèrement plus haute que le cric en position repliée.

Fig. 5-3 Incliner la machine afin qu'elle repose sur les deux tampons de caoutchouc à l'avant.

Fig. 5-4 Positionner le cric sous l'un des boulons en dessous de l'un des tambours du milieu

Fig. 5-5 et lever prudemment la machine jusqu'à pouvoir placer une cale sous l'un des tambours extérieurs.

Fig. 5-6 Déplacer alors le cric sous le bord du tambour et lever la machine plus haut jusqu'à ce qu'elle commence à s'incliner.

Fig. 5-7 Maintenant incliner la machine manuellement jusqu'à ce que le sommet du cadre A repose sur le support.

Fig. 5-8 La machine repose maintenant de façon stable pour le démontage des patins et des supports de couteaux.

Pour ramener la machine en position transport, régler le cric un peu plus bas que le dessous du tambour et incliner la machine manuellement jusqu'à ce qu'elle repose sur le cric. Procéder ensuite en sens inverse des opérations précédentes.

Les disques, les couteaux et leurs supports sont en acier à haute résistance. Ce traitement thermique les rend particulièrement durs et capables de supporter des contraintes élevées. Si un couteau ou un disque est endommagé, il est inutile de vouloir effectuer une soudure car l'élévation de température les rendrait fragiles.

IMPORTANT: Les couteaux endommagés, les supports de couteaux, les tambours et les rotors **doivent toujours être remplacés par des pièces d'origine JF pour garantir la sécurité.**

PRUDENCE: **Lors du remplacement des couteaux, il faut les remplacer tous sur un même rotor pour ne pas créer de déséquilibre.**

ATTENTION: **Lors du remplacement des couteaux, abaisser la barre de coupe au sol ou lever la machine avec le relevage du tracteur et assurer la sécurité avec les chaînes de maintien.**
Lors du remplacement des supports de couteaux, des rotors, des tambours etc., incliner la machine comme indiqué ci dessus.

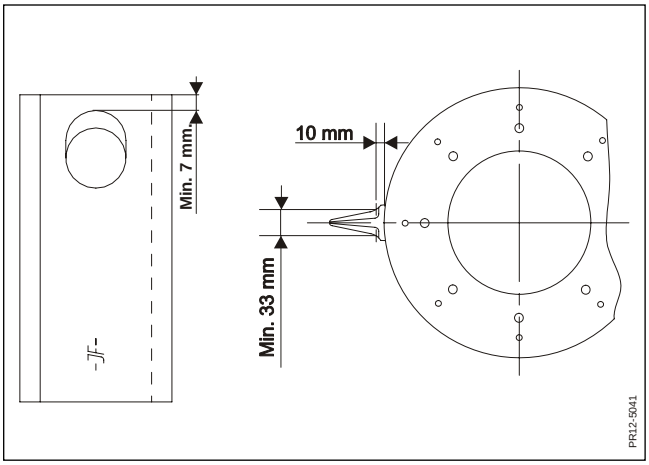

Fig. 5-9

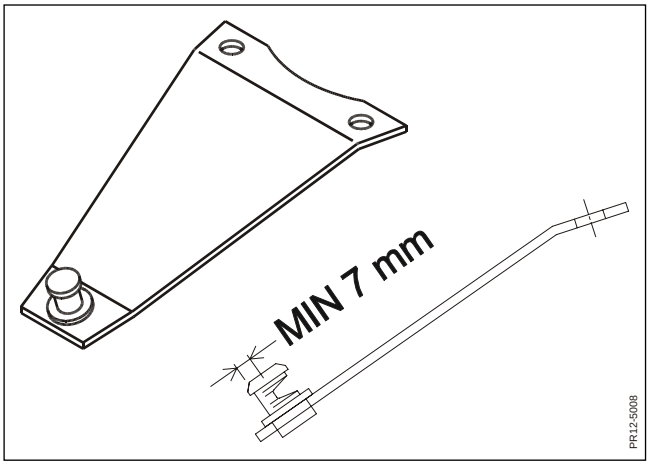

Fig. 5-10

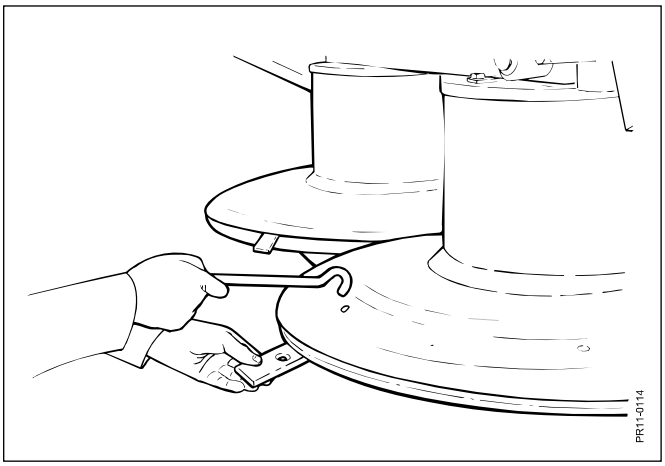

Fig. 5-11

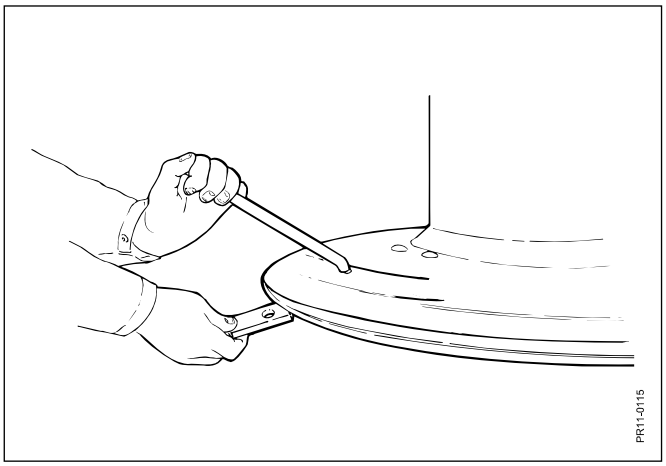

Fig. 5-12

COUTEAUX

Pour remplacer les couteaux, les supports de couteaux, etc., la barre de coupe doit être maintenue au dessus du sol par un système de butée mécanique de sécurité.

Pour une coupe satisfaisante, il est important que les couteaux et les contre couteaux soient intacts et affûtés. Si les couteaux ne sont pas tranchants, le besoin de puissance augmentera inutilement et la coupe sera irrégulière, entraînant une repousse plus lente de l'herbe.

Les couteaux ont deux faces tranchantes et peuvent donc être utilisés des deux côtés.

- Intervertir les couteaux droits en les changeant de tambour.
- Retourner les couteaux courbes.

Fig. 5-9 Remplacer les couteaux si:

1) ils sont tordus ou fendus,
2) la largeur des couteaux est inférieure à 33 mm mesurée à 10 mm du bord du disque.
3) l'épaisseur du métal autour du trou de fixation est inférieure à 7 mm.

Les supports de couteaux doivent aussi être contrôlés régulièrement. En particulier après un choc avec un corps étranger ou après le remplacement des couteaux ainsi que lors de la première utilisation de la machine.

SUPPORTS DE COUTEAUX

Fig. 5-10 Remplacer les supports de couteaux si :

1) Ils sont déformés
2) Le diamètre de l'axe est inférieur à 7 mm

REMPLACEMENT DES COUTEAUX

Fig. 5-11 Mettre l'outil de remplacement des couteaux dans le trou du tambour et le tourner
Fig. 5-12 environ d'un demi tour. Libérer le couteau en tirant vers vous.
Retirer l'ancien couteau et monter le nouveau en repoussant l'outil.

PRUDENCE: Après le remplacement des couteaux, supports de couteaux, etc., vérifier qu'aucun outil n'a été laissé sur la machine.

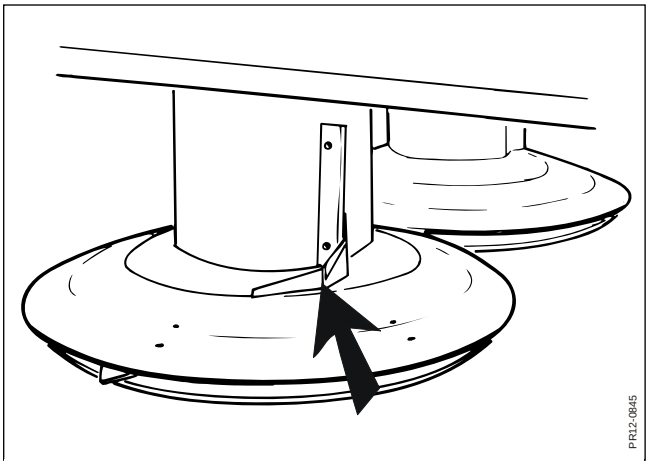

Fig. 5-13

ETAT DES PLAQUES DE ROTORS

Si les bords en face des couteaux sont déformés ou usés, le support de couteaux peut être déplacé à une nouvelle position. **Tous** les supports de couteaux doivent être déplacés.

RABATTEURS/TAMBOURS

Fig. 5-13 Vérifier que les rabatteurs sur les tambours sont en bon état. Les tambours peuvent être déformés par des pierres ou autres corps étrangers. Si cela cause un déséquilibre, ils doivent être remplacés.
(Un déséquilibre peut être causé par une accumulation de poussière, de graines et autres corps dans les tambours.)

6. DIVERS

PROBLEMES ET SOLUTIONS

Problèmes	Causes possibles	Solutions
Hauteur inégale ou mauvaise coupe.	Barre de coupe trop délestée Régime moteur du tracteur trop bas Couteaux usés Rotors ou tambours déformés	Contrôler les réglages de base de la machine et diminuer l'allègement en desserrant les ressorts. Vérifier que le régime de la prise de force est correct. Le régime doit être constant Tourner ou inverser les couteaux sur un autre rotor ou les remplacer. Remplacer les pièces déformées
Crêtes sur le champ.	Travail en récolte peu dense Travail tôt le matin en présence de rosée. Travail en récolte versée	Augmenter si possible la vitesse d'avancement Réduire la hauteur de coupe au minimum Régler le brise vent vers le bas. (voir page 33)
Circulation irrégulière à travers la machine.	Rabatteurs usés ou manquants Largeur d'andain trop faible par rapport à la densité de récolte.	Remplacer les rabatteurs usés et monter des neufs là où ils sont manquants Régler les disques rotatifs d'andainage pour une largeur supérieure (voir page 31) Essayer d'abord par petites étapes.
Vibration de la machine / travail irrégulier.	Couteaux tordus, abîmés ou manquants. Arbre de prise de force défectueux Roulements défectueux dans la barre de coupe Terre et herbe dans les tambours et les rotor.	Remplacer ou interchanger les couteaux abîmés ou monter des couteaux neufs. Contrôler l'arbre et le réparer si nécessaire Contrôler si les roulements ont du jeu ou sont détériorés et les remplacer si nécessaire Nettoyer les tambours et les rotors.

HIVERNAGE

La préparation pour l'hivernage doit être entreprise dès la fin de la saison.
Tout d'abord, nettoyer entièrement la machine. La poussière et la saleté retiennent l'humidité et favorisent la corrosion.

PRUDENCE: Utiliser le nettoyeur haute pression avec prudence. Ne jamais atteindre directement les roulements et lubrifier tous les graisseurs avant et après le nettoyage afin de chasser l'eau des roulements.

IMPORTANT: Graisser tous les points de lubrification après le nettoyage de la machine.

Suivre les consignes suivantes pour préparer l'hivernage.

- Contrôler l'usure et les détériorations de la machine - Noter les pièces à remplacer avant la prochaine saison et les commander.

- Démonter, nettoyer et graisser les arbres de prise de force. Ne pas oublier de graisser les tubes profilés. L'arbre de prise de force doit être mis à l'abri dans un endroit sec.

- Pulvériser la machine avec de l'huile anti-rouille, en particulier sur les pièces mises à nu par l'usure.

- Remiser la machine sous un abri aéré.

COMMANDE DE PIECES DETACHEES

Pour commander des pièces détachées, préciser le type de la machine et son numéro de série. Cette information est inscrite sur la plaque de la machine.

Nous vous suggérons de noter dès la livraison cette information sur la première page du catalogue de pièces détachées fourni avec la machine afin de l'avoir à votre disposition pour toute commande.

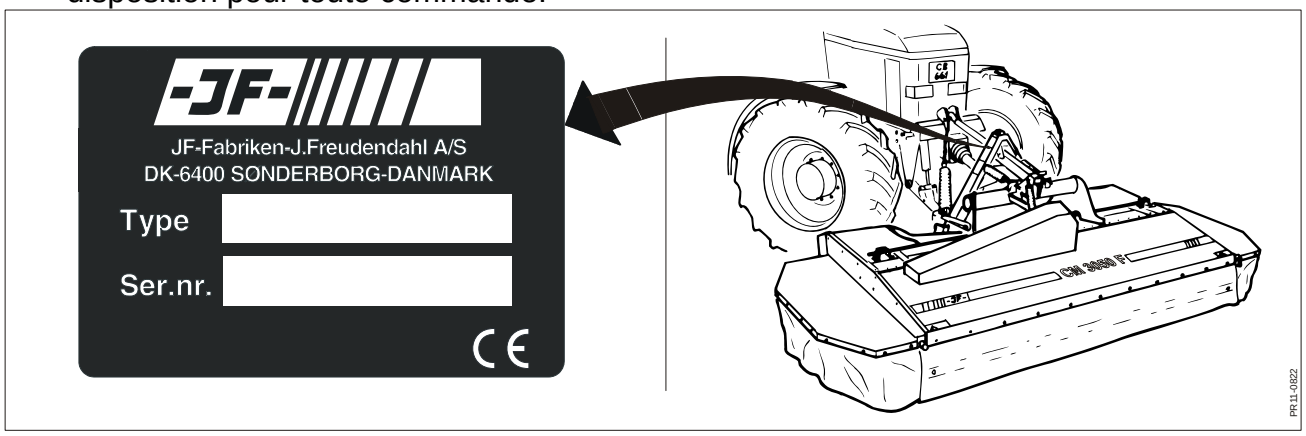

MISE AU REBUT

Lorsque la machine est usée, elle doit être mise au rebut en respectant les bonnes procédures.

Respecter les consignes suivantes :

- La machine ne doit pas être abandonnée n'importe où à l'extérieur – L'huile doit être enlevée (transmission, vérins et coupe). Ces huiles doivent être remises à une société de recyclage.
- Démonter la machine et trier les pièces recyclables, par exemple les pneumatiques, les flexibles hydrauliques, les distributeurs etc.
- Rapporter les pièces utilisables dans un centre agréé. Déposer les grosses pièces métalliques chez un ferrailleur agréé.

Garantie

JF-Fabriken - J. Freudendahl A/S, 6400 Sønderborg, Denmark, ci-après appelé **"JF"**, applique la garantie à tout acheteur d'une machine JF achetée chez un revendeur JF agréé.

La garantie couvre les défauts de pièces et de main d'œuvre. Cette garantie est valable une année à partir de la date d'achat par l'utilisateur.

La garantie est abrogée dans les cas suivants:

1. **La machine a été employée pour d'autres usages que ceux décrits dans le manuel d'utilisation.**
2. **Mauvaise utilisation.**
3. **Détériorations dues à des causes extérieures, par ex. événements climatiques ou chute d'objets.**
4. **Manque d'entretien.**
5. **Détérioration au transport.**
6. **Modification de la machine sans l'accord écrit de JF.**
7. **Réparation inadaptée.**
8. **Emploi de pièces non d'origine.**

JF ne peut pas être tenu responsable des pertes de revenu ni de demandes d'indemnités résultant de fautes du propriétaire ou d'un tiers. JF n'est également pas responsable pour la prise en charge de main d'œuvre au delà du remplacement des pièces garanties.

JF n'est pas responsable des frais suivants:

1. **Entretien normal comme l'huile, la graisse ou les petits réglages.**
2. **Transport de la machine jusqu'à l'atelier ou retour.**
3. **Frais de déplacement du revendeur chez l'utilisateur et retour.**

La garantie ne couvre pas les pièces d'usure, à moins d'une erreur clairement démontrée de JF.

Les pièces suivantes sont considérées comme pièces d'usure :
Bâches de protection, couteaux, suspensions de couteaux, contre couteaux, patins, protèges pierres, éléments de conditionneurs, pneumatiques, flexibles, arbres de prise de force, embrayages, courroies, chaînes, dents de râteaux ou de pick-up et éparpilleurs pour épandeurs à fumier.

L'utilisateur doit aussi noter les points suivants:

1. **La garantie n'est valable que si le revendeur a contrôlé la machine avant sa livraison et a donné les instructions nécessaires à l'utilisateur.**
2. **La garantie ne peut pas être transmise à un tiers sans l'autorisation écrite de JF.**
3. **La garantie peut être abrogée si la réparation n'est pas entreprise immédiatement.**

Specialist in grassland machinery and complete diet mixers

When it comes to green feed techniques, JF-STOLL has gained a reputation as one of the world's leading suppliers and specialists. As a specialist manufacturer for over 50 years, we have gained a vast amount of experience from right around the world and, more importantly, unique regional requirements.

We also receive important inspiration in our development work through a close and continuous dialogue with customers, dealers and agricultural researchers.

No matter which type of JF-STOLL-machine you chose, you can be sure to obtain the best result to obtain a top result - in the shape of high performance and operational reliability, minimum maintenance, flexible working possibilities and optimal operating economy.

Dealer

JF-STOLL

JF-Fabriken · J. Freudendahl A/S
Linde Allé 7 · Postbox 180
DK-6400 Sønderborg · Denmark
Phone. +45 74 12 51 51 · Fax +45 74 42 52 51
www.jf-stoll.com

PIFX-080X-04 CM 3050 F / CM 305 F - 05.10 Printed in Denmark